HP Photosmart C6100 All-in-One series

Basishåndbok

you + hp

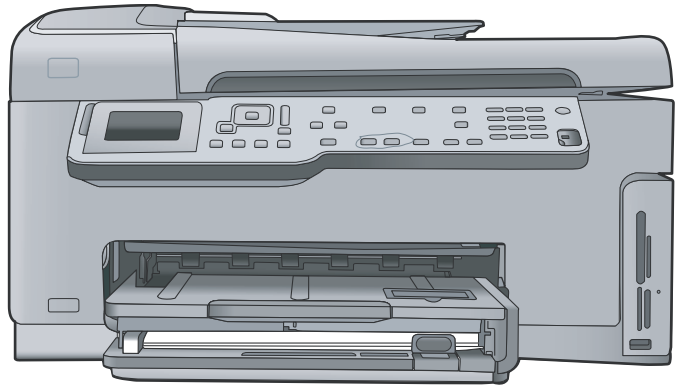

hp invent

HP Photosmart C6100 All-in-One series

© 2006 Hewlett-Packard Development Company, L.P.

Adobe®- og Acrobat®-logoen er varemerker for Adobe Systems Incorporated.

Windows®, Windows NT®, Windows Me®, Windows XP® og Windows 2000® er USA-registrerte varemerker for Microsoft Corporation.

Intel® og Pentium® er varemerker eller registrerte varemerker for Intel Corporation eller dets datterselskaper i USA og andre land.

Energy Star® og Energy Star-logoen® er USA-registrerte merker for den amerikanske føderale miljøvernorganisasjonen EPA (Environmental Protection Agency).

Utgivelsesnummer: Q8191-90245

Merknader fra Hewlett-Packard Company

Informasjonen i dette dokumentet kan endres uten forvarsel.

Med enerett. Gjengivelse, tilpasning eller oversettelse av dette materialet er ikke tillatt uten at det først er innhentet skriftlig tillatelse fra Hewlett-Packard, med unntak av det som er tillatt i henhold til lover om opphavsrett.

De eneste garantiene for produkter og tjenester fra HP er angitt i garantierklæringene som følger med slike produkter eller tjenester. Ingenting i dette dokumentet kan tolkes som en tilleggsgaranti. HP er ikke erstatningsansvarlig for tekniske eller andre typer feil eller utelatelser i dette dokumentet.

Innhold

1 **Oversikt over HP All-in-One** 3
Rask innføring i HP All-in-One 4
Kontrollpanelfunksjoner 5
Bruke HP Photosmart-programvaren 7
Finne mer informasjon 8
Bruke den elektroniske hjelpen 8
2 **Nettverkskonfigurasjon** 10
Oppsett for kabelnettverk 10
Installere programvaren for en nettverkstilkobling 12
Sette opp et integrert trådløst WLAN 802.11-nettverk 14
Oppsett for trådløst ad hoc-nettverk 17
Koble til flere datamaskiner i et nettverk 22
Bytte HP All-in-One fra en USB-tilkobling til en nettverkstilkobling 23
Administrere nettverksinnstillingene 23
3 **Faksoppsett** 36
Sette opp HP All-in-One for faksing 36
Endre innstillinger på HP All-in-One for å motta fakser 44
Teste faksoppsettet 45
Angi fakstopptekst 46
4 **Bruke HP All-in-One-funksjonene** 47
Legge i originaler og papir 47
Unngå papirstopp 49
Lage en kopi 50
Skanne et bilde 50
Skrive ut 10 x 15 cm (4 x 6 tommer) fotografier 52
Skrive ut fra et program 54
Sende en vanlig faks 55
Bytte ut blekkpatronene 56
Justere skriveren 59
Rengjøre HP All-in-One 60
5 **Problemløsing og støtte** 62
Avinstallere programvaren og installere den på nytt 62
Problemløsing for maskinvareoppsett 63
Problemløsing for faksoppsett 65
Problemløsing for nettverk 81
Fjerne fastkjørt papir 88
Informasjon om blekkpatroner 90
Blekkpatronmeldinger 90
Kundestøtteprosessen 94
HPs kundestøtte via telefon 94
Andre garantialternativer 95
6 **Teknisk informasjon** 96
Systemkrav 96
Papirspesifikasjoner 96
Utskriftsspesifikasjoner 96

Spesifikasjoner for kopiering 97
Spesifikasjoner for skanning 97
Spesifikasjoner for faks 97
Mål og vekt 97
Strømspesifikasjoner 98
Miljøspesifikasjoner 98
Akustisk informasjon 98
Program for miljømessig produktforvaltning 98
Spesielle bestemmelser 98
Garantiinformasjon for blekkpatron 98
Garanti 99
Stikkordregister 100

1 Oversikt over HP All-in-One

Med HP All-in-One kan du raskt og enkelt utføre oppgaver som å lage en kopi, skanne dokumenter eller skrive ut fotografier fra et minnekort. Du kan bruke mange av HP All-in-One-funksjonene direkte fra kontrollpanelet uten å slå datamaskinen på.

Merk Denne håndboken gir en innføring i grunnleggende bruk og problemløsing, i tillegg til informasjon om hvordan du kontakter HPs kundestøtte og bestiller rekvisita.

Den elektroniske hjelpen er mer detaljert med hensyn til funksjoner og bruk, inkludert bruk av HP Photosmart-programvaren som fulgte med HP All-in-One. Du finner mer informasjon i Bruke den elektroniske hjelpen.

Skrive ut bilder

HP All-in-One er utstyrt med minnekortspor og en fremre USB-port som gjør deg i stand til å skrive ut og redigere fotografier på et minnekort eller en lagringsenhet uten å overføre fotografiene til en datamaskin først. Dessuten kan du overføre fotografiene til en datamaskin for utskrift, redigering eller deling hvis HP All-in-One er nettverkstilkoblet eller koblet til datamaskinen med en USB-kabel.

Skrive ut fra datamaskinen

HP All-in-One kan brukes sammen med all programvare som tillater utskrift. Du kan skrive ut flere ulike prosjekter, for eksempel bilder uten kantlinje, nyhetsbrev, gratulasjonskort, påstrykningspapir og plakater.

Kopiering

Med HP All-in-One kan du lage farge- og svart-hvitt-kopier av høy kvalitet på flere forskjellige papirtyper. Du kan forstørre eller redusere en original slik at den passer til en bestemt papirstørrelse, justere hvor mørk kopien skal være og bruke spesialfunksjoner til å lage kvalitetskopier av fotografier, inkludert kopier uten kantlinje.

Skanning

Skanning er prosessen med å konvertere tekst og bilder til et elektronisk format for datamaskinen. Du kan skanne nesten hva som helst (fotografier, tidsskriftartikler og tekstdokumenter) på HP All-in-One.

Faksing

Du kan bruke HP All-in-One til å sende og motta fakser, deriblant fargefakser. Du kan konfigurere kortnumre slik at det går raskt og enkelt å sende fakser til numre du bruker ofte. Fra kontrollpanelet kan du også angi en rekke faksalternativer, som oppløsning og kontrast mellom lyse og mørke områder på fakser du sender.

Rask innføring i HP All-in-One

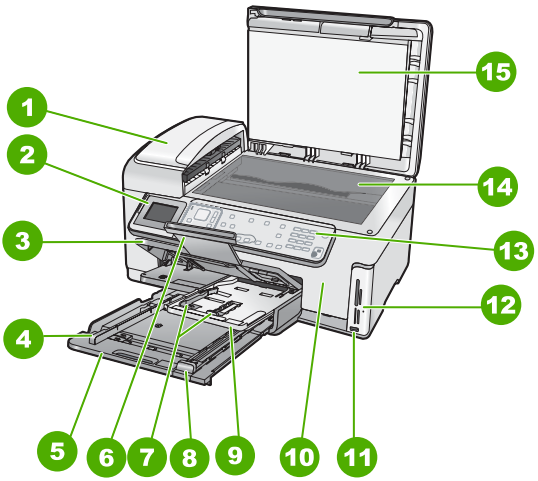

Nummer	Beskrivelse
1	Automatisk dokumentmater
2	Fargegrafikkskjerm (omtales også som skjermen)
3	Utskuff
4	Papirbreddeskinne for hovedinnskuffen
5	Hovedinnskuff (omtales også som innskuffen)
6	Papirskuffens forlenger (omtales også som forlengeren)
7	Papirbredde- og papirlengdeskinner for fotoskuffen
8	Papirlengdeskinne for hovedinnskuffen
9	Fotoskuff
10	Blekkpatrondeksel
11	Fremre USB-port for kamera eller annen lagringsenhet
12	Minnekortspor og fotolampe
13	Kontrollpanel

(forts.)

Nummer	Beskrivelse
14	Glassplate
15	Dokumentstøtte

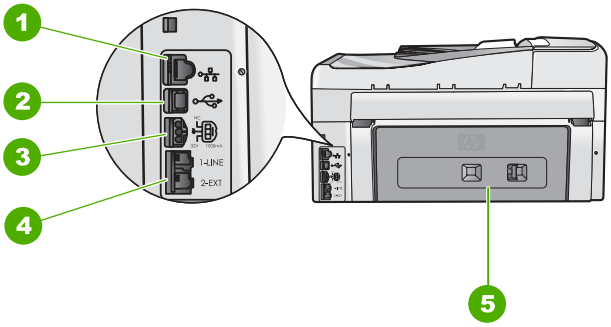

Nummer	Beskrivelse
1	Ethernet-port
2	Bakre USB-port
3	Strømkontakt*
4	Portene 1-LINE (faks) og 2-EXT (telefon)
5	Bakdeksel

* Bruk bare strømadapteren som er levert av HP.

Kontrollpanelfunksjoner

Bildet og den tilhørende tabellen nedenfor inneholder en hurtigreferanse til kontrollpanelfunksjonene på HP All-in-One.

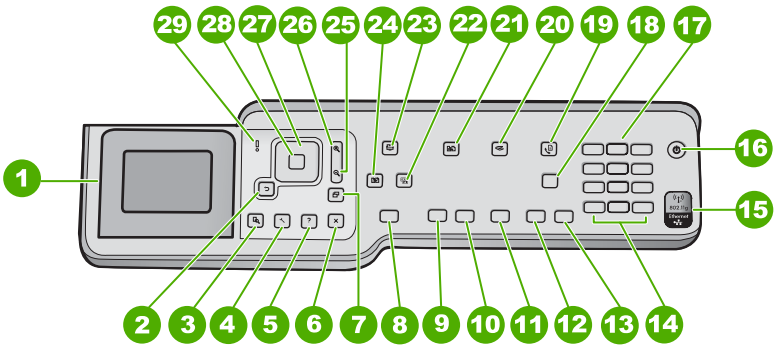

Nummer	Navn og beskrivelse
1	Fargegrafikkskjerm (omtales også som skjermen): Viser menyer, fotografier og meldinger. Skjermen kan dras opp og justeres for å oppnå bedre visning.
2	Tilbake-knapp: Går tilbake til forrige skjermbilde.
3	**Forhåndsvisning** : Forhåndsviser en kopierings- eller fotojobb.
4	**Oppsett** : Viser **Oppsettmeny** for generering av rapporter, endring av faks- og nettverksinnstillinger og tilgang til verktøy og innstillinger.
5	**Hjelp** : Åpner **Hjelpemeny** -menyen på skjermen, der du kan velge et emne du vil lære mer om. Emnet kan vises på skjermen eller dataskjermen, er avhengig av hvilket emne du velger.
6	**Avbryt** : Stopper gjeldende operasjon og går tilbake til hovedskjermbildet.
7	**Roter** : Roterer fotografiet som vises 90 grader med klokken. Etterfølgende trykk vil fortsette å rotere fotografiet 90 grader.
8	**SKRIV UT BILDER** : Skriver ut valgte fotografier på minnekortet. Hvis ingen fotografier er valgt, skriver HP All-in-One ut fotografiet som vises på skjermen. Fra uvirksom tilstand vil et trykk på **SKRIV UT BILDER** -knappen åpne **Photosmart Express** -menyen.
9	**START KOPIERING Svart** : Starter kopiering i svart-hvitt.
10	**START KOPIERING Farge** : Starter kopiering i farger.
11	**START SKANNING** : Fra uvirksom tilstand vil et trykk på **START SKANNING** -knappen åpne **Skannemeny** , der du kan velge et mål for skanningen. Hvis du allerede er i **Skannemeny** , sendes skannejobben til målet som er uthevet.
12	**START TELEFAKS Svart** : Starter sending av en faks i svart-hvitt.
13	**START TELEFAKS Farge** : Starter sending av en faks i farger.
14	**Mellomrom** og **#**: Oppgi mellomrom og nummertegn for faksrelaterte oppgaver. **Symboler** og *: Oppgi symboler og stjernetegn for faksrelaterte oppgaver.
15	Lampe for trådløs radio: Angir at 802.11 b og g trådløs radio er slått på.
16	**På** : Slår HP All-in-One på eller av. Når HP All-in-One er slått av, blir enheten fremdeles forsynt med et minimum av strøm. Hvis du vil slå av strømtilførselen fullstendig, slår du av HP All-in-One og trekker deretter ut strømledningen.
17	Nummertaster: Skriv inn faksnumre, verdier eller tekst.
18	**Autosvar** : Når denne knappen er tent, vil HP All-in-One automatisk svare på innkommende anrop. Når den er av, vil ikke HP All-in-One svare på noen innkommende faksanrop.
19	**Faksmeny** : Viser skjermbildet **Angi faksnummer** , der du kan oppgi et faksnummer. Hvis du trykker på den en gang til, vises **Faksmeny** , slik at du kan velge faksalternativer.

(forts.)

Nummer	Navn og beskrivelse
20	**Skannemeny** : Åpner **Skannemeny** , der du kan velge et mål for skanningen.
21	**Kopimeny** : Velger kopieringsalternativer, for eksempel antall kopier, papirstørrelse og papirtype.
22	**Fotofiks** : Justerer automatisk et fotografi for visning eller utskrift når funksjonen er aktivert. Du finner funksjoner for fargeeffekter, fotolysstyrke, rammer og fjerning av røde øyne. Trykk på **Fotofiks** for å slå funksjonen av og på. Som standard er denne funksjonen slått på.
23	**Photosmart Express** : Starter **Photosmart Express** for utskrift, lagring, redigering og deling av fotografier.
24	**Skriv ut** : Skanner et fotografi og skriver det ut.
25	Zoom ut: Zoomer ut for å vise mer av et fotografi eller flere fotografier samtidig på skjermen.
26	Zoom inn: Zoomer inn for å forstørre bildet på skjermen. Du kan også bruke denne knappen til å justere beskjæringsrammen ved utskrift.
27	Retningsområde: Lar deg navigere gjennom menyer ved å trykke på pil opp, pil ned, pil venstre eller pil høyre. Hvis du zoomer inn på et fotografi, kan du også bruke pilknappene til å panorere i fotografiet og merke et annet område for utskrift.
28	**OK** : Velger en meny, innstilling eller verdi på skjermen.
29	Varsellampe: Angir at det har oppstått et problem. Se skjermen for mer informasjon.

Bruke HP Photosmart-programvaren

Du kan bruke HP Photosmart-programvaren (Windows) eller HP Photosmart Mac-programvaren (Mac) som du installerte sammen med HP All-in-One, for å få tilgang til mange funksjoner som ikke er tilgjengelig fra kontrollpanelet. Programvaren gir en rask og enkel metode for å lage utskrifter av fotografiene eller kjøpe kopier elektronisk. Den gir også tilgang til andre grunnleggende funksjoner i programvaren, for eksempel lagring, visning og deling av fotografier.

Se den elektroniske hjelpen for mer informasjon om programvaren.

Finne mer informasjon

En rekke ulike ressurser, både i trykt form og på skjermen, inneholder informasjon om hvordan du installerer og bruker HP All-in-One.

- **Installeringshåndbok**
  Installeringshåndboken inneholder informasjon om hvordan du setter opp HP All-in-One og installerer programvare. Kontroller at du utfører instruksjonene i installeringshåndboken i riktig rekkefølge.
  Hvis du får problemer under installeringen, kan du se under Problemløsing i siste del av installeringshåndboken, eller Problemløsing og støtte i denne håndboken.
- **Innføring i HP Photosmart-programvaren** (Windows)
  Innføringen i HP Photosmart-programvaren er en morsom, interaktiv måte å få et overblikk over programvaren som følger med HP All-in-One på. Du får lære hvordan programvaren du installerte sammen med HP All-in-One, kan hjelpe deg med å redigere, organisere og skrive ut fotografier.
- **Elektronisk hjelp**
  Den elektroniske hjelpen inneholder detaljerte instruksjoner for bruk av HP All-in-One-funksjoner som ikke er beskrevet i denne basishåndboken, inkludert funksjoner som bare er tilgjengelig gjennom programvaren du installerte sammen med HP All-in-One.
  Hvis du vil ha mer informasjon, kan du se Bruke den elektroniske hjelpen.
- **Hjelp fra enheten**
  Fra enheten har du tilgang til hjelp der du finner mer informasjon om utvalgte emner. Når du skal åpne hjelp fra kontrollpanelet, trykker du på **Hjelp** -knappen.
- **Viktig-fil**
  Viktig-filen inneholder den aller nyeste informasjonen som ikke foreligger andre steder. Installer programvaren for å få tilgang til Viktig-filen.
- www.hp.com/support
  Hvis du har Internett-tilgang, kan du gå til HPs nettsted og få hjelp og brukerstøtte. Dette nettstedet tilbyr teknisk støtte, drivere, rekvisita og bestillingsinformasjon.

Bruke den elektroniske hjelpen

Denne håndboken forklarer bare noen av funksjonene som er tilgjengelige, for å hjelpe deg med å komme i gang med å bruke HP All-in-One. Utforsk den elektroniske hjelpen som følger med enheten for å finne informasjon om alle funksjonene som støttes av HP All-in-One.

Åpne Hjelp til HP Photosmart-programvare på en Windows-datamaskin

1. I HP Løsningssenter klikker du på kategorien for HP All-in-One.
2. I området **Enhetsstøtte** klikker du på **Veiledning på skjermen** eller **Problemløsing**.
   - Hvis du klikker på **Veiledning på skjermen**, åpnes en meny. Du kan velge å åpne velkomstsiden for hele hjelpesystemet, eller du kan gå direkte til hjelpen for HP All-in-One.
   - Hvis du klikker på **Problemløsing**, åpnes siden **Problemløsing og brukerstøtte**.

Åpne HP Photosmart Mac Help

➔ På **Help**-menyen i HP Photosmart Studio velger du **HP Photosmart Mac Help** . **HP Photosmart Mac Help** vises.

2 Nettverkskonfigurasjon

Dette avsnittet beskriver hvordan du kobler HP All-in-One til et nettverk, og hvordan du viser og administrerer nettverksinnstillinger.

Hvis du vil:	Se dette avsnittet:
Koble til et kablet nettverk (Ethernet).	Oppsett for kabelnettverk
Koble til et trådløst nettverk med tilgangspunkt (802.11).	Sette opp et integrert trådløst WLAN 802.11-nettverk
Koble til et trådløst nettverk uten tilgangspunkt.	Oppsett for trådløst ad hoc-nettverk
Installere HP All-in-One-programvaren for bruk i et nettverksmiljø.	Installere programvaren for en nettverkstilkobling
Legge til forbindelser til flere datamaskiner i nettverket.	Koble til flere datamaskiner i et nettverk
Skifte HP All-in-One fra USB-tilkobling til nettverkstilkobling. **Merk** Følg veiledningen i dette avsnittet hvis du først har installert HP All-in-One med en USB-tilkobling og nå ønsker å skifte til en trådløs nettverkstilkobling eller en Ethernet-nettverkstilkobling.	Bytte HP All-in-One fra en USB-tilkobling til en nettverkstilkobling
Vise eller endre nettverksinnstillingene.	Administrere nettverksinnstillingene
Finne informasjon om problemløsing.	Problemløsing for nettverk

Merk Du kan koble HP All-in-One til enten et trådløst eller et kablet nettverk, men ikke til begge deler samtidig.

Oppsett for kabelnettverk

Dette avsnittet beskriver hvordan du kobler HP All-in-One til en ruter, svitsj eller hub ved hjelp av en Ethernet-kabel, og installerer HP All-in-One-programvaren for en nettverksforbindelse. Dette kalles et kablet nettverk eller Ethernet-nettverk.

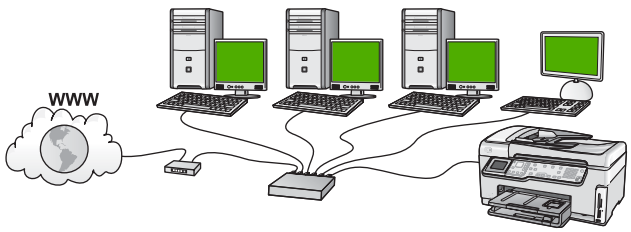

Dette trenger du til et kablet nettverk

Før du kobler HP All-in-One til et nettverk, må du kontrollere at du har alt du trenger.

- ❑ Et fungerende Ethernet-nettverk som inkluderer en ruter, svitsj eller hub med en Ethernet-port
- ❑ CAT-5 Ethernet-kabel

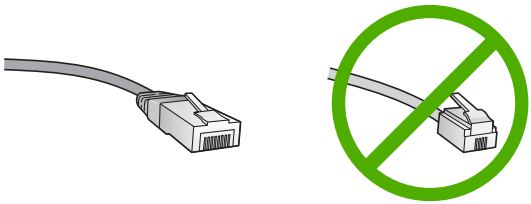

Selv om standard Ethernet-kabler ser ut som telefonledninger, kan de ikke brukes om hverandre. Det er forskjellige antall tråder i dem, og de har forskjellige kontakter. En Ethernet-kabelkontakt (også kalt en RJ-45-kontakt) er bredere og tykkere og har alltid 8 kontaktpunkter i enden. En telefonkontakt har mellom 2 og 6 kontaktpunkter.

- ❑ En stasjonær eller bærbar datamaskin med Ethernet-forbindelse

  Merk HP All-in-One støtter Ethernet-nettverk på både 10 Mbps og 100 Mbps. Hvis du skal kjøpe, eller har kjøpt, et nettverkskort (NIC), må du forsikre deg om at det kan operere med en av disse hastighetene.

- ❑ HP anbefaler bredbåndstilgang til Internett, som fastlinje eller ADSL. Internett-tilgang via bredbånd kreves hvis du ønsker tilgang til HP Photosmart Deling direkte fra HP All-in-One.

Koble HP All-in-One til nettverket

Det er en Ethernet-port på baksiden av HP All-in-One.

Slik kobler du HP All-in-One til et nettverk

1. Fjern den gule pluggen på baksiden av HP All-in-One.

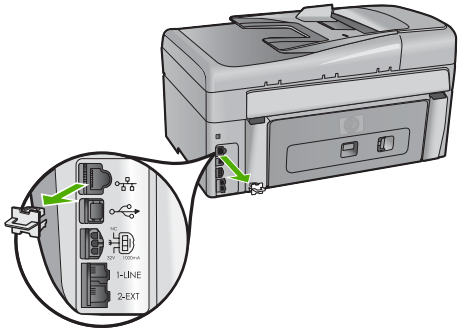

2. Koble Ethernet-kabelen til Ethernet-porten på baksiden av HP All-in-One.

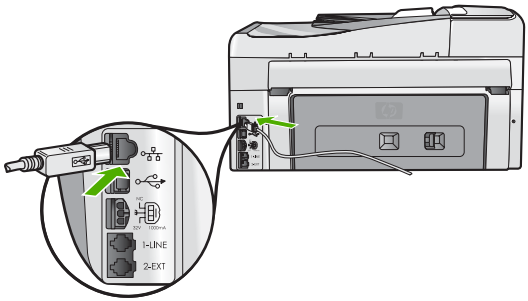

3. Koble den andre enden av Ethernet-kabelen til en ledig port på Ethernet-ruteren eller -svitsjen.

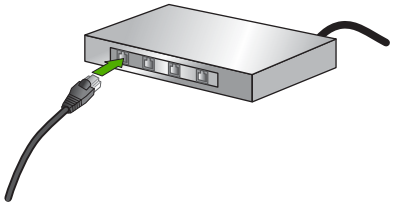

4. Når du har koblet HP All-in-One til nettverket, installerer du programvaren.

Installere programvaren for en nettverkstilkobling

Bruk dette avsnittet når du skal installere HP All-in-One-programvaren på en datamaskin som er koblet til et nettverk. Før du installerer programvaren, må du kontrollere at du har koblet HP All-in-One til et nettverk.

Merk 1 Hvis datamaskinen er konfigurert for tilkobling til en rekke nettverksstasjoner, må du se til at datamaskinen er koblet til disse stasjonene før du installerer programvaren. Hvis ikke, kan installeringsprogramvaren for HP All-in-One legge beslag på en av disse reserverte stasjonsbokstavene, og du vil ikke få tilgang til denne nettverksstasjonen fra datamaskinen.

Merk 2 Installeringstiden kan variere fra 20 til 45 minutter, avhengig av operativsystemet, mengden ledig plass og prosessorhastigheten til datamaskinen.

Slik installerer du HP All-in-One-programvaren for Windows

1. Avslutt alle programmer som kjører på datamaskinen, og deaktiver all brannmur- og antivirusprogramvare.
2. Sett inn Windows-CDen som fulgte med HP All-in-One, i CD-stasjonen på datamaskinen, og følg veiledningen på skjermen.
3. Hvis det vises en dialogboks angående brannmurer, gjør du følgende:
   – Skjermbildet **Problemer stopper installeringen** betyr at det kjøres et brannmur- eller antispionvareprogram som kan forstyrre installeringen av HP-programvaren. For å oppnå best mulig resultat må brannmur- og antispionvareprogrammer deaktiveres under installeringen. Du finner veiledning i dokumentasjonen til brannmuren. Når installeringen er fullført, kan du aktivere brannmur- eller antispionvareprogrammene igjen.

     Merk Hvis skjermbildet **Problemer stopper installeringen** vises etter at brannmur- eller antispionvareprogrammet er deaktivert, fortsetter du med installeringen.

   – **Merknad om brannmurer** betyr at Microsofts Internet Connection Firewall eller Windows-brannmur er aktivert. Klikk på **Neste** for å la installeringsprogrammet åpne de nødvendige portene og fortsette med installeringen. Hvis det vises en **Windows-sikkerhetsadvarsel** for et program som er publisert av Hewlett-Packard, fjerner du blokkeringen av dette programmet.
4. På skjermbildet **Tilkoblingstype** velger du **Via nettverket**, og klikker deretter på **Neste**.
   Skjermbildet **Søker** vises når installeringsprogrammet søker etter HP All-in-One i nettverket.
5. På skjermbildet **Skriver funnet** kontrollerer du at skriverbeskrivelsen er riktig.
   Hvis det finnes mer enn én skriver i nettverket, vises skjermbildet **Skrivere som ble funnet**. Velg den HP All-in-One du vil koble til.
   Hvis du vil se enhetsinnstillingene til HP All-in-One, skriver du ut nettverkskonfigurasjonssiden.
6. Hvis enhetsbeskrivelsen er riktig, velger du **Ja, installer denne skriveren**.
7. Når du blir bedt om det, starter du datamaskinen på nytt for å fullføre installeringen. Når du er ferdig med å installere programvaren, er HP All-in-One klar til bruk.
8. Hvis du har deaktivert brannmur- eller antivirusprogramvare, må du huske å aktivere den igjen.
9. Du kan teste nettverksforbindelsen ved å gå til datamaskinen og skrive ut en selvtestrapport på HP All-in-One.

Slik installerer du HP All-in-One-programvaren for Mac

1. Avslutt alle programmer som kjøres på datamaskinen.
2. Sett inn Macintosh-CDen som fulgte med HP All-in-One, i datamaskinens CD-stasjon.
3. Dobbeltklikk på **installer**-ikonet for HP All-in-One.

4. På skjermbildet **Authenticate** (Godkjenn) oppgir du administratorpassordet du bruker for å få tilgang til datamaskinen eller nettverket.
   Installeringsprogrammet søker etter HP All-in-One-enheter.
5. Fra dialogboksen **HP Installer** velger du språk og den HP All-in-One du vil koble til.
6. Følg veiledningen på skjermen for å fullføre hele installeringen, inkludert **Setup Assistant** (Installeringsveiviser).
   Når du er ferdig med å installere programvaren, er HP All-in-One klar til bruk.
7. Du kan teste nettverksforbindelsen ved å gå til datamaskinen og skrive ut en selvtestrapport på HP All-in-One.

Sette opp et integrert trådløst WLAN 802.11-nettverk

For optimal ytelse og sikkerhet i det trådløse nettverket anbefaler HP at du bruker et trådløst tilgangspunkt (802.11) til å koble til HP All-in-One og de andre nettverkskomponentene. Når nettverkskomponenter kobles til via et tilgangspunkt, kalles dette et **infrastruktur**-nettverk (et trådløst nettvekr uten tilgangspunkt kalles et **ad hoc**-nettverk).

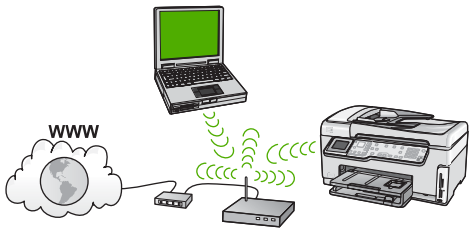

Fordelene ved et trådløst infrastrukturnettverk sammenliknet med et ad hoc-nettverk er:

- Avansert nettverkssikkerhet
- Bedre driftssikkerhet
- Nettverksfleksibilitet
- Bedre ytelse, særlig når det gjelder 802.11g-modus
- Felles bredbåndtilgang til Internett
- HP Photosmart Deling-funksjon aktiveres (med bredbåndtilgang til Internett, som kabelmodem eller DSL)

Hva du trenger til et integrert trådløst WLAN 802.11-nettverk

For å koble HP All-in-One til et integrert trådløst WLAN 802.11-nettverk trenger du følgende:

- ❑ Et trådløst 802.11-nettverk med et trådløst tilgangspunkt

  Merk Apple selger et brukervennlig tilgangspunkt som kalles AirPort. AirPort må kobles til en Mac, men godtar signaler fra enheter med 802.11b-kompatible kort for trådløse nettverk, enten det er en PC eller Mac.

- ❑ En stasjonær eller bærbar datamaskin med støtte for trådløse nettverk eller et nettverkskort (NIC)

  Merk Når det gjelder Mac, sørger vanligvis et AirPort-kort for trådløs nettverksstøtte.

- ❑ Bredbåndstilgang til Internett (anbefales), som fastlinje eller ADSL
  Hvis du kobler HP All-in-One til et trådløst nettverk som har Internett-tilgang, anbefaler HP at du bruker en trådløs ruter (tilgangspunkt eller basestasjon) som benytter DHCP (Dynamic Host Configuration Protocol).

  Merk Internett-tilgang via bredbånd kreves hvis du ønsker tilgang til HP Photosmart Deling direkte fra enheten.

- ❑ Nettverksnavn (SSID)

  Merk SSIDen, WEP-nøkkelen og WPA-tilgangsnøkkelen fås fra den trådløse ruteren eller tilgangspunktet ved hjelp av ruterens innebygde webserver. Du finner mer informasjon i dokumentasjonen som fulgte med tilgangspunktet.

- ❑ WEP-nøkkel eller WPA-tilgangsnøkkel (hvis nødvendig)

  Merk Noen tilgangspunkter sørger for mer enn én WEP-nøkkel. Pass på at du bruker den første WEP-nøkkelen (indeks 1) ved konfigurering av det trådløse nettverket.

Merk 1 Hvis filtrering av IP-adresser er konfigurert, må du passe på at HP All-in-One-adressen er oppført.

Merk 2 Hvis filtrering av MAC-adresser er konfigurert, må du passe på at HP All-in-One-adressen er oppført.

Koble til et integrert trådløst WLAN 802.11-nettverk

Å bruke veiviseren for trådløs konfigurasjon er en enkel måte å koble HP All-in-One til nettverket på. Du kan også bruke SecureEasySetup hvis tilgangspunktet støtter denne funksjonen. Se dokumentasjonen som fulgte med tilgangspunktet, for å finne ut om

tilgangspunktet støtter bruk av EasySetup, og for å få ytterligere konfigureringsveiledning.

Forsiktig For å hindre at andre brukere får tilgang til det trådløse nettverket anbefaler HP på det sterkeste at du bruker passord eller passuttrykk, og at du bruker en unik SSID til tilgangspunktet. Tilgangspunktet kan være levert med en standard SSID, som kan nås av andre brukere som bruker samme standard SSID. Du finner mer informasjon om hvordan du endrer SSID i dokumentasjonen som fulgte med tilgangspunktet.

Merk Før du kobler til et trådløst Infrastruktur-nettverk, må du kontrollere at Ethernet-kabelen ikke er koblet til HP All-in-One.

Slik kobler du til HP All-in-One med Veiviser for trådløs konfigurering

1. Skriv ned disse opplysningene om tilgangspunktet:
   - Nettverksnavn (kalles også SSID)
   - WEP-nøkkel, WPA-tilgangsnøkkel (hvis nødvendig)

   Hvis du ikke vet hvor du finner disse opplysningene, ser du i dokumentasjonen som fulgte med det trådløse tilgangspunktet. Det kan hende at du finner SSIDen og WEP-nøkkelen eller WPA-tilgangsnøkkelen på den innebygde webserveren (EWS) for tilgangspunktet. Se dokumentasjonen til tilgangspunktet for å få informasjon om hvordan du åpner tilgangspunktets EWS.

   Merk Hvis nettverket er satt opp med en Apple AirPort-basestasjon og du bruker et passord i stedet for WEP HEX eller WEP ASCII for å få tilgang til nettverket, må du ha den tilsvarende WEP-nøkkelen. Se dokumentasjonen som fulgte med Apple AirPort-basestasjonen for å få mer informasjon.

2. Trykk på **Oppsett** på kontrollpanelet til HP All-in-One.
3. Trykk på ▼ til **Nettverk** er uthevet, og trykk deretter på **OK** .
4. Trykk på ▼ for å utheve **Veiviser for trådløs konfigurasjon** , og trykk deretter på **OK** .
   Dette starter **Veiviser for trådløs konfigurasjon** . Konfigureringsveiviseren søker etter tilgjengelige nettverk, og viser deretter en liste over nettverksnavn (SSIDer) som er funnet. Nettverkene med sterkest signal står oppført før nettverk med svakere signal.
   Den trådløse nettverkstesten utføres også med en rekke diagnosetester for å finne ut om nettverkskonfigurasjonen var vellykket. Den trådløse nettverkstesten lager en utskrift når testen er fullført.
5. Trykk på ▼ for å merke navnet på nettverket du skrev opp i punkt 1, og trykk deretter på **OK** .

   Hvis du ikke ser nettverksnavnet på listen

   a. Velg **Skriv et nytt nettverksnavn (SSID)** . Om nødvendig bruker du ▼ for å merke det, og trykker deretter på **OK** .
      Skjermtastaturet vises.

b. Skriv SSIDen. Bruk pilknappene på kontrollpanelet til HP All-in-One for å merke en bokstav eller et tall på skjermtastaturet, og trykk deretter på **OK** for å velge dem.

   Merk Du må være **nøyaktig** med å skrive store og små bokstaver. Hvis ikke, mislykkes den trådløse tilkoblingen.

c. Når du er ferdig med å skrive den nye SSIDen, trykker du på pilknappene for å merke **Ferdig** på skjermtastaturet, og trykker deretter på **OK** .
d. Trykk på ▼ til **Infrastruktur** er uthevet, og trykk deretter på **OK** .
e. Trykk på ▼ til **WEP-kryptering** eller **WPA-kryptering** er uthevet, og trykk deretter på **OK** .
   Hvis du **ikke** vil bruke WEP-kryptering, trykker du på ▼ til **Nei, nettverket mitt bruker ikke kryptering** er uthevet, og trykker deretter på **OK** . Gå til punkt 7.

6. Hvis du blir bedt om det, oppgir du WPA- eller WEP-nøkkelen på denne måten:
   a. Bruk pilknappene for å merke en bokstav eller et tall på skjermtastaturet, og trykk deretter på **OK** for å velge dem.

      Merk Du må være **nøyaktig** med å skrive store og små bokstaver. Hvis ikke, mislykkes den trådløse tilkoblingen.

   b. Når du er ferdig med å oppgi WPA- eller WEP-nøkkelen, trykker du på pilknappene for å merke **Ferdig** på skjermtastaturet.
   c. Trykk på **OK** for å bekrefte.
      HP All-in-One vil forsøke å koble seg til nettverket. Hvis du får melding om at du har oppgitt en ugyldig WPA- eller WEP-nøkkel, kontrollerer du nøkkelen du oppga for det nye nettverket, følger veiledningen for å rette nøkkelen og forsøker på nytt.
7. Når HP All-in-One er koblet til nettverket, går du til datamaskinen for å installere programvaren på hver datamaskin som skal bruke nettverket.

Oppsett for trådløst ad hoc-nettverk

Bruk dette avsnittet hvis du skal koble HP All-in-One til en datamaskin i et trådløst nettverk uten å bruke et tilgangspunkt. Dette kalles et **ad hoc**- eller **maskin-til-maskin**-nettverk i Windows. I Mac-verdenen kalles dette et **datamaskin-til-datamaskin**-nettverk. Du vil kanskje bruke en ad hoc-forbindelse hvis du ikke vil investere i et tilgangspunkt, eller vil sette opp et enklere nettverk.

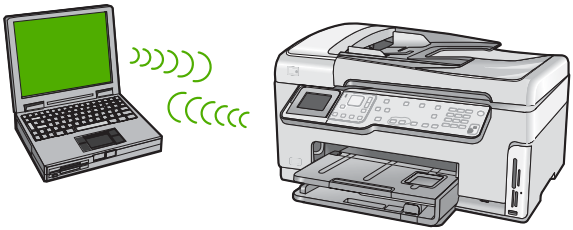

Merk En Ad hoc-tilkobling er tilgjengelig hvis du ikke har noe tilgangspunkt. Det gir imidlertid liten fleksibilitet, et lavt nivå av nettverkssikkerhet og lavere nettverksytelse enn med et tilgangspunkt. I tillegg vil du sannsynligvis ikke ha delt bredbåndstilgang (for eksempel fastlinje eller ADSL), og vil derfor ikke kunne bruke HP Photosmart Deling-funksjonen på HP All-in-One.

Hvis du skal kunne koble HP All-in-One til datamaskinen, må du opprette en nettverksprofil på datamaskinen. En nettverksprofil består av nettverksinnstillingene, som omfatter nettverksnavnet (SSID), kommunikasjonsmodusen (ad hoc eller infrastruktur) og hvorvidt kryptering er aktivert eller ikke.

Avhengig av operativsystemet ditt, ser du ett av følgende avsnitt:

- Klargjøre en Windows XP-datamaskin
- Klargjøre en Mac

Hva du trenger til et Ad hoc-nettverk

Hvis du skal koble HP All-in-One til et trådløst nettverk, trenger du en Windows-datamaskin med en trådløs nettverksadapter eller en Mac med et AirPort-kort.

Klargjøre en Windows XP-datamaskin

Klargjør først datamaskinen for tilkobling til nettverket, og opprett deretter en nettverksprofil.

Klargjøre datamaskinen

1. Avslutt alle programmer som kjører på datamaskinen, og deaktiver midlertidig alle brannmurer, inkludert den interne XP-brannmuren og annen brannmur- eller antivirusprogramvare.
2. Deaktiver Internett-forbindelsen for å beskytte datamaskinen mot virus. Hvis du har fastlinje eller DSL, kobler du fra Ethernet-kabelen på baksiden av datamaskinen. Hvis du har oppringt linje, kobler du fra telefonledningen.
3. Deaktiver alle lokalnettforbindelser (inkludert Ethernet) utenom den trådløse forbindelsen. Deaktiver også alle IEEE 1394 (for eksempel Firewire, i.LINK eller Lynx) til Ethernet-forbindelser.

Deaktivere LAN-forbindelser med Windows XP

a. Klikk på **Windows Start**-knappen, klikk på **Kontrollpanel** og dobbeltklikk på **Nettverkstilkoblinger**.
b. Høyreklikk på hver enkelt **Lokal tilkobling** og klikk deretter på **Deaktiver**. Hvis hurtigmenyen viser **Aktiver**, er den aktuelle **Lokal tilkobling** allerede deaktivert.

Slå av Windows-brannmuren med Windows XP Service Pack 2

a. I Windows **Kontrollpanel** klikker du på **Sikkerhetssenter**.
b. Klikk på **Windows-brannmur** og velg **Av**.

Slå av Windows-brannmuren med Windows XP Service Pack 1

a. I Windows **Kontrollpanel** åpner du **Nettverkstilkoblinger**.
b. Klikk på **Endre innstillingene for denne tilkoblingen**.
c. Klikk på kategorien **Avansert**.

d. Fjern merkingen i boksen for brannmurbeskyttelse.

Slik oppretter du en ny nettverksprofil

Merk HP All-in-One leveres ferdig konfigurert med en nettverksprofil med **hpsetup** som SSID. Av sikkerhets- eller personvernhensyn anbefaler HP imidlertid at du oppretter en ny nettverksprofil på datamaskinen, som beskrevet her, og bruker Veiviser for trådløs konfigurering til å oppdage det nye nettverket.

1. Pass på at du har klargjort datamaskinen slik det ble beskrevet ovenfor.
2. I **Kontrollpanel** dobbeltklikker du på **Nettverkskoblinger**.
3. I vinduet **Nettverkskoblinger** høyreklikker du på **Trådløs nettverkskobling**. Hvis du ser **Aktiver** på hurtigmenyen, velger du dette. Hvis du derimot ser **Deaktiver** på menyen, er den trådløse tilkoblingen allerede aktivert.
4. Høyreklikk på ikonet **Trådløs nettverkskobling**, og klikk deretter på **Egenskaper**.
5. Klikk på kategorien **Trådløse nettverk**.
6. Merk av for **Bruk Windows til å konfigurere innstillingene for trådløst nettverk**.
7. Klikk på **Legg til** og gjør deretter følgende:
   a. I feltet **Nettverksnavn (SSID)** skriver du navnet **Mittnettverk**.

      Merk Legg merke til at **M**en i **Mittnettverk** er stor og at resten av bokstavene er små. Dette er det viktig å huske hvis du må oppgi SSIDen senere i veiviseren for trådløs konfigurering.

   b. Hvis det finnes en **Nettverksgodkjenning**-liste, velger du **Åpne**. Hvis ikke, går du til neste punkt.
   c. På listen **Datakryptering** velger du **WEP**.

      Merk De er mulig å opprette et nettverk som ikke bruker WEP-nøkkel, men HP anbefaler bruk av en WEP-nøkkel for å sikre nettverket.

   d. Kontroller at det **ikke** er noe merke i boksen ved siden av **Nøkkelen får jeg automatisk**. Hvis det er merket av for dette, klikker du i boksen for å fjerne merket.
   e. I feltet **Nettverksnøkkel** skriver du en WEP-nøkkel som har **nøyaktig** 5 eller **nøyaktig** 13 alfanumeriske (ASCII-) tegn. Hvis du for eksempel skal bruke 5 tegn, kan du skrive **ABCDE** eller **12345**. Hvis du skal bruke 13 tegn, kan du skrive **ABCDEF1234567**. (12345 og ABCDE er bare eksempler. Velg en hvilken som helst kombinasjon.)
      Alternativt kan du bruke heksadesimale (HEX-) tegn til WEP-nøkkelen. En HEX WEP-nøkkel må inneholde 10 tegn for 40-bits kryptering eller 26 tegn for 128-bits kryptering.
   f. I feltet **Bekreft nettverksnøkkel** skriver du den samme WEP-nøkkelen som i forrige punkt.
   g. Skriv ned WEP-nøkkelen nøyaktig slik du har oppgitt den, inkludert store og små bokstaver.

      Merk Du må huske nøyaktig hvilke bokstaver som er store og små. Hvis du oppgir WEP-nøkkelen feil på HP All-in-One, mislykkes den trådløse tilkoblingen.

h. Merk av for **Dette er et datamaskin-til-datamaskin-nettverk (adhoc); trådløse tilgangspunkter brukes ikke**.
i. Klikk på **OK** for å lukke vinduet **Egenskaper for trådløst nettverk**, og klikk deretter på **OK** igjen.
j. Klikk på **OK** igjen for å lukke vinduet **Trådløs nettverkstilkobling**.

8. Gå til HP All-in-One og bruk **Veiviser for trådløs konfigurering** til å koble HP All-in-One til det trådløse nettverket.

Klargjøre en Mac

Klargjør først datamaskinen for tilkobling til nettverket, og opprett deretter en nettverksprofil.

Klargjøre datamaskinen

➔ Avslutt alle programmer som kjører på datamaskinen, og deaktiver alle brannmurer midlertidig.

Slik oppretter du en ny nettverksprofil

Merk HP All-in-One leveres ferdig konfigurert med en nettverksprofil med **hpsetup** som SSID. Av sikkerhets- eller personvernhensyn anbefaler HP imidlertid at du oppretter en ny nettverksprofil på datamaskinen, som beskrevet her, og bruker Veiviser for trådløs konfigurering til å oppdage det nye nettverket.

1. Kontroller at AirPort er slått på.
   Når AirPort er slått på, vises følgende ikoner på menylinjen (**Show AirPort** (Vis AirPort) må være valgt på menylinjen).

   Sjekk dette ved å klikke på **AirPort**-ikonet.
   Hvis **Turn Airport On** (Slå på AirPort) er tilgjengelig, velger du dette for å slå på AirPort.
   Hvis AirPort-ikonet ikke vises, gjør du følgende:
   a. På skjermbildet **Network Preferences** (Nettverksinnstillinger) velger du **AirPort Panel (Airport-panel)** (AirPort-panel).
   b. Aktiver **Allow the computer to create networks** (La datamaskinen opprette nettverk).
   c. Aktiver **Show AirPort status in menu bar** (Vis AirPort-status på menylinjen).
2. Klikk på **AirPort**-ikonet.
3. Velg **Create Network…** (Opprett nettverk…).
4. I dialogboksen **Computer to Computer** (Datamaskin til datamaskin) klikker du på feltet **Name** (Navn) og skriver et nytt nettverksnavn.
   Du kan for eksempel skrive navnet **Mittnettverk** (eller noe mer meningsfylt, som initialene dine).

   Merk Legg merke til at **M**en i **Mittnettverk** er stor og at resten av bokstavene er små. Dette er det viktig å huske hvis du må oppgi SSIDen senere i veiviseren for trådløs konfigurering.

5. I feltet **Channel** (Kanal) velger du standardinnstillingen **Automatic** (Automatisk).
6. Klikk på **Show Options** (Vis alternativer).
7. Merk av for **Encryption** (Kryptering) for å aktivere kryptering med tanke på sikkerhet.
8. I feltet **Password** (Passord) skriver du et passord som har **nøyaktig** 5 eller **nøyaktig** 13 alfanumeriske (ASCII-) tegn. Hvis du for eksempel skal bruke 5 tegn, kan du skrive **ABCDE** eller **12345**. Hvis du skal bruke 13 tegn, kan du skrive **ABCDEF1234567**.
   Alternativt kan du bruke heksadesimale (HEX) tegn til passordet. En HEX-passord må inneholde 10 tegn for 40-bits kryptering eller 26 tegn for 128-bits kryptering.
9. I feltet **Confirm** (Bekreft) skriver du det samme passordet en gang til.
10. Skriv ned passordet, som på HP All-in-One kalles en **WEP-nøkkel**. Du trenger WEP-nøkkelen når du kjører veiviseren for trådløs konfigurasjon.
11. Klikk på **OK**.
12. Gå til HP All-in-One og bruk **Veiviser for trådløs konfigurasjon** til å koble HP All-in-One til det trådløse nettverket.

Opprette en nettverksprofil for andre operativsystemer

Hvis du har et annet operativsystem enn Windows XP, anbefaler HP at du bruker konfigurasjonsprogrammet som fulgte med det trådløse nettverkskortet. Du finner konfigurasjonsprogrammet for det trådløse nettverkskortet ved å åpne datamaskinens liste over programmer.

Hvis du har et annet operativsystem enn Mac OS X, anbefaler HP at du bruker konfigurasjonsprogrammet som fulgte med det trådløse nettverkskortet. Du finner konfigurasjonsprogrammet for det trådløse nettverkskortet ved å åpne datamaskinens liste over programmer.

Opprett en nettverksprofil med disse verdiene ved hjelp av konfigurasjonsprogrammet til nettverkskortet:

- **Nettverksnavn (SSID)**: Mittnettverk (bare et eksempel)
- **Kommunikasjonsmodus**: Ad hoc
- **Kryptering**: aktivert

Merk Du bør opprette et nettverksnavn som ikke er det samme som i eksempelet her, for eksempel initialene dine. Husk bare at det skilles mellom små og store bokstaver i nettverksnavn. Derfor må du huske hvilke bokstaver som er store og hvilke som er små.

Koble til et trådløst ad hoc-nettverk

Du kan bruke Veiviser for trådløs konfigurering til å koble HP All-in-One til et trådløst Ad hoc-nettverk.

Slik kobler du til et trådløst Ad hoc-nettverk

1. Trykk på **Oppsett** på kontrollpanelet til HP All-in-One.
2. Trykk på ▼ til **Nettverk** er uthevet, og trykk deretter på **OK** .

3. Trykk på ▼ for å utheve **Veiviser for trådløs konfigurasjon** , og trykk deretter på **OK** .
   Dette starter **Veiviser for trådløs konfigurasjon** . Konfigureringsveiviseren søker etter tilgjengelige nettverk, og viser deretter en liste over nettverksnavn (SSIDer) som er funnet. Infrastruktur-nettverk vises først på listen, etterfulgt av tilgjengelige Ad hoc-nettverk. Nettverkene med sterkest signal står oppført før nettverk med svakere signal.
4. Se etter nettverksnavnet du har gitt datamaskinen (for eksempel Mittnettverk) på skjermen.
5. Bruk pilknappene til å merke nettverksnavnet, og trykk deretter på **OK** .
   Hvis du har funnet nettverksnavnet og valgt det, går du videre til punkt 6.

   Hvis du ikke ser nettverksnavnet på listen

   a. Velg **Skriv inn et nytt nettverksnavn (SSID)**.
      Skjermtastaturet vises.
   b. Skriv SSIDen. Bruk pilknappene på kontrollpanelet til HP All-in-One for å merke en bokstav eller et tall på skjermtastaturet, og trykk deretter på **OK** for å velge dem.

      Merk Du må være **nøyaktig** med å skrive store og små bokstaver. Hvis ikke, mislykkes den trådløse tilkoblingen.

   c. Når du er ferdig med å skrive den nye SSIDen, trykker du på pilknappene for å merke **Ferdig** på skjermtastaturet, og trykker deretter på **OK** .
   d. Trykk på ▼ til **Ad hoc** er uthevet, og trykk deretter på **OK** .
   e. Trykk på ▼ til **Ja, nettverket mitt bruker WEP-kryptering** er uthevet, og trykk deretter på **OK** . Skjermtastaturet vises.
      Hvis du **ikke** vil bruke WEP-kryptering, trykker du på ▼ til **Nei, nettverket mitt bruker ikke kryptering** er uthevet, og trykker deretter på **OK** . Gå til punkt 7.
6. Hvis du blir bedt om det, oppgir du WEP-nøkkelen på denne måten. Ellers går du til punkt 7.
   a. Bruk pilknappene for å merke en bokstav eller et tall på skjermtastaturet, og trykk deretter på **OK** for å velge dem.

      Merk Du må være **nøyaktig** med å skrive store og små bokstaver. Hvis ikke, mislykkes den trådløse tilkoblingen.

   b. Når du er ferdig med å oppgi WEP-nøkkelen, trykker du på pilknappene for å merke **Ferdig** på skjermtastaturet.
7. Trykk på **OK** igjen for å bekrefte.
   HP All-in-One vil forsøke å koble seg til SSIDen. Hvis du får melding om at du har oppgitt en ugyldig WEP-nøkkel, kontrollerer du nøkkelen du oppga for det nye nettverket, følger veiledningen for å rette WEP-nøkkelen og skriver WEP-nøkkelen på nytt.
8. Når HP All-in-One er koblet til nettverket, går du til datamaskinen for å installere programvaren.

Koble til flere datamaskiner i et nettverk

Du kan koble HP All-in-One til mer enn én datamaskin i et lite nettverk av datamaskiner. Hvis HP All-in-One allerede er koblet til en datamaskin i et nettverk, må du for hver tilleggsmaskin installere HP All-in-One-programvaren. Under installeringen av en trådløs

forbindelse vil programvaren oppdage SSIDen (nettverksnavnet) til det eksisterende nettverket. Når du har satt opp HP All-in-One i nettverket, behøver du ikke å konfigurere den på nytt når du legger til flere datamaskiner.

Merk Du kan koble HP All-in-One til enten et trådløst eller et kablet nettverk, men ikke til begge deler samtidig.

Bytte HP All-in-One fra en USB-tilkobling til en nettverkstilkobling

Hvis du først installerer HP All-in-One med USB-tilkobling, kan du senere endre dette til en trådløs eller Ethernet-nettverkstilkobling. Hvis du allerede vet hvordan du kobler enheten til et nettverk, kan du følge de generelle retningslinjene nedenfor.

Merk For å få optimal ytelse og sikkerhet i det trådløse nettverket bruker du et tilgangspunkt (for eksempel en trådløs ruter) til å koble til HP All-in-One.

Slik endrer du fra USB-tilkobling til integrert trådløs WLAN 802.11-tilkobling

1. Trekk ut USB-kontakten fra baksiden av HP All-in-One.
2. Trykk på **Oppsett** på kontrollpanelet til HP All-in-One.
3. Trykk på ▼ til **Nettverk** er uthevet, og trykk deretter på **OK** .
4. Trykk på ▼ for å utheve **Veiviser for trådløs konfigurasjon** , og trykk deretter på **OK** .
   Da starter **Veiviser for trådløs konfigurering**.
5. Installer programvaren for nettverkstilkoblingen, og velg **Legg til en enhet** og deretter **Via nettverket**.
6. Når installeringen er fullført, åpner du **Skrivere og telefakser** i **Kontrollpanel** og sletter skriverne for USB-installasjonen.

Slik endrer du fra USB-tilkobling til kablet (Ethernet-) tilkobling

1. Trekk ut USB-kontakten fra baksiden av HP All-in-One.
2. Koble en Ethernet-kabel fra Ethernet-porten på baksiden av HP All-in-One til en ledig Ethernet-port på ruteren eller svitsjen.
3. Installer programvaren for nettverkstilkoblingen, og velg **Legg til en enhet** og deretter **Via nettverket**.
4. (Bare Windows) Når installeringen er fullført, åpner du **Skrivere og telefakser** i **Kontrollpanel** og sletter skriverne fra den tidligere USB-installeringen.

Administrere nettverksinnstillingene

Du kan administrere nettverksinnstillingene for HP All-in-One via kontrollpanelet på HP All-in-One. Flere avanserte innstillinger er tilgjengelig i den innebygde webserveren, som er et konfigurerings- og statusverktøy som du får tilgang til fra nettleseren ved å bruke en eksisterende nettverksforbindelse til HP All-in-One.

- Endre grunnleggende nettverksinnstillinger fra kontrollpanelet
- Endre avanserte nettverksinnstillinger fra kontrollpanelet
- Bruke den innebygde webserveren
- Definisjoner på nettverkskonfigurasjonsside

Endre grunnleggende nettverksinnstillinger fra kontrollpanelet

Fra kontrollpanelet på HP All-in-One kan du konfigurere og administrere en trådløs forbindelse og utføre en rekke nettverksadministrasjonsoppgaver. Disse omfatter å vise nettverksinnstillinger, gjenopprette standardverdier, slå trådløse radiobølger på og av og endre nettverksinnstillingene.

- Bruke Veiviser for trådløs konfigurering
- Vise og skrive ut nettverksinnstillinger
- Gjenopprette standardverdier for nettverk
- Slå trådløse radiobølger på og av
- Skrive ut den trådløse nettverkstesten

Bruke Veiviser for trådløs konfigurering

Veiviser for trådløs konfigurering gjør det enkelt å konfigurere og administrere en trådløs tilkobling til HP All-in-One.

Slik kjører du Veiviser for trådløs konfigurasjon

1. Trykk på **Oppsett** på kontrollpanelet til HP All-in-One.
2. Trykk på ▼ til **Nettverk** er uthevet, og trykk deretter på **OK** .
3. Trykk på ▼ for å utheve **Veiviser for trådløs konfigurasjon** , og trykk deretter på **OK** .
   Dette starter **Veiviser for trådløs konfigurasjon** .

Vise og skrive ut nettverksinnstillinger

Du kan vise en oversikt over nettverksinnstillingene på kontrollpanelet til HP All-in-One, eller du kan skrive ut en mer detaljert konfigurasjonsside. Nettverkskonfigurasjonssiden inneholder alle viktige nettverksinnstillinger, som IP-adresse, linjehastighet, DNS og mDNS.

Slik viser og skriver du ut nettverksinnstillinger

1. Trykk på **Oppsett** på kontrollpanelet til HP All-in-One.
2. Trykk på ▼ til **Nettverk** er uthevet, og trykk deretter på **OK** .
   Nettverksmeny vises.
3. Trykk på ▼ til **Vis nettverksinnstillinger** er uthevet, og trykk deretter på **OK** .
   Vis nettverksinnstillinger-menyen vises.
4. Gjør ett av følgende:
   - **Hvis du skal vise kablede nettverksinnstillinger**, trykker du på ▼ til **Vis sammendrag for kablet** er uthevet, og deretter på **OK** .
     Da vises et sammendrag av de kablede nettverksinnstillingene (Ethernet).
   - **Hvis du skal vise trådløse nettverksinnstillinger**, trykker du på ▼ til **Vis sammendrag for trådløs** er uthevet, og deretter på **OK** .
     Da vises et sammendrag av de trådløse nettverksinnstillingene.
   - **Hvis du vil skrive ut nettverkskonfigurasjonssiden**, trykker du på ▼ til **Skriv ut nettverkskonfigurasjonsside** er uthevet, og trykker deretter på **OK** .
     Da skrives nettverkskonfigurasjonssiden ut.

Gjenopprette standardverdier for nettverk

Du kan tilbakestille nettverksinnstillingene til slik de var da du kjøpte HP All-in-One.

Forsiktig Det vil slette all trådløs konfigurasjonsinformasjon som er registrert. For å gjenopprette denne informasjonen må du kjøre veiviseren for trådløs konfigurasjon igjen.

Slik gjenoppretter du standardverdiene for nettverk

1. Trykk på **Oppsett** på kontrollpanelet til HP All-in-One.
2. Trykk på ▼ til **Nettverk** er uthevet, og trykk deretter på **OK** .
3. Trykk på ▼ til **Gjenopprett nettverksstandarder** er uthevet, og trykk deretter på **OK** .
4. Bekreft at du vil gjenopprette standardverdiene for nettverk.

Slå trådløse radiobølger på og av

Den trådløse radioen er av som standard, som angitt av den blå lampen på fronten av HP All-in-One. For å ha en trådløs nettverksforbindelse må radioen være slått på. Men hvis HP All-in-One er koblet til et kablet nettverk eller du bare har en USB-forbindelse, er ikke radioen i bruk. I så fall vil du kanskje slå radioen av.

Slik slår du den trådløse radioen på og av

1. Trykk på **Oppsett** på kontrollpanelet til HP All-in-One.
2. Trykk på ▼ til **Nettverk** er uthevet, og trykk deretter på **OK** .
3. Trykk på ▼ til **Trådløs radio** er uthevet, og trykk deretter på **OK** .
4. Trykk på ▼ for å utheve **På** eller **Av** , og trykk deretter på **OK** .

Skrive ut den trådløse nettverkstesten

Den trådløse nettverkstesten utføret en rekke diagnosetester for å finne ut om nettverkskonfigurasjonen var vellykket. Den trådløse nettverkstesten skrives automatisk ut når Veiviser for trådløs konfigurering kjøres. Du kan også skrive ut den trådløse nettverkstesten når som helst.

Slik skriver du ut den trådløse nettverkstesten

1. Trykk på **Oppsett** på kontrollpanelet til HP All-in-One.
2. Trykk på ▼ til **Nettverk** er uthevet, og trykk deretter på **OK** .
3. Trykk på ▼ til **Test av trådløst nettverk** er uthevet, og trykk deretter på **OK** . **Test av trådløst nettverk** skrives ut.

Endre avanserte nettverksinnstillinger fra kontrollpanelet

De avanserte nettverksinnstillingene er der av praktiske årsaker. Hvis du imidlertid ikke er en avansert bruker, bør du ikke endre noen av disse innstillingene.

- Angi koblingshastighet
- Endre IP-innstillinger

Angi koblingshastighet

Du kan endre hastigheten som data overføres med i nettverket. Standard er **Automatisk** .

Slik angir du koblingshastighet

1. Trykk på **Oppsett** .
2. Trykk på ▼ til **Nettverk** er uthevet, og trykk deretter på **OK** .
   Nettverksmeny vises.
3. Trykk på ▼ til **Avansert oppsett** er uthevet, og trykk deretter på **OK** .
   Trykk på ▼ til **Angi koblingshastighet** er uthevet, og trykk deretter på **OK** .
4. Trykk på ▼ for å velge koblingshastigheten som passer for nettverksmaskinvaren, og trykk deretter på **OK** for å bekrefte innstillingen.
   - **Automatisk**
   - **10-Full**
   - **10-Halv**
   - **100-Full**
   - **100-Halv**

Endre IP-innstillinger

Standard IP-innstilling er **Automatisk** , som fastsetter IP-innstillingene automatisk. Men hvis du er en avansert bruker, ønsker du kanskje å endre IP-adresse, nettverksmaske eller standardgateway manuelt. Når du skal finne IP-adressen og nettverksmasken til HP All-in-One, skriver du ut en nettverkskonfigurasjonsside fra HP All-in-One.

Merk Når du skal angi en IP-innstilling manuelt, må du være koblet til et aktivt nettverk. Hvis ikke, fjernes innstillingen når du går ut av menyen.

Forsiktig Vær forsiktig når du tildeler en IP-adresse manuelt. Hvis du oppgir en ugyldig IP-adresse under installeringen, vil ikke nettverkskomponentene kunne koble til HP All-in-One.

Slik endrer du IP-innstillinger

1. Trykk på **Oppsett** .
2. Trykk på ▼ til **Nettverk** er uthevet, og trykk deretter på **OK** .
   Nettverksmeny vises.
3. Trykk på ▼ til **Avansert oppsett** er uthevet, og trykk deretter på **OK** .
   Trykk på ▼ til **IP-innstillinger** er uthevet, og trykk deretter på **OK** .
4. Trykk på ▼ til **Manuell** er uthevet, og trykk deretter på **OK** .
5. Trykk på ▼ for å utheve en av følgende IP-innstillinger, og trykk deretter på **OK** .
   - **IP-adresse**
   - **Nettverksmaske**
   - **Standard gateway**
6. Gjør endringene, og trykk på **OK** for å bekrefte innstillingen.

Bruke den innebygde webserveren

Hvis datamaskinen er koblet til en HP All-in-One i et kablet nettverk, har du tilgang til den innebygde webserveren i HP All-in-One. Den innebygde webserveren er et webbasert grensesnitt som gir tilgang til noen alternativer som ikke er tilgjengelig på kontrollpanelet til HP All-in-One, inkludert webskanning og avanserte alternativer for nettverkssikkerhet. Med den innebygde webserveren kan du også overvåke status og bestille skriverrekvisita.

Hvis du vil vite mer om hvordan du bruker funksjonene som er tilgjengelige i den innebygde webserveren, kan du se den elektroniske hjelpen til den innebygde webserveren. Du får tilgang til hjelpen i den innebygde webserveren ved å åpne den

innebygde webserveren og deretter klikke på lenken **Help** (Hjelp) under **Other Links** (Andre lenker) i kategorien **Home** (Hjem).

Merk Bruk den innebygde webserveren til å endre nettverksinnstillinger bare hvis du ikke har tilgang til kontrollpanelet på HP All-in-One, eller hvis du vil endre en avansert innstilling som ikke er tilgjengelig fra kontrollpanelet.

- Få tilgang til den innebygde webserveren
- Bruke konfigureringsveiviseren i den innebygde webserveren

Få tilgang til den innebygde webserveren

Du får bare tilgang til den innebygde webserveren fra en datamaskin som er koblet til en HP All-in-One i et nettverk.

Slik får du tilgang til den innebygde webserveren

1. Skriv ut nettverkskonfigurasjonssiden og finn IP-adressen til HP All-in-One.
2. I **Adresse**-feltet til nettleseren på datamaskinen skriver du inn IP-adressen til HP All-in-One, slik den vises på nettverkskonfigurasjonssiden. For eksempel http://195.168.1.101.
   Den innebygde webserverens **Start**-side åpnes, og viser informasjon om HP All-in-One.

   Merk Hvis du bruker en proxy-server i nettleseren, må du kanskje deaktivere den for å få tilgang til den innebygde webserveren.

3. Hvis du har behov for å endre språket til den innebygde webserveren, gjør du følgende:
   a. Klikk på kategorien **Innstillinger**.
   b. Klikk på **Velg språk** på navigasjonsmenyen **Innstillinger**.
   c. Klikk på det aktuelle språket på listen **Velg språk**.
   d. Klikk på **Bruk**.
4. Klikk på **Hjem** for å få tilgang til enhets- og nettverksinformasjon, eller klikk på **Nettverk** for å få tilgang til mer nettverksinformasjon eller for å endre nettverksinformasjon.
5. Gjør eventuelle konfigurasjonsendringer.
6. Lukk den innebygde webserveren.

Bruke konfigureringsveiviseren i den innebygde webserveren

Veiviseren for nettverkskonfigurering i den innebygde webserveren gir et intuitivt grensesnitt til nettverksparameterne.

Starte installeringsveiviseren for den innebygde webserveren

1. Skriv ut siden med nettverksinnstillinger og finn IP-adressen til HP All-in-One.
2. I **Adresse**-feltet i nettleseren på datamaskinen skriver du inn IP-adressen til HP All-in-One, slik den vises på siden med nettverksinnstillinger. For eksempel http://195.168.1.101.
   Den innebygde webserverens **Home**-side åpnes, og viser informasjon om HP All-in-One.

   Merk Hvis du bruker en proxy-server i nettleseren, må du kanskje deaktivere den for å få tilgang til den innebygde webserveren.

3. Klikk på kategorien **Nettverk**.
4. Klikk på **Kablet (802.3)** på navigeringsmenyen **Tilkoblinger**.
5. Klikk på **Start veiviser**, og følg alle instruksjonene i veiviseren.

Definisjoner på nettverkskonfigurasjonsside

Nettverkskonfigurasjonssiden viser nettverksinnstillingene til HP All-in-One. Det er innstillinger for generell informasjon, 802.3 kablet (Ethernet), 802.11 trådløst og Bluetooth®.

Generelle nettverksinnstillinger

Tabellen nedenfor beskriver de generelle nettverksinnstillingene som vises på nettverkskonfigurasjonssiden.

Parameter	Beskrivelse
Nettverksstatus	Status for HP All-in-One: ● **Klar**: HP All-in-One er klar til å motta eller sende data. ● **Frakoblet**: HP All-in-One er ikke koblet til nettverket i øyeblikket.
Aktiv tilkoblingstype	Nettverksmodus for HP All-in-One: ● **Kabel**: HP All-in-One er koblet til et IEEE 802.3-nettverk med en Ethernet-kabel. ● **Trådløst**: HP All-in-One er koblet til et trådløst (802.11) nettverk. ● **Ingen**: Det er ingen nettverkstilkobling.
URL	IP-adressen til den innebygde webserveren. **Merk** Du må kjenne denne URLen hvis du vil ha tilgang til den innebygde webserveren.
Fastvare-revisjon	Revisjonskoden til den interne nettverkskomponenten og enhetens fastvare. **Merk** Hvis du ringer HPs kundestøtte, kan du bli bedt om å oppgi revisjonskoden til fastvaren, avhengig av hva problemet er.

(forts.)

Parameter	Beskrivelse
Vertsnavn	TCP/IP-navnet som tilordnes enheten av installeringsprogrammet. Dette er som standard bokstavene HP etterfulgt av de siste 6 sifrene i MAC-adressen (Media Access Control).
Administrator-passord	Status for administratorpassordet til den innebygde webserveren: ● **Angitt**: Passord er angitt. Du må oppgi passordet for å gjøre endringer i parameterne til den innebygde webserveren. ● **Ikke angitt**: Intet passord er angitt. Et passord er ikke påkrevd for å gjøre endringer i parameterne til den innebygde webserveren.
mDNS	Noen lokal- og ad hoc-nettverk bruker ikke sentrale DNS-servere. De bruker et DNS-alternativ som kalles mDNS. Med mDNS kan datamaskinen finne og bruke enhver HP All-in-One som er koblet til lokalnettet. Den kan også arbeide med andre Ethernet-aktiverte enheter som vises i nettverket.

Nettverksinnstillinger for Kablet (802.3)

Tabellen nedenfor beskriver innstillingene for kablede 802.3-nettverk, som vises på nettverkskonfigurasjonssiden.

Parameter	Beskrivelse
Maskinvare-adresse (MAC)	MAC-adressen (Media Access Control) som identifiserer HP All-in-One. Dette er et unikt 12-sifret identifikasjonsnummer som nettverksmaskinvare tildeles for identifikasjon, inkludert rutere, svitsjer og andre slike enheter. Det finnes ikke to maskinvaredeler med samme MAC-adresse. **Merk** Noen Internett-leverandører krever at du registrerer MAC-adressen til nettverkskortet eller LAN-adapteren som var koblet til fastlinjen eller ADSL-modemet under installeringen.
IP-adresse	Denne adressen identifiserer enheten entydig i nettverket. IP-adresser tilordnes dynamisk via DHCP eller AutoIP. Du kan også konfigurere en statisk IP-adresse, selv om dette ikke anbefales. **Forsiktig** Vær forsiktig når du tildeler en IP-adresse manuelt. En ugyldig IP-adresse under installeringen vil gjøre at nettverkskomponentene ikke finner HP All-in-One.
Nettverks-maske	Et delnett er en IP-adresse som tilordnes av installeringsprogramvaren for å gjøre et annet nettverk tilgjengelig som en del av et større nettverk. Delnett angis med en nettverksmaske. Denne masken bestemmer hvilke deler av IP-adressen til HP All-in-One som identifiserer nettverket og delnettet, og hvilke deler som identifiserer selve enheten.

(forts.)

Parameter	Beskrivelse
	Merk Det anbefales at HP All-in-One og datamaskinene som bruker den, er i samme delnett.
Standard-gateway	En node i et nettverk som fungerer som en inngangsport til et annet nettverk. En node kan i dette tilfellet være en datamaskin eller en annen enhet. **Merk** Adressen til standardgatewayen tilordnes av installeringsprogrammet, hvis du ikke allerede har angitt en IP-adresse manuelt.
Konfigurasjons-kilde	Protokollen som brukes til å tilordne IP-adressen til HP All-in-One: ● **AutoIP**: Installeringsprogrammet bestemmer konfigurasjonsparameterne automatisk. ● **DHCP**: Konfigurasjonsparameterne leveres av en DHCP-server (Dynamic Host Configuration Protocol) i nettverket. I små nettverk kan dette være en ruter. ● **Manuelt**: Konfigurasjonsparameterne angis manuelt, for eksempel en statisk IP-adresse. ● **Ikke angitt**: Modusen som brukes når HP All-in-One initialiseres.
DNS-server	IP-adressen til nettverkets domenenavnserver (DNS) i nettverket. Når du bruker Internett eller sender en e-postmelding, bruker du et domenenavn til dette. URLen http://www.hp.com inneholder for eksempel domenenavnet hp.com. DNS-serveren på Internett oversetter domenenavnet til en IP-adresse. Enheter refererer til hverandre ved hjelp av IP-adresser. ● **IP-adresse**: IP-adressen til domenenavnserveren. ● **Ikke angitt**: IP-adressen er ikke angitt, eller enheten initialiseres. **Merk** Kontroller om det vises en DNS IP-adresse på nettverkskonfigurasjonssiden. Hvis ingen adresse vises, får du tak i DNS IP-adressen fra Internett-leverandøren.
Koblings-konfigurasjon	Hastigheten som data overføres med i et nettverk. Hastighetene omfatter **10TX-Full**, **10TX-Halv**, **100TX-Full** og **100TX-Halv**. Hvis den settes til **Ingen**, deaktiveres nettverkstilkoblingen.
Totalt antall pakker sendt	Antall pakker som er overført av HP All-in-One uten feil siden den ble slått på. Telleren nullstilles når HP All-in-One blir slått av. Når en melding overføres i et pakkesvitsjet nettverk, deles den opp i pakker. Hver pakke inneholder måladressen i tillegg til dataene.
Totalt antall pakker mottatt	Antall pakker som er mottatt av HP All-in-One uten feil siden den ble slått på. Telleren nullstilles når HP All-in-One blir slått av.

Innstillinger for trådløst (802.11) nettverk

Tabellen nedenfor beskriver innstillingene for 802.11 trådløst nettverk, som vises på nettverkskonfigurasjonssiden.

Parameter	Beskrivelse
Maskinvare-adresse (MAC)	MAC-adressen (Media Access Control) som identifiserer HP All-in-One. Dette er et unikt 12-sifret identifikasjonsnummer som nettverksmaskinvare tildeles for identifikasjon, inkludert trådløse tilgangspunkter, svitsjer og andre slike enheter. Det finnes ikke to maskinvaredeler med samme MAC-adresse. To MAC-adresser tilordnes: en for kablet Ethernet og en for trådløst 802.11. **Merk** Noen Internett-leverandører krever at du registrerer MAC-adressen til nettverkskortet eller LAN-adapteren som var koblet til fastlinjen eller ADSL-modemet under installeringen.
IP-adresse	Denne adressen identifiserer enheten unikt i nettverket. IP-adresser tilordnes dynamisk via DHCP eller AutoIP. Du kan også sette opp en statisk IP-adresse, selv om dette ikke anbefales. **Merk** Manuell tilordning av en ugyldig IP-adresse under installeringen vil gjøre at nettverkskomponentene ikke finner HP All-in-One.
Nettverks-maske	Et delnett er en IP-adresse som tilordnes av installeringsprogramvaren for å gjøre et annet nettverk tilgjengelig som en del av et større nettverk. Delnett angis med en nettverksmaske. Denne masken bestemmer hvilke deler av IP-adressen til HP All-in-One som identifiserer nettverket og delnettet, og hvilke deler som identifiserer selve enheten. **Merk** Det anbefales at HP All-in-One og datamaskinene som bruker den, er i samme delnett.
Standard-gateway	En node i et nettverk som fungerer som en inngangsport til et annet nettverk. En node kan i dette tilfellet være en datamaskin eller en annen enhet. **Merk** Adressen til standardgateway tilordnes av installeringsprogramvaren.
Konfigurasjons-kilde	Protokollen som brukes til å tilordne IP-adressen til HP All-in-One: ● **AutoIP**: Installeringsprogrammet bestemmer konfigurasjonsparameterne automatisk. ● **DHCP**: Konfigurasjonsparameterne leveres av en DHCP-server (Dynamic Host Configuration Protocol) i nettverket. I små nettverk kan dette være en ruter. ● **Manuell**: Konfigurasjonsparameterne angis manuelt, for eksempel en statisk IP-adresse. ● **Ikke angitt**: Modusen som brukes når HP All-in-One initialiseres.

(forts.)

Parameter	Beskrivelse
DNS-server	IP-adressen for nettverkets domenenavnserver (DNS) i nettverket. Når du bruker Internett eller sender en e-postmelding, bruker du et domenenavn til dette. URLen http://www.hp.com inneholder for eksempel domenenavnet hp.com. DNS-serveren på Internett oversetter domenenavnet til en IP-adresse. Enheter bruker IP-adresser til å referere til hverandre. ● **IP-adresse**: IP-adressen til domenenavnserveren. ● **Ikke angitt**: IP-adressen er ikke angitt, eller enheten initialiseres. **Merk** Kontroller om det vises en DNS IP-adresse på nettverkskonfigurasjonssiden. Hvis ingen adresse vises, får du tak i DNS IP-adressen fra Internett-leverandøren.
Trådløs status	Status for det trådløse nettverket: ● **Tilkoblet**: HP All-in-One er tilkoblet et trådløst lokalnett og alt fungerer. ● **Frakoblet**: HP All-in-One er ikke tilkoblet et trådløst lokalnett på grunn av uriktige innstillinger (for eksempel feil WEP-nøkkel), eller HP All-in-One er utenfor rekkevidde, eller en Ethernet-kabel er ikke plugget inn og koblet til et aktivt nettverk. ● **Deaktivert**: Radio er slått av. ● **Gjelder ikke**: Denne parameteren gjelder ikke denne nettverkstypen.
Kommunika-sjonsmodus	Et rammeverk for IEEE 802.11-nettverk der enheter eller stasjoner kommuniserer med hverandre: ● **Infrastruktur**: HP All-in-One kommuniserer med andre nettverksenheter via et trådløst tilgangspunkt, for eksempel en trådløs ruter eller basestasjon. ● **Ad hoc**: HP All-in-One kommuniserer direkte med hver enkelt enhet i nettverket. Det brukes ikke noe trådløst tilgangspunkt. Dette kalles også et maskin-til-maskin-nettverk. I Mac-nettverk kalles Ad hoc-modus for datamaskin-til-datamaskin-modus. ● **Gjelder ikke**: Denne parameteren gjelder ikke denne nettverkstypen.
Nettverksnavn (SSID)	Service Set Identifier. En unik identifikator (opptil 32 tegn) som skiller ulike trådløse lokalnett (WLAN) fra hverandre. SSIDen er også kjent som nettverksnavnet. Dette er navnet på nettverket som HP All-in-One er koblet til.
Signalstyrke (1-5)	Overførings- eller retursignalet, gradert på en skala fra 1 til 5: ● **5**: Meget bra ● **4**: Bra ● **3**: Ganske bra ● **2**: Ikke bra ● **1**: Dårlig

(forts.)

Parameter	Beskrivelse
	• **Ingen signal**: Ingen signaler i nettverket. • **Gjelder ikke**: Denne parameteren gjelder ikke denne nettverkstypen.
Kanal	Kanalnummeret som brukes til trådløs kommunikasjon for øyeblikket. Dette avhenger av hvilket nettverk som er i bruk, og kan være et annet enn det forespurte kanalnummeret. Verdien er fra 1 til 14. Land eller regioner kan begrense sekvensen med godkjente kanaler. • **(nummer)**: Verdi fra 1 til 14, avhengig av land/region. • **Ingen**: Ingen kanal er i bruk. • **Gjelder ikke**: WLAN er deaktivert eller denne parameteren gjelder ikke for denne nettverkstypen. **Merk** Hvis du i Ad hoc-modus ikke kan motta eller overføre data mellom datamaskinen og HP All-in-One, må du kontrollere at du bruker samme kommunikasjonskanal på datamaskinen og HP All-in-One. I Infrastruktur-modus bestemmes kanalen av tilgangspunktet.
Godkjennings-type	Godkjenningstypen som er i bruk: • **Ingen**: Ingen godkjenning er i bruk. • **Åpent system** (Ad hoc og Infrastruktur): Ingen godkjenning • **Delt nøkkel**: WEP-nøkkel er nødvendig. • **WPA-PSK** (bare Infrastruktur): WPA med forhåndsdelt nøkkel. • **Gjelder ikke**: Denne parameteren gjelder ikke denne nettverkstypen. Godkjenning verifiserer identiteten til en bruker eller enhet før det gis tilgang til nettverket, slik at det blir vanskeligere for uautoriserte brukere å få tilgang til nettverksressurser. Denne sikkerhetsmetoden er vanlig i trådløse nettverk. Et nettverk som bruker **Åpent system**-godkjenning, filtrerer ikke ut nettverksbrukere på grunnlag av ID. Alle trådløse brukere kan få tilgang fra nettverket. Et slikt nettverk kan imidlertid bruke WEP-kryptering (Wired Equivalent Privacy) til å etablere et første sikkerhetsnivå mot tilfeldige tyvlyttere. Et nettverk som bruker godkjenning med **delt nøkkel**, gir større sikkerhet ved at brukerne og enhetene må identifisere seg selv med en statisk nøkkel (en heksadesimal eller alfanumerisk streng). Alle brukerne og enhetene i nettverket bruker samme nøkkel. WEP-kryptering brukes sammen med godkjenning med delt nøkkel, der samme nøkkel blir brukt til godkjenning og kryptering. Et nettverk som bruker serverbasert (**WPA-PSK**) godkjenning gir langt bedre sikkerhet, og støttes i de fleste trådløse tilgangspunkter og trådløse rutere. Tilgangspunktet eller ruteren verifiserer identiteten til en bruker eller enhet som ber om tilgang til nettverket, før tilgang gis. Flere forskjellige godkjenningsprotokoller kan brukes på en godkjenningsserver.

(forts.)

Parameter	Beskrivelse
Kryptering	Typen kryptering som brukes i nettverket: ● **Ingen**: Ingen kryptering er i bruk. ● **64-biters WEP**: En WEP-nøkkel som består av 5 tegn eller 10 heksadesimale tall, er i bruk. ● **128-biters WEP**: En WEP-nøkkel som består av 13 tegn eller 26 heksadesimale tall, er i bruk. ● **WPA-AES**: Kryptering med Advanced Encryption Standard er i bruk. Dette er en krypteringsalgoritme for sikring av følsomt, men uklassifisert materiale som benyttes av forvaltningen i USA. ● **WPA-TKIP**: Temporal Key Integrity Protocol, som er en avansert krypteringsprotokoll, er i bruk. ● **Automatisk**: AES eller TKIP er i bruk. ● **Gjelder ikke**: Denne parameteren gjelder ikke denne nettverkstypen. WEP prøver å gi sikkerhet ved å kryptere data via radiobølger slik at de er beskyttet når de overføres fra ett sted til et annet. Denne sikkerhetsmetoden er vanlig i trådløse nettverk.
Maskinvare-adresse for tilgangspunkt	Maskinvareadressen til tilgangspunktet i nettverket som HP All-in-One er tilkoblet: ● **(MAC-adresse)**: Den unike MAC-maskinadressen (Media Access Control) til tilgangspunktet. ● **Gjelder ikke**: Denne parameteren gjelder ikke denne nettverkstypen.
Totalt antall pakker sendt	Antall pakker som er sendt av HP All-in-One uten feil siden den ble slått på. Telleren nullstilles når HP All-in-One blir slått av. Når en melding sendes i et pakkesvitsjet nettverk, deles den opp i pakker. Hver pakke inneholder måladressen i tillegg til dataene.
Totalt antall pakker mottatt	Antall pakker som er mottatt av HP All-in-One uten feil siden den ble slått på. Telleren nullstilles når HP All-in-One blir slått av.

Bluetooth-innstillinger

Den følgende tabellen beskriver Bluetooth-innstillingene som vises på nettverkskonfigurasjonssiden.

Parameter	Beskrivelse
Enhetsadresse	Maskinvareadressen til Bluetooth-enheten.
Enhetsnavn	Enhetsnavnet som er tildelt skriveren, og som kan identifisere den på en Bluetooth-enhet.
Tilgangsnøkkel	En verdi som brukeren må oppgi for å kunne skrive ut via Bluetooth.

(forts.)

Parameter	Beskrivelse
Synlighet	Viser om HP All-in-One er synlig for Bluetooth-enheter som er innenfor rekkevidde, eller ikke. ● **Synlig for alle**: Alle Bluetooth-enheter innen rekkevidde kan skrive ut på HP All-in-One. ● **Ikke synlig**: Bare Bluetooth-enheter som har lagret enhetsadressen for HP All-in-One, kan skrive ut på den.
Sikkerhet	Sikkerhetsnivået som er satt for en HP All-in-One som er tilkoblet med Bluetooth. ● **Lavt**: HP All-in-One krever ikke tilgangsnøkkel. Alle Bluetooth-enheter innenfor rekkevidde kan skrive ut til den. ● **Høyt**: HP All-in-One krever tilgangsnøkkel fra Bluetooth-enheter før de får lov å sende utskriftsjobber til den.

3 Faksoppsett

Når du har fullført alle trinnene i installeringshåndboken, følger du instruksjonene i dette avsnittet for å avslutte faksoppsettet. Ta vare på installeringshåndboken for senere bruk.

I dette avsnittet lærer du hvordan du setter opp HP All-in-One slik at faksing fungerer riktig med utstyr og tjenester du eventuelt har på samme telefonlinje som HP All-in-One.

Tips Du kan også bruke **Veiviser for faksoppsett** (Windows) eller **Fax Setup Utility** (Mac) for å få hjelp til å sette opp viktige faksinnstillinger som svarmodus og fakshodeopplysninger. Du får tilgang til **Veiviser for faksoppsett** (Windows) eller **Fax Setup Utility** (Mac) gjennom programvaren du installerte sammen med HP All-in-One. Når du har kjørt **Veiviser for faksoppsett** (Windows) eller **Fax Setup Utility** (Mac), følger du prosedyrene i dette avsnittet for å fullføre faksoppsettet.

Sette opp HP All-in-One for faksing

Før du setter opp HP All-in-One for faksing, må du finne ut hvilket utstyr og hvilke tjenester du har på samme telefonlinje. Fra den første kolonnen i tabellen nedenfor velger du kombinasjonen av utstyr og tjenester som gjelder for hjemme- eller kontoroppsettet ditt. Deretter velger du riktig oppsett i den andre kolonnen. Du finner trinnvise fremgangsmåter for hvert oppsettalternativ senere i dette avsnittet.

Annet utstyr/tjenester som deler fakslinjen	Anbefalt faksoppsett
Ingen. Du har en telefonlinje som bare brukes til faksing.	Alternativ A: Separat fakslinje (uten mottak av taleanrop)
En DSL-tjeneste (Digital Subscriber Line) fra teleselskapet. (Det kan hende at DSL kalles ADSL der du bor.)	Oppsett B: Sette opp HP All-in-One med DSL
En telefonsentral (PBX / Private Branch Exchange) eller et ISDN-system (Integrated Services Digital Network).	Oppsett C: Sette opp HP All-in-One med et PBX-telefonsystem eller en ISDN-linje
En karakteristisk ringemønstertjeneste fra teleselskapet.	Alternativ D: Fakse med tjeneste for karakteristisk ringemønster på den samme linjen
Taleanrop. Du mottar både tale- og faksanrop på denne telefonlinjen.	Alternativ E: Delt tale- og fakslinje
Taleanrop og talepostjeneste.	Alternativ F: Delt tale- og fakslinje med talepost

(forts.)

Annet utstyr/tjenester som deler fakslinjen	Anbefalt faksoppsett
Du mottar både tale- og faksanrop på denne telefonlinjen og abonnerer på en taleposttjeneste hos teleselskapet.	

Du finner tilleggsinformasjon om faksoppsett for spesifikke land/regioner på nettstedet for fakskonfigurasjon som er oppført nedenfor.

Østerrike	www.hp.com/at/faxconfig
Tyskland	www.hp.com/de/faxconfig
Sveits (fransk)	www.hp.com/ch/fr/faxconfig
Sveits (tysk)	www.hp.com/ch/de/faxconfig
Storbritannia	www.hp.com/uk/faxconfig
Spania	www.hp.es/faxconfig
Nederland	www.hp.nl/faxconfig
Belgia (fransk)	www.hp.be/fr/faxconfig
Belgia (nederlandsk)	www.hp.be/nl/faxconfig
Portugal	www.hp.pt/faxconfig
Sverige	www.hp.se/faxconfig
Finland	www.hp.fi/faxconfig
Danmark	www.hp.dk/faxconfig
Norge	www.hp.no/faxconfig
Irland	www.hp.com/ie/faxconfig
Frankrike	www.hp.com/fr/faxconfig
Italia	www.hp.com/it/faxconfig

Alternativ A: Separat fakslinje (uten mottak av taleanrop)

Hvis du har en separat telefonlinje som du ikke bruker til mottak av taleanrop, og som du ikke har koblet annet utstyr til, setter du opp HP All-in-One som beskrevet i denne delen.

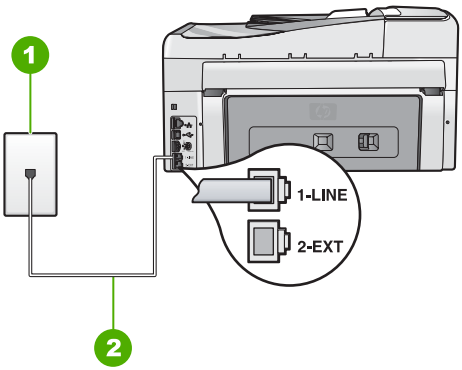

HP All-in-One sett bakfra

1	Telefonens veggkontakt
2	Bruk telefonledningen som fulgte med HP All-in-One, til å koble til "1-LINE"-porten

Sette opp HP All-in-One på en egen fakslinje

1. Bruk telefonledningen som fulgte med HP All-in-One, koble den ene enden til telefonuttaket og den andre enden til porten som er merket 1-LINE på baksiden av HP All-in-One.

   Merk Hvis du ikke bruker telefonledningen som fulgte med, for å koble mellom telefonens veggkontakt og HP All-in-One, kan det hende at du ikke kan fakse på riktig måte. Denne spesielle ledningen er ulik telefonledningene du eventuelt allerede har hjemme eller på kontoret.

2. Slå på **Autosvar** -innstillingen.
3. (Valgfritt) Endre innstillingen **Antall ring til svar** til laveste innstilling (to ringesignaler).
4. Kjør en fakstest.

Når telefonen ringer, svarer HP All-in-One automatisk etter det antall ringesignaler du har angitt i innstillingen **Antall ring til svar** . Deretter begynner den å sende faksmottakssignaler til avsenderfaksmaskinen og mottar faksen.

Oppsett B: Sette opp HP All-in-One med DSL

Hvis du har en DSL-tjeneste gjennom telefonselskapet, følger du instruksjonene i denne delen for å montere et DSL-filter mellom telefonuttaket og HP All-in-One. DSL-filteret fjerner det digitale signalet som kan forstyrre HP All-in-One, slik at HP All-in-One kan kommunisere ordentlig med telefonlinjen. (Det kan hende at DSL kalles ADSL der du bor.)

Merk Hvis du har en DSL-linje og ikke monterer DSL-filteret, kan du ikke sende og motta fakser med HP All-in-One.

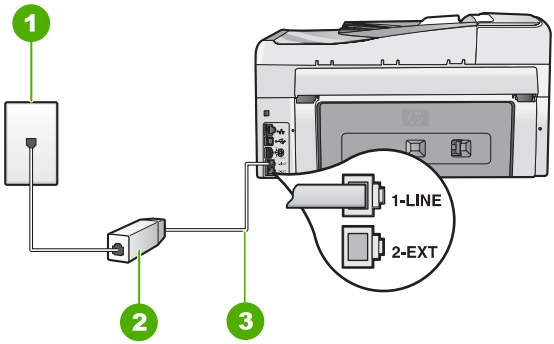

HP All-in-One sett bakfra

1	Telefonens veggkontakt
2	DSL-filteret og ledningen som fulgte med fra din DSL-leverandør
3	Bruk telefonledningen som fulgte med HP All-in-One, til å koble til "1-LINE"-porten

Sette opp HP All-in-One med DSL

1. Få et DSL-filter fra DSL-leverandøren.
2. Bruk telefonledningen som fulgte med HP All-in-One, koble den ene enden til telefonuttaket og den andre enden til porten som er merket 1-LINE på baksiden av HP All-in-One.

   Merk Hvis du ikke bruker telefonledningen som fulgte med, for å koble mellom telefonens veggkontakt og HP All-in-One, kan det hende at du ikke kan fakse på riktig måte. Denne spesielle ledningen er ulik telefonledningene du eventuelt allerede har hjemme eller på kontoret.

3. Koble DSL-filterledningen til telefonens veggkontakt.

   Merk Hvis du har koblet annet kontorutstyr eller andre tjenester til denne telefonlinjen, for eksempel tjeneste for karakteristisk ringemønster, telefonsvarer eller talepost, finner du flere instruksjoner i den aktuelle delen i dette avsnittet.

4. Kjør en fakstest.

Oppsett C: Sette opp HP All-in-One med et PBX-telefonsystem eller en ISDN-linje

Hvis du bruker et PBX-telefonsystem eller en ISDN-konverterer/terminaladapter, må du gjøre følgende:

- Hvis du bruker en PBX- eller en ISDN-konverterer/terminaladapter, kobler du HP All-in-One til porten for faks- og telefonbruk. Kontroller også, om mulig, at terminaladapteren er konfigurert for riktig brytertype for ditt land eller din region.

  Merk Noen ISDN-systemer lar deg konfigurere portene for bestemt telefonutstyr. Du kan for eksempel ha tildelt én port til telefon og Gruppe 3-faks og en annen til flere formål. Hvis du får problemer når du er koblet til faks-/telefonporten på ISDN-konverteren, kan du prøve å bruke porten som er beregnet på flere formål. Den er kanskje kalt "multi-kombinert" eller noe liknende.

- Hvis du bruker et PBX-system, setter du samtale venter-signalet til av.

  Merk Mange digitale PBX-systemer har en tone for ventende anrop som er satt til "på" som standard. Samtale venter-signalet vil forstyrre alle faksoverføringer, og du får ikke sendt eller mottatt fakser med HP All-in-One. Se i dokumentasjonen som fulgte med ditt PBX-system om hvordan du kan slå av samtale venter-signalet.

- Hvis du bruker et PBX-telefonsystem, må du slå nummeret til en ekstern linje før du kan slå faksnummeret.
- Kontroller at du bruker den medfølgende kabelen mellom telefonuttaket og HP All-in-One. Hvis du ikke gjør det, er det ikke sikkert at du kan fakse. Denne spesielle telefonledningen er annerledes enn telefonledningene du allerede har hjemme eller på kontoret. Hvis den medfølgende telefonledningen er for kort, kan du kjøpe en kopling fra din lokale elektronikkforretning og forlenge den.

Alternativ D: Fakse med tjeneste for karakteristisk ringemønster på den samme linjen

Hvis du abonnerer på en tjeneste for karakteristisk ringemønster (hos teleselskapet) slik at du kan ha flere telefonnumre på én telefonlinje med ulike ringemønstre for hvert nummer, setter du opp HP All-in-One som beskrevet i denne delen.

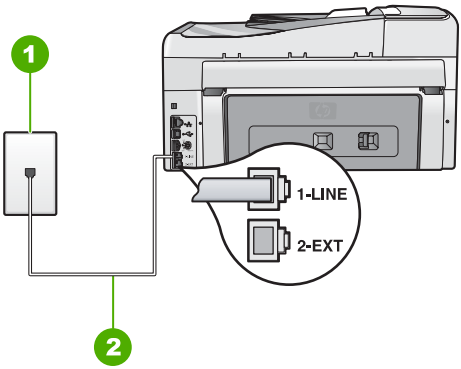

HP All-in-One sett bakfra

1	Telefonens veggkontakt
2	Bruk telefonledningen som fulgte med HP All-in-One, til å koble til "1-LINE"-porten

Sette opp HP All-in-One med tjeneste for karakteristisk ringemønster

1. Bruk telefonledningen som fulgte med HP All-in-One, koble den ene enden til telefonuttaket og den andre enden til porten som er merket 1-LINE på baksiden av HP All-in-One.

   Merk Hvis du ikke bruker telefonledningen som fulgte med, for å koble mellom telefonens veggkontakt og HP All-in-One, kan det hende at du ikke kan fakse på riktig måte. Denne spesielle ledningen er ulik telefonledningene du eventuelt allerede har hjemme eller på kontoret.

2. Slå på **Autosvar** -innstillingen.
3. Endre **Karakteristisk ringemønster** -innstillingen slik at den samsvarer med mønsteret som telefonselskapet tildelte ditt faksnummer.

   Merk Som standard er HP All-in-One innstilt til å svare på alle ringemønstre. Hvis du ikke angir riktig **Karakteristisk ringemønster** som samsvarer med ringemønsteret som er tildelt faksnummeret, vil HP All-in-One kanskje svare på både tale- og faksanrop, eller den vil kanskje ikke svare på noen av delene.

4. (Valgfritt) Endre innstillingen **Antall ring til svar** til laveste innstilling (to ringesignaler).
5. Kjør en fakstest.

HP All-in-One vil automatisk svare på innkommende anrop som har ringemønsteret du valgte (**Karakteristisk ringemønster** -innstillingen) etter det antall ring du valgte (**Antall ring til svar** -innstillingen). Deretter begynner den å sende faksmottakssignaler til avsenderfaksmaskinen og mottar faksen.

Alternativ E: Delt tale- og fakslinje

Hvis du mottar både tale- og faksanrop på det samme telefonnummeret, og du ikke har annet kontorutstyr (eller talepost) på denne telefonlinjen, setter du opp HP All-in-One som beskrevet i denne delen.

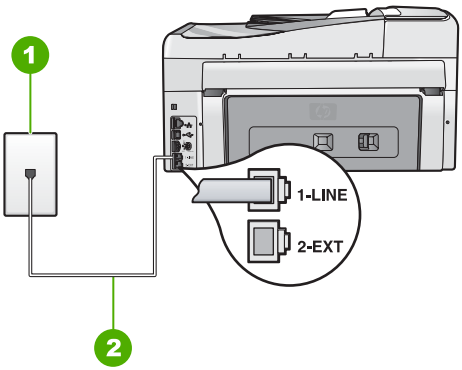

HP All-in-One sett bakfra

1	Telefonens veggkontakt
2	Bruk telefonledningen som fulgte med HP All-in-One, til å koble til "1-LINE"-porten

Sette opp HP All-in-One på en delt tale- og fakslinje

1. Bruk telefonledningen som fulgte med HP All-in-One, koble den ene enden til telefonuttaket og den andre enden til porten som er merket 1-LINE på baksiden av HP All-in-One.

   Merk Hvis du ikke bruker telefonledningen som fulgte med, for å koble mellom telefonens veggkontakt og HP All-in-One, kan det hende at du ikke kan fakse på riktig måte. Denne spesielle ledningen er ulik telefonledningene du eventuelt allerede har hjemme eller på kontoret.

2. Nå må du velge om du ønsker at HP All-in-One skal svare på anrop automatisk eller manuelt:
   - Hvis du setter opp HP All-in-One til å svare på anrop **automatisk**, svarer den på alle innkommende anrop og mottar fakser. HP All-in-One kan ikke skille mellom faks- og taleanrop i dette tilfellet. Hvis du tror at anropet er et taleanrop, må du svare før HP All-in-One besvarer anropet. Konfigurer HP All-in-One til å svare automatisk på innkommende anrop ved å slå på innstillingen **Autosvar** .
   - Hvis du setter opp HP All-in-One til å svare på fakser **manuelt**, må du være tilgjengelig for å svare personlig på innkommende faksanrop. Ellers kan ikke HP All-in-One motta faksene. Konfigurer HP All-in-One til å svare på anrop manuelt ved å slå av **Autosvar** .
3. Kjør en fakstest.
4. Koble telefonen til telefonuttaket.

Hvis du tar av telefonrøret før HP All-in-One svarer på anropet og du hører fakstoner fra en sendermaskin, må du svare på faksanropet manuelt.

Alternativ F: Delt tale- og fakslinje med talepost

Hvis du mottar både tale- og faksanrop på det samme telefonnummeret, og du også abonnerer på en talepostttjeneste hos teleselskapet ditt, setter du opp HP All-in-One som beskrevet i denne delen.

Merk Du kan ikke motta fakser automatisk hvis du har en talepostttjeneste på samme telefonnummer som du bruker til faksoppringinger. Du må motta fakser manuelt. Dette betyr at du må kunne svare personlig på innkommende faksoppringinger. Hvis du heller ønsker å motta fakser automatisk, kan du ta kontakt med teleselskapet ditt for å abonnere på en tjeneste for karakteristisk ringemønster eller få en separat telefonlinje for faksing.

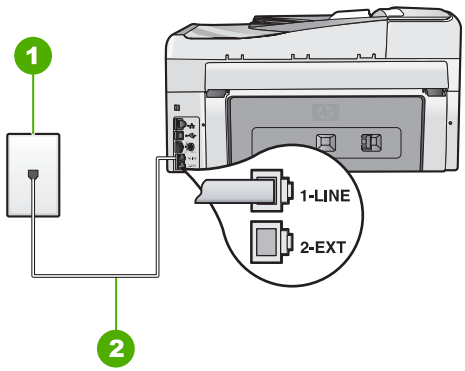

HP All-in-One sett bakfra

1	Telefonens veggkontakt
2	Bruk telefonledningen som fulgte med HP All-in-One, til å koble til "1-LINE"-porten

Sette opp HP All-in-One med talepost

1. Bruk telefonledningen som fulgte med HP All-in-One, koble den ene enden til telefonuttaket og den andre enden til porten som er merket 1-LINE på baksiden av HP All-in-One.

   Merk Hvis du ikke bruker telefonledningen som fulgte med, for å koble mellom telefonens veggkontakt og HP All-in-One, kan det hende at du ikke kan fakse på riktig måte. Denne spesielle ledningen er ulik telefonledningene du eventuelt allerede har hjemme eller på kontoret.

2. Slå av **Autosvar** -innstillingen.
3. Kjør en fakstest.

Du må være til stede for å svare personlig på innkommende faksanrop. Ellers kan ikke HP All-in-One motta fakser.

Endre innstillinger på HP All-in-One for å motta fakser

Hvis du skal kunne motta fakser, må du kanskje endre noen innstillinger på HP All-in-One. Hvis du er usikker på hvilken innstilling du skal velge for et spesifikt faksalternativ, kan du se den detaljerte veiledningen om faksoppsett i denne håndboken.

- Angi svarmodus
- Angi antall ring til svar
- Endre anropsmønster for svar for karakteristisk ringemønster

Angi svarmodus

Svarmodusen avgjør om HP All-in-One skal svare på innkommende anrop eller ikke.

- Slå på **Autosvar** -innstillingen hvis du vil at HP All-in-One skal svare på faksanrop **automatisk**. HP All-in-One vil svare på alle innkommende anrop og fakser.
- Slå av **Autosvar** -innstillingen hvis du vil motta fakser **manuelt**. Du må kunne svare personlig på innkommende faksanrop, ellers vil ikke motta HP All-in-One fakser.

Angi svarmodus

➔ Trykk på **Autosvar** for å slå lampen på eller av, slik det er riktig for ditt oppsett. Når **Autosvar** -lampen er tent, svarer HP All-in-One på anrop automatisk. Når lampen er slukket, vil ikke HP All-in-One svare på anrop.

Angi antall ring til svar

Hvis du slår på **Autosvar** -innstillingen, kan du angi antall ring før HP All-in-One automatisk svarer på det innkommende anropet.

Antall ring til svar -innstillingen er viktig hvis du har en telefonsvarer på samme telefonlinje som HP All-in-One, fordi du vil at telefonsvareren skal svare på anropet før HP All-in-One gjør det. Antall ring til svar for HP All-in-One må være høyere enn antall ring til svar for telefonsvareren.

Du kan for eksempel sette telefonsvareren til et lavt antall ring og HP All-in-One til å svare etter det maksimale antall ring som støttes. (Det maksimale antall ring varierer fra et land eller en region til en annen.) Med dette oppsettet svarer telefonsvareren på anropet og HP All-in-One overvåker linjen. Hvis HP All-in-One oppdager fakstoner, vil HP All-in-One motta faksen. Hvis det er et taleanrop, vil telefonsvareren ta opp den innkommende meldingen.

Slik angir du antall ring til svar fra kontrollpanelet

1. Trykk på **Oppsett** .
2. Trykk på ▼ for å utheve **Grunnleggende faksoppsett** , og trykk på **OK** .
3. Trykk på ▼ for å utheve **Antall ring til svar** , og trykk deretter på **OK** .
4. Oppgi riktig antall ring ved hjelp av nummertastene, eller trykk på ▼ eller ▲ for å endre antall ring.
5. Trykk på **OK** for å bekrefte innstillingen.

Endre anropsmønster for svar for karakteristisk ringemønster

Mange teleselskaper tilbyr en funksjon for karakteristisk ringemønster som gjør at du kan ha flere telefonnumre på én telefonlinje. Når du abonnerer på denne tjenesten, vil alle

numre ha ulike ringemønstre. Du kan sette opp HP All-in-One til å svare på innkommende anrop som har et spesielt ringemønster.

Hvis du kobler HP All-in-One til en linje med karakteristisk ringemønster, ber du teleselskapet tilordne ett ringemønster for telefonanrop og et annet for faksanrop. HP anbefaler at du ber om doble eller tredoble ringesignaler for et faksnummer. Når HP All-in-One registrerer det spesielle ringemønsteret, svarer den på anropet og mottar faksen.

Hvis du ikke har denne tjenesten, bruker du standard ringemønster, som er **Alle ringemønstre** .

Slik endrer du karakteristisk ringemønster fra kontrollpanelet

1. Kontroller at HP All-in-One er stilt inn på å svare faksanrop automatisk.
2. Trykk på **Oppsett** .
3. Trykk på ▼ for å merke **Avansert faksoppsett** , og trykk deretter på **OK** .
4. Trykk på ▼ for å merke **Karakteristisk ringemønster** , og trykk deretter på **OK** .
5. Trykk på ▼ for å utheve riktig alternativ, og trykk deretter på **OK** .
   Når telefonen ringer med ringemønsteret som er tilordnet til fakslinjen, svarer HP All-in-One på anropet og mottar faksen.

Teste faksoppsettet

Du kan teste faksoppsettet for å kontrollere statusen til HP All-in-One og at den er riktig satt opp for faksing. Utfør denne testen etter at du har fullført konfigurasjonen av HP All-in-One for faksing. Testen gjør følgende:

- Tester faksmaskinvare
- Kontrollerer at riktig telefonledning er koblet til HP All-in-One
- Kontrollerer at telefonledningen er satt inn i riktig port
- Sjekker om det er en summetone
- Sjekker om det er en aktiv telefonlinje
- Tester statusen for telefonlinjeforbindelsen

HP All-in-One skriver ut en rapport med resultatene av testen. Hvis testen mislykkes, se informasjonen på rapporten for å finne ut hvordan du kan løse problemet, og kjør testen på nytt.

Slik tester du faksoppsettet fra kontrollpanelet

1. Sett opp HP All-in-One for faksing i henhold til veiledningen for ditt hjemme- eller kontoroppsett.
2. Sett inn blekkpatronene og legg papir i full størrelse i innskuffen før du starter testen.
3. Trykk på **Oppsett** .
4. Trykk på ▼ for å utheve **Verktøy** , og trykk deretter på **OK** .
5. Trykk på ▼ for å utheve **Kjør fakstest** , og trykk deretter på **OK** .
   HP All-in-One viser statusen for testen på skjermen, og skriver ut en rapport.

6. Se på rapporten.
   – Hvis testen ikke viser problemer og du fortsatt har problemer med å sende fakser, sjekker du at faksinnstillingene i rapporten er riktige. En tom eller ugyldig faksinnstilling kan føre til problemer når du sender fakser.
   – Hvis testen mislykkes, finner du mer informasjon i rapporten om hvordan du løser eventuelle problemer.
7. Når du har tatt faksrapporten ut av HP All-in-One, trykker du på **OK** .
   Hvis det er nødvendig, løser du eventuelle problemer og kjører testen på nytt.

Angi fakstopptekst

Fakstoppteksten trykker navnet og faksnummeret ditt øverst på hver faks du sender. HP anbefaler at du setter opp fakstoppteksten ved hjelp av programvaren du installerte sammen med HP All-in-One. Du kan også sette opp fakstoppteksten fra kontrollpanelet, slik det er beskrevet her.

Merk I noen land/regioner er faksoverskrift et juridisk krav.

Slik angir du en standardfakstopptekst fra kontrollpanelet

1. Trykk på **Oppsett** .
2. Trykk på ▼ for å utheve **Grunnleggende faksoppsett** , og trykk på **OK** .
3. Trykk på ▼ for å utheve **Fakstopptekst** , og trykk deretter på **OK** .
   Skjermtastaturet vises på skjermen.
4. Bruk skjermtastaturet til å oppgi ditt eget eller bedriftens navn. Når du er ferdig, uthever du **Ferdig** på skjermtastaturet og trykker på **OK** .
5. Oppgi faksnummeret med nummertastene, og trykk deretter på **OK** .

4 Bruke HP All-in-One-funksjonene

Bruk HP All-in-One til raskt og enkelt å utføre oppgaver som å lage kopier, skanne dokumenter, skrive ut fotografier og sende eller motta fakser. Du kan bruke mange HP All-in-One-funksjoner direkte fra kontrollpanelet uten å slå på datamaskinen.

Dette kapitlet inneholder informasjon om hvordan du bruker HP All-in-One til grunnleggende operasjoner. Dessuten finner du veiledning om hvordan du legger i papir og bytter blekkpatroner.

Legge i originaler og papir

Du kan legge mange forskjellige papirtyper og -størrelser i HP All-in-One, blant annet Letter- eller A4-papir, Legal-papir, fotopapir, transparenter , konvolutter og HP CD/DVD-etiketter. Som standard er HP All-in-One satt for automatisk å registrere papirtypen og -størrelsen du legger i innskuffen, og deretter justere innstillingene for å oppnå best mulig kvalitet på dette papiret.

Hvis du bruker spesialpapir, for eksempel fotopapir, transparentfilm, konvolutter eller etiketter, eller hvis du får dårlig utskriftskvalitet ved bruk av den automatisk justerte innstillingen, kan du angi papirtype og -størrelse for utskrifts- og kopieringsjobber manuelt.

- Legge en original i den automatiske dokumentmateren
- Legge en original på glasset
- Legge i fotopapir i størrelsen 10 x 15 cm (4 x 6 tommer)

Legge en original i den automatiske dokumentmateren

Du kan kopiere, skanne eller fakse dokumenter på én eller flere sider i Letter-, A4- eller Legal-størrelse ved å legge dem i dokumentmaterskuffen.

Den automatiske dokumentmateren tar opptil 50 ark med papir i Letter- eller A4-format, eller 35 ark med papir i Legal-format.

Merk Enkelte funksjoner, som for eksempel kopieringsfunksjonen **Tilpass til siden** , fungerer ikke når du legger originalene i den automatiske dokumentmateren. Du må legge originalene på glasset.

Forsiktig Ikke legg fotografier i den automatiske dokumentmateren. Fotografiene kan bli skadet.

Slik legger du en original i den automatiske dokumentmateren

1. Legg originalen med utskriftssiden opp i dokumentmaterskuffen. Skyv papiret inn i den automatiske dokumentmateren til du hører en pipetone eller får en melding på skjermen som angir at HP All-in-One har oppdaget papiret du har lagt i.
   Hvis du legger i Legal-papir, bretter du ut materskuffens forlenger før du legger i papiret.

   Tips Du får mer hjelp til å legge originaler i den automatiske dokumentmateren ved å se på symbolet i dokumentmaterskuffen.

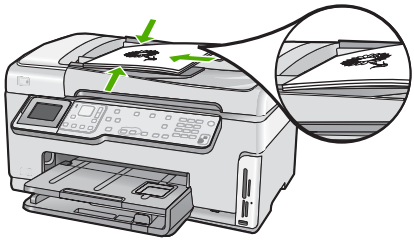

2. Skyv papirskinnene inn til de stopper mot høyre og venstre papirkant.

Merk Ta ut alle originalene fra dokumentmaterskuffen før du løfter opp dekslet på HP All-in-One.

Legge en original på glasset

Du kan kopiere, skanne eller fakse originaler opptil Letter- eller A4-størrelse ved å legge dem på glasset. Hvis originalene er av typen Legal eller inneholder flere helsider, legger du dem i den automatiske dokumentmateren.

Merk Mange av spesialfunksjonene fungerer ikke som de skal hvis glasset og dokumentstøtten på lokket ikke er rene.

Slik legger du en original på glasset

1. Fjern alle originaler fra dokumentmaterskuffen, og løft lokket på HP All-in-One.
2. Legg originalen med utskriftssiden ned i fremre høyre hjørne på glasset.

Tips Se på de inngraverte symbolene langs kanten på glasset hvis du trenger mer hjelp til å legge på en original.

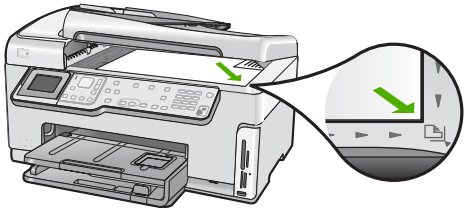

3. Lukk lokket.

Legge i fotopapir i størrelsen 10 x 15 cm (4 x 6 tommer)

Du kan legge opptil 10 x 15 cm fotopapir i fotoskuffen til HP All-in-One. For å oppnå best mulig resultat bruker du 10 x 15 cm HP Premium Plus-fotopapir eller HP Premium-fotopapir.

Slik legger du 10 x 15 cm fotopapir i fotoskuffen

1. Løft utskuffen til den ikke går lengre.

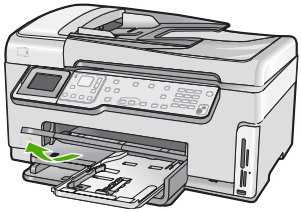

2. Trekk ut fotoskuffen.

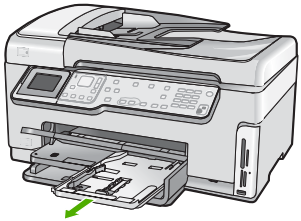

3. Legg bunken med fotopapir i fotoskuffen med kortsiden frem og den glansete siden ned. Skyv fotopapirbunken inn til den stopper.
   Hvis fotopapiret har perforerte avrivningskanter, legger du i fotopapiret slik at du har avrivningskantene nærmest deg.
4. Skyv papirlengde- og papirbreddeskinnene inn mot bunken med fotopapir til de stopper.
   Ikke legg for mye i fotoskuffen. Pass på at fotopapiret får plass i fotoskuffen og at bunken ikke er høyere enn toppen av papirbreddeskinnen.

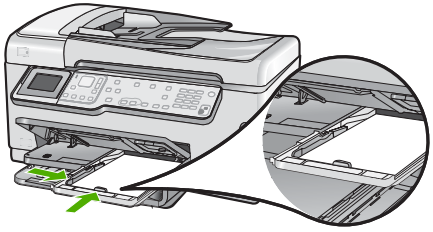

5. Skyv inn fotoskuffen og senk utskuffen.

Unngå papirstopp

Følg disse retningslinjene for å unngå papirstopp.

- Ta ut utskrevet papir av utskuffen ofte
- Ikke la originalene ligge igjen på glasset. Hvis du legger en original i den automatiske dokumentmateren mens det finnes en original på glasset, kan det hende at originalen setter seg fast i den automatiske dokumentmateren.
- Unngå krøllete eller skrukkete papir ved å oppbevare alt ubrukt papir flatt i en pose som kan lukkes.
- Kontroller at papiret i innskuffen ligger flatt, og at kantene ikke er bøyd eller revet.

- Hvis du skriver ut etiketter, må du kontrollere at etikettarkene ikke er mer enn to år gamle. Etiketter på eldre ark kan løsne når papiret trekkes gjennom HP All-in-One, og forårsake papirstopp.
- Ikke bland ulike papirtyper og papirstørrelser i innskuffen. Alt papiret i innskuffen må være av samme papirtype og samme størrelse.
- Juster papirbreddeskinnen i innskuffen, slik at den ligger tett inntil hele papirbunken. Kontroller at papirbreddeskinnen ikke bøyer papiret i innskuffen.
- Ikke press papiret for langt inn i innskuffen.
- Bruk papirtyper som anbefales for HP All-in-One.

Lage en kopi

Du kan lage kvalitetskopier fra kontrollpanelet.

Slik tar du en kopi fra kontrollpanelet

1. Kontroller at det er lagt papir i innskuffen.
2. Legg originalen med utskriftssiden ned i fremre høyre hjørne på glasset.

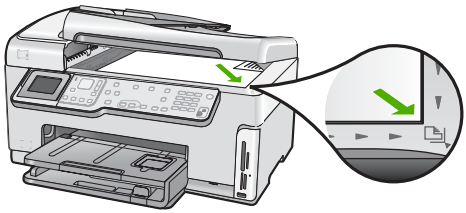

3. Trykk på **START KOPIERING Svart** eller **START KOPIERING Farge** for å starte kopieringen.

Skanne et bilde

Du kan starte skanning fra datamaskinen eller fra HP All-in-One. Dette avsnittet forklarer hvordan du skanner fra kontrollpanelet på HP All-in-One.

For at du skal kunne bruke skannefunksjonene må HP All-in-One og datamaskinen være koblet sammen og slått på. HP All-in-One-programvaren må også være installert og må kjøre på datamaskinen før skanningen starter. Hvis du vil kontrollere at HP All-in-One-programvaren kjøres på en Windows-datamaskin, ser du etter ikonet HP All-in-One i systemstatusfeltet nederst til høyre på skjermen, ved siden av klokken.

Merk Hvis du lukker **HP Digital Imaging Monitor**-ikonet i Windows-systemfeltet på oppgavelinjen, kan det føre til at HP All-in-One mister noe av skannefunksjonaliteten. Hvis dette skjer, gjenoppretter du til full funksjonalitet ved å starte datamaskinen på nytt eller starte HP Photosmart-programvaren.

- Skanne en original til datamaskinen
- Lage kopier av fotografier
- Skanne en original til et minnekort eller en lagringsenhet

Skanne en original til datamaskinen

Du kan skanne originaler som er plassert på glasset, direkte fra kontrollpanelet.

Slik skanner du til en datamaskin

1. Legg originalen med utskriftssiden ned i fremre høyre hjørne på glasset.
2. Trykk på **Skannemeny** .
3. Trykk på ▼ for å utheve **Skann til datamaskin** , og trykk deretter på **OK** .
4. Hvis HP All-in-One er koblet til en eller flere datamaskiner i et nettverk, gjør du følgende:
   a. Trykk på **OK** for å velge **Velg datamaskin** .
      En liste over datamaskiner som er koblet til HP All-in-One, vises på skjermen.

      Merk I **Velg datamaskin** -menyen finner du kanskje datamaskiner med en USB-tilkobling, i tillegg til datamaskiner som er koblet til via nettverket.

   b. Trykk på **OK** for å velge standarddatamaskinen, eller trykk på ▼ for å velge en annen datamaskin, og trykk deretter på **OK** .
      Skann til -menyen vises på skjermen med en liste over programmer på den valgte datamaskinen.

   Hvis HP All-in-One er koblet direkte til en datamaskin med en USB-kabel, går du videre til punkt 5.
5. Trykk på **OK** for å velge standardprogram for mottak av skannede dokumenter, eller trykk på ▼ for å velge et annet program, og trykk deretter på **OK** .
   Det skannede bildet forhåndsvises på datamaskinen, der du kan redigere det.
6. Gjør eventuelle endringer i forhåndsvisningsbildet, og klikk på **Godta** når du er ferdig.

Lage kopier av fotografier

Du kan skanne papirkopier av fotografier for å lage reproduksjoner i mange forskjellige størrelser opp til Letter- (8,5 x 11 tommer) eller A4-papir (210 x 297 mm).

Som standard er HP All-in-One innstilt for automatisk å oppdage hva slags papir du bruker. For å få et best mulig resultat ved utskrift av reproduksjoner lar du **Papirtype** være innstilt på **Automatisk** og legger fotopapir i HP All-in-One. Du bør bare endre **Papirtype** hvis du får problemer med utskriftskvaliteten med **Automatisk** -innstillingen.

Skanne et fotografi og skrive det ut

1. Trykk på **Skriv ut** .
2. Når du ser en melding om det, legger du originalfotografiet med utskriftssiden ned i fremre, høyre hjørne av glasset. Gjør deretter ett av følgende:

   Skrive ut en kopi av originalfotografiet med standard utskriftsinnstillinger

   ➔ Trykk på **SKRIV UT BILDER** .

   Endre utskriftsinnstillingene før du skriver ut en kopi av originalfotografiet

   a. Trykk på **OK** .
   b. Trykk på ◀ eller ▶ for å merke en papirstørrelse, og trykk deretter på **OK** .
      Papirstørrelsene som er tilgjengelig, varierer etter land/region.

      Merk Avhengig av hvilken papirstørrelse du velger, kan du bli bedt om å velge et oppsett for fotografiene på sidene.

c. Når meldingen **Fikse falmet original?** vises, merker du **Ja** eller **Nei** og trykker på **OK** .
HP All-in-One skanner originalen og forhåndsviser fotografiet på skjermen.
d. Trykk på **OK** for å vise valgmenyen.

Tips Hvis du vil skrive ut mer enn én kopi av det valgte fotografiet, trykker du på ▼ for å merke **Kopier** . Trykk deretter på **OK** . Bruk pilene til å øke eller redusere antall kopier.

Hvis du vil redigere fotografiene før utskrift, trykker du på ▼ for å merke **Rediger foto** , og deretter på **OK** .

e. Trykk på ▼ for å merke **Ferdig** , og trykk deretter på **OK** .
Skjermbildet **Utskriftssammendrag** vises.
f. Trykk på ▲ eller ▼ for å merke ett av følgende alternativer, og trykk deretter på **OK** .

Utskrifts-alternativer	Lar deg manuelt angi typen papir du skriver ut på, og om du vil skrive ut et dato- og tidsstempel på fotografiet. Som standard er **Papirtype** satt til **Automatisk** , og **Datostempel** -innstillingen er satt til **Av** . Hvis du ønsker det, kan du endre standardverdiene for disse innstillingene ved hjelp av alternativet **Angi nye standarder** .
Forhånds-visning	Forhåndsviser den trykte siden. Det lar deg kontrollere innstillingene før utskrift slik at du ikke bruker blekk og papir på mulige feil.
Skriv ut nå	Skriver ut fotografiet med størrelsen og oppsettet du valgte.

Skanne en original til et minnekort eller en lagringsenhet

Du kan sende det skannede bildet som et JPEG-bilde til minnekortet som er satt inn, eller til en lagringsenhet som er koblet til den fremre USB-porten. Dette gjør at du kan bruke fotoutskriftsalternativene til å lage utskrifter uten kantlinje, og albumsider fra det skannede bildet.

Merk Hvis HP All-in-One er koblet til et nettverk, får du tilgang til det skannede bildet bare hvis kortet eller enheten er delt i nettverket.

Slik skanner du til et minnekort eller en lagringsenhet

1. Pass på at minnekortet er satt i riktig spor på HP All-in-One eller at en lagringsenhet er koblet til den fremre USB-porten.
2. Legg originalen med utskriftssiden ned i fremre høyre hjørne på glasset.
3. Trykk på **Skannemeny** .
4. Trykk på ▼ for å utheve **Skann til minnekort** , og trykk deretter på **OK** .
HP All-in-One skanner bildet og lagrer filen på minnekortet eller lagringsenheten i JPEG-format.

Skrive ut 10 x 15 cm (4 x 6 tommer) fotografier

Du kan velge bestemte fotografier på minnekortet eller lagringsenheten for utskrift som 10 x 15 cm fotografier.

Slik skriver du ut ett eller flere 10 x 15 cm fotografier

1. Sett et minnekort inn i det riktige sporet på HP All-in-One, eller koble en lagringsenhet til den fremre USB-porten.
   Hold minnekortet slik at etiketten vender mot venstre og kontaktene vender mot HP All-in-One, og skyv deretter kortet inn i sporet til fotolampen tennes.
   HP All-in-One støtter minnekortene som er beskrevet nedenfor. Hver type minnekort kan kun settes inn i sporet som er riktig for det kortet.

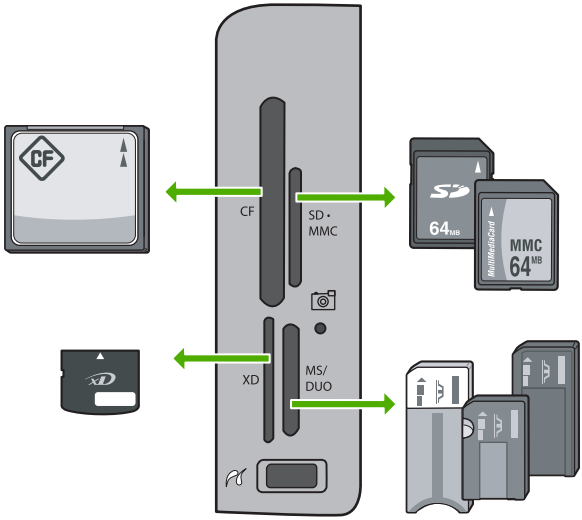

   - **Øverste venstre**: CompactFlash (I, II)
   - **Øverste høyre**: Secure Digital, MultiMediaCard (MMC), Secure MultiMedia Card
   - **Nederste venstre**: xD-Picture Card
   - **Nederste høyre**: Memory Stick, Magic Gate Memory Stick, Memory Stick Duo (med separat innkjøpt adapter), Memory Stick Pro
2. Trykk på **OK** for å velge **Vis og skriv ut** .
   Når du trykker på **OK** , vises det siste fotografiet på skjermen.
3. Trykk på ◀ eller ▶ for å bla gjennom fotografiene på minnekortet eller lagringsenheten.
4. Når fotografiet du vil skrive ut, vises, trykker du på **OK** .
   Skriv ut -menyen åpnes. **4 x 6** er uthevet som standard.

   Tips Hvis du vil skrive ut fotografiet med standard utskriftsinnstillinger, trykker du på **SKRIV UT BILDER** . HP All-in-One vil skrive ut en 10 x 15 cm kopi av fotografiet på papiret som ligger i fotoskuffen.

5. Trykk på **OK** for å velge **4 x 6** .
6. Trykk på ◀ eller ▶ for å merke en papirstørrelse, og trykk deretter på **OK** .
   Følgende alternativer er tilgjengelig:
   - Skriv ut ett 10 x 15 cm fotografi uten kantlinje på hvert ark med 10 x 15 cm fotopapir
   - Skriv ut opptil tre 10 x 15 cm fotografier med kantlinje på ett ark i full størrelse

Når du trykker på **OK** , vises det valgte fotografiet igjen.

7. (Valgfritt) Endre utskriftsinnstillinger eller velg flere fotografier for utskrift.

Slik skriver du ut mer enn ett eksemplar av det valgte fotografiet

a. Trykk på **OK** for å vise valgmenyen.
b. Trykk på ▼ for å merke **Kopier** , og trykk deretter på **OK** .
c. Trykk på ▲ eller ▼ for å øke eller redusere antall kopier, og trykk deretter på **OK** .

Redigere det valgte fotografiet før utskrift

a. Trykk på **OK** for å vise valgmenyen.
b. Trykk på ▼ for å merke **Rediger foto** , og trykk deretter på **OK** .

Velge flere fotografier for utskrift

a. Trykk på ◀ eller ▶ for å bla gjennom fotografiene på minnekortet eller lagringsenheten.
b. Når fotografiet du vil skrive ut, vises, trykker du på **OK** .
c. Trykk på **OK** for å velge **Velg for utskrift** .
d. Gjenta disse trinnene for hvert fotografi du vil skrive ut.

8. Når du er ferdig med å endre utskriftsinnstillinger og velge fotografier, trykker du på **OK** for å vise valgmenyen.
9. Trykk på ▼ for å merke **Ferdig med å velge** , og trykk deretter på **OK** . Skjermbildet **Utskriftssammendrag** vises.
10. Trykk på ▲ eller ▼ for å merke ett av følgende alternativer, og trykk deretter på **OK** .

Utskrifts-alternativer	Lar deg angi manuelt hvilken type papir du skal skrive ut på, og om du vil skrive ut et dato- og tidsstempel på fotografiet. Som standard er **Papirtype** satt til **Automatisk** , og **Datostempel** satt til **Av** . Hvis du ønsker det, kan du endre standardverdien for disse innstillingene med alternativet **Angi nye standarder** .
Forhånds-visning	Viser en forhåndsvisning av siden som skal skrives ut. Slik kan du sjekke innstillingene før utskrift og slippe å kaste bort papir og blekk på mulige feil.
Skriv ut nå	Skriver ut fotografiene med størrelsen og oppsettet du valgte.

Skrive ut fra et program

De fleste utskriftsinnstillingene håndteres automatisk av programmet du skriver ut fra. Du trenger bare å endre innstillingene manuelt når du skal endre utskriftskvalitet, skrive ut på spesielle typer papir eller transparentfilm eller bruke spesialfunksjoner.

Skrive ut fra et program (Windows)

1. Kontroller at det er lagt papir i innskuffen.
2. Åpne **Fil**-menyen i programmet, og velg **Skriv ut**.

3. Velg HP All-in-One som skriver.
   Hvis du har definert HP All-in-One som standardskriver, kan du hoppe over dette trinnet. HP All-in-One vil allerede være valgt.
4. Hvis du må endre innstillingene, klikker du på knappen som åpner dialogboksen **Egenskaper**.
   Denne knappen kan hete **Egenskaper**, **Alternativer**, **Skriveroppsett**, **Skriver** eller **Innstillinger**, avhengig av programmet.

   Merk Når du skriver ut et bilde, må du velge riktige alternativer for papirtype og fotoforbedring.

5. Velg de riktige alternativene for utskriftsjobben ved hjelp av de tilgjengelige funksjonene i kategoriene **Avansert**, **Utskrift**, **Funksjoner** og **Farge**.

   Tips Du kan enkelt foreta de riktige valgene for utskriftsjobben ved å velge én av de forhåndsdefinerte utskriftsoppgavene i kategorien **Utskriftssnarveier**. Klikk på en type utskriftsoppgave på listen **Utskriftssnarveier**. Standardinnstillingene for denne typen utskriftsoppgave angis, og det vises en oversikt i kategorien **Utskriftssnarveier**. Om nødvendig kan du tilpasse innstillingene her og lagre dine tilpassede innstillinger som en ny utskriftssnarvei. Du lagrer en tilpasset utskriftssnarvei ved å velge snarveien og klikke på **Lagre**. Du sletter en snarvei ved å velge snarveien og klikke på **Slett**.

6. Klikk på **OK** for å lukke dialogboksen **Egenskaper**.
7. Velg **Skriv ut** eller **OK** for å begynne å skrive ut.

Skrive ut fra et program (Mac)

1. Kontroller at det er lagt papir i innskuffen.
2. Åpne menyen **File** (Arkiv) i programmet, og velg **Page Setup** (Utskriftsformat).
   Dialogboksen **Page Setup (Utskriftsformat)** vises, og du kan angi papirstørrelse, papirretning og skalering.
3. Kontroller at HP All-in-One er valgt skriver.
4. Angi sideattributtene:
   – Velg papirstørrelse.
   – Velg papirretning.
   – Angi skaleringsprosent.
5. Klikk på **OK**.
6. Åpne menyen **File** (Arkiv) i programmet, og velg **Print** (Skriv ut).
   Dialogboksen **Print** vises, og panelet **Copies & Pages** (Kopier og sider) åpnes.
7. Velg utskriftsinnstillinger for hvert alternativ på hurtigmenyen, slik det passer til prosjektet.

   Merk Når du skriver ut et bilde, må du velge riktige alternativer for papirtype og fotoforbedring.

8. Klikk på **Print** (Skriv ut) for å starte utskriften.

Sende en vanlig faks

Du kan enkelt sende en faks i svart-hvitt med én eller flere sider ved hjelp av kontrollpanelet, slik det er beskrevet her.

Merk Hvis du trenger skriftlig bekreftelse på at faksene ble sendt, kan du aktivere faksbekreftelse **før** du begynner å sende faksen.

Tips Du kan også sende en faks manuelt fra en telefon eller ved å bruke overvåket oppringing. Med disse funksjonene kan du kontrollere nummeroppringingen. De er også nyttige hvis du for eksempel vil ringe ved hjelp av et kort og du må svare på tonebeskjedene når du slår nummeret.

Du finner mer informasjon om faksrapporter, manuell fakssending og andre faksfunksjoner i den elektroniske hjelpen.

Slik sender du en enkel faks fra kontrollpanelet

1. Legg originalene med utskriftssiden opp i dokumentmaterskuffen. Hvis du sender en enkeltsidig faks, for eksempel et fotografi, kan du også legge originalen med utskriftssiden ned på glasset.

   Merk Hvis du skal sende en faks på flere sider, må du legge originalene i dokumentmaterskuffen. Du kan ikke fakse et dokument på flere sider fra glasset.

2. Trykk på **Faksmeny** .
   Oppgi faksnummeret ved hjelp av nummertastene, trykk på ▲ for å bruke det sist oppringte nummeret, eller trykk på ▼ for å bruke kortnumre.

   Tips Hvis du skal legge inn en pause i faksnummeret du skriver inn, trykker du på **Symboler (*)** flere ganger til det vises en tankestrek (**-**) på skjermen.

3. Trykk på **START TELEFAKS Svart** .
   - **Hvis enheten registrerer at en original er lagt i den automatiske dokumentmateren**, sender HP All-in-One dokumentet til nummeret du har angitt.
   - **Hvis enheten ikke registrerer en original i den automatiske dokumentmateren**, vises meldingen **Materen er tom** . Kontroller at originalen er lagt på glasset med utskriftssiden ned, og trykk på ▼ for å utheve **Faks originalen fra skannerglasset** , og så på **OK** .

   Tips Hvis mottakeren får problemer med kvaliteten på faksen du sendte, kan du forsøke å endre oppløsningen eller kontrasten for faksen.

Bytte ut blekkpatronene

Følg denne veiledningen hvis du må bytte blekkpatroner.

Merk Hvis du installerer blekkpatroner i HP All-in-One for første gang, må du passe på å bruke bare de blekkpatronene som ble levert sammen med enheten. Blekket i disse blekkpatronene er spesielt sammensatt for å blandes med blekket i skrivehodet ved førstegangs oppsett.

Hvis du ikke allerede har erstatningsblekkpatroner til HP All-in-One, går du til www.hp.com/learn/suresupply for å bestille blekkpatroner. Hvis du blir bedt om det, velger du land/region, følger veiledningen på skjermen for å velge produkt, og deretter klikker du på en av handlelenkene på siden.

Bytte ut blekkpatronene

1. Kontroller at HP All-in-One er på.
2. Åpne blekkpatrondekselet ved å løfte det fra midt på enhetens front til det låses i posisjon.

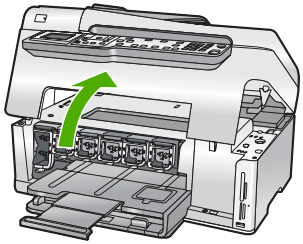

3. Klem sammen tappen nedenfor en blekkpatron for å løsne sperren inne i HP All-in-One, og løft deretter sperren.
   Hvis du skal bytte ut den svarte blekkpatronen, løfter du sperren helt til venstre.
   Hvis du skal bytte ut en av de fem fargepatronene, som gul, lys cyan (blå), cyan, lys magenta (rosa) eller magenta, løfter du den riktige sperren i midtområdet.

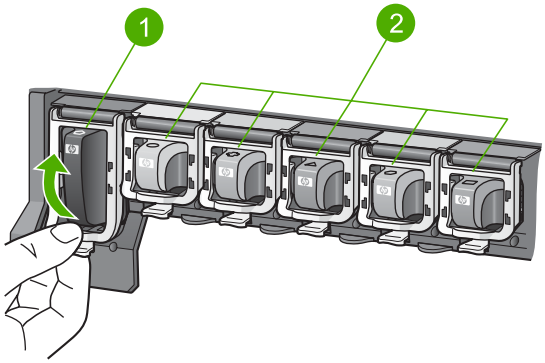

1	Blekkpatronsperre for den svarte blekkpatronen
2	Blekkpatronsperrer for fargepatronene

4. Dra blekkpatronen mot deg og ut av sporet for å ta den ut.

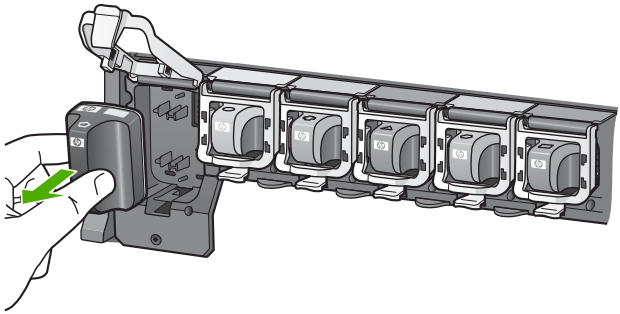

Tips Du kan resirkulere tomme eller nesten tomme blekkpatroner. Gjenvinningsordningen for HP Inkjet-rekvisita er tilgjengelig i mange land/regioner, og via den kan du resirkulere brukte blekkpatroner gratis. Du finner mer informasjon på dette nettstedet: www.hp.com/hpinfo/globalcitizenship/environment/recycle/inkjet.html

5. Ta den nye blekkpatronen ut av emballasjen. Hold patronen etter håndtaket, og skyv den inn i det tomme sporet.
   Kontroller at du setter inn blekkpatronen i sporet som har ikon med samme form og farge som den du setter inn.

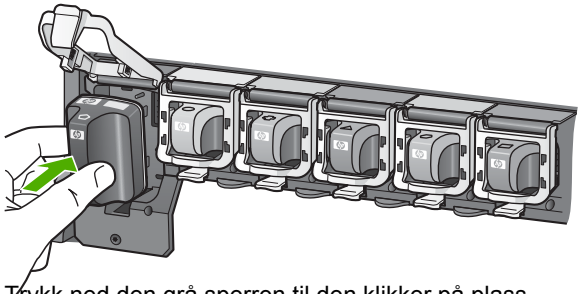

6. Trykk ned den grå sperren til den klikker på plass.

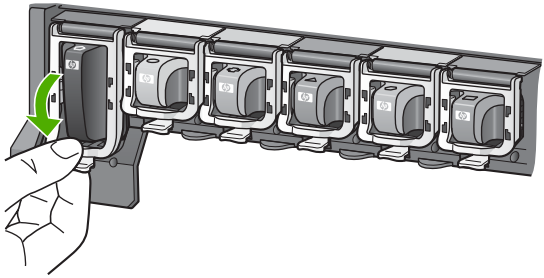

7. Gjenta trinnene 2 til 5 for hver blekkpatron du skal bytte ut.
8. Lukk blekkpatrondekselet.

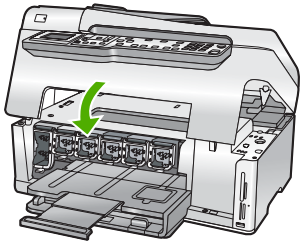

Justere skriveren

Skriveren justerer automatisk blekkpatroner som blir byttet ut. Du kan bruke denne funksjonen når selvtestrapporten viser striper eller hvite linjer i noen av fargeblokkene.

Hvis du fremdeles har problemer med utskriftskvaliteten etter å ha justert skriveren, forsøker du å rengjøre skrivehodet. Hvis problemene med utskriftskvaliteten vedvarer etter justering og rengjøring, kontakter du HPs kundestøtte.

Slik justerer du skriveren fra kontrollpanelet

1. Legg ubrukt vanlig hvitt papir med Letter-, A4- eller Legal-størrelse i innskuffen.
2. Trykk på **Oppsett** .
   Oppsett -menyen åpnes.
3. Trykk på ▼ for å utheve **Verktøy** , og trykk på **OK** .
   Verktøy -menyen åpnes.
4. Trykk på ▼ for å utheve **Juster skriver** , og trykk på **OK** .
5. HP All-in-One skriver ut en testside, justerer skrivehodet og kalibrerer skriveren. Resirkuler eller kast siden.
   En melding viser om dette lykkes eller mislykkes.

   Merk Hvis du har farget papir i innskuffen når du justerer skriveren, vil ikke justeringen fungere. Legg ubrukt vanlig, hvitt papir i innskuffen, og prøv å utføre justeringen på nytt.

   Hvis justeringen mislykkes igjen, er det mulig at du har en defekt sensor eller blekkpatron. Ta kontakt med HPs kundestøtte. Gå til www.hp.com/support . Hvis du blir bedt om det, velger du ditt land/din region, og klikker deretter på **Kontakt HP** hvis du vil ha informasjon om hvordan du kontakter teknisk kundestøtte.
6. Trykk på **OK** for å fortsette.
7. Resirkuler eller kast siden.

Rengjøre HP All-in-One

For å sikre at kopiene og skanningene fortsetter å være tydelige, må du kanskje rengjøre glasset og dokumentstøtten på lokket. Det kan også være nødvendig å tørke støv av utsiden av HP All-in-One.

- Rengjøre glasset
- Rengjøre dokumentstøtten på lokket
- Rengjøre utsiden

Rengjøre glasset

Fingeravtrykk, flekker, hår og støv på hovedglassoverflaten reduserer ytelsen og påvirker nøyaktigheten for enkelte funksjoner, som for eksempel **Tilpass til siden** .

I tillegg til å rengjøre hovedglassoverflaten, må du kanskje også rengjøre den lille glasstripen inne i den automatiske dokumentmateren. Streker kan forekomme hvis denne glasstripen er skitten.

Slik rengjør du glasset

1. Slå av HP All-in-One og løft lokket.
2. Rengjør glasset med en myk klut eller svamp som er lett fuktet med et glassrengjøringsmiddel uten slipemidler.

   Forsiktig Ikke bruk slipemidler, aceton, benzen eller karbontetraklorid på glasset, fordi dette kan skade det. Ikke hell eller sprut væske direkte på glasset. Væsken kan sive under glasset og skade enheten.

3. Tørk av glasset med en tørr, myk og lofri klut for å unngå flekker.
4. Slå på HP All-in-One.

Slik rengjør du glasstripen i den automatiske dokumentmateren

1. Slå av HP All-in-One.
2. Løft dekselet på den automatiske dokumentmateren.

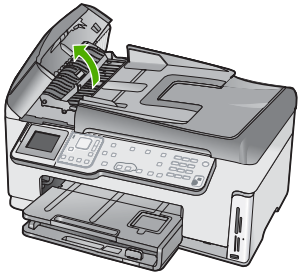

3. Løft den automatiske dokumentmatermekanismen.

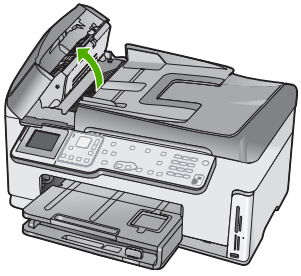

Under den automatiske dokumentmatermekanismen ser du en glasstripe.

4. Rengjør glasstripen med en myk klut eller svamp som er lett fuktet med et glassrengjøringsmiddel uten slipemidler.

   Forsiktig Ikke bruk slipemidler, aceton, benzen eller karbontetraklorid på glasset, fordi dette kan skade det. Ikke hell eller sprut væske direkte på glasset. Væsken kan sive under glasset og skade enheten.

5. Senk den automatiske dokumentmatermekanismen, og lukk deretter dekselet på den automatiske dokumentmateren.
6. Slå på HP All-in-One.

Rengjøre dokumentstøtten på lokket

Det kan samle seg små mengder støv og skitt på den hvite dokumentstøtten på undersiden av lokket på HP All-in-One.

Slik rengjør du dokumentstøtten på lokket

1. Slå av HP All-in-One og løft lokket.
2. Rengjør den hvite dokumentstøtten med en myk klut eller svamp som er lett fuktet i mildt, varmt såpevann.
   Vask dokumentstøtten forsiktig for å løsne smuss. Du må ikke skure støtten.
3. Tørk av støtten med en tørr, myk og lofri klut.

   Forsiktig Ikke bruk papirbaserte kluter fordi de kan ripe opp støtten.

4. Hvis det er nødvendig med ytterligere rengjøring, gjentar du fremgangsmåten ovenfor med isopropanol, og tørker deretter grundig av støtten med en fuktig klut for å fjerne alkoholrester.

   Forsiktig Pass på at ikke du søler alkohol på glasset eller eksteriøret på HP All-in-One, siden dette kan skade enheten.

Rengjøre utsiden

Bruk en myk klut eller lett fuktet svamp til å tørke av støv og flekker på kabinettet. Innsiden av HP All-in-One krever ikke rengjøring. Unngå å få væske på frontpanelet og på innsiden av HP All-in-One.

Forsiktig For å ikke skade eksteriøret på HP All-in-One bør du ikke bruke alkohol eller alkoholbaserte rengjøringsprodukter.

5 Problemløsing og støtte

Dette kapitlet inneholder problemløsingsinformasjon for HP All-in-One. Detaljert informasjon er angitt for installerings- og konfigureringsproblemer og noen driftsemner. Du finner mer problemløsingsinformasjon i den elektroniske hjelpen som fulgte med programvaren.
Dette kapitlet inneholder også informasjon om garanti og støtte. Du finner kontaktinformasjon for kundestøtte på innsiden av bakomslaget på denne håndboken.
Mange problemer oppstår hvis HP All-in-One kobles til datamaskinen ved hjelp av en USB-kabel før HP All-in-One-programvaren installeres på datamaskinen. Hvis du koblet HP All-in-One til datamaskinen før skjermbildet programvareinstalleringen ba deg om å gjøre det, følger du retningslinjene nedenfor:

Problemløsing ved vanlige oppsettsproblemer

1. Koble USB-kabelen fra datamaskinen.
2. Avinstaller programvaren (hvis du har installert den).
3. Start datamaskinen på nytt.
4. Slå av HP All-in-One og vent ett minutt. Deretter starter du den på nytt.
5. Installer HP All-in-One-programvaren på nytt.

Forsiktig Ikke koble USB-kabelen til datamaskinen før du ser en melding om det på skjermen.

Avinstallere programvaren og installere den på nytt

Hvis installasjonen er ufullstendig eller hvis du koblet USB-kabelen til datamaskinen før du ble bedt om det på installeringsskjermbildet, kan det være nødvendig å avinstallere programvaren og installere den på nytt. Du kan ikke bare slette programfilene til HP All-in-One fra datamaskinen. Du må fjerne dem på riktig måte ved å bruke avinstalleringsverktøyet som finnes i HP All-in-One-programvaren.

Avinstallere fra en Windows-datamaskin og så installere på nytt

1. På Windows-oppgavelinjen klikker du på **Start**, **Innstillinger** og **Kontrollpanel**.
2. Dobbeltklikk på **Legg til / fjern programmer**.
3. Velg HP All-in-One, og klikk deretter på **Endre/fjern**.
   Følg veiledningen på skjermen.
4. Koble HP All-in-One fra datamaskinen.
5. Start datamaskinen på nytt.

Merk Det er viktig at du kobler fra HP All-in-One før du starter datamaskinen på nytt. Ikke koble HP All-in-One til datamaskinen før etter at du har fullført ominstalleringen.

6. Sett inn HP All-in-One-CDen i CD-ROM-stasjonen på datamaskinen, og start installeringsprogrammet.
7. Følg instruksjonene på skjermen og i installeringshåndboken som fulgte med HP All-in-One.

Når programinstalleringen er fullført, vises **HP Digital Imaging Monitor**-ikonet i systemfeltet i Windows.
Du kontrollerer at programvaren er ordentlig installert ved å dobbeltklikke på HP Løsningssenter-ikonet på skrivebordet. Hvis HP Løsningssenter inneholder de viktigste ikonene (**Skann bilde** og **Skann dokument**), er programvaren riktig installert.

Avinstallere fra en Mac-datamaskin og så installere på nytt

1. Koble HP All-in-One fra Mac-maskinen.
2. Åpne mappen **Applications**:**Hewlett-Packard**.

3. Dobbeltklikk på **HP Uninstaller** (HP Avinstallering).
   Følg instruksjonene på skjermen.
4. Når programvaren er avinstallert, starter du datamaskinen på nytt.
5. Når du skal installere programvaren på nytt, setter du HP All-in-One-CD-ROMen inn i CD-ROM-stasjonen på datamaskinen.
6. Åpne CDen på skrivebordet og dobbeltklikk på **HP All-in-One Installer**.
7. Følg instruksjonene på skjermen og i installeringshåndboken som fulgte med HP All-in-One.

Problemløsing for maskinvareoppsett

Bruk denne delen når du skal løse problemer som oppstår når du setter opp HP All-in-One-maskinvaren.

HP All-in-One kan ikke slås på

Årsak Enheten HP All-in-One er ikke ordentlig koblet til et strømuttak.

Løsning

- Påse at strømkabelen er koblet skikkelig til både HP All-in-One og strømadapteren. Sett strømkabelen i et jordet strømuttak, overspenningsvern eller strømskinne.

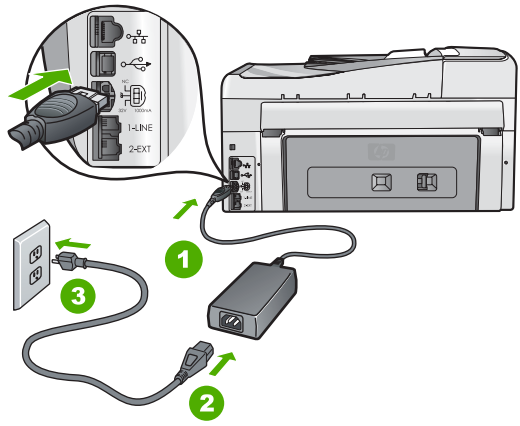

1	Strøminntak
2	Strømkabel og adapter
3	Jordet strømuttak

- Hvis du bruker en strømskinne, må du kontrollere at den er slått på. Du kan også sette HP All-in-One direkte i et jordet strømuttak.
- Test strømuttaket slik at du er sikker på at det virker. Koble til et apparat som du vet virker, og sjekk om apparatet får strøm. Hvis ikke, kan det være et problem med strømuttaket.
- Hvis du har koblet HP All-in-One til en kontakt med bryter, må du kontrollere at bryteren er på. Hvis den er slått på men likevel ikke virker, kan det være en feil med strømuttaket.

Årsak Du trykte på **På** -knappen for raskt.

Løsning Det er ikke sikkert at HP All-in-One svarer hvis du trykker for raskt på **På** -knappen. Trykk på **På** én gang. Det kan ta noen minutter før HP All-in-One slås på. Hvis du trykker på **På** -knappen igjen i denne tidsperioden, kan du slå enheten av.

Advarsel Hvis HP All-in-One fremdels ikke slås på, kan det skyldes en mekanisk feil. Ta støpselet til HP All-in-One ut av stikkontakten, og kontakt HP. Gå til: www.hp.com/support
Velg land/region hvis du blir bedt om det, og klikk deretter på **Kontakt HP** for å få informasjon om hvordan du ber om teknisk støtte.

Jeg har koblet til USB-kabelen, men har problemer med å bruke HP All-in-One sammen med datamaskinen

Årsak USB-kabelen ble koblet til før programvaren var installert. Hvis du kobler til USB-kabelen før du får beskjed om det, kan det forårsake feil.

Løsning Du må installere programvaren som fulgte med HP All-in-One, før du kobler til USB-kabelen. Ikke koble til USB-kabelen under installeringen før du får melding om det på skjermen.

Når du har installert programvaren, er det enkelt å koble datamaskinen til HP All-in-One med en USB-kabel. Bare plugg inn den ene enden av USB-kabelen bak på datamaskinen, og den andre enden bak på HP All-in-One. Du kan koble til hvilken som helst av USB-portene bak på datamaskinen.

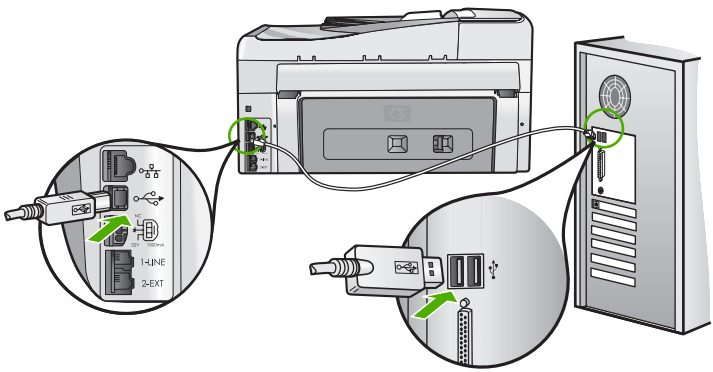

Du finner mer informasjon om hvordan du installerer programvaren og kobler til USB-kabelen, i installeringshåndboken som fulgte med HP All-in-One.

Skjermen viser feil språk

Løsning Du kan når som helst endre språkinnstillingen fra **Innstillinger** -menyen.

Slik angir du språk og land eller region

1. Trykk på **Oppsett** .
2. Trykk på ▼ for å utheve **Innstillinger** , og trykk deretter på **OK** .
3. Trykk på ▼ for å utheve **Angi språk** , og trykk deretter på **OK** .
4. Trykk på ▼ for å bla gjennom språkene. Når språket du vil bruke, vises, trykker du på **OK** .
5. Når du blir bedt om det, trykker du på ▼ for å utheve **Ja** eller **Nei** , og trykker deretter på **OK** .
6. Trykk på ▼ for å utheve **Angi land/region** , og trykk deretter på **OK** .

7. Trykk på ▼ for å bla gjennom landene og regionene. Når ønsket land eller region vises, trykker du på **OK** .
8. Når du blir bedt om det, trykker du på ▼ for å utheve **Ja** eller **Nei** , og trykker deretter på **OK** .

Jeg fikk en melding på skjermen om at skriverjusteringen mislyktes

Årsak Feil type papir er lagt i hovedskuffen (for eksempel farget papir, papir med påtrykt tekst eller visse typer resirkulert papir).

Løsning Legg ubrukt vanlig, hvitt papir eller A4-papir i innskuffen, og forsøk deretter å justere på nytt.

Hvis justeringen mislykkes igjen, kan sensoren eller skrivehodeenheten være defekt. Ta kontakt med HPs kundestøtte. Gå til www.hp.com/support . Velg land/region hvis du blir bedt om det, og klikk deretter på **Kontakt HP** for å få informasjon om hvordan du kontakter teknisk kundestøtte.

Feil mål vises i menyene på skjermen

Årsak Du kan ha valgt feil land/region da du konfigurerte HP All-in-One. Landet/regionen du velger, bestemmer hvilke papirstørrelser som vises på skjermen.

Løsning Hvis du vil endre land/region, må du tilbakestille språkinnstillingene. Du kan når som helst endre språkinnstillingen fra **Innstillinger** -menyen.

Jeg får en melding på skjermen om fastkjørtt papir eller en blokkert skrivehodeenhet

Løsning Hvis det vises en feilmelding om enten papirstopp eller en blokkert skrivehodeenhet på skjermen, kan det være emballasjemateriale inni HP All-in-One. Åpne blekkpatrondekselet, og kontroller om det finnes hindringer i enheten. Fjern eventuelt emballasjemateriale eller andre hindringer.

HP All-in-One skriver ikke ut

Årsak HP All-in-One og datamaskinen kommuniserer ikke med hverandre.

Løsning Kontroller forbindelsen mellom HP All-in-One og datamaskinen.

Årsak Det kan være et problem med en eller flere blekkpatroner.

Løsning Kontroller at blekkpatronene er riktig installert og at det er blekk i dem.

Årsak HP All-in-One er kanskje ikke slått på.

Løsning Se på skjermen på HP All-in-One. Hvis skjermen er blank og **På** -knappen ikke lyser, er HP All-in-One slått av. Kontroller at strømkabelen er koblet skikkelig til HP All-in-One og satt i et strømuttak. Trykk på **På** -knappen for å slå på HP All-in-One.

Årsak HP All-in-One kan være tom for papir.

Løsning Legg papir i innskuffen.

Problemløsing for faksoppsett

Denne delen inneholder informasjon om løsing av problemer med faksoppsett for HP All-in-One. Hvis HP All-in-One ikke er satt opp riktig for faksing, kan du få problemer med å sende og motta fakser.

Fakstesten mislyktes

Hvis du kjører en fakstest og den mislykkes, finner du basisinformasjon i rapporten om feilen. Hvis du vil ha mer detaljert informasjon, ser du i rapporten hvilken del av testen som mislyktes, og går til riktig emne i dette avsnittet for å finne mulige løsninger.

- "Faksmaskinvaretest" mislyktes.
- "Faks koblet til aktivt telefonuttak"-testen mislyktes
- "Telefonledning koblet til riktig port på faks"-testen mislyktes
- "Bruk av riktig type telefonledning med faks"-testen mislyktes
- "Summetoneregistrering"-testen mislyktes
- "Fakslinjeforhold"-testen mislyktes

"Faksmaskinvaretest" mislyktes.

Løsning

- Slå av HP All-in-One med **På** -knappen på kontrollpanelet, og koble fra strømkabelen på baksiden av HP All-in-One. Etter noen sekunder kan du koble til strømkabelen igjen og slå på enheten. Kjør testen på nytt. Hvis testen mislykkes igjen, fortsetter du med å lese feilsøkingsinformasjonen i denne delen.

  Merk Avhengig av hvor lenge HP All-in-One er koblet fra strøm, kan datoen og klokkeslettet bli slettet. Du må kanskje stille inn dato og klokkeslett på nytt når du kobler til strømtilførselen igjen.

- Prøv å sende eller motta en testfaks. Hvis du kan sende eller motta en faks på riktig måte, er det kanskje ikke problemer.
- Hvis du kjører testen fra **Veiviser for faksoppsett**, må du forsikre deg om at HP All-in-One ikke er opptatt med en annen oppgave, for eksempel kopiering. Se om det er en melding på skjermen om at HP All-in-One er opptatt. Hvis den er oppatt, venter du til den er ferdig og går i inaktiv modus før du kjører testen.

Når du har løst alle problemene, utfører du fakstesten på nytt for å kontrollere at HP All-in-One går gjennom testen og er klar for faksing. Hvis **Test av faksmaskinvare** forsatt mislykkes og du har problemer med faksing, kontakter du HPs kundestøtte. Gå til www.hp.com/support . Velg land/region hvis du blir bedt om det, og klikk deretter på **Kontakt HP** for å få informasjon om hvordan du kontakter teknisk kundestøtte.

"Faks koblet til aktivt telefonuttak"-testen mislyktes

Løsning

Hva må gjøres?

- Kontroller tilkoblingen mellom telefonuttaket og HP All-in-One, og se om telefonledningen er godt tilkoblet.
- Påse at du bruker telefonledningen som fulgte med HP All-in-One. Hvis du ikke bruker den medfølgende telefonledningen til å koble HP All-in-One til telefonuttaket, er det ikke sikkert du kan sende og motta fakser. Når du har koblet til ledningen som fulgte med HP All-in-One, utfører du testen på nytt.

- Forsikre deg om at du har koblet HP All-in-One riktig til telefonuttaket. Bruk telefonledningen som fulgte med HP All-in-One, koble den ene enden til telefonuttaket og den andre enden til porten som er merket 1-LINE på baksiden av HP All-in-One.

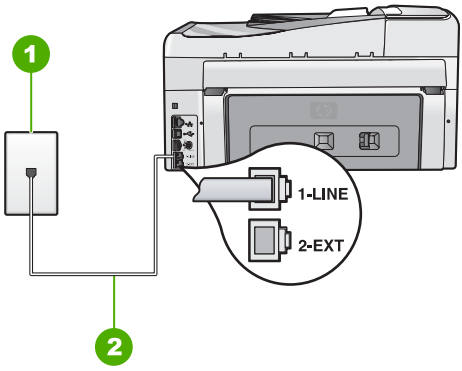

1	Telefonuttak
2	Bruk telefonledningen som fulgte med HP All-in-One

- Hvis du bruker en telefonsplitter, kan det føre til faksproblemer. (En splitter er en kobling for to ledninger som settes i telefonuttaket.) Prøv å fjerne splitteren og koble HP All-in-One direkte til telefonuttaket.
- Koble en telefon og telefonledning som virker, til telefonuttaket du bruker til HP All-in-One, og hør om du får summetone. Hvis du ikke hører noen summetone, må du kontakte telefonselskapet slik at de kan sjekke linjen.
- Prøv å sende eller motta en testfaks. Hvis du kan sende eller motta en faks på riktig måte, er det kanskje ikke problemer.

Når du har løst alle problemene, utfører du fakstesten på nytt for å kontrollere at HP All-in-One går gjennom testen og er klar for faksing.

"Telefonledning koblet til riktig port på faks"-testen mislyktes

Løsning Koble telefonledningen til riktig port.

1. Bruk telefonledningen som fulgte med HP All-in-One, koble den ene enden til telefonuttaket og den andre enden til porten som er merket 1-LINE på baksiden av HP All-in-One.

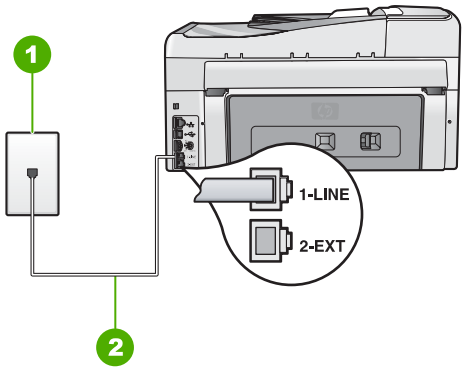

HP All-in-One sett bakfra

1	Telefonens veggkontakt
2	Bruk telefonledningen som fulgte med HP All-in-One, til å koble til "1-LINE"-porten

2. Når du har koblet telefonledningen til porten merket 1-LINE, kjører du fakstesten på nytt for å kontrollere at den godkjennes og at HP All-in-One er klar for faksing.
3. Prøv å sende eller motta en testfaks.

- Påse at du bruker telefonledningen som fulgte med HP All-in-One. Hvis du ikke bruker den medfølgende telefonledningen til å koble HP All-in-One til telefonuttaket, er det ikke sikkert du kan sende og motta fakser. Når du har koblet til ledningen som fulgte med HP All-in-One, utfører du testen på nytt.
- Hvis du bruker en telefonsplitter, kan det føre til faksproblemer. (En splitter er en kobling for to ledninger som settes i telefonuttaket.) Prøv å fjerne splitteren og koble HP All-in-One direkte til telefonuttaket.

"Bruk av riktig type telefonledning med faks"-testen mislyktes

Løsning

- Sørg for at du bruker telefonledningen som fulgte med HP All-in-One, til tilkobling til telefonuttaket. En ende av telefonledningen skal kobles til porten 1-LINE på baksiden av HP All-in-One, og den andre enden skal kobles til telefonuttaket, som vist nedenfor.

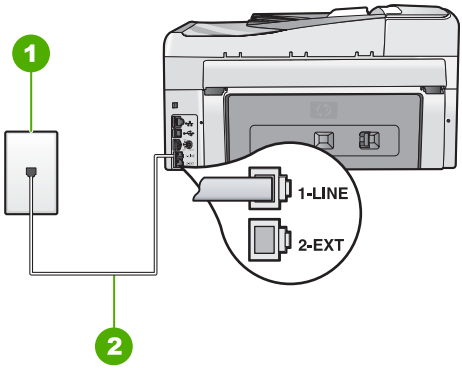

1	Telefonuttak
2	Telefonledningen som fulgte med HP All-in-One

- Kontroller tilkoblingen mellom telefonuttaket og HP All-in-One, og se om telefonledningen er godt tilkoblet.

"Summetoneregistrering"-testen mislyktes

Løsning

- Annet utstyr som er koblet til samme telefonlinje som HP All-in-One, kan være grunnen til at testen mislyktes. For å finne ut om problemet forårsakes av andre utstyrsenheter kan du koble alt utstyret unntatt HP All-in-One fra telefonlinjen, og utføre testen på nytt. Hvis **Summetoneregistrering** er vellykket uten det andre utstyret, er det en eller flere av disse utstyrsenhetene som forårsaker problemene. Prøv å koble dem til igjen én enhet om gangen, og utfør testen på nytt for hver enhet til du identifiserer utstyrsenheten som er årsaken til problemet.
- Koble en telefon og telefonledning som virker, til telefonuttaket du bruker til HP All-in-One, og hør om du får summetone. Hvis du ikke hører noen summetone, må du kontakte telefonselskapet slik at de kan sjekke linjen.

- Forsikre deg om at du har koblet HP All-in-One riktig til telefonuttaket. Bruk telefonledningen som fulgte med HP All-in-One, koble den ene enden til telefonuttaket og den andre enden til porten som er merket 1-LINE på baksiden av HP All-in-One.

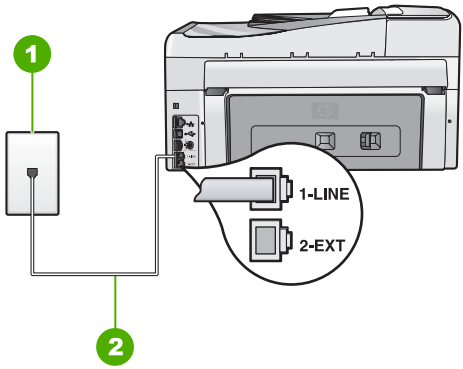

1	Telefonuttak
2	Bruk telefonledningen som fulgte med HP All-in-One

- Hvis du bruker en telefonsplitter, kan det føre til faksproblemer. (En splitter er en kobling for to ledninger som settes i telefonuttaket.) Prøv å fjerne splitteren og koble HP All-in-One direkte til telefonuttaket.
- Hvis telefonsystemet ikke bruker standard summetone (telefonsentraler gjør ikke alltid det), kan det være årsaken til at testen mislykkes. Dette vil ikke føre til at det oppstår problemer under sending og mottak av fakser. Prøv å sende eller motta en testfaks.
- Kontroller at innstillingene for land/region er riktig angitt for landet/regionen der du bor. Hvis innstillingen for land/region ikke er angitt eller ikke er angitt på riktig måte, kan det føre til at testen mislykkes og at det oppstår problemer under sending og mottak av fakser.
- Kontroller at du kobler HP All-in-One til en analog telefonlinje. Hvis ikke, kan du ikke sende eller motta fakser. Du kan kontrollere om telefonlinjen er digital ved å koble en vanlig analog telefon til linjen og lytte etter summetone. Hvis ikke du får en normal summetone, er telefonlinjen kanskje konfigurert for digitale telefoner. Koble HP All-in-One til en analog telefonlinje og forsøk å sende eller motta en faks.

Når du har løst alle problemene, utfører du fakstesten på nytt for å kontrollere at HP All-in-One går gjennom testen og er klar for faksing. Hvis **summetonetesten** fortsatt mislykkes, kan du kontakte telefonselskapet og be dem undersøke telefonlinjen.

"Fakslinjeforhold"-testen mislyktes

Løsning

- Kontroller at du kobler HP All-in-One til en analog telefonlinje. Hvis ikke, kan du ikke sende eller motta fakser. Du kan kontrollere om telefonlinjen er digital ved å koble en vanlig analog telefon til linjen og lytte etter summetone. Hvis ikke du får en normal summetone, er telefonlinjen kanskje konfigurert for digitale telefoner. Koble HP All-in-One til en analog telefonlinje og forsøk å sende eller motta en faks.
- Kontroller tilkoblingen mellom telefonuttaket og HP All-in-One, og se om telefonledningen er godt tilkoblet.
- Forsikre deg om at du har koblet HP All-in-One riktig til telefonuttaket. Bruk telefonledningen som fulgte med HP All-in-One, koble den ene enden til telefonuttaket og den andre enden til porten som er merket 1-LINE på baksiden av HP All-in-One.

- Annet utstyr som er koblet til samme telefonlinje som HP All-in-One, kan være grunnen til at testen mislyktes. For å finne ut om problemet forårsakes av andre utstyrsenheter kan du koble alt utstyret unntatt HP All-in-One fra telefonlinjen, og utføre testen på nytt.
  - Hvis **Test av fakslinjeforhold** er vellykket uten det andre utstyret, er det en eller flere av disse utstyrsenhetene som forårsaker problemene. Prøv å koble dem til igjen én enhet om gangen, og utfør testen på nytt for hver enhet til du identifiserer utstyrsenheten som er årsaken til problemet.
  - Hvis **Test av fakslinjeforhold** mislykkes når annet utstyr er frakoblet, kobler du HP All-in-One til en telefonlinje som er i orden, og leser videre i problemløsingsinformasjonen i denne delen.
- Hvis du bruker en telefonsplitter, kan det føre til faksproblemer. (En splitter er en kobling for to ledninger som settes i telefonuttaket.) Prøv å fjerne splitteren og koble HP All-in-One direkte til telefonuttaket.

Når du har løst alle problemene, utfører du fakstesten på nytt for å kontrollere at HP All-in-One går gjennom testen og er klar for faksing. Hvis **testen av fakslinjeforhold** fortsatt mislykkes og du fortsatt har faksproblemer, må du kontakte telefonselskapet slik at de kan sjekke linjen.

HP All-in-One har problemer med å sende og motta fakser

Årsak HP All-in-One er ikke konfigurert riktig for faksing.

Løsning Følg veiledningen i denne brukerhåndboken for å sette opp HP All-in-One riktig for faksing, basert på utstyret og tjenestene du har på samme telefonlinje som HP All-in-One. Kjør deretter en fakstest for å sjekke statusen til HP All-in-One og forsikre deg om at den er riktig konfigurert.

HP All-in-One skriver ut en rapport med resultatene av testen. Hvis testen mislykkes, må du se gjennom rapporten for å få informasjon om hvordan du løser problemet.

Årsak HP All-in-One er slått av.

Løsning Se på skjermen på HP All-in-One. Hvis skjermen er blank og **På** -knappen ikke lyser, er HP All-in-One slått av. Kontroller at strømkabelen er koblet skikkelig til HP All-in-One og satt i et strømuttak. Trykk på **På** -knappen for å slå på HP All-in-One.

Årsak Du har brukt feil telefonledning til å koble til HP All-in-One, eller telefonledningen er koblet til feil port.

Løsning

Merk Denne mulige løsningen gjelder bare i land/regioner som mottar en telefonledning med to tråder i boksen som følger med HP All-in-One, inkludert: Argentina, Australia, Brasil, Canada, Chile, Kina, Colombia, Hellas, India, Indonesia, Irland, Japan, Korea, Latin-Amerika, Malaysia, Mexico, Filippinene, Polen, Portugal, Russland, Saudi-Arabia, Singapore, Spania, Taiwan, Thailand, USA, Venezuela og Vietnam.

Sørg for at du bruker telefonledningen som fulgte med HP All-in-One, til tilkobling til telefonuttaket. En ende av denne spesielle totråders ledningen skal kobles til porten 1-LINE på baksiden av HP All-in-One, og den andre enden skal kobles til telefonuttaket, som vist nedenfor.

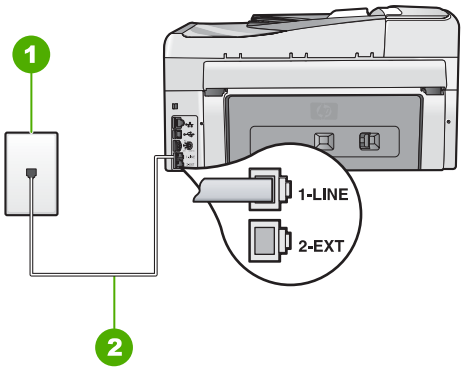

1	Telefonuttak
2	Bruk telefonledningen som fulgte med HP All-in-One

Denne spesielle totråders ledningen er annerledes enn den mer vanlige ledningen med fire tråder, som du kanskje allerede har på kontoret. Kontroller enden på ledningen og sammenlign den med de to ledningstypene nedenfor:

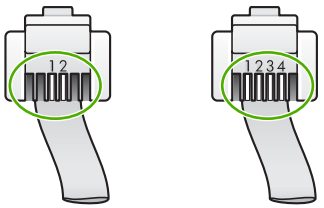

Hvis du brukte en telefonledning med fire tråder, kobler du den fra, finner frem totråders ledningen som fulgte med, og kobler den deretter til porten 1-LINE på baksiden av HP All-in-One.

Hvis HP All-in-One ble levert med en totråders telefonledningsadapter, kan du bruke den sammen med en firetråders telefonledning i tilfelle den totråders ledningen er for kort. Fest den totråders telefonledningsadapteren til porten som er merket 1-LINE på baksiden av HP All-in-One. Fest den firetråders telefonledningen til den åpne porten på adapteren og til telefonuttaket. Hvis du vil ha mer informasjon om hvordan du bruker en totråders telefonledningsadapter, se dokumentasjonen som fulgte med adapteren.

Årsak Annet kontorutstyr (for eksempel telefonsvarer eller telefon) er ikke konfigurert riktig sammen med HP All-in-One.

Løsning

Merk Denne mulige løsningen gjelder bare i land/regioner som mottar en telefonledning med to tråder i boksen som følger med HP All-in-One, inkludert: Argentina, Australia, Brasil, Canada, Chile, Kina, Colombia, Hellas, India, Indonesia, Irland, Japan, Korea, Latin-Amerika, Malaysia, Mexico, Filippinene, Polen, Portugal, Russland, Saudi-Arabia, Singapore, Spania, Taiwan, Thailand, USA, Venezuela og Vietnam.

Kontroller at du har koblet HP All-in-One riktig til telefonuttaket og at eventuelt annet utstyr og andre tjenester som deler telefonlinjen med HP All-in-One, er koblet til riktig.
Bruk porten 1-LINE på baksiden av HP All-in-One til å koble til telefonuttaket. Bruk porten 2-EXT til å koble til annet utstyr, for eksempel en telefonsvarer eller telefon, som vist nedenfor.

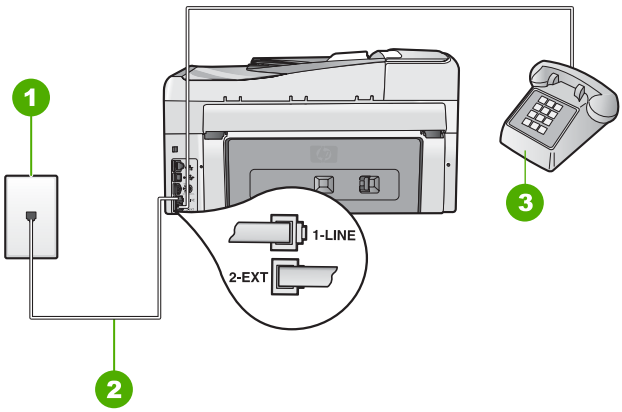

1	Telefonuttak
2	Bruk telefonledningen som fulgte med HP All-in-One
3	Telefon (valgfritt)

Årsak Du bruker en telefonlinjesplitter.
Løsning En telefonlinjesplitter kan føre til faksproblemer. (En splitter er en ledning med to tråder som plugges inn i telefonuttaket.) Prøv å fjerne splitteren og koble HP All-in-One direkte til telefonuttaket.

Årsak Telefonuttaket fungerer ikke ordentlig.
Løsning Prøv å koble en fungerende telefon og telefonledning til telefonuttaket du bruker til HP All-in-One, og sjekk om du får summetone. Hvis du ikke får summetone, kontakter du ditt lokale telefonselskap.

Årsak Telefonforbindelsen har mye støy. Telefonlinjer med dårlig lydkvalitet (støy) kan føre til faksproblemer.
Løsning Hvis feilen skyldes støy på telefonlinjen, kontakter du avsenderen og ber om at faksen sendes på nytt. Kvaliteten kan bli bedre når faksen sendes på nytt. Du kan kontrollere lydkvaliteten til telefonlinjen ved å koble en telefon til veggkontakten og lytte etter statisk eller annen støy. Hvis problemet vedvarer, slår du av **Feilkorreksjonsmodus** (ECM) og kontakter telefonselskapet.
Hvis du fremdeles har problemer med å fakse, stiller du **Fakshastighet** på en langsommere hastighet, som **Middels (14400)** eller **Sakte (9600)** .

Årsak Annet utstyr som bruker samme telefonlinje som HP All-in-One, kan være i bruk.
Løsning Kontroller at internapparater (telefoner på samme telefonlinje, men som ikke er koblet til HP All-in-One) eller annet utstyr ikke er i bruk eller har røret av. Du kan for eksempel ikke bruke HP All-in-One til faksing hvis telefonrøret til et internapparat er av, eller hvis du bruker datamodemet til sending av e-post eller Internett-tilgang.

Årsak HP All-in-One deler samme telefonlinje med en DSL-tjeneste, og et DSL-filter er ikke tilkoblet.

Løsning Hvis du bruker en DSL-tjeneste, må du ha et DSL-filter tilkoblet, slik at det er mulig å fakse. DSL-tjenesten sender ut et digitalt signal på telefonlinjen, som kan forstyrre HP All-in-One og hindre HP All-in-One i å sende og motta fakser. DSL-filteret fjerner det digitale signalet og gjør at HP All-in-One kan kommunisere på riktig måte med telefonlinjen. Du kan kontrollere om du allerede har et filter installert ved å lytte til telefonlinjen eller summetonen. Hvis du hører støy eller forstyrrelser på linjen, har du sannsynligvis ikke et DSL-filter installert, eller det er ikke installert på riktig måte. Skaff deg et DSL-filter fra DSL-leverandøren. Hvis du allerede har et DSL-filter, kontrollerer du at det er koblet til på riktig måte.

Årsak En annen prosess har ført til en feil i HP All-in-One.

Løsning Undersøk skjermen eller datamaskinen for å se etter en feilmelding som inneholder informasjon om problemet og hvordan du løser det. Hvis det har oppstått en feil, sender eller mottar ikke HP All-in-One fakser før feilen er rettet.

Du kan også kontrollere statusen til HP All-in-One ved å klikke på **Status** i HP Løsningssenter.

Årsak Du bruker enten en telefonsentral eller en ISDN-konverterer/terminaladapter.

Løsning

- Kontroller at HP All-in-One er koblet til porten som er tiltenkt faks- og telefonbruk. Kontroller også, om mulig, at terminaladapteren er konfigurert for riktig type svitsj i ditt land eller din region.

  Merk Noen ISDN-systemer lar deg konfigurere portene for bestemt telefonutstyr. Du kan for eksempel ha tildelt én port til telefon og Gruppe 3-faks og en annen til flere formål. Hvis du får problemer når du er koblet til faks-/telefonporten på ISDN-konverteren, kan du prøve å bruke porten som er beregnet på flere formål. Den er kanskje kalt "multi-kombinert" eller noe liknende.

  Se Oppsett C: Sette opp HP All-in-One med et PBX-telefonsystem eller en ISDN-linje for å få informasjon om konfigurering av HP All-in-One sammen med en telefonsentral eller ISDN-linje.
- Forsøk å stille **Fakshastighet** på **Middels (14400)** eller **Sakte (9600)** .

Årsak Innstillingen for **Fakshastighet** er satt for høyt.

Løsning Det kan hende at du må sende og motta fakser med lavere hastighet. Forsøk å stille **Fakshastighet** på **Middels (14400)** eller **Sakte (9600)** hvis du bruker noe av dette:

- En Internett-telefontjeneste
- En telefonsentral
- Fax over Internet Protocol (FoIP)
- En ISDN-tjeneste

Årsak HP All-in-One kan være koblet til et telefonuttak som kan være satt opp for digitale telefoner.

Løsning Kontroller at du kobler HP All-in-One til en analog telefonlinje. Hvis ikke, kan du ikke sende eller motta fakser. Du kan kontrollere om telefonlinjen er digital ved å koble en vanlig analog telefon til linjen og lytte etter summetone. Hvis ikke du får en normal summetone, er telefonlinjen kanskje konfigurert for digitale telefoner. Koble HP All-in-One til en analog telefonlinje og forsøk å sende eller motta en faks.

Årsak HP All-in-One deler telefonlinje med en DSL-tjeneste, og DSL-modemet er kanskje ikke riktig jordet.

Løsning Hvis DSL-modemet ikke er riktig jordet, kan det forårsake støy på telefonlinjen. Telefonlinjer med dårlig lydkvalitet (støy) kan føre til faksproblemer. Du kan kontrollere lydkvaliteten til telefonlinjen ved å koble en telefon til telefonuttaket og lytte etter støy.

Hvis du hører støy, gjør du følgende:

1. Slå av DSL-modemet og la det være helt avslått i minst 15 minutter.
2. Slå på DSL-modemet igjen.
3. Lytt etter summetonen igjen. Hvis du hører summetonen tydelig (uten støy), kan du prøve å sende eller motta en faks.

Merk Det kan hende at du vil høre støy på telefonlinjen igjen senere. Hvis HP All-in-One slutter å sende og motta fakser, gjentar du denne prosedyren.

Hvis det fremdeles er støy på telefonlinjen, kontakter du telefonselskapet. Hvis du trenger informasjon om hvordan du slår av DSL-modemet, kontakter du DSL-leverandøren for å få støtte.

Årsak Du fakser via Internett ved hjelp av en IP-telefon og det oppstod problemer med overføringen.

Løsning Forsøk å sende faksen på nytt senere. Undersøk også om Internett-leverandøren støtter faksing via Internett.

Hvis problemet vedvarer, kontakter du Internett-leverandøren.

HP All-in-One kan ikke sende fakser, men kan motta fakser

Årsak HP All-in-One er ikke konfigurert riktig for faksing.

Løsning Følg veiledningen i denne brukerhåndboken for å sette opp HP All-in-One riktig for faksing, basert på utstyret og tjenestene du har på samme telefonlinje som HP All-in-One. Utfør deretter en fakstest for å kontrollere statusen til HP All-in-One og at du har konfigurert den riktig.

HP All-in-One skriver ut en rapport med resultatene av testen. Hvis testen mislykkes, må du se gjennom rapporten for å få informasjon om hvordan du løser problemet.

Årsak Det kan hende HP All-in-One ringer for raskt eller for tidlig.

Løsning Du må kanskje legge inn enkelte pauser i nummersekvensen. Hvis du for eksempel trenger tilgang til en ekstern linje før du slår telefonnummeret, legger du inn en pause etter eksternlinjenummeret. Hvis nummeret er 95555555 og 9 gir tilgang til en ekstern linje, kan du legge inn pauser på denne måten: 9-555-5555. Hvis du skal legge inn en pause i faksnummeret du skriver, trykker du på **Mellomrom** gjentatte ganger til det vises en tankestrek (-) på skjermen.

Hvis du bruker et kortnummer til å sende faksen, oppdaterer du kortnummeret med pauser i nummersekvensen.

Du kan også sende en faks ved hjelp av overvåket oppringing. Da kan du lytte til telefonlinjen mens du ringer. Du kan bestemme takten i oppringingen, og reagere på meldinger underveis.

Årsak Nummeret du skrev inn da du sendte faksen, har ikke riktig format.

Løsning Kontroller om faksnummeret du skrev, er korrekt og har riktig format. Du må kanskje slå 9 først, avhengig av telefonsystemet.

Hvis telefonlinjen er knyttet til en telefonsentral, må du passe på å slå nummeret for ekstern linje før du slår faksnummeret.

Årsak Mottakerfaksmaskinen har problemer.

Løsning Hvis du vil kontrollere dette, kan du prøve å ringe faksnummeret fra en telefon og lytte etter fakstoner. Hvis du ikke hører fakstoner, er det mulig at mottakerens faksmaskin ikke

er slått på eller ikke er koblet til, eller at en taleposttjeneste skaper forstyrrelser på mottakerens telefonlinje. Du kan også be mottakeren sjekke om mottakerfaksmaskinen har problemer.

HP All-in-One har problemer med å sende en manuell faks

Årsak Mottakerens faksmaskin støtter kanskje ikke manuelt mottak av fakser.

Løsning Forhør deg med mottakeren om faksmaskinen kan motta fakser manuelt.

Årsak Du trykket ikke på **START TELEFAKS Svart** eller **START TELEFAKS Farge** innen tre sekunder etter å ha hørt fakstoner.

Løsning Hvis du sender en faks manuelt, må du sørge for at du trykker på **START TELEFAKS Svart** eller **START TELEFAKS Farge** innen tre sekunder etter at du har hørt mottakerens fakstoner, ellers kan det hende overføringen mislykkes.

Årsak Telefonen som ble brukt til å starte faksoppringingen, var ikke koblet direkte til HP All-in-One eller var ikke riktig tilkoblet.

Løsning

Merk Denne mulige løsningen gjelder bare i land/regioner som mottar en telefonledning med to tråder i boksen som følger med HP All-in-One, inkludert: Argentina, Australia, Brasil, Canada, Chile, Kina, Colombia, Hellas, India, Indonesia, Irland, Japan, Korea, Latin-Amerika, Malaysia, Mexico, Filippinene, Polen, Portugal, Russland, Saudi-Arabia, Singapore, Spania, Taiwan, Thailand, USA, Venezuela og Vietnam.

Hvis du vil sende en faks manuelt, må telefonen være koblet direkte til porten 2-EXT på HP All-in-One, som vist nedenfor.

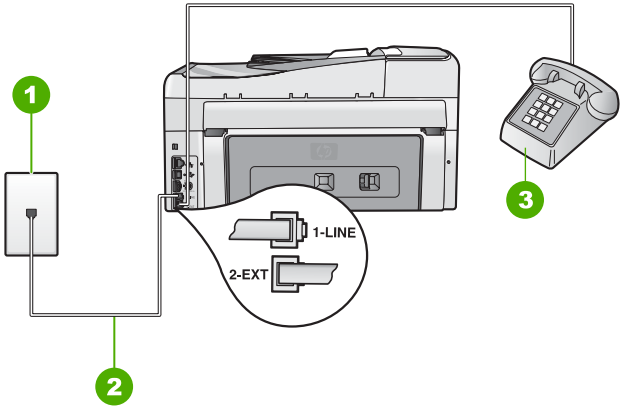

1	Telefonuttak
2	Bruk telefonledningen som fulgte med HP All-in-One
3	Telefon

Årsak Innstillingen for **Fakshastighet** kan være satt for høyt.

Løsning Forsøk å stille **Fakshastighet** på **Middels (14400)** eller **Sakte (9600)** , og send deretter faksen på nytt.

Årsak HP All-in-One registrerer ikke noen original i dokumentmaterskuffen.

Løsning Hvis du ikke har lagt en original i dokumentmaterskuffen, eller hvis ikke originalen er skjøvet langt nok inn, kan du ikke sende fakser manuelt. Legg en original i

dokumentmaterskuffen, eller skyv originalen lengre inn i skuffen. Når HP All-in-One registrerer originalen, vises det en bekreftelsesmelding på skjermen.

HP All-in-One kan ikke motta fakser, men kan sende fakser

Årsak HP All-in-One er ikke konfigurert riktig for faksing.

Løsning Følg veiledningen i denne brukerhåndboken for å sette opp HP All-in-One riktig for faksing, basert på utstyret og tjenestene du har på samme telefonlinje som HP All-in-One. Utfør deretter en fakstest for å kontrollere statusen til HP All-in-One og at du har konfigurert den riktig.

HP All-in-One skriver ut en rapport med resultatene av testen. Hvis testen mislykkes, må du se gjennom rapporten for å få informasjon om hvordan du løser problemet.

Årsak **Autosvar** er slått av, som betyr at HP All-in-One ikke vil svare på innkommende anrop. Du må være tilgjengelig for å svare personlig på innkommende faksanrop, ellers svarer ikke HP All-in-One på innkommende faksanrop.

Løsning Avhengig av kontorløsningen er det mulig at du kan konfigurere HP All-in-One til å svare automatisk på innkommende anrop.

Hvis du må ha **Autosvar** av, må du trykke på **START TELEFAKS Svart** eller **START TELEFAKS Farge** for å motta en faks.

Tips Hvis du ikke er nær nok HP All-in-One til at du rekker frem til kontrollpanelet, venter du flere sekunder før du trykker på **1 2 3** på telefonen. Hvis HP All-in-One ikke mottar faksen, venter du enda noen sekunder og trykker på **1 2 3** på nytt. Når HP All-in-One har begynt å motta faksen, kan du legge på røret.

Årsak Du abonnerer på en taleposttjeneste på samme telefonnummer du bruker til faksanrop.

Løsning Angi at HP All-in-One skal svare på fakser manuelt. Du kan ikke motta fakser automatisk hvis du har en taleposttjeneste på samme telefonnummer du bruker til faksanrop. Du må motta fakser manuelt. Det betyr at du må være tilstede for å kunne svare på innkommende faksanrop.

Årsak Du har et datamodem på samme telefonlinje som HP All-in-One.

Løsning Hvis du har et datamodem på samme telefonlinje som HP All-in-One, må du kontrollere at programvaren som fulgte med modemet, ikke er konfigurert for å motta fakser automatisk. Modemer som er konfigurert for å motta fakser automatisk, tar over telefonlinjen for å motta alle innkommende fakser. Dette hindrer HP All-in-One i å motta faksanrop.

Årsak Hvis du har en telefonsvarer på samme telefonlinje som HP All-in-One, vil du kanskje få ett av følgende problemer:

- Din utgående melding kan være for lang eller for høy til at HP All-in-One kan oppdage fakstonene, og derfor kan det hende at avsenderfaksmaskinen kobles fra.
- Det er mulig at telefonsvareren ikke har nok stille tid etter den utgående meldingen til at HP All-in-One oppdager fakstonene. Dette problemet er mest vanlig ved bruk a digitale telefonsvarere.

Løsning Hvis du har en telefonsvarer på samme telefonlinje som HP All-in-One, gjør du følgende:

- Koble fra telefonsvareren, og prøv deretter å motta en faks. Hvis du kan fakse uten telefonsvareren, kan det hende det var telefonsvareren som forårsaket problemet.
- Koble til telefonsvareren igjen, og spill inn den utgående meldingen på nytt. Spill inn en melding med en varighet på omtrent ti sekunder. Snakk langsomt og lavt når du spiller inn meldingen. La det være minst fem sekunder med stillhet på slutten av den talte meldingen. Du må ikke ha noen bakgrunnsstøy når du spiller inn denne stille perioden. Forsøk å motta en faks på nytt.

Årsak Telefonsvareren er ikke satt opp riktig for HP All-in-One.

Løsning

Merk Denne mulige løsningen gjelder bare i land/regioner som mottar en telefonledning med to tråder i boksen som følger med HP All-in-One, inkludert: Argentina, Australia, Brasil, Canada, Chile, Kina, Colombia, Hellas, India, Indonesia, Irland, Japan, Korea, Latin-Amerika, Malaysia, Mexico, Filippinene, Polen, Portugal, Russland, Saudi-Arabia, Singapore, Spania, Taiwan, Thailand, USA, Venezuela og Vietnam.

Hvis du har en telefonsvarer på samme telefonlinje som du bruker til faksanrop, må du koble telefonsvareren direkte til HP All-in-One ved hjelp av porten 2-EXT, som vist nedenfor. Du må også angi riktig antall ring til svar for både telefonsvareren og HP All-in-One.

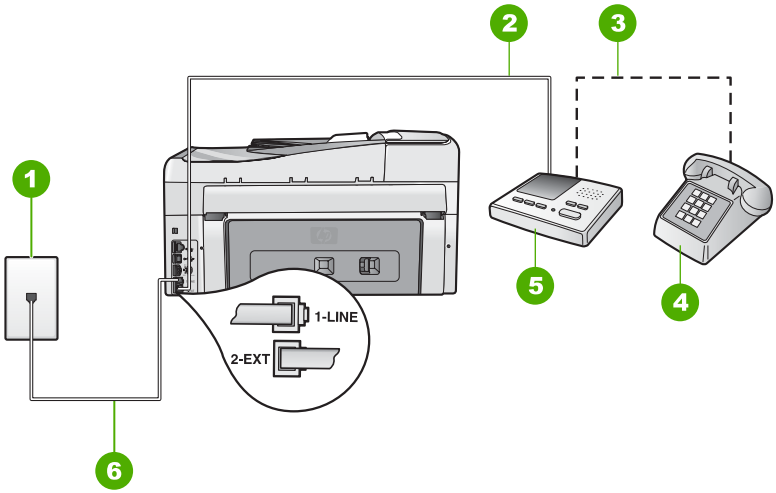

1	Telefonuttak
2	Koble til IN-porten på telefonsvareren
3	Koble til OUT-porten på telefonsvareren
4	Telefon (valgfritt)
5	Telefonsvarer
6	Bruk telefonledningen som fulgte med HP All-in-One

Kontroller at HP All-in-One er konfigurert for å motta fakser automatisk og at innstillingen **Antall ring til svar** er riktig. Antall ring til svar for HP All-in-One må være høyere enn antall ring til svar for telefonsvareren. Sett telefonsvareren til et lavt antall ring og HP All-in-One til å svare etter maksimalt antall ring som støttes av enheten. (Det maksimale antall ring varierer fra et land eller en region til en annen.) Med dette oppsettet svarer telefonsvareren på anropet og

HP All-in-One overvåker linjen. Hvis HP All-in-One oppdager fakstoner, vil HP All-in-One motta faksen. Hvis det er et taleanrop, vil telefonsvareren ta opp den innkommende meldingen.

Årsak Du har et bestemt ringemønster for fakstelefonnummeret (ved hjelp av karakteristiske ringetoner levert fra telefonselskapet) og innstillingen **Karakteristisk ringemønster** på HP All-in-One stemmer ikke med dette mønsteret.

Løsning Hvis du har et bestemt ringemønster for faksnummeret (bruker karakteristiske ringetoner fra telefonselskapet), må du kontrollere at innstillingen **Karakteristisk ringemønster** på HP All-in-One stemmer overens med dette. Hvis telefonselskapet for eksempel har tildelt doble ringesignaler til faksnummeret, må du kontrollere at **Dobbeltanrop** er valgt som innstilling for **Karakteristisk ringemønster** .

Merk HP All-in-One gjenkjenner ikke alle ringemønstre, for eksempel ikke de som veksler mellom korte og lange ringemønstre. Hvis du har problemer med et ringemønster av denne typen, kan du spørre telefonselskapet ditt om å tildele et ringemønster som ikke veksler.

Hvis du ikke bruker et karakteristisk ringemønster, kontrollerer du at innstillingen **Karakteristisk ringemønster** på HP All-in-One er satt til **Alle ringemønstre** .

Årsak Innstillingen **Karakteristisk ringemønster** er ikke satt til **Alle ringemønstre** (og du bruker ikke et karakteristisk ringemønster).

Løsning Hvis du ikke bruker et karakteristisk ringemønster, kontrollerer du at innstillingen **Karakteristisk ringemønster** på HP All-in-One er satt til **Alle ringemønstre** .

Årsak Fakssignalnivået er kanskje ikke sterkt nok, noe som kan føre til problemer med faksmottak.

Løsning Hvis HP All-in-One deler samme telefonlinje som andre typer telefonutstyr, for eksempel en telefonsvarer, et datamodem eller en svitsj med flere porter, kan det hende at fakssignalnivået reduseres. Signalnivået kan også bli redusert hvis du bruker en splitter eller skjøter telefonledningen med ekstra lengder. Et redusert fakssignal kan føre til problemer ved faksmottak.

- Hvis du bruker en splitter eller skjøteledninger, forsøker du å fjerne dem og koble HP All-in-One direkte til telefonuttaket.
- Hvis du vil finne ut om annet utstyr forårsaker problemer, kobler du alt bortsett fra HP All-in-One fra telefonlinjen, og deretter prøver du å motta en faks. Hvis du kan motta faks uten det andre utstyret, er det en eller flere deler av det andre utstyret som forårsaker problemene. Forsøk å legge dem tilbake én om gangen og motta en faks for hver gang, helt til du finner ut hvilket utstyr som forårsaker problemet.

Årsak Minnet til HP All-in-One er fullt.

Løsning Hvis **Sikring av faksmottak** er aktivert og HP All-in-One har en feiltilstand, kan minnet bli fullt av fakser som ennå ikke er skrevet ut, og HP All-in-One vil slutte å svare på anrop. Hvis det har oppstått en feiltilstand som hindrer HP All-in-One i å skrive ut fakser, ser du på skjermen for å se om den viser informasjon om feilen. Se også etter følgende problemer:

- HP All-in-One er ikke konfigurert riktig for faksing.
- Det er ikke lagt papir i innskuffen.
- Papiret har kjørt seg fast.

- Blekkpatrondekselet er åpent. Lukk blekkpatrondekselet, som vist nedenfor:

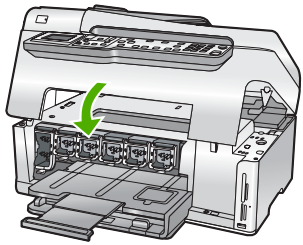

- Skrivehodeenheten har hengt seg opp. Slå HP All-in-One av, fjern eventuelle gjenstander som blokkerer skrivehodeenheten (inkludert emballasje), og slå deretter HP All-in-One på igjen.

Løs problemene du har funnet. Hvis det er uutskrevne fakser lagret i minnet, vil HP All-in-One begynne å skrive ut alle faksene i minnet.

Merk Hvis du vil tømme minnet, kan du også slette faksene som er lagret i minnet, ved å slå av HP All-in-One.

Årsak En feiltilstand hindrer HP All-in-One i å motta fakser, og **Sikring av faksmottak** er satt til **Av** .

Løsning Se etter følgende problemer:

- HP All-in-One er slått av. Trykk på **På** -knappen for å slå på enheten.
- HP All-in-One er ikke konfigurert riktig for faksing.
- Det er ikke lagt papir i innskuffen.
- Papiret har kjørt seg fast.
- Blekkpatrondekselet er åpent. Lukk blekkpatrondekselet.
- Skrivehodeenheten har hengt seg opp. Slå HP All-in-One av, fjern eventuelle gjenstander som blokkerer skrivehodeenheten (inkludert emballasje), og slå deretter HP All-in-One på igjen.

Merk Hvis **Sikring av faksmottak** er aktivert, og du slår av HP All-in-One, slettes alle faksene i minnet, inkludert ikke utskrevne fakser som du kan ha mottatt mens HP All-in-One var i en feiltilstand. Du må da kontakte avsenderne for å be dem sende eventuelle ikke utskrevne fakser på nytt. Hvis du vil se en liste over faksene du har mottatt, kan du skrive ut **Fakslogg** . **Fakslogg** slettes ikke når HP All-in-One slås av.

Når du har løst problemene du har funnet, kan HP All-in-One begynne å svare på innkommende faksanrop.

Fakstoner spilles inn på telefonsvareren min

Årsak Telefonsvareren er ikke satt opp riktig for HP All-in-One, eller innstillingen **Antall ring til svar** er ikke riktig.

Løsning

Merk Denne mulige løsningen gjelder bare i land/regioner som mottar en telefonledning med to tråder i boksen som følger med HP All-in-One, inkludert: Argentina, Australia, Brasil, Canada, Chile, Kina, Colombia, Hellas, India, Indonesia, Irland, Japan, Korea, Latin-Amerika, Malaysia, Mexico, Filippinene, Polen, Portugal, Russland, Saudi-Arabia, Singapore, Spania, Taiwan, Thailand, USA, Venezuela og Vietnam.

Hvis du har en telefonsvarer på samme telefonlinje som du bruker til faksanrop, må du koble telefonsvareren direkte til HP All-in-One ved hjelp av porten 2-EXT, som vist nedenfor.

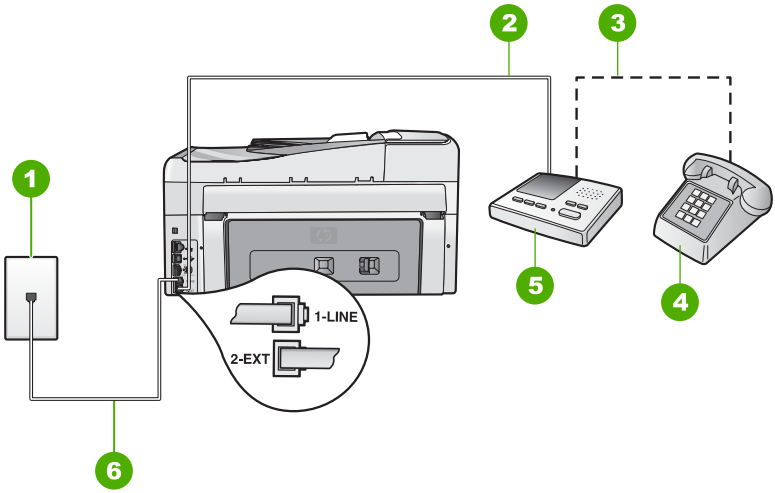

1	Telefonuttak
2	Koble til IN-porten på telefonsvareren
3	Koble til OUT-porten på telefonsvareren
4	Telefon (valgfritt)
5	Telefonsvarer
6	Bruk telefonledningen som fulgte med HP All-in-One

Kontroller at HP All-in-One er konfigurert for å motta fakser automatisk og at innstillingen **Antall ring til svar** er riktig. Antall ring til svar for HP All-in-One må være høyere enn antall ring til svar for telefonsvareren. Hvis telefonsvareren og HP All-in-One er satt til samme antall ring til svar, svarer begge enhetene på anropet og fakstonene blir registrert på telefonsvareren. Sett telefonsvareren til et lavt antall ring og HP All-in-One til å svare etter det maksimale antall ring som støttes. (Det maksimale antall ring varierer fra et land eller en region til en annen.) Med dette oppsettet svarer telefonsvareren på anropet og HP All-in-One overvåker linjen. Hvis HP All-in-One oppdager fakstoner, vil HP All-in-One motta faksen. Hvis det er et taleanrop, vil telefonsvareren ta opp den innkommende meldingen.

Årsak HP All-in-One er satt opp for manuelt mottak av fakser, noe som betyr at HP All-in-One ikke vil besvare innkommende anrop. Du må kunne svare personlig på innkommende faksanrop, ellers vil ikke HP All-in-One motta faksen og telefonsvareren vil ta opp fakstonene.
Løsning Konfigurer HP All-in-One til å svare automatisk på innkommende anrop ved å slå på **Autosvar** . Hvis funksjonen er slått av, vil ikke HP All-in-One overvåke innkommende anrop og motta fakser. I så fall svarer telefonsvareren på faksanropet og tar opp fakstonene.

Problemløsing for nettverk

Dette avsnittet tar for seg problemer som kan oppstå mens du konfigurerer et nettverk.

- Problemløsing med kabelnettverkskonfigurasjon
- Problemløsing med trådløs konfigurasjon
- Løse problemer med installering av nettverksprogramvare

Problemløsing med kabelnettverkskonfigurasjon

Dette avsnittet tar for seg problemer som kan oppstå når du konfigurerer et kablet nettverk.

- Datamaskinen oppdager ikke HP All-in-One
- Jeg fikk en melding om systemkravfeil: Ingen TCP/IP
- Skjermbildet Finner ikke skriveren vises under installeringen
- Jeg bruker et kabelmodem uten ruter, og jeg har ikke IP-adresser

Datamaskinen oppdager ikke HP All-in-One

Årsak Kablene er ikke ordentlig tilkoblet.

Løsning Kontroller at følgende kabler er ordentlig tilkoblet.

- Kabler mellom HP All-in-One og huben eller ruteren
- Kabler mellom huben eller ruteren og datamaskinen
- Kabler til og fra modemet eller Internett-tilkoblingen for HP All-in-One (hvis aktuelt)

Årsak Nettverkskortet (LAN-kort eller NIC) er ikke konfigurert riktig.

Løsning Kontroller at LAN-kortet er konfigurert riktig.

Kontrollere LAN-kortet (Windows)

1. Høyreklikk på **Min datamaskin**.
2. I dialogboksen **Systemegenskaper** klikker du kategorien **Maskinvare**.
3. Klikk på **Enhetsbehandling**.
4. Kontroller at kortet vises under **Nettverkskort**.
5. Slå opp i dokumentasjonen som fulgte med kortet.

Kontrollere LAN-kortet (Mac)

1. Klikk på **Apple-ikonet** på **Menu**-linjen.
2. Velgt **About This Mac** (Om denne maskinen), og klikk på **More Info** (Mer info). System Profiler (Systeminnstillinger) vises.
3. I **System Profiler** klikker du på **Network** (Nettverk). Kontroller at LAN-kortet vises i listen.

Årsak Du har ingen aktiv nettverkstilkobling.

Løsning Kontroller om du har en aktiv nettverkstilkobling.

Slik kontrollerer du om du har en aktiv nettverkstilkobling.

➔ Kontroller de to Ethernet-indikatorlampene øverst og nederst på RJ-45 Ethernet-kontakten på baksiden av HP All-in-One. Lampene indikerer følgende:

a. Den øverste lampen: Hvis lampen lyser grønt, er enheten koblet riktig til nettverket og det er etablert en forbindelse. Hvis den øverste lampen ikke lyser, er det ingen nettverkstilkobling.

b. Den nederste lampen: Denne lampen lyser gult når data sendes fra eller mottas av enheten over nettverket.

Slik etablerer du en aktiv nettverkstilkobling

1. Kontroller kabeltilkoblingene fra HP All-in-One til gatewayen, ruteren eller huben for å sjekke at tilkoblingene er sikre.
2. Hvis tilkoblingene er festet skikkelig, slår du av strømmen på HP All-in-One, og slår den deretter på igjen. Trykk på **På**-knappen på kontrollpanelet for å slå HP All-in-One av, og trykk på knappen på nytt for å slå enheten på. Slå også av strømmen på ruteren eller huben, og slå den deretter på igjen.

Jeg fikk en melding om systemkravfeil: Ingen TCP/IP

Årsak Nettverkskortet (LAN) er ikke installert riktig.

Løsning Kontroller at LAN-kortet er riktig installert og konfigurert for TCP/IP. Se veiledningen som fulgte med LAN-kortet.

Skjermbildet Finner ikke skriveren vises under installeringen

Årsak HP All-in-One er ikke slått på.

Løsning Slå på HP All-in-One.

Årsak Du har ingen aktiv nettverkstilkobling.

Løsning Kontroller at du har en aktiv nettverkstilkobling.

Slik kontrollerer du at nettverkstilkoblingen er aktiv

1. Hvis tilkoblingene er festet skikkelig, slår du av strømmen på HP All-in-One, og slår den deretter på igjen. Trykk på **På** -knappen på kontrollpanelet for å slå HP All-in-One av, og trykk på knappen på nytt for å slå enheten på. Slå også av strømmen på ruteren eller huben, og slå den deretter på igjen.
2. Kontroller kabeltilkoblingene fra HP All-in-One til gatewayen, ruteren eller huben for å sjekke at tilkoblingene er sikre.
3. Kontroller at HP All-in-One er koblet til nettverket med en CAT-5 Ethernet-kabel.

Årsak Kablene er ikke ordentlig tilkoblet.

Løsning Kontroller at følgende kabler er ordentlig tilkoblet:

- Kabler mellom HP All-in-One og huben eller ruteren
- Kabler mellom huben eller ruteren og datamaskinen
- Kabler til og fra modemet eller Internett-tilkoblingen for HP All-in-One (hvis aktuelt)

Årsak Et brannmur-, antivirus- eller antispionvareprogram hindrer HP All-in-One i å få tilgang til datamaskinen.

Løsning Avinstaller HP All-in-One-programvaren, og start deretter datamaskinen på nytt. Deaktiver brannmur-, antivirus- eller antispionvareprogrammet midlertidig, og installer deretter HP All-in-One-programvaren på nytt. Du kan aktivere brannmur-, antivirus- eller antispionvareprogrammet igjen etter at installeringen er fullført. Hvis du ser meldinger fra brannmuren, må du akseptere eller tillate meldingene.

Hvis du trenger mer informasjon, kan du se dokumentasjonen til brannmurprogramvaren.

Årsak Et virtuelt privat nettverk (VPN) hindrer at HP All-in-One får tilgang til datamaskinen.

Løsning Forsøk å deaktivere VPN-nettverket midlertidig før du fortsetter med installeringen.

Merk HP All-in-One-funksjonaliteten vil være begrenset under VPN-sesjoner.

Årsak Ethernet-kabelen er ikke koblet til ruteren, svitsjen eller huben, eller kabelen er defekt.

Løsning Prøv å koble til kablene på nytt. Om nødvendig kan du prøve en annen kabel.

Årsak HP All-in-One er tilordnet en AutoIP-adresse i stedet for DHCP.

Løsning Det betyr at HP All-in-One ikke er koblet riktig til nettverket.

Undersøk følgende:

- Kontroller at alle kabler er riktig tilkoblet og godt festet.
- Hvis kablene er feilkoblet, kan det hende at tilgangspunktet, ruteren eller hjemmegatewayen ikke sender noen adresse. Hvis dette er tilfellet, må du kanskje tilbakestille enheten.
- Kontroller at HP All-in-One er i riktig nettverk.

Årsak HP All-in-One er i feil delnett eller gateway.

Løsning Skriv ut en nettverkskonfigurasjonsside, og kontroller at ruteren og HP All-in-One er i samme delnett og gateway.

Slik skriver du ut nettverkskonfigurasjonssiden

1. Trykk på **Oppsett** på kontrollpanelet til HP All-in-One.
2. Trykk på ▼ til **Nettverk** er uthevet, og trykk deretter på **OK** .
3. Trykk på ▼ til **Vis nettverksinnstillinger** er uthevet, og trykk deretter på **OK** .
4. Trykk på ▼ til **Skriv ut nettverkskonfigurasjonsside** er uthevet, og trykk deretter på **OK** .
   Da skrives nettverkskonfigurasjonssiden ut.

Jeg bruker et kabelmodem uten ruter, og jeg har ikke IP-adresser

Årsak Hvis du har en datamaskin med kabelmodem, et eget lokalt nettverk for de andre datamaskinene og ingen DHCP-server eller ruter, må du bruke AutoIP til å tilordne IP-adressene til de andre datamaskinene og til HP All-in-One.

Løsning

Slik får du en IP-adresse til datamaskinen med kabelmodemet

➔ Internett-leverandøren din tilordner enten en statisk eller dynamisk IP-adresse til datamaskinen med kabelmodemet.

Slik tilordner du IP-adresser til de andre datamaskinene og HP All-in-One

➔ Bruk AutoIP til å tilordne IP-adresser til de andre datamaskinene og HP All-in-One Ikke tilordne en statisk IP-adresse.

Problemløsing med trådløs konfigurasjon

Dette avsnittet tar for seg problemer som kan oppstå når du konfigurerer nettverk. Se på skjermen til enheten for å få spesifikke feilmeldinger.

- Du ser ikke SSID
- Svakt signal
- Feilmelding: Kan ikke koble til nettverk
- Feilmelding: Kan ikke koble til nettverk. Godkjennings- eller krypteringstype støttes ikke
- Feilmelding: Ugyldig WEP-nøkkel
- Feilmelding: Ugyldig tilgangsnøkkel
- Feilmelding: Tilgangspunktet tidsutkoblet før en forbindelse kunne etableres
- Feilmelding: Fant mer enn ett SecureEZ-konfigurert tilgangspunkt
- Feilmelding: En annen enhet koblet seg til tilgangspunktet før din enhet forsøkte å koble seg til

Du ser ikke SSID

Årsak Tilgangspunktet ditt kringkaster ikke nettverksnavnet (SSID) sitt fordi alternativet **Kringkast SSID** er slått av.

Løsning Åpne den innebygde webserveren og slå på alternativet **Kringkast SSID**. Du kan også bruke alternativet **Skriv et nytt nettverksnavn (SSID)** i veiviseren for trådløs konfigurasjon.

Årsak Tilgangspunktet (infrastruktur) eller datamaskinen (ad hoc) er utenfor rekkevidde.

Løsning For å kunne etablere et godt signal mellom HP All-in-One og tilgangspunktet (infrastruktur) eller datamaskinen (ad hoc), må du kanskje eksperimentere litt. Hvis vi går ut

fra at utstyret fungerer som det skal, kan du prøve å gjøre følgende enten alene eller i kombinasjon:

- Hvis det er lang avstand mellom datamaskinen eller tilgangspunktet og HP All-in-One, flytter du dem nærmere hverandre.
- Hvis det er metallobjekter (som en bokhylle i metall eller et kjøleskap) i overføringsbanen, må du sikre fri bane mellom HP All-in-One og datamaskinen eller tilgangspunktet.
- Hvis en trådløs telefon, mikrobølgeovn eller annen enhet som sender ut radiosignaler ved 2,4 GHz, er i nærheten, må du flytte denne enheten lenger vekk for å redusere radiostøyen.

Årsak SSIDen er ute av syne nederst på listen.

Løsning Trykk på ▼ for å bla til bunnen av listen. Infrastruktur-oppføringene står øverst og Ad hoc-oppføringene lengre ned.

Årsak Tilgangspunktets fastvare må oppdateres.

Løsning Se etter fastvareoppdateringer til tilgangspunktet på produsentens nettsted. Oppdater fastvaren til tilgangspunktet.

Årsak Den trådløse adapteren på datamaskinen kringkaster ikke SSID (ad hoc).

Løsning Kontroller at den trådløse adapteren kringkaster SSID. Skriv ut en nettverkskonfigurasjonsside fra HP All-in-One og kontroller at SSIDen til den trådløse adapteren vises på nettverkskonfigurasjonssiden. Hvis den trådløse adapteren ikke kringkaster SSID, ser du i dokumentasjonen som fulgte med datamaskinen.

Årsak Fastvaren til den trådløse adapteren på datamaskinen må oppdateres (ad hoc).

Løsning Se etter fastvareoppdateringer til den trådløse adapteren på produsentens nettsted, og oppdater fastvaren.

Årsak Det er koblet en Ethernet-kabel til HP All-in-One.

Løsning Når det er koblet en Ethernet-kabel til HP All-in-One, slås trådløs radio av. Koble fra Ethernet-kabelen.

Svakt signal

Årsak Tilgangspunktet er for langt unna, eller det er forstyrrelser.

Løsning For å kunne etablere et godt signal mellom HP All-in-One og tilgangspunktet, må du kanskje eksperimentere litt. Hvis vi går ut fra at utstyret fungerer som det skal, kan du prøve å gjøre følgende enten alene eller i kombinasjon:

- Hvis det er lang avstand mellom datamaskinen eller tilgangspunktet og HP All-in-One, flytter du dem nærmere hverandre.
- Hvis det er metallobjekter (som en bokhylle i metall eller et kjøleskap) i overføringsbanen, må du sikre fri bane mellom HP All-in-One og datamaskinen eller tilgangspunktet.
- Hvis en trådløs telefon, mikrobølgeovn eller annen enhet som sender ut radiosignaler ved 2,4 GHz, er i nærheten, må du flytte denne enheten lenger vekk for å redusere radiostøyen.

Feilmelding: Kan ikke koble til nettverk

Årsak Utstyret er ikke slått på.

Løsning Slå på nettverksenhetene, for eksempel tilgangspunktet i et infrastrukturnettverk eller datamaskinen i et ad hoc-nettverk. Hvis du vil vite mer om hvordan du slår på tilgangspunktet, kan du se dokumentasjonen som fulgte med tilgangspunktet.

Årsak HP All-in-One mottar ikke noe signal.

Løsning Flytt tilgangspunktet og HP All-in-One nærmere hverandre. Kjør deretter HP All-in-One Veiviser for trådløs konfigurasjon igjen.

Årsak Du har skrevet SSIDen feil.
Løsning Skriv SSIDen riktig. Husk at det skilles mellom små og store bokstaver i SSIDen.

Årsak Du har skrevet WEP-nøkkelen feil.
Løsning Skriv WEP-nøkkelen riktig. Husk at det skilles mellom små og store bokstaver i WEP-nøkkelen.

Årsak De trådløse innstillingene på HP All-in-One stemmer ikke med de trådløse innstillingene på tilgangspunktet.
Løsning Bruk den innebygde webserveren til å sammenlikne de trådløse innstillingene på HP All-in-One med de trådløse innstillingene på tilgangspunktet. Endre innstillingene på enten enheten eller tilgangspunktet slik at HP All-in-One og tilgangspunktet har samsvarende trådløse innstillinger.

Årsak Du er i feil modus (ad hoc eller infrastruktur) eller sikkerhetstype.
Løsning Velg riktig modus eller sikkerhetstype. Bruk den innebygde webserveren til å sammenlikne de trådløse innstillingene på HP All-in-One med de trådløse innstillingene på tilgangspunktet. Endre innstillingene på enten enheten eller tilgangspunktet slik at HP All-in-One og tilgangspunktet har samsvarende trådløse innstillinger.

Årsak MAC-filtrering er aktivert på tilgangspunktet.
Løsning Behold MAC-filtrering aktivert, men endre innstillingene for å tillate kommunikasjon mellom tilgangspunktet og HP All-in-One.

Feilmelding: Kan ikke koble til nettverk. Godkjennings- eller krypteringstype støttes ikke

Årsak Nettverket er konfigurert med en godkjenningsprotokoll som ikke støttes av HP All-in-One.
Løsning Åpne den innebygde webserveren på tilgangspunktet, og endre sikkerhetsinnstillingene. Bruk én av de støttede protokolltypene som er oppført i den innebygde webserveren. Typer som **ikke** støttes, er: LEAP, PEAP, EAP-MD5, EAP-TLS og EAP-TTLS.

Feilmelding: Ugyldig WEP-nøkkel

Årsak Det ble oppgitt en ugyldig WEP-nøkkel.
Løsning Hvis du ikke kjenner WEP-nøkkelen, kan du se dokumentasjonen som fulgte med tilgangspunktet. WEP-nøkkelen er lagret i tilgangspunktet. Vanligvis vil du kunne finne WEP-nøkkelen ved å logge deg på den innebygde webserveren på tilgangspunktet via datamaskinen.

Årsak Innstillingen for WEP-nøkkelindeks på tilgangspunktet stemmer ikke med innstillingen for WEP-nøkkelindeks på HP All-in-One.
Løsning HP All-in-One ser etter en WEP-nøkkelindeks på 1. Hvis innstillingen for WEP-nøkkelindeks er endret på tilgangspunktet, åpner du en den innebygde webserveren på HP All-in-One og oppdaterer indeksinnstillingen i samsvar med indeksinnstillingen på tilgangspunktet. Når du har oppdatert indeksinnstillingen på HP All-in-One, kjører du veiviseren for trådløs konfigurasjon på nytt.

Merk Noen tilgangspunkter sørger for mer enn én WEP-nøkkel. Pass på at du bruker den første WEP-nøkkelen (indeks 1) ved konfigurering av det trådløse nettverket.

Feilmelding: Ugyldig tilgangsnøkkel

Årsak Du har skrevet WPA-tilgangsnøkkelen feil.

Løsning Bruk veiviseren for trådløs konfigurasjon til å oppgi riktig tilgangsnøkkel. Pass på at den har mellom 8 og 63 tegn og stemmer med tilgangsnøkkelen som er programmert i tilgangspunktet (det skilles mellom små og store bokstaver).

Feilmelding: Tilgangspunktet tidsutkoblet før en forbindelse kunne etableres

Årsak Du bruker SecureEZ-konfigurering og tilgangspunktet gir deg bare begrenset med tid til å fullføre konfigureringen.

Løsning Start konfigureringsprosessen på nytt og sørg for å fullføre konfigureringen innenfor det tillatte tidsrommet.

Feilmelding: Fant mer enn ett SecureEZ-konfigurert tilgangspunkt

Årsak Noen andre i nærheten bruker også SecureEZ-konfigurering til å konfigurere en enhet.

Løsning Avbryt konfigureringen og start på nytt.

Feilmelding: En annen enhet koblet seg til tilgangspunktet før din enhet forsøkte å koble seg til

Årsak En annen enhet i nærheten av deg koblet seg til tilgangspunktet før HP All-in-One fikk koblet seg til.

Løsning Avbryt konfigureringen og start på nytt.

Løse problemer med installering av nettverksprogramvare

Dette avsnittet tar for seg problemer med nettverksoppsettet som kan oppstå etter at nettverksforbindelsen er etablert, CDen er satt inn og programvareinstalleringen er startet.

- Jeg fikk en melding om systemkravfeil: Ingen TCP/IP
- Skjermbildet Finner ikke skriveren vises under installeringen

Jeg fikk en melding om systemkravfeil: Ingen TCP/IP

Årsak Nettverkskortet (LAN) er ikke installert riktig.

Løsning Kontroller at LAN-kortet er riktig installert og konfigurert for TCP/IP. Se veiledningen som fulgte med LAN-kortet.

Skjermbildet Finner ikke skriveren vises under installeringen

Årsak Et brannmur-, antivirus- eller antispionvareprogram hindrer HP All-in-One i å få tilgang til datamaskinen.

Løsning Avinstaller HP All-in-One-programvaren, og start deretter datamaskinen på nytt. Deaktiver brannmur-, antivirus- eller antispionvareprogrammet midlertidig, og installer deretter HP All-in-One-programvaren på nytt. Du kan aktivere brannmur-, antivirus- eller antispionvareprogrammet igjen etter at installeringen er fullført. Hvis du ser meldinger fra brannmuren, må du akseptere eller tillate meldingene.

Hvis du trenger mer informasjon, kan du se dokumentasjonen til brannmurprogramvaren.

Årsak Et virtuelt privat nettverk (VPN) hindrer at HP All-in-One får tilgang til datamaskinen.

Løsning Deaktiver VPN-nettverket midlertidig før du fortsetter med installeringen.

Merk HP All-in-One-funksjonaliteten vil være begrenset under VPN-sesjoner.

Årsak Ethernet-kabelen er ikke koblet til ruteren, svitsjen eller huben, eller kabelen er defekt.

Løsning Sett inn kablene på nytt. Om nødvendig kan du prøve en annen kabel.

Årsak HP All-in-One er tilordnet en AutoIP-adresse i stedet for DHCP.

Løsning HP All-in-One er ikke riktig koblet til nettverket.

Undersøk følgende:

- Kontroller at alle kabler er riktig tilkoblet og godt festet.
- Hvis kablene er feilkoblet, kan det hende at tilgangspunktet, ruteren eller hjemmegatewayen ikke sender noen adresse. Hvis dette er tilfellet, må du kanskje tilbakestille HP All-in-One.
- Kontroller at HP All-in-One er i riktig nettverk.

Årsak HP All-in-One er i feil delnett eller gateway.

Løsning Skriv ut en nettverkskonfigurasjonsside, og kontroller at ruteren og HP All-in-One er i samme delnett og gateway. Du finner mer informasjon i den elektroniske hjelpen som fulgte med HP All-in-One.

Årsak HP All-in-One er ikke slått på.

Løsning Slå på HP All-in-One.

Fjerne fastkjørt papir

Hvis det var papir i innskuffen, må du kanskje fjerne fastkjørt papirt fra bakdekselet.

Papir kan også sette seg fast i den automatiske dokumentmateren. Det er flere årsaker til at papir kan kjøre seg fast i den automatiske dokumentmateren:

- Du har lagt for mye papir i dokumentmaterskuffen. Den automatiske dokumentmateren kan ta opptil 50 ark med papir i Letter- eller A4-format, eller 35 ark med papir i Legal-format.
- Du har brukt papir som er for tykt eller for tynt for HP All-in-One.
- Du har forsøkt å legge papir i dokumentmaterskuffen mens HP All-in-One matet inn sider.

Slik fjerner du fastkjørt papir fra bakdekselet

1. Slå av HP All-in-One.
2. Trykk inn tappen på bakdekselet for å ta av dekselet. Ta av dekselet ved å trekke det bort fra HP All-in-One.

> **Forsiktig** Hvis du prøver å fjerne fastkjørt papir fra fronten på HP All-in-One, kan du skade utskriftsmekanismen. Fastkjørt papir må alltid fjernes gjennom det bakre dekslet.

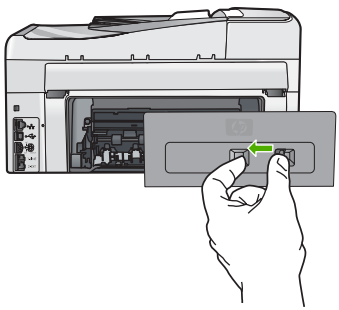

3. Trekk papiret forsiktig ut av valsene.

   Forsiktig Hvis papiret revner når du fjerner det fra valsene, kontrollerer du valsene og hjulene for å se om det finnes papirrester inne i enheten. Hvis du ikke fjerner alle papirrester fra HP All-in-One, er det stor sannsynlighet for at mer papir kjører seg fast.

4. Sett bakdekselet på plass igjen. Skyv dekselet forsiktig fremover til det smekker på plass.
5. Slå på HP All-in-One, og trykk deretter på **OK** for å fortsette jobben du holdt på med.

Slik fjerner du fastkjørt papir fra den automatiske dokumentmateren

Forsiktig Ikke løft lokket på HP All-in-One og forsøk å fjerne det fastkjørte dokumentet fra glassplaten. Du kan skade originaldokumentet.

1. Ta ut alle originaler ut av dokumentmaterskuffen.
2. Løft dekselet på den automatiske dokumentmateren.

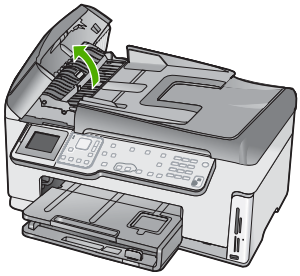

3. Løft den automatiske dokumentmatermekanismen.

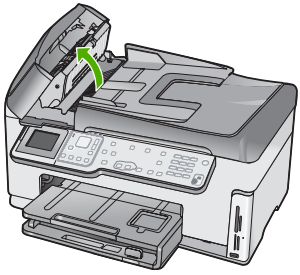

4. Trekk forsiktig ut eventuelt papir som sitter fast i den automatiske dokumentmatermekanismen.

   Forsiktig Hvis papiret revner når du fjerner det, ser du etter om det finnes papirrester igjen i mekanismen. Hvis du ikke fjerner alle papirrester fra den automatiske dokumentmateren, er det stor sannsynlighet for at mer papir kjører seg fast.

5. Senk den automatiske dokumentmatermekanismen, og lukk deretter dekselet på den automatiske dokumentmateren.
   Dekselet smekker på plass når det er helt lukket.

Informasjon om blekkpatroner

Disse tipsne gjør det enklere å vedlikeholde HPs blekkpatroner og opprettholde en stabil utskriftskvalitet.

- Oppbevar alle blekkpatroner i den opprinnelige, forseglede pakken til de skal brukes.
- Slå av HP All-in-One fra kontrollpanelet. Ikke slå av enheten ved å slå av en strømskinne eller koble strømledningen fra HP All-in-One. Hvis du slår av HP All-in-One på feil måte, er det ikke sikkert at skrivehodeenheten går tilbake til riktig posisjon.
- Oppbevar blekkpatronene i romtemperatur (15,6 til 26,6 °C).
- HP anbefaler at du ikke tar blekkpatronene ut av HP All-in-One før du har skaffet nye blekkpatroner som kan installeres. Hvis du skal flytte eller transportere HP All-in-One, må du passe på å la blekkpatronene stå i for å unngå lekkasje av blekk fra skrivehodeenheten.
- Rengjør skrivehodet hvis du ser at utskriftskvaliteten går merkbart ned.
- Ikke rengjør skrivehodet hvis det ikke er nødvendig. Det er sløsing med blekk og blekkpatronene får kortere levetid.
- Håndter blekkpatronene forsiktig. Hvis du slipper eller rister på blekkpatronene, kan det føre til midlertidige utskriftsproblemer.

Blekkpatronmeldinger

Bruk denne delen til å løse blekkpatronrelaterte feilmeldinger som du kan støte på ved bruk av HP All-in-One.

Kalibreringsfeil

Årsak Det er lagt en feil papirtype i innskuffen.

Løsning Hvis du har farget eller fotopapir i innskuffen når du justerer skriveren, kan kalibreringen mislykkes. Legg vanlig ubrukt, hvitt papir i Letter- eller A4-format i innskuffen, og trykk deretter på **OK** på kontrollpanelet.

Kan ikke skrive ut

Årsak Den eller de angitte blekkpatronene er gått tom for blekk.

Løsning Bytt ut de angitte blekkpatronene umiddelbart, slik at du kan gjenoppta utskriften. HP All-in-One kan ikke fortsette utskriften før de angitte blekkpatronene er byttet ut. All utskrift vil stoppe.

Hvis du vil ha mer informasjon, kan du se:

Bytte ut blekkpatronene

Følgende blekkpatroner kan ikke brukes etter at enheten er initialisert og må byttes ut

Årsak Feil blekkpatron(er) er installert.

Løsning Den eller de angitte blekkpatronen(e) kan ikke brukes etter førstegangs oppsett av enheten. Bytt ut blekkpatronen(e) med riktige blekkpatroner for HP All-in-One. Du finner bestillingsnummeret til alle blekkpatroner som støttes av HP All-in-One, ved å følge veiledningen i denne håndboken.

Hvis du vil ha mer informasjon, kan du se:

Bytte ut blekkpatronene

Årsak Blekkpatronen(e) er ikke beregnet for bruk i denne enheten.

Løsning Ta kontakt med HPs kundestøtte. Gå til:

www.hp.com/support

Velg land/region hvis du blir bedt om det, og klikk deretter på **Kontakt HP** for å få informasjon om hvordan du kontakter teknisk kundestøtte.

Blekkpatronproblem

Årsak Den eller de angitte blekkpatronene mangler eller er skadet.

Løsning Bytt ut de angitte blekkpatronene umiddelbart, slik at du kan gjenoppta utskriften. Hvis det ikke mangler noen blekkpatroner i HP All-in-One, kan det hende at blekkpatronkontaktene må rengjøres.

Hvis det ikke mangler noen blekkpatroner i HP All-in-One og du fremdeles får denne meldingen etter å ha rengjort blekkpatronkontaktene, har du kanskje en skadet blekkpatron. Ta kontakt med HPs kundestøtte. Gå til:

www.hp.com/support

Velg land/region hvis du blir bedt om det, og klikk deretter på **Kontakt HP** for å få informasjon om hvordan du kontakter teknisk kundestøtte.

Hvis du vil ha mer informasjon, kan du se:

Bytte ut blekkpatronene

Blekkpatron(er) er tom(me)

Årsak Den eller de angitte blekkpatronene er gått tom for blekk.

Løsning Bytt ut den eller de angitte blekkpatronene med nye blekkpatroner.

Hvis du vil ha mer informasjon, kan du se:

Bytte ut blekkpatronene

Blekkpatron(er) er utløpt

Årsak Blekket i den eller de angitte blekkpatronene har nådd utløpsdatoen.

Løsning Hver blekkpatron har en utløpsdato. Formålet med utløpsdato er å beskytte utskriftssystemet og sikre god kvalitet på blekket. Når du ser en melding om blekkpatron(er) som har nådd utløpsdatoen, bytter du ut blekkpatronen(e) og lukker meldingen. Du kan også fortsette å skrive ut uten å bytte ut blekkpatronen, ved å følge instruksjonene på HP All-in-One eller meldingen om utløpsdato for blekkpatronen på datamaskinskjermen. HP anbefaler at du bytter ut blekkpatroner som har nådd utløspdatoen. HP kan ikke garantere kvaliteten eller påliteligheten til blekkpatroner som har nådd utløpsdatoen. Service eller reparasjoner som kreves som følge av bruk av utløpt blekk, dekkes ikke av garantien.

Hvis du vil ha mer informasjon, kan du se:

- Bytte ut blekkpatronene
- Garantiinformasjon for blekkpatron

Blekk utløper snart

Årsak Blekket i den eller de angitte blekkpatronene nærmer seg utløpsdatoen.

Løsning En eller flere av blekkpatronene nærmer seg utløpsdatoen.

Hver blekkpatron har en utløpsdato. Formålet med utløpsdato er å beskytte utskriftssystemet og sikre god kvalitet på blekket. Når du ser en melding om blekkpatron(er) som har nådd utløpsdatoen, bytter du ut blekkpatronen(e) og lukker meldingen. Du kan også fortsette å skrive ut uten å bytte ut blekkpatronen, ved å følge veiledningen på HP All-in-One eller utløpsmeldingen for blekkpatroner på dataskjermen. HP anbefaler at du bytter ut blekkpatroner som har nådd utløpsdatoen. HP kan ikke garantere kvaliteten eller påliteligheten til blekkpatroner som har nådd utløpsdatoen. Service eller reparasjoner som kreves som følge av bruk av utløpt blekk, dekkes ikke av garantien.

Hvis du vil ha mer informasjon, kan du se:

- Bytte ut blekkpatronene
- Garantiinformasjon for blekkpatron

Ikke HP-blekk

Årsak HP All-in-One oppdaget blekk fra en annen leverandør enn HP.

Løsning Bytt den eller de angitte blekkpatronene.

HP anbefaler at du bruker ekte HP-blekkpatroner. Ekte HP-blekkpatroner er konstruert og testet sammen med HP-skrivere for å gi deg flotte resultater, gang etter gang.

Merk HP kan ikke garantere for kvaliteten og påliteligheten til blekk fra andre leverandører. Service og reparasjon på skriveren som følge av svikt eller skade som kan tilskrives bruk av annet enn HP-blekk, vil ikke bli dekket av garantien.

Hvis du trodde at du hadde kjøpt ekte HP-blekkpatroner, går du til:
www.hp.com/go/anticounterfeit
Hvis du vil ha mer informasjon, kan du se:
Bytte ut blekkpatronene

Originalt HP-blekk tømt

Årsak Det originale HP-blekket i den eller de angitte blekkpatronene er tømt.

Løsning Bytt ut den eller de angitte blekkpatronene, eller trykk på **OK** på kontrollpanelet for å fortsette.

HP anbefaler at du bruker ekte HP-blekkpatroner. Ekte HP-blekkpatroner er konstruert og testet sammen med HP-skrivere for å gi deg flotte resultater, gang etter gang.

Merk HP kan ikke garantere for kvaliteten og påliteligheten til blekk fra andre leverandører. Service og reparasjon på skriveren som følge av svikt eller skade som kan tilskrives bruk av annet enn HP-blekk, vil ikke bli dekket av garantien.

Hvis du vil ha mer informasjon, kan du se:
Bytte ut blekkpatronene

Skrivehodeenheten sitter fast

Årsak Skrivehodeenheten er blokkert.

Løsning Fjern eventuelle gjenstander som blokkerer skrivehodeenheten.

Slik frigjør du skrivehodeenheten

1. Åpne blekkpatrondekselet ved å løfte det fra midt på enhetens front til det låses i posisjon.

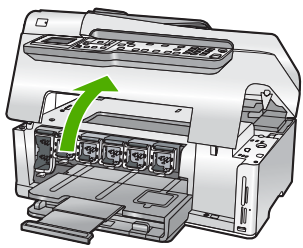

2. Fjern eventuelle objekter som blokkerer skrivehodeenheten, inkludert emballasjemateriale.
3. Slå HP All-in-One av og deretter på igjen.
4. Lukk blekkpatrondekselet.

Skrivehodefeil

Årsak Det er feil på skrivehodeenheten eller blekktilførselssystemet, og HP All-in-One kan ikke lenger skrive ut.

Løsning Ta kontakt med HPs kundestøtte. Gå til:

www.hp.com/support

Hvis du blir bedt om det, velger du ditt land/din region, og klikker deretter på **Kontakt HP** hvis du vil ha informasjon om hvordan du kontakter teknisk kundestøtte.

Skriverjusteringsfeil

Årsak Det er lagt en feil papirtype i innskuffen.

Løsning Hvis du har farget eller fotopapir i innskuffen når du justerer skriveren, kan justeringen mislykkes. Legg ubrukt vanlig, hvitt papir eller A4-papir i innskuffen, og forsøk deretter å justere på nytt. Hvis justeringen mislykkes igjen, er det mulig at du har en defekt sensor.

Ta kontakt med HPs kundestøtte. Gå til:

www.hp.com/support

Hvis du blir bedt om det, velger du ditt land/din region, og klikker deretter på **Kontakt HP** hvis du vil ha informasjon om hvordan du kontakter teknisk kundestøtte.

Årsak Skrivehodeenheten eller sensoren er defekt.

Løsning Ta kontakt med HPs kundestøtte. Gå til:

www.hp.com/support

Hvis du blir bedt om det, velger du ditt land/din region, og klikker deretter på **Kontakt HP** hvis du vil ha informasjon om hvordan du kontakter teknisk kundestøtte.

Bytt blekkpatroner snart

Årsak Denne advarselen indikerer at en eller flere blekkpatroner er i ferd med å gå tom.

Løsning Du kan kanskje fortsette å skrive ut en kort periode mens det fremdeles er noe blekk igjen i skrivehodet. Bytt ut den eller de angitte blekkpatronene, eller trykk på **OK** på kontrollpanelet for å fortsette.

Hvis du vil ha mer informasjon, kan du se:

Bytte ut blekkpatronene

Uriktig(e) blekkpatron(er) installert

Årsak Feil blekkpatron(er) er installert.

Løsning Første gang du setter opp og bruker HP All-in-One må du passe på å installere blekkpatronene som fulgte med enheten. Blekket i disse blekkpatronene er spesielt sammensatt for å blandes med blekket i skrivehodet.

Du løser problemet ved å bytte ut den eller de berørte blekkpatronene med blekkpatronene som ble levert sammen med HP All-in-One.

Hvis du vil ha mer informasjon, kan du se:

Bytte ut blekkpatronene

Blekkpatron mangler, er feil installert eller ikke tiltenkt denne enheten

Årsak Én eller flere blekkpatroner mangler.

Løsning Ta ut og sett inn igjen blekkpatronene, og kontroller at de er riktig satt inn og er låst på plass.

Årsak En av eller flere av blekkpatronene er ikke installert, eller de er installert feil.

Løsning Ta ut og sett inn igjen blekkpatronene, og kontroller at de er riktig satt inn og er låst på plass. Hvis problemet vedvarer, rengjør du de kobberfargede kontaktene på blekkpatronene.

Årsak Blekkpatronen er defekt eller ikke beregnet for bruk i denne enheten.

Løsning Bytt ut de angitte blekkpatronene umiddelbart, slik at du kan gjenoppta utskriften. Hvis det ikke mangler noen blekkpatroner i HP All-in-One, kan det hende at blekkpatronkontaktene må rengjøres.

Hvis det ikke mangler noen blekkpatroner i HP All-in-One og du fremdeles får denne meldingen etter å ha rengjort blekkpatronkontaktene, har du kanskje en skadet blekkpatron. Ta kontakt med HPs kundestøtte. Gå til:

www.hp.com/support

Velg land/region hvis du blir bedt om det, og klikk deretter på **Kontakt HP** for å få informasjon om hvordan du kontakter teknisk kundestøtte.

Hvis du vil ha mer informasjon, kan du se:

Bytte ut blekkpatronene

Årsak Feil blekkpatron(er) er installert.

Løsning Første gang du setter opp og bruker HP All-in-One må du passe på å installere blekkpatronene som fulgte med enheten. Blekket i disse blekkpatronene er spesielt sammensatt for å blandes med blekket i skrivehodet.

Du løser problemet ved å bytte ut den eller de berørte blekkpatronene med blekkpatronene som ble levert sammen med HP All-in-One.

Hvis du vil ha mer informasjon, kan du se:

Bytte ut blekkpatronene

Kundestøtteprosessen

Følg denne fremgangsmåten hvis du har problemer:

1. Se i dokumentasjonen som fulgte med HP All-in-One.
2. Besøk HPs nettsted for kundestøtte på www.hp.com/support . HPs kundestøtte på nettet er tilgjengelig for alle HP-kunder. Det er den raskeste kilden til oppdatert produktinformasjon og eksperthjelp, og omfatter følgende:
   - Rask tilgang til kvalifiserte kundestøttespesialister
   - Programvare- og skriverdriveroppdateringer for HP All-in-One
   - Verdifull HP All-in-One- og problemløsingsinformasjon for vanlige problemer
   - Proaktive enhetsoppdateringer, kundestøttevarsler og nyhetsbrev fra HP som er tilgjengelig når du registrerer HP All-in-One
3. Ring HPs kundestøtte. Kundestøttealternativer og tilgjengelighet varierer, avhengig av enhet, land/region og språk.

HPs kundestøtte via telefon

Du finner en liste over telefonnumre til kundestøtte på innsiden av baksideomslaget på denne håndboken.

- Telefonstøtteperiode
- Ringe kundestøtte
- Etter telefonstøtteperioden

Telefonstøtteperiode

Ett års telefonstøtte er tilgjengelig i Nord-Amerika, Stillehavsområdet av Asia og Latin-Amerika (inkludert Mexico). For å finne varigheten av telefonstøtte i Europa, Midtøsten og Afrika kan du gå til www.hp.com/support . Vanlige telefonkostnader kommer i tillegg.

Ringe kundestøtte

Ring HP kundestøtte når du er ved datamaskinen og HP All-in-One. Vær forberedt på å oppgi følgende informasjon:

- Modellnummer (står på etiketten foran på HP All-in-One)
- Serienummer (finnes på baksiden eller undersiden av HP All-in-One)
- Meldinger som vises når situasjonen oppstår
- Vær forberedt på å svare på disse spørsmålene:
  - Har denne situasjonen oppstått før?
  - Kan du gjenskape situasjonen?
  - Hadde du nylig lagt til ny maskinvare eller programvare på datamaskinen da denne situasjonen oppsto?
  - Hendte det noe annet i forkant av denne situasjonen (som tordenvær, at HP All-in-One ble flyttet, osv.)?

Etter telefonstøtteperioden

Etter at telefonstøtteperioden er utløpt, kan du få hjelp fra HP mot en avgift. Hjelp kan også være tilgjengelig på HPs nettsted for kundestøtte: www.hp.com/support . Kontakt HP-forhandleren eller ring telefonnummeret for kundestøtte i ditt land eller din region for å finne ut mer om kundestøttealternativene.

Andre garantialternativer

Utvidede garantiordninger er tilgjengelig for HP All-in-One mot en tilleggskostnad. Gå til www.hp.com/support , velg land/region og språk, og utforsk deretter tjeneste- og garantidelen for å få informasjon om de utvidede serviceordningene.

6 Teknisk informasjon

De tekniske spesifikasjonene og informasjon om internasjonale forskrifter for HP All-in-One finnes i denne delen.

Systemkrav

Systemkrav for programvare finnes i Viktig-filen.

Papirspesifikasjoner

Dette avsnittet inneholder informasjon om papirskuffkapasitet og papirstørrelser.

Papirskuffkapasitet

Type	Papirvekt	Papirskuff*	Utskuff†	Fotoskuff*
Vanlig papir	20 til 24 pund (75 til 90 g/m²)	Opptil 100 (20 pund papir)	50 (20 pund papir)	ikke relevant
Legal-papir	20 til 24 pund (75 til 90 g/m²)	Opptil 100 (20 pund papir)	50 (20 pund papir)	ikke relevant
Kort	Maks. 200 g/m² indekskort (110 pund)	Opptil 40	25	Opptil 20
Konvolutter	20 til 24 pund (75 til 90 g/m²)	Opptil 10	10	ikke relevant
Transparentfilm	ikke relevant	Opptil 30	15 eller færre	ikke relevant
Etiketter	ikke relevant	Opptil 30	25	ikke relevant
4 x 6 tommer (10 x 15 cm) fotopapir	236 g/m² (145 pund)	Opptil 30	25	Opptil 20
8,5 x 11 tommer (216 x 279 mm) fotopapir	ikke relevant	Opptil 30	10	ikke relevant

* Maksimumskapasitet.

† Kapasiteten til utskuffen avhenger av hvilken type papir og hvor mye blekk du bruker. HP anbefaler at du tømmer skuffen ofte.

* Maksimumskapasitet.

Papirstørrelser

Se i skriverprogramvaren hvis du vil ha en fullstendig liste over størrelser som støttes.

Utskriftsspesifikasjoner

- Opptil 1200 x 1200 gjengitte dpi svart ved utskrift fra en datamaskin
- Opptil 4800 x 1200 optimaliserte dpi farge ved utskrift fra en datamaskin og 1200 inngående dpi
- Utskriftshastighetene varierer, avhengig av hvor sammensatt dokumentet er
- Utskrift i panoramaformat
- Metode: Termisk blekkskriver (drop-on-demand)

- Språk: PCL3 GUI
- Kapasitet: Inntil 3000 utskrevne sider per måned

Spesifikasjoner for kopiering

- Kopieringsoppløsning på opptil 4800 x 4800
- Digital bildebehandling
- Opptil 99 kopier av original (varierer fra modell til modell)
- Zoom til 400%, tilpass til siden (varierer fra modell til modell)
- Kopieringshastigheten varierer etter hvor sammensatt dokumentet er

Spesifikasjoner for skanning

- Bilderedigeringsprogram følger med
- Integrert OCR-programvare konverterer skannet tekst automatisk til redigerbar tekst (hvis installert)
- Twain-kompatibelt grensesnitt
- Oppløsning: opptil 4800 x 4800 dpi optisk (varierer fra modell til modell); 19200 dpi forbedret (programvare)
- Farger: 48-bits farger, 8-bits gråtoner (256 gråtoner)
- Største skannestørrelse fra glass: 21,6 x 29,7 cm

Spesifikasjoner for faks

- Frittstående svart-hvitt- og fargefaksfunksjonalitet.
- Opptil 110 kortnumre (varierer fra modell til modell).
- Opptil 120 sider minne (varierer fra modell til modell, basert på ITU-T-testbilde nr 1 med standardoppløsning). Mer sammensatte bilder eller høyere oppløsning tar lengre tid og bruke mer minne.
- Manuell sending og mottak av faks.
- Opptil fem ganger automatisk oppringing hvis opptatt (varierer fra modell til modell).
- En gang automatisk oppringing hvis ikke svar (varierer fra modell til modell).
- Bekreftelses- og aktivitetsrapporter.
- CCITT/ITU Group 3-faks med ECM (Error Correction Mode).
- Overføring med 33,6 kbps.
- En hastighet på 3 sekunder per side ved 33,6 kbps (basert på ITU-T-testbilde nr 1 med standardoppløsning). Mer sammensatte bilder eller høyere oppløsning tar lengre tid og bruke mer minne.
- Anropsregistrering med automatisk veksling mellom faks og telefonsvarer.

	Foto (dpi)	Veldig fin (dpi)	Fin (dpi)	Standard (dpi)
Svart-hvitt	200 x 200 (8-bits gråtoner)	300 x 300	200 x 200	200 x 100
Farger	200 x 200	200 x 200	200 x 200	200 x 200

Mål og vekt

Spesifikasjon	I åpen stilling	I lukket stilling
Høyde	45,7 cm	24,7 cm
Bredde	49,3 cm	45,7 cm

(forts.)

Spesifikasjon	I åpen stilling	I lukket stilling
Dybde	43,9 cm	38,5 cm
Vekt	9,5 kg	9,5 kg

Strømspesifikasjoner

- Strømforbruk: Maks. 50 watt (gjennomsnittsutskrift)
- Inngangsspenning: AC 100 til 240 V ~ 1 A, 50 til 60 Hz, jordet
- Utgangsspenning: DC 32 V===1560

Miljøspesifikasjoner

- Anbefalt driftstemperaturområde: 15 til 30 ºC (59 til 86 ºF)
- Tillatt driftstemperaturområde: 5 til 40 °C (41 til 104 °F)
- Luftfuktighet: 20 til 80% relativ ikke-kondenserende
- Temperatur når ikke i bruk (oppbevaring): -40 til 60 °C (-40 til 140 °F)
- I nærheten av sterke elektromagnetiske felter kan utdata fra HP All-in-One påvirkes i noen grad.
- HP anbefaler at du bruker en USB-kabel som ikke er mer enn 3 m (10 fot) for å minimere støy som skyldes felter med potensielt høye elektromagnetiske verdier

Akustisk informasjon

Hvis du har Internett-tilgang, kan du få lydinformasjon på følgende HP-nettsted: Gå til: www.hp.com/support.

Program for miljømessig produktforvaltning

Hewlett-Packard forplikter seg til å produsere kvalitetsprodukter på en miljøvennlig måte. Du finner informasjon om HPs miljøforvaltningsprogram i den elektroniske hjelpen.

Spesielle bestemmelser

HP All-in-One-enheten oppfyller produktkrav fra myndighetene i landet/regionen der du bor. Du finner en komplett liste over forskrifter i den elektroniske hjelpen.

Forskriftsmessig modellidentifikasjonsnummer

For forskriftsmessige identifikasjonsformål er produktet tildelt et forskriftsmessig modellnummer. Det forskriftsmessige modellnummeret for ditt produkt er SDGOB-0605-02. Dette nummeret må ikke forveksles med markedsføringsnavnet (HP Photosmart C6100 All-in-One-serien, osv.) eller produktnummeret (Q8191A, osv.).

Garantiinformasjon for blekkpatron

HPs blekkpatrongaranti gjelder når produktet brukes i den tiltenkte utskriftsenheten fra HP. Denne garantien dekker ikke HP-blekkprodukter som er etterfylt, bearbeidet, endret, anvendt feilaktig eller manipulert.

I garantiperioden dekkes produktet så lenge HP-blekket ikke er oppbrukt og utløpsdatoen for garantiperioden ikke er nådd. Utløpsdatoen for garantien, i formatet ÅÅÅÅ/MM/DD, finner du på produktet slik det er angitt:

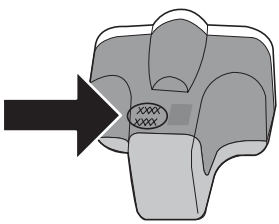

Garanti

HP-produkt	Varighet av begrenset garanti
Programvaremedier	90 dager
Skriver	1 år
Skriverkassetter eller blekkpatroner	Til HP-blekkpatronen er oppbrukt eller utløpsdatoen for garantien som står på blekkpatronen, er nådd. Denne garantien dekker ikke blekkprodukter fra HP som er etterfylt, ombygd, brukt på feil mate eller klusset med.
Tilbehør	1 år hvis ikke annet er angitt

A. Omfang av begrenset garanti
   1. Hewlett-Packard (HP) garanterer overfor sluttbrukeren/kunden at HP-produktene som er angitt ovenfor, er uten mangler i materiale og utførelse i den perioden som er spesifisert ovenfor. Denne perioden begynner den dagen kunden kjøper produktet.
   2. HPs begrensede garanti for programvare gjelder bare for feil ved utførelse av programinstruksjonene. HP garanterer ikke at produktet vil fungere uavbrutt og feilfritt.
   3. HPs begrensede garanti dekker bare mangler som oppstår som resultat av normal bruk av produktet, og dekker ikke noen andre problemer, inkludert de som måtte oppstå på grunn av følgende:
      a. Feilaktig vedlikehold eller modifisering.
      b. Programvare, utskriftsmateriale, deler eller rekvisita som ikke fulgte med, eller som ikke støttes av HP.
      c. Bruk utenfor produktets spesifikasjoner.
      d. Uautorisert endring eller feilbruk.
   4. For HP-skriverenheter har ikke bruken av en blekkpatron som ikke er produsert av HP eller som er påfylt, noen innvirkning på garantien til kunden eller eventuelle kontrakter for støtte som kunden har med HP. Hvis skriverfeil eller -skade imidlertid skyldes bruk av en blekkpatron som ikke er fra HP, en etterfylt blekkpatron eller en utgått blekkpatron, vil HP belaste kunden med standard arbeidstid og materialer for å yte service på skriveren for den bestemte feilen eller skaden.
   5. Hvis HP i løpet av gjeldende garantiperiode mottar melding om mangel i et hvilket som helst produkt som dekkes av HPs garanti, vil HP etter eget skjønn enten reparere eller erstatte det mangelfulle produktet.
   6. Hvis HP ikke kan reparere eller erstatte, uansett grunn, et mangelfullt produkt som er dekket av HPs garanti, vil HP, innen rimelig tid etter å ha mottatt meldingen om mangelen, refundere kjøpsprisen for produktet.
   7. HP er ikke forpliktet til å reparere, erstatte eller refundere noe før kunden har returnert det defekte produktet til HP.
   8. Eventuelle erstatningsprodukter kan være enten nye eller som nye, forutsatt at funksjonaliteten er minst like god som for produktet det erstatter.
   9. HP-produkter kan inneholde ombygde deler, komponenter eller materiale som er like bra som nytt med hensyn til ytelse.
   10. HPs erklæring om begrenset garanti er gyldig i alle land/regioner der HP-produktet som dekkes, er distribuert av HP. Kontrakter for utvidet garantiservice, for eksempel service på stedet, er tilgjengelig fra alle HP-autoriserte servicekontorer i landene/regionene der produktet distribueres av HP eller av en autorisert importør.

B. Garantibegrensninger

   I DEN GRAD DET ER TILLATT UNDER LOKAL LOVGIVNING GIR VERKEN HP ELLER DERES TREDJEPARTSLEVERANDØRER NOEN SOM HELST ANNEN GARANTI ELLER BETINGELSE, VERKEN UTTRYKTE ELLER UNDERFORSTÅTTE GARANTIER ELLER BETINGELSER OM SALGBARHET, TILFREDSSTILLENDE KVALITET ELLER EGNETHET TIL ET BESTEMT FORMÅL.

C. Ansvarsbegrensning
   1. I den utstrekning det er tillatt under lokal lovgivning, er rettsmidlene i denne garantierklæringen kundens eneste og eksklusive rettsmidler.
   2. I DEN GRAD DET ER TILLATT UNDER LOKAL LOVGIVNING, MED UNNTAK AV DE FORPLIKTELSER SOM ER SPESIELT FREMSATT I DENNE GARANTIERKLÆRINGEN, SKAL IKKE HP ELLER DERES TREDJEPARTSLEVERANDØRER UNDER NOEN OMSTENDIGHET VÆRE ANSVARLIGE FOR DIREKTE, INDIREKTE, SPESIELLE ELLER TILFELDIGE SKADER, ELLER FØLGESKADER, VERKEN BASERT PÅ KONTRAKT, SIVILT SØKSMÅL, ELLER NOEN ANNEN JURIDISK TEORI, UANSETT OM DE ER UNDERRETTET OM SLIKE SKADER.

D. Lokal lovgivning
   1. Denne garantierklæringen gir kunden visse lovbestemte rettigheter. Kunden kan også ha andre rettigheter som kan variere fra stat til stat i USA, fra provins til provins i Canada og fra land/region til land/region andre steder i verden.
   2. I den grad denne garantierklæringen ikke er i overensstemmelse med lokal lovgivning skal den regnes for å være modifisert, slik at den samsvarer med lokal lovgivning. I henhold til lokal lovgivning gjelder muligens ikke visse fraskrivelser og begrensninger av denne garantierklæringen for kunden. Noen av USAs delstater og andre myndigheter utenfor USA (inkludert provinser i Canada) kan for eksempel
      a. utelukke fraskrivelsene og begrensningene i denne garantierklæringen som begrenser de lovbestemte rettighetene til en kunde (for eksempel Storbritannia),
      b. på annen måte begrense leverandørers evne til å håndheve slike fraskrivelser eller begrensninger, eller
      c. gi kunden andre garantirettigheter, spesifisere varigheten på underforstått garantier som leverandøren ikke kan unndra seg, eller tillate begrensninger av varigheten på underforstått garantier.
   3. GARANTIVILKÅRENE I DENNE ERKLÆRINGEN, MED UNNTAK AV DET SOM ER TILLATT VED LOV, VERKEN EKSKLUDERER, BEGRENSER ELLER ENDRER, MEN KOMMER I TILLEGG TIL, DE OBLIGATORISKE LOVBESTEMTE RETTIGHETENE SOM GJELDER FOR SALGET AV HP-PRODUKTENE TIL SLIKE KUNDER.

Informasjon om HPs begrensede garanti

Kjære kunde,

Vedlagt finner De navn og adresse på de HP-selskaper som svarer for HPs begrensede garanti (fabrikkgaranti) i Norge.

Utover dette kan De ha oppnådd rettigheter gjennom kjøpsavtalen med selgeren av Deres HP-produkt. Slike rettigheter innskrenkes ikke av fabrikkgarantien.

Norway: Hewlett-Packard Norge AS Østensjøveien 0667 OSLO

Stikkordregister

Symboler/tall

4 x 6 tommer fotopapir, legge i 48
802.11 trådløst, konfigurasjonsside 31
802.3 kablet, konfigurasjonsside 29

A

abonnent-ID 46
ad-hoc-nettverk 17
administratorpassord 29
ADSL. *se* DSL
AirPort 15
anropsmønster for svar 41, 44
automatisk dokumentmater
  legge i original 47
avanserte nettverksinnstillinger 25
avbryt
  knapp 6
avinstallere programvare 62

B

basestasjon. *se* tilgangspunkttilkobling
blekk
  bytt snart 93
  tomt 91
blekkpatroner
  bytte ut 56
  bytt snart 93
  feilmelding 93
  HP-blekk tømt 92
  ikke HP-blekk 92
  mangler 91
  problemløsing 65
  skadet 91
  tips 90
  tomme 91
  uriktig 90, 93
  uriktige 93
  utløpt 91
blokkert skrivehode 65
Bluetooth, konfigurasjonsside 34
bredbåndstilgang til Internett 15
bytte ut blekkpatroner 56

C

CAT-5 Ethernet-kabel 11

D

dele 22
DNS-server 32
DNS-server (802.3 kablet) 30
dokumentstøtte på lokket, rengjøre 61
DSL, sette opp med faks 38

E

enhetsadresse (Bluetooth) 34
enhetsnavn (Bluetooth) 34
etiketter
  spesifikasjoner 96
etter støtteperioden 95
EWS. *se* innebygd webserver

F

faks
  anropsmønster for svar 44
  autosvar 6, 44
  feil ved test 66
  innstillinger 44
  karakteristisk ringemønster 41, 44
  knapp 6
  overskrift 46
  problemløsing 65
  ringesignal før svar 44
  sette opp 36, 65
  spesifikasjoner 97
  svarmodus 44
  talepost, sette opp 43
  telefonledning 66
  testoppsett 45
fakse
  DSL, sette opp 38
  ISDN-linje, sette opp 40
  PBX-system, sette opp 40
faksproblemer
  innspilte fakstoner 80
  motta 71, 77
  sende 71, 75, 76
fargegrafikkskjerm 6
fastkjørt papir 65
fastvareversjon 28
fotopapir
  legge i 48
  spesifikasjoner 96
fotopapir i størrelsen 10 x 15 cm
  legge i 48
  spesifikasjoner 96

G

garanti 95
gateway, standardinnstilling 30, 31
generell informasjon, konfigurasjonsside 28
gjenopprette standardverdier for nettverk 25
glass
  legge i original 48
  rengjøre 60
godkjenningstype 33
grensesnittkort 15

H

hjelp
  bruke elektronisk hjelp 8

I

informasjon om forskrifter
  forskriftsmessig modellidentifikasjons-nummer 98
infrastruktur-modus 14
innebygd webserver
  konfigureringsveiviser 27
  passordinnstillinger 29
  tilgang fra nettleser 27
innstillinger
  faks 44
  gjenopprette standarder 25
  nettverk 23

installere programvare på nytt 62
Internett, bredbånd 15
IP
adresse 28, 29, 31
innstillinger 26
ISDN-linje, sette opp med faks 40

J
justere skriver 59

K
kanal, trådløs kommunikasjon 33
karakteristisk ringemønster 41, 44
knapper, kontrollpanel 5
koble til
kablet nettverk (Ethernet) 10
trådløst, med tilgangspunkt 14
trådløst, uten tilgangspunkt 14
koble til USB-kabel 64
kobling
hastighet 25
konfigurasjon 30
kommunikasjonsmodus 32
konfigurasjonskilde 31
konfigurasjonskilde (802.3 kablet) 30
konfigurasjonsside
802.11 trådløst 31
802.3 kablet 29
Bluetooth 34
generell informasjon 28
kontrollpanel
funksjoner 5
knapper 5
konvolutter
spesifikasjoner 96
kopi
lage en kopi 50
spesifikasjoner 97
kortnummer
sende faks 55
kryptering
innstillinger 34
WEP-nøkkel 19
kundestøtte
garanti 95
kundestøtteprosess 94

L
lage en kopi 50
lagre
skannet bilde 50
Legal-papir
spesifikasjoner 96
legge i
fotopapir i størrelsen 10 x 15 cm 48
fotopapir i størrelsen 4 x 6 tommer 48
Letter
spesifikasjoner 96
linjetest, faks 70
løse problemer
faksproblemer 71, 75, 76, 77, 80
maskinvareinstallering 63
USB-kabel 64

M
MAC-adresse 29, 31
mangler
blekkpatron 91
maskin-til-maskin-nettverk 17
maskinvareadresse 31
maskinvareadresse (802.3 kablet) 29
maskinvareadresse for tilgangspunkt 34
maskinvaretest, faks 66
mDNS-tjenestenavn 29
Media Access Control-adresse (MAC) 29, 31
Merknader fra Hewlett-Packard Company 2
minnekort
skann til 52
spor 3
motta faks
automatisk svar-modus 44
ringesignal før svar 44
mål og vekt 97

N
nettverk
avanserte innstillinger 25
gjenopprette innstillinger 25
grensesnittkort 15
navn 32
oppgradere 23
sikkerhet 19, 86
status 28
tilkoblingstype 28
nettverkskonfigurasjonsside 28
nettverksmaske 29, 31
nummertaster 6

O
OK-knapp 7
oppgradere til nettverk 23
oppsett
delt telefonlinje 42
DSL 38
faks 36
ISDN-linje 40
karakteristisk ringemønster 41, 44
knapp 6
PBX-system 40
problemløsing, faks 65
separat fakslinje 38
talepost 43
test faks 45

P
papir
fastkjørt 65
papirstørrelser 96
spesifikasjoner 96
stopp 49, 88
papirskuffkapasitet 96
passord, innebygd webserver 29
PBX-system, sette opp med faks 40
Photosmart Express 7
pil høyre 6
pil venstre 7
problemløsing
blokkert skrivehode 65
bruker et kabelmodem uten ruter 84
dårlig signal 85
faks 65
fastkjørt papir 65
finner ikke skriver 87
Finner ikke skriver 83
ikke riktige mål 65
Ingen TCP/IP 82, 87
nettverksforbindelse 85
nettverksoppsett 81
oppdager ikke enheten 82
skriverjustering 65
språk, visning 64

stopp, papir 49
tilgangsnøkkel, ugyldig 87
tilgangspunkt 87
trådløs konfigurering 87
veiviser for trådløs konfigurasjon 82, 84
WEP-nøkkel 86
program, skrive ut fra 54
programvareinstallering
avinstallere 62
installere på nytt 62
på-knapp 6

R
radio, slå av 25
rapporter
fakstesten mislyktes 66
rengjøre
dokumentstøtte på lokket 61
glass 60
utside 61
retningsområde 7
ringesignal før svar 44
RJ-45-plugg 11
roter-knapp 6
ruter 11

S
sende faks
grunnleggende faks 55
signalstyrke 32
sikkerhet
Bluetooth 35
nettverk, WEP-nøkkel 12, 15, 19, 21, 32, 33, 34
problemløsing 19, 21
skadet, blekkpatron 91
skanne
dokumenter 50
fotografier 50
fra kontrollpanel 50
knapp 7
lagre på datamaskin 50
lagre på lagringsenhet 52
lagre på minnekort 52
spesifikasjoner for skanning 97
til minnekort 52
skanneglass
legge i original 48
rengjøre 60
skjerm
endre mål 65
endre språk 64
skrivehode
feil 92
sitter fast 92
skrivehode, blokkert 65
skriver, justere 59
skriver funnet, skjermbilde i Windows 13
skrive ut
fra et program 54
Smart Key 15
spesielle bestemmelser 98
spesifikasjoner
miljøspesifikasjoner 98
program for miljømessig produktforvaltning 98
SSID
problemløsing 84
trådløs innstilling 32
standardgateway 31
standardgateway (802.3 kablet) 30
standardinnstillinger, gjenopprette 25
start kopiering farge 6
start kopiering svart-hvitt 6
start telefaks
farger 6
svart-hvitt 6
status, nettverk 28
stopp, papir 49
strømspesifikasjoner 98
synlighet (Bluetooth) 35
systemkrav 96

T
talepost
sette opp med faks 43
teknisk informasjon
miljøspesifikasjoner 98
mål og vekt 97
papirskuffkapasitet 96
papirspesifikasjoner 96
papirstørrelser 96
spesifikasjoner for faks 97
spesifikasjoner for kopiering 97
spesifikasjoner for skanning 97
strømspesifikasjoner 98
systemkrav 96
utskriftsspesifikasjoner 96
vekt 97
telefonledning
kontrollere 68
tilkobling, feil 68
telefonlinje, ringemønster for svar 44
telefonstøtte 94
telefonstøtteperiode
periode for kundestøtte 94
telefonsvarer
innspilte fakstoner 80
telefonuttaktest, faks 66
test
fakslinje 70
faksmaskinvare 66
faksoppsett 45
faksport 68
fakstesten mislyktes 66
summetone 69
telefonledning 68
telefonuttak 66
test av riktig port, faks 68
test av summetone, feil 69
test av telefonkontakt, faks 66
tilgangsnøkkel (Bluetooth) 34
tilgangspunkttilkobling 14
tilkoblingsproblemer
faks 71, 75, 76, 77
HP All-in-One slås ikke på 63
topptekst, faks 46
totalt antall pakker
mottatt 34
sendt 34
totalt antall pakker mottatt (802.3 kablet) 30
totalt antall pakker sendt (802.3 kablet) 30
transparenter
spesifikasjoner 96
trådløs ruter 11
trådløst nettverk
konfigurasjonsveiviser, løse problemer 82, 84
problemløsing 87
radio, slå av 25
status 32

U
URL 28
utskrift
spesifikasjoner 96

V
vedlikehold
bytte ut blekkpatroner 56

justere skriver 59
rengjøre dokumentstøtten
på lokket 61
rengjøre glass 60
rengjøre utsiden 61
vertsnavn 29

W

WEP-nøkkel, konfigurering 19

Z

zoom
knapp 7

www.hp.com/support

021 672 280	الجزائر
Argentina (Buenos Aires) Argentina	54-11-4708-1600 0-800-555-5000
Australia Australia (out-of-warranty)	1300 721 147 1902 910 910
Österreich	+43 0820 87 4417
17212049	البحرين
België Belgique	+32 070 300 005 +32 070 300 004
Brasil (Sao Paulo) Brasil	55-11-4004-7751 0-800-709-7751
Canada	1-(800)-474-6836 (1-800 hp invent)
Central America & The Caribbean	www.hp.com/support
Chile	800-360-999
中国	021-3881 4518 800-810-3888
Colombia (Bogotá) Colombia	571-606-9191 01-8000-51-4746-8368
Costa Rica	0-800-011-1046
Česká republika	810 222 222
Danmark	+45 70 202 845
Ecuador (Andinatel) Ecuador (Pacifitel)	1-999-119 800-711-2884 1-800-225-528 800-711-2884
(02) 6910602	مصر
El Salvador	800-6160
España	+34 902 010 059
France	+33 0892 69 60 22
Deutschland	+49 01805 652 180
Ελλάδα (από το εξωτερικό) Ελλάδα (εντός Ελλάδας) Ελλάδα (από Κύπρο)	+ 30 210 6073603 801 11 75400 800 9 2654
Guatemala	1-800-711-2884
香港特別行政區	(852) 2802 4098
Magyarország	06 40 200 629
India	1-800-425-7737 91-80-28526900
Indonesia	+62 (21) 350 3408
+971 4 224 9189	العراق
+971 4 224 9189	الكويت
+971 4 224 9189	لبنان
+971 4 224 9189	قطر
+971 4 224 9189	اليمن
Ireland	+353 1890 923 902
1-700-503-048	ישראל
Italia	+39 848 800 871
Jamaica	1-800-711-2884

日本 日本 (携帯電話の場合)	0570-000511 03-3335-9800
0800 222 47	الأردن
한국	1588-3003
Luxembourg Luxemburg	+352 900 40 006 +352 900 40 007
Malaysia	1800 88 8588
Mauritius	(262) 262 210 404
México (Ciudad de México) México	55-5258-9922 01-800-472-68368
081 005 010	المغرب
Nederland	+31 0900 2020 165
New Zealand	0800 441 147
Nigeria	(01) 271 2320
Norge	+47 815 62 070
24791773	عُمان
Panamá	1-800-711-2884
Paraguay	009 800 54 1 0006
Perú	0-800-10111
Philippines	2 867 3551
Polska	22 5666 000
Portugal	+351 808 201 492
Puerto Rico	1-877-232-0589
República Dominicana	1-800-711-2884
Reunion	0820 890 323
România	0801 033 390
Россия (Москва) Россия (Санкт-Петербург)	095 777 3284 812 332 4240
800 897 1415	السعودية
Singapore	6 272 5300
Slovensko	0850 111 256
South Africa (international) South Africa (RSA)	+ 27 11 2589301 0860 104 771
Rest of West Africa	+ 351 213 17 63 80
Suomi	+358 0 203 66 767
Sverige	+46 077 120 4765
Switzerland	+41 0848 672 672
臺灣	02-8722-8000
ไทย	+66 (2) 353 9000
071 891 391	تونس
Trinidad & Tobago	1-800-711-2884
Türkiye	+90 212 444 71 71
Україна	(044) 230-51-06
600 54 47 47	الإمارات العربية المتحدة
United Kingdom	+44 0870 010 4320
United States	1-(800)-474-6836
Uruguay	0004-054-177
Venezuela (Caracas) Venezuela	58-212-278-8666 0-800-474-68368
Viêt Nam	+84 88234530