HP Photosmart Pro B8300 series

invent

HP Photosmart Pro B8300 series

Guia do usuário

invent

Informações sobre direitos autorais

© 2006 Copyright Hewlett-Packard Development Company, L.P.

A reprodução, adaptação ou tradução sem permissão prévia por escrito é proibida, exceto quando permitido sob as leis de direitos autorais.

As informações contidas aqui estão sujeitas a alterações sem aviso prévio.

As únicas garantias para produtos e serviços HP estão descritas nas declarações de garantia expressa que acompanham tais produtos e serviços. Nenhuma informação contida aqui deve ser interpretada como parte de uma garantia adicional. A HP não se responsabiliza por erros ou omissões técnicas ou editoriais aqui contidas.

Marcas registradas

ENERGY STAR® e o logotipo ENERGY STAR® são marcas registradas da United States Environmental Protection Agency (Agência de Proteção Ambiental dos Estados Unidos). Os detalhes sobre a utilização adequada das marcas são explicados no documento "Guidelines for Proper use of the ENERGY STAR® Name and International Logo" (Diretrizes para utilização adequada do nome ENERGY STAR® e do logotipo internacional).

HP ColorSmart III e HP PhotoREt IV são marcas comerciais da Hewlett-Packard Company.

Microsoft®, Windows®, Windows XP® e Windows NT® são marcas comerciais da Microsoft Corporation registradas nos EUA.

Pentium® é marca comercial da Intel Corporation registrada nos EUA.

Informações sobre segurança

Ao usar este produto, sempre devem ser tomadas medidas básicas de segurança, para reduzir o risco de lesões físicas que possam decorrer de incêndio ou choque elétrico.

Leia e tenha certeza de entender todas as instruções contidas nos materiais de referência fornecidos com a impressora.

Ao conectar este produto a uma fonte de alimentação, use apenas tomadas elétricas com ligação à terra. Se não souber se a tomada é aterrada, consulte um eletricista competente.

Observe todas as advertências e instruções indicadas no produto.

Desligue o produto da tomada elétrica antes de limpá-lo.

Não instale nem use o produto próximo a água, nem o use quando você estiver molhado.

Instale o produto de forma segura, em superfície estável.

Instale o produto em local protegido, onde ninguém possa pisar ou tropeçar no fio de alimentação, e onde o mesmo não possa ser danificado.

Se o produto não estiver funcionando normalmente, consulte Solução de problemas.

Não há nenhuma peça interna que possa ser reposta ou consertada pelo próprio usuário. Os consertos devem ser feitos por técnicos qualificados.

Conteúdo

1 Bem-vindo

Recursos especiais 2
Como usar este guia 3
Como encontrar outros recursos para o produto 4

2 Introdução

Descrição de peças e funções da impressora 6
Visão frontal (bandejas, tampa e compartimento dos cartuchos de tinta) 6
Visão frontal (bandeja de alimentação) 7
Indicadores luminosos da impressora 7
Vista posterior 8
Configuração da impressora (Windows) 9
Conexão direta 9
Instalação do software da impressora e compartilhamento 9
Para instalar o software antes de conectar a impressora 9
Para conectar a impressora antes de instalar o software 9
Para compartilhar a impressora em rede local 10
Configuração da impressora (Mac OS) 12
Para instalar o software para uma rede local ou para uma conexão direta 12
Para compartilhar a impressora em rede local 13
Desinstalação do software da impressora 14
Personalização do programa de instalação do software da impressora 16
Instalação de outros programas de software 17

3 Como usar cartuchos de impressão e acessórios

Como usar os cartuchos de impressão 20
Cartuchos de impressão compatíveis 20
Como inserir cartuchos de impressão 20
Para instalar ou substituir um cartucho de impressão: 21
Alinhamento dos cartuchos de impressão 22
Limpeza dos cartuchos de impressão 23
Como limpar os cartuchos de impressão automaticamente 23
No Windows 24
No Macintosh 24
Manutenção dos cartuchos de impressão 24
Armazenamento dos cartuchos de impressão 25
Impressão com apenas um cartucho 25
Calibração de cores 26

Instalação do acessório de impressão automática dupla-face opcional (unidade de duplexação) ... 27

4 Como imprimir e colocar mídia na impressora
Seleção da mídia de impressão ... 31
Dicas para a seleção e uso de mídia de impressão ... 31
Explicação sobre as especificações de meios de impressão (mídia) compatíveis ... 31
Explicação sobre os tamanhos de mídia compatíveis ... 32
Explicação sobre os tipos de mídia compatíveis ... 36
Explicação sobre as capacidades e pesos de mídia compatíveis ... 37
Configurando margens mínimas ... 38
Como colocar papel na bandeja de alimentação ... 39
Como usar o sensor automático de tipo de papel ... 41
Como alterar as configurações de impressão ... 42
Explicação dos recursos de software inteligentes ... 43
Impressão de fotografias digitais ... 44
Impressão em cores aprimorada ... 44
Diretrizes para a impressão de fotos ... 44
Explicação sobre as tecnologias de fotografia digital ... 45
Impressão PhotoREt ... 45
4800 x 1200 dpi otimizado ... 46
Impressão de fotografias aprimoradas com Exif Print ... 46
Software HP Photosmart Essential ... 46
Impressão sem margem ... 47
Impressão em escala de cinza ... 49
Impressão de fotos panorâmicas ... 50
Impressão de documento ... 52
Impressão usando a abertura frontal ou traseira de alimentação manual ... 53
Como modificar as configurações do software ... 53
Como colocar mídia na abertura frontal de alimentação manual ... 54
Como colocar mídia na abertura traseira de alimentação manual ... 55
Impressão em vários tipos de mídia ... 56
Impressão em papel de tamanho personalizado ... 57
Impressão em envelopes ... 58
Impressão em cartões e mídia pequena ... 60
Impressão de várias páginas em uma mesma folha ... 63
Impressão de livretos ... 64
Impressão manual de livreto ... 64
Impressão automática de livreto ... 64
Impressão de pôsteres ... 66
Impressão de faixas ... 67
Impressão de etiquetas ... 68
Impressão de decalques para t-shirts ... 69
Impressão em ambos os lados (duplexação) ... 70
Diretrizes para imprimir em ambos os lados da folha ... 70
Impressão frente e verso manual ... 71
Como usar a duplexação automática ... 72
Vantagens do módulo de impressão dupla-face ... 72
Cancelamento de trabalhos de impressão ... 74

5 Como usar a Caixa de ferramentas

Visão geral da Caixa de ferramentas ... 76
Guia Status da Impressora ... 77
Guia Informações ... 78
HP Instant Support (Suporte Instantâneo HP) ... 78
Segurança e privacidade ... 79
Para acessar o HP Instant Support (Suporte Instantâneo HP) ... 79
myPrintMileage ... 80
O que se faz para… ... 81
Guia Serviços da Impressora ... 82
Como usar o Utilitário Configuração de Impressora HP (Macintosh) ... 83
Como visualizar os painéis do Utilitário Configuração de Impressora HP ... 83

6 Solução de problemas

Dicas e recursos para solução de problemas ... 86
Dicas gerais para a solução de problemas ... 87
Impressão de página de amostra ... 88
Impressão da página de diagnóstico ... 89
Solução de problemas de impressão ... 90
A impressora desliga inesperadamente ... 90
Verifique a energia e suas conexões ... 90
Verifique as aberturas de ventilação da impressora ... 90
Todos os indicadores luminosos estão piscando ... 90
Ocorreu um erro não recuperável ... 90
A impressora não está respondendo (não está imprimindo nada) ... 90
Verifique a configuração da impressora ... 90
Verifique a inicialização do cartucho de impressão ... 90
Verifique a instalação do software da impressora ... 90
Verifique a conexão dos cabos ... 90
Verifique a configuração da impressora quanto ao ambiente de rede ... 91
Verifique se há algum software de firewall pessoal instalado no computador ... 91
A impressora não aceita o cartucho de impressão ... 91
O cartucho de impressão não cabe na impressora ... 91
A impressora não reconhece o cartucho de impressão ... 91
Limpe os locais que têm contato com o cartucho de impressão ... 91
A impressora está rejeitando a caneta ... 92
A impressora está demorando muito para imprimir ... 93
Confira as configurações do sistema ... 93
Verifique quantos programas de software estão sendo executados no computador ... 93
Confira as configurações do software da impressora ... 93
Um arquivo grande está sendo impresso ... 93
É possível que a impressora esteja no Modo de reserva de tinta ... 93
Foi impressa uma página em branco ... 94
Veja se há algum cartucho de impressão vazio ... 94
A fita de proteção do bocal do cartucho não foi removida ... 94
Confira as configurações da mídia ... 94
Algo está faltando ou incorreto na página ... 94
Confira as configurações de margem ... 94

É possível que a impressora esteja no Modo de reserva de tinta 94
Confira o nível de tinta dos cartuchos de impressão 94
É possível que os cartuchos de impressão precisem de limpeza 94
Confira as configurações de impressão em cores 94
Verifique o local da impressão e o comprimento do cabo USB 95
Posição incorreta de texto ou gráficos 95
Verifique como a mídia foi colocada 95
Verifique o tamanho da mídia 95
Confira as configurações de margem 95
Verifique a definição de orientação de página 95
Verifique o local da impressora e o comprimento do cabo USB 95
Qualidade de impressão ruim e impressões inesperadas 96
Impressões de má qualidade 96
Examine os cartuchos de impressão 96
É possível que a impressora esteja no Modo de reserva de tinta 96
Confira o nível de tinta dos cartuchos de impressão 96
É possível que os cartuchos de impressão precisem de limpeza 96
Verifique a qualidade do papel 96
Confira o tipo de mídia colocado na impressora 97
Confira os cilindros da impressora 97
Verifique o local da impressora e o comprimento do cabo USB 97
Impressão de caracteres aleatórios 97
Confira a conexão dos cabos 97
Examine o arquivo do documento 97
A tinta está produzindo manchas 97
Confira as configurações de impressão 97
Verifique o tipo de mídia 98
Examine as definições de margens 98
O texto ou os gráficos não estão sendo totalmente preenchidos com tinta 98
É possível que a impressora esteja no Modo de reserva de tinta 98
Confira o nível de tinta dos cartuchos de impressão 98
É possível que os cartuchos de impressão precisem de limpeza 98
Como verificar o tipo de mídia 98
É possível que as configurações de impressão precisem ser alteradas 98
A impressão está desbotada ou com as cores esmaecidas 99
Confira o modo de impressão 99
É possível que você não esteja usando o melhor cartucho de impressão para o projeto 99
Confira a configuração do tipo de papel 99
Examine os cartuchos de impressão 99
As cores estão sendo impressas como preto e branco 99
Examine as configurações de impressão 99
A impressora está imprimindo no Modo de reserva de tinta 99
Estão sendo impressas as cores erradas 99
Examine as configurações de impressão 99
Examine os cartuchos de impressão 99
A impressão demonstra escoamento de cores 100
Examine as configurações de impressão 100
Examine os cartuchos de impressão 100
As cores não estão se alinhando adequadamente 100

Examine os cartuchos de impressão 100
Verifique a posição das figuras 100
Há linhas ou pontos faltando no texto ou no gráfico 100
É possível que a impressora esteja no Modo de reserva de tinta 100
Confira o nível de tinta dos cartuchos de impressão 100
É possível que os cartuchos de impressão precisem de limpeza 100
Verifique os locais de contato do cartucho 100
Solução de problemas de alimentação de papel 101
Está ocorrendo outro problema de alimentação de papel 101
A impressora ou a bandeja não suportam essa mídia 101
A mídia não está sendo coletada na bandeja de alimentação 101
A mídia não está saindo corretamente 101
As páginas estão desviando 101
Muitas páginas estão sendo coletadas 101
Solução de problemas na instalação 102
Problemas ao imprimir uma página de teste de alinhamento 102
Problemas durante a instalação do software 102
Verifique os requisitos do computador 102
Verifique as etapas preliminares da instalação 102
Reinstale o software da impressora 102
Eliminação de congestionamentos 103
Dicas para evitar congestionamentos de papel 105
Solução de problemas na impressão de fotos 106
Solução de problemas na impressão sem bordas 107
Solução de problemas na impressão de faixas 108
Solução de problemas na impressão automática dupla-face 109
Solução de problemas na impressão em rede 111

7 Referência dos indicadores luminosos
Descrição dos indicadores luminosos da impressora 114

8 Suprimentos e acessórios HP
Pedidos de suprimentos de impressão através da Caixa de ferramentas 120
Acessórios 121
Acessório de impressão automática dupla-face 121
Cabo USB 121
Interface de rede 121
Suprimentos 122
Cartuchos de impressão 122
Papéis fotográficos 122
Papéis para jato de tinta 123
Filmes para transparências 123
Papéis específicos 123
Cartões de felicitações 124
Papéis para brochura 124

9 Atendimento ao cliente e garantia
Como obter suporte eletrônico 128
HP Instant Support (Suporte Instantâneo HP) 129

Suporte telefônico HP 130
Antes de telefonar 130
Números de telefone de suporte 130
Declaração de Garantia Limitada da Hewlett-Packard 132

10 Especificações da impressora e Declaração de conformidade
Especificações da impressora 134
Declaration of Conformity 137

11 Informações regulamentares
FCC statement 140
Aviso para usuários na Coréia 140
Informações regulamentares gerais 141
Classificação dos LEDs 141
Número regulamentar de modelo 141
Programa de administração ambiental de produtos 142
Uso de papel 142
Plásticos 142
Programa de reciclagem 142
Programa de reciclagem de suprimentos da HP Inkjet 142
Manuseio dos materiais 142
Consumo de energia - Energy Star 142
Consumo de energia - Federal Energy Management Program (Programa Federal de Gerenciamento de Energia) 143
Descarte de equipamentos por usuários domésticos na União Européia 144

Índice 145

1 Bem-vindo

Agradecemos pela aquisição da impressora HP Photosmart.

Esta seção contém as seguintes informações:

- Recursos especiais
- Como usar este guia
- Como encontrar outros recursos para o produto

Recursos especiais

Esta impressora é equipada com vários recursos interessantes.

- **Impressão de fotografias digitais** – Imprime fotografias em preto e branco e coloridas de alta qualidade.
- **Impressão em formato grande** – Imprime em tamanhos de até 330 x 483 mm ou A3+ sem margem.
- **Impressão sem margem** – Use toda a superfície da página ao imprimir fotos e cartões, usando o recurso de impressão sem margem. Imprime até 330 x 483 mm ou A3+ sem margem.
- **Modo de reserva de tinta** – Continua a imprimir com apenas um cartucho de tinta quando o outro estiver vazio.
- **Gerenciamento de cores** – O software da impressora traduz as cores da sua foto do espaço de cor atual para o espaço de cor selecionado no driver da impressora. Consulte a Ajuda on-line do driver da impressora para obter mais informações.
- **Sensor automático de tipo de papel** – A impressora seleciona automaticamente as configurações de impressão adequadas para o tipo de mídia nela contido, especialmente quando a mídia é HP.
- **Botão Cancelar** – Cancela trabalhos de impressão com um simples toque de botão.
- **Modo de economia de energia** – A impressora entra no modo de economia de energia depois de ficar ociosa por 30 minutos.
- **Caixa de ferramentas** – Fornece informações sobre status e manutenção da impressora. Também dá acesso ao site myPrintMileage, materiais de referência e ferramentas de ajuda on-line para solução de problemas da impressora.
- **Impressão panorâmica** – Imprime fotografias panorâmicas de alta qualidade com ou sem margem.
- **Impressão de várias páginas em uma mesma folha** – Usa o software da impressora para imprimir até 16 páginas em uma única folha.

Como usar este guia

Este guia contém as seguintes seções:

- **Introdução** – Descreve as peças da impressora e explica como estabelecer conexão por meio de um cabo USB, como instalar o software, como estabelecer conexão em rede e a servidores de impressão externos.
- **Como usar cartuchos de impressão e acessórios** – Explica como usar os cartuchos de impressão e como instalar a unidade de duplexação opcional.
- **Como imprimir e colocar mídia** – Descreve e apresenta ilustrações de como colocar mídia de impressão e explica como imprimir em diferentes tipos e tamanhos de mídia. Explica como imprimir com seis cores, melhorando a qualidade de fotografias, e como usar o recurso de impressão sem margem. Também descreve os recursos do driver da impressora.
- **Como usar a Caixa de ferramentas** – Descreve os recursos da Caixa de ferramentas (tais como informações sobre o nível de tinta, manutenção dos cartuchos de impressão e links para instruções sobre solução de problemas), do HP Instant Support (Suporte Instantâneo HP) e do site myPrintMileage (acompanha as informações sobre o uso da impressora). Também explica como encomendar suprimentos de impressão diretamente pela Caixa de ferramentas.
- **Solução de problemas** – Ajuda a resolver problemas comuns da impressora, como, por exemplo, congestionamentos de papel, problemas de instalação do software e problemas de impressão, como os relacionados à impressão sem margem ou impressão de fotografias.
- **Referência dos indicadores luminosos** – Descreve e apresenta ilustrações dos diversos indicadores luminosos da impressora, especificando o que indicam e as medidas que devem ser tomadas quando necessário.
- **Suprimentos e acessórios HP** – Apresenta uma relação de números de peças dos acessórios, mídias e cartuchos de impressão que podem ser adquiridos e usados com a impressora.
- **Atendimento ao cliente e garantia** – Apresenta uma relação dos serviços de suporte para a obtenção de assistência para a impressora.
- **Especificações da impressora e declaração de conformidade** – Apresenta informações sobre velocidades de impressão, capacidade das bandejas e requisitos do sistema. Além disso, contém uma Declaração de conformidade.
- **Informações regulamentares** – Contém uma declaração da FCC e outras informações regulamentares, tais como declarações da EMI, classificação dos LEDs, consumo de energia e o número regulamentar de modelo.

Como encontrar outros recursos para o produto

Obtenha informações sobre o produto e recursos adicionais de solução de problemas que não estão incluídos neste guia, a partir dos seguintes recursos:

- **Guia de introdução rápida** – Fornece instruções sobre instalação da impressora e informações sobre garantia e segurança. Vem incluído como guia impresso na embalagem da impressora.
- **Arquivo Leiame e notas sobre a versão** – Fornece informações gerais de última hora e dicas de solução de problemas. Incluído no CD de inicialização.
- **Caixa de ferramentas** – Fornece informações sobre os níveis de tinta dos cartuchos e acesso aos serviços de manutenção da impressora. Consulte Como usar a Caixa de ferramentas para obter mais informações. Disponível se você escolher uma opção de instalação que inclua a Caixa de ferramentas.
- **Ajuda eletrônica do driver da impressora (Windows)** – Fornece uma explicação sobre os recursos do driver da impressora. Disponível no driver da impressora.
- **Utilitário Configuração de Impressora HP (Macintosh)** – Contém ferramentas para calibrar a impressora, limpar os cartuchos, imprimir uma página de teste e localizar informações de suporte na Internet. Consulte Como usar o Utilitário Configuração de Impressora HP (Macintosh) para obter mais informações.
- **HP Instant Support** (Suporte Instantâneo HP) – Ajuda a identificar, diagnosticar e solucionar problemas de impressão com rapidez. Consulte HP Instant Support (Suporte Instantâneo HP) para obter mais informações. Disponível através de qualquer navegador padrão da Web ou através da Caixa de ferramentas (Windows).
- **CD de inicialização** – Contém o software da impressora, um utilitário para a criação de pacotes personalizados de instalação, uma cópia eletrônica do guia do usuário e informações sobre pedidos. Consulte Solução de problemas.
- **Página de diagnóstico** – Contém informações sobre o hardware da impressora, tais como a versão do firmware e o número do modelo. Consulte Impressão da página de diagnóstico.
- **Sites da HP** – Contêm as informações mais recentes sobre software, produto e suporte. Visite http://www.hp.com/support/.
- **Suporte telefônico HP** – Durante o período da garantia, esse suporte é quase sempre gratuito. Consulte Suporte telefônico HP.

2 Introdução

Esta seção contém as seguintes informações:

- Descrição de peças e funções da impressora
- Configuração da impressora (Windows)
- Configuração da impressora (Mac OS)
- Desinstalação do software da impressora
- Personalização do programa de instalação do software da impressora
- Instalação de outros programas de software

Descrição de peças e funções da impressora

Visão frontal (bandejas, tampa e compartimento dos cartuchos de tinta)

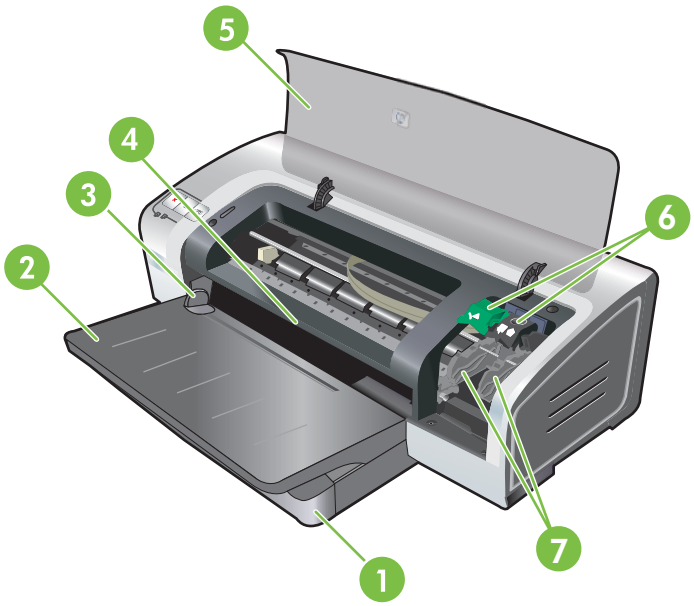

1	Bandeja extensível de alimentação
2	Bandeja extensível de saída
3	Guia de papel frontal de alimentação manual
4	Abertura frontal de alimentação manual
5	Tampa superior
6	Trava do cartucho de impressão
7	Compartimento do cartucho de impressão

Visão frontal (bandeja de alimentação)

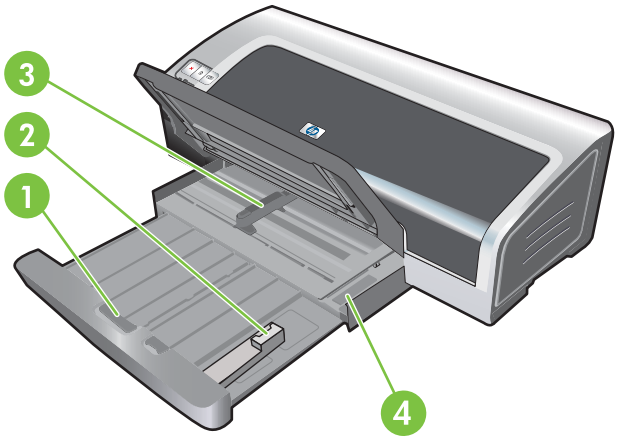

1	Trava da bandeja de alimentação
2	Guia de mídia pequena
3	Guia de largura do papel
4	Ejetor de mídia pequena

Indicadores luminosos da impressora

Os indicadores luminosos indicam visualmente os diversos estados da impressora. Para obter mais informações, consulte Referência dos indicadores luminosos.

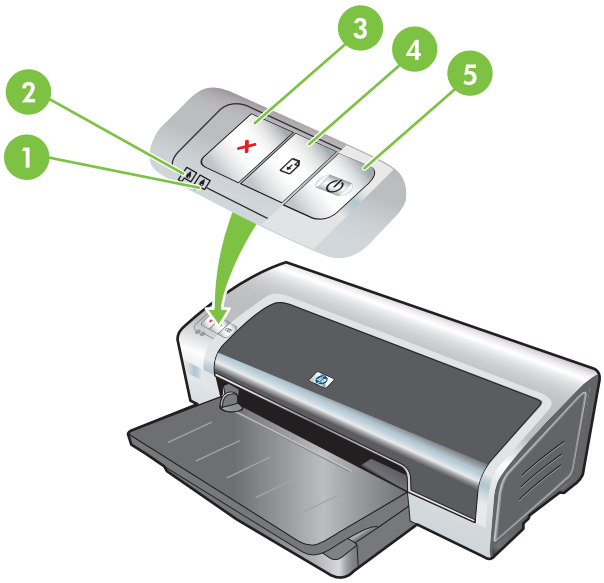

1	Indicador do cartucho de impressão direito (cartucho preto, cinza ou de impressão fotográfica)
2	Indicador do cartucho de impressão esquerdo (cartucho colorido)
3	Botão Cancelar

4	Botão e indicador luminoso Continuar
5	Botão e indicador luminoso Liga/Desliga

Vista posterior

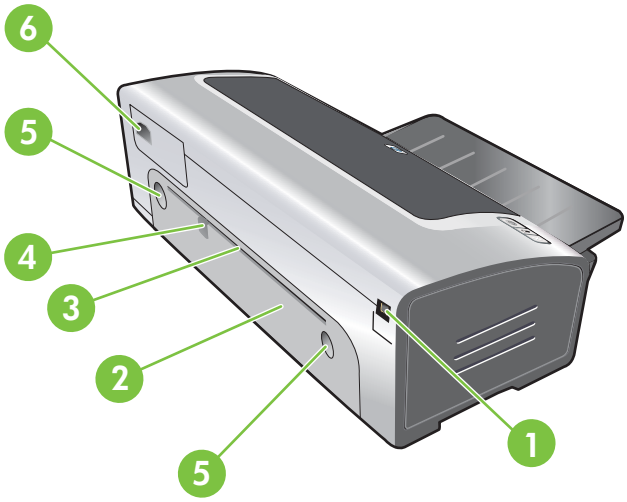

1	Porta USB (barramento serial universal)
2	Painel traseiro de acesso
3	Abertura traseira de alimentação manual
4	Guia de papel da abertura traseira de alimentação manual
5	Botões de destrave do painel traseiro de acesso
6	Entrada da alimentação de energia

Configuração da impressora (Windows)

É possível conectar a impressora diretamente a um computador ou compartilhá-la em uma rede local.

Nota Para instalar um driver de impressora no Windows 2000, no Windows Server 2000 ou no Windows XP, é necessário ter privilégios de administrador.

Conexão direta

É possível conectar a impressora diretamente ao computador com um cabo USB.

Nota Instalando o software da impressora e conectando a impressora a um computador com o sistema Windows, é possível conectar impressoras adicionais ao mesmo computador usando cabos USB, sem precisar reinstalar o software.

Instalação do software da impressora e compartilhamento

Ao instalar a impressora, a HP recomenda que você a conecte depois de instalar o software, pois o programa de instalação foi desenvolvido para que você faça a instalação da maneira mais fácil possível.

Entretanto, se você conectou o cabo primeiro, consulte Para conectar a impressora antes de instalar o software.

Para instalar o software antes de conectar a impressora

Recomendamos instalar a Caixa de ferramentas, que fornece informações sobre o status e a manutenção da impressora. Também dá acesso a materiais de referência e ferramentas de ajuda on-line para a solução de problemas da impressora. Se a Caixa de ferramentas não for instalada, você não verá mensagens de erro na tela do computador e não terá acesso ao site myPrintMileage. Consulte Como usar a Caixa de ferramentas.

1. Feche os aplicativos que estiverem abertos.
2. Introduza o CD de inicialização na unidade de CD. O menu do CD é executado automaticamente.

   Se o menu do CD não for iniciado automaticamente, clique em **Iniciar** e, em seguida, em **Executar**. Procure a unidade de CD-ROM do computador, clique em **Autorun.exe** e, em seguida, em **Abrir**. Na caixa de diálogo **Executar**, clique em **OK**.
3. No menu do CD, clique em **Instalar driver da impressora**.
4. Siga as instruções apresentadas na tela para concluir a instalação.
5. Quando solicitado, conecte o cabo USB ao computador e à impressora. O Assistente **Novo Hardware Encontrado** aparece na tela do computador e é criado um ícone da impressora na pasta Impressoras.

   Nota Também é possível compartilhar a impressora com outros computadores com uma forma simples de conexão em rede, conhecida como rede local. Consulte Para compartilhar a impressora em rede local.

Para conectar a impressora antes de instalar o software

Se você tiver conectado a impressora ao computador antes de instalar o software da impressora, o assistente **Novo Hardware Encontrado** aparecerá na tela do computador.

Nota Se a impressora estiver ligada, não a desligue nem desconecte o cabo enquanto o programa de instalação estiver sendo executado. Se fizer isso, o programa de instalação não será concluído.

1. Na caixa de diálogo **Novo Hardware Encontrado**, que fornece a opção para a escolha de um método de localização do driver, selecione a opção **Avançado** e clique em **Avançar**.

   Nota Não deixe que o assistente **Novo Hardware Encontrado** efetue a busca automática do driver.

2. Selecione a caixa de seleção na qual é possível especificar o local do driver. Verifique se as outras caixas de seleção estão desmarcadas.
3. Introduza o CD de inicialização na unidade de CD-ROM. Se aparecer o menu do CD, feche-o.
4. Procure o diretório-raiz do CD de inicialização (ex.: D) e, em seguida, clique em **OK**.
5. Clique em **Avançar** e siga as instruções apresentadas na tela.
6. Clique em **Concluir** para fechar o Assistente **Novo Hardware Encontrado**. O assistente inicia o programa de instalação automaticamente (isso pode levar alguns segundos). No Windows 98 e no Windows Me, será necessário concluir o programa de instalação neste momento se você desejar instalar um driver em outro idioma diferente do inglês.
7. Conclua o processo de instalação.

   Nota O programa de instalação apresenta opções para a instalação de outros componentes além do driver, como, por exemplo, a Caixa de ferramentas, cuja instalação é recomendada. Para obter instruções sobre a instalação desses componentes, siga as etapas descritas em Para instalar o software antes de conectar a impressora.

   Também é possível compartilhar a impressora com outros computadores com uma forma simples de conexão em rede, conhecida como rede local. Consulte Para compartilhar a impressora em rede local.

Para compartilhar a impressora em rede local

Em uma rede compartilhada local, a impressora é conectada diretamente ao conector USB em um computador selecionado (chamado de servidor) e é compartilhada por outros computadores (chamados de clientes).

Nota Ao compartilhar uma impressora conectada diretamente, use como servidor o computador com o sistema operacional mais atualizado. Por exemplo, se você tem um computador com o sistema operacional Windows 2000 e um outro com uma versão mais antiga do Windows, use como servidor o computador com Windows 2000.

Use esta configuração apenas para grupos pequenos, ou quando o grau de utilização for baixo. O computador conectado à impressora fica lento quando muitos usuários enviam trabalhos de impressão para a impressora.

1. Na área de trabalho do Windows, clique em **Iniciar**, **Configurações** e **Impressoras** ou **Impressoras e Faxes**.
2. Clique com o botão direito do mouse no ícone da impressora, clique em **Propriedades** e, em seguida, clique na guia **Compartilhamento**.

3. Clique na opção de compartilhamento de impressora e atribua a ela um nome de compartilhamento.

4. Se a impressora for compartilhada com computadores clientes de outras versões do Windows, clique em **Drivers adicionais** para instalar os drivers necessários a esses clientes. Para fazer isso, é necessário que o CD de inicialização esteja inserido na unidade de CD.

Configuração da impressora (Mac OS)

A impressora pode ser utilizada com um único computador Macintosh através de um cabo USB ou pode ser compartilhada com outros usuários em uma rede.

Para instalar o software para uma rede local ou para uma conexão direta

1. Conecte a impressora ao computador com o cabo USB ou à rede com um cabo de rede.
2. Introduza o CD de inicialização na unidade de CD-ROM, clique duas vezes no ícone do CD na área de trabalho e, em seguida, clique duas vezes no ícone Configurar.

   -ou-

   Localize o instalador na pasta Instalador do CD de inicialização.
3. Clique em **Instalar driver** e siga as instruções apresentadas na tela para o seu tipo de conexão.
4. Abra o Utilitário Configuração de Impressora, na pasta Aplicativos\Utilitários.
5. Para adicionar a impressora, clique no menu **Impressoras** e selecione **Adicionar**.
6. Para conexão direta, selecione USB no menu.

   -ou-

   Para conexão em uma rede IP, no menu suspenso, selecione **Automático** ou **Manual**.
7. Se você selecionar **Automático**, escolha a impressora na lista de impressoras.

   Se você selecionar **Manual**, digite o endereço IP da impressora e clique em **Conectar**.
8. Clique em **Adicionar**. Aparecerá uma marca ao lado do nome da impressora, indicando que ela agora é a impressora padrão.
9. Feche o Centro de Impressão ou o Utilitário Configuração de Impressora.
10. Se necessário, compartilhe a impressora com outros usuários de computadores Macintosh.
    - **Conexão direta**: Compartilhe a impressora com os outros usuários de computadores Macintosh. Consulte Para compartilhar a impressora em rede local.
    - **Conexão em rede**: Usuários individuais de computadores Macintosh que desejarem utilizar a impressora em rede deverão instalar o software da impressora no computador.

Para compartilhar a impressora em rede local

Ao conectar a impressora diretamente, ainda será possível compartilhá-la com outros computadores através de uma forma simples de conexão de rede, conhecida como rede local. Use esta configuração apenas para grupos pequenos, ou quando o grau de utilização for baixo. O computador conectado à impressora fica lento quando muitos usuários enviam trabalhos de impressão para a impressora.

O compartilhamento em um ambiente Macintosh inclui os seguintes requisitos básicos:

- Os computadores Macintosh devem estar usando TCP/IP para se comunicar e devem ter endereços IP. (AppleTalk não é compatível.)
- A impressora que está sendo compartilhada deve estar conectada a uma porta USB embutida no computador Macintosh host.
- Tanto o computador Macintosh host quanto os computadores clientes Macintosh que estão compartilhando a impressora devem ter o software de compartilhamento de impressora instalado e o driver da impressora ou o PPD da impressora que está instalada. (É possível executar o programa Instalador para instalar o software de compartilhamento da impressora e os arquivos de Ajuda associados.)
- Os computadores clientes Macintosh devem ter os drivers apropriados de impressora HP instalados.
- Os computadores clientes Macintosh devem ser PowerMac.

Para obter mais informações sobre o compartilhamento de impressora USB, consulte as informações de suporte disponíveis no site da Apple http://www.apple.com ou a Ajuda do Mac no computador.

Para compartilhar com outros computadores Mac OS X (V10.3 e V10.4)

Utilize as seguintes etapas para compartilhar a impressora com outros computadores com sistema Mac OS X (V10.3 ou V10.4):

1. Ligue o compartilhamento de impressora no computador que está conectado à impressora (host).
2. Abra **Preferências do Sistema**, clique em **Compartilhamento**, **Serviços** e, em seguida, selecione a caixa de seleção **Compart. de Impressora**.
3. Para imprimir dos outros computadores Macintosh (clientes) na rede, selecione a impressora em **Compartilhamento**. Em seguida, escolha o ambiente no qual a impressora está compartilhada e selecione a impressora.

Desinstalação do software da impressora

Para desinstalar o software de computadores Windows

No Windows 2000 ou no Windows XP, é necessário ter privilégios de administrador para desinstalar o software da impressora.

1. Se a impressora estiver conectada diretamente ao computador por um cabo USB, desconecte-a.
2. Feche os aplicativos que estiverem abertos.
3. No menu **Iniciar**, abra o Painel de controle.
4. Clique duas vezes em **Adicionar/Remover programas**.
5. Selecione o software de impressão a ser removido.
6. Clique no botão para adicionar ou remover o software.
7. Siga as instruções apresentadas na tela para concluir a remoção do software da impressora.

   Nota Se o processo falhar, reinicie o computador e execute as etapas acima para desinstalar o software.

8. (**Para executar o utilitário de eliminação (scrubber)**, conclua as seguintes etapas.) Desconecte a impressora do computador.
9. No computador, reinicie o Windows.
10. Introduza o CD de inicialização na unidade de CD. Se aparecer o menu do CD, feche-o.
11. Localize o utilitário de eliminação (scrubber) no CD de inicialização e execute-o.
    - No Windows 2000 e no Windows XP, use o arquivo scrub2k.exe localizado na pasta Utils \Scrubber\Win2k_XP.
12. Clique duas vezes no arquivo **scrubber.exe**.
13. Reinicie o computador e reinstale o driver da impressora.

Para desinstalar o software de computadores Macintosh

1. Se a impressora estiver conectada diretamente ao computador por um cabo USB, desconecte-a.
2. Reinicie o computador.

   Nota Se o computador não for reiniciado antes de desinstalar o software, alguns arquivos não serão removidos quando o comando Uninstall (Desinstalar) for executado.

3. Introduza o CD de inicialização na unidade de CD.
4. Clique duas vezes no ícone do CD, na área de trabalho.
5. Clique duas vezes no ícone do instalador na pasta Instalador e siga as instruções apresentadas na tela.

6. Quando a caixa de diálogo **Main Installation** (Instalação principal) for exibida, selecione **Uninstall** (Desinstalar), no menu suspenso, na parte superior esquerda da caixa de diálogo.

7. Siga as instruções apresentadas na tela para remover o software da impressora instalado no computador.

Personalização do programa de instalação do software da impressora

O CD de inicialização contém um utilitário que permite a administradores de sistemas criar pacotes personalizados de instalação, que podem ser inicializados silenciosamente. Assim, os administradores de sistemas podem distribuir um pacote personalizado de instalação a partir da unidade local ou de rede mapeada.

Para acessar o utilitário, selecione **Utilitário de personalização** no menu do CD. Será criado um pacote de instalação do software, com o idioma e com os componentes da impressora selecionados.

Para executar o driver de impressão a partir de um pacote de instalação personalizado, abra a pasta que contém o pacote e clique duas vezes no arquivo **Install.bat**.

Nota O Utilitário de personalização está disponível apenas para sistemas Windows.

Instalação de outros programas de software

- Use o **HP Photosmart Essential** para visualizar e editar fotos e arquivos de imagens no Windows. Para instalar esse software, introduza o CD do software da HP Photosmart Pro, clique no botão **HP Photosmart Essential** no menu de navegação do CD e selecione o programa na lista apresentada (consulte Software HP Photosmart Essential).
- Para o **driver Linux**, visite www.linuxprinting.org para fazer o download do software. Para obter informações sobre a utilização do Linux com impressoras HP, visite hp.sourceforge.net.

Nota No Windows 2000 ou no Windows XP, é necessário ter privilégios de administrador para instalar um driver de impressora.

3 Como usar cartuchos de impressão e acessórios

Esta seção contém as seguintes informações:

- Como usar os cartuchos de impressão
- Instalação do acessório de impressão automática dupla-face opcional (unidade de duplexação)

Como usar os cartuchos de impressão

Cartuchos de impressão compatíveis

Para imprimir...	Insira esse cartucho de impressão no compartimento esquerdo	Insira esse cartucho de impressão no compartimento direito
Fotos coloridas	Cartucho colorido HP	Cartucho fotográfico HP
Fotos em preto e branco	Cartucho colorido HP	Cartucho fotográfico cinza HP
Desenhos de linhas coloridas e texto	Cartucho colorido HP	Cartucho preto HP

Para obter uma lista dos cartuchos de impressão compatíveis com a sua impressora, consulte:

- Guia de consulta rápida
- Etiqueta do cartucho que está sendo substituído
- **No Windows**: Na guia **Status da impressora**, da Caixa de ferramentas, clique em **Informações do cartucho** e em **Informações sobre pedidos**.
- **No Mac OS**: Na Caixa de ferramentas da HP Inkjet, abra o painel **Suprimentos**.

Para adquirir cartuchos e outros suprimentos para a impressora, visite:

- http://www.hpshopping.com (EUA)
- http://www.hpshopping.ca (Canadá)
- http://www.hp.com/eur/hpoptions (Europa)
- http://www.hp.com/paper (Ásia Oriental)

Nota A disponibilidade dos cartuchos de impressão varia de país/região para país/região. É possível que eles venham em tamanhos diferentes.

Como inserir cartuchos de impressão

Use somente cartuchos de substituição que tenham o mesmo número do cartucho que está sendo substituído.

Para instalar ou substituir um cartucho de impressão:

1. Ligue a impressora, abra a tampa superior e levante a trava do cartucho de impressão.

   CUIDADO O carro do cartucho de impressão deve mover-se até a posição correta. Verifique se o carro do cartucho de impressão está parado no lado direito da impressora antes de remover ou instalar algum cartucho de impressão.

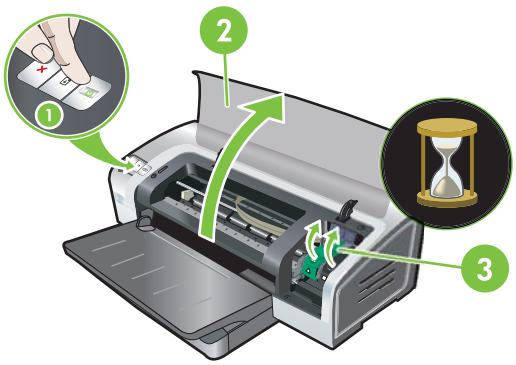

2. **Para substituir um cartucho de impressão**, segure o cartucho que está na impressora e deslize-o para fora do compartimento. Para colocar o cartucho novo na posição correta, verifique se seus símbolos correspondem aos símbolos da trava.

3. **Para instalar um cartucho de impressão novo**, retire o cartucho da embalagem e remova a fita transparente de proteção dos bocais puxando a ponta cor de rosa.

   CUIDADO Para evitar entupimentos, problemas relacionados à tinta e contato elétrico inadequado, não toque nos bocais de tinta do cartucho nem nos contatos de cobre, e não remova os contatos de cobre.

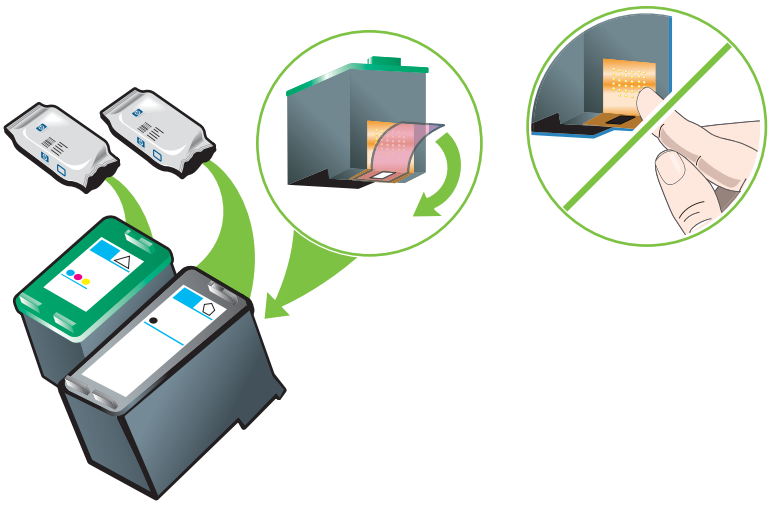

4. Segure o cartucho com os contatos de cobre voltados para a impressora, e deslize o cartucho para dentro do compartimento.

Nota Dependendo do tamanho, pode ser que eles não se alinhem.

Se você tiver algum problema para inserir o cartucho depois de levantar a trava do carro, verifique se a impressora está ligada e aguarde alguns segundos para que o carro desengate antes de inserir o cartucho.

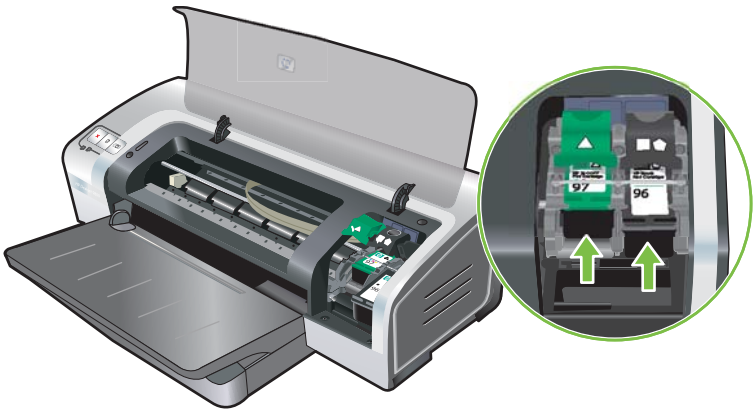

5. Aperte a trava do cartucho para baixo, até ela se fechar, encaixando-se. Verifique se a trava está bem presa, e não vai se abrir.

Nota Ao instalar um cartucho novo, a impressora automaticamente alinhará os cartuchos de impressão e imprimirá uma página de teste de alinhamento. Se houver papel fotográfico de alta qualidade na bandeja, sugerimos colocar uma folha de papel comum antes de instalar um novo cartucho.

6. Feche a tampa superior.

Alinhamento dos cartuchos de impressão

A impressora automaticamente alinha os cartuchos de impressão, sempre que for instalado um novo cartucho. Se a impressão parecer granulada, apresentar pontos dispersos ou margens serrilhadas, faça um realinhamento dos cartuchos de impressão.

No Windows

O alinhamento dos cartuchos de impressão pode ser feito no driver da impressora ou na Caixa de ferramentas.

1. Coloque papel comum na bandeja de alimentação (consulte Como colocar papel na bandeja de alimentação).
2. Abra a Caixa de ferramentas nas configurações de **Propriedades da impressora**. Consulte Visão geral da Caixa de ferramentas para obter mais informações.

   -ou-

   Abra o driver da impressora (consulte Como alterar as configurações de impressão).
3. Clique na guia **Serviços da Impressora** (Caixa de ferramentas) ou na guia **Serviços** (driver da impressora).
4. Clique em **Alinhar cartuchos de impressão** e siga as instruções apresentadas na tela.

No Macintosh

1. Coloque papel comum na bandeja de alimentação (consulte Como colocar papel na bandeja de alimentação).
2. Abra o Utilitário Configuração de Impressora HP. Consulte Como usar o Utilitário Configuração de Impressora HP (Macintosh).
3. Na área **Definições de configuração**, selecione **Alinhar**.
4. Clique em **Alinhar**.

Limpeza dos cartuchos de impressão

Esta seção contém um procedimento para a limpeza automática dos cartuchos de impressão. Para obter informações sobre como limpar os cartuchos manualmente, consulte A impressora está rejeitando a caneta.

Como limpar os cartuchos de impressão automaticamente

Os cartuchos de impressão têm bocais microscópicos que podem se entupir ao serem expostos ao ar por muito tempo. Além disso, se não forem usados por períodos prolongados, também podem se entupir, diminuindo muito a qualidade de impressão. A limpeza dos cartuchos desentope os bocais.

Limpe os cartuchos de impressão quando os caracteres impressos apresentarem falhas, ou se houver pontos ou linhas faltando no texto ou nas figuras impressas.

Nota A limpeza desnecessária dos cartuchos desperdiça tinta e reduz a vida útil dos mesmos.

Se a qualidade da impressão decair, pode ser que o cartucho esteja sem tinta. Verifique o nível de tinta antes de proceder à limpeza dos cartuchos. Se ele estiver sem tinta, faça a substituição.

No Windows

A limpeza dos cartuchos de impressão pode ser feita através do driver da impressora ou da Caixa de ferramentas.

1. Coloque papel comum na bandeja de alimentação (consulte Como colocar papel na bandeja de alimentação).
2. Abra a Caixa de ferramentas nas configurações de **Propriedades da impressora**. Consulte Visão geral da Caixa de ferramentas para obter mais informações.

   -ou-

   Abra o driver da impressora (consulte Como alterar as configurações de impressão).
3. Clique na guia **Serviços da Impressora** (Caixa de ferramentas) ou na guia **Serviços** (driver da impressora).
4. Clique em **Limpar cartuchos de impressão** e siga as instruções apresentadas na tela.
5. Se continuar a haver problema na impressão, repita o procedimento de limpeza.
6. Se ainda assim o problema persistir, ou o cartucho está sem tinta e precisa ser substituído ou está com problema. Substitua-o se estiver fora da garantia ou entre em contato com o serviço de atendimento ao cliente HP.

No Macintosh

1. Coloque papel comum na bandeja de alimentação (consulte Como colocar papel na bandeja de alimentação).
2. Abra o Utilitário Configuração de Impressora HP.
3. Na área **Definições de configuração**, selecione **Limpar**.
4. Clique em **Limpar**.
5. Se continuar a haver problema na impressão, repita o procedimento de limpeza.
6. Se ainda assim o problema persistir, ou o cartucho está sem tinta e precisa ser substituído ou está com problema. Substitua-o se estiver fora da garantia ou entre em contato com o serviço de atendimento ao cliente HP.

Manutenção dos cartuchos de impressão

As dicas a seguir ajudam a manter os cartuchos de impressão HP e a garantir uma qualidade de impressão uniforme:

- Mantenha todos os cartuchos de impressão nas embalagens lacradas, até o momento de usá-los. Os cartuchos devem ser armazenados à temperatura ambiente entre 15ºC e 35ºC.
- Não remova a fita plástica que cobre os injetores de tinta até instalar o cartucho na impressora. Se a fita plástica for removida do cartucho, não tente recolocá-la. O cartucho será danificado se a fita for recolocada.

CUIDADO Não deixe o cartucho de impressão cair. A queda do cartucho pode danificá-lo.

Armazenamento dos cartuchos de impressão

Quando um cartucho de impressão for removido da impressora, ele deverá ser armazenado em uma embalagem plástica hermeticamente fechada ou no protetor de cartucho de impressão. O protetor de cartucho de impressão é enviado junto com os cartuchos de impressão fotográficos.

Nota Se o cartucho de impressão for armazenado em uma embalagem plástica hermeticamente fechada, verifique se os bocais dos cartuchos colorido, fotográfico e fotográfico cinza estão voltados para baixo e se os bocais dos cartuchos pretos estão voltados para cima.

Para armazenar o cartucho no protetor de cartucho de impressão

1. Introduza o cartucho no protetor e encaixe-o firmemente no lugar.

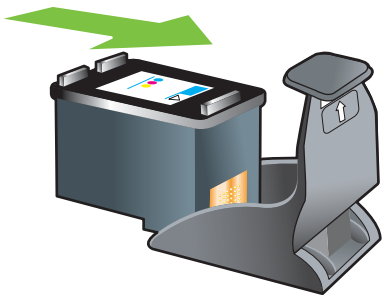

2. Para retirar o cartucho do protetor, aperte para baixo e para trás a lingüeta contida no protetor de cartucho, para soltar o cartucho, removendo-o em seguida.

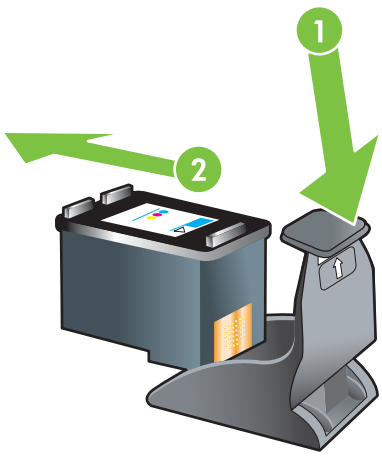

Impressão com apenas um cartucho

Nota Para colocar a impressora no **Modo de reserva de tinta**, remova o cartucho vazio.

Se acabar a tinta de um dos cartuchos antes de substituí-lo, pode-se usar a impressora com apenas um cartucho.

Cartucho usado	Resultado
Colorido	Colorido e roxo muito escuro (não é o preto verdadeiro)

Cartucho usado	Resultado
Fotográfico	Escala de cinza para segmentos coloridos e preto para segmentos pretos
Preto	Escala de cinza
Fotográfico cinza	Escala de cinza

Nota A impressão com apenas um cartucho em vez de dois às vezes é mais lenta, e a qualidade da impressão pode ser afetada. É recomendável imprimir com os dois cartuchos de impressão.

Com apenas um cartucho de impressão fotográfica, as cores podem sair diferentes.

Para imprimir sem margens, o cartucho colorido deve estar instalado.

Calibração de cores

Sempre que substituir um cartucho de impressão, a impressora calibrará as cores automaticamente para assegurar a melhor qualidade de impressão. Se você não estiver satisfeito com as cores, poderá calibrá-las manualmente, conforme descrito abaixo.

- Caixa de ferramentas ou driver de impressora (Windows): Clique na guia **Serviços da impressora** ou **Serviços**. Em seguida, clique em **Calibrar cores** e siga as instruções apresentadas na tela.
- Utilitário Configuração de Impressora HP (Macintosh): Na área **Definições de configuração**, selecione **Calibração de cores**. Clique em **Calibrar cores** e siga as instruções apresentadas na tela.

Nota Para calibrar as cores, os cartuchos de impressão colorido e fotográfico devem estar instalados.

Instalação do acessório de impressão automática dupla-face opcional (unidade de duplexação)

Quando uma unidade de duplexação é anexada na parte posterior da impressora, a impressora imprime automaticamente na frente e no verso do papel.

Nota A unidade de duplexação é um acessório opcional e está disponível para as impressoras HP Photosmart Pro B8300 series. Ela pode ser adquirida separadamente em alguns países/regiões (consulte Suprimentos e acessórios HP).

Para instalar a unidade de duplexação

1. Remova o painel traseiro de acesso pressionando os botões de destrave em direção ao meio.
2. Retire o painel traseiro de acesso da impressora.
3. Introduza a unidade de duplexação diretamente na parte traseira da impressora, até que os dois lados se encaixem no lugar.

Nota Não pressione os botões nas laterais da unidade de duplexação ao instalá-la. Use os botões apenas ao retirar a unidade de duplexação da impressora.

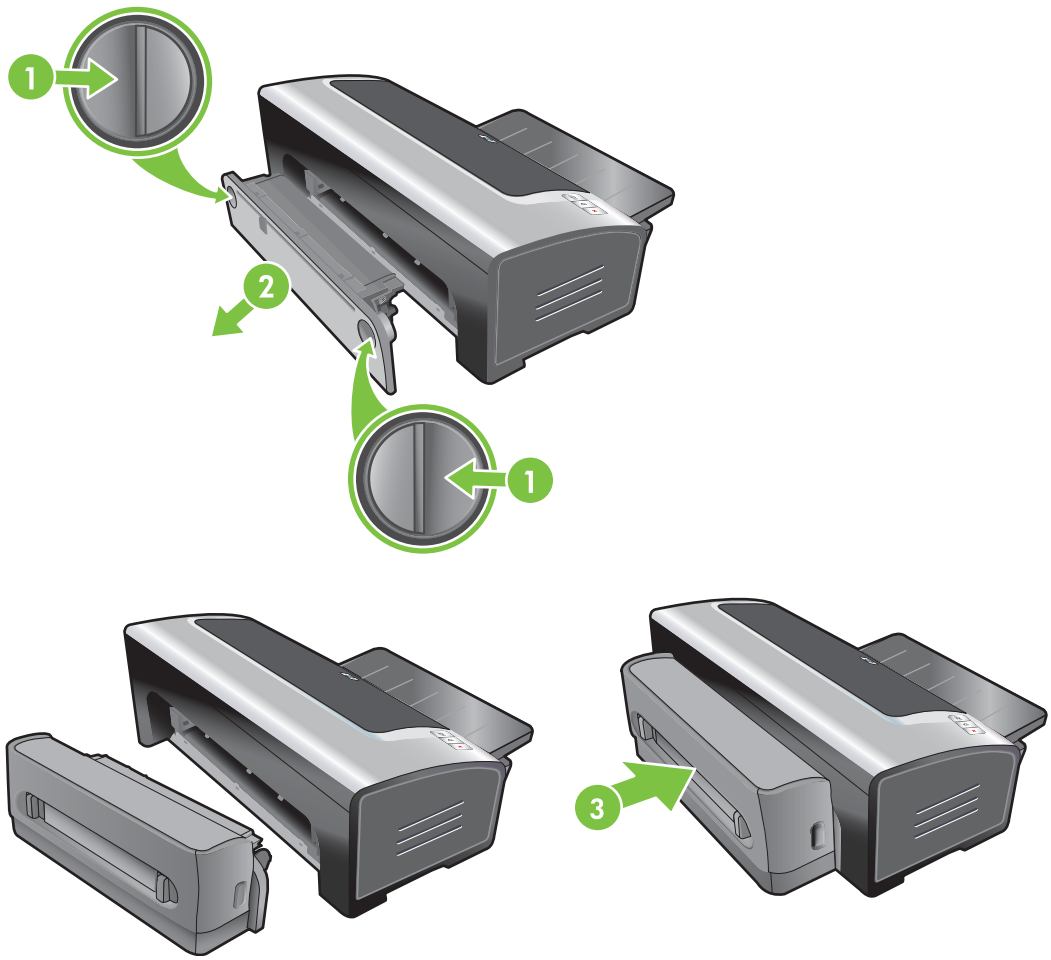

4 Como imprimir e colocar mídia na impressora

Esta seção contém as seguintes informações:

- Seleção da mídia de impressão
- Como colocar papel na bandeja de alimentação
- Como usar o sensor automático de tipo de papel
- Como alterar as configurações de impressão
- Explicação dos recursos de software inteligentes
- Impressão de fotografias digitais
- Impressão sem margem
- Impressão em escala de cinza
- Impressão de fotos panorâmicas
- Impressão de documento
- Impressão usando a abertura frontal ou traseira de alimentação manual
- Impressão em vários tipos de mídia
- Impressão em papel de tamanho personalizado
- Impressão em envelopes
- Impressão em cartões e mídia pequena
- Impressão de várias páginas em uma mesma folha
- Impressão de livretos
- Impressão de pôsteres
- Impressão de faixas
- Impressão de etiquetas
- Impressão de decalques para t-shirts
- Impressão em ambos os lados (duplexação)

- Cancelamento de trabalhos de impressão

Seleção da mídia de impressão

Esta impressora foi projetada para imprimir em diversos tamanhos e tipos de mídia (ex.: papel comum, papel fotográfico, envelopes e transparências). A impressora funciona bem com quase todos os tipos de papel usados em escritórios, e produz os melhores resultados em papéis que aceitam tinta satisfatoriamente. Use sempre mídia de tamanho, tipo e peso especificado em Explicação sobre as especificações de meios de impressão (mídia) compatíveis.

Sugerimos testar vários tipos de mídia antes de comprar em grande quantidade. Ache um tipo de mídia que produza resultados satisfatórios.

Nota Para obter a melhor qualidade de impressão, use sempre mídia HP. Estes tipos de mídia são especialmente fabricados para funcionar melhor com a impressora. Para obter informações sobre pedidos, consulte Suprimentos e acessórios HP.

Dicas para a seleção e uso de mídia de impressão

- Papel muito fino, muito liso, ou que se estica com facilidade pode causar problemas ao passar pelo percurso de papel da impressora.
- Papel com muita textura ou que não aceita tinta adequadamente pode produzir imagens gráficas e textos de qualidade de impressão inferior.
- Para garantir a entrada correta do papel na impressora, coloque apenas um tipo de mídia por vez na bandeja de alimentação ou nas aberturas de alimentação manual.
- Não use mídia danificada, enrolada ou amassada. Não recomendamos usar papel com recortes, perfurações, relevo ou muita textura.
- Tente usar um tipo de papel que tenha funcionado bem com a impressora anteriormente.
- Quando se imprime mais de uma página de transparência, papel fotográfico ou algum outro papel especial, a impressora faz uma pausa entre uma página e outra, e o indicador luminoso Continuar começa a piscar. Isso acontece para dar tempo para que a página impressa seque antes de a próxima página começar a ser impressa. Se você não quiser esperar a página impressa secar antes de imprimir a próxima, pressione o botão Continuar; entretanto, a recomendação é esperar.

Para obter mais informações, consulte as seguintes seções:

- Explicação sobre as especificações de meios de impressão (mídia) compatíveis
- Configurando margens mínimas

Explicação sobre as especificações de meios de impressão (mídia) compatíveis

Esta seção contém informações relacionadas a tamanhos, tipos e pesos de meios de impressão compatíveis com a impressora.

- Explicação sobre os tamanhos de mídia compatíveis
- Explicação sobre os tipos de mídia compatíveis
- Explicação sobre as capacidades e pesos de mídia compatíveis

Explicação sobre os tamanhos de mídia compatíveis

A tabela a seguir apresenta uma lista dos tamanhos de mídia que podem ser usados em cada trajeto de papel.

Tamanho de mídia	Bandeja de alimentação	Abertura frontal de alimentação manual	Abertura traseira de alimentação manual	Acessório de impressão automática dupla-face (unidade de duplexação)
A3 297 x 420 mm	✓	✓	✓	✓
A3+ 330 x 483 mm	✓	✓	✓	✓
A4 210 x 297 mm	✓	✓	✓	✓
A5 148 x 210 mm	✓	✓	✓	✓
A6 105 x 148 mm	✓			
B4 257 x 364 mm	✓	✓	✓	✓
B5 (JIS) 182 x 257 mm	✓	✓	✓	✓
Faixa A3 297 x 420 mm	✓	✓	✓	
Faixa A4 210 x 297,4 mm	✓	✓	✓	
Faixa carta 215,9 x 279,4 mm	✓	✓	✓	
Faixa tamanho tablóide 279 x 432 mm	✓	✓	✓	
Envelope nº 10 104,9 x 241,3 mm	✓	✓		
Envelope A2 111 x 146 mm	✓			
Envelope C5 162 x 229 mm	✓	✓		

Tamanho de mídia	Bandeja de alimentação	Abertura frontal de alimentação manual	Abertura traseira de alimentação manual	Acessório de impressão automática dupla-face (unidade de duplexação)
Envelope C6 114 x 162 mm	✓			
Envelope DL 110 x 220 mm	✓	✓		
Envelope Monarch 98,5 x 190,5 mm	✓	✓		
Executivo 184,15 x 266,7 mm	✓	✓	✓	✓
Envelope para Cartão de Felicitações HP 111,25 x 152,4 mm	✓			
Cartão de índice 76,2 x 127 mm	✓			
Cartão de índice 101,6 x 152,4 mm	✓			
Cartão de índice 127 x 203,2 mm	✓	✓		
Panorama A4 210 x 594 mm	✓	✓	✓	
Panorama 101,6 x 254 mm	✓	✓		
Panorama 101,6 x 279,4 mm	✓	✓		
Panorama 101,6 x 304,8 mm	✓	✓		
Fotográfico 76,2 x 127 mm	✓			
Fotográfico 88,9 x 127 mm	✓	✓		
Fotográfico 101,6 x 152,4 mm	✓			

Tamanho de mídia	Bandeja de alimentação	Abertura frontal de alimentação manual	Abertura traseira de alimentação manual	Acessório de impressão automática dupla-face (unidade de duplexação)
Fotográfico com aba 101,6 x 152,4 mm	✓			
Fotográfico 127 x 177,8 mm	✓	✓		
Fotográfico 203,2 x 254 mm	✓	✓	✓	
Fotográfico 279,4 x 355,6 mm	✓	✓	✓	
Fotográfico 304,8 x 304,8 mm	✓	✓	✓	
Papel fotográfico 10 x 15 cm 100 x 150 mm	✓			
Fotográfico 10 x 15 cm com aba 100 x 150 mm	✓			
Ofício 215,9 x 355,6 mm	✓	✓	✓	✓
Carta 215,9 x 279,4 mm	✓	✓	✓	✓
Declaração 129,7 x 215,9 mm	✓	✓		
Super B 330 x 483 mm	✓	✓	✓	✓
Tablóide 279,4 x 431,8 mm	✓	✓	✓	✓
Panorama A4 p/ fotografia sem margens 210 x 594 mm	✓	✓	✓	
Panorama p/ fotografia sem margens 101,6 x 254 mm	✓	✓		

Tamanho de mídia	Bandeja de alimentação	Abertura frontal de alimentação manual	Abertura traseira de alimentação manual	Acessório de impressão automática dupla-face (unidade de duplexação)
Panorama p/ fotografia sem margens 101,6 x 279,4 mm	✓	✓		
Panorama p/ fotografia sem margens 101,6 x 304,8 mm	✓	✓		
Foto sem margens 101,6 x 152,4 mm	✓			
Fotográfico sem margem e com aba 101,6 x 152,4 mm	✓			
Foto sem margens 127 x 177,8 mm	✓	✓		
Foto sem margens 203,2 x 254 mm	✓	✓	✓	
Foto sem margens 215,9 x 279,4 mm	✓	✓	✓	
Foto sem margens 279,4 x 355,6 mm	✓	✓	✓	
Foto sem margens 304,8 x 304,8 mm	✓	✓	✓	
Foto sem margens 88,9 x 127 mm	✓	✓		
Fotográfico sem margem 10 x 15 cm 100 x 150 mm	✓			
Fotográfico 10 x 15 cm sem margem com aba 100 x 150 mm	✓			
Fotográfico sem margem A3 297 x 420 mm	✓	✓	✓	
Fotográfico sem margem A4	✓	✓	✓	

Tamanho de mídia	Bandeja de alimentação	Abertura frontal de alimentação manual	Abertura traseira de alimentação manual	Acessório de impressão automática dupla-face (unidade de duplexação)
210 x 297 mm				
Fotográfico sem margem A5 148 x 210 mm	✓	✓	✓	
Fotográfico sem margem A6 105 x 148 mm	✓	✓		
Fotográfico sem margem B5 182 x 257 mm	✓	✓	✓	
Papel Super B sem margens 330 x 483 mm	✓	✓	✓	
Tablóide p/ fotografia sem margens 279 x 432 mm	✓	✓	✓	
Personalizado	✓	✓	✓	

Explicação sobre os tipos de mídia compatíveis

Todas as mídias suportam até 4800 x 1200 dpi otimizado para impressão em cores e entrada de 1200 dpi. É possível que essa configuração utilize temporariamente muito espaço no disco rígido (400 MB ou mais) e imprima com mais lentidão.

A tabela a seguir apresenta uma lista dos tipos de mídia que podem ser usados.

Tipo de mídia	Bandeja de alimentação e aberturas de alimentação frontal e traseira	Duplexação manual	Duplexação automática	Impressão sem bordas
Papel padrão				
Papel comum	✓	✓	✓	
Papel comum espesso	✓	✓		✓
Papel branco brilhante HP	✓	✓	✓	
Papel HP Premium	✓	✓	✓	
Papel HP Premium para apresentação	✓	✓	✓	

Tipo de mídia	Bandeja de alimentação e aberturas de alimentação frontal e traseira	Duplexação manual	Duplexação automática	Impressão sem bordas
Outros papéis para jato de tinta	✓	✓	✓	✓
Papéis fotográficos				
Papel fotográfico HP	✓			✓
Outros papéis para fotografia	✓			✓
Transparências				
Transparências HP	✓			
Outras transparências	✓			
Papéis específicos				
Papel para faixa HP	✓			
Decalques HP para t-shirts	✓			
Etiquetas HP	✓			
Cartões de anotação HP	✓	✓	✓	
Cartões fotográficos festivos HP	✓			✓
Outros papéis especiais	✓	✓		
Cartões de felicitações				
Cartões de felicitações HP	✓	✓		
Cartões de felicitações Fotográficos HP	✓	✓		✓
Outros cartões de felicitações	✓	✓		
Papéis para brochura				
Papéis para brochura HP	✓	✓	✓	✓
Outros papéis para folhetos	✓	✓	✓	✓

Explicação sobre as capacidades e pesos de mídia compatíveis

A tabela a seguir contém informações sobre os pesos e capacidades de mídia aceitos pelos trajetos de papel.

Bandeja	Tipo	Peso	Capacidade
Bandeja de alimentação	Papel, envelopes, cartões	65 a 135 g/m^2 (16 a 36 lb, Bond)	Até 19 mm ou até 150 folhas de papel comum; até 15 envelopes; até 60 cartões
	Transparências ou etiquetas		Até 30

Bandeja	Tipo	Peso	Capacidade
Abertura frontal de alimentação manual	Papel, envelopes, cartões	65 a 135 g/m^2 (17 a 36 lb, Bond)	Até 10 folhas de papel comum; até 5 envelopes ou cartões
	Transparências ou etiquetas		Até 8
Abertura traseira de alimentação manual	Papel, envelopes, cartões	Até 280 g/m^2 (74 lb, Bond)	Uma por vez; mídia espessa (até 0,3 mm)
	Transparências ou etiquetas		Uma por vez
Acessório de impressão automática dupla-face (unidade de duplexação)	Papel (Não aceita faixas, cartões de índice nem envelopes.)	Até 135 g/m^2 (36 lb, Bond)	
Bandeja de saída			Máximo de 75 folhas

Configurando margens mínimas

As margens do documento devem corresponder (ou ultrapassar) essas configurações de margens mínimas, na orientação de retrato.

Mídia	Margens esquerda e direita	Margem superior	Margem inferior
Fotográficos	3,2 mm	3,2 mm	3,1 mm
Fotográfico com aba 10 x 15 cm	3,2 mm	3,2 mm	3,2 mm
Carta, Tablóide, A3, A3+, A4, A5, A6, B4, B5, Super B, Declaração, Executivo, Ofício	3,2 mm	1,8 mm	14,2 mm
Cartões	3,2 mm	1,8 mm	14,2 mm
Envelopes	3,2 mm	14,2 mm	14,2 mm
Mídia Panorama	3,2 mm	1,8 mm	14,2 mm
Faixa	3,2 mm	0 mm	0 mm
Mídia de tamanho personalizado	3,2 mm	1,8 mm	14,2 mm

Como colocar papel na bandeja de alimentação

Esta seção explica como colocar papel comum e mídia de tipo e tamanho padrão na bandeja de alimentação. A seguir, fornecemos instruções gerais para a colocação da mídia nas bandejas:

- Para imprimir em papel fotográfico ou outro tipo de papel espesso, use a abertura traseira de alimentação manual. Consulte Impressão usando a abertura frontal ou traseira de alimentação manual.
- Para imprimir cartões ou envelopes, consulte Impressão em cartões e mídia pequena e Impressão em envelopes.
- Para imprimir apenas alguns envelopes ou folhas, pode-se usar a abertura frontal de alimentação manual e deixar a mídia normalmente usada na bandeja de alimentação. Consulte Impressão usando a abertura frontal ou traseira de alimentação manual.

Para colocar mídia na bandeja de alimentação

1. Levante a bandeja de saída. Se ela estiver aberta, feche-a.
2. Pressione a trava da bandeja de alimentação e abra a bandeja.

   Nota Se a guia de mídia pequena estiver na posição aberta, feche-a, virando-a 90° no sentido anti-horário.

3. Pressione o botão na parte superior da guia de largura e deslize a guia para a extrema esquerda.

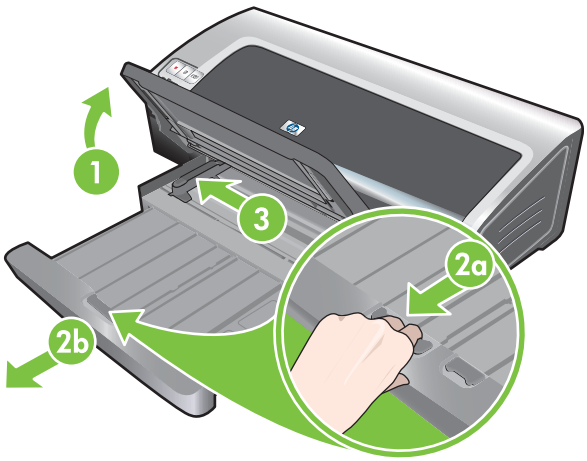

4. Coloque no máximo 150 folhas de papel ou uma pilha de mídia que não ultrapasse a altura da guia de largura, com o lado a ser impresso virado para baixo e rente à lateral direita da bandeja de alimentação, até o fim da bandeja.

   Transparências: Coloque 30 transparências, com o lado áspero para baixo e a tira adesiva apontando para a frente, rente ao lado direito da bandeja de alimentação, até o fim da bandeja.

5. Pressione o botão na parte superior da guia de largura do papel e deslize a guia para a direita, até ela parar na margem da mídia.
6. Pressione a trava da bandeja de alimentação e feche a bandeja até ela parar na margem da mídia.

Nota Quando o papel de 215,9 x 279,4 mm for carregado na bandeja de entrada, a extensão da bandeja fechará rente à margem do papel e deixará um pequeno espaço entre a extensão e a bandeja. A bandeja pode ser aberta para acomodar mídia de tamanho maior.

7. Abaixe a bandeja de saída colocando-a na posição horizontal.

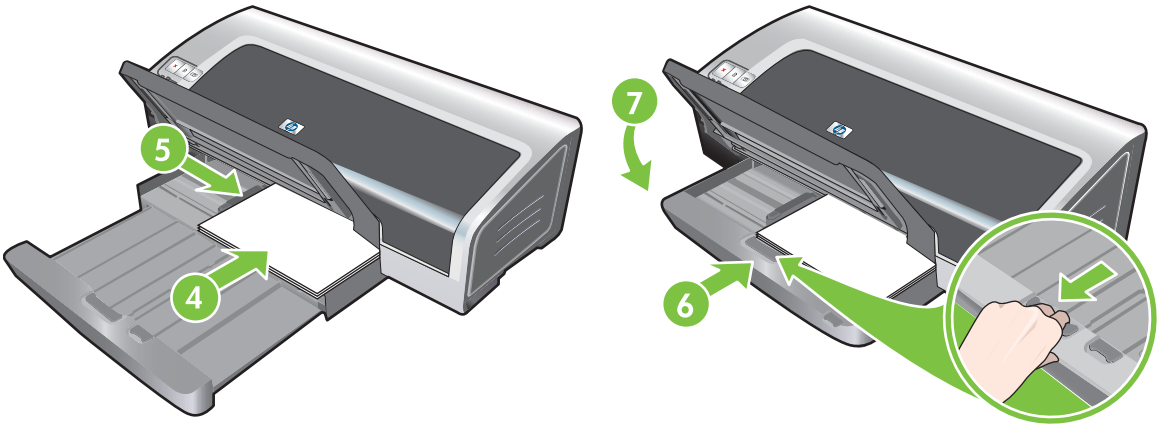

8. Abra a bandeja de saída, se necessário.

Como usar o sensor automático de tipo de papel

O sensor automático de tipo de papel seleciona automaticamente as configurações de impressão adequadas para o tipo de papel nela contido, especialmente quando a mídia é HP.

O sensor analisa a primeira página da mídia colocada, determina seu tipo, seleciona as configurações mais adequadas para o documento e depois o imprime.

Nota Se você souber o tipo da mídia, poderá selecioná-la na lista suspensa **Tipo de papel**.

A seguir, há instruções para a utilização do sensor automático de tipo de papel:

- Para imprimir em mídia de alta qualidade, recomendamos selecionar o tipo específico de mídia no driver da impressora.
- Não coloque a impressora em local que receba luz solar direta. A luz solar pode afetar negativamente o sensor automático de tipo de papel.
- Se definir o sensor automático de tipo do papel na configuração padrão, consulte Como alterar as configurações de impressão.

No Windows

1. Abra o driver da impressora (consulte Impressão de documento).
2. Clique na guia **Recursos**.
3. Selecione **Automático** na lista suspensa **Tipo de papel**.
4. Modifique outras configurações de impressão que desejar e clique em **OK**.

No Macintosh

1. Clique em **Arquivo** e, em seguida, em **Imprimir**.
2. Abra o painel **Tipo/Qualidade de papel**.
3. Clique na guia **Papel**.
4. Selecione **Automático** na lista suspensa **Tipo**.
5. Modifique outras configurações de impressão que desejar e clique em **Imprimir**.

Como alterar as configurações de impressão

As configurações de impressão, tais como tamanho ou tipo de mídia, podem ser alteradas em um aplicativo ou no driver da impressora. As alterações feitas no aplicativo têm prioridade em relação àquelas feitas no driver da impressora. Entretanto, quando o aplicativo é fechado, as configurações retornam aos padrões configurados no driver.

Nota Para padronizar as configurações para todos os trabalhos de impressão, faça as alterações no driver da impressora. Para obter mais informações sobre os recursos do driver da impressora no Windows, consulte a ajuda on-line do driver da impressora. Para obter mais informações sobre como imprimir a partir de um aplicativo específico, consulte a documentação daquele aplicativo.

Esse recurso também pode ser acessado na guia **Atalhos de impressão**. Abra o driver da impressora, selecione a guia **Atalhos de impressão** e selecione o recurso na lista suspensa **O que você deseja fazer?**.

Para alterar as configurações de trabalhos atuais a partir de um aplicativo (Windows)

1. Abra o documento que deseja imprimir.
2. No menu **Arquivo**, clique em **Imprimir** e em **Configuração** ou **Propriedades**.

   Algumas opções podem variar dependendo do aplicativo que está sendo utilizado.
3. Altere outras configurações que desejar e clique em **OK**, **Imprimir** ou em algum comando similar.

Para alterar as configurações padrão de todos os trabalhos futuros (Windows)

1. Clique em **Iniciar**, **Configurações** e **Impressoras** ou **Impressoras e Faxes**.
2. Clique com o botão direito do mouse no ícone da impressora e selecione **Propriedades**, **Padrões de documento** ou **Preferências de impressão**.
3. Modifique outras configurações que desejar e clique em **OK**.

Para alterar as configurações (Macintosh)

1. No menu **Arquivo**, clique em **Configurar Página**.
2. Modifique outras configurações que desejar e clique em **OK**.
3. No menu **Arquivo**, clique em **Imprimir**.
4. Modifique outras configurações que desejar e clique em **Imprimir**.

Explicação dos recursos de software inteligentes

O driver da impressora apresenta os seguintes recursos de software inteligentes. Para acessar o driver da impressora, consulte Impressão de documento.

Nota Alguns recursos só podem ser usados com o Windows. Para encontrar mais informações sobre recursos específicos no driver de impressora do Windows, clique com o botão direito do mouse no recurso e selecione **O que é isto?**.

Alguns desses recursos podem ser acessados na guia **Atalhos de impressão**. Abra o driver da impressora, selecione a guia **Atalhos de impressão** e selecione o recurso na lista suspensa **O que você deseja fazer?**.

- **Impressão sem margem**: Use toda a superfície da página ao imprimir fotos e cartões, por meio do recurso de impressão sem margens. Consulte Impressão sem margem.
- **Opções de redimensionamento**: Amplie ou reduza o tamanho dos documentos praticamente sem perda de resolução ou qualidade de impressão. Na guia **Efeitos** assinale a caixa de seleção **Imprimir documento em** e selecione o tamanho desejado, na caixa de seleção **Ajustar o tamanho**. Ou selecione **Centralizar na página** para centralizar o documento na folha impressa.

  Outra alternativa é usar a barra de rolagem **% do tamanho normal** para ajustar o tamanho do documento. É possível aplicar mais zoom, de 25% a 400% do tamanho original do documento, mas o conteúdo da página pode sair truncado.
- **Impressão frente e verso**: Imprima na frente e no verso da folha, produzindo folhetos e catálogos de qualidade visual profissional. Consulte Impressão em ambos os lados (duplexação).
- **Minimizar margens**: Imprima mais próximo à margem inferior do papel. Na guia **Avançado**, selecione **Minimizar margens** e diminua as margens do documento ajustando as configurações de página no aplicativo que está sendo usado.
- **Fotografia digital HP**: Melhore a qualidade da impressão de suas fotografias. A configuração **Página inteira** deve ser usada para imagens de alta resolução (600 dpi ou mais) impressas em papel de qualidade fotográfica. Na guia **Recursos**, selecione **Página inteira** na lista suspensa **Ajuste da foto** depois de selecionar uma mídia fotográfica.
- **Layout de livreto**: Produza livretos sem se preocupar com a paginação. Só é necessário dobrar as folhas e encaderná-las como um livrinho. Você pode encadernar o livreto na margem esquerda ou direita ao selecionar encadernação esquerda ou direita. Consulte Impressão de livretos.
- **Páginas por folha**: Para reduzir o custo de impressão, disponha em uma mesma folha até 16 páginas. Você pode organizar o layout conforme desejado. Consulte Impressão de várias páginas em uma mesma folha.
- **Impressão em pôster ou janelas**: Pegue um documento de uma única página e amplie-o em até cinco vezes (5 x 5), no tamanho A3+ (13 x 19 pol.). O documento ampliado pode ser impresso em várias folhas, que podem ser montadas para formar um cartaz grande. Consulte Impressão de pôsteres.
- **Imagem espelhada**: Vire a folha na horizontal. Isso permite escrever no verso de um filme de transparência, deixando a face disponível para anotações com canetas tipo marcadores. A opção **Imagem espelhada** pode ser encontrada na guia **Avançado**.
- **Impressão de faixa**: Imprima figuras grandes e letras muito grandes, em negrito, em faixas contínuas de papel. Consulte Impressão de faixas.

- **Imprimir em sépia**: Imprima imagens em tons de marrom, para dar uma aparência antiga. Na guia **Cor**, assinale a caixa de seleção **Imprimir em sépia**.
- **Imprimir em escala de cinza**: Tanto documentos em preto e branco como documentos coloridos podem ser convertidos em escala de cinza. No Windows, na guia **Cor**, assinale a caixa de seleção **Imprimir em escala de cinza**. No Macintosh, na guia **Papel** e sob a lista suspensa **Cor**, selecione **Escala de Cinzas**.

Impressão de fotografias digitais

Impressão em cores aprimorada

A impressora usa seis cores de tinta para melhorar a qualidade das fotografias impressas. Para obter uma lista dos cartuchos de impressão compatíveis com a sua impressora, consulte Cartuchos de impressão compatíveis.

Nota Para imprimir fotografias em preto e branco de alta qualidade, você pode utilizar um cartucho de impressão fotográfica cinza combinado com um cartucho de impressão colorido.

Nota Após instalar um cartucho novo, a impressora automaticamente alinhará os cartuchos de impressão e imprimirá uma página de teste de alinhamento. Se houver papel fotográfico de alta qualidade na bandeja, sugerimos colocar uma folha de papel comum antes de instalar um novo cartucho.

Diretrizes para a impressão de fotos

- Para obter os melhores resultados na impressão de fotografias e imagens, escolha o modo de impressão **Otimizada** e selecione o papel fotográfico HP no driver da impressora. O modo otimizado aplica as tecnologias exclusivas da HP: camadas de cores PhotoREt IV e otimização de cores ColorSmart III, para produzir imagens fotográficas realísticas, com cores vivas e texto com excelente qualidade de definição. Com PhotoREt IV, pode-se conseguir uma maior faixa de cores, tons mais claros, e gradações mais suaves entre os tons, garantindo a melhor qualidade possível de fotos e imagens.

  Como alternativa, selecione **Máximo dpi**, que produz impressão com resolução otimizada de até 4800 x 1200 dpi* na melhor qualidade de impressão. Consulte 4800 x 1200 dpi otimizado.

  *Até 4800 x 1200 dpi otimizado para impressão em cores e entrada de 1200 dpi. Talvez essa configuração utilize, temporariamente, muito espaço no disco rígido (400 MB ou mais) e imprima com mais lentidão. O cartucho fotográfico, se usado, aumenta a qualidade de impressão.
- Para imprimir fotografias sem margens, consulte Impressão sem margem.
- Recomendamos retirar cada folha à medida que ela for impressa, e separá-la para secagem.
- Se as cores impressas saírem visivelmente amareladas, ou com tonalidade de ciano, magenta, ou cinza, será necessário calibrar as cores. Consulte Calibração de cores.
- Alinhe os cartuchos de impressão fotográfica para obter a melhor qualidade de impressão possível. Não é necessário alinhar os cartuchos todas as vezes que você instalar o cartucho de impressão fotográfica, só quando for necessário. Consulte Alinhamento dos cartuchos de impressão.
- Para armazenar um cartucho de impressão, consulte Armazenamento dos cartuchos de impressão.

- Sempre segure o papel fotográfico pelas bordas. Impressões digitais no papel fotográfico diminuem a qualidade de impressão.
- Antes de ser impresso, o papel fotográfico deve estar totalmente plano. Se os cantos do papel fotográfico se enrolarem mais de 10 mm, endireite o papel colocando-o no saco plástico resselável e role esse saco na borda de uma mesa até o papel se achatar.

Para imprimir fotografias digitais

1. Coloque papel fotográfico na impressora:
   - Para colocar uma pilha de papel fotográfico, consulte Como colocar papel na bandeja de alimentação.
   - Para imprimir uma ou poucas folhas, use a abertura frontal de alimentação manual. Para imprimir em papel espesso (ex.: papel-cartão), com trajeto de papel reto, use a abertura traseira de alimentação manual. Se usar a abertura de alimentação manual, coloque o papel mais tarde.
   - Para imprimir fotos de 4 x 6 polegadas, use a bandeja de alimentação ou a abertura traseira de alimentação manual.
2. Imprima as fotografias. Consulte Impressão de documento.

   Consulte também Diretrizes para a impressão de fotos.
3. Se usar a abertura frontal ou traseira de alimentação manual, veja as instruções de carregamento de mídia em Impressão usando a abertura frontal ou traseira de alimentação manual.

Explicação sobre as tecnologias de fotografia digital

Além da impressão em seis cores de tinta, o software da impressora oferece diversos recursos para a impressão de fotos digitais.

Nota Esse recurso também pode ser acessado na guia **Atalhos de impressão**. Abra o driver da impressora, clique na guia **Atalhos de impressão** e selecione o recurso na lista suspensa **O que você deseja fazer?**.

- Impressão PhotoREt
- 4800 x 1200 dpi otimizado
- Impressão de fotografias aprimoradas com Exif Print

Impressão PhotoREt

A opção PhotoREt oferece a melhor combinação de velocidade e qualidade de impressão para a imagem a ser impressa.

Para imprimir usando a tecnologia PhotoREt, selecione **Otimizada** como qualidade de impressão, na guia **Recursos**, no driver da impressora. Consulte Impressão de documento para ver instruções de como mudar as configurações definidas no driver da impressora.

4800 x 1200 dpi otimizado

4800 x 1200 dpi* otimizado corresponde à resolução máxima da impressora. Quando a opção **Máximo dpi** é selecionada para qualidade de impressão, o cartucho de impressão colorido imprime no modo de 4800 x 1200 dpi otimizado.

Para imprimir com 4800 x 1200 dpi otimizado, selecione **Máximo dpi** como qualidade de impressão, na guia **Recursos**, no driver da impressora. Consulte Impressão de documento para ver instruções de como mudar as configurações definidas no driver da impressora.

*Até 4800 x 1200 dpi otimizado para impressão em cores e entrada de 1200 dpi. Talvez essa configuração utilize, temporariamente, muito espaço no disco rígido (400 MB ou mais) e imprima com mais lentidão. O cartucho fotográfico, se usado, aumenta a qualidade de impressão.

Impressão de fotografias aprimoradas com Exif Print

Exif (Exchangeable Image File Format 2.2) Print é um padrão internacional de imagem digital que simplifica a fotografia digital e melhora as fotos impressas. Quando a foto é tirada com uma máquina habilitada para a tecnologia Exif Print, informações como tempo de exposição, tipo de flash e saturação de cores são capturadas e armazenadas com o arquivo da imagem. O software da impressora, então, usa essas informações para otimizar automaticamente a imagem, de forma específica, produzindo uma extraordinária qualidade fotográfica.

A impressão de fotografias com otimização Exif Print requer:

- Uma câmara digital com tecnologia Exif Print
- Software de fotografia com tecnologia Exif Print

Para imprimir fotografias com otimização Exif Print:

1. Abra o arquivo que deseja imprimir, usando o software de fotografia com tecnologia Exif Print.
2. Consulte Impressão em cores aprimorada para obter instruções.

Software HP Photosmart Essential

O HP Photosmart Essential é um aplicativo de software do Windows que oferece uma forma fácil e rápida de imnprimir suas fotos ou de adquirir impressões on-line. Ele também oferece acesso a outros recursos básicos do software HP Photosmart, como salvar, visualizar e compartilhar fotos.

Para abrir o HP Photosmart Essential: Na barra de tarefas, clique em **Iniciar**, aponte para **Programas** ou **Todos os programas**, aponte para **HP** e clique em **HP Photosmart Express**.

Impressão sem margem

A impressão sem margens permite imprimir nas bordas de alguns tipos de papel e em uma variedade de tamanhos de papel padrão desde 101,6 x 152,4 mm até 330 x 482,6 mm ou de A6 até A3+.

Nota Abra o arquivo em um software e defina o tamanho da imagem, que deve corresponder ao tamanho do papel em que ela será impressa.

Esse recurso também pode ser acessado na guia **Atalhos de impressão**. Abra o driver da impressora, selecione a guia **Atalhos de impressão** e selecione a opção **Impressão de foto sem margem**.

No Windows

1. Coloque o papel adequado na impressora:
   - Para imprimir uma ou algumas folhas, use a abertura frontal ou traseira de alimentação manual. Prossiga com as etapas abaixo e coloque papel na impressora mais tarde.
   - Para usar a bandeja de alimentação, consulte Como colocar papel na bandeja de alimentação.
2. Abra o arquivo que deseja imprimir.
3. Abra o driver da impressora (consulte Impressão de documento).
4. Clique na guia **Recursos**.
5. Selecione o tamanho do papel na lista suspensa **Tamanho**.
6. Marque a caixa de seleção **Sem margem**.
7. Selecione a origem do papel na lista suspensa **Origem do papel**. Para imprimir em papel espesso ou papel fotográfico, selecione a opção **Bandeja de foto**.
8. Selecione o tipo de papel na lista suspensa **Tipo de papel**. Não selecione **Automático**.
9. Marque a caixa de seleção **Dimensionar tamanho do papel** para redimensionar a imagem automaticamente e imprimi-la sem margens.
10. Para imprimir fotos, selecione **Otimizada** na lista suspensa **Qualidade de impressão**. Como alternativa, selecione **Máximo dpi**, que produz impressão com resolução otimizada de até 4800 x 1200 dpi* na melhor qualidade de impressão.

    *Até 4800 x 1200 dpi otimizado para impressão em cores e entrada de 1200 dpi. Talvez essa configuração utilize, temporariamente, muito espaço no disco rígido (400 MB ou mais) e imprima com mais lentidão. O cartucho fotográfico, se usado, aumenta a qualidade de impressão.
11. Modifique outras configurações de impressão que desejar e clique em **OK**.
12. Imprima o documento.
13. Se usar a abertura frontal ou traseira de alimentação manual, consulte Impressão usando a abertura frontal ou traseira de alimentação manual.
14. Se for imprimir em papel fotográfico com bordas descartáveis, remova as bordas.

No Macintosh

1. Coloque o papel adequado na impressora:
   - Para imprimir uma ou algumas folhas, use a abertura frontal ou traseira de alimentação manual. Prossiga com as etapas abaixo e coloque papel na impressora mais tarde.
   - Para usar a bandeja de alimentação, consulte Como colocar papel na bandeja de alimentação.
2. Abra o arquivo que deseja imprimir.
3. Clique em **Arquivo** e, em seguida, em **Configurar página**.
4. Selecione o tamanho do papel sem margens e clique em **OK**.
5. Clique em **Arquivo** e, em seguida, em **Imprimir**.
6. Abra o painel **Tipo/Qualidade de papel**.
7. Clique na guia **Papel** e selecione o tipo de mídia na lista suspensa **Tipo de papel**.
8. Se for imprimir fotos, abaixo da lista suspensa **Qualidade**, selecione **Otimizada**. Como alternativa, selecione **Máximo dpi**, que produz impressão com resolução otimizada de até 4800 x 1200 dpi*.

   *Até 4800 x 1200 dpi otimizado para impressão em cores e entrada de 1200 dpi. Talvez essa configuração utilize, temporariamente, muito espaço no disco rígido (400 MB ou mais) e imprima com mais lentidão. O cartucho fotográfico, se usado, aumenta a qualidade de impressão.
9. Selecione a origem do papel. Para imprimir em papel espesso ou papel fotográfico, selecione a opção de alimentação manual.
10. Modifique outras configurações de impressão que desejar e clique em **Imprimir**.
11. Se for imprimir em papel espesso ou papel fotográfico, coloque o papel na abertura traseira de alimentação manual, na parte traseira da impressora (para ver instruções de como introduzir papel manualmente, consulte Impressão usando a abertura frontal ou traseira de alimentação manual).
12. Se for imprimir em papel fotográfico com bordas descartáveis, remova as bordas.

Impressão em escala de cinza

O recurso de impressão em escala de cinza possibilita a impressão de fotografias em preto e branco de alta qualidade, em tonalidades de cinza, através de um cartucho de impressão fotográfico cinza.

No Windows

1. Coloque a mídia de impressão na bandeja (consulte Como colocar papel na bandeja de alimentação).
2. Abra a caixa de diálogo **Propriedades da impressora**.
3. Clique em **Colorido**.
4. Na lista suspensa **Imprimir em escala de cinza**, clique em uma das seguintes opções:
   - **Alta qualidade**: utilize essa opção para obter impressões de alta qualidade.
   - **Somente tinta preta**: utilize essa opção para obter uma impressão rápida e econômica.
5. Selecione outras configurações de impressão, como **Qualidade de impressão** e clique em **OK**.

No Macintosh

1. Clique em **Arquivo** e, em seguida, em **Imprimir**.
2. Abra o painel **Tipo/Qualidade de papel**.
3. Clique na guia **Papel** e, sob a lista suspensa **Cor**, selecione **Escala de cinza**.
4. Modifique outras configurações de impressão que desejar e clique em **Imprimir**.

Impressão de fotos panorâmicas

Esta seção contém informações sobre a impressão de fotos panorâmicas com e sem margens. A seguir, apresentamos instruções para a impressão de fotos panorâmicas:

- Utilize um cartucho de impressão fotográfica em combinação com o cartucho de impressão colorido para obter os melhores resultados.
- Para obter a máxima resistência ao desbotamento, utilize Papel fotográfico HP Premium Plus e instale os cartuchos de impressão fotográfica na impressora.
- Para saber como utilizar os recursos de impressão fotográfica, consulte Impressão de fotografias digitais.
- Para economizar dinheiro e tinta ao imprimir fotografias, utilize o Papel fotográfico para uso diário HP, semibrilhante.
- Verifique se o papel fotográfico utilizado está plano. Se não estiver plano, coloque-o dentro do saco plástico reselável e role-o na borda de uma mesa até ele se achatar.
- Não exceda a capacidade da bandeja de alimentação: máximo de 25 folhas.

Para configurar a impressora

1. Verifique se a impressora está ligada.
2. Levante a bandeja de saída e retire todo o papel dela.
3. Deslize a guia de largura do papel totalmente para a esquerda e, em seguida, empurre a bandeja para dentro ou utilize a guia de mídia pequena.
4. Verifique se o papel fotográfico está plano.
5. Coloque o papel fotográfico na bandeja de alimentação com o lado a ser impresso voltado para baixo.
6. Deslize as guias de papel firmemente em direção ao papel.

   Nota Alguns tamanhos de papel panorâmico podem ultrapassar a borda da bandeja. Quando imprimir nesse tipo de papel, certifique-se de deslizar a guia de largura do papel firmemente até a borda do papel.

7. Abaixe a bandeja de saída.

Para configurar o software

Nota Se o software incluir um recurso de impressão de fotografias, siga as instruções fornecidas pelo mesmo. Caso contrário, siga as instruções abaixo.

1. Abra a caixa de diálogo **Propriedades da impressora**.
2. Na guia **Atalhos de impressão**, clique em **Impressão de fotografias com bordas brancas** como tipo do documento e selecione as seguintes opções:
   - **Qualidade de impressão**: Normal, Otimizada ou Máximo dpi
   - **Tamanho do papel**: Tamanho adequado de papel fotográfico

- **Tipo de papel**: Tipo adequado de papel fotográfico
- **Orientação**: Retrato ou paisagem

3. Defina as seguintes opções adequadamente nas guias **Recursos** e **Colorido**:
   - Opções de ajuste de fotografia
   - Opções avançadas de cor
   - Gerenciamento de cores
   - Qualidade dos tons de cinza
4. Selecione outras configurações de impressão desejadas e clique em **OK**.

Impressão de documento

As etapas de impressão de documentos variam dependendo do programa de software. De modo geral, siga estas etapas para imprimir um documento.

Nota Esse recurso também pode ser acessado na guia **Atalhos de impressão**. Abra o driver da impressora, selecione a guia **Atalhos de impressão** e selecione o recurso na lista suspensa **O que você deseja fazer?**.

1. Abra o arquivo que deseja imprimir.
2. Clique em **Arquivo** e, em seguida, em **Imprimir**.
3. Para imprimir usando as configurações de impressão padrão, clique em **OK** ou **Imprimir**.

   -ou-

   Para mudar as configurações de impressão do documento, abra o driver da impressora.

   No Windows: clique em **Propriedades** ou **Configurar**.

   No Macintosh: clique em **Propriedades** ou **Configurar página**.

   O caminho do driver da impressora varia conforme o programa de software.
4. Modifique outras configurações de impressão que desejar e clique em **OK** ou em **Imprimir**.

Para ver instruções mais específicas de impressão, consulte as outras seções deste capítulo. A seguir, apresentamos duas referências adicionais para imprimir documentos:

- Para ver descrições dos recursos do driver da impressora, consulte Explicação dos recursos de software inteligentes.
- Para fazer com que as configurações de impressão sejam aplicadas a tudo o que for impresso na impressora, consulte Como alterar as configurações de impressão.

Impressão usando a abertura frontal ou traseira de alimentação manual

Para imprimir apenas algumas fotos, envelopes ou folhas, pode-se usar a abertura frontal de alimentação manual e deixar a mídia normalmente usada na bandeja de alimentação.

A abertura traseira de alimentação manual usa um trajeto de papel reto e deve ser usada para imprimir folhas avulsas de papel espesso (de até 280 g/m^2) como papel-cartão ou papel fotográfico.

Para obter informações sobre os tamanhos e tipos de papel que podem ser usados pela abertura de alimentação manual, consulte Explicação sobre as especificações de meios de impressão (mídia) compatíveis.

A impressão pelas aberturas de alimentação manual é efetuada em duas etapas: 1) modificando as configurações do software e 2) colocando a mídia. As seções a seguir contêm procedimentos para a execução de cada estágio.

Nota Se o acessório da unidade de duplexação estiver instalado, e você desejar imprimir pela abertura traseira de alimentação manual, coloque o painel traseiro de acesso no lugar da unidade de duplexação

Como modificar as configurações do software

No Windows

1. Abra o driver da impressora (consulte Impressão de documento).
2. Clique na guia **Recursos**.
3. Selecione a opção de alimentação manual na lista suspensa **Origem do papel**.
4. Modifique outras configurações de impressão que desejar e clique em **OK**.
5. Imprima o documento.

No Macintosh:

1. Clique em **Arquivo** e, em seguida, em **Configurar página**.
2. Selecione o tamanho da mídia e clique em **OK**.
3. Clique em **Arquivo** e, em seguida, em **Imprimir**.
4. Abra o painel **Tipo/Qualidade de papel**.
5. Clique na guia **Papel** e selecione o tipo de mídia e origem.
6. Modifique outras configurações de impressão que desejar e clique em **Imprimir**.

Como colocar mídia na abertura frontal de alimentação manual

Nota Se houver alguma folha impressa na bandeja de saída, retire-a antes de usar a abertura frontal de alimentação manual.

1. Abra a bandeja de saída.

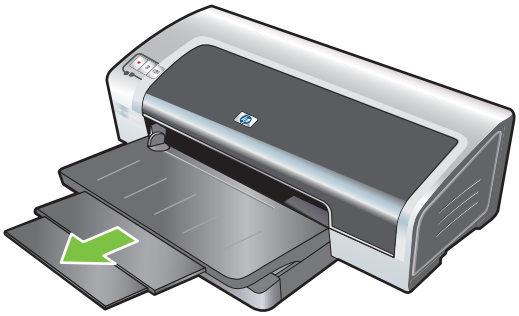

2. Deslize a guia de papel para a extrema esquerda.
3. Levante a aba de plástico transparente e insira a mídia na abertura estreita entre a bandeja de saída e a aba de plástico. Coloque no máximo 10 folhas ou 5 cartões ou envelopes, *com o lado a ser impresso para baixo* no lado direito da abertura, até a mídia parar. Coloque envelopes com a aba virada para cima e para a direita.
4. Deslize a guia de papel para a direita até ela parar na borda do papel.

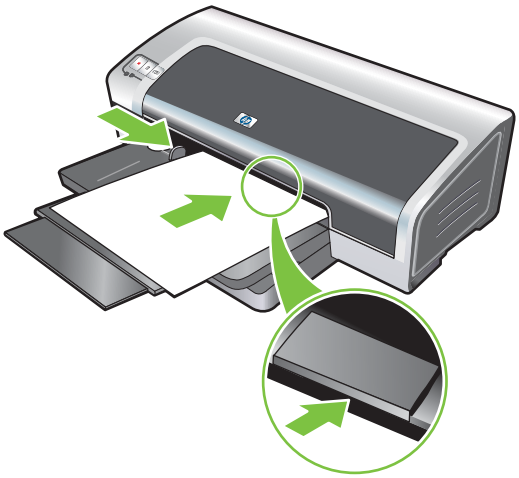

5. Pressione o botão Continuar para continuar a impressão.

   Para continuar a imprimir usando a bandeja de alimentação, retire o papel da abertura frontal de alimentação manual.

Como colocar mídia na abertura traseira de alimentação manual

1. Antes de colocar o papel, ajuste a guia de papel de acordo com o tamanho de papel usado, alinhando-a com o ícone adequado abaixo da abertura traseira de alimentação manual.
2. Coloque uma única folha **com o lado a ser impresso virado para cima** no lado esquerdo da abertura traseira de alimentação manual. A impressora agarra o papel.

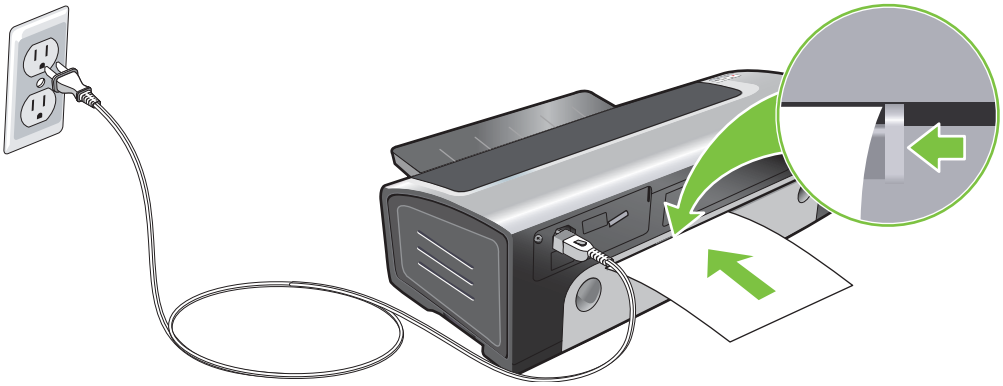

3. Pressione o botão Continuar para continuar a impressão. Se estiver imprimindo mais de uma página, pressione o botão Continuar depois de inserir cada folha de papel.

Impressão em vários tipos de mídia

Nota Para obter a melhor qualidade de impressão, use sempre mídia HP. Estes tipos de mídia são especialmente fabricados para a impressora. Consulte Suprimentos e acessórios HP para obter informações sobre pedidos.

Para imprimir transparências, a HP recomenda retirar cada transparência à medida que ela é impressa e separá-la para secar.

No Windows

1. Coloque a mídia de impressão na bandeja (consulte Como colocar papel na bandeja de alimentação).
2. Abra o driver da impressora (consulte Impressão de documento).
3. Clique na guia **Recursos**.
4. Selecione o tipo de mídia na lista suspensa **Tipo de papel**.
5. Selecione o tamanho da mídia na lista suspensa **Tamanho**.
6. Selecione a origem do papel na lista suspensa **Origem do papel**.
7. Modifique outras configurações de impressão que desejar e clique em **OK**.
8. Imprima o documento.

No Macintosh

1. Coloque a mídia de impressão na bandeja (consulte Como colocar papel na bandeja de alimentação).
2. Clique em **Arquivo** e, em seguida, em **Configurar página**.
3. Selecione o tamanho da mídia e clique em **OK**.
4. Clique em **Arquivo** e, em seguida, em **Imprimir**.
5. Abra o painel **Tipo/Qualidade de papel**.
6. Clique na guia **Papel** e selecione o tipo de mídia e origem.
7. Modifique outras configurações de impressão que desejar e clique em **Imprimir**.

Impressão em papel de tamanho personalizado

Nota A largura do papel deve estar entre 76,2 e 330,2 mm; o comprimento deve estar entre 127 e 1.270 mm.

No Windows

1. Coloque a mídia de impressão na bandeja (consulte Como colocar papel na bandeja de alimentação).
2. Abra o driver da impressora (consulte Impressão de documento).
3. Clique na guia **Recursos**.
4. Selecione **Personalizado** na lista suspensa **Tamanho**.

   No Windows XP ou no Windows 2000, digite um nome e clique em **Salvar**.
5. Na caixa de diálogo de tamanho de papel personalizado, digite os valores correspondentes à largura e ao comprimento.
6. Escolha um dos nomes predefinidos na lista suspensa **Nome** e clique em **Salvar** para salvar as configurações personalizadas.
7. Clique em **OK**.
8. Na lista suspensa **Tamanho**, selecione o nome do papel de tamanho personalizado que acaba de ser criado.
9. Selecione a origem do papel na lista suspensa **Origem do papel**.
10. Modifique outras configurações de impressão que desejar e clique em **OK**.
11. Imprima o documento.

No Macintosh

1. Coloque a mídia de impressão na bandeja (consulte Como colocar papel na bandeja de alimentação).
2. Clique em **Arquivo** e, em seguida, em **Configurar página**.
3. Selecione **Tamanho do papel** na lista suspensa **Tamanho de papel personalizado**.
4. Clique em **+** e depois digite os valores correspondentes à largura, ao comprimento e às margens.
5. Clique em **OK** e **Salvar**.
6. Clique em **Arquivo** e, em seguida, em **Configurar página**.
7. Selecione o tamanho de papel personalizado que acaba de ser criado e clique em **OK**.
8. Clique em **Arquivo** e **Imprimir**.
9. Modifique outras configurações de impressão que desejar e clique em **Imprimir**.

Impressão em envelopes

Nota Para imprimir um ou alguns envelopes, use a abertura frontal de alimentação manual. Consulte Impressão usando a abertura frontal ou traseira de alimentação manual.

Evite usar envelopes com ganchos ou abertura na frente, ou envelopes com margens espessas, irregulares ou enroladas, envelopes brilhantes ou gravados, rasgados ou danificados de alguma forma.

1. Levante a bandeja de saída e retire a mídia que nela estiver contida.
2. Coloque no máximo 15 envelopes ao longo do lado direito da bandeja de alimentação, com as abas para cima e para a direita, até pararem.
3. Pressione o botão na parte superior da guia de largura do papel e deslize a guia para a direita, até ela parar na borda dos envelopes.

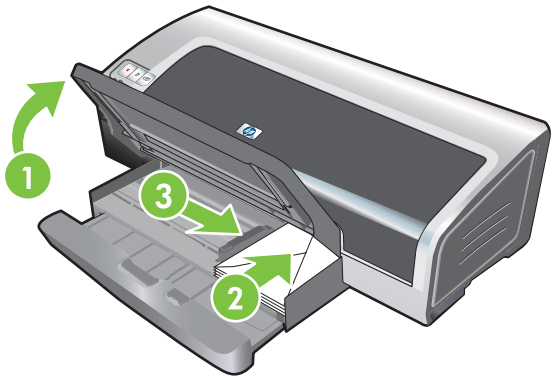

4. Pressione a trava da bandeja de alimentação e feche a bandeja até ela parar na borda dos envelopes.
5. Abaixe a bandeja de saída.
6. **No Windows**

   a. Abra o driver da impressora (consulte Impressão de documento).

   b. Clique na guia **Recursos**.

   c. Selecione o tamanho do envelope na lista suspensa **Tamanho**.

   d. Modifique outras configurações de impressão que desejar e clique em **OK**.

   e. Imprima o arquivo.

   No Macintosh:

   a. Clique em **Arquivo** e, em seguida, em **Configurar página**.

   b. Selecione o tamanho do envelope e clique em **OK**.

c. Clique em **Arquivo** e, em seguida, em **Imprimir**.

d. Modifique outras configurações de impressão que desejar e clique em **Imprimir**.

7. **Quando acabar de imprimir, remova a mídia remanescente:**

a. Levante a bandeja de saída. Pressione a trava da bandeja de alimentação e abra a bandeja.

b. Remova a mídia e coloque a mídia desejada na bandeja de alimentação (consulte Como colocar papel na bandeja de alimentação).

Impressão em cartões e mídia pequena

Nota Para imprimir em papel espesso (ex.: papel-cartão), use a abertura traseira de alimentação manual. Consulte Impressão usando a abertura frontal ou traseira de alimentação manual.

Se quiser imprimir até a borda dos cartões, consulte Impressão sem margem.

1. Levante a bandeja de saída e retire a mídia que nela estiver contida.
2. Coloque 60 cartões ou uma pilha de mídia que não ultrapasse a altura da guia de largura, com o lado a ser impresso virado para baixo, rente à lateral direita da bandeja de alimentação, até parar.

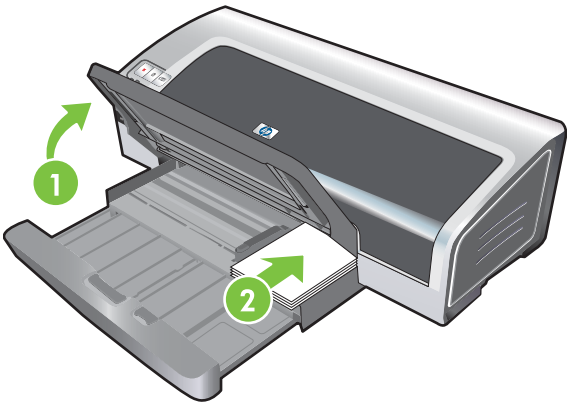

3. Abra a guia de mídia pequena girando-a 90° no sentido horário, da posição de início para a posição final.
4. Pressione o botão na parte superior da guia de largura do papel e deslize a guia para a direita, até ela parar na borda dos cartões.

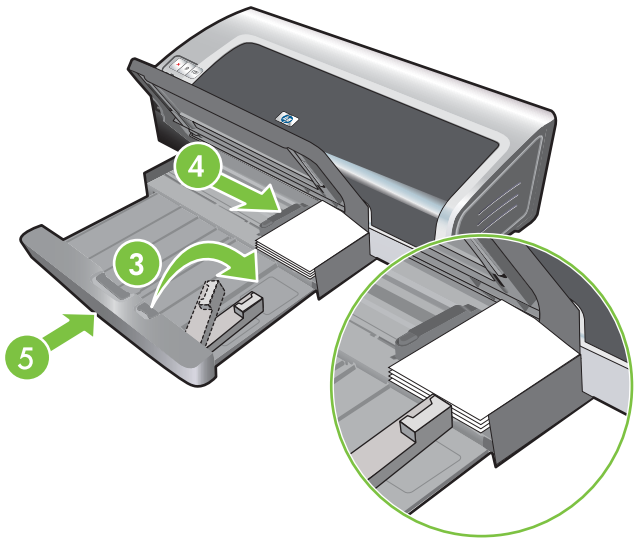

5. Pressione a trava da bandeja de alimentação e feche a bandeja até a guia de mídia pequena parar, na borda dos cartões. Quando você fecha a bandeja, a guia de mídia pequena se estende até tocar na borda da mídia.

6. Abaixe a bandeja de saída.

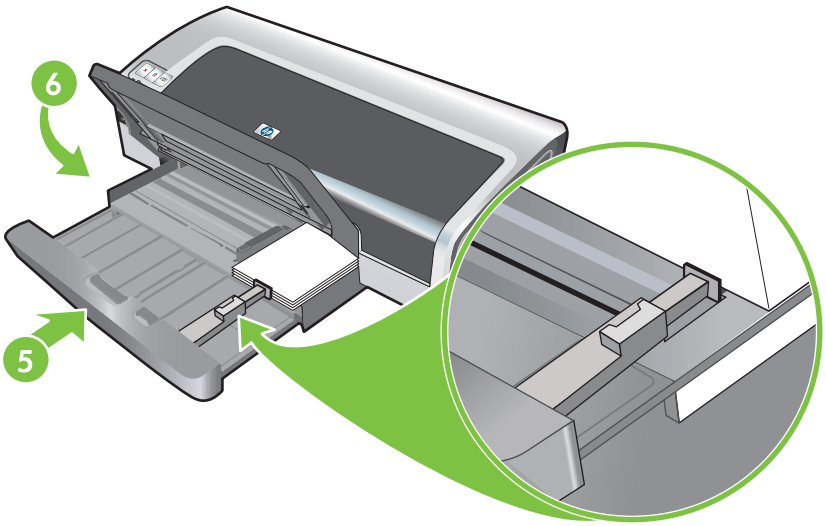

7. **No Windows**

   a. Abra o driver da impressora (consulte Impressão de documento).

   b. Clique na guia **Recursos**.

   c. Selecione o tamanho dos cartões na lista suspensa **Tamanho**.

      Para ver instruções de como imprimir cartões de tamanhos especiais, consulte Impressão em papel de tamanho personalizado.

   d. Selecione o tipo de papel na lista suspensa **Tipo de papel**.

   e. Modifique outras configurações de impressão que desejar e clique em **OK**.

   f. Imprima o arquivo.

   No Macintosh:

   a. Clique em **Arquivo** e, em seguida, em **Configurar página**.

   b. Selecione o tamanho dos cartões e clique em **OK**.

      Para ver instruções de como imprimir cartões de tamanhos especiais, consulte Impressão em papel de tamanho personalizado.

   c. Clique em **Arquivo** e, em seguida, em **Imprimir**.

   d. Abra o painel **Tipo/Qualidade de papel**.

   e. Clique na guia **Papel** e selecione o tipo de mídia na lista suspensa **Tipo de papel**.

   f. Modifique outras configurações de impressão que desejar e clique em **Imprimir**.

8. Quando acabar de imprimir, remova a mídia que sobrou:

   a. Levante a bandeja de saída.

b. Pressione a trava da bandeja de alimentação e abra a bandeja.

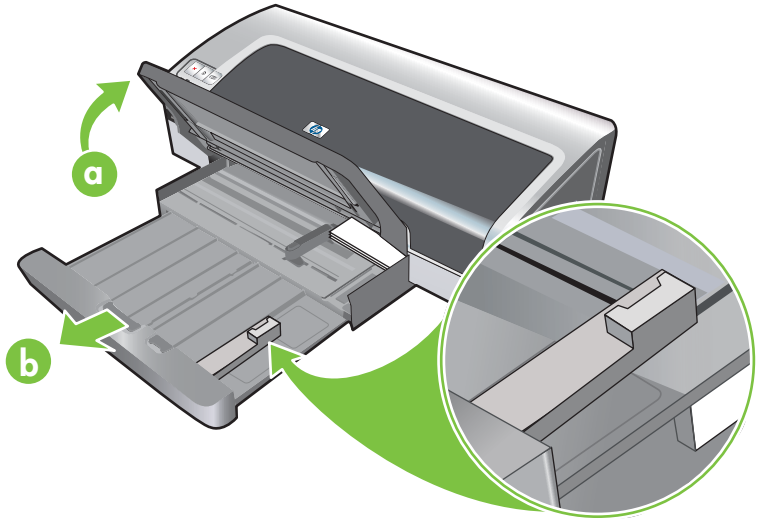

c. Feche a guia de mídia pequena movendo-a 90° no sentido anti-horário.

d. Ejete a mídia puxando o ejetor de mídia pequena.

e. Depois de remover a mídia, empurre o ejetor de mídia pequena até a posição original.

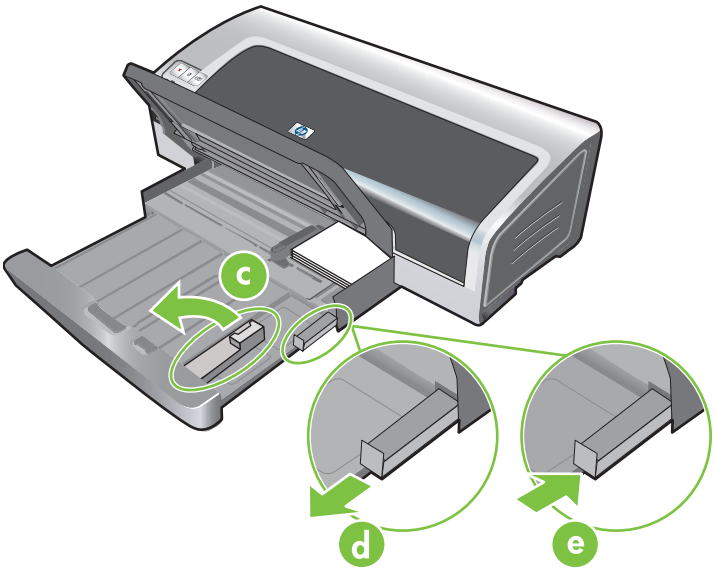

f. Coloque a mídia desejada na bandeja de alimentação (consulte Como colocar papel na bandeja de alimentação).

Impressão de várias páginas em uma mesma folha

Pode-se imprimir várias páginas de um documento em uma mesma folha. O software da impressora automaticamente redimensiona o texto e as figuras para que caibam na página impressa.

No Windows

1. Coloque o papel adequado na impressora (consulte Como colocar papel na bandeja de alimentação).
2. Abra o driver da impressora (consulte Impressão de documento).
3. Clique na guia **Recursos**.
4. Selecione o número de páginas que deseja colocar em cada folha na lista suspensa **Páginas por folha**.
5. Se quiser que apareça uma margem ao redor de cada imagem de página, assinale a caixa de seleção **Imprimir bordas da página**.
6. Selecione o layout para cada folha na lista suspensa **Ordem das páginas**.
7. Modifique outras configurações de impressão que desejar e clique em **OK**.
8. Imprima o documento.

No Macintosh

1. Coloque o papel adequado na impressora (consulte Como colocar papel na bandeja de alimentação).
2. Clique em **Arquivo** e, em seguida, em **Imprimir**.
3. Abra o painel **Layout**.
4. Selecione o número de páginas que deseja colocar em cada folha na lista suspensa **Páginas por folha**.
5. Se quiser que apareça uma margem ao redor da imagem de cada página, assinale a borda em questão na lista suspensa **Borda**.
6. Modifique outras configurações de impressão que desejar e clique em **Imprimir**.

Impressão de livretos

A impressão de livreto automaticamente dispõe e redimensiona as páginas do documento para que quando este seja dobrado, como um livro, a ordem das páginas seja a correta.

Impressão manual de livreto

No Windows

1. Coloque o papel adequado na impressora (consulte Como colocar papel na bandeja de alimentação).
2. Abra o driver da impressora (consulte Impressão de documento).
3. Clique na guia **Recursos**.
4. Na lista suspensa **Impressão em frente e verso**, selecione **Manual**.
5. Selecione **Virar páginas para cima** para mudar a orientação da página, se desejado.
6. Selecione um layout de livreto na lista suspensa **Layout de livreto**.
7. Consulte Impressão frente e verso manual, etapas de 7 a 10.

Impressão automática de livreto

Se a unidade de duplexação estiver instalada na impressora, será possível imprimir livretos automaticamente (consulte Instalação do acessório de impressão automática dupla-face opcional (unidade de duplexação)).

Nota A unidade de duplexação é um acessório opcional e está disponível para as impressoras HP Photosmart Pro B8300. Ela pode ser adquirida separadamente em alguns países/regiões (consulte Suprimentos e acessórios HP).

Nos sistemas Windows 2000 e Windows XP, verifique se a unidade de duplexação está instalada e se o recurso de duplexação automática está ativado. Abra o driver da impressora, selecione **Propriedades** e **Configurações do dispositivo**. Certifique-se de que a opção **Permitir duplexação manual** esteja desativada.

Esse recurso também pode ser acessado na guia **Atalhos de impressão**. Abra o driver da impressora, selecione a guia **Atalhos de impressão** e selecione o recurso na lista suspensa **O que você deseja fazer?**.

No Windows

1. Coloque o papel adequado na impressora (consulte Como colocar papel na bandeja de alimentação).
2. Abra o driver da impressora (consulte Impressão de documento).
3. Clique na guia **Recursos**.
4. Na lista suspensa **Impressão em frente e verso**, selecione **Utilize o módulo de impressão dupla-face**.
5. Selecione **Preservar Layout**.

6. Selecione uma opção de encadernação na lista suspensa **Layout de livreto**.
7. Modifique outras configurações de impressão que desejar e clique em **OK**.
8. Imprima o documento.

No Macintosh

1. Coloque o papel adequado na impressora (consulte Como colocar papel na bandeja de alimentação).
2. Clique em **Arquivo** e, em seguida, em **Imprimir**.
3. Abra o painel **Impressão dupla face**.
4. Selecione **Imprimir em ambos os lados**.
5. Selecione o sentido de encadernação desejado, clicando no ícone correspondente.
6. Modifique outras configurações de impressão que desejar e clique em **Imprimir**.

Impressão de pôsteres

Amplie um documento de uma única página para imprimi-lo em janelas que podem ser coladas para formar um pôster. Este recurso pode ser escolhido para ampliar um documento de uma só página em várias janelas, dependendo do tamanho do documento.

Nota Também é possível acessar esse recurso na guia **Atalhos de impressão**. Abra o driver da impressora, selecione a guia **Atalhos de impressão** e selecione o recurso na lista suspensa **O que você deseja fazer?**.

No Windows

1. Coloque a mídia adequada na bandeja de alimentação (consulte Como colocar papel na bandeja de alimentação).
2. Abra o driver da impressora (consulte Impressão de documento).
3. Clique na guia **Avançado**.
4. Na lista suspensa **Impressão de pôster**, selecione o número de folhas do seu pôster.
5. Para imprimir determinadas janelas em forma de pôster, clique em **Selecionar janelas**.
6. Modifique outras configurações de impressão que desejar e clique em **OK**.
7. Imprima o documento.

   Após as seções do pôster serem impressas, apare as bordas das folhas e monte o pôster unindo as folhas com fita adesiva.

Impressão de faixas

Pode-se imprimir figuras grandes e letras muito grandes, em negrito, em faixas contínuas de papel. A seguir, apresentamos algumas instruções para a impressão de faixas:

- Para obter ótimos resultados, use o Papel para faixa HP.
- Remova as tiras perfuradas do papel para faixa, antes de colocar o papel na bandeja de alimentação.
- Capacidade da bandeja de saída: máximo de 20 folhas contínuas.

No Windows

1. Coloque a mídia adequada na impressora (consulte Como colocar papel na bandeja de alimentação).

   A borda que não está presa deve estar sobre a pilha de papel, voltada na direção da impressora.
2. Se o software incluir um recurso de impressão de faixas, siga as instruções fornecidas pelo mesmo. Caso contrário, siga as instruções abaixo.
3. Abra o driver da impressora (consulte Impressão de documento).
4. Clique na guia **Recursos**.
5. Selecione o tamanho de faixa necessário.
6. Selecione o **Papel para faixa HP** na lista suspensa **Tipo de papel**.
7. Modifique outras configurações de impressão que desejar e clique em **OK**.
8. Imprima o documento.

No Macintosh

1. Coloque a mídia adequada na impressora (consulte Como colocar papel na bandeja de alimentação).

   A borda que não está presa deve estar sobre a pilha de papel, voltada na direção da impressora.
2. Se o software incluir um recurso de impressão de faixas, siga as instruções fornecidas pelo mesmo. Caso contrário, siga as instruções abaixo.
3. Clique em **Arquivo** e, em seguida, em **Configurar página**.
4. Selecione o tamanho do papel para faixa correto e clique em **OK**.
5. Clique em **Arquivo** e, em seguida, em **Imprimir**.
6. Modifique outras configurações de impressão que desejar e clique em **Imprimir** para imprimir o documento.

Impressão de etiquetas

A seguir, apresentamos instruções para a impressão de etiquetas:

- Use apenas etiquetas de papel fabricadas especificamente para a impressora.
- Use somente folhas inteiras de etiquetas.
- Verifique se as etiquetas não estão grudadas, amassadas ou soltas da folha protetora.
- Não use etiquetas plásticas ou transparentes. A tinta não secará nessas etiquetas.
- Capacidade da bandeja de saída: máximo de 20 folhas contínuas.

No Windows

1. Abra as bordas das folhas de etiquetas em leque para separá-las e, em seguida, alinhe as bordas.
2. Coloque no máximo 20 folhas de etiquetas na impressora, com o lado a ser impresso para baixo, na bandeja de alimentação (consulte Como colocar papel na bandeja de alimentação).
3. Abra o driver da impressora (consulte Impressão de documento).
4. Clique na guia **Recursos**.
5. Selecione o tamanho de papel A4 ou Carta EUA.
6. Selecione **Etiquetas HP, brilhante** ou **Etiquetas HP, fosco**.
7. A opção de impressão em frente e verso deve estar desmarcada.
8. Modifique outras configurações de impressão que desejar e clique em **OK**.
9. Imprima o documento.

No Macintosh

1. Abra as bordas das folhas de etiquetas em leque para separá-las e, em seguida, alinhe as bordas.
2. Coloque no máximo 20 folhas de etiquetas na impressora, com o lado a ser impresso para baixo, na bandeja de alimentação (consulte Como colocar papel na bandeja de alimentação).
3. Clique em **Arquivo** e, em seguida, em **Configurar página**.
4. Selecione o tamanho de papel A4 ou Carta EUA e clique em **OK**.
5. Clique em **Arquivo** e, em seguida, em **Imprimir**.
6. Abra o painel **Tipo/Qualidade de papel**.
7. Selecione **Automático** ou o tipo de papel adequado.
8. Modifique outras configurações de impressão que desejar e clique em **Imprimir**.

Impressão de decalques para t-shirts

A seguir, apresentamos instruções para a impressão de decalques para t-shirts:

- Para obter os melhores resultados, utilize o papel decalques HP para t-shirts.
- Quando você imprime uma imagem espelhada, o texto e as figuras são invertidos horizontalmente em relação à sua aparência na tela do computador.
- Capacidade da bandeja de saída: máximo de 20 folhas.
- Decalques para t-shirts só podem ser impressos em sistemas Windows.

Para imprimir decalques para t-shirts

1. Coloque os decalques para t-shirts na bandeja de alimentação, de face para baixo (consulte Como colocar papel na bandeja de alimentação).
2. Se o programa de software incluir um recurso de impressão de decalques para t-shirts, siga as instruções fornecidas nesse programa. Caso contrário, siga as instruções abaixo.
3. Abra o driver da impressora (consulte Impressão de documento).
4. Clique na guia **Recursos**.
5. Selecione **Decalques HP para t-shirts** na lista suspensa **Tipo de papel**.
6. Clique na guia **Avançado**.
7. Defina a **Imagem espelhada** como **Ativado**.
8. Modifique outras configurações de impressão que desejar e clique em **OK**.
9. Imprima o documento.

Impressão em ambos os lados (duplexação)

Esta seção contém instruções e procedimentos para imprimir em ambos os lados da mídia.

Diretrizes para imprimir em ambos os lados da folha

- Use apenas mídia especificada para a impressora. Consulte Explicação sobre as especificações de meios de impressão (mídia) compatíveis para ver os tamanhos e tipos de mídia compatíveis com a unidade de duplexação. Com tipos de mídia incompatíveis, é necessário virar manualmente a folha para imprimir no verso.
- Ao imprimir na frente e no verso da folha, aguarde um tempo maior de secagem, para evitar que a tinta borre.

  No Windows, ajuste o tempo de secagem da tinta na guia **Avançado** do driver da impressora.

  No Macintosh, ajuste o tempo de secagem da tinta clicando na guia **Tinta** no painel **Tipo/ Qualidade de papel**.
- Para obter os melhores resultados, não use papel mais pesado do que 135 g/m^2 (36 lb, Bond) nem imprima nas duas faces de etiquetas e transparências ou nos dois lados de folhas recobertas com camada espessa de tinta. Esses tipos de mídia, quando usados na impressão frente e verso, podem causar congestionamentos e, no caso de etiquetas, podem danificar a impressora.
- Especifique as opções de impressão dupla-face no aplicativo ou no driver da impressora.
- Não imprima nos dois lados de transparências, faixas, envelopes, papel fotográfico, mídia brilhante, papel mais leve que 16 lb, Bond (60 g/m^2) ou mais pesado que 24 lb, Bond (90 g/m^2). Podem ocorrer congestionamentos com esses tipos de mídia.
- Alguns tipos de mídia requerem orientação especial quando se imprime nos dois lados da folha, entre eles papel timbrado, papel pré-impresso, papel com marcas d'água e papel que já esteja perfurado. Em um computador com sistema Windows, a impressora imprime o primeiro lado da mídia antes de tudo. Em um computador com sistema Macintosh, a impressora imprime o segundo lado antes de tudo. Coloque a mídia com a parte da frente virada para baixo.
- Quando a impressão termina de um lado, a impressora segura a mídia e faz uma pausa para a tinta secar. Quando a tinta seca, a impressora puxa a mídia de volta a imprimir no segundo lado. Quando a impressão termina, a impressora solta a mídia na bandeja de saída. Não retire a mídia até que a impressão esteja concluída.
- É possível imprimir nos dois lados de mídias de tamanho personalizado compatíveis, por meio dos recursos de duplexação manual da impressora. (Para obter informações sobre os tipos de mídia de tamanho personalizado aceitos, consulte Explicação sobre as especificações de meios de impressão (mídia) compatíveis).

Nota Esse recurso também pode ser acessado na guia **Atalhos de impressão**. Abra o driver da impressora, selecione a guia **Atalhos de impressão** e selecione o recurso na lista suspensa **O que você deseja fazer?**.

Para ver instruções de impressão, consulte as seguintes seções:

- Impressão frente e verso manual
- Como usar a duplexação automática

Impressão frente e verso manual

É possível imprimir nos dois lados de uma folha, virando-a manualmente e colocando-a na impressora novamente.

No Windows

1. Coloque o papel adequado na impressora (consulte Como colocar papel na bandeja de alimentação).
2. Abra o driver da impressora (consulte Impressão de documento).
3. Clique na guia **Recursos**.
4. Na lista suspensa **Impressão dupla-face**, selecione **Manual**.
5. Selecione **Virar páginas para cima** para mudar a orientação da página, se desejado.
6. Selecione um layout de livreto na lista suspensa **Layout de livreto**, se desejar.
7. Se estiver utilizando a abertura de alimentação manual, selecione **Alimentação manual** na lista suspensa **Origem do papel**. Modifique outras configurações de impressão apropriadas e clique em **OK**.
8. Imprima o documento.
9. Depois de imprimir um dos lados da folha, siga a instrução na tela para colocar as folhas impressas novamente na impressora e imprimir do outro lado. Se estiver imprimindo a partir da abertura traseira de alimentação manual, ignore as instruções da tela e passe para a etapa 10.
10. Se estiver imprimindo a partir da abertura traseira de alimentação manual, mantendo a ordem das páginas impressas, reinsira as páginas uma por vez, a última página impressa em primeiro lugar, com o lado impresso voltado para baixo e pressione o botão **Continuar**.

Nota A direção para recolocar as páginas impressas vai depender da opção **Virar páginas para cima** ter sido selecionada ou não.

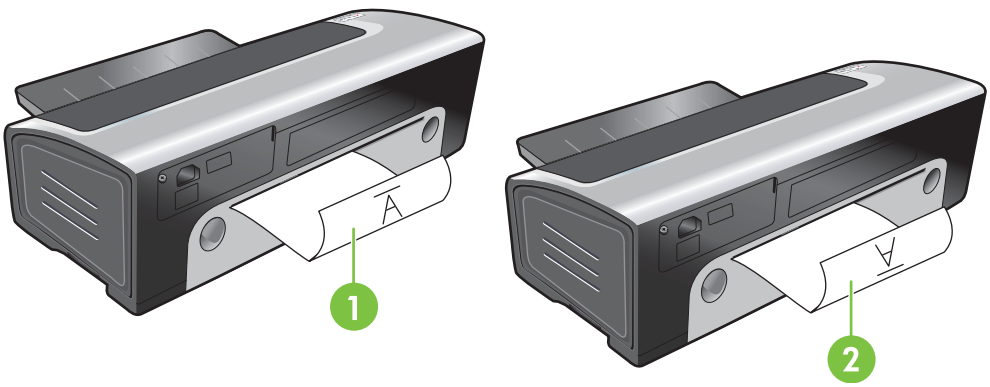

1	Se você tiver selecionado **Virar páginas para cima**, reinsira uma página por vez, com o lado a ser impresso voltado para baixo e invertido, e o lado em branco voltado para cima.
2	Se você *não tiver selecionado* **Virar páginas para cima**, reinsira uma página por vez, com o lado a ser impresso voltado para baixo e para frente, e o lado em branco voltado para cima.

Como usar a duplexação automática

Se uma unidade de duplexação estiver instalada na impressora, é possível imprimir automaticamente na frente e no verso do papel (consulte Instalação do acessório de impressão automática dupla-face opcional (unidade de duplexação)).

Nota A unidade de duplexação é um acessório opcional e está disponível para as impressoras HP Photosmart Pro B8300. Ela pode ser adquirida separadamente em alguns países/regiões (consulte Suprimentos e acessórios HP).

Para definir a impressão frente e verso como configuração padrão da impressora, consulte Como alterar as configurações de impressão.

Esse recurso também pode ser acessado na guia **Atalhos de impressão**. Abra o driver da impressora, selecione a guia **Atalhos de impressão** e selecione o recurso na lista suspensa **O que você deseja fazer?**.

Nos sistemas Windows 2000 e Windows XP, verifique se a unidade de duplexação está instalada e se o recurso de duplexação automática está ativado. Abra o driver da impressora, selecione **Propriedades** e, em seguida, **Configurações do dispositivo**. Confira se a opção **Permitir duplexação manual** está desativada.

Vantagens do módulo de impressão dupla-face

- Imprime nos dois lados da folha sem precisar colocar novamente o papel na impressora manualmente.
- Imprime documentos longos de forma rápida e eficiente.
- Usa menos papel imprimindo na frente e no verso das folhas.
- Cria folhetos, relatórios, boletins e outros artigos especiais com visual profissional.

Nota Após imprimir a frente da folha, a impressora faz uma pausa para esperar que a tinta seque. Quando a tinta seca, o papel é reintroduzido no módulo de impressão dupla-face e o verso do papel é impresso.

No Windows

1. Coloque o papel adequado na impressora (consulte Como colocar papel na bandeja de alimentação).
2. Abra o driver da impressora (consulte Impressão de documento).
3. Clique na guia **Recursos**.
4. Na lista suspensa **Impressão em frente e verso**, selecione **Utilize o módulo de impressão dupla-face**.
5. Para redimensionar automaticamente cada página, de modo que corresponda ao layout do documento mostrado na tela, selecione **Preservar layout**. Desmarcar essa opção poderá produzir quebras indesejadas de páginas.
6. Selecione **Virar páginas para cima** para mudar a orientação da página, se desejado.
7. Escolha o layout de livreto na lista suspensa **Layout de livreto**, se desejar.

8. Modifique outras configurações de impressão que desejar e clique em **OK**.
9. Imprima o documento.

No Macintosh

1. Coloque o papel adequado na impressora (consulte Como colocar papel na bandeja de alimentação).
2. Clique em **Arquivo** e, em seguida, em **Imprimir**.
3. Abra o painel **Impressão dupla face**.
4. Selecione **Imprimir em ambos os lados**.
5. Selecione o sentido de encadernação desejado, clicando no ícone correspondente.
6. Modifique outras configurações de impressão que desejar e clique em **Imprimir**.

Cancelamento de trabalhos de impressão

Cancele um trabalho de impressão utilizando um dos seguintes métodos:

- **Painel de controle**: Pressione o botão Cancelar. Isso cancelará o trabalho que estiver sendo processado pela impressora no momento. Os trabalhos que estiverem aguardando processamento não serão afetados.
- **No Windows**: Clique duas vezes no ícone da impressora, no canto inferior direito da tela. Selecione o trabalho de impressão e pressione a tecla Delete do teclado.
- **Macintosh**: Clique no ícone **Utilitário Configuração de Impressora** e clique duas vezes no ícone da impressora. Selecione o trabalho de impressão e clique em **Excluir**.

5 Como usar a Caixa de ferramentas

Esta seção contém as seguintes informações:

- Visão geral da Caixa de ferramentas
- Guia Status da Impressora
- Guia Informações
- Guia Serviços da Impressora
- Como usar o Utilitário Configuração de Impressora HP (Macintosh)

Visão geral da Caixa de ferramentas

A Caixa de ferramentas fornece informações sobre status e manutenção da impressora. Também dá acesso a materiais de referência e ferramentas de ajuda on-line para a solução de problemas da impressora.

Nota A Caixa de ferramentas está disponível apenas para sistemas Windows. Para obter informações relacionadas a computadores Macintosh, consulte Como usar o Utilitário Configuração de Impressora HP (Macintosh).

Para abrir a Caixa de ferramentas:

1. Clique no menu **Iniciar**.
2. Selecione as configurações de **Impressoras e faxes**.
3. Clique com o botão direito no ícone da **HP Photosmart Pro B8300 series** e selecione **Preferências de impressão**.

Guia Status da Impressora

A guia **Status da impressora** apresenta informações sobre o nível de tinta de cada cartucho de impressão e o status da impressora.

A lista suspensa de seleção da impressora permite selecionar a impressora que se deseja usar com os utilitários da Caixa de ferramentas. Ela mostra as impressoras que são compatíveis com a Caixa de ferramentas. A janela de status exibe mensagens relacionadas ao status atual da impressora, como *Imprimindo trabalho*, *Tampa superior aberta* e *Cartucho de impressão vazio*.

Clique neste botão...	Para...
Informações de cartuchos de tinta	Exibe o número do pedido dos cartuchos de impressão compatíveis com a impressora.
Informações sobre suprimentos	Visualize informações sobre suprimentos HP e sobre como fazer pedidos.
Preferências	Abre uma caixa de diálogo onde você pode selecionar os tipos de mensagens de erro ou de advertência da impressora que devem aparecer na tela do computador quando ocorre um problema. Você pode escolher notificação por alerta sonoro para esses eventos. Também é possível ativar o myPrintMileage AutoSend, que fornece uma previsão mais aproximada do consumo da impressora, no site myPrintMileage.

Guia Informações

Use a guia **Informações** para registrar a impressora e visualizar informações sobre o hardware. Essa guia também fornece acesso à solução de problemas on-line, por meio do HP Instant Support (Suporte Instantâneo HP), bem como informações sobre como utilizar a impressora, resolver problemas e contatar a HP.

Clique neste botão...	Para...
myPrintMileage	Acesse o site myPrintMileage e obtenha informações sobre a utilização da sua impressora. É necessário ter acesso à Internet para poder efetuar esse procedimento.
Hardware da impressora	Exibe o modelo da impressora e o número da versão do firmware.
HP Instant Support (Suporte Instantâneo HP)	Acesse o site do HP Instant Support (Suporte Instantâneo HP) para obter assistência técnica e dicas de como resolver problemas. É necessário ter acesso à Internet para poder efetuar esse procedimento.
Registrar a impressora	Registra a impressora pela Internet. É necessário ter acesso à Internet para poder efetuar esse procedimento.
O que se faz para…	Exibe ajuda de como executar tarefas comuns de impressão.
Solução de problemas	Visualize a Ajuda para resolver problemas comuns da impressora, como, por exemplo, congestionamento de papel, problemas de instalação do software e problemas de impressão como os relacionados à impressão sem bordas ou impressão de fotografias.
Contatar a HP	Exibe informações sobre como contatar a HP.

HP Instant Support (Suporte Instantâneo HP)

O HP Instant Support (Suporte Instantâneo HP) é um conjunto de ferramentas de solução de problemas com base na Web. O HP Instant Support (Suporte Instantâneo HP) ajuda a identificar, diagnosticar e solucionar problemas de impressão com rapidez.

O HP Instant Support (Suporte Instantâneo HP) fornece as seguintes informações sobre sua impressora:

- Fácil acesso a dicas de solução de problemas

  Dicas referentes à sua impressora.

- Solução de erros específicos da impressora

  Acesso imediato a informações que podem ajudá-lo a resolver mensagens de erro específicas da impressora.

  Para ver a descrição do problema e as recomendações para solucioná-lo e evitá-lo, clique no link contido na mensagem. Para ver uma lista de erros anteriores, clique em **Alerts** (Alertas) no lado esquerdo da página do HP Instant Support (Suporte Instantâneo HP).

- Notificação das atualizações de driver e firmware

Avisa quando uma atualização de firmware ou driver está disponível. Uma mensagem é exibida na página inicial do HP Instant Support (Suporte Instantâneo HP). Clique no link contido na mensagem para ir direto para a seção de download no site da HP.

- Como obter assistência técnica

  Apresenta uma lista dos serviços de suporte disponíveis para a impressora.

- Como administrar o uso de tinta e de mídia (myPrintMileage)

  Ajuda a administrar e planejar o uso dos suprimentos da impressora.

- Teste autodiagnóstico da impressora

  Executa um teste diagnóstico na impressora. Selecione **Impressora** no menu **Self Help** (Auto-ajuda) na página do Instant Support (Suporte Instantâneo) para iniciar o diagnóstico da impressora. O HP Instant Support (Suporte Instantâneo HP) verifica o computador e uma lista das impressoras configuradas é exibida. Quando você seleciona o dispositivo que deseja diagnosticar, o HP Instant Support (Suporte Instantâneo HP) verifica se você possui a versão mais atualizada disponível do driver e concede acesso a relatórios sobre o status do dispositivo e a informações detalhadas sobre o respectivo diagnóstico.

  Se for detectado algum erro durante esse processo, é possível fazer atualizações nos drivers ou efetuar testes diagnósticos detalhados na impressora.

- Ajuda especializada on-line da HP (Active Chat)

  Oferece ajuda personalizada de especialistas do suporte da HP, na Web e a qualquer hora. Envie uma pergunta ou descrição do problema. Um histórico recente do dispositivo, configurações de sistema e ações que você tentou executar são automaticamente encaminhadas para a HP (após a sua aprovação), para que não seja necessário descrever o problema novamente. Um especialista do suporte da HP solucionará o problema on-line por meio de um bate-papo em tempo real.

- Banco de dados de conhecimento

  Utilize o banco de dados de conhecimento da HP para encontrar as respostas de suas perguntas com rapidez.

Segurança e privacidade

Quando você utiliza o HP Instant Support (Suporte Instantâneo HP), informações detalhadas da impressora, entre elas o número de série, as condições do erro e o status, são enviadas para a HP. A HP respeita sua privacidade e administra essas informações de acordo com as diretrizes contidas na Declaração de Privacidade On-line da HP (http://www.hp.com/country/us/eng/privacy.htm).

Nota Para visualizar todos os dados enviados para a HP, selecione **Origem** (no Internet Explorer) ou **Page Source** (Origem de página) (no Netscape) a partir do menu **Exibir** do navegador da Web.

Para acessar o HP Instant Support (Suporte Instantâneo HP)

Utilize a Caixa de ferramentas (Windows) para acessar o HP Instant Support (Suporte Instantâneo HP). Na Caixa de ferramentas, clique na guia **Informações** e em **HP Instant Support** (Suporte Instantâneo HP).

Nota Não crie um marcador de página para as páginas da Web utilizadas para abrir o HP Instant Support (Suporte Instantâneo HP). A conexão com o site através de marcadores não funciona; as páginas não conterão informações atualizadas.

myPrintMileage

O myPrintMileage é um serviço que a HP oferece para ajudá-lo a acompanhar a utilização do dispositivo e planejar a compra de suprimentos. Consiste de duas partes:

- Site myPrintMileage
- myPrintMileage AutoSend, um utilitário que atualiza periodicamente as informações de utilização da impressora no site myPrintMileage

Para utilizar o myPrintMileage, é preciso ter o seguinte:

- Caixa de ferramentas (Windows) instalada
- Conexão com a Internet
- Impressora conectada

Nota A HP recomenda que você ative o myPrintMileage para enviar dados por um período de três a seis meses, a fim de que uma quantidade significativa de dados se acumule no site myPrintMileage.

Para utilizar os recursos contábeis de impressão, é preciso inscrever-se no serviço através do site myPrintMileage.

No site myPrintMileage, é possível ver os seguintes itens:

- Print analysis (Análise de impressão), como a quantidade de tinta utilizada, se foi utilizada mais tinta preta ou colorida e o número estimado de páginas que podem ser impressas com a quantidade de tinta restante.
- Print accounting (Dados contábeis de impressão), que permitem gerar relatórios demonstrando os dados de utilização, custo por página ou custo por trabalho por um período de tempo específico. Esses dados podem ser exportados como planilhas do Microsoft Excel e os alertas e notificações por e-mail podem ser configurados para receber relatórios de dados contábeis de impressão.

Para acessar o myPrintMileage

▲ Na Caixa de ferramentas (Windows): Na guia **Informações**, clique em **myPrintMileage** e siga as instruções na tela.

-ou-

Na barra de tarefas do Windows: Clique com o botão direito do mouse no ícone **Caixa de ferramentas**, clique em **myPrintMileage** e selecione **Exibir dados sobre o uso da impressora**.

O que se faz para…

A lista a seguir contém tarefas comuns relacionadas à impressora. Clique em um item da lista para ver a ajuda passo a passo relacionada à tarefa:

- Como alterar as configurações de impressão
- Cancelamento de trabalhos de impressão
- Eliminação de congestionamentos
- Como colocar papel na bandeja de alimentação
- Impressão em vários tipos de mídia
- Impressão em cartões e mídia pequena
- Impressão de fotografias digitais
- Impressão sem margem
- Impressão usando a abertura frontal ou traseira de alimentação manual
- Instalação do acessório de impressão automática dupla-face opcional (unidade de duplexação)
- Como inserir cartuchos de impressão
- Alinhamento dos cartuchos de impressão
- Limpeza dos cartuchos de impressão
- Descrição dos indicadores luminosos da impressora
- Pedidos de suprimentos de impressão através da Caixa de ferramentas

Guia Serviços da Impressora

A guia **Serviços da Impressora** fornece utilitários para ajudar na manutenção e no teste da impressora. É possível alinhar e limpar os cartuchos de impressão ou imprimir uma página de amostra.

Clique neste botão...	Para...
Alinhar cartuchos de impressão	Alinha os cartuchos de impressão. Consulte Alinhamento dos cartuchos de impressão para obter mais informações.
Limpar cartuchos de impressão	Limpa os cartuchos de impressão. Consulte Limpeza dos cartuchos de impressão para obter mais informações.
Calibrar cor	Equilibra as tonalidades das cores nas páginas impressas. Consulte Calibração de cores para obter mais informações.
Imprimir página de teste	Envia uma página de amostra para a impressora, para verificar se ela está conectada ao computador e se está funcionando corretamente.

Como usar o Utilitário Configuração de Impressora HP (Macintosh)

A Caixa de ferramentas do Utilitário Configuração de Impressora HP contém ferramentas para calibrar a impressora, limpar os cartuchos de impressão, imprimir páginas de teste, imprimir uma página de configuração da impressora e obter informações de suporte na Web.

Como abrir o Utilitário Configuração de Impressora HP

1. Clique duas vezes no ícone **Macintosh HD** na área de trabalho.
2. Selecione **Aplicativos**, **Utilitários** e, em seguida, **HP Printer Selector** (Seletor de impressora HP).
3. Selecione **Photosmart Pro B8300 series** e clique em **Iniciar utilitário**.

Como visualizar os painéis do Utilitário Configuração de Impressora HP

As seguintes opções estão disponíveis no menu do painel Caixa de ferramentas da HP Inkjet:

- **Página de amostra**: Imprime uma página de amostra para se ver a qualidade da impressão.
- **Status dos suprimentos**: Mostra os níveis de tinta dos cartuchos de impressão.
- **Test (Teste)**: Imprime uma página de teste ou de configuração.
- **Clean (Limpar)**: Limpa os cartuchos de impressão.
- **Alinhar**: Alinha os cartuchos de impressão.
- **Calibração de cores**: Ajusta as cores para corrigir problemas de tonalidades. A calibração de cores só funciona quando estão instalados os cartuchos de impressão fotográfica e colorido juntos.
- **Informações sobre suprimentos**: Mostra informações sobre a substituição dos cartuchos de impressão.
- **Suporte da HP**: Fornece acesso ao site da HP, onde é possível registrar a impressora, bem como obter suporte e informações sobre suprimentos e produtos HP.

6 Solução de problemas

Esta seção contém as seguintes informações:

- Dicas e recursos para solução de problemas
- Dicas gerais para a solução de problemas
- Impressão de página de amostra
- Impressão da página de diagnóstico
- Solução de problemas de impressão
- Qualidade de impressão ruim e impressões inesperadas
- Solução de problemas de alimentação de papel
- Solução de problemas na instalação
- Eliminação de congestionamentos
- Solução de problemas na impressão de fotos
- Solução de problemas na impressão sem bordas
- Solução de problemas na impressão de faixas
- Solução de problemas na impressão automática dupla-face
- Solução de problemas na impressão em rede

Dicas e recursos para solução de problemas

- Para problemas de congestionamento de papel, consulte Eliminação de congestionamentos.
- Para problemas de alimentação de papel, tais como desvio de papel, consulte Solução de problemas de alimentação de papel.

Alguns problemas da impressora podem ser solucionados quando ela é reiniciada.

Para reiniciar a impressora

1. Pressione o botão Liga/Desliga para desligar a impressora.
2. Desconecte o cabo de alimentação da impressora.
3. Aguarde cerca de 20 segundos e conecte o cabo de alimentação novamente.
4. Pressione o botão Liga/Desliga para ligar a impressora.

Dicas gerais para a solução de problemas

Verifique o seguinte:

- Se o indicador LIGA/DESLIGA está aceso e não está piscando. Quando a impressora é ligada pela primeira vez, ela leva aproximadamente 45 segundos para aquecer.
- Se a impressora está com o status Pronta. Se os indicadores luminosos estiverem acesos ou piscando, consulte Referência dos indicadores luminosos.
- Se há alguma mensagem de erro na tela do computador.
- Se o cabo de alimentação e os outros cabos estão funcionando e estão firmemente conectados à impressora. Verifique se a impressora está firmemente conectada a uma tomada de corrente alternada (CA) que esteja funcionando e se a impressora está ligada. Consulte Especificações da impressora e Declaração de conformidade para obter informações sobre os requisitos de tensão.
- Se a mídia está carregada corretamente na bandeja e não está congestionada na impressora.
- Se os cartuchos de impressão estão instalados corretamente nas aberturas, conforme o código de cor. Pressione firmemente cada cartucho, para garantir o contato adequado. Verifique se removeu a fita de todos os cartuchos de impressão.
- Se a trava do compartimento dos cartuchos de impressão e todas as tampas estão fechadas. Consulte Como inserir cartuchos de impressão.
- Se o painel traseiro de acesso ou a unidade de duplexação estão travados no lugar.
- Se todas as fitas e materiais de embalagem foram removidos da impressora.
- Se a impressora pode imprimir uma página de diagnóstico. Consulte Impressão da página de diagnóstico.
- Se a impressora está definida como impressora padrão ou atual. No Windows, defina a impressora como padrão na pasta Impressoras. No Mac OS, defina a impressora como padrão no Utilitário Configuração de Impressora. Consulte a documentação do computador para obter mais informações.
- Se a opção **Pausar a impressão** não está selecionada, caso você esteja usando um computador que execute o Windows.
- Se não há muitos programas abertos durante a execução de alguma tarefa. Feche todos os programas que não estão sendo usados ou reinicie o computador antes de tentar executar a tarefa novamente.

Impressão de página de amostra

A impressão de página de amostra sem conexão ao computador verifica apenas se a impressora foi instalada corretamente.

1. Verifique se a impressora está ligada.
2. Pressione e segure o botão Continuar por alguns segundos.

   A impressora imprime a página de amostra.

Impressão da página de diagnóstico

Esta página é útil para obter Assistência Técnica HP, caso ocorra algum problema com a impressora.

1. Verifique se a impressora está ligada.
2. Pressione e segure o botão Liga/Desliga, pressione o botão Continuar quatro vezes e, em seguida, solte o botão Liga/Desliga.

   A impressora deverá imprimir uma página de diagnóstico.

Nota A página de diagnóstico também pode ser impressa pelo driver da impressora. Clique com o botão direito do mouse no ícone da impressora. Selecione **Preferências de impressão**. Na guia **Serviços**, clique em **Imprimir página de configuração**.

Solução de problemas de impressão

A impressora desliga inesperadamente

Verifique a energia e suas conexões

Verifique se a impressora está firmemente conectada a uma tomada de corrente alternada (CA) que esteja funcionando. Consulte Especificações da impressora e Declaração de conformidade para obter informações sobre os requisitos de tensão.

Verifique as aberturas de ventilação da impressora

As aberturas de ventilação da impressora estão localizadas na parte lateral. A impressora desligará automaticamente se aquecer demais e as aberturas de ventilação estiverem bloqueadas. Assegure-se de que as aberturas de ventilação não estejam bloqueadas e que a impressora esteja em local fresco e seco. Consulte Especificações da impressora e Declaração de conformidade para obter informações sobre o ambiente operacional necessário para o funcionamento da impressora.

Todos os indicadores luminosos estão piscando

Ocorreu um erro não recuperável

Reinicie a impressora. Consulte Para reiniciar a impressora.

Se o problema persistir, entre em contato com a HP. Consulte Atendimento ao cliente e garantia.

A impressora não está respondendo (não está imprimindo nada)

Verifique a configuração da impressora

Consulte Dicas e recursos para solução de problemas.

Verifique a inicialização do cartucho de impressão

Quando os cartuchos de impressão são instalados ou substituídos, a impressora imprime automaticamente uma página de teste de alinhamento para alinhá-los. Esse processo leva cerca de sete minutos. Até que esse processo seja concluído, somente a página de teste de alinhamento automático poderá ser impressa.

Verifique a instalação do software da impressora

Verifique se a impressora está firmemente conectada a uma tomada de corrente alternada (CA) que esteja funcionando e se a impressora está ligada. Consulte Especificações da impressora e Declaração de conformidade para obter informações sobre os requisitos de tensão.

Verifique a conexão dos cabos

Verifique se as duas extremidades do cabo USB estão seguras.

Se a impressora estiver conectada a uma rede, verifique o seguinte:

- Se você não está usando um fio de telefone para conectar a impressora.
- Se o hub, a chave ou o roteador da rede estão ligados e funcionando corretamente.

Verifique a configuração da impressora quanto ao ambiente de rede

Verifique se o driver de impressora e a porta do driver de impressora estão sendo usados corretamente. Para obter mais informações sobre conexões de rede, consulte Configuração da impressora (Windows), Configuração da impressora (Mac OS) ou a documentação fornecida pelos fabricantes da rede.

Verifique se há algum software de firewall pessoal instalado no computador

Esse software é um programa de segurança que protege o computador de intrusos. Entretanto, ele pode bloquear a comunicação entre o computador e a impressora. Se estiver ocorrendo algum problema de comunicação com a impressora, tente desativar o firewall temporariamente. Se o problema persistir, o problema de comunicação não estará relacionado ao firewall. Ative o firewall novamente.

Se, ao desativar o firewall, você conseguir se comunicar com a impressora, atribua um endereço IP estático para a impressora e ative o firewall novamente.

A impressora não aceita o cartucho de impressão

O cartucho de impressão não cabe na impressora

Verifique se o cartucho está no compartimento certo. O símbolo do cartucho deve ser igual ao da trava.

A impressora não reconhece o cartucho de impressão

Verifique se a fita de proteção dos bocais foi removida do cartucho e se o cartucho foi instalado corretamente com a trava fechada. Consulte Como inserir cartuchos de impressão.

Limpe os locais que têm contato com o cartucho de impressão

Termine o procedimento de limpeza do cartucho de impressão. Consulte Limpeza dos cartuchos de impressão.

Remova o cartucho de impressão e verifique se a trava está fechada. Desligue a impressora sem o cartucho de impressão instalado. Reinicie a impressora e insira o cartucho novamente (consulte Como inserir cartuchos de impressão).

Depois de remover o cartucho de impressão, desligue a impressora e, em seguida, ligue-a sem o cartucho de impressão. Depois de reiniciar a impressora, insira o cartucho novamente.

A impressora está rejeitando a caneta

O contato inadequado entre os cartuchos e seus compartimentos pode fazer com que a impressora rejeite a caneta. Quando isso ocorrer, tente limpar os contatos elétricos dos cartuchos e dos compartimentos de encaixe, da seguinte maneira:

1. Remova o cartucho da impressora (consulte Como inserir cartuchos de impressão).

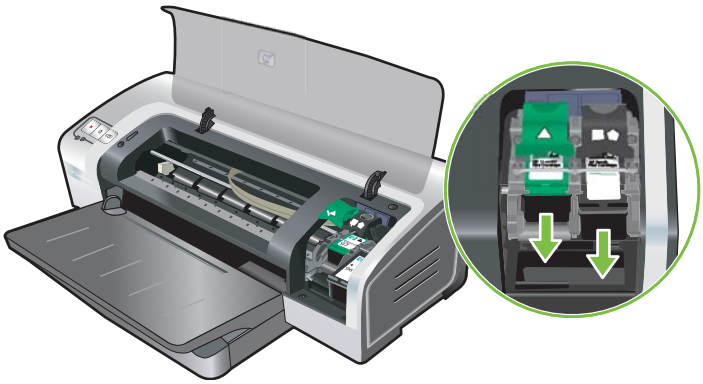

2. Limpe os contatos elétricos do compartimento de encaixe com um cotonete seco.

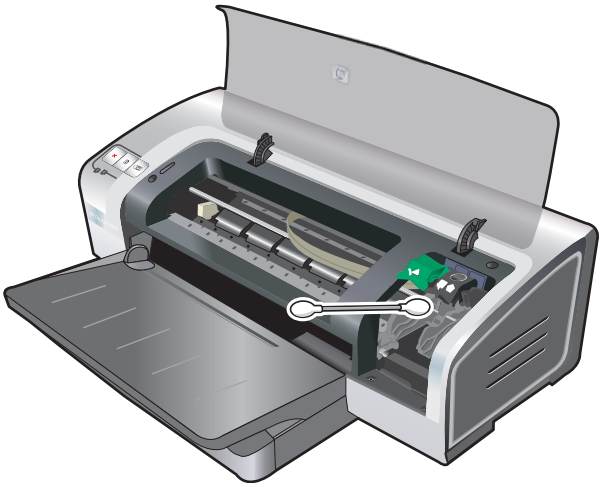

3. Com muito cuidado, limpe os contatos elétricos do cartucho com um pano macio, seco e sem fiapos.

CUIDADO Para não danificar os contatos elétricos, limpe os contatos apenas uma vez. Não limpe os bocais do cartucho.

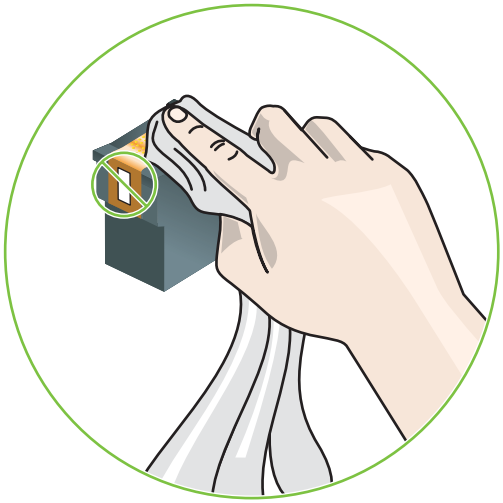

4. Reinstale o cartucho de impressão.

A impressora está demorando muito para imprimir

Confira as configurações do sistema

Verifique se o computador atende aos requisitos mínimos de sistema para uso com a impressora. Consulte Especificações da impressora e Declaração de conformidade.

Verifique quantos programas de software estão sendo executados no computador

É possível que muitos programas estejam sendo executados ao mesmo tempo. Feche todos os programas que não estão sendo usados.

Confira as configurações do software da impressora

A impressora imprime mais devagar quando a opção Otimizada ou Máximo dpi está selecionada como qualidade de impressão. Para aumentar a velocidade de impressão, selecione configurações de impressão diferentes no driver da impressora. Consulte Como alterar as configurações de impressão.

Um arquivo grande está sendo impresso

É normal que um arquivo grande leve mais tempo para ser impresso.

É possível que a impressora esteja no Modo de reserva de tinta

A impressora entra nesse modo quando um dos cartuchos é removido. Substitua o cartucho de impressão por um novo. Consulte Como alterar as configurações de impressão.

Foi impressa uma página em branco

Veja se há algum cartucho de impressão vazio

Se você estiver imprimindo texto, e for impressa uma página em branco, talvez os cartuchos de impressão estejam vazios. Consulte Como inserir cartuchos de impressão.

Se a Caixa de ferramentas estiver instalada, confira o nível de tinta dos cartuchos na guia **Nível de tinta estimado**.

É possível que você esteja imprimindo no **Modo de reserva de tinta**. A impressora entra nesse modo quando um dos cartuchos está vazio ou foi removido. Substitua o cartucho de impressão por um novo.

A fita de proteção do bocal do cartucho não foi removida

Verifique se a fita transparente de proteção foi removida do bocal do cartucho (consulte Como inserir cartuchos de impressão).

Confira as configurações da mídia

- Verifique se você selecionou as configurações corretas de qualidade de impressão no driver da impressora para a mídia que foi colocada na bandeja. Por exemplo: a opção Máximo dpi só está disponível para papel fotográfico e não pode ser usada com outros tipos de mídia.
- Verifique se as configurações da página no driver da impressora correspondem à largura da mídia que foi colocada na bandeja. Consulte Como alterar as configurações de impressão.

Algo está faltando ou incorreto na página

Confira as configurações de margem

As definições das margens não devem ultrapassar a área de impressão da impressora. Consulte Configurando margens mínimas.

É possível que a impressora esteja no Modo de reserva de tinta

A impressora entra nesse modo quando um dos cartuchos é removido. Substitua o cartucho de impressão por um novo (consulte Como inserir cartuchos de impressão).

Confira o nível de tinta dos cartuchos de impressão

É possível que um dos cartuchos esteja com pouca tinta. Para ver o nível de tinta, imprima uma página de diagnóstico (consulte Impressão da página de diagnóstico). (No Windows, se a Caixa de ferramentas estiver instalada, você pode obter informações sobre o nível de tinta clicando na guia **Nível de tinta estimado**). Se o cartucho de impressão estiver com pouca tinta, substitua-o (consulte Como inserir cartuchos de impressão).

É possível que os cartuchos de impressão precisem de limpeza

Efetue o procedimento de limpeza automática (consulte Limpeza dos cartuchos de impressão).

Confira as configurações de impressão em cores

Certifique-se de que a opção **Imprimir em escala de cinza** não esteja selecionada no driver da impressora.

Verifique o local da impressão e o comprimento do cabo USB

Campos altamente eletromagnéticos (como aqueles gerados por cabos USB) podem, às vezes, distorcer um pouco a qualidade da impressão. Coloque a impressora longe desses campos. Além disso, recomenda-se a utilização de um cabo USB com menos de 3 metros de comprimento para minimizar os efeitos desses campos.

Posição incorreta de texto ou gráficos

Verifique como a mídia foi colocada

Verifique se as guias de largura e profundidade estão rentes às bordas da pilha de mídia e se a bandeja não está sobrecarregada. Consulte Como colocar papel na bandeja de alimentação.

Verifique o tamanho da mídia

- O conteúdo da página pode ser cortado se o tamanho do documento for maior do que a mídia em uso.
- Confira se o tamanho da mídia selecionada no driver da impressora é o mesmo da mídia contida na impressora. Consulte Como alterar as configurações de impressão.
- Se estiver utilizando um computador com sistema Windows, selecione **Emular margem de LaserJet** no driver da impressora para redimensionar o documento de modo que caiba na mídia selecionada no momento. Consulte Como alterar as configurações de impressão.

Confira as configurações de margem

Se o texto ou as figuras estiverem cortadas nas bordas da página, veja se não é porque as margens estão definidas acima da área de impressão da impressora. Consulte Configurando margens mínimas.

Verifique a definição de orientação de página

Verifique se a orientação de página e o tamanho da mídia selecionados no aplicativo correspondem às definições selecionadas no driver da impressora. Consulte Como alterar as configurações de impressão.

Verifique o local da impressora e o comprimento do cabo USB

Campos altamente eletromagnéticos (como aqueles gerados por cabos USB) podem, às vezes, distorcer um pouco a qualidade da impressão. Coloque a impressora longe desses campos. Além disso, recomenda-se a utilização de um cabo USB com menos de 3 metros de comprimento para minimizar os efeitos desses campos.

Se as soluções acima não funcionarem, é possível que o problema esteja sendo causado pela incapacidade do aplicativo em interpretar adequadamente as configurações de impressão. Consulte as notas sobre a versão para saber mais sobre os conflitos de software conhecidos ou consulte a documentação do aplicativo. Outra alternativa é entrar em contato com o fabricante do software para obter ajuda específica.

Qualidade de impressão ruim e impressões inesperadas

Esta seção apresenta soluções para problemas de qualidade de impressão.

- Impressões de má qualidade
- Impressão de caracteres aleatórios
- A tinta está produzindo manchas
- O texto ou os gráficos não estão sendo totalmente preenchidos com tinta
- É possível que as configurações de impressão precisem ser alteradas
- A impressão está desbotada ou com as cores esmaecidas
- As cores estão sendo impressas como preto e branco
- Estão sendo impressas as cores erradas
- A impressão demonstra escoamento de cores
- As cores não estão se alinhando adequadamente
- Há linhas ou pontos faltando no texto ou no gráfico

Impressões de má qualidade

Examine os cartuchos de impressão

Substitua os cartuchos de impressão que estiverem entupidos (consulte Como usar os cartuchos de impressão) e tente imprimir novamente.

É possível que a impressora esteja no Modo de reserva de tinta

A impressora entra nesse modo quando um dos cartuchos está vazio ou foi removido. Substitua o cartucho de impressão por um novo (consulte Como inserir cartuchos de impressão).

Confira o nível de tinta dos cartuchos de impressão

É possível que um dos cartuchos esteja com pouca tinta. Para ver o nível de tinta, imprima uma página de diagnóstico (consulte Impressão da página de diagnóstico). (No Windows, se a Caixa de ferramentas estiver instalada, você poder obter informações sobre o nível de tinta clicando na guia **Nível de tinta estimado**. No Macintosh, abra o painel de nível de tinta na Caixa de Ferramentas da HP Inkjet). Se o cartucho de impressão estiver com pouca tinta, substitua-o (consulte Como inserir cartuchos de impressão).

É possível que os cartuchos de impressão precisem de limpeza

Efetue o procedimento de limpeza automática (consulte Limpeza dos cartuchos de impressão).

Verifique a qualidade do papel

Talvez o papel seja muito úmido ou áspero. Certifique-se de que a mídia utilizada esteja de acordo com as especificações da HP (consulte Seleção da mídia de impressão) e tente imprimir novamente.

Confira o tipo de mídia colocado na impressora

- Verifique se a bandeja suporta o tipo de mídia colocado. Consulte Explicação sobre as especificações de meios de impressão (mídia) compatíveis.
- Veja, no driver da impressora, se selecionou a bandeja que contém a mídia que deseja utilizar. Consulte Como alterar as configurações de impressão.

Confira os cilindros da impressora

Os cilindros podem estar sujos, gerando linhas ou manchas na impressão. Desligue a impressora, desconecte o cabo de alimentação, limpe os cilindros com álcool isopropil e um pano sem fiapos e tente imprimir novamente.

Verifique o local da impressora e o comprimento do cabo USB

Campos altamente eletromagnéticos (como aqueles gerados por cabos USB) podem, às vezes, distorcer um pouco a qualidade da impressão. Coloque a impressora longe desses campos. Além disso, recomenda-se a utilização de um cabo USB com menos de 3 metros de comprimento para minimizar os efeitos desses campos.

Impressão de caracteres aleatórios

Se houver interrupção de algum trabalho de impressão em andamento, a impressora poderá não reconhecer mais o resto do trabalho.

Cancele o trabalho de impressão e aguarde até que a impressora retorne ao estado de pronta. Se ela não voltar ao estado de pronta, cancele todos os trabalhos e aguarde mais um pouco. Quando estiver pronta, envie o trabalho novamente. Se o computador pedir para você tentar repetir o trabalho, clique em **Cancelar**.

Confira a conexão dos cabos

Verifique se a conexão do cabo USB está segura nas duas extremidades. Se o problema persistir, desligue a impressora, desconecte o cabo da impressora, ligue-a sem conectar o cabo e exclua os trabalhos remanescentes do spooler. Quando o indicador de alimentação de energia estiver ligado e não estiver piscando, conecte o cabo novamente.

Examine o arquivo do documento

O arquivo do documento talvez esteja danificado. Se for possível imprimir outros documentos com o mesmo aplicativo, tente imprimir uma cópia de backup do documento, se disponível.

A tinta está produzindo manchas

Confira as configurações de impressão

- Ao imprimir documentos que usam muita tinta, dê mais tempo para que as impressões sequem antes de manuseá-las. Isso é especialmente importante no caso de transparências. No driver da impressora, selecione a qualidade de impressão **Otimizada**.
- Documentos com muitas cores podem enrugar ou borrar quando impressos com qualidade de impressão **Otimizada**. Tente imprimir em outro modo de impressão, tal como **Rascunho** para usar menos tinta, ou use o Papel HP Premium, desenvolvido para imprimir documentos com cores vivas. Consulte Como alterar as configurações de impressão.

Verifique o tipo de mídia

Alguns tipos de mídia não aceitam bem a tinta. A tinta seca mais lentamente e pode borrar. Consulte Seleção da mídia de impressão.

Examine as definições de margens

- Se você estiver usando um computador com sistema Windows, certifique-se de que a opção **Minimizar margens** não esteja selecionada. Consulte Como alterar as configurações de impressão.

  Nota Esse recurso também pode ser acessado na guia **Atalhos de impressão**. Abra o driver da impressora, selecione a guia **Atalhos de impressão** e selecione o recurso na lista suspensa **O que você deseja fazer?**.

- Aumente as margens no seu documento. Para obter mais informações, consulte a documentação que acompanha o aplicativo do software.

O texto ou os gráficos não estão sendo totalmente preenchidos com tinta

É possível que a impressora esteja no Modo de reserva de tinta

A impressora entra nesse modo quando um dos cartuchos está vazio ou foi removido. Substitua o cartucho de impressão por um novo (consulte Como inserir cartuchos de impressão).

Confira o nível de tinta dos cartuchos de impressão

É possível que um dos cartuchos esteja com pouca tinta. Para ver o nível de tinta, imprima uma página de diagnóstico (consulte Impressão da página de diagnóstico). Se a Caixa de ferramentas estiver instalada, você pode obter informações sobre o nível de tinta clicando na guia **Nível de tinta estimado**. Se o cartucho de impressão estiver com pouca tinta, substitua-o (consulte Como inserir cartuchos de impressão).

É possível que os cartuchos de impressão precisem de limpeza

Efetue o procedimento de limpeza automática (consulte Limpeza dos cartuchos de impressão).

Como verificar o tipo de mídia

Alguns tipos de mídia não aceitam bem a tinta. A tinta seca mais lentamente e pode borrar. Consulte Seleção da mídia de impressão.

É possível que as configurações de impressão precisem ser alteradas

Altere as configurações de impressão para um modo de maior qualidade, por exemplo: **Rascunho** para **Normal** ou **Normal** para **Otimizada**.

A impressão está desbotada ou com as cores esmaecidas

Confira o modo de impressão

Os modos **Normal rápido** e **Rascunho** no driver da impressora permitem imprimir mais rápido. Eles são bons para imprimir rascunhos. Para obter melhores resultados, selecione **Normal** ou **Otimizada**. Consulte Como alterar as configurações de impressão.

É possível que você não esteja usando o melhor cartucho de impressão para o projeto

Para obter melhores resultados, use o cartucho de impressão fotográfica ou o cartucho de impressão fotográfica cinza da HP para imprimir fotos coloridas ou em preto e branco, e o cartucho de impressão preto da HP para imprimir documentos de texto.

Confira a configuração do tipo de papel

Ao imprimir em transparências ou outros tipos especiais de mídia, selecione o tipo correspondente no driver da impressora. Consulte Impressão em papel de tamanho personalizado.

Examine os cartuchos de impressão

Se as linhas no texto ou imagem estiverem interrompidas ou não imprimirem corretamente, é possível que um ou mais cartuchos estejam vazios ou com defeito. Imprima uma página de diagnóstico para rever o desempenho dos cartuchos de impressão (consulte Impressão da página de diagnóstico). Se necessário, limpe-os (consulte Limpeza dos cartuchos de impressão) ou substitua-os por novos (consulte Como inserir cartuchos de impressão).

As cores estão sendo impressas como preto e branco

Examine as configurações de impressão

Certifique-se de que a opção **Imprimir em escala de cinza** não esteja selecionada no driver da impressora.

A impressora está imprimindo no Modo de reserva de tinta

Se a impressora estiver imprimindo no Modo de reserva de tinta com um cartucho preto, fotográfico ou fotográfico cinza, as cores serão impressas em preto e branco. Verifique se os cartuchos corretos estão instalados.

Estão sendo impressas as cores erradas

Examine as configurações de impressão

Certifique-se de que a opção **Imprimir em escala de cinza** não esteja selecionada no driver da impressora.

Examine os cartuchos de impressão

Sempre que houver uma diminuição perceptível na qualidade da impressão, tente limpar os cartuchos. Consulte Como usar os cartuchos de impressão.

Se um cartucho estiver sem tinta, uma cor errada poderá ser impressa. Consulte Como inserir cartuchos de impressão.

A impressão demonstra escoamento de cores

Examine as configurações de impressão

Algumas definições de tipo de mídia (ex.: filmes de transparência e papel fotográfico) e definições de qualidade de impressão (ex.: otimizada) requerem mais tinta do que outras. Selecione configurações de impressão diferentes no driver da impressora, certificando-se de escolher o tipo de mídia correto. Consulte Como alterar as configurações de impressão.

Examine os cartuchos de impressão

Verifique se os cartuchos de impressão não foram alterados. Processos de recarregamento de cartuchos e o uso de tintas incompatíveis podem prejudicar o intrincado sistema de impressão e produzir uma qualidade de impressão inferior, além de danificar a impressora. A HP não oferece garantia ou suporte a cartuchos de impressão recondicionados. Para obter informações sobre pedidos, consulte Suprimentos e acessórios HP.

As cores não estão se alinhando adequadamente

Examine os cartuchos de impressão

Os cartuchos são automaticamente alinhados quando um deles é substituído. Entretanto, é possível que a qualidade da impressão melhore se você efetuar o procedimento de alinhamento manualmente. Consulte Como usar os cartuchos de impressão.

Verifique a posição das figuras

Use o recurso de zoom ou de pré-visualização para verificar se há alguma diferença na posição dos gráficos na página.

Há linhas ou pontos faltando no texto ou no gráfico

É possível que a impressora esteja no Modo de reserva de tinta

A impressora entra nesse modo quando um dos cartuchos está vazio ou foi removido. Substitua o cartucho de impressão por um novo (consulte Como inserir cartuchos de impressão).

Confira o nível de tinta dos cartuchos de impressão

É possível que um dos cartuchos esteja com pouca tinta. Para ver o nível de tinta, imprima uma página de diagnóstico (consulte Impressão da página de diagnóstico). No Windows, se a Caixa de ferramentas estiver instalada, você pode obter informações sobre o nível de tinta clicando na guia **Nível de tinta estimado**. Se o cartucho de impressão estiver com pouca tinta, substitua-o (consulte Como inserir cartuchos de impressão).

É possível que os cartuchos de impressão precisem de limpeza

Efetue o procedimento de limpeza automática (consulte Limpeza dos cartuchos de impressão).

Verifique os locais de contato do cartucho

É possível que os cartuchos precisem de limpeza. Consulte Como usar os cartuchos de impressão.

Solução de problemas de alimentação de papel

Esta seção apresenta soluções a problemas comuns de alimentação de papel.

- Está ocorrendo outro problema de alimentação de papel

Para obter informações sobre como resolver problemas de congestionamento, consulte Eliminação de congestionamentos.

Está ocorrendo outro problema de alimentação de papel

A impressora ou a bandeja não suportam essa mídia

Utilize apenas mídias que sejam suportadas pela impressora e pela bandeja em uso. Consulte Explicação sobre as especificações de meios de impressão (mídia) compatíveis.

A mídia não está sendo coletada na bandeja de alimentação

- Verifique se as guias estão ajustadas nas bandejas com as marcas corretas para o tipo de mídia que está sendo colocado. E também se as guias estão rentes à pilha, porém sem apertá-la.
- Verifique se a mídia não está enrolada na bandeja. Desenrole a mídia curvando-a na direção oposta.
- Verifique se a bandeja foi inserida corretamente.

A mídia não está saindo corretamente

- Verifique se a extensão da bandeja de saída está aberta para que as páginas impressas não caiam da impressora.
- Retire o excesso de mídia da bandeja de saída. Há um limite da bandeja quanto ao número de folhas.
- Se a unidade de duplexação não estiver instalada corretamente durante um trabalho duplex, a mídia poderá sair pela parte traseira da impressora. Reinstale a unidade de duplexação ou feche sua tampa.

As páginas estão desviando

Verifique se a mídia colocada na bandeja de alimentação está alinhada com as guias direita e frontal.

Muitas páginas estão sendo coletadas

- Verifique se as guias estão ajustadas nas bandejas com as marcas corretas para o tipo de mídia que está sendo colocado. E também se as guias estão rentes à pilha, porém sem apertá-la.
- Verifique se a bandeja não está sobrecarregada de papel.
- Ao colocar papel, evite abrir a pilha separando as folhas. Esse processo pode causar eletricidade estática, gerando e intensificando os problemas de coleta.
- Ao reinserir a bandeja na impressora, faça-o com cuidado. Se você inserir com força uma pilha cheia de papel, as folhas poderão deslizar para dentro da impressora, causando congestionamento ou coleta de várias folhas ao mesmo tempo.

Solução de problemas na instalação

Esta seção apresenta soluções para problemas comuns de instalação.

- Problemas ao imprimir uma página de teste de alinhamento
- Problemas durante a instalação do software

Problemas ao imprimir uma página de teste de alinhamento

Quando os cartuchos de impressão são instalados ou substituídos, a impressora imprime automaticamente uma página de teste de alinhamento para alinhá-los. Esse processo leva cerca de sete minutos e, depois de concluído, a página impressa de teste de alinhamento pode ser descartada. Se a impressora não imprimir a página, consulte Dicas e recursos para solução de problemas.

Problemas durante a instalação do software

Verifique os requisitos do computador

Verifique se o computador atende aos requisitos do sistema. Consulte Especificações da impressora e Declaração de conformidade.

Verifique as etapas preliminares da instalação

- Antes de instalar o software em sistemas Windows, certifique-se de que todos os aplicativos estejam fechados.
- Se o computador não reconhecer o caminho para a unidade de CD, confira se a letra da unidade digitada está correta.
- Se o computador não reconhecer o CD de inicialização na unidade de CD, examine o CD para verificar se está danificado. É possível fazer download do driver da impressora no endereço http://www.hp.com/support/.

Reinstale o software da impressora

Se você estiver utilizando o sistema Windows, e o computador não conseguir detectar a impressora, execute o utilitário de eliminação Scrubber (localizado em Utilitários\pasta Scrubber no CD de inicialização) para efetuar uma desinstalação limpa do driver de impressora. Reinicie o computador e reinstale o driver da impressora. Consulte Desinstalação do software da impressora.

Eliminação de congestionamentos

Use os seguintes métodos para localizar e eliminar congestionamentos de papel na impressora. Para obter informações sobre como evitar congestionamentos, consulte Dicas para evitar congestionamentos de papel.

Nota Para evitar que o papel emperrado dentro da impressora se rasgue, tente pegá-lo com as duas mãos, exercendo pressão nos dois lados, e puxá-lo para fora da impressora na sua direção.

AVISO! Desligue a impressora e desconecte-a da tomada antes de executar esse procedimento. A eliminação de um congestionamento de papel enquanto as peças da impressora estão em movimento pode causar danos.

1. Desligue e desconecte a impressora.
2. Remova o painel traseiro de acesso, retire todo papel que estiver congestionado dentro da impressora, e coloque o painel traseiro de acesso de volta no lugar.

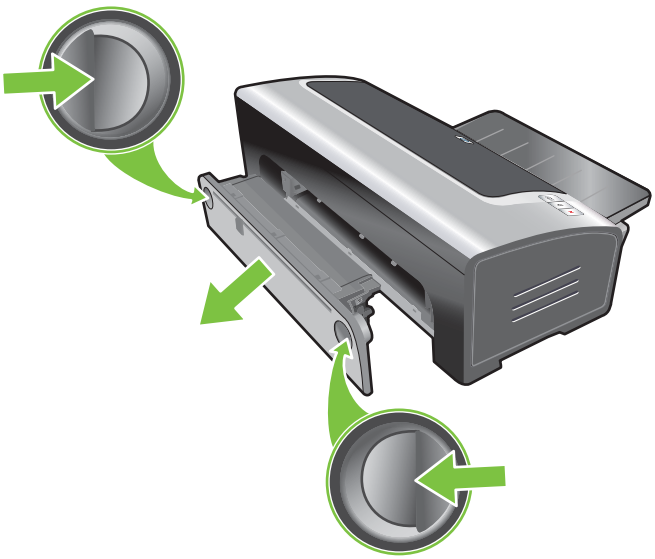

3. Remova a tampa traseira da unidade de duplexação (se instalada), remova todo papel e coloque a tampa traseira de volta no lugar. Se o congestionamento de papel não for visível após remover a tampa traseira, retire a unidade de duplexação para localizá-lo.

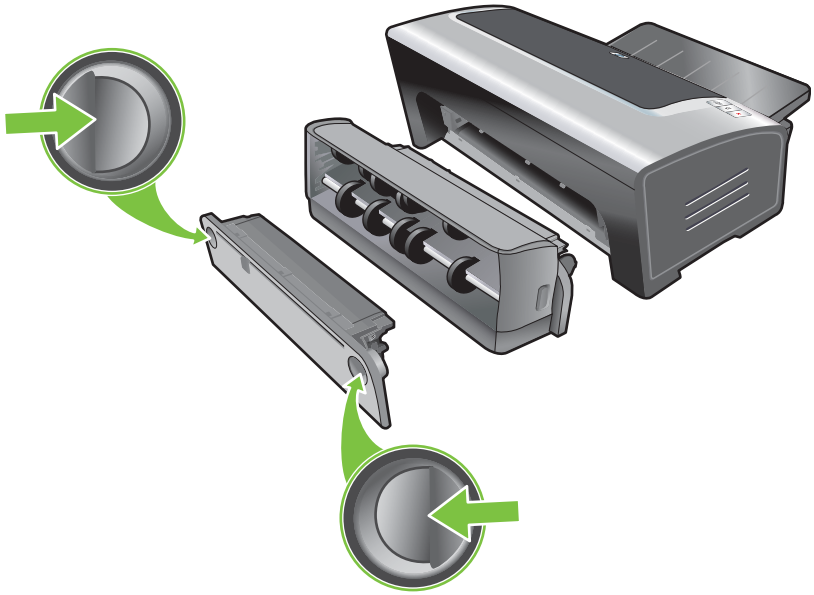

4. Levante a bandeja de saída para cima e retire o papel nela contido.

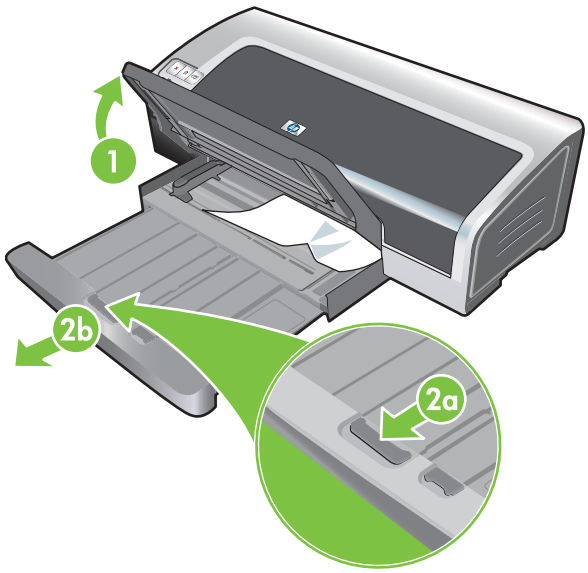

5. Abra a tampa superior. O carro dos cartuchos de impressão deve voltar ao lado direito da impressora. Se o carro não voltar ao lado direito, desligue a impressora e mova o carro para a direita. Puxe para fora da impressora todo papel emperrado, na sua direção.

CUIDADO Não tente alcançar o papel dentro da impressora quando ela estiver ligada e os cartuchos de impressão estiverem bloqueados.

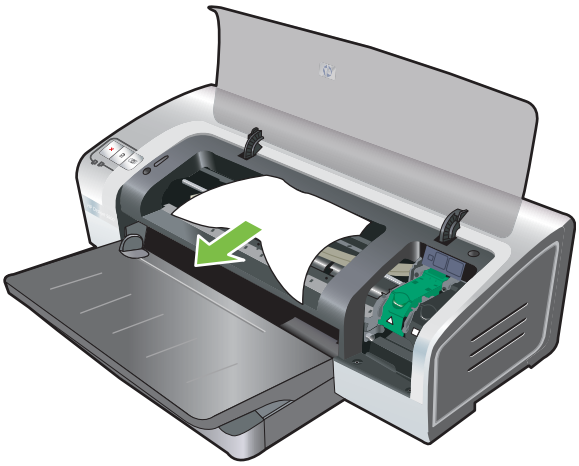

Depois de eliminar o congestionamento, feche todas as tampas, ligue a impressora (se estiver desligada) e pressione o botão Continuar. A impressora continuará na próxima página do trabalho de impressão. Será necessário reenviar as páginas que estavam congestionadas na impressora.

Dicas para evitar congestionamentos de papel

- Assegure-se de que nada esteja impedindo o percurso do papel.
- Não use mídia danificada, enrolada ou amassada. Não recomendamos usar papel com recortes, perfurações, relevo ou muita textura.
- Para garantir a entrada correta do papel na impressora, coloque apenas um tipo de mídia por vez na bandeja de alimentação ou nas aberturas de alimentação manual.
- Verifique se a mídia foi corretamente colocada na impressora. Consulte Como colocar papel na bandeja de alimentação.
- Na bandeja de alimentação e na abertura frontal de alimentação manual, coloque a mídia com o lado a ser impresso virado para baixo e a borda direita rente à borda direita da bandeja ou abertura. A guia de largura do papel e a extensão da bandeja devem acomodar as bordas da mídia. Na abertura traseira de alimentação manual, coloque a mídia com o lado a ser impresso virado para cima.
- Não coloque na bandeja de alimentação mais de 150 folhas ou 15 envelopes, ou uma pilha que ultrapasse a altura da guia de largura do papel. Não coloque mais de 10 folhas de papel na abertura frontal de alimentação manual. Coloque apenas uma folha de papel por vez na abertura traseira de alimentação manual.
- Use sempre mídia de tamanho, tipo e peso especificado em Seleção da mídia de impressão. Esta seção também contém dicas e diretrizes relacionadas à mídia recomendada.

Solução de problemas na impressão de fotos

Consulte também Qualidade de impressão ruim e impressões inesperadas para obter mais informações sobre solução de problemas.

- **Verifique se está imprimindo no lado correto da mídia**
  - Coloque a mídia na bandeja de alimentação ou na abertura frontal de alimentação manual com o lado a ser impresso voltado para baixo.
  - Coloque a mídia com o lado a ser impresso voltado para cima, na abertura traseira de alimentação manual.
- **Examine as configurações de impressão**

1. Abra o driver da impressora (consulte Impressão de documento).
2. Na guia **Recursos** (Windows) ou no painel **Tipo/Qualidade de papel** (Macintosh), assinale as seguintes definições:

- Selecione o tipo de papel fotográfico adequado.
- Selecione a opção de resolução mais alta, como **Otimizada** ou **Máximo dpi**, na lista suspensa de qualidade de impressão.
- **Cores em tonalidade errada**

  Se as cores na fotografia forem impressas erradas, ou em outras tonalidades, siga estas etapas:

1. Calibre as cores (consulte Calibração de cores). O cartucho de impressão fotográfica precisa estar instalado para calibrar as cores.
2. Imprima novamente a foto.
3. Se as cores continuarem a sair erradas, ou as tonalidades saírem diferentes, siga estas etapas:
   - *No Windows:* Abra o driver da impressora (consulte Impressão de documento), clique na guia **Cor** e em **Mais opções de cor**.
   - *No Macintosh:* Clique em **Arquivo** e em **Imprimir**. Abra o painel **Tipo/Qualidade de papel** e clique na guia **Opções de cor**.
4. Ajuste as escalas de tom de cor: Se as cores estiverem muito amareladas, mova a escala ajustável no sentido de **Mais frio**. Se as cores estiverem muito azuladas, mova a escala ajustável no sentido de **Mais quente**.
5. Imprima novamente a foto.

Solução de problemas na impressão sem bordas

- **Examine as configurações de impressão**

1. Abra o driver da impressora (consulte Impressão de documento).
2. Na guia **Recursos** (Windows) ou no painel **Tipo/Qualidade de papel** (Macintosh), assinale as seguintes definições:

- Verifique se o tamanho de papel especificado no driver corresponde ao tamanho do papel contido na bandeja de alimentação.
- Selecione o tipo de papel adequado.

Aparecem riscos em uma parte clara da impressão

Se aparecerem riscos na parte clara, aproximadamente a 63,6 mm de uma das margens verticais da fotografia, tente fazer o seguinte:

- Instale um cartucho de impressão fotográfica (consulte Como inserir cartuchos de impressão).
- Limpe os cartuchos de impressão (consulte Limpeza dos cartuchos de impressão).

A imagem é impressa em ângulo

- Se o papel estiver se desviando ao entrar na impressora, ou se as margens parecerem tortas, faça com que a guia de largura do papel e a extensão da bandeja estejam rentes às bordas do papel.
- **Impressão com apenas um cartucho**

  Para imprimir sem bordas usando apenas um cartucho de impressão, é necessário que esteja instalado o cartucho colorido. Consulte Impressão com apenas um cartucho.

Solução de problemas na impressão de faixas

- **Confira se o papel está colocado corretamente na impressora**
  - Desdobre e redobre o papel quando forem colocadas diversas folhas de uma vez na impressora.
  - Verifique se a borda solta da pilha de papel para faixa está em cima e voltada para a impressora.
  - Verifique se o papel correto para impressão de faixas está sendo utilizado.

Examine as configurações de impressão

1. Abra o driver da impressora (consulte Impressão de documento).
2. Na guia **Recursos** (Windows) ou no painel **Tipo/Qualidade de papel** (Macintosh), assinale as seguintes definições:

- Verifique se o **Papel para Faixa HP** foi selecionado como tipo de papel.
- Verifique se foi selecionado o tamanho certo de faixa.
- **Verifique o software**
  - Verifique se o aplicativo de software utilizado imprime faixas. Nem todos os aplicativos de software imprimem faixas.
  - Se aparecerem espaços nas extremidades das folhas, verifique se o software da impressora está funcionando corretamente.

Solução de problemas na impressão automática dupla-face

Nota Para os tipos de mídia incompatíveis, pode ser usada a impressão frente e verso manual. Consulte Impressão frente e verso manual.

- **Ocorre congestionamento de papel dentro da unidade de duplexação**

  Consulte Eliminação de congestionamentos para obter instruções.

- **Não é possível selecionar a opção de impressão frente e verso**

  - Verifique se a unidade de duplexação está instalada na impressora. Clique com o botão direito do mouse no ícone da impressora. Selecione **Propriedades**. Na guia **Configurações do dispositivo**, selecione **Unidade de duplexação**. Verifique se a unidade de duplexação está instalada.
  - Verifique se a unidade de duplexação está ativada no driver da impressora. Consulte Como usar a duplexação automática.
  - Verifique se o tipo e o tamanho da mídia selecionada no driver da impressora são compatíveis com a unidade de duplexação. Consulte Explicação sobre as especificações de meios de impressão (mídia) compatíveis.

- **Apenas um lado da folha é impresso quando a opção de impressão frente e verso está selecionada**

  - Verifique se as opções de impressão corretas foram selecionadas no driver da impressora e no aplicativo que está sendo usado. Consulte Como usar a duplexação automática.
  - Verifique se o papel fotográfico não está enrolado. Antes de ser impresso, o papel fotográfico deve estar totalmente plano. Consulte as diretrizes em Impressão de fotografias digitais.
  - Verifique se o tipo e o tamanho da mídia selecionada no driver da impressora são compatíveis com a unidade de duplexação. Consulte Explicação sobre as especificações de meios de impressão (mídia) compatíveis.

- **Margem de encadernação no lugar errado**

1. Abra o driver da impressora (consulte Impressão de documento).
2. Efetue um dos seguintes procedimentos:
   - *No Windows:* Clique na guia **Recursos**.
   - *No Macintosh:* Abra o painel **Impressão dupla face**.
3. Efetue um dos seguintes procedimentos:
   - *No Windows:* Selecione **Virar as páginas para cima** para encadernar na borda superior (encadernação tipo bloco). Selecione o layout de livreto na lista suspensa **Layout de livreto** para encadernar ao longo da lateral (encadernação tipo livro).
   - *No Macintosh:* Selecione a orientação da encadernação desejada (selecione o ícone correspondente).

Consulte Impressão em ambos os lados (duplexação) para obter mais informações.

- **O tamanho do papel muda quando a opção de impressão frente e verso é selecionada**

  Verifique se o tamanho do papel é aceito pela unidade de duplexação e se o tipo e o tamanho da mídia selecionada no driver da impressora são aceitos por essa unidade. Consulte Explicação sobre as especificações de meios de impressão (mídia) compatíveis.

Solução de problemas na impressão em rede

Se tiver alguma dificuldade para imprimir em uma impressora compartilhada em rede, tente estas sugestões:

- Se o botão Continuar estiver piscando, pressione-o e aguarde alguns segundos até o início da impressão.
- Se a impressão não recomeçar, abra a tampa superior da impressora e veja se há congestionamento de papel. Consulte Eliminação de congestionamentos.
- Verifique se a impressora está ligada e se a tampa superior está fechada.
- Verifique se o painel traseiro de acesso e a unidade de duplexação foram corretamente instalados e travados no lugar.
- Verifique se os cartuchos de impressão estão corretamente instalados (consulte Como inserir cartuchos de impressão) e se a mídia foi colocada corretamente na impressora (consulte Como colocar papel na bandeja de alimentação).
- Verifique se o cabo da rede e as conexões do cabo da impressora estão firmemente presos.
- Tente imprimir uma página de amostra para ver se a impressora foi corretamente configurada. Verifique se a impressora está ligada, pressione e segure o botão Liga/Desliga, pressione o botão Continuar uma vez e solte o botão Liga/Desliga. A impressora imprime a página de amostra.

Nota Não é recomendado compartilhar a impressora em ambientes de rede mistos de Macintosh e PC.

Após examinar a impressora, tente imprimir um documento em outro computador da rede.

Se o documento enviado de outro computador tiver sido impresso sem problema, provavelmente as configurações do seu sistema não estão corretas em relação à impressora. Consulte o administrador do sistema para tentar resolver o problema.

Se o documento não tiver sido satisfatoriamente impresso mesmo a partir do outro computador, imprima uma página de amostra.

1. Conecte a impressora a um PC com sistema Windows.
2. Instale o software da impressora, se ainda não estiver instalado no PC em questão.
3. Abra a Caixa de ferramentas (consulte Como usar a Caixa de ferramentas).
4. Na guia **Serviços da impressora** clique em **Imprimir página de amostra**.

Se a página de amostra for impressa, a impressora estará funcionado, mas as configurações de rede poderão estar incorretas. Consulte o administrador do sistema para obter mais informações.

Se a página de amostra não for impressa, significa que talvez problema seja causado por falha na impressora ou no computador. Ligue para o Centro de Soluções de Suporte HP para obter ajuda (consulte Atendimento ao cliente e garantia).

Antes de ligar, anote o número de série e o modelo da impressora, além dos dados relacionados ao seu computador e sistema.

7 Referência dos indicadores luminosos

Os indicadores luminosos da impressora indicam o status da impressora e são úteis no diagnóstico de problemas de impressão. Esta seção contém informações sobre os indicadores luminosos da impressora, o que eles significam, e que medidas devem ser tomadas em relação a cada um deles.

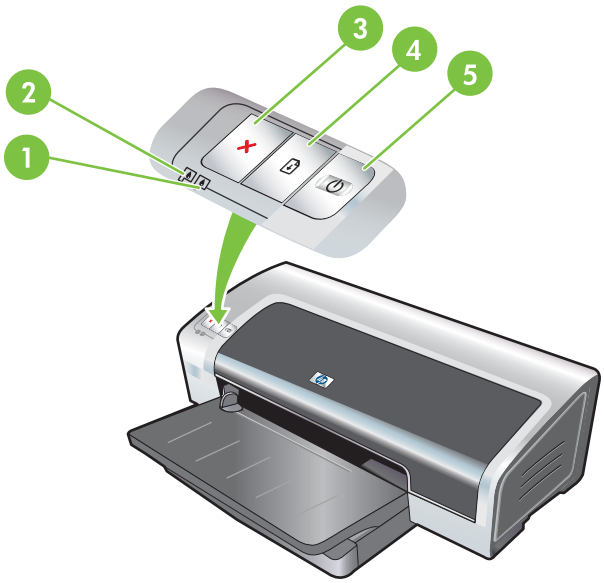

1	Indicador do cartucho de impressão direito (cartucho preto, cinza ou de impressão fotográfica)
2	Indicador do cartucho de impressão esquerdo (cartucho colorido)
3	Botão Cancelar
4	Botão e indicador luminoso Continuar
5	Botão e indicador luminoso Liga/Desliga

Nota Você também pode encontrar descrições dos indicadores luminosos da impressora na página de diagnóstico da impressora: Consulte Impressão da página de diagnóstico.

Descrição dos indicadores luminosos da impressora

Indicadores luminosos da impressora	Explicação e ação recomendada
Indicadores luminosos dos cartuchos de impressão esquerdo e direito. 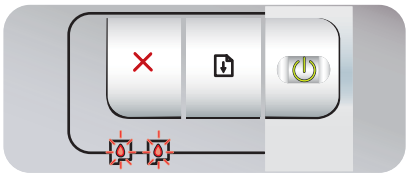	O indicador luminoso do cartucho de impressão esquerdo indica o status do cartucho colorido; o indicador luminoso do cartucho de impressão direito indica o status do cartucho preto ou de impressão fotográfica. Esses indicadores podem estar acesos de modo constante ou intermitente (piscando), em combinação com o status do indicador Liga/Desliga e Continuar, conforme mostrado na tabela. ● **Aceso**: O cartucho de impressão está com pouca tinta ou vazio. Substitua o cartucho de impressão sem demora. Consulte Como inserir cartuchos de impressão. ● **Piscando**: O cartucho de impressão está danificado, ausente ou é incompatível. Reinstale ou substitua o cartucho de impressão. Consulte Como inserir cartuchos de impressão. Ao imprimir com apenas um cartucho, ignore este indicador.
Os indicadores se acendem em ciclo. 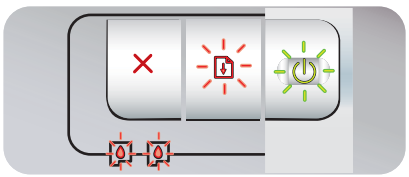	Os indicadores da impressora se acendem em ciclo quando a impressora está reinicializando. ● Nenhuma ação é necessária.
Indicador Liga/Desliga aceso. 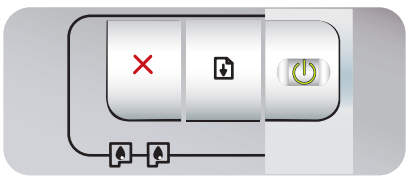	A impressora está ligada e inativa. ● Nenhuma ação é necessária.
Indicador Liga/Desliga piscando. 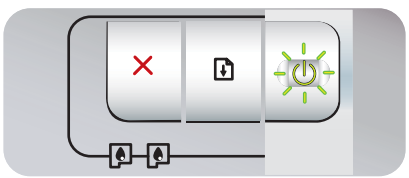	A impressora está imprimindo ou processando um trabalho de impressão. ● Nenhuma ação é necessária.
O indicador Liga/Desliga pisca duas vezes, apaga e, em seguida, repete esse padrão. 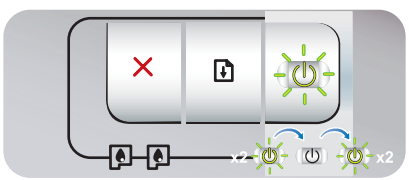	A impressora está cancelando um trabalho de impressão. ● Nenhuma ação é necessária.

Indicadores luminosos da impressora	Explicação e ação recomendada
Indicador Liga/Desliga aceso, indicador Continuar piscando. 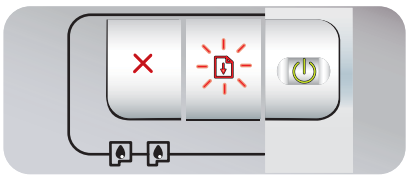	Verifique o seguinte: • A impressora está aguardando que um tipo especial de mídia seque. Pressione o botão Continuar se não quiser esperar. O tempo de secagem pode ser alterado no driver da impressora. Consulte A tinta está produzindo manchas. • A impressora está sem papel. Coloque papel e pressione o botão Continuar para continuar o trabalho de impressão. • Há uma discrepância entre tamanhos de mídia/faixa. Confira se o tamanho de mídia/faixa selecionado no driver da impressora é o mesmo que o da mídia/faixa contido na impressora. Para ejetar a mídia/faixa, pressione o botão Continuar. • Parada de E/S. Verifique se o sistema está funcionando adequadamente e se a impressora está corretamente conectada ao sistema. Desligue a impressora e, em seguida, ligue-a novamente. Em seguida, envie o trabalho de impressão à impressora outra vez. Para verificar o sistema, consulte as diretrizes contidas na seção Solução de problemas.
Indicador Liga/Desliga apagado, indicador Continuar piscando. 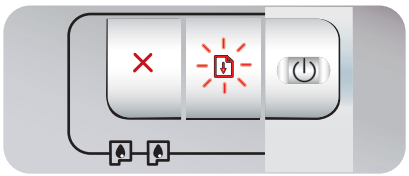	Parada do motor do percurso de papel. • Elimine o congestionamento de papel. Consulte Eliminação de congestionamentos. Depois de eliminar o congestionamento, pressione o botão Continuar para continuar o trabalho de impressão. • Se não houver congestionamento de papel, pressione o botão Continuar. Se isso não funcionar, desligue a impressora e, em seguida, ligue-a novamente. Em seguida, envie o trabalho de impressão à impressora outra vez.
Indicadores Liga/Desliga e Continuar piscam ao mesmo tempo. 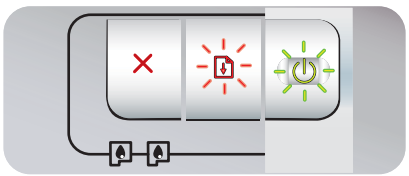	Parada do carro. • Se houver congestionamento de papel, elimine-o. Consulte Eliminação de congestionamentos. Depois de eliminar o congestionamento, pressione o botão Continuar para continuar o trabalho de impressão. • Se não houver congestionamento de papel, pressione o botão Continuar. Se isso não funcionar, desligue a impressora e, em seguida, ligue-a novamente. Em seguida, envie o trabalho de impressão à impressora outra vez.
Indicadores Liga/Desliga e Continuar piscando, indicadores dos cartuchos de impressão esquerdo e direito acesos. 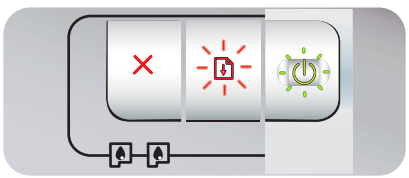	Parada na estação de serviço. • Abra a tampa superior e desconecte o cabo de alimentação. Aguarde até que os indicadores Continuar e Liga/Desliga se apaguem. Feche a tampa superior e conecte o cabo de alimentação. Aguarde até a impressora ser reinicializada e envie o trabalho de impressão à impressora outra vez.

Indicadores luminosos da impressora	Explicação e ação recomendada
Todos os indicadores luminosos estão piscando juntos.	Erro de hardware. • Verifique se há congestionamento de papel na impressora. Consulte Eliminação de congestionamentos. • Se não conseguir continuar o trabalho de impressão, cancele-o. Desligue a impressora, ligue-a novamente, e tente imprimir outra vez. Se o problema continuar, desligue a impressora e desconecte o cabo de alimentação. Ligue o cabo novamente, ligue a impressora e tente imprimir outra vez.
Indicadores Liga/Desliga e Continuar acesos.	Verifique o seguinte: • Verifique se a tampa superior está bem fechada. • Verifique se o painel traseiro de acesso e a unidade de duplexação foram corretamente instalados e travados no lugar.
Indicador de cartucho de impressão esquerdo aceso, indicador Liga/Desliga aceso.	O cartucho colorido está com pouca tinta ou vazio. • Reinstale ou substitua o cartucho de impressão. Consulte Como inserir cartuchos de impressão. • A impressão pode ser feita com apenas um cartucho. Consulte Impressão com apenas um cartucho.
Indicador de cartucho de impressão direito aceso, indicador Liga/Desliga aceso.	O cartucho preto ou de impressão fotográfica está com pouca tinta ou vazio. • Reinstale ou substitua o cartucho de impressão. Consulte Como inserir cartuchos de impressão. • A impressão pode ser feita com apenas um cartucho. Consulte Impressão com apenas um cartucho.
Indicadores de cartuchos de impressão esquerdo e direito acesos, indicador Liga/Desliga aceso.	Os cartuchos de impressão esquerdo (colorido) e direito (preto ou fotográfico) estão com pouca tinta ou vazios. • Reinstale ou substitua os dois cartuchos de impressão. Consulte Como inserir cartuchos de impressão.
Indicador de cartucho de impressão esquerdo piscando, indicador Liga/Desliga aceso.	O cartucho de impressão colorido está danificado ou ausente. • Reinstale o cartucho de impressão. Se o erro persistir, substitua o cartucho de impressão. Consulte Como inserir cartuchos de impressão. • A impressão pode ser feita com apenas um cartucho. Consulte Impressão com apenas um cartucho.

Indicadores luminosos da impressora	Explicação e ação recomendada
Indicador de cartucho de impressão direito piscando, indicador Liga/Desliga aceso. 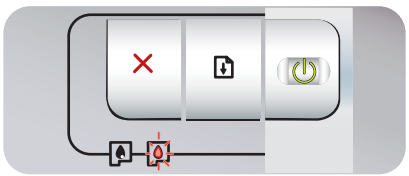	O cartucho preto ou de impressão fotográfica está danificado ou faltando. ● Reinstale o cartucho de impressão. Se o erro persistir, substitua o cartucho de impressão. Consulte Como inserir cartuchos de impressão. ● A impressão pode ser feita com apenas um cartucho. Consulte Impressão com apenas um cartucho.
Indicadores de cartuchos de impressão esquerdo e direito piscando, indicador Liga/ Desliga aceso. 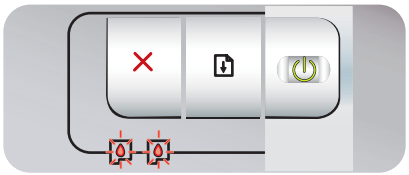	Os cartuchos de impressão esquerdo (colorido) e direito (preto ou fotográfico) estão danificados ou faltando. ● Reinstale o cartucho de impressão. Se o erro persistir, substitua o cartucho de impressão. Consulte Como inserir cartuchos de impressão.

8 Suprimentos e acessórios HP

Para solicitar suprimentos e acessórios HP no site da HP, visite:

- www.hpshopping.com (EUA)
- www.hpshopping.ca (Canadá)
- www.hp.com/eur/hpoptions (Europa)
- www.hp.com/paper (Ásia Oriental)

Os suprimentos de impressão também podem ser encomendados através da Caixa de ferramentas. Esta seção contém as seguintes informações:

- Pedidos de suprimentos de impressão através da Caixa de ferramentas
- Acessórios
- Suprimentos

Pedidos de suprimentos de impressão através da Caixa de ferramentas

A Caixa de ferramentas possibilita fazer pedidos de cartuchos de impressão diretamente do seu computador. Os três requisitos para se poder usar esse recurso são:

- É necessário que a Caixa de ferramentas esteja instalada no computador (compatível somente com o Windows).
- A impressora deve estar conectada ao computador com um cabo USB.
- É necessário ter acesso à Internet.

Para fazer pedidos através da Caixa de ferramentas:

1. Clique em **Iniciar**, aponte para **Programas**, **HP Photosmart Pro B8300 series** e clique em **Caixa de ferramentas da HP Photosmart Pro B8300 series**.

   -ou-

   Na área de status da barra de tarefas do Windows (perto do relógio), clique no ícone **Caixa de ferramentas**.

2. Na guia **Status da impressora**, clique em **Informações do cartucho** e em **Encomendar suprimentos**. O navegador padrão é aberto e exibe o site no qual é possível efetuar compras de suprimentos de impressão.

3. Siga as instruções apresentadas no site para escolher e encomendar os suprimentos de impressão.

Acessórios

Veja uma lista dos acessórios da impressora.

Acessório de impressão automática dupla-face

Acessório de impressão automática dupla-face da HP

Cabo USB

HP USB A-B (2 m)

HP USB A-B (3 m)

Interface de rede

Servidor de impressão externo (USB) HP Jetdirect 175X

Servidor de impressão externo (USB) HP Jetdirect 310X

Suprimentos

Veja uma lista dos suprimentos da impressora. Para solicitar suprimentos pela Internet, visite:

- www.hpshopping.com (EUA)
- www.hpshopping.ca (Canadá)
- www.hp.com/eur/hpoptions (Europa)
- www.hp.com/paper (Ásia Oriental)

Nota A disponibilidade dos suprimentos da impressora varia de país/região para país/região.

Cartuchos de impressão

Use somente cartuchos de substituição que tenham o mesmo número do cartucho que está sendo substituído. Consulte Cartuchos de impressão compatíveis.

Papéis fotográficos

Mídia	Tamanhos
Papel fotográfico HP Premium	10 x 15 cm 10 x 15 cm, sem margens 210 x 297 mm, A4, fosco acetinado 210 x 297 mm, A4, brilhante 10 x 15 cm, com aba, fosco acetinado 10 x 15 cm, com aba 297 x 420 mm, A3 215,9 x 279,4 mm, A
Papel fotográfico HP, brilhoso	210 x 297 mm, A4 215,9 x 279,4 mm, A 10 x 15 cm, com aba
Papel fotográfico para uso diário HP, semibrilhante	10 x 15 cm, com aba 215,9 x 279,4 mm, A 210 x 297 mm, A4
Papel fotográfico para uso diário HP, fosco	215,9 x 279,4 mm, A
Filme de alto brilho HP Premium	215,9 x 279,4 mm, A 210 x 297 mm, A4
Papel fotográfico HP Premium Plus	10 x 15 cm, sem margens 210 x 297 mm, A4 10 x 15 cm, com aba

Mídia	Tamanhos
	10 x 30 cm, panorama 297 x 420 mm, A3 215,9 x 279,4 mm, A 13 x 18 cm, sem margens
Papel fotográfico HP Colorfast, brilhante	215,9 x 279,4 mm, A 210 x 297 mm, A4
Papel fotográfico HP Advanced, brilhante	215,9 x 279,4 mm, A 210 x 297 mm

Papéis para jato de tinta

Mídia	Tamanhos
Papel branco brilhante HP	210 x 297 mm, A4 297 x 420 mm, A3 215,9 x 279,4 mm, A 279,4 x 431,8, B
Papel HP Premium	210 x 297 mm, A4 297 x 420 mm, A3
Papel HP Premium para apresentação	215,9 x 279,4 mm, A 279,4 x 431,8, B
Papel fotográfico e de projetos HP, fosco	215,9 x 279,4 mm, A

Filmes para transparências

Mídia	Tamanhos
Transparência para jato de tinta HP Premium	210 x 297 mm, A4
Transparência para jato de tinta HP Premium Plus	210 x 297 mm, A4

Papéis específicos

Mídia	Tamanhos
Papel para faixa HP	210 x 297 mm, A4
Transparência HP para T-shirt (para tecidos de cores leves e brancos)	210 x 297 mm, A4
Etiquetas HP de folha inteira	215,9 x 279,4 mm, A

Mídia	Tamanhos
Etiquetas HP de endereço, 33,86 x 101,6 mm	215,9 x 279,4 mm, A
Etiquetas HP de endereço, 25,4 x 66,67 mm	215,9 x 279,4 mm, A
Etiquetas HP de remessa, 50,8 x 101,6 mm	215,9 x 279,4 mm, A
Etiquetas HP de remessa, 84,6 x 101,6 mm	215,9 x 279,4 mm, A
Cartões de anotação HP	152,4 x 203,2 mm
Cartões de anotação HP (com CD de conteúdo)	152,4 x 203,2 mm
Cartões de anotação HP (com personagens da Disney)	152,4 x 203,2 mm
Cartões fotográficos festivos HP	101,6 x 203,2 mm

Cartões de felicitações

Mídia	Tamanhos
Cartão de felicitação fotográfico HP, dobrado ao meio	215,9 x 279,4 mm, A
Cartão de felicitação fotográfico HP, brilhante, dobrado ao meio	210 x 297 mm, A4
Cartões de felicitação texturizados HP, brancos, dobrados ao meio	215,9 x 279,4 mm, A
Cartões de felicitação texturizados HP, marfim, dobrados ao meio	215,9 x 279,4 mm, A
Cartões de felicitação texturizados HP, creme, dobrados ao meio	210 x 297 mm, A4
Cartão de felicitação Linen HP, branco, dobrado ao meio	215,9 x 279,4 mm, A
Cartão de felicitação Linen HP, marfim, dobrado ao meio	215,9 x 279,4 mm, A
Cartão de felicitação fosco HP, branco, com 4 dobras	215,9 x 279,4 mm, A 210 x 297 mm, A4
Cartão de felicitação fosco HP, branco, dobrado ao meio (com personagens da Disney)	210 x 297 mm, A4

Papéis para brochura

Mídia	Tamanhos
Papel para brochura e folheto HP, brilhante	215,9 x 279,4 mm, A 297 x 420 mm, A3
Papel para brochura e folheto HP, frente e verso, brilhante	215,9 x 279,4 mm, A 210 x 297 mm, A4
Papel para brochura e folheto HP, fosco	215,9 x 279,4 mm, A

Mídia	Tamanhos
Papel para folheto com três dobras fosco HP	215,9 x 279,4 mm, A
Papel para folheto com três dobras fosco HP, frente e verso, brilhante	215,9 x 279,4 mm, A

9 Atendimento ao cliente e garantia

As informações contidas nesta seção apresentam sugestões para a solução de problemas comuns. Se a impressora não estiver funcionando satisfatoriamente e as sugestões deste guia não resolverem o problema, use um dos seguintes serviços de suporte para obter assistência.

- Como obter suporte eletrônico
- HP Instant Support (Suporte Instantâneo HP)
- Suporte telefônico HP
- Declaração de Garantia Limitada da Hewlett-Packard

Como obter suporte eletrônico

É possível obter suporte da HP a partir das seguintes fontes eletrônicas:

- **Web**

  Visite o site da impressora através do endereço hp.com para obter informações atualizadas sobre softwares, produtos, sistemas operacionais e suporte técnico: http://www.hp.com/support/.

- **Caixa de ferramentas (Windows)**

  A Caixa de ferramentas apresenta soluções passo a passo fáceis para problemas comuns de impressão. Consulte Como usar a Caixa de ferramentas.

HP Instant Support (Suporte Instantâneo HP)

O HP Instant Support (Suporte Instantâneo HP) é uma ferramenta baseada na Web que fornece serviços específicos para cada produto, dicas para a solução de problemas e informações sobre o uso de tinta e mídia na impressora. Para poder usar o HP Instant Support, é necessário ter acesso à Internet.

Para acessar o HP Instant Support (Suporte Instantâneo HP), abra a Caixa de ferramentas e clique em **HP Instant Support** na guia **Informações**.

Nota As páginas do HP Instant Support (Suporte Instantâneo HP) na Web são criadas dinamicamente. Por isso, o site precisa ser acessado a partir da Caixa de ferramentas. A criação de um marcador de página para acessá-lo não funcionará.

Suporte telefônico HP

Durante o período da garantia, é possível obter assistência no Centro de Soluções de Suporte HP.

- Antes de telefonar
- Números de telefone de suporte

Antes de telefonar

Para ajudar os representantes do Centro de Soluções de Suporte HP a atendê-lo melhor, antes de fazer o telefonema tenha à mão as seguintes informações:

1. Imprima uma página de diagnóstico da impressora. Consulte Impressão da página de diagnóstico. Se a impressora não estiver imprimindo, tenha à mão as seguintes informações:
   - modelo e número de série (verifique a parte de trás da impressora)
   - modelo da impressora
2. Verifique o sistema operacional que está sendo usado, por exemplo, Windows 2000.
3. Se a impressora estiver conectada à rede, verifique qual é o sistema operacional da rede, por exemplo, Windows NT Server 4.0.
4. Obtenha o driver da impressora e o número da versão do software da impressora, como, por exemplo, HP Photosmart Pro B8300 Versão: 2.325.0.0.

   Para localizar o número da versão do driver da impressora no próprio driver, clique com o botão direito do mouse no ícone da impressora. Selecione **Propriedades** e clique em **Sobre**. O número da versão é exibido na lista **Arquivos do driver**.
5. Se tiver algum problema ao imprimir com determinado aplicativo, anote o nome do aplicativo e o número da versão do mesmo.

Números de telefone de suporte

Em muitos países/regiões, a HP oferece suporte telefônico com ligação gratuita durante o período da garantia. Entretanto, é possível que alguns números de suporte listados abaixo não tenham a opção de ligação gratuita.

Para obter a lista mais recente de números de telefone de suporte, consulte http://www.hp.com/support.

021 672 280	الجزائر
Argentina (Buenos Aires) Argentina	54-11-4708-1600 0-800-555-5000
Australia Australia (out-of-warranty)	1300 721 147 1902 910 910
Österreich	+43 0820 87 4417
17212049	البحرين
België Belgique	+32 070 300 005 +32 070 300 004
Brasil (Sao Paulo) Brasil	55-11-4004-7751 0-800-709-7751
Canada	1-(800)-474-6836 (1-800 hp invent)
Central America & The Caribbean	www.hp.com/support
Chile	800-360-999
中国	021-3881 4518 800-810-3888
Colombia (Bogotá) Colombia	571-606-9191 01-8000-51-4746-8368
Costa Rica	0-800-011-1046
Česká republika	810 222 222
Danmark	+45 70 202 845
Ecuador (Andinatel) Ecuador (Pacifitel)	1-999-119 800-711-2884 1-800-225-528 800-711-2884
(02) 6910602	مصر
El Salvador	800-6160
España	+34 902 010 059
France	+33 0892 69 60 22
Deutschland	+49 01805 652 180
Ελλάδα (από το εξωτερικό) Ελλάδα (εντός Ελλάδας) Ελλάδα (από Κύπρο)	+ 30 210 6073603 801 11 75400 800 9 2654
Guatemala	1-800-711-2884
香港特別行政區	(852) 2802 4098
Magyarország	06 40 200 629
India	1-800-425-7737 91-80-28526900
Indonesia	+62 (21) 350 3408
+971 4 224 9189	العراق
+971 4 224 9189	الكويت
+971 4 224 9189	لبنان
+971 4 224 9189	قطر
+971 4 224 9189	اليمن
Ireland	+353 1890 923 902
1-700-503-048	ישראל
Italia	+39 848 800 871
Jamaica	1-800-711-2884

日本 日本 (携帯電話の場合)	0570-000511 03-3335-9800
0800 222 47	الأردن
한국	1588-3003
Luxembourg Luxemburg	+352 900 40 006 +352 900 40 007
Malaysia	1800 88 8588
Mauritius	(262) 262 210 404
México (Ciudad de México) México	55-5258-9922 01-800-472-68368
081 005 010	المغرب
Nederland	+31 0900 2020 165
New Zealand	0800 441 147
Nigeria	(01) 271 2320
Norge	+47 815 62 070
24791773	عُمان
Panamá	1-800-711-2884
Paraguay	009 800 54 1 0006
Perú	0-800-10111
Philippines	2 867 3551
Polska	22 5666 000
Portugal	+351 808 201 492
Puerto Rico	1-877-232-0589
República Dominicana	1-800-711-2884
Reunion	0820 890 323
România	0801 033 390
Россия (Москва) Россия (Санкт-Петербург)	095 777 3284 812 332 4240
800 897 1415	السعودية
Singapore	6 272 5300
Slovensko	0850 111 256
South Africa (international) South Africa (RSA)	+ 27 11 2589301 0860 104 771
Rest of West Africa	+ 351 213 17 63 80
Suomi	+358 0 203 66 767
Sverige	+46 077 120 4765
Switzerland	+41 0848 672 672
臺灣	02-8722-8000
ไทย	+66 (2) 353 9000
071 891 391	تونس
Trinidad & Tobago	1-800-711-2884
Türkiye	+90 212 444 71 71
Україна	(044) 230-51-06
600 54 47 47	الإمارات العربية المتحدة
United Kingdom	+44 0870 010 4320
United States	1-(800)-474-6836
Uruguay	0004-054-177
Venezuela (Caracas) Venezuela	58-212-278-8666 0-800-474-68368
Viêt Nam	+84 88234530

Declaração de Garantia Limitada da Hewlett-Packard

Produto HP	Duração da garantia limitada
Mídia de software	90 dias
Impressora	1 ano
Cartuchos de impressão ou de tinta	Até que a tinta HP acabe ou até a data do “fim da garantia” impressa no cartucho, o que ocorrer primeiro. Esta garantia não cobre produtos de tinta HP que tenham sido reabastecidos, refabricados, recondicionados, adulterados ou utilizados de forma incorreta.
Acessórios	1 ano, a não ser que haja outra indicação

A. Extensão da garantia limitada
1. A Hewlett-Packard (HP) garante ao cliente final que os produtos HP especificados acima estarão livres de defeitos de materiais e fabricação pelo período mencionado acima, que se inicia na data da compra pelo cliente.
2. No caso de produtos de software, a garantia limitada HP cobre apenas falhas de execução de instruções de programação. A HP não garante que a operação de qualquer produto será ininterrupta ou livre de erros.
3. A garantia limitada HP cobre somente os defeitos surgidos como resultado de uso normal do produto, e não cobre outros problemas, incluindo os que surgirem como resultado de:
   a. Manutenção ou modificação inadequada;
   b. Software, mídia, peças ou suprimentos não fornecidos ou aceitos pela HP;
   c. Operação fora das especificações do produto;
   d. Modificação não autorizada ou uso indevido.
4. Para produtos de impressoras HP, o uso de um cartucho não-HP ou de um cartucho recondicionado não afeta a garantia ao cliente nem qualquer contrato de suporte HP com o cliente. No entanto, se uma falha ou um dano da impressora puderem ser atribuídos ao uso de um cartucho não-HP ou recondicionado ou a um cartucho de tinta expirado, a HP cobrará suas taxas padrão referentes a tempo e materiais para fazer a manutenção na impressora quanto à falha ou ao dano em questão.
5. Se a HP for informada, durante o período de garantia aplicável, sobre um defeito em qualquer produto coberto pela garantia HP, poderá optar por substituir ou consertar o produto.
6. Se a HP não puder consertar ou substituir o produto defeituoso coberto pela garantia HP, como for aplicável, ela irá, dentro de um período de tempo razoável após a notificação do defeito, ressarcir o valor pago pelo produto.
7. A HP não tem obrigação de consertar, substituir ou ressarcir o valor pago até o cliente retornar o produto defeituoso à HP.
8. Qualquer produto de reposição pode ser novo ou em estado de novo, desde que a sua funcionalidade seja ao menos igual àquela do produto que está sendo substituído.
9. Os produtos HP podem conter peças manufaturadas, componentes, ou materiais equivalentes a novos no desempenho.
10. A Declaração de garantia limitada da HP é válida em qualquer país onde o produto coberto HP for distribuído pela HP. Contratos para serviços de garantia adicionais, como serviços nas instalações do cliente, podem estar disponíveis em qualquer representante de serviços HP em países onde o produto é distribuído pela HP ou por importador autorizado.

B. Limitações da garantia
DENTRO DOS LIMITES PERMITIDOS PELAS LEIS LOCAIS, NEM A HP NEM OS SEUS FORNECEDORES FAZEM QUALQUER OUTRA GARANTIA OU CONDIÇÃO DE QUALQUER NATUREZA, EXPRESSA OU IMPLÍCITA, GARANTIAS OU CONDIÇÕES IMPLÍCITAS DE COMERCIABILIDADE, QUALIDADE SATISFATÓRIA E ADEQUAÇÃO A UM PROPÓSITO PARTICULAR.

C. Limitações de responsabilidade
1. Para a extensão permitida pela lei local, as soluções fornecidas nesta Declaração de Garantia são as únicas e exclusivas do cliente.
2. DENTRO DOS LIMITES PERMITIDOS PELAS LEIS LOCAIS, EXCETO PELAS OBRIGAÇÕES ESPECIFICAMENTE MENCIONADAS NESTA DECLARAÇÃO DE GARANTIA, EM HIPÓTESE ALGUMA A HP OU OS SEUS FORNECEDORES SERÃO RESPONSÁVEIS POR DANOS DIRETOS, INDIRETOS, ESPECIAIS, INCIDENTAIS OU CONSEQÜENCIAIS, SEJAM ELES BASEADOS EM CONTRATO, AÇÃO DE PERDAS E DANOS OU QUALQUER OUTRO RECURSO JURÍDICO, MESMO QUE HP TENHA SIDO AVISADA DA POSSIBILIDADE DE TAIS DANOS.

D. Lei local
1. Esta Declaração de Garantia fornece ao cliente direitos legais específicos. O cliente pode também ter outros direitos que podem variar de estado para estado nos Estados Unidos, de província para província no Canadá e de país para país em outros lugares no mundo.
2. Na medida em que esta declaração de garantia for inconsistente com as leis locais, deve ser considerada emendada para se tornar consistente com tais leis. Sob elas, certas limitações desta declaração e isenções de responsabilidade podem não ser aplicáveis ao cliente. Por exemplo, alguns estados dos Estados Unidos, assim como alguns governos fora dos EUA (incluindo províncias canadenses), poderão:
   a. Impedir que isenções de responsabilidades e limitações nesta Declaração de garantia limitem os direitos legais de um consumidor (por exemplo, Reino Unido);
   b. Ou restringir a capacidade de um fabricante para impor tais renúncias ou limitações; ou
   c. Conceder ao cliente direitos de garantia adicionais, especificar a duração de garantias implícitas das quais fabricantes não podem isentar-se ou permitir limitações na duração de garantias implícitas.
3. OS TERMOS DESTA DECLARAÇÃO DE GARANTIA, EXCETO PARA OS LIMITES LEGALMENTE PERMITIDOS, NÃO EXCLUEM, RESTRIGEM OU SE MODIFICAM, E SÃO UM ACRÉSCIMO AOS DIREITOS LEGAIS APLICÁVEIS À VENDA DE PRODUTOS HP A TAIS CLIENTES.

Informações relativas à Garantia Limitada da HP

Estimado Cliente,

Anexa à presente declaração encontra-se uma lista das empresas HP de entre as quais consta o nome e morada da empresa responsável pela prestação da Garantia Limitada da HP (garantia do fabricante) no- seu país.

Além da referida garantia do fabricante prestada pela HP, poderá também. Beneficiar, nos termos da legislação em vigor, de outros direitos adicionais de garantia, perante o vendedor, ao abrigo do respectivo Contrato de Compra e Venda.

Portugal: Hewlett-Packard Portugal, Lda., Edificio D. Sancho I, Quinta da Fonte, Porto Salvo, 2780-730 Paco de Arcos, P-Oeiras

10 Especificações da impressora e Declaração de conformidade

Esta seção contém as seguintes informações:

- Especificações da impressora
- Declaration of Conformity

Especificações da impressora

Método de impressão	Impressão a jato de tinta térmica por injeção				
Velocidade de impressão* Papel comum (Carta/A4)		**Rascunho rápido**	**Normal rápido**	**Normal**	**Otimizada**
	Texto preto	30 ppm	8,7 ppm	8,0 ppm	0,6 ppm
	Texto colorido	20 ppm	7,5 ppm	6,0 ppm	1,5 ppm
	Colorido, página inteira	8,0 ppm	2,5 ppm	1,9 ppm	0,5 ppm
Papel fotográfico, com margem, 4 cores, 10 x 15 cm	Foto colorida	0,4 ppm	0,6 ppm	0,9 ppm	1,5 ppm
Papel fotográfico, sem margem, 6 cores, 10 x 15 cm	Foto colorida	0,5 ppm	0,8 ppm	1,1 ppm	2,0 ppm
	*Números aproximados. A velocidade exata varia conforme a configuração do sistema, o programa de software e a complexidade do documento.				
Resolução de cores	Máximo de 4800 x 1200 dpi*				
	*Até 4800 x 1200 dpi otimizado para impressão em cores e entrada de 1200 dpi. É possível que essa configuração utilize temporariamente muito espaço no disco rígido (400 MB ou mais) e imprima com mais lentidão. Se houver um cartucho fotográfico, a qualidade de impressão será melhor.				
Linguagens dos comandos da impressora	HP PCL Nível 3e				
Compatibilidade com software	Microsoft Windows (2000 ou XP); Mac OS X (V10.3 e V10.4); aplicativos MS-DOS				
Fontes	8 fontes embutidas, 4 por orientação de retrato e de paisagem: CG Times, CG Times Italic; Courier, Courier Italic; Letter Gothic, Letter Gothic Italic; Univers, Univers Italic (aceita Euro Symbol)				
Recursos de software inteligentes	Recursos incorporados no driver da impressora: Impressão sem margem, minimizar margens*, fotografia digital HP, tamanho de papel personalizado, impressão frente e verso, impressão de livreto, páginas por folha, janelas*, opções de redimensionamento, gerenciamento de cores, imagem espelhada*, visualização de impressão*, impressão de todo o texto em preto, impressão em escala de cinza, impressão em sépia*, ColorSync** Observação: *Somente no Windows; **Somente no Macintosh				
Tipos e tamanhos de mídia	**Papel**: comum, jato de tinta, fotográfico, brilhante, faixa **EUA Padrão**: Carta (8.5 x 11 pol.), Ofício (8,5 x 14 pol.), Tablóide (11 x 17 pol.), Super B (13 x 9 pol.), Executivo (7,25 x 10,5 pol.), Declaração (5,5 x 8,5 pol.), Fotográfico (4 x 6 pol.) **Internacional Padrão**: A6 (105 x 148.5 mm), A5 (148.5 x 210 mm), A4 (210 x 297 mm), A3 (297 x 420 mm), A3+ (330 x 482 mm), JIS-B4 (257 x 364 mm), JIS-B5 (182 x 257 mm) **Transparências**: Carta EUA (8,5 x 11 pol.), A4 (210 x 297 mm) **Envelopes**: EUA nº 10 (4,12 x 9,5 pol.), Convite A2 EUA (4,37 x 5,57 pol.), EUA Monarch (3,87 x 7,5 pol.), European DL (110 x 220 mm), C5 (162 x 229 mm), C6 (114 x 162 mm) **Cartões de índice**: Cartão de índice EUA (4 x 6 pol.), Cartão de índice EUA (5 x 8 pol.), Cartão A6 (105 x 148,5 mm) **Etiquetas**: Etiquetas EUA (8,5 x 11 pol.), Etiquetas A4 (210 x 297 mm) **Tamanho personalizado**: 89,9 x 146,05 mm a 330,2 x 1.270 mm				

Manuseio de mídia	**Bandeja de alimentação**:	Até 19 mm ou até 150 folhas de papel comum, 15 envelopes, 60 cartões, 30 transparências ou etiquetas, mídia para fotografia
	Abertura frontal de alimentação manual:	Até 10 folhas de papel comum, até 5 envelopes ou cartões, até 8 transparências, mídia para fotografia
	Abertura traseira de alimentação manual:	Folha individual, mídia espessa (até 0,3 mm), envelopes, cartões, transparências, etiquetas
	Acessório de impressão automática dupla-face opcional (unidade de duplexação):	13 x 19 pol., 11 x 17 pol., Ofício, Carta, Executivo, A3+, A3, A4 e B5 (JIS). Não é compatível com faixas, cartões de índice, envelopes ou tamanhos personalizados menores que B5 (JIS) ou maiores que 13 x 19 pol./A3+.
	Capacidade da bandeja de saída:	Máximo de 75 folhas
Peso de mídia recomendado	**Papel**:	60 a 135 g/m^2 (bond 16 a 36 lb) com a bandeja de alimentação ou a abertura frontal de alimentação manual e até 280 g/m^2 (bond 74 lb) na abertura traseira de alimentação manual
	Envelopes:	75 a 90 g/m^2
	Cartões:	110 a 200 g/m^2 usando a abertura traseira de alimentação manual
Interface de E/S	USB (barramento serial universal)	
Memória da impressora	16 MB de RAM embutida	
Dimensões	HP Photosmart Pro B8300:	574,5 mm (largura) 186,3 mm (altura) 409,5 mm (profundidade) Com a bandeja de alimentação totalmente aberta 631,0 mm (profundidade)
Peso	HP Photosmart Pro B8300:	11 kg
Ciclo de atividade	Até 5000 páginas/mês	
Fonte de alimentação	Fonte de alimentação universal embutida	
Requisitos de energia	Entrada 100-240V CA, 1300 mA 50/60Hz Saída 32VV CC, 1500 mA	
Consumo de energia	Máximo de 60 watts	
Ambiente de operação	**Temperatura de operação**: de 5° a 40°C **Condições de operação recomendadas**: de 15° a 30°C **Temperatura de armazenamento**: de -40° a 60°C **Umidade relativa**: de 20 a 80% de umidade relativa, sem condensação **Níveis de ruído em conformidade com a norma ISO 9296**: Nível de potência de som LwAD: 6,1 B(A)	
Requisitos do sistema	**Mínimos** Windows 2000: Pentium 300 MHz, 64 MB RAM, 145 MB de espaço em disco Windows XP 32 bit edition: Pentium 300 MHz, 64 MB RAM, 145 MB de espaço em disco Mac OS X: G3 (exceto PowerBook G3 original), 128 MB RAM Internet Explorer 4.0	

	Recomendados: Windows 2000: Pentium 300 MHz, 64 MB RAM, 175 MB de espaço em disco Windows XP 32 bit edition: Pentium 300 MHz, 128 MB RAM, 190 MB de espaço em disco Mac OS X: G4 800 MHz, 256 MB RAM Internet Explorer 5.0 ou superior
Garantia	Garantia limitada de 1 (um) ano
Certificações do produto	**Certificações de segurança**: CCC S&E (China), CSA (Canadá), PSB (Cingapura), UL (EUA), TUV-GS (Alemanha), K Mark (Coréia), CE (União Européia) **Certificações de EMC**: FCC Título 47 CFR Parte 15 Classe B (EUA), CTICK (Austrália e Nova Zelândia), MIC Mark (Coréia), CE (União Européia), BSMI (Taiwan), GOST (Rússia), ICES (Canadá)

Declaration of Conformity

Declaration of Conformity

According to ISO/IEC Guide 22 and EN 45014

Manufacturer's Name:	Hewlett-Packard Singapore (Pte) Ltd
Manufacturer's Address:	Imaging and Printing Manufacturing Operation Singapore, 60 Alexandra Terrace, #07-01, The Comtech, Singapore, 118502

declares, that the product

Product Name:	HP Deskjet 9800, HP Deskjet 9800d HP Deskjet 9803, HP Deskjet 9803d HP Deskjet 9808, HP Deskjet 9808d HP Deskjet 9860/9868 HP Photosmart Pro B8300 series
Regulatory Model Number (1):	SNPRC-0405
Product Number:	C8165A/B, C8166A/B C8165C, C8166C C8165D, C8166D C8183A/D C8492A/B/C/D
Product Accessory Number:	C8258A/HP Automatic Two-Sided Printing Accessory Product Options: All

Conforms to the following Product Specifications:

Safety:	IEC 60950-1: 2001 / EN 60950-1:2001 EN 60825-1:1994 + A1:2002 + A2:2001 Class 1 for LEDs
EMC:	CISPR 22: 1997 / EN 55022:1998 Class B (2) CISPR 24:1997 + A1 + A2 / EN 55024: 1998 + A1 + A2 IEC 61000-3-2:2000 / EN 61000-3-2:2000 IEC 61000-3-3:1994 + A1:2001 / EN 61000-3-3:1995 + A1:2001 FCC Title 47 CFR, Part 15 Class B / VCCI-2 (2) ICES-003 Issue 4

Supplementary Information:

The product herewith complies with the requirements of the Low Voltage Directive 73/23/EEC and the EMC Directive 89/336/EEC, and carries the CE marking accordingly.

(1) This product is assigned a Regulatory model number that stays with the regulatory aspects of the design. The Regulatory Model Number is the main product identifier in the regulatory documentation and test reports, this number should not be confused with the marketing name or the product numbers.

(2) The product was tested in a typical configuration with Hewlett Packard personal computer systems.

Chan Kum Yew

Director, Quality

Local contact for regulatory topics only:

European Contact: Hewlett-Packard GmbH, Department HQ-TRE / Standards Europe, Herrenberger Strasse 140, D-71034 Böblingen, Germany

USA Contact: Hewlett-Packard Company, HPCC, 20555 S.H. 249 Houston, Texas, 77070

Australia Contact: Hewlett Packard Australia Ltd, Product Regulations Manager, 31-41 Joseph Street, Blackburn, Victoria 3130, Australia.

Singapore, 20 April 2006

11 Informações regulamentares

- FCC statement
- Informações regulamentares gerais
- Programa de administração ambiental de produtos
- Descarte de equipamentos por usuários domésticos na União Européia

FCC statement

The U.S. Federal Communications Commission (in 47 cfr 15.105) has specified that the following notices be brought to the attention of users of this product.

This equipment has been tested and found to comply with the limits for a Class B digital device, pursuant to Part 15 of the FCC Rules. These limits are designed to provide reasonable protection against harmful interference in a residential installation. This equipment generates, uses and can radiate radio frequency energy and, if not installed and used in accordance with the instructions, may cause harmful interference to radio communications. However, there is no guarantee that interference will not occur in a particular installation. If this equipment does cause harmful interference to radio or television reception, which can be determined by turning the equipment off and on, the user is encouraged to try to correct the interference by one or more of the following measures:

- Reorient or relocate the receiving antenna.
- Increase the separation between the equipment and receiver.
- Connect the equipment into an outlet on a circuit different from that to which the receiver is connected.
- Consult the dealer or an experienced radio/TV technician for help.

This device complies with part 15 of the FCC rules. Operation is subject to the following two conditions: (1) This device may not cause harmful interference, and (2) this device must accept any interference received, including interference that may cause undesired operation.

Modifications (part 15.21): The FCC requires the user to be notified that any changes or modifications made to this device that are not expressly approved by HP may void the user's authority to operate the equipment.

For further information, contact the Manager of Corporate Product Regulations, Hewlett-Packard Company, 3000 Hanover Street, Palo Alto, CA 94304, (650) 857–1501.

Aviso para usuários na Coréia

사용자 안내문(B급 기기)

이 기기는 비업무용으로 전자파 적합 등록을 받은 기기로서,
주거지역에서는 물론 모든 지역에서 사용할 수 있습니다.

Informações regulamentares gerais

Classificação dos LEDs

CLASS 1 LED PRODUCT
LED KLASSE 1
APPARECCHIO LED DI CLASSE 1
PRODUCT CLASY 1 Z DIODAMI (EWHECYCMILED)
Appareil à Diode Electriuminescente de Classe 1
ZARIZENI LED TRIY 1
KLASS 1 LED APPARAT
LUOKAN 1 LED

Número regulamentar de modelo

Para fins regulamentares de identificação, cada produto recebe um número de modelo. O número regulamentar de modelo deste produto é SNPRC-0405. Esse número não deve ser confundido com o nome comercial do produto (ex.: HP Photosmart Pro B8300 series) nem com números de produto (ex.: C8492A ou C8492B).

Programa de administração ambiental de produtos

A Hewlett-Packard incentiva seus clientes a reciclarem hardwares eletrônicos usados, cartuchos de impressão originais HP e baterias recarregáveis. A HP tem o compromisso de fornecer produtos de qualidade sem agredir o meio ambiente. Um projeto de reciclagem foi incorporado a este produto. A quantidade de material foi reduzida ao mínimo, embora estejam garantidas a funcionalidade e confiabilidade adequadas. Os materiais não semelhantes foram projetados para se separarem facilmente. Os fechos e outras conexões são de fácil localização, acesso e remoção com a utilização de ferramentas comuns. Peças de alta prioridade foram projetadas para serem acessadas rapidamente e proporcionar uma desmontagem e um reparo eficientes.

Para obter mais informações, visite o site da HP de compromisso com o meio-ambiente em: http://www.hp.com/hpinfo/globalcitizenship/environment/index.html.

Uso de papel

Esse produto é compatível com a utilização de papel reciclado, de acordo com a DIN 19309 e o EN 12281:2002.

Plásticos

As peças plásticas com mais de 25 gramas são marcadas de acordo com os padrões internacionais, o que melhora a identificação de plásticos destinados à reciclagem, no final da vida útil do produto.

Programa de reciclagem

A HP oferece um número crescente de retorno e reciclagem de produtos em diversos países/regiões e parcerias com alguns dos maiores centros de reciclagem eletrônica do mundo. A HP conserva recursos ao revender alguns de seus produtos mais populares. Para obter mais informações sobre a reciclagem de produtos HP, visite:

http://www.hp.com/hpinfo/globalcitizenship/environment/recycle

Programa de reciclagem de suprimentos da HP Inkjet

A HP tem o compromisso de proteger o ambiente. O Programa de reciclagem de suprimentos da HP Inkjet está disponível em diversos países/regiões e permite que você recicle cartuchos de impressão usados e cartuchos de tinta gratuitamente. Para obter mais informações, consulte este site:

http://www.hp.com/hpinfo/globalcitizenship/environment/recycle

Manuseio dos materiais

Este produto HP contém os seguintes materiais que podem exigir manuseio especial no final de sua vida útil.

Consumo de energia - Energy Star

O consumo de energia reduz significativamente no modo PowerSave, economizando recursos naturais e financeiros sem afetar o alto desempenho do produto. Este produto está em conformidade com o programa ENERGY STAR® (versão 3.0), um programa voluntário criado para incentivar o desenvolvimento de produtos para escritório com consumo eficiente de energia.

ENERGY STAR® é uma marca de serviço registrada pertencente à EPA dos EUA. Como parceira da ENERGY STAR®, a HP determinou que este produto deve atender às diretrizes da ENERGY STAR® para consumo eficiente de energia.

Para obter mais informações sobre as diretrizes da ENERGY STAR®, consulte este site:

http://www.energystar.gov

Consumo de energia - Federal Energy Management Program (Programa Federal de Gerenciamento de Energia)

Esse produto atende aos requisitos do Federal Energy Management Program (Programa Federal de Gerenciamento de Energia) (FEMP). As iniciativas de economia de energia do governo dos EUA têm como objetivo reduzir o consumo quando o produto estiver DESLIGADO.

Consumo de energia no modo em espera: Consulte as especificações do produto.

Consumo de energia no modo desligado: Quando o produto é desligado, uma quantidade de energia continua sendo consumida. O consumo de energia pode ser evitado quando a alimentação é desligada, desconectando o cabo de alimentação do produto da fonte de energia elétrica.

Descarte de equipamentos por usuários domésticos na União Européia

English

Disposal of Waste Equipment by Users in Private Households in the European Union
This symbol on the product or on its packaging indicates that this product must not be disposed of with your other household waste. Instead, it is your responsibility to dispose of your waste equipment by handing it over to a designated collection point for the recycling of waste electrical and electronic equipment. The separate collection and recycling of your waste equipment at the time of disposal will help to conserve natural resources and ensure that it is recycled in a manner that protects human health and the environment. For more information about where you can drop off your waste equipment for recycling, please contact your local city office, your household waste disposal service or the shop where you purchased the product.

Français

Évacuation des équipements usagés par les utilisateurs dans les foyers privés au sein de l'Union européenne
La présence de ce symbole sur le produit ou sur son emballage indique que vous ne pouvez pas vous débarrasser de ce produit de la même façon que vos déchets courants. Au contraire, vous êtes responsable de l'évacuation de vos équipements usagés et, à cet effet, vous êtes tenu de les remettre à un point de collecte agréé pour le recyclage des équipements électriques et électroniques usagés. Le tri, l'évacuation et le recyclage séparés de vos équipements usagés permettent de préserver les ressources naturelles et de s'assurer que ces équipements sont recyclés dans le respect de la santé humaine et de l'environnement. Pour plus d'informations sur les lieux de collecte des équipements usagés, veuillez contacter votre mairie, votre service de traitement des déchets ménagers ou le magasin où vous avez acheté le produit.

Deutsch

Entsorgung von Elektrogeräten durch Benutzer in privaten Haushalten in der EU
Dieses Symbol auf dem Produkt oder dessen Verpackung gibt an, dass das Produkt nicht zusammen mit dem Restmüll entsorgt werden darf. Es obliegt daher Ihrer Verantwortung, das Gerät an einer entsprechenden Stelle für die Entsorgung oder Wiederverwertung von Elektrogeräten aller Art abzugeben (z.B. ein Wertstoffhof). Die separate Sammlung und das Recyceln Ihrer alten Elektrogeräte zum Zeitpunkt ihrer Entsorgung trägt zum Schutz der Umwelt bei und gewährleistet, dass sie auf eine Art und Weise recycelt werden, die keine Gefährdung für die Gesundheit des Menschen und der Umwelt darstellt. Weitere Informationen darüber, wo Sie alte Elektrogeräte zum Recyceln abgeben können, erhalten Sie bei den örtlichen Behörden, Wertstoffhöfen oder dort, wo Sie das Gerät erworben haben.

Italiano

Smaltimento di apparecchiature da rottamare da parte di privati nell'Unione Europea
Questo simbolo che appare sul prodotto o sulla confezione indica che il prodotto non deve essere smaltito assieme agli altri rifiuti domestici. Gli utenti devono provvedere allo smaltimento delle apparecchiature da rottamare portandole al luogo di raccolta indicato per il riciclaggio delle apparecchiature elettriche ed elettroniche. La raccolta e il riciclaggio separati delle apparecchiature da rottamare in fase di smaltimento favoriscono la conservazione delle risorse naturali e garantiscono che tali apparecchiature vengano rottamate nel rispetto dell'ambiente e della tutela della salute. Per ulteriori informazioni sui punti di raccolta delle apparecchiature da rottamare, contattare il proprio comune di residenza, il servizio di smaltimento dei rifiuti locale o il negozio presso il quale è stato acquistato il prodotto.

Español

Eliminación de residuos de aparatos eléctricos y electrónicos por parte de usuarios domésticos en la Unión Europea
Este símbolo en el producto o en el embalaje indica que no se puede desechar el producto junto con los residuos domésticos. Por el contrario, si debe eliminar este tipo de residuo, es responsabilidad del usuario entregarlo en un punto de recogida designado de reciclado de aparatos electrónicos y eléctricos. El reciclaje y la recogida por separado de estos residuos en el momento de la eliminación ayudará a preservar recursos naturales y a garantizar que el reciclaje proteja la salud y el medio ambiente. Si desea información adicional sobre los lugares donde puede dejar estos residuos para su reciclado, póngase en contacto con las autoridades locales de su ciudad, con el servicio de gestión de residuos domésticos o con la tienda donde adquirió el producto.

Česky

Likvidace vysloužilého zařízení uživateli v domácnosti v zemích EU
Tato značka na produktu nebo na jeho obalu označuje, že tento produkt nesmí být likvidován prostým vyhozením do běžného domovního odpadu. Odpovídáte za to, že vysloužilé zařízení bude předáno k likvidaci do stanovených sběrných míst určených k recyklaci vysloužilých elektrických a elektronických zařízení. Likvidace vysloužilého zařízení samostatným sběrem a recyklací napomáhá zachování přírodních zdrojů a zajišťuje, že recyklace proběhne způsobem chránícím lidské zdraví a životní prostředí. Další informace o tom, kam můžete vysloužilé zařízení předat k recyklaci, můžete získat od úřadů místní samosprávy, od společnosti provádějící svoz a likvidaci domovního odpadu nebo v obchodě, kde jste produkt zakoupili.

Dansk

Bortskaffelse af affaldsudstyr for brugere i private husholdninger i EU
Dette symbol på produktet eller på dets emballage indikerer, at produktet ikke må bortskaffes sammen med andet husholdningsaffald. I stedet er det dit ansvar at bortskaffe affaldsudstyr ved at aflevere det på dertil beregnede indsamlingssteder med henblik på genbrug af elektrisk og elektronisk affaldsudstyr. Den separate indsamling og genbrug af dit affaldsudstyr på tidspunktet for bortskaffelse er med til at bevare naturlige ressourcer og sikre, at genbrug finder sted på en måde, der beskytter menneskers helbred samt miljøet. Hvis du vil vide mere om, hvor du kan aflevere dit affaldsudstyr til genbrug, kan du kontakte kommunen, det lokale renovationsvæsen eller den forretning, hvor du købte produktet.

Nederlands

Afvoer van afgedankte apparatuur door gebruikers in particuliere huishoudens in de Europese Unie
Dit symbool op het product of de verpakking geeft aan dat dit product niet mag worden afgevoerd met het huishoudelijk afval. Het is uw verantwoordelijkheid uw afgedankte apparatuur af te leveren op een aangewezen inzamelpunt voor de verwerking van afgedankte elektrische en elektronische apparatuur. De gescheiden inzameling en verwerking van uw afgedankte apparatuur draagt bij tot het sparen van natuurlijke bronnen en tot het hergebruik van materiaal op een wijze die de volksgezondheid en het milieu beschermt. Voor meer informatie over waar u uw afgedankte apparatuur kunt inleveren voor recycling kunt u contact opnemen met het gemeentehuis in uw woonplaats, de reinigingsdienst of de winkel waar u het product hebt aangeschaft.

Eesti

Eramajapidamistes kasutuselt kõrvaldatavate seadmete käitlemine Euroopa Liidus
Kui tootel või toote pakendil on see sümbol, ei tohi seda toodet visata olmejäätmete hulka. Teie kohus on viia tarbetuks muutunud seade selleks ettenähtud elektri- ja elektroonikaseadmete utiliseerimiskohta. Utiliseeritavate seadmete eraldi kogumine ja käitlemine aitab säästa loodusvarasid ning tagada, et käitlemine toimub inimeste tervisele ja keskkonnale ohutult. Lisateavet selle kohta, kuhu saate utiliseeritava seadme käitlemiseks viia, saate küsida kohalikust omavalitsusest, olmejäätmete utiliseerimispunktist või kauplusest, kust te seadme ostsite.

Suomi

Hävitettävien laitteiden käsittely kotitalouksissa Euroopan unionin alueella
Tämä tuotteessa tai sen pakkauksessa oleva merkintä osoittaa, että tuotetta ei saa hävittää talousjätteiden mukana. Käyttäjän velvollisuus on huolehtia siitä, että hävitettävä laite toimitetaan sähkö- ja elektroniikkalaiteromun keräyspisteeseen. Hävitettävien laitteiden erillinen keräys ja kierrätys säästää luonnonvaroja. Näin toimimalla varmistetaan myös, että kierrätys tapahtuu tavalla, joka suojelee ihmisten terveyttä ja ympäristöä. Saat tarvittaessa lisätietoja jätteiden kierrätyspaikoista paikallisilta viranomaisilta, jäteyhtiöiltä tai tuotteen jälleenmyyjältä.

Ελληνικά

Απόρριψη άχρηστων συσκευών στην Ευρωπαϊκή Ένωση
Το παρόν σύμβολο στον εξοπλισμό ή στη συσκευασία του υποδεικνύει ότι το προϊόν αυτό δεν πρέπει να πεταχτεί μαζί με άλλα οικιακά απορρίμματα. Αντίθετα, ευθύνη σας είναι να απορρίψετε τις άχρηστες συσκευές σε μια καθορισμένη μονάδα συλλογής απορριμμάτων για την ανακύκλωση άχρηστου ηλεκτρικού και ηλεκτρονικού εξοπλισμού. Η χωριστή συλλογή και ανακύκλωση των άχρηστων συσκευών θα συμβάλει στη διατήρηση των φυσικών πόρων και στη διασφάλιση ότι θα ανακυκλωθούν με τέτοιον τρόπο, ώστε να προστατεύεται η υγεία των ανθρώπων και το περιβάλλον. Για περισσότερες πληροφορίες σχετικά με το πού μπορείτε να απορρίψετε τις άχρηστες συσκευές για ανακύκλωση, επικοινωνήστε με τις κατά τόπους αρμόδιες αρχές ή με το κατάστημα από το οποίο αγοράσατε το προϊόν.

Magyar

A hulladékanyagok kezelése a magánháztartásokban az Európai Unióban
Ez a szimbólum, amely a terméken vagy annak csomagolásán van feltüntetve, azt jelzi, hogy a termék nem kezelhető együtt az egyéb háztartási hulladékkal. Az Ön feladata, hogy a készülék hulladékanyagait eljuttassa olyan kijelölt gyűjtőhelyre, amely az elektromos hulladékanyagok és az elektronikus berendezések újrahasznosításával foglalkozik. A hulladékanyagok elkülönített gyűjtése és újrahasznosítása hozzájárul a természeti erőforrások megőrzéséhez, egyúttal azt is biztosítja, hogy a hulladék újrahasznosítása az egészségre és a környezetre nem ártalmas módon történik. Ha tájékoztatást szeretne kapni azokról a helyekről, ahol leadhatja újrahasznosításra a hulladékanyagokat, forduljon a helyi önkormányzathoz, a háztartási hulladék begyűjtésével foglalkozó vállalathoz vagy a termék forgalmazójához.

Latviski

Lietotāju atbrīvošanās no nederīgām ierīcēm Eiropas Savienības privātajās mājsaimniecībās
Šis simbols uz ierīces vai tās iepakojuma norāda, ka šo ierīci nedrīkst izmest kopā ar pārējiem mājsaimniecības atkritumiem. Jūs esat atbildīgs par atbrīvošanos no nederīgās ierīces, to nododot norādītajā savākšanas vietā, lai tiktu veikta nederīgā elektriskā un elektroniskā aprīkojuma otreizējā pārstrāde. Speciāla nederīgās ierīces savākšana un otreizējā pārstrāde palīdz taupīt dabas resursus un nodrošina tādu otreizējo pārstrādi, kas sargā cilvēku veselību un apkārtējo vidi. Lai iegūtu papildu informāciju par to, kur otreizējai pārstrādei var nogādāt nederīgo ierīci, lūdzu, sazinieties ar vietējo pašvaldību, mājsaimniecības atkritumu savākšanas dienestu vai veikalu, kurā iegādājāties šo ierīci.

Lietuviškai

Europos Sąjungos vartotojų ir privačių namų ūkių atliekamos įrangos išmetimas
Šis simbolis ant produkto arba jo pakuotės nurodo, kad produktas negali būti išmestas kartu su kitomis namų ūkio atliekomis. Jūs privalote išmesti savo atliekamą įrangą atiduodami ją į atliekamos elektronikos ir elektros įrangos perdirbimo punktus. Jei atliekama įranga bus atskirai surenkama ir perdirbama, bus išsaugomi natūralūs ištekliai ir užtikrinama, kad įranga yra perdirbta žmogaus sveikatą ir gamtą tausojančiu būdu. Dėl informacijos apie tai, kur galite išmesti atliekamą perdirbti skirtą įrangą kreipkitės į atitinkamą vietos tarnybą, namų ūkio atliekų išvežimo tarnybą arba į parduotuvę, kurioje pirkote produktą.

Polski

Utylizacja zużytego sprzętu przez użytkowników domowych w Unii Europejskiej
Symbol ten umieszczony na produkcie lub opakowaniu oznacza, że tego produktu nie należy wyrzucać razem z innymi odpadami domowymi. Użytkownik jest odpowiedzialny za dostarczenie zużytego sprzętu do wyznaczonego punktu gromadzenia zużytych urządzeń elektrycznych i elektronicznych. Gromadzenie osobno i recykling tego typu odpadów przyczynia się do ochrony zasobów naturalnych i jest bezpieczny dla zdrowia i środowiska naturalnego. Dalsze informacje na temat sposobu utylizacji zużytych urządzeń można uzyskać u odpowiednich władz lokalnych, w przedsiębiorstwie zajmującym się usuwaniem odpadów lub w miejscu zakupu produktu.

Português

Descarte de equipamentos por usuários em residências da União Européia
Este símbolo no produto ou na embalagem indica que o produto não pode ser descartado junto com o lixo doméstico. No entanto, é sua responsabilidade levar os equipamentos a serem descartados a um ponto de coleta designado para a reciclagem de equipamentos eletro-eletrônicos. A coleta separada e a reciclagem dos equipamentos no momento do descarte ajudam na conservação dos recursos naturais e garantem que os equipamentos serão reciclados de forma a proteger a saúde das pessoas e o meio ambiente. Para obter mais informações sobre onde descartar equipamentos para reciclagem, entre em contato com o escritório local de sua cidade, o serviço de limpeza pública de seu bairro ou a loja em que adquiriu o produto.

Slovenčina

Postup používateľov v krajinách Európskej únie pri vyhadzovaní zariadenia v domácom používaní do odpadu
Tento symbol na produkte alebo na jeho obale znamená, že nesmie by vyhodený s iným komunálnym odpadom. Namiesto toho máte povinnos odovzda toto zariadenie na zbernom mieste, kde sa zabezpečuje recyklácia elektrických a elektronických zariadení. Separovaný zber a recyklácia zariadenia určeného na odpad pomôže chráni prírodné zdroje a zabezpečí taký spôsob recyklácie, ktorý bude chráni ľudské zdravie a životné prostredie. Ďalšie informácie o separovanom zbere a recyklácii získate na miestnom obecnom úrade, vo firme zabezpečujúcej zber vášho komunálneho odpadu alebo v predajni, kde ste produkt kúpili.

Slovenščina

Ravnanje z odpadno opremo v gospodinjstvih znotraj Evropske unije
Ta znak na izdelku ali embalaži izdelka pomeni, da izdelka ne smete odlagati skupaj z drugimi gospodinjskimi odpadki. Odpadno opremo ste dolžni oddati na določenem zbirnem mestu za recikliranje odpadne električne in elektronske opreme. Z ločenim zbiranjem in recikliranjem odpadne opreme ob odlaganju boste pomagali ohraniti naravne vire in zagotovili, da bo odpadna oprema reciklirana tako, da se varuje zdravje ljudi in okolje. Več informacij o mestih, kjer lahko oddate odpadno opremo za recikliranje, lahko dobite na občini, v komunalnem podjetju ali trgovini, kjer ste izdelek kupili.

Sverska

Kassering av förbrukningsmaterial, för hem- och privatanvändare i EU
Produkter eller produktförpackningar med den här symbolen får inte kasseras med vanligt hushållsavfall. I stället har du ansvar för att produkten lämnas till en behörig återvinningsstation för hantering av el- och elektronikprodukter. Genom att lämna kasserade produkter till återvinning hjälper du till att bevara våra gemensamma naturresurser. Dessutom skyddas både människor och miljön när produkter återvinns på rätt sätt. Kommunala myndigheter, sophanteringsföretag eller butiken där varan köptes kan ge mer information om var du lämnar kasserade produkter för återvinning.

Índice

Símbolos/Numéricos

4800 x 1200 dpi otimizado 44, 46, 47

A

abertura de alimentação manual, frontal
  impressão 53
abertura de alimentação manual, traseira
  descrição 8
  impressão 53
abertura frontal de alimentação manual
  ilustração 6
  impressão 53
abertura traseira de alimentação manual
  descrição 8
  impressão 53
acessório de impressão automática dupla-face
  como usar 72
  instalação 27
  solução de problemas 109
  vantagens 72
acessórios
  informações sobre pedidos 119
ajuda
  atendimento ao cliente 127
  Caixa de ferramentas 76
  O que se faz para… 81
  suporte eletrônico 128
  Suporte telefônico HP 130
ajuda do driver da impressora 4
arquivo leiame 4
atendimento ao cliente 127

B

bandeja de alimentação 39
bandeja de alimentação, extensível
  ilustração 6
bandeja de saída, extensível
  ilustração 6
bandeja extensível de alimentação 6
bandeja extensível de saída 6
Botão Cancelar 74
Botão Continuar 8
Botão Liga/Desliga 8

C

Caixa de ferramentas
  como usar 76
  descrição 4
  Guia Informações 78
  Guia Serviços da Impressora 82
  Guia Status da Impressora 77
  pedidos de suprimentos de impressão 120
Caixa de ferramentas da HP Inkjet (Mac OS) 4
cancelamento de trabalhos de impressão 74
carregar mídia
  abertura frontal de alimentação manual 53
  abertura traseira de alimentação manual 53
  bandeja de alimentação 39
cartões, como imprimir 60
cartuchos de impressão
  alinhamento 22, 82
  compatíveis 20
  exibição de nível de tinta, Macintosh 83
  exibição de nível de tinta, Windows 77
  impressão com apenas um cartucho 25
  instalação ou substituição 20
  limpeza 23, 82
  manutenção e armazenamento 24
  Protetor de cartucho de impressão 24
CD de inicialização 4
certificações do produto 136
ColorSmart III 44
como desinstalar o software 14
compartimento do cartucho de impressão 6
congestionamento de papel
  dicas para evitar 105
  eliminação 103
congestionamento de papel, eliminação 103

D

decalques para t-shirts, impressão 69
declaração de garantia limitada 132
declaration of conformity 137
dimensões, impressora 135
driver da impressora
  alteração das configurações de impressão padrão 42, 52
  desinstalação 14
  instalação de outros drivers 17
  instalação em Macintosh 12
  personalização do programa de instalação 16
  recursos de software inteligentes 43, 134

requisitos do sistema 135
software 9
driver Linux 17
duplexação. *Consulte* impressão

E

ejetor de mídia pequena 7
Entrada da alimentação de energia 8
envelopes, impressão 58
especificações
ambiente de operação 135
ciclo de atividade da impressora 135
consumo de energia 135
impressora 133
peso da impressora 135
requisitos de energia 135
requisitos do sistema 135
tamanho da impressora 135
especificações ambientais 135
etiquetas, impressão 68
Exif Print 46

F

faixas, impressão 67
FCC statement 140
fontes, incluídas 134
Fotografia digital HP 43
fotografias
4800 x 1200 dpi otimizado 46
diretrizes para a impressão 44
Exif Print 46
Fotografia digital HP 43
HP Photo Imaging Software 46
impressão 44
impressão com seis cores de tinta 44
Impressão PhotoREt 45
impressão sem margem 47
PhotoREt IV 44
tecnologias de fotografia digital 45
fotos panorâmicas, impressão 50

G

garantia 132
Guia de Introdução 4
guia de largura do papel 7
guia de mídia pequena
como usar 58, 60
descrição 7
guia de papel frontal de alimentação manual
ilustração 6
guia Informações, Caixa de ferramentas 78
Guia Status da Impressora, Caixa de ferramentas 77, 82

H

HP Instant Support (Suporte Instantâneo HP) 4, 78
HP PCL 3 134
HP Photo Imaging Software 46
hpshopping.com 119

I

impressão
abertura frontal de alimentação manual 53
abertura traseira de alimentação manual 53
cancelamento de trabalhos de impressão 74
com apenas um cartucho 25
de decalques para t-shirts 69
em ambos os lados, automática 72
em ambos os lados, diretrizes 70
em ambos os lados, visão geral 70
em cartões 60
em envelopes 58
em mídia HP 56
em papel de tamanho personalizado 57
em transparências 56
em vários tipos de mídia 56
etiquetas 68
faixas 67
fotografias digitais 44
fotos panorâmicas 50
frente e verso, manual 71
impressão panorâmica 2
impressão sem borda 43
impressão sem margem 47
livretos 64
margens mínimas 38
minimizar margens: 43
modo de economia de energia 2
pôsteres 66
sensor automático de tipo de papel, como usar 41
várias páginas em uma mesma folha 63
impressão de livreto 64
impressão em ambos os lados. *Consulte* impressão
impressão sem borda
descrição 43
solução de problemas 107
impressão sem margem
impressão 47
impressões inesperadas 96
impressora
especificações 133
exibir informações de hardware 78
linguagem 134
margens mínimas 38
memória 135
recursos de software inteligentes 43
recursos do driver da impressora 43
recursos especiais 2
referência dos indicadores luminosos 113
registro via Caixa de ferramentas 78
resolução 134
indicadores luminosos do cartucho de impressão colorido
ilustração 7
indicadores luminosos do cartucho preto ou de impressão fotográfica
ilustração 7
Indicador luminoso Continuar 8
Indicador luminoso Liga/Desliga 8
informações regulamentares 139
Interfaces de E/S 135

L

linguagem, impressora 134

M
Macintosh
requisitos do sistema 135
Utilitário Configuração de Impressora HP 83
má qualidade de impressão 96
margens, mínimas 38
margens mínimas 38
memória, incluída 135
mensagens de erro
exibição através da Caixa de ferramentas 77
mídia
capacidades e pesos compatíveis 37
carregar a bandeja de alimentação 39
colocar transparências 39
dicas para seleção e uso 31
eliminação de congestionamentos 103
impressão em cartões 60
impressão em envelopes 58
impressão em mídia HP 56
impressão em papel de tamanho personalizado 57
impressão em transparências 56
impressão em vários tipos 56
impressão sem margem 47
pedidos de suprimentos 119
tamanhos compatíveis 32
tipos compatíveis 36
mídia HP, impressão 56
minimizar margens: 43
modo de economia de energia 2
myPrintMileage
acesso através da Caixa de ferramentas 78
descrição 80
Site 80

N
notas sobre a versão 4

O
O que se faz para… 81

P
página de amostra, impressão 82, 88
página de diagnóstico 4
página de diagnóstico, como imprimir 89
painel traseiro de acesso
botões de destrave 8
descrição 8
papel. *Consulte* mídia
papel de tamanho personalizado, impressão 57
PCL 3 134
PhotoREt IV 44
porta USB 8
pôsteres, impressão 66
problemas de impressão 90

R
recursos de software inteligentes 43
requisitos de sistema operacional 135
requisitos do sistema 135
resolução, impressora 134

S
sensor automático de tipo de papel 41
Site
Linux 17
myPrintMileage 80
pedidos de suprimentos e acessórios 119
Sites da HP 4
software
alteração das configurações de impressão padrão 42, 52
desinstalação 14
driver da impressora 9
HP Photo Imaging Software 46
instalação em Macintosh 12
outros programas de software, instalação 17
personalização do programa de instalação 16
recursos de software inteligentes 43, 134
recursos do driver da impressora 43
requisitos do sistema 135
solução de problemas
acessório de impressão automática dupla-face 109
as faixas não estão sendo impressas corretamente 108
dicas e recursos 86
impressão automática dupla-face 109
indicadores luminosos piscando 113
página de amostra, impressão 88
página de diagnóstico, como imprimir 89
papel, congestionamento 103
problemas de impressão sem borda 107
problemas na impressão de fotos 106
problemas na impressão em rede 111
suporte eletrônico
ajuda 128
Suporte telefônico HP 4, 130
suprimentos e acessórios
acessórios 121

T
tampa superior 6
tipos de faces, incluídos 134
transparências
colocar 39
impressão 56
trava da bandeja de alimentação 7
trava do cartucho de impressão 6

U
Utilitário Configuração de Impressora HP 83

V
velocidades de impressão 134

W
Windows
requisitos do sistema 135

© 2006 Hewlett-Packard Development Company, L.P.

www.hp.com/support