HP Photosmart Pro B8300 series

invent

HP Photosmart Pro B8300 series

Kullanıcı Kılavuzu

invent

Telif Hakkı Bilgileri

© 2006 Copyright Hewlett-Packard Development Company, L.P.

Telif hakkı yasalarının izin verdiği durumlar dışında, önceden yazılı izin alınmadan çoğaltılması, uyarlanması veya çevrilmesi yasaktır.

Bu belgede sağlanan bilgiler, önceden haber verilmeksizin değiştirilebilir.

HP ürünleri ve hizmetleri için verilen yegane garantiler, bu ürün ve hizmetlerle birlikte verilen özel garanti bildirimlerinde açık olarak belirtilir. Bu belge herhangi bir ek garanti içermemektedir ve verilen bilgilerden hiçbiri ek garanti olarak yorumlanmamalıdır. HP, bu belgedeki teknik hatalardan, baskı ve yazım hatalarından veya eksikliklerden sorumlu tutulamaz.

Adı Geçen Ticari Markalar

ENERGY STAR® ve ENERGY STAR logosu®, Birleşik Devletler Çevre Koruma Ajansı'nın ABD'de kayıtlı markalarıdır. Markaların doğru şekilde kullanılmasıyla ilgili ayrıntılar, "ENERGY STAR® Adının ve Uluslar arası Logosunun doğru kullanımıyla ilgili ayrıntılar" bölümünde açıklanmıştır.

HP ColorSmart III ve HP PhotoREt IV, Hewlett-Packard Company'nin ticari markalarıdır.

Microsoft®, Windows®, Windows XP®, and Windows NT®, Microsoft Corporation'ın A.B.D'de tescilli ticari markalarıdır.

Pentium®; Intel Corporation kuruluşunun A.B.D'de tescilli ticari markasıdır.

Güvenlik Bilgileri

Yangından veya elektrik çarpmasından yaralanma riskini azaltmak için bu ürünü kullanırken her zaman temel güvenlik önlemlerini izleyin.

Yazıcıyla birlikte gelen belgelerdeki tüm talimatları okuyup anlayın.

Bu ürünü herhangi bir elektrik kaynağına bağlarken sadece topraklı bir elektrik çıkışı kullanın. Çıkışın topraklı olup olmadığını bilmiyorsanız yetkili bir elektrikçiye danışın.

Üründe belirtilen tüm uyarıları ve talimatları dikkate alın.

Temizlemeden önce ürünü prizden çekin.

Bu ürünü suya yakın yerde veya ıslakken kurmayın veya kullanmayın.

Ürünü sabit bir yüzeye güvenli duracak şekilde kurun.

Ürünü, kimsenin elektrik hat kablosunun üzerine basamayacağı veya kabloya takılamayacağı ve kablonun zarar görmeyeceği korumalı bir yere kurun.

Ürün normal çalışmazsa, bkz. Sorun Giderme

Ürünün içinde kullanıcının bakım veya onarım yapabileceği parça bulunmamaktadır. Servis bakım ve onarımını yetkili servis personeline bırakın.

İçindekiler

1 Hoş Geldiniz

Özel işlevler ... 2
Bu kılavuzun kullanılması ... 3
Ürünle ilgili başka kaynakları bulma ... 4

2 Başlarken

Yazıcı parçalarının ve işlevlerinin öğrenilmesi ... 6
Önden görünüm (tepsiler, kapak ve baskı kartuşu yuvası) ... 6
Önden görünüm (giriş tepsisi) ... 7
Yazıcı ışıkları ... 7
Arkadan görünüş ... 8
Yazıcıyı yapılandırma (Windows) ... 9
Doğrudan bağlantı ... 9
Yazıcı yazılımını yükleme ve yazıcıyı paylaşma ... 9
Yazıcıyı bağlamadan önce yazılımı yükleme ... 9
Yazılımı yüklemeden önce yazıcıyı bağlama ... 9
Yazıcıyı yerel olarak paylaşılan ağ ortamında paylaşma ... 10
Yazıcıyı yapılandırma (Mac OS) ... 11
Yazılımı yerel olarak paylaşılan bir ağ için veya doğrudan bağlantı için yükleme ... 11
Yazıcıyı yerel olarak paylaşılan ağ ortamında paylaşma ... 12
Yazıcı yazılımının sistemden kaldırılması ... 13
Yazıcı yazılımı kurulum programının özelleştirme ... 14
Diğer yazılımların yüklenmesi ... 15

3 Baskı kartuşlarının ve aksesuarların kullanılışı

Baskı kartuşlarının kullanılışı ... 18
Desteklenen baskı kartuşları ... 18
Baskı kartuşlarının takılması ... 18
Baskı kartuşunu takmak veya değiştirmek için ... 19
Baskı kartuşlarının hizalanması ... 20
Baskı kartuşlarının temizlenmesi ... 21
Baskı kartuşlarını otomatik olarak temizlemek için ... 21
Windows için ... 22
Macintosh için ... 22
Baskı kartuşlarının korunması ... 22
Baskı kartuşlarının saklanması ... 23
Tek baskı kartuşuyla basım ... 23
Rengi ayarlama ... 24
İsteğe bağlı otomatik iki taraflı yazdırma aksesuarını (dupleksleme birimi) takma ... 25

4 Ortamının yerleştirilmesi ve basımı

Ortam seçimi ... 28
Ortamın seçimi ve kullanımı için öneriler ... 28
Desteklenen ortamların özelliklerini öğrenme ... 28
Desteklenen ortam boyutlarını öğrenme ... 28
Desteklenen ortam türlerini öğrenme ... 33
Desteklenen ortam ağırlıklarını ve kapasiteleri öğrenme ... 34
Minimum kenar boşluklarını ayarlama ... 34
Giriş tepsisine kağıt yerleştirme ... 36
Otomatik kağıt türü algılayıcının kullanılması ... 38
Yazdırma ayarlarını değiştirme ... 39
Akıllı yazılım özelliklerini anlama ... 40
Dijital fotoğraf basımı ... 41
Gelişmiş renkli yazdırma ... 41
Fotoğraf basımında izlenecek yollar ... 41
Dijital fotoğraf teknolojilerinin kavranması ... 42
PhotoREt baskı ... 42
4800 x 1200 en iyi duruma getirilmiş dpi ... 42
Exif Print teknolojisiyle zenginleştirilmiş fotoğraf baskısı ... 43
HP Photosmart Essential yazılımı ... 43
Kenarlıksız baskı ... 44
Gri tonlu yazdırma ... 46
Panoramik fotoğraf basma ... 47
Belge basımı ... 49
Önden ya da arkadan el ile besleme aralığından baskı ... 50
Yazılım ayarlarını değiştirme ... 50
Önden el ile besleme yuvasından ortam yerleştirme ... 51
Arkadan el ile besleme aralığından ortam yerleştirme ... 52
Çeşitli ortam türlerine basım ... 53
Özel boyutta kağıda baskı ... 54
Zarflara baskı ... 55
Kartlara ve diğer küçük baskı ortamlarına baskı ... 57
Bir kağıda birden fazla sayfa basımı ... 60
Kitapçık basımı ... 61
El ile kitapçık baskısının yapılması ... 61
Otomatik kitapçık baskısının yapılması ... 61
Poster basımı ... 63
Başlık sayfası basımı ... 64
Etiket basımı ... 65
Ütüyle çıkartma baskısı ... 66
Her iki yüze de baskı (dupleksleme) ... 67
Kağıdın her iki yüzüne baskı için izlenecek yollar ... 67
El ile dupleksleme yapılması ... 68
Otomatik dupleksleme yapılması ... 69
Dupleksleme birimini kullanmanın yararları ... 69
Baskı işinin iptal edilmesi ... 71

5 Araç Kutusu'nu kullanma

Araç Kutusu'na genel bakış ... 74
Yazıcı Durumu sekmesi ... 75

Bilgi sekmesi ... 76
HP Instant Support ... 76
Güvenlik ve gizlilik ... 77
HP Instant Support'a erişmek için ... 77
myPrintMileage ... 78
Nasıl Yapılır? ... 78
Yazıcı Hizmetleri sekmesi ... 80
HP Yazıcı Yardımcı Programı'nı kullanma (Macintosh) ... 81
HP Yazıcı Yardımcı Programı bölmelerini görüntüleme ... 81

6 Sorun Giderme

Sorun giderme ipuçları ve kaynakları ... 84
Genel sorun giderme ipuçları ... 85
Bir deneme sayfası bastırılması ... 86
Tanı sayfasının bastırılması ... 87
Baskı sorunlarının çözülmesi ... 88
Yazıcı beklenmedik anda kapanırsa ... 88
Gücü ve güç bağlantılarını gözden geçirme ... 88
Yazıcının havalandırma deliklerini gözden geçirme ... 88
Tüm yazıcı ışıkları birlikte yanıp sönüyor ... 88
Düzeltilemeyen bir hata meydana gelmiş ... 88
Yazıcı yanıt vermiyorsa (hiçbir şey basılmıyorsa) ... 88
Yazıcı ayarlarını gözden geçirme ... 88
Baskı kartuşlarının başlatılmasını gözden geçirme ... 88
Yazıcı yazılımı yüklemesini gözden geçirme ... 88
Kablo bağlantılarını gözden geçirme ... 88
Ağ ortamı için yazıcı ayarlarını gözden geçirme ... 89
Bilgisayarda herhangi bir kişisel güvenlik duvarı yazılımı yüklü olup olmadığını kontrol etme ... 89
Yazıcı bir baskı kartuşunu kabul etmiyor ... 89
Baskı kartuşu yazıcıya uymadı ... 89
Yazıcı baskı kartuşunu algılamıyor ... 89
Baskı kartuşunun temas noktalarını temizleme ... 89
Yazıcı yazmayı reddediyor ... 90
Yazıcının basması uzun zaman alıyor ... 91
Sistem yapılandırmasını gözden geçirme ... 91
Bilgisayarda çalışır durumda olan yazılım programlarını gözden geçirme ... 91
Yazıcı yazılımı ayarlarını gözden geçirme ... 91
Büyük bir dosya yazdırılıyor ... 91
Yazıcı Mürekkep Destekleme Modu'nda olabilir ... 91
Boş sayfa basılıyor ... 92
Boş kartuş olup olmadığını gözden geçirme ... 92
Baskı kartuşu memesindeki koruyucu bant çıkarılmadı ... 92
Ortam ayarlarını gözden geçirme ... 92
Sayfada bir şey eksik veya yanlış ... 92
Kenar boşluğu ayarlarını gözden geçirme ... 92
Yazıcı Mürekkep Destekleme Modu'nda olabilir ... 92
Baskı kartuşlarının mürekkep düzeylerini gözden geçirme ... 92
Baskı kartuşlarının temizlenmesi gerekiyor olabilir ... 92
Renkli baskı ayarlarını gözden geçirme ... 92

Yazıcının yerini ve USB kablosunun uzunluğunu gözden geçirin 93
Metin veya grafik yerleşimi yanlış 93
Ortamın nasıl yerleştirildiğini gözden geçirme 93
Ortam boyutunu gözden geçirme 93
Kenar boşluğu ayarlarını gözden geçirme 93
Sayfa yönü ayarını gözden geçirme 93
Yazıcının yerini ve USB kablosunun uzunluğunu gözden geçirme 93
Düşük baskı kalitesi ve beklenmeyen çıktılar 94
Düşük kaliteli çıktılar 94
Baskı kartuşlarını gözden geçirme 94
Yazıcı Mürekkep Destekleme Modu'nda olabilir 94
Baskı kartuşlarının mürekkep düzeylerini gözden geçirme 94
Baskı kartuşlarının temizlenmesi gerekiyor olabilir 94
Kağıt kalitesini kontrol etme 94
Yazıcıya yerleştirilmiş olan ortamın türünü gözden geçirme 95
Yazıcıdaki silindirleri gözden geçirme 95
Yazıcının yerini ve USB kablosunun uzunluğunu gözden geçirme 95
Anlamsız karakterler basılıyor 95
Kablo bağlantılarını kontrol etme 95
Belge dosyasını gözden geçirme 95
Mürekkep bulaşıyor 95
Baskı ayarlarını gözden geçirme 95
Ortam türünü gözden geçirme 96
Kenar boşluğu ayarlarını gözden geçirin 96
Mürekkep, metni veya grafikleri tamamen doldurmuyorsa 96
Yazıcı Mürekkep Destekleme Modu'nda olabilir 96
Baskı kartuşlarının mürekkep düzeylerini gözden geçirme 96
Baskı kartuşlarının temizlenmesi gerekiyor olabilir 96
Ortam türünü gözden geçirme 96
Yazdırma ayarlarının değiştirilmesi gerekiyor olabilir 96
Çıktı soluk veya donuk renklere sahip 96
Baskı modunu gözden geçirme 96
Projenize en uygun baskı kartuşunu kullanmıyor olabilirsiniz 97
Kağıt türü ayarını kontrol edin 97
Baskı kartuşlarını gözden geçirme 97
Renkler siyah beyaz olarak basılıyor 97
Baskı ayarlarını gözden geçirme 97
Yazıcı Mürekkep Destekleme Modu'nda yazdırıyor olabilir 97
Yanlış renkler basılıyor 97
Baskı ayarlarını gözden geçirme 97
Baskı kartuşlarını gözden geçirme 97
Çıktıdaki renkler karışmış 97
Baskı ayarlarını gözden geçirme 97
Baskı kartuşlarını gözden geçirme 97
Renkler düzgün şekilde basılmıyor 98
Baskı kartuşlarını gözden geçirme 98
Grafiklerin yerleşimini gözden geçirme 98
Metin veya grafiklerde çizgiler veya noktalar eksik 98
Yazıcı Mürekkep Destekleme Modu'nda olabilir 98
Baskı kartuşlarının mürekkep düzeylerini gözden geçirme 98

Baskı kartuşlarının temizlenmesi gerekiyor olabilir ... 98
Baskı kartuşunun temas noktalarını gözden geçirme ... 98
Kağıt besleme ile ilgili sorunları çözme ... 99
Başka bir kağıt besleme sorunu oluşuyor ... 99
Ortam yazıcı veya tepsi tarafından desteklenmiyor ... 99
Ortam giriş tepsisinden alınmıyor ... 99
Ortam düzgün şekilde çıkmıyor ... 99
Sayfalar eğriliyor ... 99
Birden fazla kağıt alınıyor ... 99
Yükleme sorunlarının giderilmesi ... 100
Hizalama sayfası basmada sorunlar ... 100
Yazılımı yükleme ile ilgili sorunlar ... 100
Bilgisayar gereksinimlerini doğrulama ... 100
Kurulum hazırlıklarını doğrulama ... 100
Yazıcı yazılımını yeniden yükleme ... 100
Kağıt sıkışmasının giderilmesi ... 101
Kağıt sıkışmalarını önlemek için öneriler ... 103
Fotoğraf basım sorunlarının çözümlenmesi ... 104
Kenarsız baskı sorunlarının çözümlenmesi ... 105
Afiş basımı ile ilgili sorunların çözülmesi ... 106
Otomatik iki taraflı baskı sorunlarının çözümlenmesi ... 107
Ağda baskı sorunlarının çözümlenmesi ... 108

7 Yazıcı ışıkları kaynakçası
Yazıcı ışıklarını anlama ... 110

8 HP sarf malzemeleri ve aksesuarları
Araç Kutusu'ndan baskı malzemelerinin siparişi ... 116
Aksesuarlar ... 117
Otomatik iki taraflı baskı aksesuarı ... 117
USB kablosu ... 117
Ağ arabirimi ... 117
Sarf malzemeleri ... 118
Baskı kartuşları ... 118
Fotoğraf kağıtları ... 118
Inkjet kağıtları ... 119
Asetatlar ... 119
Özel kağıtlar ... 119
Tebrik kartları ... 120
Broşür kağıtları ... 120

9 Müşteri desteği ve garanti
Elektronik destek alma ... 122
HP Instant Support ... 123
HP Telefon Desteği ... 124
Aramadan önce ... 124
Telefon desteği numaraları ... 124
Hewlett-Packard Sınırlı Garanti Bildirimi ... 126

10 Yazıcının özellikleri ve Uygunluk Bildirisi
Yazıcı özellikleri 128
Declaration of Conformity 131

11 Düzenleme bilgileri
FCC statement 134
Kore'deki Kullanıcılar için Uyarı 134
Çeşitli yasal bilgiler 135
LED sınıflandırması 135
Yasal model numarası 135
Çevre için ürün hizmet programı 136
Kağıt Kullanımı 136
Plastik 136
Geri dönüştürme programı 136
HP inkjet sarf malzemeleri geri dönüştürme programı 136
Malzemelerin kullanımı 136
Enerji tüketimi - Energy Star 136
Enerji tüketimi - Federal Enerji Yönetim Programı 137
Avrupa Birliği'ndeki Evlerde Atık Donatının Kullanıcılar Tarafından Atılması 138

Dizin 139

1 Hoş Geldiniz

Bu HP Photosmart yazıcıyı satın aldığınız için teşekkür ederiz.

Bu bölümde aşağıdaki bilgiler verilmektedir:

- Özel işlevler
- Bu kılavuzun kullanılması
- Ürünle ilgili başka kaynakları bulma

Özel işlevler

Bu yazıcı çeşitli heyecan verici özelliklere sahiptir.

- **Dijital fotoğraf bastırma** – Yüksek kaliteli renkli ve siyah beyaz fotoğraflar basabilirsiniz.
- **Geniş formatlı yazdırma** – 330 x 483 mm'ye kadar veya A3+ boyutunda kenarlıksız baskı yapar.
- **Kenarlıksız baskı** – Kenarlıksız yazdırma işleviyle bütün sayfanın yüzeyini kullanarak fotoğraf ve kart bastırabilirsiniz. 330 x 483 mm'ye kadar veya A3+ boyutunda kenarlıksız baskı yapar.
- **Yedek mürekkep modu** – Baskı kartuşlarınızdan biri bittiğinde diğeri ile baskı işlemine devam edebilirsiniz.
- **Renk yönetimi** – Yazıcı yazılımı fotoğrafınızdaki renkleri geçerli renk alanından yazıcı sürücüsünde seçili renk alanına dönüştürür. Daha fazla bilgi için yazıcı sürücüsünün çevrimiçi yardımına bakın.
- **Otomatik kağıt türü algılayıcı** – Yazıcı, özellikle HP ortamı kullanıldığında, yazıcıdaki baskı ortamına uygun baskı ayarlarını otomatik olarak seçer.
- **İptal düğmesi** – Bir düğmeye dokunarak istemediğiniz baskı işlerini iptal edebilirsiniz.
- **Güç tasarrufu modu** – Yazıcı 30 dakika boyunca kullanılmadığı taktirde enerjiyi verimli kullanan düşük güç moduna geçer.
- **Araç Kutusu** – Yazıcınız hakkında durum ve bakım bilgilerini bu yardımcı programla alabilirsiniz. Araç Kutusu ayrıca, yazıcı sorunlarının çözümü için myPrintMileage Web sitesine, belgelere ve çevrimiçi yardım araçlarına erişim de sağlar.
- **Panoramik baskı** – Kenarlıklı veya kenarlıksız olarak yüksek kaliteli panoramik fotoğraflar basın.
- **Bir kağıda birden fazla sayfa bastırma** – Yazıcı yazılımını kullanarak, tek bir kağıt üzerine 16 sayfaya kadar bastırabilirsiniz.

Bu kılavuzun kullanılması

Bu kılavuz aşağıdaki bölümleri içerir:

- **Başlarken** – Bu bölümde yazıcı parçaları tanımlanmakta ve USB kablosu kullanılarak nasıl bağlanılacağı, yazıcı yazılımının nasıl yükleneceği, ağa nasıl bağlanılacağı ve dış baskı sunucusuna nasıl bağlanılacağı açıklanmaktadır.
- **Baskı kartuşlarını ve aksesuarları kullanma** – Baskı kartuşlarının nasıl kullanılacağı ve isteğe bağlı dupleksleme biriminin nasıl takılacağı anlatılmaktadır.
- **Ortam yerleştirme ve baskı** – Baskı ortamının nasıl yerleştirileceği gösterilmekte ve çeşitli ortam türlerine ve boyutlarına nasıl baskı yapılacağı açıklanmaktadır. Fotoğrafların baskı kalitesini yükselten altı mürekkepli baskı açıklanmakta ve kenarsız baskı işlevinin nasıl kullanılacağı anlatılmaktadır. Ayrıca, yazıcı sürücüsünün işlevleri de tanıtılmaktadır.
- **Araç Kutusu'nu kullanma** – Araç Kutusu özellikleri (Mürekkep düzeyi bilgileri, baskı kartuşu bakımı ve sorun giderme talimatlarına bağlantılar gibi), HP Instant Support ve (yazıcı kullanım bilgilerinin izlendiği) myPrintMileage Web sitesi tanıtılmaktadır. Ayrıca, doğrudan Araç Kutusu'ndan baskı malzemelerinin nasıl sipariş edileceği de anlatılmaktadır.
- **Sorun Giderme** – Kağıt sıkışmaları veya yazılım yükleme konuları gibi genel yazıcı sorunlarını ve kenarlıksız ya da fotoğraf bastırmayla ilgili baskı sorunlarını çözmenize yardımcı olur.
- **Yazıcı ışıkları kaynakçası** – Yazıcı ışık birleşimleri, neyi gösterdikleri ve gerektiğinde yapılacaklarla ilgili resimli bilgiler vermektedir.
- **HP sarf malzemeleri ve aksesuarları** – Satın alınıp yazıcıda kullanılabilen aksesuar, baskı ortamı ve baskı kartuşlarının parça numaraları listelenmektedir.
- **Müşteri desteği ve garanti** – Yazıcınız için yardım alabileceğiniz destek hizmetleri listelenmektedir.
- **Yazıcı teknik özellikleri ve Uygunluk Bildirisi** – Baskı hızları, tepsi kapasitesi ve sistem gereksinimleri gibi bilgiler listelenmektedir. Ayrıca bir de Uygunluk Bildirisi bulunur.
- **Düzenleme bilgileri** – Bir FCC bildirimi ve diğer düzenleme bilgilerini (EMI bildirimleri, LED sınıflandırması, enerji tüketimi ve düzenleme model numarası) içerir.

Ürünle ilgili başka kaynakları bulma

Bu kılavuzda belirtilmeyen diğer ürün bilgileri ve sorun giderme kaynaklarını aşağıdaki yerlerden edinebilirsiniz:

- **Hızlı Başlangıç Kılavuzu** – Yazıcı kurulumuyla ilgili yönergeler ve garanti ile güvenlik konularında bilgiler verir. Basılı bir kılavuz olarak yazıcı ile birlikte kutunun içinde bulunur.
- **Benioku dosyası ve sürüm notları** – En yeni bilgileri ve sorun giderme ile ilgili ipuçlarını içerir. Başlatma CD'sinin içindedir.
- **Araç Kutusu** – Yazıcı kartuşlarının mürekkep düzeyleri ve yazıcı bakım hizmetlerine erişme konusunda bilgiler verir. Daha fazla bilgi için bkz. Araç Kutusu'nu kullanma. Araç Kutusu'nu içeren bir yükleme seçeneğini seçtiğinizde kullanılabilir.
- **Yazıcı sürücüsü ekran yardımı (Windows)** – Yazıcı sürücüsündeki özelliklerin açıklamalarını verir. Yazıcı sürücüsünden kullanılabilir.
- **HP Printer Utility (Macintosh)** – Yazıcıyı ayarlamak, baskı kartuşlarını temizlemek, test sayfası yazdırmak ve Web sitesi destek bilgilerini bulmak için araçlar içerir. Daha fazla bilgi için bkz. HP Yazıcı Yardımcı Programı'nı kullanma (Macintosh).
- **HP Instant Support** – Baskı ile ilgili sorunları kolayca anlamanıza, tanılamanıza ve çözmenize yardımcı olur. Daha fazla bilgi için bkz. HP Instant Support. Standart herhangi bir Web tarayıcısı veya Araç Kutusu yoluyla (Windows) kullanılabilir.
- **Başlatma CD'si** – Yazıcı yazılımı, özelleştirilmiş yükleme paketleri oluşturmanıza olanak sağlayan bir yardımcı program, bu kullanım kılavuzunun elektronik kopyasını ve sipariş bilgilerini içerir. Bkz. Sorun Giderme.
- **Tanı sayfası** – Yazıcı donanımı ile ilgili bilgiler verir (örneğin, sürüm numarası ve model numarası). Bkz. Tanı sayfasının bastırılması.
- **HP Web siteleri** – Yazıcı yazılımı, ürün ve destekle ilgili en yeni bilgileri verir. http://www.hp.com/support/ adresini ziyaret edin.
- **HP telefon desteği** – Garanti dönemi içinde, bu destek çoğu kez ücretsizdir. Bkz. HP Telefon Desteği.

2 Başlarken

Bu bölümde aşağıdaki bilgiler verilmektedir:

- Yazıcı parçalarının ve işlevlerinin öğrenilmesi
- Yazıcıyı yapılandırma (Windows)
- Yazıcıyı yapılandırma (Mac OS)
- Yazıcı yazılımının sistemden kaldırılması
- Yazıcı yazılımı kurulum programının özelleştirme
- Diğer yazılımların yüklenmesi

Yazıcı parçalarının ve işlevlerinin öğrenilmesi

Önden görünüm (tepsiler, kapak ve baskı kartuşu yuvası)

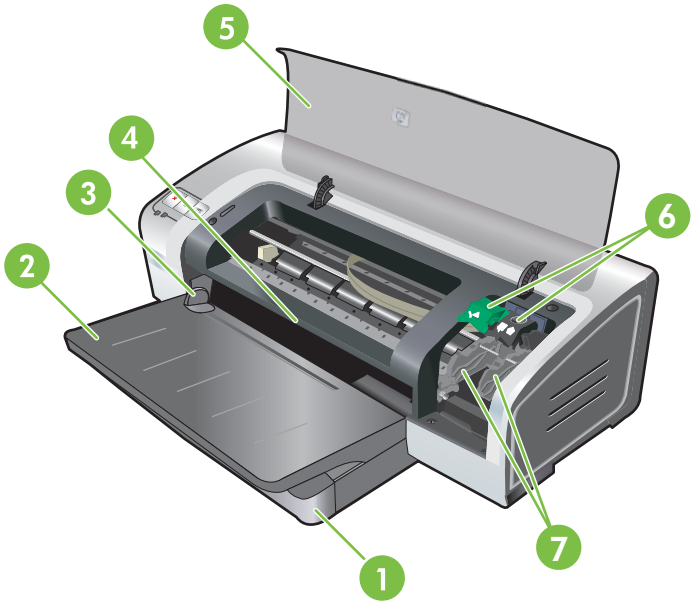

1	Uzatılabilir giriş tepsisi
2	Uzatılabilir çıkış tepsisi
3	Önden el ile besleme kağıt kılavuzu
4	Önden el ile besleme yuvası
5	Üst kapak
6	Baskı kartuşu mandalı
7	Baskı kartuşu yuvası

Önden görünüm (giriş tepsisi)

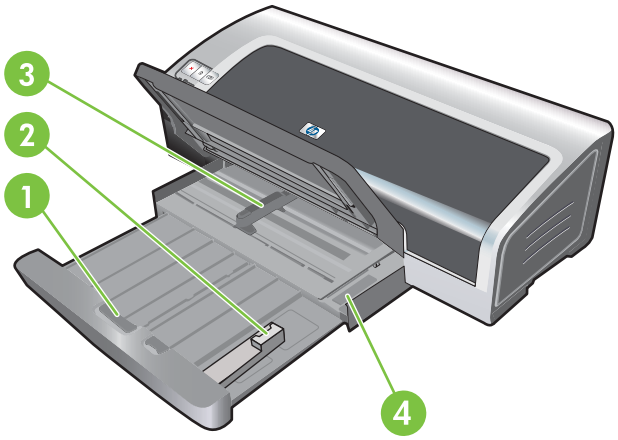

1	Giriş tepsisi kilidi
2	Küçük baskı ortamı kılavuzu
3	Kağıt eni kılavuzu
4	Küçük baskı ortamı ejektörü

Yazıcı ışıkları

Yazıcı ışıkları yazıcınızın durumu hakkında görsel ipuçları verir. Daha fazla bilgi için, bkz. Yazıcı ışıkları kaynakçası.

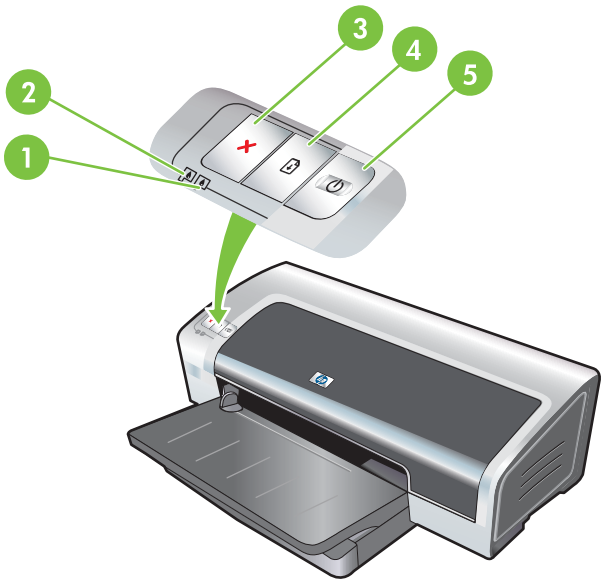

1	Sağ baskı kartuşu ışığı (siyah, fotoğraf veya gri baskı kartuşu)
2	Sol baskı kartuşu ışığı (üç renkli baskı kartuşu)
3	İptal düğmesi

4	Devam düğmesi ve ışığı
5	Güç düğmesi ve ışığı

Arkadan görünüş

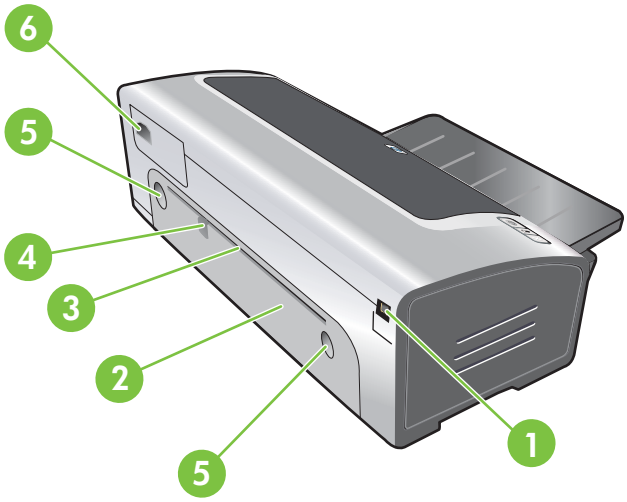

1	Evrensel seri veri yolu (USB) bağlantı noktası
2	Arka erişim bölmesi
3	Arkadan el ile besleme yuvası
4	Arkadan el ile besleme kağıt kılavuzu
5	Arka erişim bölmesini açma düğmeleri
6	Güç girişi

Yazıcıyı yapılandırma (Windows)

Yazıcıyı doğrudan bir bilgisayara bağlayabileceğiniz gibi, yerel olarak paylaşılan bir ağda da kullanabilirsiniz.

Not Windows 2000, Windows Server 2000 veya Windows XP sisteminde bir yazıcı sürücüsü yüklemek için yönetici ayrıcalıklarınız olması gerekir.

Doğrudan bağlantı

Yazıcıyı bir USB kablosuyla bilgisayarınıza doğrudan bağlayabilirsiniz.

Not Yazıcı yazılımını yükleyip, Windows çalıştıran bir bilgisayara bir yazıcı bağlarsanız, aynı bilgisayara yazıcı yazılımını tekrar yüklemeden USB kabloları yoluyla başka yazıcılar da ekleyebilirsiniz.

Yazıcı yazılımını yükleme ve yazıcıyı paylaşma

Yükleme programı size kurulum için en kolay yolu gösterecek şekilde tasarlandığından, HP kurulum sırasında, yazıcıyı yazılımı yükledikten sonra bağlamanızı önerir.

Ancak önce kabloyu taktıysanız, bkz. Yazılımı yüklemeden önce yazıcıyı bağlama.

Yazıcıyı bağlamadan önce yazılımı yükleme

Yazıcınızın durumu ve bakımı ile ilgili bilgiler veren Araç Kutusu'nu yüklemeniz önerilir. Araç Kutusu ayrıca, yazıcı sorunlarının çözümü için belgelere ve nette yardım araçlarına erişim de sağlar. Araç Kutusu'nu yüklemezseniz, bilgisayarınızın ekranında yazıcı hata mesajlarını göremeyecek ve myPrintMileage Web sitesine erişiminiz olmayacaktır. Bkz. Araç Kutusu'nu kullanma.

1. Çalışan uygulamaları kapatın.
2. Başlatma CD'sini CD-ROM sürücüsüne yerleştirin. CD menüsü otomatik olarak çalışır.

   CD menüsü otomatik olarak çalışmazsa, **Başlat**'ı ve ardından **Çalıştır**'ı tıklatın. CD-ROM sürücüsünde bilgisayarı bulun, **Autorun.exe**'yi ve ardından **Aç**'ı tıklatın. **Çalıştır** iletişim kutusunda **Tamam**'ı tıklatın.
3. CD menüsünden **Yazıcı Sürücüsünü Yükle** seçeneğine tıklatın.
4. Kurulumu tamamlamak üzere ekrandaki yönergeleri izleyin.
5. İşlem sırasında istendiğinde bilgisayara ve yazıcıya USB kablosunu veya paralel kabloyu takın. Bilgisayar ekranında **Yeni Donanım Bulundu** sihirbazı görünür ve Yazıcılar klasöründe yazıcı simgesi oluşturulur.

   Not Yerel olarak paylaşılan ağ adıyla bilinen basit ağ biçimini kullanarak, yazıcıyı başka bilgisayarlarla da paylaşabilirsiniz. Bkz. Yazıcıyı yerel olarak paylaşılan ağ ortamında paylaşma.

Yazılımı yüklemeden önce yazıcıyı bağlama

Yazıcı yazılımını yüklemeden önce yazıcıyı bilgisayara bağladıysanız, bilgisayar ekranında **Yeni Donanım Bulundu** sihirbazı görünür.

Not Yazıcıyı açtıysanız, yükleme programı çalışırken yazıcıyı kapatmayın veya kablosunu çıkarmayın. Aksi taktirde yükleme programı tamamlanamaz.

1. Sürücünün yerini bulma yöntemini seçmenize olanak veren **Yeni Donanım Bulundu** iletişim kutusunda, **Gelişmiş**'i seçin ve **İleri**'yi tıklatın.

   Not **Yeni Donanım Bulundu** sihirbazının sürücüyü otomatik olarak aramasına izin vermeyin.

2. Sürücünün yerini belirlemenize olanak sağlayan onay kutusunu seçin ve diğer kutuların işaretli olmadığından emin olun.
3. Başlatma CD'sini CD-ROM sürücüsüne yerleştirin. CD menüsü görünürse, kapatın.
4. Başlatma CD'sinde kök dizini bulun (örneğin D:), sonra **Tamam**'ı tıklatın.
5. **İleri**'yi tıklatın ve ekrandaki yönergeleri izleyin.
6. **Yeni Donanım Bulundu** sihirbazını kapatmak için **Son** düğmesini tıklatın. Sihirbaz yükleme programını otomatik olarak başlatır (programın başlaması kısa bir süre alabilir). Windows 98 ve Me için, İngilizce olmayan bir sürücü yüklemek istiyorsanız yükleme programını bu aşamada tamamlamanız gerekir.
7. Yükleme işlemini tamamlayın.

   Not Kurulum programı, yüklenmesi önerilen Araç Kutusu gibi sürücü haricindeki bileşenleri yükleme seçenekleri sunar. Bu bileşenlerin yüklenmesi ile ilgili yönergeler için Yazıcıyı bağlamadan önce yazılımı yükleme bölümünde verilen adımları izleyin.

   Yerel olarak paylaşılan ağ adıyla bilinen basit ağ biçimini kullanarak, yazıcıyı başka bilgisayarlarla da paylaşabilirsiniz. Bkz. Yazıcıyı yerel olarak paylaşılan ağ ortamında paylaşma.

Yazıcıyı yerel olarak paylaşılan ağ ortamında paylaşma

Yerel olarak paylaşılan bir ağ ortamında yazıcı, seçilen bir bilgisayarın (sunucu) doğrudan USB ya da paralel bağlantı ucuna bağlanır ve diğer bilgisayarlar (istemciler) tarafından paylaşılır.

Not Doğrudan bağlı bir yazıcıyı paylaşırken, en yeni işletim sisteminin yüklü olduğu bilgisayarı sunucu olarak kullanın. Örneğin, bir bilgisayarınızda Windows 2000, diğer bir bilgisayarınızda ise Windows'un eski bir sürümü varsa, sunucu olarak Windows 2000 çalıştıran bilgisayarı kullanın.

Bu tür yapılandırmayı sadece küçük gruplarda ya da kullanım düşük olduğunda kullanın. Birden fazla kullanıcı yazıcıya yazdırma yaptırırken, yazıcıya bağlı olan bilgisayar yavaşlar.

1. Windows masaüstünden **Başlat**'ı tıklatın, **Ayarlar**'ın üzerine gelip **Yazıcılar** veya **Yazıcı ve Fakslar**'ı tıklatın.
2. Yazıcı simgesini sağ tıklatıp açılan menüden **Özellikler**'i ve ardından **Paylaşım** sekmesini tıklatın.
3. Yazıcıyı paylaşma seçeneğini tıklatın ve yazıcıya bir paylaşım adı verin.
4. Yazıcıyı Windows'un başka sürümlerini kullanan istemci bilgisayarlarıyla paylaşıyorsanız, bu kullanıcılara kolaylık olarak o sürümlerin sürücülerini yüklemek için **Ek Sürücüler**'i tıklatın. Bu isteğe bağlı adımın kullanılabilmesi için Başlatma CD'sinin CD sürücünüzde olması gerekir.

Yazıcıyı yapılandırma (Mac OS)

USB kablosu ile yazıcıyı tek bir Macintosh bilgisayarla birlikte kullanabilir veya yazıcıyı ağdaki diğer kullanıcılarla paylaşabilirsiniz.

Yazılımı yerel olarak paylaşılan bir ağ için veya doğrudan bağlantı için yükleme

1. Yazıcıyı USB kablosu yoluyla bilgisayara veya bir ağ kablosu yoluyla ağa bağlayın.
2. Starter CD'sini (Başlatma CD'si) CD-ROM sürücüsüne yerleştirin, masaüstündeki CD simgesini çift tıklatın, ardından Setup (Kur) simgesini çift tıklatın.

   -veya-

   Starter CD'sinin (Başlatma CD'si) Installer (Yükleyici) klasöründe yükleyiciyi bulun.
3. **Install Driver**'ı (Sürücü Yükle) tıklatın ve ekranda bağlantı türünüzle ilgili yönergeleri izleyin.
4. Applications\Utilities (Uygulamalar\Yardımcı Programlar) klasöründe bulunan Printer Setup Utility'yi (Yazıcı Kurulumu Yardımcı Programı) açın.
5. Yazıcıyı eklemek için, **Printers** (Yazıcılar) menüsünü tıklatın ve **Add**'i (Ekle) seçin.
6. Doğrudan bağlantı söz konusu ise, menüden USB'yi seçin.

   -veya-

   Bir IP ağında ağ bağlantısı söz konusu ise, açılan menüden **Auto** (Otomatik) veya **Manual**'ı (El İle) seçin.
7. **Auto**'yu (Otomatik) seçerseniz, yazıcı listesinden yazıcıyı seçin.

   Manual'ı (El ile) seçerseniz, yazıcının IP adresini yazın ve **Connect**'i (Bağlan) tıklatın.
8. **Add**'i (Ekle) tıklatın. Yazıcının adının yanında bu yazıcının artık varsayılan yazıcı olduğunu gösteren bir işaret belirir.
9. Print Center'ı (Baskı Merkezi) veya Printer Setup Utility'yi (Yazıcı Kurulumu Yardımcı Programı) kapatın.
10. Gerekirse yazıcıyı diğer Macintosh bilgisayar kullanıcılarıyla paylaşın.
    - **Doğrudan bağlantı**: Yazıcıyı başka Macintosh bilgisayar kullanıcıları ile paylaşın. Bkz. Yazıcıyı yerel olarak paylaşılan ağ ortamında paylaşma.
    - **Ağ bağlantısı**: Ağ yazıcısını kullanmak isteyen ayrı Macintosh bilgisayar kullanıcılarının kendi bilgisayarlarına yazıcı yazılımını yüklemeleri gerekir.

Yazıcıyı yerel olarak paylaşılan ağ ortamında paylaşma

Yazıcıyı doğrudan bağladığınızda, yerel olarak paylaşılan ağ olarak bilinen basit ağ biçimini kullanarak diğer bilgisayarlara paylaşmaya devam edebilirsiniz. Bu tür yapılandırmayı sadece küçük gruplarda ya da kullanım düşük olduğunda kullanın. Birden fazla kullanıcı yazıcıya yazdırma yaptırırken, yazıcıya bağlı olan bilgisayar yavaşlar.

Macintosh ortamında paylaşmanın temel gereksinimleri aşağıda verilmiştir:

- Macintosh bilgisayarlar TCP/IP kullanarak iletişim kurmalıdır ve birer IP adresleri olmalıdır. (AppleTalk desteklenmez.)
- Paylaşılan yazıcı, ana bilgisayar konumundaki Macintosh bilgisayarında bulunan yerleşik bir USB bağlantı noktasına bağlanmalıdır.
- Hem ana bilgisayar konumundaki Macintosh bilgisayarda, hem de paylaţılan yazıcıyı kullanan istemci Macintosh bilgisayarlarda yazıcı paylaşım yazılımı ve yazıcı sürücüsü veya yazıcının PPD'si yüklü olmalıdır. (Yazıcı paylaşım yazılımını ve ilgili Yardım dosyalarını yüklemek için Installer (Yükleyici) programını çalıştırabilirsiniz.)
- İstemci Macintosh bilgisayarlarda uygun HP yazıcı sürücüleri yüklü olmalıdır.
- İstemci Macintosh bilgisayarlar PowerMac bilgisayarları olmalıdır.

USB yazıcı paylaşımı konusunda daha fazla bilgi için http://www.apple.com adresinde bulunan Apple Web sitesindeki destek bilgilerine veya bilgisayarınızdaki Mac Yardımı'na bakın.

MacOS X (Sürüm 10.3 ve 10.4) çalıştıran diğer bilgisayarlarla paylaşmak için

Yazıcıyı MacOS X (Sürüm 10.3 ve 10.4) çalıştıran Macintosh bilgisayarlar arasında paylaşmak için aşağıdaki adımları kullanın:

1. Yazıcıya bağlı olan bilgisayarda (ana bilgisayar) yazıcı paylaşımını etkinleştirin.
2. **System Preferences**'i (Sistem Tercihleri) açın, **Sharing**'i (Paylaşım) ve **Services**'i (Hizmetler) tıklatın, ardından **Printer Sharing** (Yazıcı Paylaşımı) onay kutusunu seçin.
3. Ağdaki diğer Macintosh bilgisayarlardan (istemcilerden) yazdırma yapmak için yazıcıyı önceden **Sharing**'den (Paylaşım) seçin. Ardından yazıcının paylaşıldığı ağ ortamını ve yazıcıyı seçin.

Yazıcı yazılımının sistemden kaldırılması

Windows bilgisayarlarda yazılımı kaldırma

Windows 2000, Windows XP kullanıyorsanız, yazıcı yazılımını kaldırmak için yönetici ayrıcalıklarınız olmalıdır.

1. Yazıcı bir USB kablosu yoluyla doğrudan bilgisayara bağlı ise, yazıcının bağlantısını çıkarın.
2. Çalışan uygulamaları kapatın.
3. **Başlat** menüsünden Denetim Masası'nı açın.
4. **Program Ekle/Kaldır**'ı çift tıklatın.
5. Kaldırmak istediğiniz yazdırma yazılımını seçin.
6. Yazılım ekleme veya kaldırma düğmesini tıklatın.
7. Yazıcı yazılımını kaldırma işlemini tamamlamak üzere ekrandaki yönergeleri izleyin.

   Not Kaldırma işlemi başarısız olursa, bilgisayarı yeniden başlatın ve yukarıda anlatılan yazılımı kaldırma adımlarını tamamlayın.

8. (**İptal etme yardımcı programını çalıştırmak için** aşağıdaki adımları izleyin.) Yazıcının kablosunu bilgisayardan çıkarın.
9. Bilgisayarda, Windows'u yeniden başlatın.
10. Başlatma CD'sini CD-ROM sürücüsüne yerleştirin. CD menüsü görünürse, menüden çıkın.
11. Başlatma CD'sinde iptal etme yardımcı programının yerini bulun ve çalıştırın.
    - Windows 2000 ve Windows XP sistemlerde, Utils\Scrubber\Win2k_XP klasöründe bulunan scrub2k.exe dosyasını kullanın.
12. **scrubber.exe** dosyasını çift tıklatın.
13. Bilgisayarınızı yeniden başlatın ve yazıcı sürücüsünü yeniden yükleyin.

Macintosh bilgisayarlarda yazılımı kaldırma

1. Yazıcı bir USB kablosu yoluyla doğrudan bilgisayara bağlı ise, yazıcının bağlantısını çıkarın.
2. Bilgisayarı yeniden başlatın.

   Not Yazılımı kaldırmadan önce bilgisayarı yeniden başlatmazsanız, Kaldır seçeneğini çalıştırdığınızda bazı dosyalar bilgisayarınızdan kaldırılmaz.

3. Starter CD'yi (Başlatma CD'si) CD-ROM sürücüsüne yerleştirin.
4. Masaüstünde CD simgesini çift tıklatın.
5. Installer (Yükleyici) klasöründeki yükleyici simgesini çift tıklatın ve ekrandaki yönergeleri izleyin.
6. **Main Installation** (Ana Yükleme) iletişim kutusu belirdiğinde, iletişim kutusunun sol üst bölümünde yer alan açılan listeden **Uninstall** (Kaldır) seçeneğini işaretleyin.
7. Yazıcı yazılımını kaldırmak üzere ekrandaki yönergeleri izleyin.

Yazıcı yazılımı kurulum programının özelleştirme

Başlatma CD'si, sistem yöneticilerinin özelleştirilmiş, sessiz başlatılabilen yükleme paketleri oluşturmasına olanak veren bir yardımcı program içerir. Sistem yöneticileri daha sonra bu özel yükleme paketini yerel bir sürücüden ya da eşlenmiş ağ sürücüsünden dağıtarak paylaşabilir.

Yardımcı programa erişmek için CD menüsünden **Özelleştirme Yardımcı Programı**'nı seçin. Seçilen dilde hazırlanmış ve seçilen yazıcı bileşenlerini içeren bir yazılım yükleme paketi oluşturulur.

Yazıcı sürücüsünü özelleştirilmiş bir yükleme paketinden çalıştırmak için paketi içeren klasörü açın ve **Install.bat** dosyasını çift tıklatın.

Not Özelleştirme Yardımcı Programı yalnızca Windows için geçerlidir.

Diğer yazılımların yüklenmesi

- Windows işletim sisteminde fotoğrafları ve görüntü dosyalarını görüntülemek ve düzenlemek için **HP Photosmart Essential**'ı kullanın. Bu yazılımı yüklemek için HP Photosmart Pro software'sini sürücüye yerleştirin, CD gözatma menüsünden **HP Photosmart Essential** düğmesini tıklatın ve görüntülenen yazılım listesinden yazılımı seçin (bkz: HP Photosmart Essential yazılımı).
- **Linux sürücüsü** için, yazılımı karşıdan yüklemek üzere www.linuxprinting.org adresini ziyaret edin. Linux sistemini HP yazıcılarla birlikte kullanma konusunda bilgi için hp.sourceforge.net adresini ziyaret edin.

Not Windows 2000, Windows XP kullanıyorsanız, yazıcı sürücüsünü yüklemek için yönetici ayrıcalıklarınız olmalıdır.

3 Baskı kartuşlarının ve aksesuarların kullanılışı

Bu bölümde aşağıdaki bilgiler verilmektedir:

- Baskı kartuşlarının kullanılışı
- İsteğe bağlı otomatik iki taraflı yazdırma aksesuarını (dupleksleme birimi) takma

Baskı kartuşlarının kullanılışı

Desteklenen baskı kartuşları

Yazdırmak için...	Bu yazdırma kartuşunu soldaki yuvaya takın	Bu yazdırma kartuşunu sağdaki yuvaya takın
Tam renkli fotoğraflar	HP Üç Renkli	HP Fotoğraf
Siyah ve beyaz fotoğraflar	HP Üç Renkli	HP Gri Fotoğraf
Metin ve renkli çizimler	HP Üç Renkli	HP Siyah

Yazıcınızda desteklenen baskı kartuşlarının listesini aşağıdaki yerlerden edinebilirsiniz:

- Hızlı Başlatma Kılavuzu'nda
- Değiştirmekte olduğunuz yazdırma kartuşunun etiketinde
- **Windows'ta**: Araç Kutusu'ndaki **Yazıcı Durumu** sekmesinde, **Kartuş Bilgileri**'ni ve sonra **Sipariş Bilgileri**'ni tıklatın.
- **Mac OS'ta**: HP Inkjet Toolbox'ta (HP Inkjet Araç Kutusu) **supplies** (sarf malzemeleri) bölmesini açın.

Kartuş ve diğer yazıcı sarf malzemelerini satın almak için aşağıdaki adreslere gidin:

- http://www.hpshopping.com (ABD)
- http://www.hpshopping.ca (Kanada)
- http://www.hp.com/eur/hpoptions (Avrupa)
- http://www.hp.com/paper (Asya/Pasifik)

Not Kullanılabilecek baskı kartuşları ülkeye/bölgeye göre değişir. Baskı kartuşları farklı boyutlarda gelebilir.

Baskı kartuşlarının takılması

Yalnızca değiştirdiğiniz baskı kartuşu ile aynı kartuş numarasına sahip kartuşlardan kullanın.

Baskı kartuşunu takmak veya değiştirmek için

1. Yazıcıyı açın, üst kapağı açın, ardından baskı mandalını kaldırın.

   DİKKAT Baskı kartuşu taşıyıcısı olması gereken yere doğru hareket ediyor olabilir. Baskı kartuşlarını çıkartmadan veya takmadan önce baskı kartuşu taşıyıcısının yazıcının sağ tarafında durduğundan emin olun.

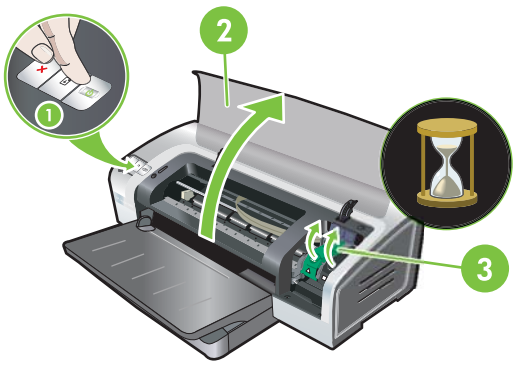

2. **Bir baskı kartuşunu değiştiriyorsanız**, takılı olan kartuşu tutup çekerek yuvasından çıkarın. Yeni baskı kartuşunu doğru konumda taktığınızdan emin olmak için mandaldaki simgelerle yeni kartuştaki simgelerin aynı olup olmadığına bakın.

3. **Yeni bir baskı kartuşu takıyorsanız**, baskı kartuşunu paketinden çıkarın, sonra da pembe çekme etiketinden tutarak temiz meme koruyucu bandını çıkarın.

   DİKKAT Tıkanmaları, mürekkep bozukluğunu ve hatalı elektrik bağlantılarını önlemek için, baskı kartuşunun mürekkep püskürtücülerine veya bakır kontaklarına dokunmayın, bakır kontakları çıkarmayın.

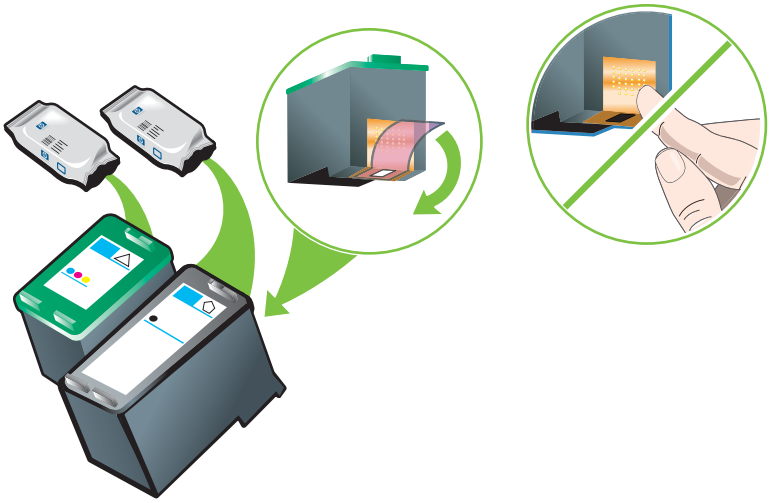

4. Baskı kartuşunu bakır kontaklar yazıcıya dönük olarak konumlayın ve baskı kartuşunu yuvanın içine kaydırın.

Not Kartuş boyutuna bağlı olarak, kartuş yuvaya tam hizalanmayabilir.

Taşıyıcı mandalını kaldırdıktan sonra baskı kartuşunu takmakta zorlanıyorsanız, baskı kartuşunu takmadan önce yazıcının açık olduğundan emin olun ve taşıyıcının ayrılması için birkaç saniye bekleyin.

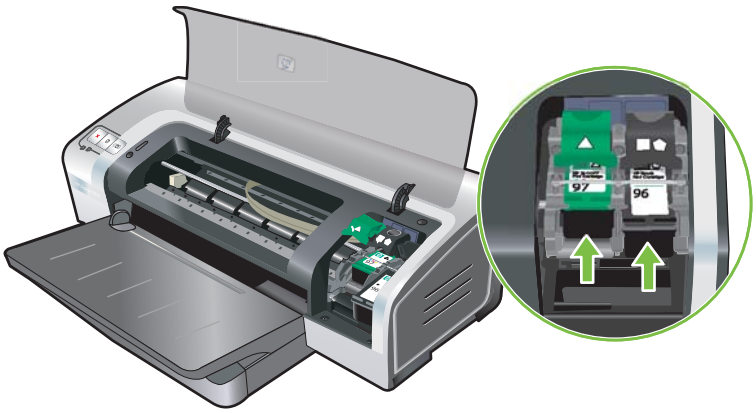

5. Baskı kartuşu mandalı yerine kilitlenene kadar üstünden bastırın. Mandalın geri fırlayıp yeniden açılmamasına dikkat edin.

Not Yeni bir baskı kartuşu takıyorsanız yazıcı otomatik olarak baskı kartuşlarını hizalayacak ve bir kağıt kullanarak hizalama sayfası basacaktır. Giriş tepsisinde yüksek kaliteli fotoğraf kağıdı varsa, yeni baskı kartuşunu takmadan önce düz kağıt koymak isteyebilirsiniz.

6. Üst kapağı kapatın.

Baskı kartuşlarının hizalanması

Her yeni baskı kartuşu takıldığında yazıcı otomatik olarak baskı kartuşlarını hizalar. Ancak, baskı çıktısı grenli, yer yer noktalı, çentik kenarlı ise, baskı kartuşlarını yeniden hizalayabilirsiniz.

Windows için

Baskı kartuşlarını Araç Kutusu ya da yazıcı sürücüsünden hizalayabilirsiniz.

1. Giriş tepsisine düz kağıt yükleyin (bkz. Giriş tepsisine kağıt yerleştirme.)
2. **Yazıcı Özellikleri** ayarlarından Araç Kutusu'nu açın. Daha fazla bilgi için bkz. Araç Kutusu'na genel bakış.

   -veya-

   Yazıcı sürücüsünü açın (bkz. Yazdırma ayarlarını değiştirme.)
3. **Yazıcı Hizmetleri** sekmesini (Araç Kutusu'nda) veya **Hizmetler** sekmesini (yazıcı sürücüsünde) tıklatın.
4. **Baskı Kartuşlarını Hizala** seçeneğini tıklatın ve ekrandaki talimatları izleyin.

Macintosh için

1. Giriş tepsisine düz kağıt yükleyin (bkz. Giriş tepsisine kağıt yerleştirme.)
2. HP Printer Utility'yi (HP Yazıcı Yardımcı Programı) açın. Bkz. HP Yazıcı Yardımcı Programı'nı kullanma (Macintosh).
3. **Configuration Settings** (Yapılandırma Ayarları) alanında, **Align**'ı (Hizala) seçin.
4. **Align** (Hizala) seçeneğini tıklatın.

Baskı kartuşlarının temizlenmesi

Bu bölümde baskı kartuşlarının otomatik olarak temizlenmesi ile ilgili bir yöntem açıklanmaktadır. Kartuşların el ile temizlenmesi ile ilgili bilgi için bkz. Yazıcı yazmayı reddediyor.

Baskı kartuşlarını otomatik olarak temizlemek için

Baskı kartuşlarındaki çok küçük püskürtme uçları uzun süre hava ile temas ettiğinde tıkanabilir. Ayrıca, bir baskı kartuşu uzun süre kullanılmadığında da tıkanabilir, bu durum da baskı kalitesini önemli ölçüde düşürür. Baskı kartuşlarının temizlenmesi püskürtücülerdeki tıkanıklıkları açar.

Basılan karakterler tam değilse veya basılan metinde veya grafiklerde noktalar veya çizgiler eksikse baskı kartuşlarını temizleyin.

Not Baskı kartuşlarının gereksiz yere temizlenmesi mürekkebin harcanmasına neden olur ve baskı kartuşlarının ömrünü kısaltır.

Yazdırma kalitesi düşükse, kartuşta mürekkep bitmiş olabilir. Kartuşları temizlemeye başlamadan önce mürekkep düzeyini kontrol edin. Kartuşta mürekkep bittiyse değiştirin.

Windows için

Baskı kartuşlarını Araç Kutusu ya da yazıcı sürücüsünden temizleyebilirsiniz.

1. Giriş tepsisine düz kağıt yükleyin (bkz. Giriş tepsisine kağıt yerleştirme).
2. **Yazıcı Özellikleri** ayarlarından, Araç Kutusu'nu açın. Daha fazla bilgi için bkz. Araç Kutusu'na genel bakış.

   -veya-

   Yazıcı sürücüsünü açın (bkz. Yazdırma ayarlarını değiştirme.)
3. **Yazıcı Hizmetleri** sekmesini (Araç Kutusu'nda) veya **Hizmetler** sekmesini (yazıcı sürücüsünde) tıklatın.
4. **Baskı Kartuşlarını Temizle** seçeneğini tıklatın ve ekrandaki talimatları izleyin.
5. Baskı çıktınızda sorun devam ediyorsa, bu temizleme işlemini yineleyin.
6. Baskı çıktısında yine sorun varsa, baskı kartuşunun mürekkebi bitmiştir ve değiştirilmesi gerekmektedir veya kartuşta sorun vardır. Garanti kapsamı dışındaysa kartuşu değiştirin veya HP müşteri hizmetine başvurun.

Macintosh için

1. Giriş tepsisine düz kağıt yükleyin (bkz. Giriş tepsisine kağıt yerleştirme.)
2. HP Printer Utlity'yi (HP Yazıcı Yardımcı Programı) açın.
3. **Configuration Settings** (Yapılandırma Ayarları) alanında, **Clean**'i (Temizle) seçin.
4. **Clean**'i (Temizle) tıklatın.
5. Baskı çıktınızda sorun devam ediyorsa, bu temizleme işlemini yineleyin.
6. Baskı çıktısında yine sorun varsa, baskı kartuşunun mürekkebi bitmiştir ve değiştirilmesi gerekmektedir veya kartuşta sorun vardır. Garanti kapsamı dışındaysa kartuşu değiştirin veya HP müşteri hizmetine başvurun.

Baskı kartuşlarının korunması

Aşağıdaki öneriler, HP baskı kartuşlarının korunmasına ve tutarlı bir baskı kalitesi elde edilmesine yardımcı olur:

- Baskı kartuşlarını, kullanacağınız zamana kadar, kapalı paketlerinde saklayın. Baskı kartuşları 15˚ - 35˚C arası oda sıcaklığında saklanmalıdır.
- Mürekkep püskürtücülerini örten plastik bandı yalnızca baskı kartuşunu yazıcıya takmadan önce çıkarın. Baskı kartuşundaki plastik bant çıkarıldıysa, tekrar yerine yapıştırmaya çalışmayın. Bandı yeniden yapıştırmak baskı kartuşuna zarar verir.

DİKKAT Baskı kartuşunu düşürmeyin. Baskı kartuşunun düşürülmesi kartuşa zarar verebilir.

Baskı kartuşlarının saklanması

Siyah veya fotoğraf baskı kartuşunu yazıcıdan çıkarırsanız, hava geçirmeyen plastik bir muhafaza içinde veya Baskı Kartuşu Koruyucusu'nda saklayın. Baskı Kartuşu Koruyucusu, fotoğraf baskı kartuşları ile birlikte verilir.

Not Baskı kartuşunu hava geçirmez plastik kutuda saklıyorsanız, üç renkli, fotoğraf ve gri fotoğraf mürekkep memelerinin aşağı dönük, siyah baskı kartuşlarının mürekkep memelerininse yukarı dönük şekilde durduğundan emin olun.

Baskı kartuşunu Baskı Kartuşu Koruyucusu içinde saklama

1. Baskı kartuşunu koruyucunun içine yerleştirin ve yerine oturduğundan emin olun.

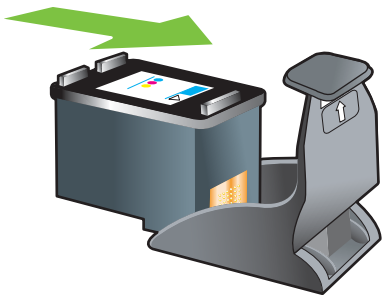

2. Baskı kartuşunu koruyucudan çıkarmak için, koruyucunun içindeki mandalı aşağı ve geriye doğru bastırarak baskı kartuşunun serbest kalmasını sağlayın, sonra kartuşu çıkarın.

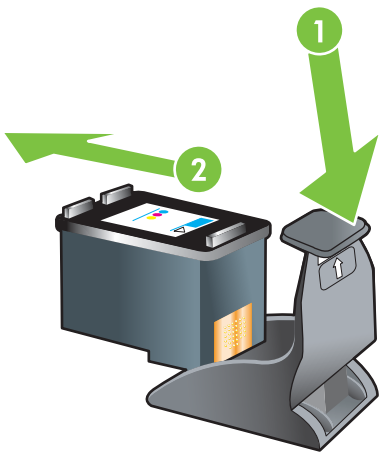

Tek baskı kartuşuyla basım

Not Yazıcıyı **Mürekkep Destekleme Modu**'na getirmek için, boş kartuşu çıkarın.

Değiştirmeye fırsat bulamadan baskı kartuşlarından birinde mürekkep biterse, tek kartuşla baskı yapmaya devam edebilirsiniz.

Kullanılmış kartuş	Çıktı
Üç renkli	Renkli ve koyu mor (gerçek siyah değil)
Fotoğraf	Renk segmentleri için gri tonlu, siyah segmentler için siyah

Kullanılmış kartuş	Çıktı
Siyah	Gri tonlu
Gri fotoğraf	Gri tonlu

Not İki yerine tek baskı kartuşuyla basım yavaş olabilir ve renk kalitesi etkilenebilir. Her iki baskı kartuşu kullanılarak bastırmak önerilir.

Yalnızca Fotoğraf baskı kartuşu kullanıyorsanız, renkler doğru yazdırılamayabilir.

Kenarlıksız baskı için, üç renkli baskı kartuşu takılı olmalıdır.

Rengi ayarlama

Bir baskı kartuşunu değiştirdiğinizde, yazıcı en iyi baskı kalitesini sağlamak için renkleri otomatik olarak ayarlar. Renkler istediğiniz gibi değilse, aşağıda açıklandığı şekilde el ile ayarlayabilirsiniz.

- Araç Kutusu veya yazıcı sürücüsü (Windows): **Yazıcı Hizmetleri** veya **Hizmetler** sekmesini tıklatın. **Rengi Ayarla** seçeneğini tıklatın ve ekrandaki talimatları uygulayın.
- HP Yazıcı Yardımcı Programı (Macintosh): **Configuration Settings** (Yapılandırma Ayarları) alanında, **Color Calibration**'ı (Renk Ayarlaması) seçin. **Calibrate Color** (Rengi Ayarla) seçeneğini tıklatın ve ekrandaki talimatları uygulayın.

Not Rengi ayarlayabilmeniz için hem üç renkli, hem de fotoğraf baskı kartuşları takılı olmalıdır.

İsteğe bağlı otomatik iki taraflı yazdırma aksesuarını (dupleksleme birimi) takma

Yazıcının arkasına bir dupleksleme birimi takılı olduğunda, yazıcı kağıdın her iki tarafına da otomatik olarak basabilir.

Not Dupleksleme birimi, HP Photosmart Pro B8300 serisi yazıcı için kullanılabilir olan isteğe bağlı bir aksesuardır. Bazı ülkelerde/bölgelerde ayrı olarak satın alınabilir (bkz. HP sarf malzemeleri ve aksesuarları).

Dupleksleme birimini takma

1. Arka erişim bölmesini çıkarmak için açma düğmelerini birbirine doğru itin.
2. Arka erişim bölmesini yazıcıdan dışarı doğru çekin.
3. Dupleksleme birimini, her iki tarafı da yazıcının arkasındaki yerine oturacak şekilde içeri itin.

Not Dupleksleme birimini takarken iki taraftaki açma düğmelerine basmayın. Bu düğmeleri sadece dupleksleme birimini yazıcıdan çıkarmak için kullanın.

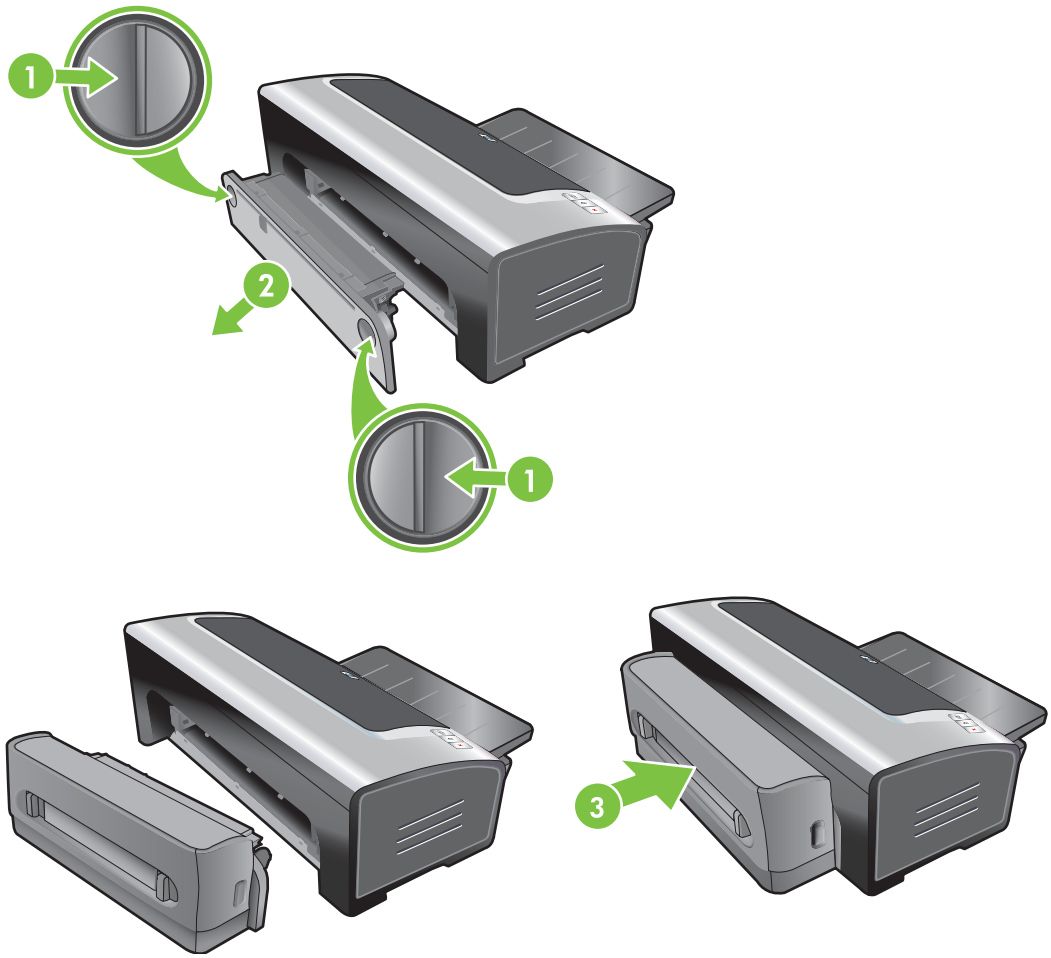

4 Ortamının yerleştirilmesi ve basımı

Bu bölümde aşağıdaki bilgiler verilmektedir:

- Ortam seçimi
- Giriş tepsisine kağıt yerleştirme
- Otomatik kağıt türü algılayıcının kullanılması
- Yazdırma ayarlarını değiştirme
- Akıllı yazılım özelliklerini anlama
- Dijital fotoğraf basımı
- Kenarlıksız baskı
- Gri tonlu yazdırma
- Panoramik fotoğraf basma
- Belge basımı
- Önden ya da arkadan el ile besleme aralığından baskı
- Çeşitli ortam türlerine basım
- Özel boyutta kağıda baskı
- Zarflara baskı
- Kartlara ve diğer küçük baskı ortamlarına baskı
- Bir kağıda birden fazla sayfa basımı
- Kitapçık basımı
- Poster basımı
- Başlık sayfası basımı
- Etiket basımı
- Ütüyle çıkartma baskısı
- Her iki yüze de baskı (dupleksleme)
- Baskı işinin iptal edilmesi

Ortam seçimi

Yazıcınız, çeşitli tür (fotoğraf kağıdı, düz kağıt, zarf ve asetat gibi) ve boyutlarda ortama basım için tasarlanmıştır. Yazıcı, çoğu tür büro kağıdıyla iyi çalışır ve mürekkebi iyi kabul eden kağıtlarda en iyi sonuçları verir. Her zaman Desteklenen ortamların özelliklerini öğrenme bölümünde listelenen tür, boyut ve ağırlıklara uygun ortam kullanın.

Bir kağıt türünden fazla miktarda satın almadan önce, çeşitli kağıt türlerini yazıcıda denemeniz önerilir. İyi sonuç veren bir kağıt türü bulun.

Not En iyi baskı kalitesini elde etmek için HP baskı ortamlarını kullanın. Bu ortam türleri, özellikle yazıcıyla uyumlu çalışacak şekilde tasarlanmıştır. Siparişle ilgili bilgi için, bkz. HP sarf malzemeleri ve aksesuarları.

Ortamın seçimi ve kullanımı için öneriler

- Çok ince, kaygan dokuya sahip veya kolayca esneyen kağıtlar yazıcının kağıt yolundan düzgün şekilde beslenemeyebilir.
- Kalın dokulu veya mürekkebi iyi tutmayan kağıtlar, grafik veya metinlerin silik basılmasına neden olabilir.
- Kağıdın yazıcıya düzgün beslenebilmesi için, giriş tepsisinde veya el ile besleme yuvalarında bir defada yalnızca tek kağıt türü kullanın.
- Hasar görmüş, kıvrılmış veya buruşmuş kağıt kullanmayın. Kesilmiş veya delikli ya da kalın dokulu veya kabartmalı kağıt kullanımı önerilmez.
- Yazıcınızla daha önce iyi sonuç vermiş bir kağıt türü kullanmaya çalışın.
- Asetat, fotoğraf kağıdı veya diğer özel kağıtları kullanarak birden çok sayfa bastırıyorsanız, basılan her sayfadan sonra baskı duraklar ve Devam ışığı yanıp söner. Bu işlem, bir sonraki sayfa basılmadan önce, basılan sayfanın kurumasına olanak sağlar. Bir sonraki sayfa basılmadan önce basılan sayfanın kurumasını beklemek istemiyorsanız Devam düğmesine basabilirsiniz; ancak, her sayfanın kurumasını beklemeniz önerilir.

Daha fazla bilgi için aşağıdaki bölümlere bakınız:

- Desteklenen ortamların özelliklerini öğrenme
- Minimum kenar boşluklarını ayarlama

Desteklenen ortamların özelliklerini öğrenme

Bu bölümde yazıcının desteklediği ortam boyutları, türler ve ağırlıkla ilgili bilgiler verilmektedir.

- Desteklenen ortam boyutlarını öğrenme
- Desteklenen ortam türlerini öğrenme
- Desteklenen ortam ağırlıklarını ve kapasiteleri öğrenme

Desteklenen ortam boyutlarını öğrenme

Aşağıdaki tabloda, her bir kağıt yolunda kullanabileceğiniz ortam boyutları açıklanmaktadır.

Ortam boyutu	Giriş tepsisi	Önden el ile besleme yuvası	Arkadan el ile besleme yuvası	Otomatik iki taraflı yazdırma aksesuarı (dupleksleme birimi)
A3 297 x 420 mm	✓	✓	✓	✓
A3+ 330 x 483 mm	✓	✓	✓	✓
A4 210 x 297 mm	✓	✓	✓	✓
A5 148 x 210 mm	✓	✓	✓	✓
A6 105 x 148 mm	✓			
B4 257 x 364 mm	✓	✓	✓	✓
B5 (JIS) 182 x 257 mm	✓	✓	✓	✓
Başlık Sayfası A3 297 x 420 mm	✓	✓	✓	
Başlık Sayfası A4 210 x 297,4 mm	✓	✓	✓	
Başlık Sayfası Letter 215,9 x 279,4 mm	✓	✓	✓	
Başlık Sayfası Tabloid 279 x 432 mm	✓	✓	✓	
Zarf #10 104,9 x 241,3 mm	✓	✓		
Zarf A2 111 x 146 mm	✓			
Zarf C5 162 x 229 mm	✓	✓		
Zarf C6 114 x 162 mm	✓			
Zarf DL	✓	✓		

Ortam boyutu	Giriş tepsisi	Önden el ile besleme yuvası	Arkadan el ile besleme yuvası	Otomatik iki taraflı yazdırma aksesuarı (dupleksleme birimi)
110 x 220 mm				
Zarf Monarch 98,5 x 190,5 mm	✓	✓		
Executive 184,15 x 266,7 mm	✓	✓	✓	✓
HP Tebrik Kartı Zarfı 111,25 x 152,4 mm	✓			
Dizin kartı 76,2 x 127 mm	✓			
Dizin kartı 101,6 x 152,4 mm	✓			
Dizin kartı 127 x 203,2 mm	✓	✓		
Panorama A4 210 x 594 mm	✓	✓	✓	
Panorama 101,6 x 254 mm	✓	✓		
Panorama 101,6 x 279,4 mm	✓	✓		
Panorama 101,6 x 304,8 mm	✓	✓		
Fotoğraf 76,2 x 127 mm	✓			
Fotoğraf 88,9 x 127 mm	✓	✓		
Fotoğraf 101,6 x 152,4 mm	✓			
Şeritli fotoğraf 101,6 x 152,4 mm	✓			
Fotoğraf 127 x 177,8 mm	✓	✓		

Ortam boyutu	Giriş tepsisi	Önden el ile besleme yuvası	Arkadan el ile besleme yuvası	Otomatik iki taraflı yazdırma aksesuarı (dupleksleme birimi)
Fotoğraf 203,2 x 254 mm	✓	✓	✓	
Fotoğraf 279,4 x 355,6 mm	✓	✓	✓	
Fotoğraf 304,8 x 304,8 mm	✓	✓	✓	
Fotoğraf 10 x 15 cm 100 x 150 mm	✓			
Fotoğraf 10 x 15 cm with tab 100 x 150 mm	✓			
Legal 215,9 x 355,6 mm	✓	✓	✓	✓
Letter 215,9 x 279,4 mm	✓	✓	✓	✓
Statement 129,7 x 215,9 mm	✓	✓		
Super B 330 x 483 mm	✓	✓	✓	✓
Tabloid 279,4 x 431,8 mm	✓	✓	✓	✓
Kenarlıksız Fotoğraf Panorama A4 210 x 594 mm	✓	✓	✓	
Kenarlıksız Fotoğraf Panorama 101,6 x 254 mm	✓	✓		
Kenarlıksız Fotoğraf Panorama 101,6 x 279,4 mm	✓	✓		
Kenarlıksız Fotoğraf Panorama 101,6 x 304,8 mm	✓	✓		
Kenarlıksız Fotoğraf	✓			

Ortam boyutu	Giriş tepsisi	Önden el ile besleme yuvası	Arkadan el ile besleme yuvası	Otomatik iki taraflı yazdırma aksesuarı (dupleksleme birimi)
101,6 x 152,4 mm				
Şeritli Kenarlıksız Fotoğraf 101,6 x 152,4 mm	✓			
Kenarlıksız Fotoğraf 127 x 177,8 mm	✓	✓		
Kenarlıksız Fotoğraf 203,2 x 254 mm	✓	✓	✓	
Kenarlıksız Fotoğraf 215,9 x 279,4 mm	✓	✓	✓	
Kenarlıksız Fotoğraf 279,4 x 355,6 mm	✓	✓	✓	
Kenarlıksız Fotoğraf 304,8 x 304,8 mm	✓	✓	✓	
Kenarlıksız Fotoğraf 88,9 x 127 mm	✓	✓		
Kenarlıksız Fotoğraf 10 x 15 cm 100 x 150 mm	✓			
Şeritli Kenarlıksız Fotoğraf 10 x 15 cm 100 x 150 mm	✓			
Kenarlıksız Fotoğraf A3 297 x 420 mm	✓	✓	✓	
Kenarlıksız Fotoğraf A4 210 x 297 mm	✓	✓	✓	
Kenarlıksız Fotoğraf A5 148 x 210 mm	✓	✓	✓	
Kenarlıksız Fotoğraf A6 105 x 148 mm	✓	✓		
Kenarlıksız Fotoğraf B5 182 x 257 mm	✓	✓	✓	
Kenarlıksız Super B	✓	✓	✓	

Ortam boyutu	Giriş tepsisi	Önden el ile besleme yuvası	Arkadan el ile besleme yuvası	Otomatik iki taraflı yazdırma aksesuarı (dupleksleme birimi)
330 x 483 mm				
Kenarlıksız Fotoğraf Tabloid 279 x 432 mm	✓	✓	✓	
Özel	✓	✓	✓	

Desteklenen ortam türlerini öğrenme

Tüm ortam türleri renkli baskı için en iyi duruma getirilmiş 4800 x 1200 dpi çözünürlüğü ve 1200 dpi giriş çözünürlüğünü destekler. Bu ayar geçici olarak sabit diskinizde büyük bir alan kullanabilir (400 veya daha fazla) ve baskı hızı daha yavaş olur.

Aşağıdaki tabloda, kullanabileceğiniz ortam türleri listelenmiştir.

Ortam türü	Giriş tepsisi ile ön ve arka el ile besleme yuvaları	El ile dupleksleme	Otomatik dupleks	Kenarlıksız baskı
Standart kağıt				
Düz kağıt	✓	✓	✓	
Kalın düz kağıt	✓	✓		✓
HP Parlak Beyaz Kağıt	✓	✓	✓	
HP Premium Kağıt	✓	✓	✓	
HP Premium Sunu Kağıdı	✓	✓	✓	
Diğer inkjet kağıtları	✓	✓	✓	✓
Fotoğraf kağıtları				
HP Fotoğraf Kağıdı	✓			✓
Diğer fotoğraf kağıtları	✓			✓
Asetatlar				
HP asetatlar	✓			
Diğer asetat filmleri	✓			
Özel kağıtlar				
HP Başlık Sayfası Kağıdı	✓			
HP ütüyle aktarma kağıdı	✓			
HP etiketleri	✓			
HP not kartları	✓	✓	✓	

Ortam türü	Giriş tepsisi ile ön ve arka el ile besleme yuvaları	El ile dupleksleme	Otomatik dupleks	Kenarlıksız baskı
HP tatil fotoğraf kartları	✓			✓
Diğer özel kağıtlar	✓	✓		
Tebrik kartları				
HP tebrik kartları	✓	✓		
HP fotoğraf tebrik kartları	✓	✓		✓
Diğer tebrik kartları	✓	✓		
Broşür kağıtları				
HP broşür kağıtları	✓	✓	✓	✓
Diğer broşür kağıtları	✓	✓	✓	✓

Desteklenen ortam ağırlıklarını ve kapasiteleri öğrenme

Aşağıdaki tabloda ortam ağırlıkları ve kağıt yolunun destekleyebileceği kapasiteler hakkında bilgi verilmektedir.

Tepsi	Tür	Ağırlık	Kapasite
Giriş tepsisi	Kağıt, zarf, kart	60 - 135 g/m^2 (16 - 36 lb bond)	En fazla 19 mm veya en fazla 150 yaprak düz kağıt; en fazla 15 zarf; en fazla 60 kart
	Asetat veya etiket		En fazla 30 adet
Önden el ile besleme yuvası	Kağıt, zarf, kart	65 - 135 g/m^2 (17 - 36 lb bond)	En fazla 10 yaprak düz kağıt; 5 zarf veya kart
	Asetat veya etiket		En fazla 8 adet
Arkadan el ile besleme yuvası	Kağıt, zarf, kart	En fazla 280 g/m^2 (74 lb bond)	Her seferinde birer tane; kalın ortam (en fazla 0,3)
	Asetat veya etiket		Her seferinde birer tane
Otomatik iki taraflı yazdırma aksesuarı (dupleksleme birimi)	Kağıt (Başlık sayfası, dizin kartı veya zarf desteklenmez.)	En fazla 135 g/m^2 (36 lb bond)	
Çıkış tepsisi			En fazla 75 sayfa

Minimum kenar boşluklarını ayarlama

Belgenin kenar boşlukları burada belirtilen dikey yönde minimum kenar boşluğu ayarları ile aynı veya onlardan büyük olmalıdır.

Ortam	Sol ve sağ kenar boşlukları	Üst kenar boşluğu	Alt kenar boşluğu
Fotoğraf	3,2 mm	3,2 mm	3,1 mm

Ortam	Sol ve sağ kenar boşlukları	Üst kenar boşluğu	Alt kenar boşluğu
Şeritli fotoğraf 10 x 15 cm	3,2 mm	3,2 mm	3,2 mm
Letter, Tabloid, A3, A3+, A4, A5, A6, B4, B5, Super B, Statement, Executive, Legal	3,2 mm	1,8 mm	14,2 mm
Kart	3,2 mm	1,8 mm	14,2 mm
Zarf	3,2 mm	14,2 mm	14,2 mm
Panorama ortamı	3,2 mm	1,8 mm	14,2 mm
Başlık Sayfası	3,2 mm	0 mm	0 mm
Özel boyutlu ortam	3,2 mm	1,8 mm	14,2 mm

Giriş tepsisine kağıt yerleştirme

Bu bölümde, giriş tepsisine düz kağıdın ve standart ortam boyut ve türlerinin nasıl yerleştirileceği açıklanmaktadır. Aşağıda, tepsilere kağıt yükleme ile ilgili genel yönergeler verilmektedir:

- Kalın kağıda veya fotoğraf kağıdına bastırıyorsanız, arkadan el ile besleme aralığını kullanabilirsiniz. Bkz. Önden ya da arkadan el ile besleme aralığından baskı.
- Kart veya zarf bastırıyorsanız, bkz. Kartlara ve diğer küçük baskı ortamlarına baskı ve Zarflara baskı.
- Yalnızca bir veya birkaç zarf ya da kağıda bastırıyorsanız, öndeki el ile besleme aralığını kullanabilir ve her zaman kullandığınız ortamı giriş tepsisinde bırakabilirsiniz. Bkz. Önden ya da arkadan el ile besleme aralığından baskı.

Giriş tepsisine kağıt koymak için

1. Çıkış tepsisini yukarı kaldırın. Çıkış tepsisi uzatılmışsa tepsiyi kapatın.
2. Giriş tepsi kilidini bastırıp tepsiyi uzatın.

   Not Küçük ortam kılavuzu açık konumdaysa, saat yönünün ters istikametinde 90° çevirerek kapatın.

3. Kağıt en kılavuzunun üzerindeki düğmeyi bastırarak kılavuzu sola doğru sonuna kadar kaydırın.

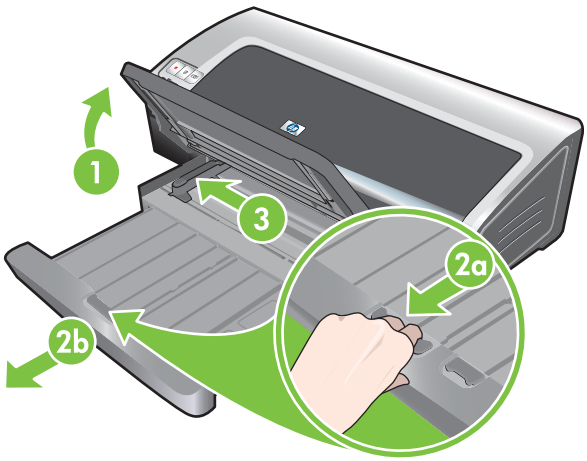

4. En fazla 150 sayfalık bir kağıt destesini ya da kağıt en kılavuzunun yüksekliğini geçmeyecek miktarda ortamı, basılacak yüzü aşağı gelecek şekilde giriş tepsisinin sağ tarafından ileri doğru, durana dek yerleştirin.

   Asetatlar: En fazla 30 asetatı, kaba yüzü aşağı gelecek ve yapışkan bant ileriyi gösterecek şekilde, giriş tepsisinin sağ tarafından ileri doğru, durana dek yerleştirin.

5. Kağıt en kılavuzunun üzerindeki düğmeyi bastırarak kılavuzu sağa doğru ortamın kenarında durana dek kaydırın.
6. Giriş tepsi kilidini bastırın ve tepsiyi ortamın kenarında durana dek geri itin.

   Not Giriş tepsisine 215,9 x 279,4 mm kağıt konduğunda, tepsi uzantısı kağıdın kenarına kadar kapanacak ve uzantıyla tepsi arasında küçük bir aralık kalacaktır. Tepsi daha büyük ortamı tutmak için daha açılır.

7. Çıkış tepsisini yatay konumuna indirin.

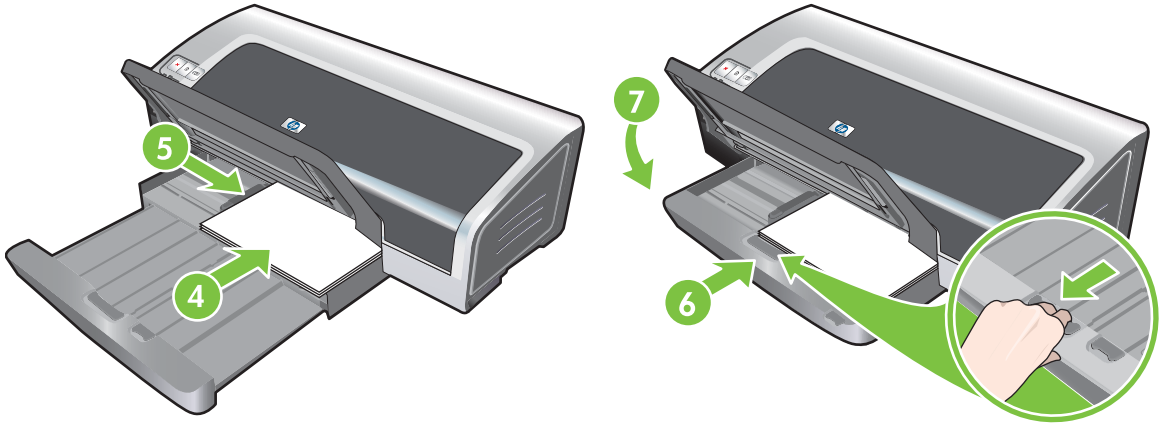

8. Gerekirse çıkış tepsisini uzatın.

Otomatik kağıt türü algılayıcının kullanılması

Otomatik kağıt türü algılayıcı, özellikle HP ortamı kullanıldığında otomatik olarak yazıcıdaki ortama uygun baskı ayarlarını seçer.

Algılayıcı; yerleştirilen ortamın ilk sayfasını tarayarak ortam türünü belirler, sonra belgeniz için en uygun ayarları seçer ve belgeyi basar.

Not Ortam türünün ne olduğunu biliyorsanız, **Kağıt Türü** açılan listesinden seçebilirsiniz.

Aşağıda, otomatik kağıt türü algılayıcının kullanımı ile ilgili yönergeler verilmektedir:

- Yüksek kaliteli ortama bastırılırken, yazıcı sürücüsünde kağıt türünü kendiniz seçmeniz önerilir.
- Yazıcıyı doğrudan güneş ışığı alan bir yere koymayın. Yazıcıya doğrudan gelen güneş ışığı, otomatik kağıt türü algılayıcıyı etkileyebilir.
- Otomatik kağıt türü algılayıcıyı varsayılan ayar olarak belirlemek için, bkz. Yazdırma ayarlarını değiştirme.

Windows için

1. Yazıcı sürücüsünü açın (bkz. Belge basımı).
2. **Özellikler** sekmesini tıklatın.
3. Aşağı açılır **Kağıt türü** listesinden **Otomatik**'i seçin.
4. Değiştirmek istediğiniz diğer baskı ayarlarını değiştirin ve **Tamam**'ı tıklatın.

Macintosh için

1. **File**'ı (Dosya), ardından da **Print**'i (Yazdır) tıklatın.
2. **Paper Type/Quality** (Kağıt Türü/Kalite) masasını açın.
3. **Paper** (Kağıt) sekmesini tıklatın.
4. Aşağı açılır **Paper type** (Kağıt türü) listesinden **Automatic**'i (Otomatik) seçin.
5. Değiştirmek istediğiniz diğer baskı ayarlarını değiştirin ve **Print**'i (Yazdır) tıklatın.

Yazdırma ayarlarını değiştirme

Baskı ayarlarını (örneğin, ortam boyutu veya türü) bir uygulamadan veya yazıcı sürücüsünden değiştirebilirsiniz. Bir uygulamadan yapılan değişiklikler yazıcı sürücüsünden yapılan değişikliklere göre önceliklidir. Ancak uygulama kapatıldıktan sonra, ayarlar yazıcı sürücüsündeki varsayılan değerlerine geri döner.

Not Tüm baskı işleri için baskı ayarlarını yapmak istediğinizde, değişiklikleri yazıcı sürücüsünden yapın. Windows sistemde yazıcı sürücüsünün özellikleri hakkında daha fazla bilgi için yazıcı sürücüsünün çevrimiçi yardımına bakın. Belirli bir uygulamadan yazdırma yapma konusunda daha fazla bilgi için ilgili uygulamanın belgelerine bakın.

Bu özelliğe **Yazdırma Kısayolları** sekmesinden de erişebilirsiniz. Yazıcı sürücüsünü açın, **Yazdırma Kısayolları** sekmesini seçin ve **Ne yapmak istiyorsunuz?** açılan listesinden özelliği seçin.

Geçerli işlerin ayarlarını bir uygulamadan değiştirme (Windows)

1. Yazdırmak istediğiniz belgeyi açın.
2. **Dosya** menüsünden **Yazdır**'ı ve ardından **Ayarlar**'ı veya **Özellikler**'i tıklatın.

   Belirli seçenekler kullandığınız uygulamaya göre değişir.
3. İstediğiniz ayarları değiştirin ve **Tamam**'ı, **Yazdır**'ı veya bunlara benzer bir komutu tıklatın.

Gelecekteki tüm işlerin varsayılan ayarlarını değiştirme (Windows)

1. **Başlat**'ı tıklatın, **Ayarlar**'ın üzerine gelip **Yazıcılar** veya **Yazıcılar ve Fakslar**'ı tıklatın.
2. Yazıcı simgesini sağ tıklatın, ardından **Özellikler**, **Belge Varsayılanları** veya **Yazdırma Tercihleri**'ni seçin.
3. Değiştirmek istediğiniz ayarları değiştirin ve **Tamam**'ı tıklatın.

Ayarları değiştirme (Macintosh)

1. **File** (Dosya) menüsünü açın ve **Page Setup**'ı (Sayfa Düzeni) tıklatın.
2. Değiştirmek istediğiniz ayarları değiştirin ve **OK** (Tamam) düğmesini tıklatın.
3. **File** (Dosya) menüsünden **Print**'i (Yazdır) tıklatın.
4. Değiştirmek istediğiniz ayarları değiştirin ve **Print**'i (Yazdır) tıklatın.

Akıllı yazılım özelliklerini anlama

Yazıcı sürücüsü aşağıdaki akıllı yazılım özelliklerini sunar. Yazıcı sürücüsüne erişmek için bkz. Belge basımı.

Not Bazı özellikler yalnız Windows'da bulunur. Windows yazıcı sürücüsünde belli bir özellik hakkında daha fazla bilgi edinmek için, özelliği sağ tıklatıp **Bu Nedir?** öğesini seçin.

Bu özelliklerden bazılarına **Yazdırma Kısayolları** sekmesinden erişebilirsiniz. Yazıcı sürücüsünü açın, **Yazdırma Kısayolları** sekmesini seçin ve **Ne yapmak istiyorsunuz?** açılan listesinden özelliği seçin.

- **Kenarlıksız Baskı**: Kenarlıksız baskı işleviyle bütün sayfanın yüzeyini kullanarak fotoğraf ve kart bastırabilirsiniz. Bkz. Kenarlıksız baskı.
- **Büyüklük Değiştirme Seçenekleri**: Baskı kalitesinden ve çözünürlükten hemen hemen hiçbir şey kaybetmeden belgelerinizi büyütün veya küçültün. **Efektler** sekmesinde **Belgeyi Şuna Yazdır/ Bas** onay kutusunu işaretleyip istediğiniz belge boyutunu seçin, sonra **Sığacak Şekilde Ölçekle** onay kutusunu işaretleyin. Belgenizin sayfanın ortasına basılması için **Sayfaya Ortala**'yı da seçebilirsiniz.

  İsterseniz belge boyunu ayarlamak için **Normal Boyutun %'si** kaydırma çubuğunu da kullanabilirsiniz. Belgenin kendi büyüklüğünün yüzde 25'i ile 400'ü arasında küçültüp büyütme yapabilirsiniz, fakat sayfa içeriği yer yer kesilebilir.
- **İki yüze yazdırma**: Profesyonel görünümlü broşürler ve kataloglar oluşturmak için kağıdın her iki yüzüne de bastırabilirsiniz. Bkz. Her iki yüze de baskı (dupleksleme).
- **Kenar Boşluklarını En Aza İndir**: Sayfanın alt kenarına yakın bastırabilirsiniz. **Gelişmiş** sekmesinde **Kenar Boşluklarını En Aza İndir** onay kutusunu işaretleyin, sonra kullandığınız uygulamada sayfa ayarlarını değiştirerek belgenin kenar boşluklarını azaltın.
- **HP Digital Photography**: Basılan fotoğraflarınızın kalitesini iyileştirin. Fotoğraf kalitesindeki kağıda basılan yüksek çözünürlükteki (600 dpi veya daha yüksek) görüntüler için **Tam** ayarı kullanılmalıdır. **Özellikler** sekmesinde, bir fotoğraf ortamı seçtikten sonra, **Fotoğraf düzelt** açılır listesinden **Tam**'ı seçin.
- **Kitapçık Düzeni**: Sayfa numaralaması ile ilgili endişeniz olmadan kitapçıklar yapın. Tüm yapmanız gereken, sayfaları katlamak ve kitapçık olarak ciltlemektir. Sol ya da sağ kenar ciltlemesini seçerek kitapçığı istediğiniz kenardan ciltleyebilirsiniz. Bkz. Kitapçık basımı.
- **Kağıt Başına Sayfa Sayısı**: Baskı maliyetlerini azaltmak için tek bir yaprak kağıt üzerine 16 sayfaya kadar baskı düzenleyebilirsiniz. Yerleşim düzenini ayarlayabilirsiniz. Bkz. Bir kağıda birden fazla sayfa basımı.
- **Döşeme veya poster basımı**: Bir sayfalık bir belgeyi alıp, A3+ (13 x19 inç) boyuta kadar büyüklükte belgeler için beş katı (5 x 5) büyütebilirsiniz. Büyütülen belge birkaç sayfaya bastırılabilir ve büyük bir poster oluşturacak şekilde bir araya getirilebilir. Bkz. Poster basımı.
- **Yansıtılmış Görüntü**: Sayfayı yatay olarak çevirebilirsiniz. Bu, asetat filminin üst tarafını ispirtolu kalemle not almak üzere boş bırakırken alt tarafına yazmanıza olanak tanır. **Ayna Görüntüsü** seçeneği **Gelişmiş** sekmesinde bulunur.
- **Başlık Sayfası baskısı**: Sürekli beslenen kağıda büyük boy görüntü ve koyu, büyük yazılar bastırabilirsiniz. Bkz. Başlık sayfası basımı.

- **Sepya Baskı**: Antik bir görünüm vermek için görüntüleri kahverengimsi tonlarda bastırabilirsiniz. **Renk** sekmesinde **Sepya Baskı** onay kutusunu seçin.
- **Gri tonlu yazdırma**: Hem siyah-beyaz hem de renkli belgeler gri tonlara dönüştürülebilir. Windows'ta, **Renk** sekmesinde **Gri Tonlamalı Baskı** onay kutusunu seçin. Macintosh'ta, **Paper** (Kağıt) sekmesinde, **Color** (Renk) açılan listesinden **Grayscale** (Gri Tonlu) seçeneğini belirleyin.

Dijital fotoğraf basımı

Gelişmiş renkli yazdırma

Yazıcınız basılan fotoğrafların kalitesini yükseltmek için altı mürekkepli renk kullanır. Yazıcınızda desteklenen baskı kartuşlarının listesini edinmek için, bkz. Desteklenen baskı kartuşları.

Not Bir gri fotoğraf baskı kartuşunu üç renkli baskı kartuşu ile birlikte kullanarak yüksek kaliteli siyah beyaz fotoğraflar basabilirsiniz.

Not Yeni bir baskı kartuşu taktıktan sonra yazıcı otomatik olarak baskı kartuşlarını hizalayacak ve bir kağıt kullanarak hizalama sayfası basacaktır. Giriş tepsisinde yüksek kaliteli fotoğraf kağıdı varsa, yeni baskı kartuşunu takmadan önce düz kağıt koymak isteyebilirsiniz.

Fotoğraf basımında izlenecek yollar

- Fotoğraf veya görüntü bastırırken en iyi sonucu almak için, **En İyi** seçeneğini ve yazıcı sürücüsünden bir HP fotoğraf kağıdını seçin. En İyi konumu, gerçekçi fotoğraf görüntüsü, canlı renkli çıktı ve çok net metin oluşturmak için HP'nin benzersiz PhotoREt IV renk döşeme teknolojisini ve ColorSmart III rengi en iyi duruma getirme teknolojisini kullanır. PhotoREt IV ile, en iyi fotoğraf ve görüntü baskı kalitesini sağlayan geniş bir renk yelpazesi, daha açık tonlar ve tonlar arasında yumuşak geçişler elde edilebilir.

  İsterseniz, en iyi baskı kalitesi için 4800 x 1200 çözünürlüğe kadar en iyi duruma getirilmiş dpi* çözünürlüğü sağlayan **Maksimum dpi**'yi seçebilirsiniz. Bkz. 4800 x 1200 en iyi duruma getirilmiş dpi.

  *Renkli baskı için en iyi duruma getirilmiş 4800 x 1200 dpi çözünürlüğü ve 1200 dpi giriş çözünürlüğü. Bu ayar geçici olarak sabit diskinizde büyük bir alan kullanabilir (400 MB veya daha fazla) ve baskı hızı daha yavaş olur. Fotoğraf kartuşu varsa baskı daha kaliteli olacaktır.
- Kenarsız fotoğraf bastırmak için, bkz. Kenarlıksız baskı.
- Her kağıdı, basıldıkça çıkarmanız ve kenarda kurumaya bırakmanız önerilir.
- Basılan renkler gözle görülür bir şekilde sarı, mavi veya pembeye doğru kayma gösterirse ya da gri gölgelerinde hafif renk görülürse rengi ayarlamanız gerekir. Bkz. Rengi ayarlama.
- Olası en iyi baskı kalitesi için fotoğraf baskı kartuşlarını hizalayın. Fotoğraf baskı kartuşu taktığınız her seferinde baskı kartuşlarını hizalamanız gerekmez, sadece gerekirse hizalayın. Bkz. Baskı kartuşlarının hizalanması.
- Baskı kartuşunu saklamak için, bkz. Baskı kartuşlarının saklanması.

- Fotoğraf kağıdını daima kenarlarından tutun. Fotoğraf kağıdında parmak izi baskı kalitesini düşürür.
- Basılacak fotoğraf kağıdı düz olmalıdır. Fotoğraf kağıdının köşeleri 10 mm veya'den daha fazla kıvrılırsa, kağıdı düzleştirmek için ağzı kapatılabilir bir saklama torbasına koyun ve kağıt düz olana kadar masanın kenarında torbayı yuvarlayın.

Dijital fotoğraf basmak için

1. Fotoğraf kağıdını yerleştirin:
   - Fotoğraf kağıdı destesi yerleştiriyorsanız, bkz. Giriş tepsisine kağıt yerleştirme.
   - Sadece bir veya birkaç kağıt bastırıyorsanız, önden el ile besleme aralığını kullanabilirsiniz. Kalın kağıda bastırıyor ve düz kağıt yolu istiyorsanız, arkadan el ile besleme aralığını kullanabilirsiniz. El ile besleme yuvalarından birini kullanıyorsanız kağıdı sonraki aşamada yerleştirin.
   - 4 x 6 inçlik fotoğraf bastırıyorsanız, giriş tepsisini ya da arkadan el ile besleme aralığını kullanabilirsiniz.
2. Fotoğraflarınızı bastırın. Bkz. Belge basımı.

   Ayrıca bkz. Fotoğraf basımında izlenecek yollar.
3. Önden veya arkadan el ile besleme aralığını kullanıyorsanız, ortamı yerleştirme işlemleri için bkz. Önden ya da arkadan el ile besleme aralığından baskı.

Dijital fotoğraf teknolojilerinin kavranması

Yazıcı yazılımı, dijital fotoğraf basımında altı mürekkepli renkli baskıya ek birçok özellik sunar.

Not Bu özelliğe **Yazdırma Kısayolları** sekmesinden de erişebilirsiniz. Yazıcı sürücüsünü açın, **Yazdırma Kısayolları** sekmesini seçin ve **Ne yapmak istiyorsunuz?** açılan listesinden özelliği tıklatın.

- PhotoREt baskı
- 4800 x 1200 en iyi duruma getirilmiş dpi
- Exif Print teknolojisiyle zenginleştirilmiş fotoğraf baskısı

PhotoREt baskı

PhotoREt, görüntünüz için en iyi baskı hızı ve kalitesi birleşimini sunar.

PhotoREt teknolojisiyle bastırmak için, yazıcı sürücüsündeki **Özellikler** sekmesinden baskı kalitesi olarak **En İyi**'yi seçin. Yazıcı sürücüsünde ayarları değiştirme işlemleri için, bkz. Belge basımı.

4800 x 1200 en iyi duruma getirilmiş dpi

4800 x 1200 en iyi duruma getirilmiş dpi* bu yazıcı için en yüksek kaliteli çözünürlüktür. Baskı kalitesi olarak **Maksimum dpi** seçildiğinde, üç renkli baskı kartuşu 4800 x 1200 en iyi duruma getirilmiş dpi konumunda basar.

4800 x 1200 en iyi duruma getirilmiş dpi ile bastırmak için yazıcı sürücüsündeki **Özellikler** sekmesinden baskı kalitesi olarak **Maksimum dpi**'yi seçin. Yazıcı sürücüsünde ayarları değiştirme işlemleri için, bkz. Belge basımı.

*Renkli baskı için en iyi duruma getirilmiş 4800 x 1200 dpi çözünürlüğü ve 1200 dpi giriş çözünürlüğü. Bu ayar geçici olarak sabit diskinizde büyük bir alan kullanabilir (400 MB veya daha fazla) ve baskı hızı daha yavaş olur. Fotoğraf kartuşu varsa baskı daha kaliteli olacaktır.

Exif Print teknolojisiyle zenginleştirilmiş fotoğraf baskısı

Exif (Transfer Edilebilen Görüntü Dosyası Formatı 2.2) Print, dijital fotoğrafçılığı basitleştiren ve basılan fotoğrafları zenginleştiren uluslararası bir dijital görüntüleme standardıdır. Exif Print teknolojisi kullanan bir dijital fotoğraf makinesiyle fotoğraf çekildiğinde, Exif Print, çekilme saati, flaş türü, renk doygunluğu gibi bilgileri alarak görüntü dosyasında saklar. Yazıcı yazılımı daha sonra bu bilgileri otomatik olarak görüntüye özel zenginleştirmeler yapmak için kullanır, bu da mükemmel fotoğraflarla sonuçlanır.

Exif Print teknolojisiyle zenginleştirilmiş fotoğraf baskısı için gerekenler:

- Exif Print teknolojisini destekleyen dijital bir fotoğraf makinesi
- Exif Print etkin bir fotoğraf yazılımı

Exif Print teknolojisiyle zenginleştirilmiş fotoğraf bastırmak için:

1. Exif Print etkin fotoğraf yazılımını kullanarak bastırmak istediğiniz dosyayı açın.
2. Bastırma işlemleri için bkz. Gelişmiş renkli yazdırma.

HP Photosmart Essential yazılımı

HP Photosmart Essential, fotoğraflarınızın baskılarını almak veya baskıları çevrimiçi satın almak için hızlı ve kolay bir yol sağlayan bir Windows yazılım uygulamasıdır. Ayrıca, fotoğraflarınızı kaydetme, görüntüleme ve paylaşma gibi diğer temel HP Photosmart yazılım özelliklerine erişim sağlar.

HP Photosmart Essential'ı açmak için: Görev çubuğunda **Başlat**'ı tıklatın, **Programlar** veya **Tüm Programlar**'ın üzerine gidin, **HP**'nin üzerine gidin ve sonra **HP Photosmart Express**'i tıklatın.

Kenarlıksız baskı

Kenarlıksız baskı belirli kağıt türlerinin kenarlarına kadar ve çeşitli standart kağıt boyutlarında (101,6 x 152,4 mm - 330 x 482,6 mm veya A6 - A3+) basmanıza olanak verir.

Not Resim dosyasını uygun bir yazılım kullanarak açın ve görüntü boyutunu ayarlayın. Boyutun görüntüyü bastırmak istediğiniz kağıt boyutuyla uyumlu olmasına dikkat edin.

Bu özelliğe **Yazdırma Kısayolları** sekmesinden de erişebilirsiniz. Yazıcı sürücüsünü açın, **Yazdırma Kısayolları** sekmesini seçin ve sonra **Fotoğraf Bastırma-Kenarlıksız** seçeneğini seçin.

Windows için

1. Uygun kağıdı yerleştirin:
   - Sadece bir veya birkaç kağıt bastırıyorsanız, önden veya arkadan el ile besleme yuvasını kullanabilirsiniz. Bu durumda aşağıdaki adımlarla devam edin ve kağıdı yazıcıya daha sonra yerleştirin.
   - Giriş tepsisini kullanıyorsanız, bkz. Giriş tepsisine kağıt yerleştirme.
2. Bastırmak istediğiniz dosyayı açın.
3. Yazıcı sürücüsünü açın (bkz. Belge basımı).
4. **Özellikler** sekmesini tıklatın.
5. Aşağı açılan **Boyut** listesinden kağıt boyutunu seçin.
6. **Kenarsız** onay kutusunu seçin.
7. Aşağı açılan **Kağıt Kaynağı** listesinden kağıt kaynağını seçin. Kalın kağıda veya fotoğraf kağıdına bastırıyorsanız, **Fotoğraf Tepsisi** seçeneğini seçin.
8. Aşağı açılır **Kağıt Türü** listesinden kağıt türünü seçin. **Otomatik** seçeneğini seçmeyin.
9. Görüntüyü kenarsız bastırmak üzere otomatik olarak büyüklüğünün ayarlanması için **Kağıt boyutuna ölçeklendir** onay kutusunu işaretleyin.
10. Fotoğraf bastırıyorsanız, aşağı açılır **Baskı Kalitesi** listesinden **En İyi** öğesini seçin. İsterseniz, en iyi baskı kalitesi için 4800 x 1200 çözünürlüğe kadar en iyi duruma getirilmiş dpi* çözünürlüğü sağlayan **Maksimum dpi**'yi seçebilirsiniz.

    *Renkli baskı için en iyi duruma getirilmiş 4800 x 1200 dpi çözünürlüğü ve 1200 dpi giriş çözünürlüğü. Bu ayar geçici olarak sabit diskinizde büyük bir alan kullanabilir (400 MB veya daha fazla) ve baskı hızı daha yavaş olur. Fotoğraf kartuşu varsa baskı daha kaliteli olacaktır.
11. Değiştirmek istediğiniz diğer baskı ayarlarını değiştirin ve **Tamam**'ı tıklatın.
12. Belgenizi bastırın.
13. Önden veya arkadan el ile besleme aralığını kullanıyorsanız, bkz. Önden ya da arkadan el ile besleme aralığından baskı.
14. Yırtılabilen şeritli fotoğraf kağıdına bastırdıysanız, belgeyi tamamen kenarlıksız yapabilmek için şeritleri yırtın.

Macintosh için

1. Uygun kağıdı yerleştirin:
   - Sadece bir veya birkaç kağıt bastırıyorsanız, önden veya arkadan el ile besleme yuvasını kullanabilirsiniz. Bu durumda aşağıdaki adımlarla devam edin ve kağıdı yazıcıya daha sonra yerleştirin.
   - Giriş tepsisini kullanıyorsanız, bkz. Giriş tepsisine kağıt yerleştirme.
2. Bastırmak istediğiniz dosyayı açın.
3. **File**'ı (Dosya), ardından da **Page Setup**'ı (Sayfa Düzeni) tıklatın.
4. Kenarlıksız kağıt boyutunu seçin ve **OK** (Tamam) düğmesini tıklatın.
5. **File**'ı (Dosya), ardından da **Print**'i (Yazdır) tıklatın.
6. **Paper Type/Quality** (Kağıt Türü/Kalite) masasını açın.
7. **Paper** (Kağıt) sekmesini tıklatın ve aşağı açılır **Paper type** (Kağıt türü) listesinden ortam türünü seçin.
8. Fotoğraf bastırıyorsanız, **Quality** (Kalite) açılan listesinin altında **Best** (En İyi) öğesini seçin. İsterseniz, 4800 x 1200 çözünürlüğe kadar en iyi duruma getirilmiş dpi* çözünürlüğü sağlayan **Maximum dpi**'yi (Maksimum dpi) seçin.

   *Renkli baskı için en iyi duruma getirilmiş 4800 x 1200 dpi çözünürlüğü ve 1200 dpi giriş çözünürlüğü. Bu ayar geçici olarak sabit diskinizde büyük bir alan kullanabilir (400 MB veya daha fazla) ve baskı hızı daha yavaş olur. Fotoğraf kartuşu varsa baskı daha kaliteli olacaktır.
9. Kağıt kaynağını seçin. Kalın kağıda veya fotoğraf kağıdına bastırıyorsanız, el ile besleme seçeneğini seçin.
10. Değiştirmek istediğiniz diğer baskı ayarlarını değiştirin ve **Print**'i (Yazdır) tıklatın.
11. Kalın kağıda veya fotoğraf kağıdına bastırıyorsanız, yazıcının arkasındaki arkadan el ile besleme aralığını kullanabilirsiniz. (Kağıdı el ile besleme işlemleri için, bkz. Önden ya da arkadan el ile besleme aralığından baskı.)
12. Yırtılabilen şeritli fotoğraf kağıdına bastırdıysanız, belgeyi tamamen kenarlıksız yapabilmek için şeritleri yırtın.

Gri tonlu yazdırma

Gri tonlu baskı özelliği, bir gri fotoğraf baskı kartuşu kullanarak gri tonlarda yüksek kaliteli, siyah beyaz fotoğraf bastırmanıza olanak sağlar.

Windows için

1. Ortamı yerleştirin (bkz. Giriş tepsisine kağıt yerleştirme).
2. **Yazıcı Özellikleri** iletişim kutusunu açın.
3. **Renkli**'yi tıklatın.
4. **Gri tonlamalı yazdır** açılan listesinden, aşağıdakilerden birini tıklatın:
   - **Yüksek kalite**: Yüksek kaliteli çıktılar istiyorsanız bu seçeneği kullanın.
   - **Yalnızca siyah mürekkep**: Hızlı, ekonomik baskı için bu seçeneği kullanın.
5. **Baskı Kalitesi** gibi istediğiniz başka herhangi bir baskı ayarını seçin ve sonra **Tamam**'ı tıklatın.

Macintosh için

1. **File**'ı (Dosya), ardından da **Print**'i (Yazdır) tıklatın.
2. **Paper Type/Quality** (Kağıt Türü/Kalite) masasını açın.
3. **Paper** (Kağıt) sekmesinde, **Color** (Renk) açılan listesinden **Grayscale** (Gri Tonlu) seçeneğini belirleyin.
4. Değiştirmek istediğiniz diğer baskı ayarlarını değiştirin ve **Print**'i (Yazdır) tıklatın.

Panoramik fotoğraf basma

Bu bölümde, kenarlık içeren ve kenarlığı olmayan panoramik fotoğraflar basma ile ilgili bilgiler vardır. Aşağıda, panoramik fotoğraf basma ile ilgili yönergeler verilmektedir:

- Yüksek kaliteli sonuçlar elde etmek için üç renkli baskı kartuşu ile birlikte bir fotoğraf baskı kartuşu kullanın.
- Fotoğrafların soluk çıkmasını mümkün olduğu kadar engellemek için HP Premium Plus Fotoğraf Kağıdı kullanın ve yazıcıya fotoğraf baskı kartuşlarından takın.
- Fotoğraf baskısı ile ilgili özelliklerin nasıl kullanıldığını öğrenmek için, bkz. Dijital fotoğraf basımı.
- Fotoğraf baskısı yapacağınız zaman paradan ve mürekkepten tasarruf etmek için HP Gündelik Fotoğraf Kağıdı, Yarı parlak kullanın.
- Kullanacağınız fotoğraf kağıdının düzgün olmasına dikkat edin. Fotoğraf kağıdı düzgün değilse, kağıdı ağzı kapatılabilir bir saklama torbasına koyun ve kağıt düzleşene kadar torbayı masanın kenarında yuvarlayın.
- Giriş tepsisine kapasitesini aşacak miktarda kağıt koymayın: En fazla 25 sayfa.

Yazıcıyı ayarlama

1. Yazıcının açık olduğundan emin olun.
2. Çıkış tepsisini kaldırın ve giriş tepsisindeki tüm kağıtları çıkarın.
3. Kağıt genişlik kılavuzunu sola doğru sonuna kadar itin, sonra tepsiyi içeri itin veya küçük ortam kılavuzunu kullanın.
4. Fotoğraf kağıdının düzgün olmasına dikkat edin.
5. Fotoğraf kağıdını basılacak tarafı aşağı bakacak şekilde giriş tepsisine yerleştirin.
6. Kağıt kılavuzlarını sıkı bir biçimde kağıdın kenarına dayayın.

   Not Bazı panoramik kağıtların boyutu tepsinin kenarını aşabilir. Bu tür kağıtlara baskı yaparken, kağıt genişlik kılavuzunu sıkı bir biçimde kağıdın kenarına dayayın.

7. Çıkış tepsisini aşağı indirin.

Yazılımı ayarlama

Not Yazılım programınızda fotoğraf baskısı özelliği varsa, yazılım programındaki yönergeleri uygulayın. Yoksa, aşağıdaki adımları izleyin.

1. **Yazıcı Özellikleri** iletişim kutusunu açın.
2. **Yazdırma Kısayolları** sekmesinde, belge türü olarak **Beyaz kenarlıklı fotoğraf yazdırma**'yı tıklatın ve aşağıdaki seçenekleri seçin:
   - **Baskı kalitesi**: Normal, En İyi veya Maks. dpi
   - **Kağıt boyutu**: Uygun fotoğraf kağıdı boyutu

- **Kağıt türü**: Uygun fotoğraf kağıdı türü
- **Yönlendirme**: Dikey veya Yatay

3. Aşağıdaki seçenekleri **Özellikler** ve **Renkli** sekmelerinde gerektiği gibi ayarlayın:
   - Fotoğraf düzeltme seçenekleri
   - Gelişmiş renk seçenekleri
   - Renk yönetimi
   - Gri tonlama kalitesi
4. İstediğiniz diğer baskı ayarlarını seçin ve **Tamam**'ı tıklatın.

Belge basımı

Belge bastırma işlemleri yazılım programına bağlı olarak değişir. Genel olarak, bir belge basarken şu yordamı izleyin:

Not Bu özelliğe **Yazdırma Kısayolları** sekmesinden de erişebilirsiniz. Yazıcı sürücüsünü açın, **Yazdırma Kısayolları** sekmesini seçin ve **Ne yapmak istiyorsunuz?** açılan listesinden özelliği seçin.

1. Bastırmak istediğiniz dosyayı açın.
2. **Dosya**'yı, ardından da **Yazdır**'ı tıklatın.
3. Yazıcının varsayılan baskı ayarlarıyla bastırmak için **Tamam** veya **Bas**'ı tıklatın.

   -veya-

   Belgenin baskı ayarlarını değiştirmek için, yazıcı sürücüsünü açın.

   Windows için: **Özellikler** veya **Ayar**'ı tıklatın.

   Macintosh için: **Print** (Yazdır) veya **Page Setup**'ı (Sayfa Düzeni) tıklatın.

   Yazıcı sürücüsünün yolu, yazılım programına bağlı olarak değişir.
4. Değiştirmek istediğiniz baskı ayarlarını değiştirin ve **OK** (Tamam) veya **Print** (Yazdır) düğmesini tıklatın.

Daha ayrıntılı baskı yönergeleri için bu bölümdeki diğer kısımlara bakın. Aşağıda, belge yazdırma ile ilgili iki başvuru kaynağı verilmiştir:

- Yazıcı sürücüsü özelliklerinin tanımları için, bkz. Akıllı yazılım özelliklerini anlama.
- Baskı ayarlarının yazıcı ile basılan tüm belgelere uygulanması için, bkz. Yazdırma ayarlarını değiştirme.

Önden ya da arkadan el ile besleme aralığından baskı

Yalnızca bir veya birkaç fotoğraf, zarf ya da kağıt bastırıyorsanız, öndeki el ile besleme aralığını kullanabilir ve her zaman kullandığınız ortamı giriş tepsisinde bırakabilirsiniz.

Arkadan el ile besleme aralığı düz kağıt yolu kullanır ve fotoğraf kağıdı veya kart destesi gibi kalın kağıda (en fazla 280 g/m^2) teker teker basmak için tasarlanmıştır.

El ile besleme yuvalarında kullanılabilecek ortam tür ve boyutları hakkında bilgi için, bkz. Desteklenen ortamların özelliklerini öğrenme.

El ile besleme yuvalarından baskı yaptırma işlemi iki aşamalı olarak gerçekleşir: 1) Yazılım ayarlarını değiştirme, 2) Ortamı yerleştirme. Aşağıdaki bölümlerde her aşamanın adımları açıklanmaktadır.

Not Dupleksleme birimi aksesuarı takılıysa ve arkadan el ile besleme aralığını kullanarak bastırmak istiyorsanız, arka erişim bölmesinden dupleksleme birimini çıkarın.

Yazılım ayarlarını değiştirme

Windows için:

1. Yazıcı sürücüsünü açın (bkz. Belge basımı).
2. **Özellikler** sekmesini tıklatın.
3. Aşağı açılır **Kağıt Kaynağı** listesinden el ile besleme öğesini seçin.
4. Değiştirmek istediğiniz diğer baskı ayarlarını değiştirin ve **Tamam**'ı tıklatın.
5. Belgenizi bastırın.

Macintosh için:

1. **File**'ı (Dosya), ardından da **Page Setup**'ı (Sayfa Düzeni) tıklatın.
2. Ortam boyutunu seçin ve **OK** (Tamam) düğmesini tıklatın.
3. **File**'ı (Dosya), ardından da **Print**'i (Yazdır) tıklatın.
4. **Paper Type/Quality** (Kağıt Türü/Kalite) masasını açın.
5. **Paper** (Kağıt) sekmesini tıklatın ve kağıt türü ve kaynağını seçin.
6. Değiştirmek istediğiniz diğer baskı ayarlarını değiştirin ve **Print**'i (Yazdır) tıklatın.

Önden el ile besleme yuvasından ortam yerleştirme

Not Çıkış tepsisinde baskı çıktılar varsa, önden el ile besleme aralığını kullanmadan önce bunları tepsiden alın.

1. Çıkış tepsisini uzatın.

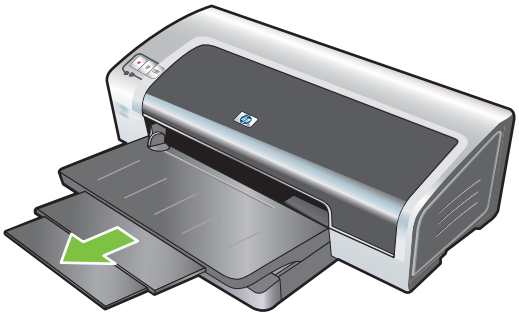

2. Kağıt kılavuzunu sola doğru sonuna kadar kaydırın.
3. Plastik parçayı kaldırın ve ortamı çıktı tepsisi ile plastik parça arasındaki dar aralığa yerleştirin. En fazla 10 kağıt ya da 5 kart veya zarfı *basılacak yüz aşağı* gelecek şekilde ortam durana dek yuvanın sağ tarafından içeri itin. Zarfları kapaklar yukarı bakacak şekilde sağ tarafa yerleştirin.
4. Kağıdın kenarında durana dek kağıt kılavuzunu sağa kaydırın.

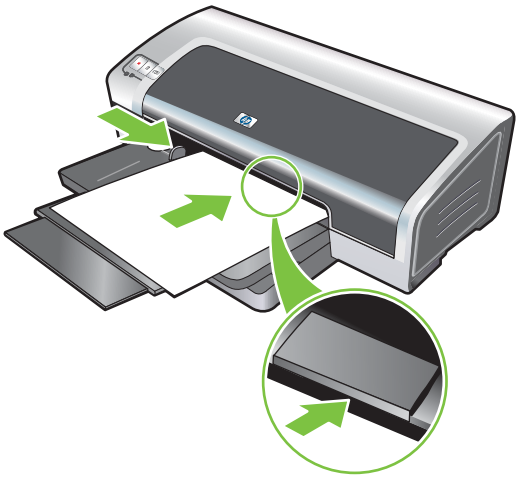

5. Basma işlemini başlatmak için Devam düğmesine basın.

   Baskıya giriş tepsisinden devam etmek için, önden el ile besleme aralığından kağıtları çıkarın.

Arkadan el ile besleme aralığından ortam yerleştirme

1. Kağıdı yerleştirmeden önce kağıt eni kılavuzunu, arkadan el ile besleme aralığının altındaki uygun simgeye hizalayarak bastıracağınız kağıdın büyüklüğüne ayarlayın.
2. Arkadan el ile besleme aralığının sol tarafının içine **basılacak yüz yukarı** gelecek şekilde tek bir kağıt yerleştirin. Yazıcı kağıdı yakalar.

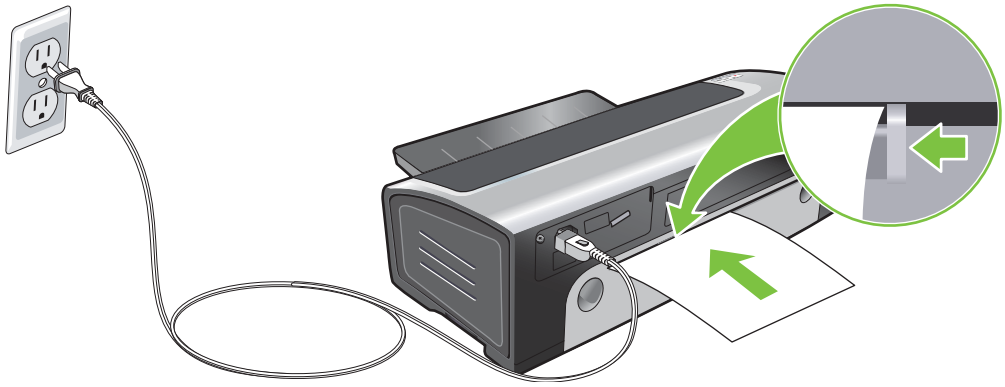

3. Basma işlemini başlatmak için Devam düğmesine basın. Birden fazla sayfa basıyorsanız, her bir sayfayı yerleştirdikten sonra Devam düğmesine basın.

Çeşitli ortam türlerine basım

Not En iyi baskı kalitesini elde etmek için HP baskı ortamlarını kullanın. Bu ortam türleri, özellikle yazıcınızla uyumlu çalışacak şekilde tasarlanmıştır. Siparişle ilgili bilgi için, bkz. HP sarf malzemeleri ve aksesuarları.

Asetat bastırıyorsanız, HP her asetatı basıldıkça çıkarmanızı ve kenarda kurumaya bırakmanızı önerir.

Windows için

1. Ortamı yerleştirin (bkz. Giriş tepsisine kağıt yerleştirme).
2. Yazıcı sürücüsünü açın (bkz. Belge basımı).
3. **Özellikler** sekmesini tıklatın.
4. Aşağı açılır **Kağıt Türü** listesinden ortam türünü seçin.
5. Aşağı açılan **Boyut** listesinden ortam boyutunu seçin.
6. Aşağı açılan **Kağıt Kaynağı** listesinden kağıt kaynağını seçin.
7. Değiştirmek istediğiniz diğer baskı ayarlarını değiştirin ve **Tamam**'ı tıklatın.
8. Belgenizi bastırın.

Macintosh için

1. Ortamı yerleştirin (bkz. Giriş tepsisine kağıt yerleştirme).
2. **File**'ı (Dosya), ardından da **Page Setup**'ı (Sayfa Düzeni) tıklatın.
3. Ortam boyutunu seçin ve **OK** (Tamam) düğmesini tıklatın.
4. **File**'ı (Dosya), ardından da **Print**'i (Yazdır) tıklatın.
5. **Paper Type/Quality** (Kağıt Türü/Kalite) masasını açın.
6. **Paper** (Kağıt) sekmesini tıklatın ve kağıt türü ve kaynağını seçin.
7. Değiştirmek istediğiniz diğer baskı ayarlarını değiştirin ve **Print**'i (Yazdır) tıklatın.

Özel boyutta kağıda baskı

Not Kağıt genişliği 76,2 – 330,2 mm arasında, kağıt uzunluğu ise 127 - 1.270 mm arasında olmalıdır.

Windows için

1. Ortamı yerleştirin (bkz. Giriş tepsisine kağıt yerleştirme).
2. Yazıcı sürücüsünü açın (bkz. Belge basımı).
3. **Özellikler** sekmesini tıklatın.
4. Aşağı açılan **Boyut** listesinden **Özel** seçeneğini seçin.

   Windows XP veya Windows 2000 kullanıyorsanız, bir ad yazın ve **Kaydet**'i tıklatın.
5. Özel kağıt boyutu iletişim kutusunda en ve boy için değerleri girin.
6. Aşağı açılan **Ad** listesinden önceden belirlenmiş adlardan birini seçin ve özel ayarları kaydetmek için **Kaydet**'i tıklatın.
7. **Tamam**'ı tıklatın.
8. Aşağı açılan **Boyut** listesinden yarattığınız özel kağıt boyutunun adını seçin.
9. Aşağı açılan **Kağıt Kaynağı** listesinden kağıt kaynağını seçin.
10. Değiştirmek istediğiniz diğer baskı ayarlarını değiştirin ve **Tamam**'ı tıklatın.
11. Belgenizi bastırın.

Macintosh için

1. Ortamı yerleştirin (bkz. Giriş tepsisine kağıt yerleştirme).
2. **File**'ı (Dosya), ardından da **Page Setup**'ı (Sayfa Düzeni) tıklatın.
3. Aşağı açılan **Paper Size** (Kağıt Boyutu) listesinden **Custom Paper Size** (Özel Kağıt Boyutu) öğesini seçin.
4. **+** öğesini tıklatın ve sonra en, boy ve kenar boşluğu değerlerini yazın.
5. **OK** (Tamam) düğmesini ve sonra **Save**'i (Kaydet) tıklatın.
6. **File**'ı (Dosya), ardından da **Page Setup**'ı (Sayfa Düzeni) tıklatın.
7. Oluşturulmuş olan özel kağıt boyutunu seçin ve **OK** (Tamam) düğmesini tıklatın.
8. **File**'ı (Dosya), ardından da **Print**'ı (Yazdır) tıklatın.
9. Değiştirmek istediğiniz diğer baskı ayarlarını değiştirin ve **Print**'i (Yazdır) tıklatın.

Zarflara baskı

Not Sadece bir veya birkaç zarf bastırıyorsanız, önden el ile besleme aralığını kullanabilirsiniz. Bkz. Önden ya da arkadan el ile besleme aralığından baskı.

Kopçalı veya pencereli; kalın, her tarafı aynı olmayan veya kıvrık kenarlı; parlak veya kabartmalı; buruşmuş, yırtılmış veya başka şekillerde zarar görmüş zarfları kullanmayın.

1. Çıkış tepsisini kaldırın ve giriş tepsisindeki ortamı çıkarın.
2. En fazla 15 zarfı, kapakları yukarı ve sağa bakacak ve giriş tepsisinin sağına yaslanacak şekilde, durana dek içeri kaydırın.
3. Kağıt genişliği kılavuzunun üzerindeki düğmeyi bastırarak, kılavuzu zarfların kenarına dayanana kadar sağa doğru kaydırın.

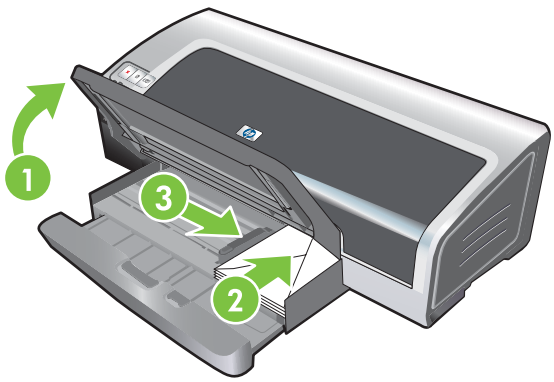

4. Giriş tepsi kilidini bastırın ve tepsiyi zarfların kenarına dayanana kadar çekin.
5. Çıkış tepsisini aşağı indirin.
6. **Windows için:**
   a. Yazıcı sürücüsünü açın (bkz. Belge basımı).
   b. **Özellikler** sekmesini tıklatın.
   c. Aşağı açılan **Boyut** listesinden zarf boyutunu seçin.
   d. Değiştirmek istediğiniz diğer baskı ayarlarını değiştirin ve **Tamam**'ı tıklatın.
   e. Dosyanızı bastırın.

   Macintosh için:
   a. **File**'ı (Dosya), ardından da **Page Setup**'ı (Sayfa Düzeni) tıklatın.
   b. Zarf boyutunu seçin ve **OK** (Tamam) düğmesini tıklatın.

c. **File**'ı (Dosya), ardından da **Print**'i (Yazdır) tıklatın.

d. Değiştirmek istediğiniz diğer baskı ayarlarını değiştirin ve **Print**'i (Yazdır) tıklatın.

7. **Baskı işlemi bittiğinde, kalan ortamı çıkartın:**

   a. Çıkış tepsisini yukarı kaldırın. Giriş tepsisi kilidini bastırıp tepsiyi uzatın.

   b. Varolan ortamı çıkarıp, giriş tepsisine istediğiniz ortamı yerleştirin (bkz. Giriş tepsisine kağıt yerleştirme).

Kartlara ve diğer küçük baskı ortamlarına baskı

Not Kalın kağıda (kart destesi gibi) bastırıyorsanız, arkadan el ile besleme aralığını kullanabilirsiniz. Bkz. Önden ya da arkadan el ile besleme aralığından baskı.

Kartların kenarlarına bastırmak isterseniz, bkz. Kenarlıksız baskı.

1. Çıkış tepsisini kaldırın ve giriş tepsisindeki ortamı çıkarın.
2. En fazla 60 kartı ya da kağıt eni kılavuzunun yüksekliğini geçmeyecek miktarda ortamı, basılacak yüzü aşağı gelecek şekilde giriş tepsisinin sağ tarafında ileri doğru, durana dek yerleştirin.

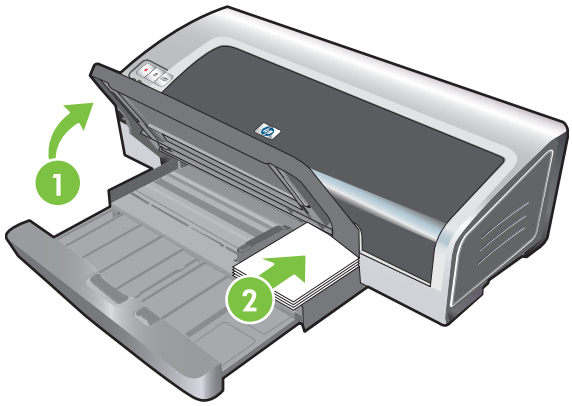

3. Küçük ortam kılavuzunu başlangıçtan sonuna kadar saat yönünde 90 ˚ çevirerek açın.
4. Kağıt eni kılavuzunun üzerindeki düğmeyi bastırarak kılavuzu sağa doğru kartların kenarında durana dek kaydırın.

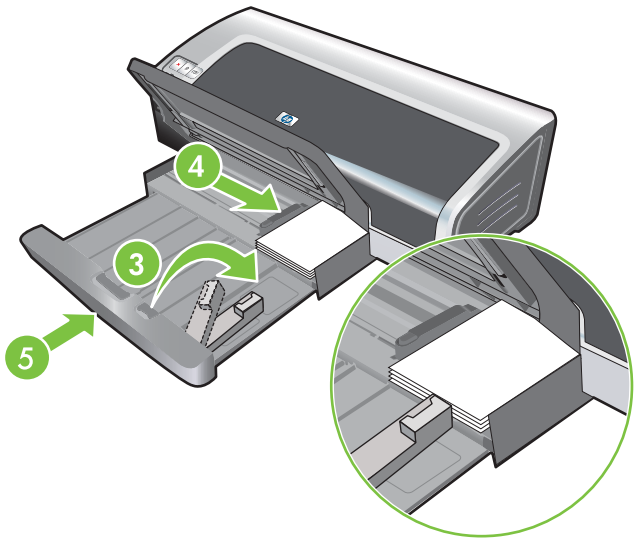

5. Giriş tepsi kilidini bastırın ve tepsiyi, küçük ortam kılavuzu kartların kenarında durana dek geri itin. Siz tepsiyi çekerken, küçük ortam kılavuzu uzayarak ortamın kenarına kadar gelir.

6. Çıkış tepsisini aşağı indirin.

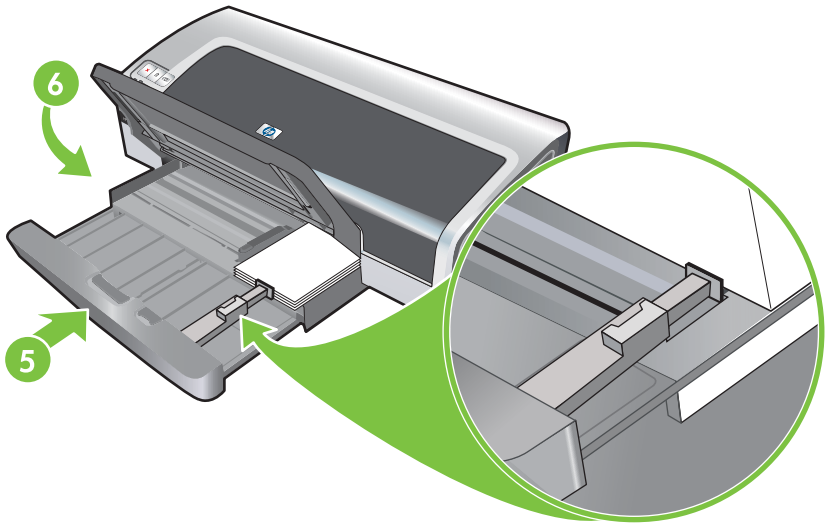

7. **Windows için:**

   a. Yazıcı sürücüsünü açın (bkz. Belge basımı).

   b. **Özellikler** sekmesini tıklatın.

   c. Aşağı açılır **Boyut** listesinden kartların boyutunu seçin.

      Özel boyutlu karta baskı işlemleri için, bkz. Özel boyutta kağıda baskı.

   d. Aşağı açılır **Kağıt Türü** listesinden kağıt türünü seçin.

   e. Değiştirmek istediğiniz diğer baskı ayarlarını değiştirin ve **Tamam**'ı tıklatın.

   f. Dosyanızı bastırın.

   Macintosh için:

   a. **File**'ı (Dosya), ardından da **Page Setup**'ı (Sayfa Düzeni) tıklatın.

   b. Kart boyutunu seçin ve **OK** (Tamam) düğmesini tıklatın.

      Özel boyutlu karta baskı işlemleri için, bkz. Özel boyutta kağıda baskı.

   c. **File**'ı (Dosya), ardından da **Print**'i (Yazdır) tıklatın.

   d. **Paper Type/Quality** (Kağıt Türü/Kalite) masasını açın.

   e. **Paper** (Kağıt) sekmesini tıklatın ve aşağı açılır **Paper type** (Kağıt türü) listesinden ortam türünü seçin.

   f. Değiştirmek istediğiniz diğer baskı ayarlarını değiştirin ve **Print**'i (Yazdır) tıklatın.

8. Baskı işlemi bittiğinde, kalan ortamı çıkartın:

   a. Çıkış tepsisini yukarı kaldırın.

b. Giriş tepsisi kilidini bastırıp tepsiyi uzatın.

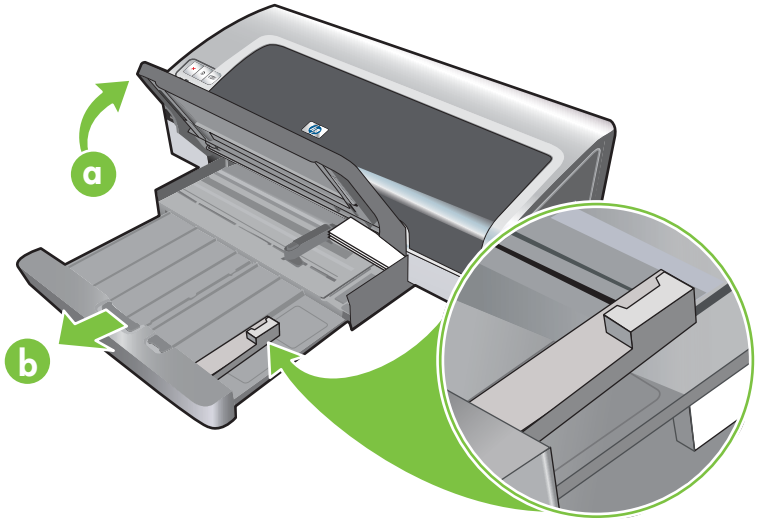

c. Küçük ortam kılavuzunu saat yönünün aksi istikamette 90° çevirerek kapatın.

d. Küçük ortam çıkartıcısını çekerek ortamı çıkarın.

e. Ortamı çıkardıktan sonra, küçük ortam çıkartıcısını tekrar eski konumuna itin.

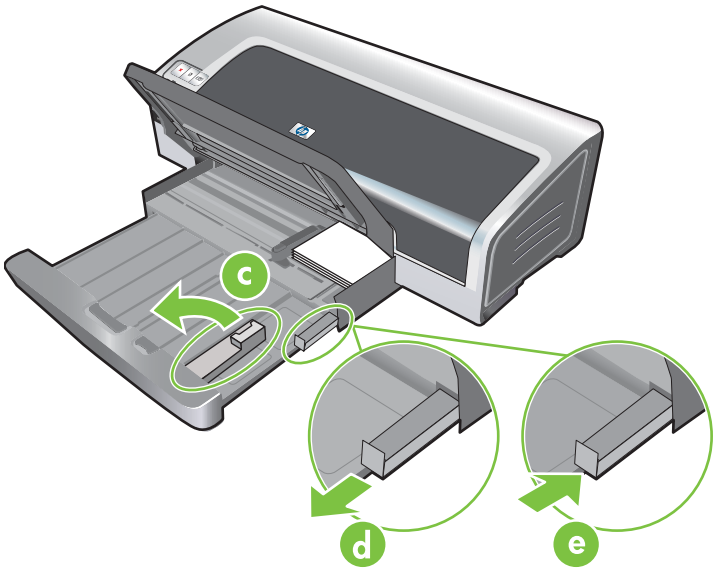

f. Çıkış tepsisine istediğiniz ortamı tekrar yerleştirin (bkz. Giriş tepsisine kağıt yerleştirme).

Bir kağıda birden fazla sayfa basımı

Tek bir kağıda bir belgenin birçok sayfasını bastırabilirsiniz. Yazıcı yazılımı otomatik olarak, belgenin metin ve görüntülerinin büyüklüklerini basılan sayfaya sığacak şekilde ayarlar.

Windows için

1. Uygun kağıdı yerleştirin (bkz. Giriş tepsisine kağıt yerleştirme).
2. Yazıcı sürücüsünü açın (bkz. Belge basımı).
3. **Özellikler** sekmesini tıklatın.
4. Aşağı açılır **Kağıt Başına Sayfa Sayısı** listesinden her kağıtta çıkmasını istediğiniz sayfa sayısını seçin.
5. Kağıda basılan her sayfa görüntüsünün etrafında bir kenar belirmesini isterseniz, **Sayfa Kenarlarını Bas** onay kutusunu seçin.
6. Aşağı açılan **Sayfa Sırası** listesinden her kağıt için bir düzen seçin.
7. Değiştirmek istediğiniz diğer baskı ayarlarını değiştirin ve **Tamam**'ı tıklatın.
8. Belgenizi bastırın.

Macintosh için

1. Uygun kağıdı yerleştirin (bkz. Giriş tepsisine kağıt yerleştirme).
2. **File**'ı (Dosya), ardından da **Print**'i (Yazdır) tıklatın.
3. **Layout** (Düzen) bölmesini açın.
4. **Pages per Sheet** (Kağıt Başına Sayfa Sayısı) açılan listesinden her kağıtta çıkmasını istediğiniz sayfa sayısını seçin.
5. Kağıda basılan her sayfa görüntüsünün etrafında bir kenarlık olmasını isterseniz, **Border** (Kenarlık) açılan listesinden istediğiniz kenarlığı seçin.
6. Değiştirmek istediğiniz diğer baskı ayarlarını değiştirin ve **Print**'i (Yazdır) tıklatın.

Kitapçık basımı

Kitapçık (broşür/risale) basımı, belgenin sayfalarının büyüklüğünü ve sırasını, belge kitapçık şeklinde katlandığında sayfa sırası doğru olacak şekilde otomatik olarak düzenler.

El ile kitapçık baskısının yapılması

Windows için

1. Uygun kağıdı yerleştirin (bkz. Giriş tepsisine kağıt yerleştirme).
2. Yazıcı sürücüsünü açın (bkz. Belge basımı).
3. **Özellikler** sekmesini tıklatın.
4. Aşağı açılan **İki yüze baskı** listesinden, **El ile** öğesini seçin.
5. Sayfanın yönünü değiştirmek isterseniz **Sayfaları Yukarı Çevir** öğesini seçin.
6. Aşağı açılan **Kitapçık Düzeni** listesinden bir kitapçık düzeni seçin.
7. Bkz. El ile dupleksleme yapılması, adım 7-10.

Otomatik kitapçık baskısının yapılması

Bir dupleksleme birimi yazıcıya takılıysa, otomatik olarak kitapçık bastırabilirsiniz (bkz. İsteğe bağlı otomatik iki taraflı yazdırma aksesuarını (dupleksleme birimi) takma).

Not Dupleksleme birimi, HP Photosmart Pro B8300 serisi yazıcı için kullanılabilir olan isteğe bağlı bir aksesuardır. Bazı ülkelerde/bölgelerde ayrı olarak satın alınabilir (bkz. HP sarf malzemeleri ve aksesuarları).

Windows2000 ve WindowsXP sistemlerde, dupleksleme biriminin takılı ve otomatik dupleks özelliğinin etkin durumda olduğundan emin olun. Yazıcı sürücüsünü açın, **Özellikler**'i ve ardından **Aygıt Ayarları**'nı seçin. **El ile Dupleksleme İzin Ver** seçeneğinin devre dışı olduğundan emin olun.

Bu özelliğe **Yazdırma Kısayolları** sekmesinden de erişebilirsiniz. Yazıcı sürücüsünü açın, **Yazdırma Kısayolları** sekmesini seçin ve **Ne yapmak istiyorsunuz?** açılan listesinden özelliği seçin.

Windows için

1. Uygun kağıdı yerleştirin (bkz. Giriş tepsisine kağıt yerleştirme).
2. Yazıcı sürücüsünü açın (bkz. Belge basımı).
3. **Özellikler** sekmesini tıklatın.
4. Aşağı açılan **İki yüze baskı** listesinden, **Otomatik Dupleksleme Birimini Kullan** öğesini seçin.
5. **Düzeni Koru** seçeneğini işaretleyin.
6. Aşağı açılan **Kitapçık Düzeni** listesinden bir ciltleme seçeneği seçin.
7. Değiştirmek istediğiniz diğer baskı ayarlarını değiştirin ve **Tamam**'ı tıklatın.
8. Belgenizi bastırın.

Macintosh için

1. Uygun kağıdı yerleştirin (bkz. Giriş tepsisine kağıt yerleştirme).
2. **File**'ı (Dosya), ardından da **Print**'i (Yazdır) tıklatın.
3. **Two Sided Printing** (İki Yüze Baskı) bölmesini açın.
4. **Print Both Sides** (Her İki Yüze de Yazdır) seçeneğini seçin.
5. Uygun simgeyi tıklayarak istediğiniz ciltleme yönünü seçin.
6. Değiştirmek istediğiniz diğer baskı ayarlarını değiştirin ve **Print**'i (Yazdır) tıklatın.

Poster basımı

Belgenizi tek bir sayfadan, birbirine yapıştırılarak poster biçimine konabilecek çok sayıda döşemeler şeklinde büyütebilirsiniz. Belgenizin büyüklüğüne bağlı olarak bu özelliği, tek sayfa belgenizi birçok sayıda döşemeler şeklinde büyütmek üzere kullanabilirsiniz.

Not Bu özelliğe **Yazdırma Kısayolları** sekmesinden de erişebilirsiniz. Yazıcı sürücüsünü açın, **Yazdırma Kısayolları** sekmesini seçin ve **Ne yapmak istiyorsunuz?** açılan listesinden özelliği seçin.

Windows için

1. Giriş tepsisine uygun ortamı yerleştirin (bkz. Giriş tepsisine kağıt yerleştirme).
2. Yazıcı sürücüsünü açın (bkz. Belge basımı).
3. **Gelişmiş** sekmesini tıklatın.
4. Aşağı açılan **Poster Basımı** listesinden posteriniz için kağıt sayısını seçin.
5. Posterdeki belli döşemeleri bastırmak için **Döşemeleri Seç** öğesini tıklatın.
6. Değiştirmek istediğiniz diğer baskı ayarlarını değiştirin ve **Tamam**'ı tıklatın.
7. Belgenizi bastırın.

   Poster parçaları basıldıktan sonra, sayfaların kenarlarını kesin ve birleştirip bantlayın.

Başlık sayfası basımı

Sürekli beslenen kağıda büyük boy görüntü ve koyu, büyük yazılar bastırabilirsiniz. Aşağıda, başlık sayfası basma konusunda bazı yönergeler verilmektedir:

- Mükemmel sonuçlar elde etmek için HP başlık sayfası kağıdı kullanın.
- Başlık sayfası kağıdını giriş tepsisine yerleştirmeden önce delikli şeritleri kağıttan ayırın.
- Giriş tepsisi kapasitesi: En fazla 20 sürekli sayfa.

Windows için

1. Uygun ortamı yerleştirin (bkz. Giriş tepsisine kağıt yerleştirme).

   Kağıt destesinin ekli olmayan kenarının yukarıda ve yazıcıya dönük olmasına dikkat edin.

2. Yazılım programınız başlık sayfası bastırma özelliği içeriyorsa, yazılım programındaki işlemleri uygulayın. Yoksa, aşağıdaki adımları izleyin.
3. Yazıcı sürücüsünü açın (bkz. Belge basımı).
4. **Özellikler** sekmesini tıklatın.
5. İstediğiniz başlık sayfası boyutunu seçin.
6. Aşağı açılan **Tür** listesinden **HP Başlık Sayfası Kağıdı**'nı seçin.
7. Değiştirmek istediğiniz diğer baskı ayarlarını değiştirin ve **Tamam**'ı tıklatın.
8. Belgenizi bastırın.

Macintosh için

1. Uygun ortamı yerleştirin (bkz. Giriş tepsisine kağıt yerleştirme).

   Kağıt destesinin ekli olmayan kenarının yukarıda ve yazıcıya dönük olmasına dikkat edin.

2. Yazılım programınız başlık sayfası bastırma özelliği içeriyorsa, yazılım programındaki işlemleri uygulayın. Yoksa, aşağıdaki adımları izleyin.
3. **File**'ı (Dosya), ardından da **Page Setup**'ı (Sayfa Düzeni) tıklatın.
4. Doğru başlık sayfası kağıdı boyutunu seçin ve **OK** (Tamam) düğmesini tıklatın.
5. **File**'ı (Dosya), ardından da **Print**'i (Yazdır) tıklatın.
6. Değiştirmek istediğiniz diğer baskı ayarlarını değiştirin ve belgenizi yazdırmak için **Print**'i (Yazdır) tıklatın.

Etiket basımı

Aşağıda, etiket basma ile ilgili yönergeler verilmektedir:

- Yalnızca, özellikle yazıcınız için hazırlanmış kağıt etiketleri kullanın.
- Eksiksiz etiket tabakalarını kullanın.
- Etiketlerin yapışkan, kırışık veya arkalarındaki koruyucu tabakadan sıyrılmış olmadıklarından emin olun.
- Plastik veya şeffaf etiketler kullanmayın. Mürekkep, bu etiketlerin üzerinde kurumaz.
- Giriş tepsisi kapasitesi: En fazla 20 sürekli sayfa.

Windows için

1. Etiketleri ayırmak için kenarlarından havalandırıp etiketlerin kenarlarını bir hizaya getirin.
2. Giriş tepsisine etiket kısmı aşağıya gelecek şekilde en fazla 20 etiket sayfası koyun (bkz. Giriş tepsisine kağıt yerleştirme).
3. Yazıcı sürücüsünü açın (bkz. Belge basımı).
4. **Özellikler** sekmesini tıklatın.
5. A4 veya US Letter kağıt boyutunu seçin.
6. **HP Etiketleri, Parlak** veya **HP Etiketleri, Mat**'ı seçin.
7. Her iki tarafa baskı seçeneğinin seçilmemiş olmasına dikkat edin.
8. Değiştirmek istediğiniz diğer baskı ayarlarını değiştirin ve **Tamam**'ı tıklatın.
9. Belgenizi bastırın.

Macintosh için

1. Etiketleri ayırmak için kenarlarından havalandırıp etiketlerin kenarlarını bir hizaya getirin.
2. Giriş tepsisine etiket kısmı aşağıya gelecek şekilde en fazla 20 etiket sayfası koyun (bkz. Giriş tepsisine kağıt yerleştirme).
3. **File**'ı (Dosya), ardından da **Page Setup**'ı (Sayfa Düzeni) tıklatın.
4. A4 veya US Letter kağıt boyutunu seçip **OK** (Tamam) düğmesini tıklatın.
5. **File**'ı (Dosya), ardından da **Print**'i (Yazdır) tıklatın.
6. **Paper Type/Quality** (Kağıt Türü/Kalite) masasını açın.
7. **Automatic** (Otomatik) seçeneğini ya da uygun kağıt türünü seçin.
8. Değiştirmek istediğiniz diğer baskı ayarlarını değiştirin ve **Print**'i (Yazdır) tıklatın.

Ütüyle çıkartma baskısı

Aşağıda, ütüyle aktarma baskısı ile ilgili yönergeler verilmektedir:

- Mükemmel sonuçlar için HP tişörte ütüyle aktarma kağıdı kullanın.
- Yansıtılmış görüntü bastırılırken metin ve resimlerin bilgisayar ekranındaki görüntüleri yatay eksende ters çevrilir.
- Giriş tepsisi kapasitesi: En fazla 20 sayfa.
- Ütüyle çıkartma baskısı yalnız Windows'da bulunur.

Ütüyle çıkartma baskısı için

1. Giriş tepsisine basılacak yüz aşağıya gelecek şekilde ütüyle çıkartma baskısı kağıdı koyun (bkz. Giriş tepsisine kağıt yerleştirme).
2. Yazılım programınızda ütüyle aktarma baskısı özelliği varsa, yazılım programındaki işlemleri uygulayın. Yoksa, aşağıdaki adımları izleyin.
3. Yazıcı sürücüsünü açın (bkz. Belge basımı).
4. **Özellikler** sekmesini tıklatın.
5. Aşağı açılan **Tür** listesinden **HP Ütüyle Aktarma** öğesini seçin.
6. **Gelişmiş** sekmesini tıklatın.
7. **Yansıtılmış Görüntü** öğesini **Etkin** olarak ayarlayın.
8. Değiştirmek istediğiniz diğer baskı ayarlarını değiştirin ve **Tamam**'ı tıklatın.
9. Belgenizi bastırın.

Her iki yüze de baskı (dupleksleme)

Bu bölümde, ortamın her iki tarafına baskı yapmak için kullanılan yönergeler ve yordamlar bulunmaktadır.

Kağıdın her iki yüzüne baskı için izlenecek yollar

- Her zaman yazıcının özelliklerine uygun ortam kullanın. Dupleksleme biriminin desteklediği ortam türleri ve boyutları için bkz. Desteklenen ortamların özelliklerini öğrenme Desteklenmeyen baskı ortamlarının her iki yüzüne el ile besleyerek bastırın.
- Her iki yüze bastırırken kuruma süresinin arttırılması mürekkep bulaşmalarını önler.

  Windows'ta, mürekkep kuruma süresini yazıcı sürücüsündeki **Gelişmiş** sekmesinde ayarlayın.

  Macintosh sistemde, mürekkep kuruma süresini **Paper Type/Quality** (Kağıt Türü/Kalite) bölmesindeki **Ink** (Mürekkep) sekmesini tıklatarak ayarlayabilirsiniz.
- En iyi sonucu almak için, 135 g/m^2'den (36 lb bond) daha ağır kağıtlara, etiketlerin veya asetatların her iki tarafına veya yoğun şekilde mürekkep kaplı sayfaların her iki tarafına birden bastırmayın. Her iki yüze bastırmak için bu tür ortam kullanıldığında kağıt sıkışmaları olabilir, etiketlerin her iki tarafına basılırken yazıcıda hasar oluşabilir.
- Uygulamanızdan veya yazıcı sürücüsünden dupleks seçeneklerini seçin.
- Asetatların, başlık sayfası basma ortamının, zarfların, fotoğraf kağıdının, parlak ortamların, 16 lb bond (60 g/m^2)'den daha hafif kağıtların veya 24 lb bond (90 g/m^2)'den daha ağır kağıtların her iki tarafına bastırmayın. Bu tür ortamlar yazıcıda sıkışabilir.
- Bir sayfanın her iki tarafına da baskı yapılacaksa, bazı ortam türlerinin (örneğin, antetli kağıt, hazır kağıt, filigranlı kağıt, delikli kağıt) belirli bir yönde yerleştirilmesi gerekir. Windows çalıştıran bir bilgisayardan basıyorsanız, yazıcı önce ortamın birinci yüzüne basar. Macintosh kullanan bir bilgisayardan basıyorsanız, yazıcı önce ikinci tarafa basar. Ortamı ön yüzü aşağı bakacak şekilde yerleştirin.
- Ortamın bir tarafına baskı işlemi tamamlandığında, yazıcı ortamı tutar ve baskı işlemini duraklatarak mürekkebin kurumasını sağlar. Mürekkep kuruduğunda, ortam tekrar yazıcının içine alınır ve ikinci taraf basılır. Baskı işlemi tamamlandığında, ortam çıkış tepsisine verilir. Ortamı baskı işlemi tamamlanmadan almayın.
- Yazıcının el ile dupleksleme özelliğini kullanarak, desteklenen özel boyutlu ortamların her iki yüzüne de baskı yapabilirsiniz. (Desteklenen özel boyutlu ortamlar için, bkz. Desteklenen ortamların özelliklerini öğrenme.)

Not Bu özelliğe **Yazdırma Kısayolları** sekmesinden de erişebilirsiniz. Yazıcı sürücüsünü açın, **Yazdırma Kısayolları** sekmesini seçin ve **Ne yapmak istiyorsunuz?** açılan listesinden özelliği seçin.

Baskı işlemleri için aşağıdaki bölümlere bakınız:

- El ile dupleksleme yapılması
- Otomatik dupleksleme yapılması

El ile dupleksleme yapılması

El ile kağıdın arka yüzünü çevirip yeniden yazıcıya yerleştirerek kağıdın her iki tarafına da baskı yapabilirsiniz.

Windows için

1. Uygun kağıdı yerleştirin (bkz. Giriş tepsisine kağıt yerleştirme).
2. Yazıcı sürücüsünü açın (bkz. Belge basımı).
3. **Özellikler** sekmesini tıklatın.
4. Aşağı açılan **İki yüze baskı** listesinden, **El ile** öğesini seçin.
5. Sayfanın yönünü değiştirmek isterseniz **Sayfaları Yukarı Çevir** öğesini seçin.
6. İsterseniz, aşağı açılan **Kitapçık Düzeni** listesinden bir kitapçık düzeni seçin.
7. El ile besleme aralığını kullanıyorsanız, **Kağıt Kaynağı** açılan listesinden **El ile Besleme**'yi Diğer uygun baskı ayarlarını değiştirin ve **Tamam**'ı tıklatın.
8. Belgenizi bastırın.
9. Sayfanın bir yüzü basıldığında, diğer yüze de bastırmak için kağıdın tekrar nasıl yerleştirileceğini anlatan ekran yönergelerini okuyun. Arkadan el ile besleme yuvasından basıyorsanız, ekran yönergelerini dikkate almayın ve 10. adıma gidin.
10. Arkadan el ile besleme aralığından basıyorsanız, basılan sayfaların sırasını koruyarak, son basılan sayfa ilk olarak girecek ve basılı yüzleri aşağıya gelecek şekilde sayfaları her seferinde bir adet olmak üzere yeniden yerleştirin ve **Devam** düğmesine basın.

Not Basılan sayfalar yeniden yerleştirilirken kullanılan yön **Sayfaları Yukarı Çevir** seçeneğini seçmiş olup olmadığınıza bağlı olarak değişir.

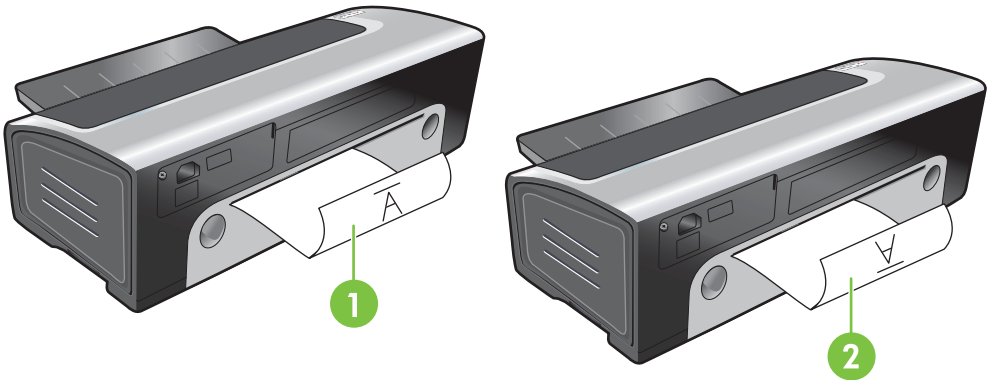

1	**Sayfaları Yukarı Çevir**'i seçmişseniz, her seferinde sayfayı boş tarafı yukarı bakacak ve yazılı yüzü aşağı gelecek şekilde ters olarak yeniden yerleştirin.
2	**Sayfaları Yukarı Çevir**'i *seçmemişseniz*, her seferinde sayfayı boş tarafı yukarı bakacak ve yazılı yüzü aşağı gelecek şekilde düz olarak yeniden yerleştirin.

Otomatik dupleksleme yapılması

Dupleksleme birimi yazıcıya takılıysa, kağıdın her iki tarafına da otomatik olarak bastırabilirsiniz (bkz. İsteğe bağlı otomatik iki taraflı yazdırma aksesuarını (dupleksleme birimi) takma).

Not Dupleksleme birimi, HP Photosmart Pro B8300 serisi yazıcı için kullanılabilir olan isteğe bağlı bir aksesuardır. Bazı ülkelerde/bölgelerde ayrı olarak satın alınabilir (bkz. HP sarf malzemeleri ve aksesuarları).

Otomatik olarak her iki yüze basımı yazıcınızın varsayılan ayarı yapmak için, bkz. Yazdırma ayarlarını değiştirme.

Bu özelliğe **Yazdırma Kısayolları** sekmesinden de erişebilirsiniz. Yazıcı sürücüsünü açın, **Yazdırma Kısayolları** sekmesini seçin ve **Ne yapmak istiyorsunuz?** açılan listesinden özelliği seçin.

Windows 2000 ve Windows XP sistemlerde, dupleksleme biriminin takılı ve otomatik dupleks özelliğinin etkin durumda olduğundan emin olun. Yazıcı sürücüsünü açın, **Özellikler**'i ve ardından **Aygıt Ayarları**'nı seçin. **El ile Dupleksleme İzin Ver** seçeneğinin devre dışı olduğundan emin olun.

Dupleksleme birimini kullanmanın yararları

- Kağıdı yeniden el ile yerleştirmeden her iki yüzüne bastırabilirsiniz.
- Uzun belgeleri çabuk ve verimli bir şekilde bastırabilirsiniz.
- Kağıdın her iki yüzüne bastırarak daha az kağıt kullanabilirsiniz.
- Profesyonel görünümlü broşür, rapor, haber bülteni ve diğer özel baskılar yaratabilirsiniz.

Not Sayfanın birinci yüzü basıldıktan sonra mürekkebin kuruması için yazıcı duraklar. Mürekkep kuruduktan sonra kağıt tekrar dupleksleme biriminin içine çekilir ve sayfanın arka tarafı basılır.

Windows için

1. Uygun kağıdı yerleştirin (bkz. Giriş tepsisine kağıt yerleştirme).
2. Yazıcı sürücüsünü açın (bkz. Belge basımı).
3. **Özellikler** sekmesini tıklatın.
4. Aşağı açılan **İki yüze baskı** listesinden, **Otomatik Dupleksleme Birimini Kullan** öğesini seçin.
5. Her sayfanın büyüklüğünü belgenin ekrandaki yerleşimine uyacak şekilde otomatik olarak ayarlamak için **Düzeni Koru** seçeneğini seçin. Bu seçeneğin işaretinin kaldırılması istenmeyen sayfa kesikliklerine neden olabilir.
6. Sayfanın yönünü değiştirmek isterseniz **Sayfaları Yukarı Çevir** öğesini seçin.
7. İsterseniz, aşağı açılan **Kitapçık Düzeni** listesinden bir kitapçık düzeni seçin.
8. Değiştirmek istediğiniz diğer baskı ayarlarını değiştirin ve **Tamam**'ı tıklatın.
9. Belgenizi bastırın.

Macintosh için

1. Uygun kağıdı yerleştirin (bkz. Giriş tepsisine kağıt yerleştirme).
2. **File**'ı (Dosya), ardından da **Print**'i (Yazdır) tıklatın.
3. **Two Sided Printing** (İki Yüze Baskı) bölmesini açın.
4. **Print Both Sides** (Her İki Yüze de Yazdır) seçeneğini seçin.
5. Uygun simgeyi tıklayarak istediğiniz ciltleme yönünü seçin.
6. Değiştirmek istediğiniz diğer baskı ayarlarını değiştirin ve **Print**'i (Yazdır) tıklatın.

Baskı işinin iptal edilmesi

Bir baskı işini iptal etmek istediğinizde aşağıdaki yöntemlerden birini kullanabilirsiniz:

- **Kontrol paneli**: İptal düğmesine basın. Yazıcının işlemekte olduğu yazdırma işi silinir. Bu durum, işleme konmayı bekleyen işleri etkilemez.
- **Windows**: Bilgisayar ekranının sağ alt köşesinde görünen yazıcı simgesini çift tıklatın. Yazdırma işini seçin ve klavyeden Delete tuşuna basın.
- **Macintosh**: **Printer Setup Utility** (Yazıcı Kurulumu Yardımcı Programı) simgesini tıklatın ve sonra yazıcı simgesini çift tıklatın. Yazdırma işini seçin ve **Delete**'i (Sil) tıklatın.

5 Araç Kutusu’nu kullanma

Bu bölümde aşağıdaki bilgiler verilmektedir:

- Araç Kutusu’na genel bakış
- Yazıcı Durumu sekmesi
- Bilgi sekmesi
- Yazıcı Hizmetleri sekmesi
- HP Yazıcı Yardımcı Programı’nı kullanma (Macintosh)

Araç Kutusu’na genel bakış

Araç Kutusu, yazıcınız hakkında durum ve bakım bilgileri sağlar. Araç Kutusu ayrıca, yazıcı sorunlarının çözümü için belgelere ve nette yardım araçlarına erişim de sağlar.

Not Araç Kutusu yalnızca Windows için kullanılabilir. Macintosh için, bkz. HP Yazıcı Yardımcı Programı’nı kullanma (Macintosh)

Araç Kutusu’nu açmak için:

1. **Başlat** menüsünü tıklatın.
2. **Yazıcı ve Faks** ayarlarını seçin.
3. **HP Photosmart Pro B8300 series** simgesini sağ tıklatın ve **Yazıcı Tercihleri**’ni seçin.

Yazıcı Durumu sekmesi

Yazıcı Durumu sekmesinde yazıcı durumunun yanı sıra, her kartuşun mürekkep düzeyi bilgileri görüntülenir.

Yazıcı seçimi aşağı açılır listesi, Araç Kutusu yardımcı programlarıyla kullanmak istediğiniz yazıcıyı seçmenize olanak tanır. Araç Kutusu ile uyumlu yazıcıları listeler. Durum penceresinde, geçerli yazıcı durumuyla ilgili mesajlar görüntülenir (örneğin *Baskı işi*, *Üst kapak açık* ve *Yazıcı kartuşu boş* gibi).

Bu düğmeyi tıklatın...	Bunu yapmak için...
Mürekkep Kartuşu Bilgileri	Yazıcıyla uyumlu askı kartuşlarının sipariş numaralarını görüntüler.
Sarf Malzemesi Bilgileri	HP sarf malzemeleri ve sipariş verme ile ilgili bilgileri görüntüleyin.
Tercihler	Bir sorun oluştuğunda bilgisayarınızın ekranında görünecek yazıcı hatası veya uyarı mesajlarının türlerini seçebileceğiniz bir iletişim kutusunu açın. Durumun sesli bir uyarıyla size bildirilmesini sağlayabilirsiniz. Ayrıca myPrintMileage AutoSend özelliğini etkinleştirerek, myPrintMileage Web sitesinde yazıcınızın kullanımı ile ilgili daha ayrıntılı bir rapor alabilirsiniz.

Bilgi sekmesi

Yazıcınızı kaydettirmek ve yazıcı donanımı bilgilerini görüntülemek için **Bilgi** sekmesini kullanın. Bu sekme, ayrıca yazıcınızın kullanımı, yazıcıyı kullanma, sorun giderme ve HP ile bağlantı kurma bilgilerinin yanı sıra, HP Instant Support üzerinden Internet'te sorun gidermeye erişim de sağlar.

Bu düğmeyi tıklatın...	Bunu yapmak için...
myPrintMileage	myPrintMileage Web sitesine ve yazıcı kullanım bilgilerinize erişme. Bu işlemi gerçekleştirmek için Internet erişiminizin olması gerekir.
Yazıcı Donanımı	Yazıcı modeli ve bellenim sürüm numarasını görüntülemek için.
HP Instant Support	Destek hizmetleri ve sorun giderme önerileri için HP Instant Support Web sitesine erişme. Bu işlemi gerçekleştirmek için Internet erişiminizin olması gerekir.
Yazıcınızı Kaydettirin	Yazıcınızın Internet'te kaydını yaptırmak için. Bu işlemi gerçekleştirmek için Internet erişiminizin olması gerekir.
Nasıl Yapılır?	Genel yazıcı işlerini gerçekleştirmek üzere yardımı görüntülemek için.
Sorun Giderme	Kağıt sıkışmaları veya yazılım yükleme konuları gibi genelde görülen yazıcı sorunlarını ve kenarlıksız ya da fotoğraf basımıyla ilgili baskı sorunlarını çözme ile ilgili yardımı görüntülemek için.
HP ile Bağlantı Kurma	HP ile nasıl bağlantı kurulacağı hakkında bilgi edinmek için.

HP Instant Support

HP Instant Support, Web tabanlı sorun giderme araçlarını içerir. HP Instant Support, yazdırma sorunlarını hızlı bir şekilde belirlemenize, tanılamanıza ve çözmenize yardımcı olur.

HP Instant Support aygıtınız hakkında aşağıdaki bilgileri verir:

- Sorun giderme ipuçlarına kolay erişim

  Aygıtınız için özelleştirilmiş öneriler sunar.

- Aygıtla ilgili belirli hataların çözümü

  Aygıtınıza özgü hata mesajlarını çözmenize yardımcı olabilecek bilgilere kolayca erişim sağlar.

  Sorunun açıklamasını ve sorunun çözülmesi veya oluşmasının önlenmesi konusunda önerileri görmek için mesajın içindeki bağlantıyı tıklatın. Geçmişteki aygıt hatalarının listesini görmek için HP Instant Support sayfasının sol tarafındaki **Alerts**'i (Uyarılar) tıklatın.

- Aygıt sürücüsü ve ürün bilgisi güncelleştirme bildirimi

  Bir ürün bilgisi veya sürücü güncelleştirmesi kullanılabilir olduğunda sizi uyarır. HP Instant Support giriş sayfasında bir masaj görüntülenir. Doğrudan HP Web sitesinin karşıdan yükleme bölümüne gitmek için mesajın içindeki bağlantıyı tıklatın.

- Destek hizmeti alma

  Aygıtınız için yararlanabileceğiniz destek hizmetlerinin bir listesini verir.

- Mürekkep ve ortam kullanımını yönetme (myPrintMileage)

  Yazıcıdaki malzemelerin kullanımını yönetmenize ve onlarla ilgili daha net bilgilere sahip olmanıza yardım eder.

- Aygıtınız için kendi kendine tanılama testi

  Aygıtınızda bir tanılama testi başlatır. Aygıtların tanı işlemini başlatmak üzere Instant Support sayfasının **Self Help** (Kendi Kendine Yardım) menüsünden **Printer** (Yazıcı) öğesini seçin. HP Instant Support bilgisayarınızı denetler ve yapılandırılmış aygıtların bir listesi görüntülenir. Tanılamak istediğiniz aygıtı seçtiğinizde; en yeni aygıt sürücüsüne sahip olup olmadığınızı öğrenme, aygıt durumu ile ilgili raporlara ve ayrıntılı aygıt tanılama bilgilerine erişme gibi görevlerde HP Instant Support size yardımcı olur.

  Bu işlem sırasında herhangi bir hata algılanırsa, aygıt sürücülerini güncelleştirme seçeneğine sahip olduğunuz gibi, isterseniz aygıtta ayrıntılı tanı testleri de yapabilirsiniz.

- HP uzmanından çevrimiçi yardım (Active Chat)

  İstediğiniz zaman Web yoluyla bir HP destek uzmanından size özel yardım sağlar. Yapmanız gereken sadece soru sormak veya karşılaştığınız sorunun kısa bir açıklamasını göndermektir. Aygıtınızla ilgili mevcut geçmiş, sistem yapılandırması ve sorunu gidermek için uyguladığınız adımlar (onay verdiğiniz takdirde) otomatik olarak HP'ye iletilir, böylece sorunu tekrar anlatmanız gerekmez. Bir HP destek uzmanı sorununuzu gidermek için çevrimiçi ve canlı olarak gerçekleşen bir Web sohbeti yoluyla yanıt verir.

- Bilgi veritabanı

  Sorularınıza hızlı bir şekilde yanıt bulmak için HP bilgi veritabanını kullanın.

Güvenlik ve gizlilik

HP Instant Support'u kullandığınızda, aygıtla ilgili ayrıntılı bilgiler (örneğin, seri numarası, hatanın koşulları ve durum bilgisi) HP'ye gönderilir. HP gizlilik konusundaki haklarınızı korur ve bu bilgileri HP Online Privacy Statement'ta (HP Çevrimiçi Gizlilik Bildirimi) (http://www.hp.com/country/us/eng/privacy.htm) özetlenen kurallara göre kullanır.

Not HP'ye gönderilen tüm verileri görmek için Web tarayıcınızın **Görünüm** menüsünden **Kaynak**'ı (Internet Explorer uygulamasında) veya **Page Source**'u (Sayfa Kaynağı) (Netscape uygulamasında) seçin.

HP Instant Support'a erişmek için

HP Instant Support'a erişmek için Araç Kutusu'nu (Windows) kullanın. Araç Kutusu'nda, **Bilgi** sekmesini tıklatın, ardından **HP Instant Support** öğesini tıklatın.

Not HPInstant Support'u açmada kullanılan Web sayfaları için yer işareti koymayın. Bu site için yer işareti koyarsanız ve yer işaretini kullanarak bağlanırsanız yeni bilgiler görüntülenmez.

myPrintMileage

myPrintMileage; aygıt kullanımı hakkında daha net bir görüşe sahip olmanız ve sarf malzemelerini satın alma konusunda planlama yapmanız için aygıtınızın kullanımını izlemede yardımcı olmak üzere HP tarafından size sağlanan bir hizmettir. İki parçadan oluşur:

- myPrintMileage Web sitesi
- myPrintMileage AutoSend programı, myPrintMileage web sitesinde düzenli aralıklarla aygıtınızın kullanım bilgilerini güncelleştiren bir yardımcı programdır

myPrintMileage hizmetini kullanabilmeniz için aşağıdakilere sahip olmanız gerekir:

- Yüklenmiş Araç Kutusu (Windows)
- Internet bağlantısı
- Bağlı aygıt

Not HP, myPrintMileage web sitesinde işe yarayacak miktarda verinin toplanabilmesi için myPrintMileage hizmetini 3-6 aylık verileri gönderecek şekilde etkinleştirmenizi önerir.

Baskı hesabı özelliklerini kullanabilmeniz için myPrintMileage sitesinden hizmete kayıt yaptırmanız gerekir.

myPrintMileage Web sitesinde, aşağıdaki öğeleri görebilirsiniz:

- Print analysis (Baskı analizi) (örneğin, tüketmiş olduğunuz mürekkep miktarı, siyah mürekkebi mi, yoksa renkli mürekkebi mi daha fazla kullandığınız ve kalan mürekkeple basabileceğiniz tahmini sayfa sayısı).
- Print accounting (Baskı hesabı) belirli bir süre içinde kullanımla ilgili verileri, sayfa başına maliyeti veya iş başına maliyeti gösteren raporlar oluşturmanıza olanak verir, bu verileri Microsoft Excel dosyalarına aktarın ve baskı hesabı raporları almak üzere e-posta uyarıları ile bildirimleri ayarlayın.

myPrintMileage hizmetine erişme

▲ Araç Kutusu'ndan (Windows): **Bilgi** sekmesinde, **myPrintMileage** öğesini tıklatın ve ekrandaki talimatları izleyin.

-veya-

Windows görev çubuğundan: **Araç Kutusu** (Toolbox) simgesini sağ tıklatın, **myPrintMileage** öğesini tıklatın ve **Baskı kullanımımı görüntüle**'yi seçin.

Nasıl Yapılır?

Aşağıdaki listede, genel yazıcı işleri belirtilmiştir. İşleme ilişkin adım adım yardım almak için listedeki bir öğeyi tıklatın:

- Yazdırma ayarlarını değiştirme
- Baskı işinin iptal edilmesi
- Kağıt sıkışmasının giderilmesi
- Giriş tepsisine kağıt yerleştirme
- Çeşitli ortam türlerine basım

- Kartlara ve diğer küçük baskı ortamlarına baskı
- Dijital fotoğraf basımı
- Kenarlıksız baskı
- Önden ya da arkadan el ile besleme aralığından baskı
- İsteğe bağlı otomatik iki taraflı yazdırma aksesuarını (dupleksleme birimi) takma
- Baskı kartuşlarının takılması
- Baskı kartuşlarının hizalanması
- Baskı kartuşlarının temizlenmesi
- Yazıcı ışıklarını anlama
- Araç Kutusu'ndan baskı malzemelerinin siparişi

Yazıcı Hizmetleri sekmesi

Yazıcı Hizmetleri sekmesi, yazıcınızın bakımının yapılmasına ve sınanmasına yardım eden yardımcı programlar sağlar. Baskı kartuşlarınızı hizalayabilir ve temizleyebilir veya bir deneme sayfası bastırabilirsiniz.

Bu düğmeyi tıklatın...	Bunu yapmak için...
Baskı Kartuşlarını Hizalayın	Baskı kartuşlarını hizalamak için. Daha fazla bilgi için bkz. Baskı kartuşlarının hizalanması.
Baskı Kartuşlarını Temizle	Baskı kartuşlarını temizlemek için. Daha fazla bilgi için bkz. Baskı kartuşlarının temizlenmesi.
Rengi Kalibre Et/Ayarla	Basılı sayfaların üzerindeki renk gölgelerini dengelemek için. Daha fazla bilgi için bkz. Rengi ayarlama.
Deneme Sayfası Bastır	Yazıcının bilgisayara doğru olarak bağlı olduğunu ve düzgün çalıştığını doğrulamak üzere yazıcıya bir deneme sayfası göndermek için.

HP Yazıcı Yardımcı Programı'nı kullanma (Macintosh)

HP Yazıcı Yardımcı Programı'nda; yazıcıyı ayarlamak, baskı kartuşlarını temizlemek, test sayfası yazdırmak, yazıcı için yapılandırma sayfası yazdırmak ve Web sitesi destek bilgilerini bulmak için kullanılan araçlar bulunur.

HP Yazıcı Yardımcı Programı'nı açma

1. Masaüstünden **Macintosh HD** simgesini çift tıklatın.
2. **Applications**'ı (Uygulamalar), **Utilities**'i (Yardımcı Programlar) ve ardından **HP Printer Selector**'ı (HP Yazıcı Seçici) seçin.
3. **Photosmart Pro B8300 series**'i seçin ve **Launch Utility**'yi (Yardımcı Programı Başlat) tıklatın.

HP Yazıcı Yardımcı Programı bölmelerini görüntüleme

HP Inkjet Araç Kutusu Paneli menüsünde aşağıdaki seçenekler bulunur:

- **Sample Page** (Örnek Sayfa): Baskı çıkışı kalitesini görüntülemek için örnek bir sayfa bastırır.
- **Supplies Status** (Sarf Malzemeleri Durumu): Yazıcı kartuşu mürekkep düzeylerini gösterir.
- **Deneme** (Test): Bir test veya yapılandırma sayfası bastırır.
- **Clean** (Temizle): Baskı kartuşlarını temizler.
- **Align** (Hizala): Baskı kartuşlarını hizalar.
- **Color Calibration** (Renk Ayarlaması): Renk gölgeleriyle ilgili sorunları gidermek üzere rengi ayarlar. Renk ayarlaması yalnızca renkli ve fotoğraf baskı kartuşları takılı olduğunda olur.
- **Supply Info** (Sarf Malzemesi Bilgileri): Baskı kartuşu değiştirme bilgilerini görüntüler.
- **HP Support** (HP Destek): Yazıcı için destek ve HP ürünleri ile malzemeleri hakkında bilgi edinebileceğiniz HP web sitesine erişim sağlar.

6 Sorun Giderme

Bu bölümde aşağıdaki bilgiler verilmektedir:

- Sorun giderme ipuçları ve kaynakları
- Genel sorun giderme ipuçları
- Bir deneme sayfası bastırılması
- Tanı sayfasının bastırılması
- Baskı sorunlarının çözülmesi
- Düşük baskı kalitesi ve beklenmeyen çıktılar
- Kağıt besleme ile ilgili sorunları çözme
- Yükleme sorunlarının giderilmesi
- Kağıt sıkışmasının giderilmesi
- Fotoğraf basım sorunlarının çözümlenmesi
- Kenarsız baskı sorunlarının çözümlenmesi
- Afiş basımı ile ilgili sorunların çözülmesi
- Otomatik iki taraflı baskı sorunlarının çözümlenmesi
- Ağda baskı sorunlarının çözümlenmesi

Sorun giderme ipuçları ve kaynakları

- Kağıt sıkışması durumunda, bkz. Kağıt sıkışmasının giderilmesi.
- Kağıt besleme ile ilgili sorunlar olduğunda, (örneğin, kağıt eğik verildiğinde), bkz. Kağıt besleme ile ilgili sorunları çözme.

Bazı yazıcı sorunları yazıcı sıfırlandığında ortadan kalkabilir.

Yazıcıyı sıfırlama

1. Yazıcıyı kapatmak üzere Güç düğmesine basın.
2. Güç kablosunu yazıcıdan çıkarın.
3. Yaklaşık 20 saniye bekleyin, sonra kabloyu yeniden takın.
4. Yazıcıyı açmak üzere Güç düğmesine basın.

Genel sorun giderme ipuçları

Aşağıdakileri kontrol edin:

- Güç ışığı sürekli yanıyor (yanıp sönmüyor). Yazıcı ilk açıldığında, ısınması yaklaşık 45 saniye sürer.
- Yazıcı Hazır durumunda. Yazıcının ışıkları sürekli yanıyor veya yanıp sönüyorsa, bkz. Yazıcı ışıkları kaynakçası.
- Bilgisayar ekranında herhangi bir hata mesajı yok.
- Güç kablosu ile diğer kablolar sağlam ve yazıcıya düzgün şekilde takılı. Yazıcının sağlam bir alternatif akım (AC) güç prizine düzgün şekilde takılı ve açık olduğundan emin olun. Voltaj koşulları için, bkz. Yazıcının özellikleri ve Uygunluk Bildirisi.
- Ortam tepsiye düzgün şekilde yüklenmiş, yazıcıda sıkışma yok.
- Baskı kartuşları renkle kodlanmış yuvalarına düzgün şekilde takılı. Temasın tam anlamıyla olması için her birinin üzerine iyice bastırın. Baskı kartuşlarının bantlarını çıkartmış olduğunuzdan emin olun.
- Baskı kartuşu yuvasının mandalları ve tüm kapaklar kapalı. Bkz. Baskı kartuşlarının takılması.
- Arka erişim bölmesi veya dupleksleme birimi yerine düzgün biçimde oturmuş.
- Tüm ambalaj bantları ve malzemeleri yazıcıdan çıkartılmış.
- Yazıcı bir tanı sayfası basabiliyor. Bkz. Tanı sayfasının bastırılması.
- Yazıcı geçerli veya varsayılan yazıcı olarak ayarlanmış. Windows söz konusu olduğunda Yazıcılar klasöründen, yazıcıyı varsayılan olarak ayarlayın. Mac OS söz konusu olduğunda, Yazıcılar klasöründen, yazıcıyı varsayılan olarak ayarlayın. Daha fazla bilgi için bilgisayarınızın belgelerine bakın.
- Windows çalıştıran bir bilgisayar kullanıyorsanız **Baskıyı Duraklat** seçili değil.
- Bir yazdırma işi yaparken çok fazla program aynı anda açık olmamalı. Kullanılmayan programları kapatın veya işi yeniden denemeden önce bilgisayarı yeniden başlatın.

Bir deneme sayfası bastırılması

Bir bilgisayara bağlı olmaksızın örnek bir sayfa bastırmak, yazıcınızın doğru olarak ayarlanıp ayarlanmadığını doğrular.

1. Yazıcının açık olmasına dikkat edin.
2. Devam düğmesini birkaç saniye boyunca basılı tutun.

   Yazıcı bir deneme sayfası basar.

Tanı sayfasının bastırılması

Yazıcı sorununuz varsa, bu sayfa HP Teknik Desteğine yardımcı olur.

1. Yazıcının açık olmasına dikkat edin.
2. Güç düğmesini basılı tutun, Devam düğmesine dört defa basın, ardından Güç düğmesini bırakın.

   Yazıcı bir hata tanılama sayfası basar.

Not Yazıcı sürücüsünü kullanarak da tanı sayfası bastırabilirsiniz. Yazıcı simgesini sağ tıklatın. **Yazdırma Tercihleri**'ni seçin. **Hizmetler** sekmesinde, **Baskı Yapılandırma Sayfası**'nı tıklatın.

Baskı sorunlarının çözülmesi

Yazıcı beklenmedik anda kapanırsa

Gücü ve güç bağlantılarını gözden geçirme

Yazıcının sağlam bir alternatif akım (AC) güç prizine düzgün şekilde takılı olduğundan emin olun. Voltaj koşulları için, bkz. Yazıcının özellikleri ve Uygunluk Bildirisi.

Yazıcının havalandırma deliklerini gözden geçirme

Yazıcı havalandırma delikleri yazıcının yan taraflarında yer alır. Havalandırma deliklerinin önü kapalıysa ve yazıcı aşırı ısınıyorsa, otomatik olarak kapanır. Deliklerin önünün kapanmamış olmasına ve yazıcının serin ve kuru bir yerde bulunmasına dikkat edin. Yazıcı için en uygun çalıştırma ortamı hakkında bilgi edinmek istiyorsanız bkz. Yazıcının özellikleri ve Uygunluk Bildirisi.

Tüm yazıcı ışıkları birlikte yanıp sönüyor

Düzeltilemeyen bir hata meydana gelmiş

Yazıcıyı sıfırlayın. Bkz. Yazıcıyı sıfırlama.

Sorun devam ederse HP'ye başvurun. Bkz. Müşteri desteği ve garanti.

Yazıcı yanıt vermiyorsa (hiçbir şey basılmıyorsa)

Yazıcı ayarlarını gözden geçirme

Bkz. Sorun giderme ipuçları ve kaynakları.

Baskı kartuşlarının başlatılmasını gözden geçirme

Baskı kartuşları takıldığında veya değiştirildiğinde, yazıcı baskı kartuşlarının hizalanması için otomatik olarak bir hizalama sayfası basar. Bu işlem yaklaşık olarak yedi dakika sürer. Bu işlem tamamlanana kadar sadece otomatik hizalama sayfası basılabilir.

Yazıcı yazılımı yüklemesini gözden geçirme

Yazıcının sağlam bir alternatif akım (AC) güç prizine düzgün şekilde takılı ve açık olduğundan emin olun. Voltaj koşulları için, bkz. Yazıcının özellikleri ve Uygunluk Bildirisi.

Kablo bağlantılarını gözden geçirme

USB kablosunun her iki ucunun da düzgün şekilde takılı olduğundan emin olun.

Yazıcı bir ağa bağlı ise, aşağıdakileri gözden geçirin:

- Yazıcının bağlantısını yaparken bir telefon kablosu kullanmadığınızdan emin olun.
- Ağ hub'ı, anahtar veya yönlendirici açık ve düzgün şekilde çalışıyor olmalıdır.

Ağ ortamı için yazıcı ayarlarını gözden geçirme

Doğru yazıcı sürücüsünün ve yazıcı sürücüsü bağlantı noktasının kullanıldığından emin olun. Ağ bağlantıları hakkında daha fazla bilgi için Yazıcıyı yapılandırma (Windows), Yazıcıyı yapılandırma (Mac OS) bölümüne veya ağ satıcılarınızın verdiği belgelere bakın.

Bilgisayarda herhangi bir kişisel güvenlik duvarı yazılımı yüklü olup olmadığını kontrol etme

Kişisel yazılım güvenlik duvarı, bilgisayarlara izinsiz erişimi engelleyen bir güvenlik programıdır. Ancak güvenlik duvarları bilgisayar ile yazıcı arasındaki iletişimi engelleyebilir. Yazıcıyla iletişimde bir sorun varsa, güvenlik duvarını geçici olarak devre dış bırakmayı deneyin. İletişimde sorun devam ederse, nedeni güvenlik duvarı değildir. Güvenlik duvarını tekrar etkinleştirin.

Güvenlik duvarı devre dışı bırakıldığında yazıcı ile iletişim düzeliyorsa, yazıcıya sabit bir IP adresi verip güvenlik duvarını tekrar etkinleştirebilirsiniz.

Yazıcı bir baskı kartuşunu kabul etmiyor

Baskı kartuşu yazıcıya uymadı

Baskı kartuşunun doğru baskı kartuşu yuvasında olduğundan emin olun. Baskı kartuşundaki sembol ve baskı kartuşu mandalı eşleşmelidir.

Yazıcı baskı kartuşunu algılamıyor

Kartuştan meme koruma bandının çıkarıldığından ve kartuşun mandal kapatılarak düzgün şekilde takıldığından emin olun. Bkz. Baskı kartuşlarının takılması.

Baskı kartuşunun temas noktalarını temizleme

Baskı kartuşu temizleme yönergelerini uygulayın. Bkz. Baskı kartuşlarının temizlenmesi.

Baskı kartuşunu yerinden çıkarın ve kartuş mandalının kapalı olduğundan emin olun. Baskı kartuşunu yerine takmadan yazıcıyı kapatın. Yazıcıyı yeniden başlatın ve baskı kartuşunu yerine takın (bkz. Baskı kartuşlarının takılması).

Baskı kartuşunu çıkardıktan sonra yazıcıyı kapatın, sonra kartuş takılı olmadan yazıcıyı tekrar açın. Yazıcı yeniden başladıktan sonra, baskı kartuşunu tekrar yerine takın.

Yazıcı yazmayı reddediyor

Baskı kartuşları ile kartuş yuvaları arasında tam anlamıyla bir temas yoksa yazma işlemi reddedilebilir. Bu durumda, baskı kartuşları ve kartuş yuvaları üzerindeki elektrik temas noktalarını temizlemeyi deneyin:

1. Baskı kartuşunu yazıcıdan çıkarın (bkz. Baskı kartuşlarının takılması).

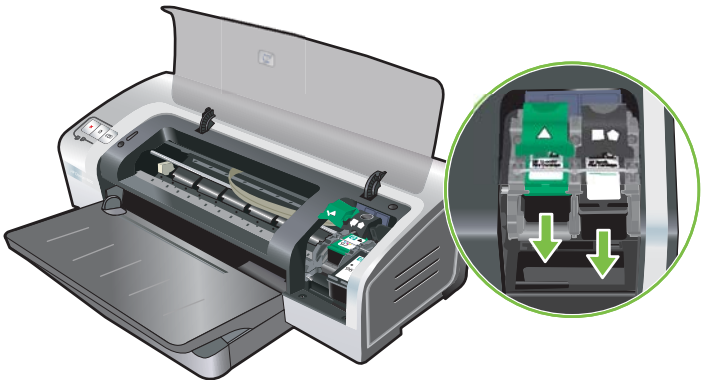

2. Kuru bir pamuklu çubukla baskı kartuşu yuvasındaki elektrik temas noktalarını temizleyin.

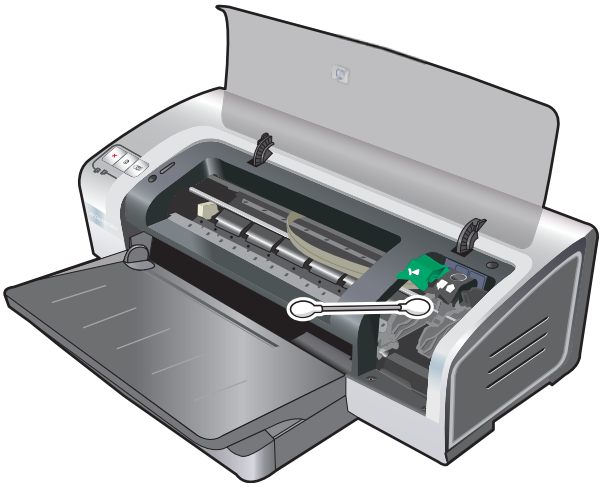

3. Baskı kartuşunun üzerindeki elektrik temas noktalarını kuru, tüy bırakmayan bir bezle dikkatle temizleyin.

DİKKAT Elektrik temas noktalarının zarar görmesini engellemek için yalnızca bir kez silmelisiniz. Baskı kartuşunun üzerindeki mürekkep püskürtücüleri silmeyin.

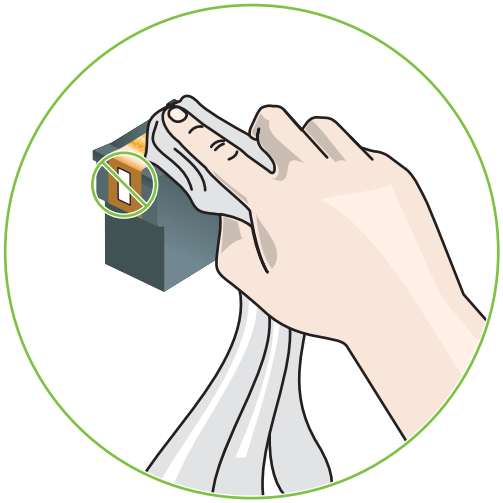

4. Baskı kartuşunu çıkartıp tekrar takın.

Yazıcının basması uzun zaman alıyor

Sistem yapılandırmasını gözden geçirme

Bilgisayarın, yazıcının çalışması için gereken minimum şartlara sahip olduğundan emin olun. Bkz. Yazıcının özellikleri ve Uygunluk Bildirisi.

Bilgisayarda çalışır durumda olan yazılım programlarını gözden geçirme

Aynı anca çok fazla program çalışıyor olabilir. Kullanılmayan tüm yazılım programlarını kapatın.

Yazıcı yazılımı ayarlarını gözden geçirme

Baskı kalitesi olarak En İyi veya Maksimum dpi seçili olduğunda yazıcı daha yavaş basar. Baskı hızını arttırmak için yazıcı sürücüsünden farklı baskı ayarları seçin. Bkz. Yazdırma ayarlarını değiştirme.

Büyük bir dosya yazdırılıyor

Büyük dosyaların yazdırılmasının uzun sürmesi normaldir.

Yazıcı Mürekkep Destekleme Modu'nda olabilir

Baskı kartuşlarından biri çıkartıldığında yazıcı **Mürekkep Destekleme Modu**'na geçer. Eksik baskı kartuşunun yerine yenisini takın. Bkz. Yazdırma ayarlarını değiştirme.

Boş sayfa basılıyor

Boş kartuş olup olmadığını gözden geçirme

Metin yazdırıyorsanız ve çıktı olarak boş bir sayfa geliyorsa, yazıcı kartuşlarınız boşalmış olabilir. Bkz. Baskı kartuşlarının takılması.

Araç Kutusu yüklü ise, **Tahmini Mürekkep Düzeyi** sekmesinden baskı kartuşlarındaki mürekkep düzeylerini gözden geçirin.

Mürekkep Destekleme Modu'nda basmaya çalışıyor olabilirsiniz. Baskı kartuşlarından biri boşaldığında veya çıkartıldığında yazıcı **Mürekkep Destekleme Modu**'na geçer. Eksik baskı kartuşunun yerine yenisini takın.

Baskı kartuşu memesindeki koruyucu bant çıkarılmadı

Baskı kartuşu memesinden temiz koruyucu bandın çıkarıldığından emin olun (bkz: Baskı kartuşlarının takılması).

Ortam ayarlarını gözden geçirme

- Tepsiye yerleştirilmiş olan ortam için yazıcı sürücüsünden doğru baskı kalitesi ayarlarını seçtiğinizden emin olun. Örneğin, Maksimum dpi ayarı sadece fotoğraf kağıdı için kullanılabilir, diğer ortam türlerinde kullanılamaz.
- Yazıcı sürücüsündeki sayfa ayarlarının tepsiye yerleştirilen ortamın genişliği ile aynı olduğundan emin olun. Bkz. Yazdırma ayarlarını değiştirme.

Sayfada bir şey eksik veya yanlış

Kenar boşluğu ayarlarını gözden geçirme

Belge kenar boşluğu ayarlarının yazıcınızın basılabilir alanını aşmadığından emin olun. Bkz. Minimum kenar boşluklarını ayarlama.

Yazıcı Mürekkep Destekleme Modu'nda olabilir

Baskı kartuşlarından biri çıkartıldığında yazıcı **Mürekkep Destekleme Modu**'na geçer. Eksik baskı kartuşunun yerine yenisini takma (bkz. Baskı kartuşlarının takılması).

Baskı kartuşlarının mürekkep düzeylerini gözden geçirme

Baskı kartuşlarından birisinde mürekkep azalmış olabilir. Mürekkep düzeylerini öğrenmek için bir tanı sayfası yazdırın (bkz. Tanı sayfasının bastırılması). (Windows'ta, Araç Kutusu yüklü ise, **Tahmini Mürekkep Düzeyi** sekmesini tıklatarak da mürekkep düzeyi bilgilerini alabilirsiniz.) Baskı kartuşunda mürekkep azalmışsa, kartuşu değiştirin (bkz. Baskı kartuşlarının takılması).

Baskı kartuşlarının temizlenmesi gerekiyor olabilir

Otomatik temizleme yöntemini kullanın (bkz. Baskı kartuşlarının temizlenmesi).

Renkli baskı ayarlarını gözden geçirme

Yazıcı sürücüsünde **Gri Tonlamalı Yazdır** öğesinin seçilmediğinden emin olun.

Yazıcının yerini ve USB kablosunun uzunluğunu gözden geçirin

Yüksek elektromanyetik alanlar (örneğin, USB kablolarının oluşturduğu alanlar) bazen çıktılarda hafif bozulmalara neden olabilir. Yazıcıyı elektromanyetik alan yayan kaynaklardan uzaklaştırın. Ayrıca, kablolardan kaynaklanan elektromanyetik alanların etkisini en aza indirmek için 3 metreden daha kısa bir USB kablosu kullanmanız önerilir.

Metin veya grafik yerleşimi yanlış

Ortamın nasıl yerleştirildiğini gözden geçirme

Ortam genişlik ve uzunluk kılavuzlarının ortam destesinin kenarına hafifçe dayandığından ve tepsiye gereğinden fazla ortam konmadığından emin olun. Bkz. Giriş tepsisine kağıt yerleştirme.

Ortam boyutunu gözden geçirme

- Belgenin boyutu basacağınız ortamdan daha büyükse sayfanın içeriğinden bazıları yazdırılmayabilir.
- Yazıcı sürücüsünde seçilen ortam boyutunun tepsiye yerleştirilmiş olan ortamın boyutuyla aynı olduğundan emin olun. Bkz. Yazdırma ayarlarını değiştirme.
- Windows çalıştıran bir bilgisayar kullanıyorsanız, belgenin boyutunu seçili olan ortamın boyutuna uygun hale getirmek için yazıcı sürücüsünden **Emulate LaserJet Margins** (LaserJet Margins'e Öykün) öğesini seçin. Bkz. Yazdırma ayarlarını değiştirme.

Kenar boşluğu ayarlarını gözden geçirme

Metin veya grafikler sayfa kenarlarında kesik olarak yazdırılıyorsa, belge kenar boşluğu ayarlarının yazıcının yazdırılabilir alanını aşmadığından emin olun. Bkz. Minimum kenar boşluklarını ayarlama.

Sayfa yönü ayarını gözden geçirme

Uygulamada seçilmiş olan ortam boyutu ve sayfa yönünün yazıcı sürücüsündeki ayarlarla aynı olduğundan emin olun. Bkz. Yazdırma ayarlarını değiştirme.

Yazıcının yerini ve USB kablosunun uzunluğunu gözden geçirme

Yüksek elektromanyetik alanlar (örneğin, USB kablolarının oluşturduğu alanlar) bazen çıktılarda hafif bozulmalara neden olabilir. Yazıcıyı elektromanyetik alan yayan kaynaklardan uzaklaştırın. Ayrıca, kablolardan kaynaklanan elektromanyetik alanların etkisini en aza indirmek için 3 metreden daha kısa bir USB kablosu kullanmanız önerilir.

Yukarıdaki yöntemler işe yaramıyorsa, sorunun nedeni uygulamanın baskı ayarlarını doğru şekilde algılayamaması olabilir. Bilinen yazılım çakışmaları hakkında bilgi için sürüm notlarına veya uygulamanın belgelerine bakın ya da belirli konularda yardım almak üzere yazılımın üreticisine başvurun.

Düşük baskı kalitesi ve beklenmeyen çıktılar

Bu bölümde baskı kalitesi ile ilgili sorunların çözümleri anlatılmaktadır.

- Düşük kaliteli çıktılar
- Anlamsız karakterler basılıyor
- Mürekkep bulaşıyor
- Mürekkep, metni veya grafikleri tamamen doldurmuyorsa
- Yazdırma ayarlarının değiştirilmesi gerekiyor olabilir
- Çıktı soluk veya donuk renklere sahip
- Renkler siyah beyaz olarak basılıyor
- Yanlış renkler basılıyor
- Çıktıdaki renkler karışmış
- Renkler düzgün şekilde basılmıyor
- Metin veya grafiklerde çizgiler veya noktalar eksik

Düşük kaliteli çıktılar

Baskı kartuşlarını gözden geçirme

Tıkalı baskı kartuşlarını değiştirin (bkz. Baskı kartuşlarının kullanılışı) ve yeniden basmayı deneyin.

Yazıcı Mürekkep Destekleme Modu'nda olabilir

Baskı kartuşlarından biri boşaldığında veya çıkartıldığında yazıcı **Mürekkep Destekleme Modu**'na geçer. Eksik baskı kartuşunun yerine yenisini takın (bkz. Baskı kartuşlarının takılması).

Baskı kartuşlarının mürekkep düzeylerini gözden geçirme

Baskı kartuşlarından birisinde mürekkep azalmış olabilir. Mürekkep düzeylerini öğrenmek için bir tanı sayfası yazdırın (bkz. Tanı sayfasının bastırılması). (Windows'ta, Araç Kutusu yüklü ise, **Tahmini Mürekkep Düzeyi** sekmesini tıklatarak da mürekkep düzeyi bilgilerini alabilirsiniz. Macintosh'ta, HP Inkjet Araç Kutusu'ndan mürekkep düzeyi bölmesini açın.) Baskı kartuşunda mürekkep azalmışsa, kartuşu değiştirin (bkz. Baskı kartuşlarının takılması).

Baskı kartuşlarının temizlenmesi gerekiyor olabilir

Otomatik temizleme yöntemini kullanın (bkz. Baskı kartuşlarının temizlenmesi).

Kağıt kalitesini kontrol etme

Kağıt fazla nemli veya pürüzlü olabilir. Kullanılan ortamın HP özelliklerine uygun olduğundan emin olun (bkz. Ortam seçimi) ve yeniden basmayı deneyin.

Yazıcıya yerleştirilmiş olan ortamın türünü gözden geçirme

- Yerleştirmiş olduğunuz ortamın türünü tepsinin desteklediğinden emin olun. Bkz. Desteklenen ortamların özelliklerini öğrenme.
- Yazıcı sürücüsünden, kullanmak istediğiniz ortamı içeren tepsiyi seçtiğinizden emin olun. Bkz. Yazdırma ayarlarını değiştirme.

Yazıcıdaki silindirleri gözden geçirme

Yazıcıdaki silindirler kirlenmiş olabilir, bu da çıktılarda çizgilere ve lekelere neden olur. Yazıcıyı kapatın, güç kablosunu çıkartın, yazıcıdaki silindirleri izopropil alkollü tüy bırakmayan bir kumaşla temizleyin, sonra yeniden basmayı deneyin.

Yazıcının yerini ve USB kablosunun uzunluğunu gözden geçirme

Yüksek elektromanyetik alanlar (örneğin, USB kablolarının oluşturduğu alanlar) bazen çıktılarda hafif bozulmalara neden olabilir. Yazıcıyı elektromanyetik alan yayan kaynaklardan uzaklaştırın. Ayrıca, kablolardan kaynaklanan elektromanyetik alanların etkisini en aza indirmek için 3 metreden daha kısa bir USB kablosu kullanmanız önerilir.

Anlamsız karakterler basılıyor

Basılmakta olan bir iş yarıda kesilirse, yazıcı işin geri kalanını tanımıyor olabilir.

İşi iptal edin ve yazıcının hazır durumuna dönmesini bekleyin. Yazıcı hazır durumuna dönmüyorsa, tüm işleri iptal edin ve tekrar bekleyin. Yazıcı hazır olduğunda işi yeniden gönderin. Bilgisayar işi yeniden denemenizi isterse, **İptal**'i tıklatın.

Kablo bağlantılarını kontrol etme

USB kablolarının her iki ucunun da düzgün şekilde takılı olduğundan emin olun. Sorun devam ederse yazıcıyı kapatın, kabloyu yazıcıdan çıkartın, kabloyu takmadan yazıcıyı açın ve baskı kuyruğundan kalan işleri silin. Güç ışıkları sürekli yanar hale geldiğinde (yanıp sönmüyor), kabloyu tekrar takın.

Belge dosyasını gözden geçirme

Belge dosyası bozulmuş olabilir. Aynı uygulamadan başka belgeler bastırabiliyorsanız, belgenizin yedek kopyasını bastırmayı deneyin.

Mürekkep bulaşıyor

Baskı ayarlarını gözden geçirme

- Çok fazla mürekkep isteyen belgeler yazdırırken, çıktıları almadan önce kuruması için biraz daha fazla beklemelisiniz. Özellikle asetatlarda kuruma süresi uzayabilir. Yazıcı sürücüsünde, baskı kalitesi olarak **En İyi**'yi seçin.
- Zengin, karışık renkler içeren renkli belgeler baskı kalitesi ayarı olarak **En İyi** seçilerek basıldığında kırışabilir, renkleri bulaşabilir. Mürekkebin azalması için başka bir baskı yöntemi (örneğin, **Taslak**) kullanmayı deneyin veya canlı renklere sahip belgeleri basmak için tasarlanmış HP Premium Kağıt kullanın. Bkz. Yazdırma ayarlarını değiştirme.

Ortam türünü gözden geçirme

Bazı ortam türleri mürekkebi iyi çekmez. Mürekkep daha yavaş kurur ve bulaşabilir. Bkz. Ortam seçimi.

Kenar boşluğu ayarlarını gözden geçirin

- Windows çalıştıran bir bilgisayar kullanıyorsanız, **Kenar Boşluklarını En Aza İndir** öğesinin seçilmemiş olduğundan emin olun. Bkz. Yazdırma ayarlarını değiştirme.

  Not Bu özelliğe **Yazdırma Kısayolları** sekmesinden de erişebilirsiniz. Yazıcı sürücüsünü açın, **Yazdırma Kısayolları** sekmesini seçin ve **Ne yapmak istiyorsunuz?** açılan listesinden özelliği seçin.

- Belgenizdeki kenar boşluklarını arttırın. Daha fazla bilgi için yazılım uygulamanızın belgelerine bakın.

Mürekkep, metni veya grafikleri tamamen doldurmuyorsa

Yazıcı Mürekkep Destekleme Modu'nda olabilir

Baskı kartuşlarından biri boşaldığında veya çıkartıldığında yazıcı **Mürekkep Destekleme Modu**'na geçer. Eksik baskı kartuşunun yerine yenisini takın (bkz. Baskı kartuşlarının takılması).

Baskı kartuşlarının mürekkep düzeylerini gözden geçirme

Baskı kartuşlarından birisinde mürekkep azalmış olabilir. Mürekkep düzeylerini öğrenmek için bir tanı sayfası yazdırın (bkz. Tanı sayfasının bastırılması). Araç Kutusu yüklü ise, **Tahmini Mürekkep Düzeyi** sekmesini tıklatarak da mürekkep düzeyi bilgilerini alabilirsiniz. Baskı kartuşunda mürekkep azalmışsa, kartuşu değiştirin (bkz. Baskı kartuşlarının takılması).

Baskı kartuşlarının temizlenmesi gerekiyor olabilir

Otomatik temizleme yöntemini kullanın (bkz. Baskı kartuşlarının temizlenmesi).

Ortam türünü gözden geçirme

Bazı ortam türleri mürekkebi iyi çekmez. Mürekkep daha yavaş kurur ve bulaşabilir. Bkz. Ortam seçimi.

Yazdırma ayarlarının değiştirilmesi gerekiyor olabilir

Yazdırma ayarlarını daha yüksek bir moda (örneğin, **Taslak**'ı **Normal**'e veya **Normal**'i **En İyi**'ye) getirin.

Çıktı soluk veya donuk renklere sahip

Baskı modunu gözden geçirme

Yazıcı sürücüsündeki **Hızlı Normal** ve **Taslak** modları baskının daha hızlı yapılmasını sağlar. Bu ayarlar taslak basımı için oldukça iyi bir seçimdir. Daha iyi sonuçlar almak için **Normal** veya **En İyi**'yi seçin. Bkz. Yazdırma ayarlarını değiştirme.

Projenize en uygun baskı kartuşunu kullanmıyor olabilirsiniz

En iyi sonuçlar için; metin belgelerini basarken HP siyah baskı kartuşu, renkli veya siyah beyaz fotoğraf basmak için ise HP fotoğraf veya fotoğraf gri baskı kartuşlarından kullanın.

Kağıt türü ayarını kontrol edin

Asetat veya diğer özel ortamlara baskı yaparken, yazıcı sürücüsünden ilgili ortam türünü seçin. Bkz. Özel boyutta kağıda baskı.

Baskı kartuşlarını gözden geçirme

Metin veya resimlerdeki çizgiler bozuksa veya düzgün şekilde basılmıyorsa, mürekkep kartuşlarından biri veya birkaçında mürekkep bitmiş veya kartuşlarda bir kusur olabilir. Baskı kartuşlarının performansını öğrenmek için bir tanı sayfası bastırın (bkz. Tanı sayfasının bastırılması). Gerekirse baskı kartuşlarını temizleyin (bkz. Baskı kartuşlarının temizlenmesi) veya kartuşları yenileriyle değiştirin (bkz. Baskı kartuşlarının takılması).

Renkler siyah beyaz olarak basılıyor

Baskı ayarlarını gözden geçirme

Yazıcı sürücüsünde **Gri Tonlamalı Yazdır** öğesinin seçilmediğinden emin olun.

Yazıcı Mürekkep Destekleme Modu'nda yazdırıyor olabilir

Yazıcı bir fotoğraf, siyah, fotoğraf veya gri fotoğraf kartuşu kullanarak Mürekkep Destekleme Modu'nda yazdırıyorsa, renkler siyah beyaz basılabilir. Doğru baskı kartuşunun takılı olduğundan emin olun.

Yanlış renkler basılıyor

Baskı ayarlarını gözden geçirme

Yazıcı sürücüsünde **Gri Tonlamalı Yazdır** öğesinin seçilmediğinden emin olun.

Baskı kartuşlarını gözden geçirme

Baskı kalitesi dikkate değer derecede düştüyse, baskı kartuşunu temizlemeniz gerekebilir. Bkz. Baskı kartuşlarının kullanılışı.

Bir baskı kartuşunda mürekkep bittiyse, yanlış renk basılabilir. Bkz. Baskı kartuşlarının takılması.

Çıktıdaki renkler karışmış

Baskı ayarlarını gözden geçirme

Bazı ortam türü ayarları (örneğin, Asetat ve Fotoğraf Kağıtları) ve baskı kalitesi ayarları (örneğin, En İyi) diğerlerinden daha fazla mürekkep harcar. Doğru ortam türünü seçtiğinizden emin olun ve yazıcı sürücüsünden farklı baskı ayarları seçin. Bkz. Yazdırma ayarlarını değiştirme.

Baskı kartuşlarını gözden geçirme

Baskı kartuşlarının dokunulmamış olmasına dikkat edin. Yeniden doldurma işlemleri ve uyumsuz mürekkep kullanımı hassas baskı sistemini bozabilir, baskı kalitesini düşürebilir ve yazıcıya zarar

verebilir. HP yeniden doldurulan baskı kartuşları için herhangi bir garanti vermez ve bunları desteklemez. Siparişle ilgili bilgi için, bkz. HP sarf malzemeleri ve aksesuarları.

Renkler düzgün şekilde basılmıyor

Baskı kartuşlarını gözden geçirme

Bir kartuş değiştirildiğinde baskı kartuşları otomatik olarak hizalanır. Bununla birlikte, hizalama işlemini kendiniz yaparsanız baskı kalitesinde önemli ölçüde bir iyileşme sağlayabilirsiniz. Bkz. Baskı kartuşlarının kullanılışı.

Grafiklerin yerleşimini gözden geçirme

Bir sayfadaki grafik yerleşiminde görülen boşlukları gözden geçirmek için yazılımınızın yaklaştırma veya baskı önizleme özelliklerini kullanın.

Metin veya grafiklerde çizgiler veya noktalar eksik

Yazıcı Mürekkep Destekleme Modu'nda olabilir

Baskı kartuşlarından biri boşaldığında veya çıkartıldığında yazıcı **Mürekkep Destekleme Modu**'na geçer. Eksik baskı kartuşunun yerine yenisini takın (bkz. Baskı kartuşlarının takılması).

Baskı kartuşlarının mürekkep düzeylerini gözden geçirme

Baskı kartuşlarından birisinde mürekkep azalmış olabilir. Mürekkep düzeylerini öğrenmek için bir tanı sayfası yazdırın (bkz. Tanı sayfasının bastırılması). Windows'ta, Araç Kutusu yüklü ise, **Tahmini Mürekkep Düzeyi** sekmesini tıklatarak da mürekkep düzeyi bilgilerini alabilirsiniz. Baskı kartuşunda mürekkep azalmışsa, kartuşu değiştirin (bkz. Baskı kartuşlarının takılması).

Baskı kartuşlarının temizlenmesi gerekiyor olabilir

Otomatik temizleme yöntemini kullanın (bkz. Baskı kartuşlarının temizlenmesi).

Baskı kartuşunun temas noktalarını gözden geçirme

Baskı kartuşu temas noktalarının temizlenmesi gerekebilir. Bkz. Baskı kartuşlarının kullanılışı.

Kağıt besleme ile ilgili sorunları çözme

Bu bölümde kağıt besleme ile ilgili sık karşılaşılan sorunların çözümleri anlatılmaktadır.

- Başka bir kağıt besleme sorunu oluşuyor

Kağıt sıkışmalarını giderme ile ilgili bilgi için, bkz. Kağıt sıkışmasının giderilmesi.

Başka bir kağıt besleme sorunu oluşuyor

Ortam yazıcı veya tepsi tarafından desteklenmiyor

Yalnızca yazıcı ve kullanılan tepsi için desteklenen ortamlardan kullanın. Bkz. Desteklenen ortamların özelliklerini öğrenme.

Ortam giriş tepsisinden alınmıyor

- Ortam kılavuzlarının yerleştirdiğiniz ortam boyutu için tepsilerdeki uygun işaret yerlerine ayarlandığından emin olun. Ayrıca kılavuzlar ortam destesine hafifçe dayanmış olmalıdır.
- Tepsideki ortam kıvrılmamalıdır. Kıvrılmış kağıdı ters yönde hafifçe bükerek düzeltin.
- Tepsi gerektiği gibi takılmış olmalıdır.

Ortam düzgün şekilde çıkmıyor

- Çıkış tepsisi uzatılmış olmalıdır, aksi takdirde basılan sayfalar yazıcıdan dışarı düşebilir.
- Fazla ortamı çıkış tepsisinden alın. Tepsi belli sayıda kağıt alabilir.
- Bir dupleksleme işi yapılacağı zaman dupleksleme birimi düzgün şekilde takılmazsa, ortam yazıcının arkasından çıkabilir. Dupleksleme birimini çıkartıp tekrar takın veya kapağını kapatın.

Sayfalar eğriliyor

Giriş tepsisine yerleştirilen ortamın sağ, ön kılavuzlara hizalandığından emin olun.

Birden fazla kağıt alınıyor

- Ortam kılavuzlarının yerleştirdiğiniz ortam boyutu için tepsilerdeki uygun işaret yerlerine ayarlandığından emin olun. Ayrıca kılavuzlar ortam destesine hafifçe dayanmış olmalıdır.
- Tepsiye fazla kağıt konmadığından emin olun.
- Kağıtları yerleştirirken, desteyi havalandırmamaya dikkat edin. Kağıtlar havalandırılırsa statik elektrik toplanabilir ve birden fazla kağıt alma sorunu yaşanabilir.
- Tepsiyi yazıcıya yumuşak bir hareketle takın. Ağzına kadar dolu bir tepsiyi kuvvetli bir şekilde içeri iterseniz kağıtlar yazıcının içine kayabilir, bu da yazıcıda kağıt sıkışmalarına veya bir defada birden fazla kağıt alınmasına neden olabilir.

Yükleme sorunlarının giderilmesi

Bu bölümde kurulumla ilgili sık karşılaşılan sorunların çözümleri anlatılmaktadır.

- Hizalama sayfası basmada sorunlar
- Yazılımı yükleme ile ilgili sorunlar

Hizalama sayfası basmada sorunlar

Baskı kartuşları takıldığında veya değiştirildiğinde, yazıcı kartuşların hizalanması için otomatik olarak bir hizalama sayfası basar. Bu işlem yaklaşık olarak yedi dakika sürer, hizalama sayfası basıldıktan sonra atılabilir. Yazıcı sayfayı basmıyorsa, bkz. Sorun giderme ipuçları ve kaynakları.

Yazılımı yükleme ile ilgili sorunlar

Bilgisayar gereksinimlerini doğrulama

Bilgisayarın sistem gereksinimlerini karşıladığından emin olun. Bkz. Yazıcının özellikleri ve Uygunluk Bildirisi.

Kurulum hazırlıklarını doğrulama

- Yazılımı Windows çalıştıran bir bilgisayara kurmadan önce diğer tüm programların kapalı olmasına dikkat edin.
- Bilgisayar yazdığınız CD sürücüsü yolunu tanımıyorsa, doğru sürücü harfini belirttiğinizden emin olun.
- Bilgisayar CD sürücüsündeki Başlatma CD’sini tanıyamıyorsa, CD'de bozukluk olup olmadığına bakın. Yazıcı sürücüsünü http://www.hp.com/support/ adresinden yükleyebilirsiniz.

Yazıcı yazılımını yeniden yükleme

Windows kullanıyorsanız ve bilgisayar yazıcıyı algılayamıyorsa, yazıcı sürücüsünü tamamen kaldırmak için Temizleyici (Scrubber) yardımcı programını (Başlatma CD’sinde Utils\Scrubber klasöründe) çalıştırın. Bilgisayarınızı yeniden başlatın ve yazıcı sürücüsünü yeniden yükleyin. Bkz. Yazıcı yazılımının sistemden kaldırılması.

Kağıt sıkışmasının giderilmesi

Kağıt sıkışmasının yerini bulmak ve sorunu gidermek için aşağıdaki yöntemleri izleyin. Sıkışmaların nasıl önleneceği hakkında bilgi için bkz. Kağıt sıkışmalarını önlemek için öneriler.

Not Sıkışmış kağıdın yazıcı içinde yırtılmasını önlemek için, sıkışmış kağıdı iki elinizle tutup her iki tarafa eşit derecede basınç uygulayarak kağıdı kendinize doğru çekin.

UYARI! Bu yöntemi uygulamadan önce yazıcıyı kapattığınızdan ve fişini çektiğinizden emin olun. Yazıcı parçaları hareket eder durumda iken bir kağıt sıkışıklığını gidermeye çalıştığınızda kendinize zarar verebilirsiniz.

1. Yazıcıyı kapatıp fişini çekin.
2. Arka erişim bölmesini çıkarın, sıkışmış kağıdı çekerek çıkarın ve arka bölmeyi yeniden kapatın.

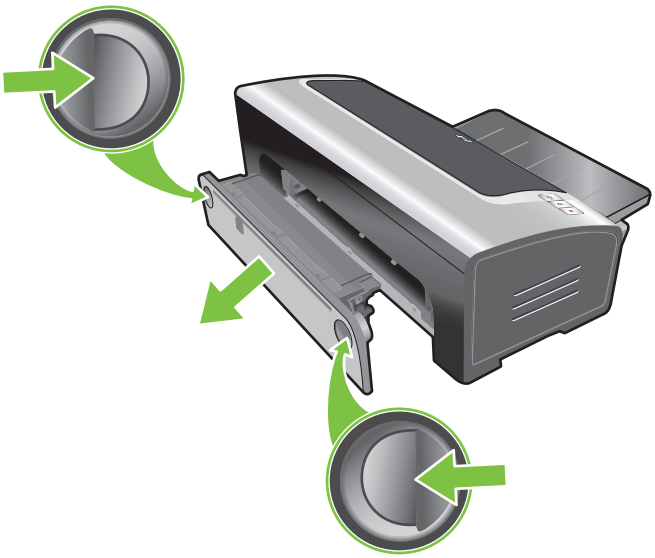

3. Dupleksleme birimi takılıysa, arka kapağı çıkarın, sıkışan kağıt varsa alın ve arka kapağı yerine takın. Arka kapak çıkartılınca sıkışan kağıt görünmüyorsa, sıkışmanın yerini bulmak için dupleksleme birimini çıkarın.

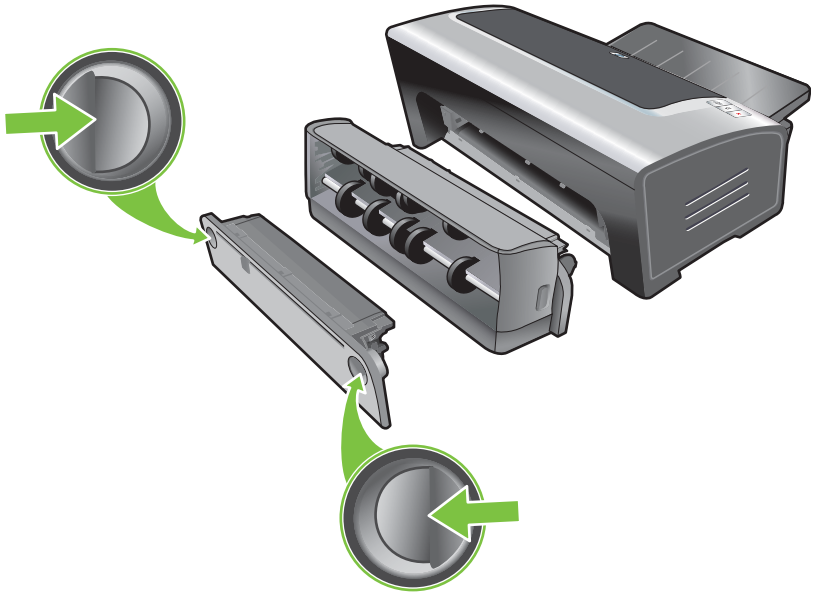

4. Çıkış tepsisini kaldırın ve giriş tepsisinde sıkışmış kağıt varsa çıkarın.

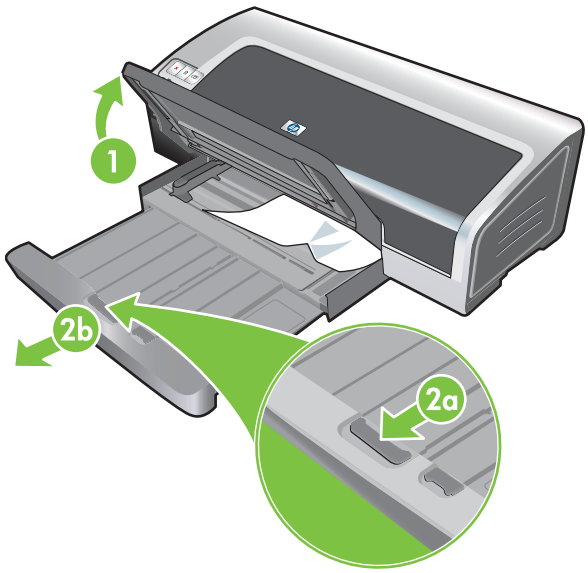

5. Üst kapağı açın. Baskı kartuş taşıyıcısı yazıcının sağ tarafına gelecektir. Taşıyıcı sağ tarafa gitmezse yazıcıyı kapatın ve taşıyıcıyı sağa doğru hareket ettirin. Sıkışan kağıtları kendinize doğru çekin.

DİKKAT Yazıcı açıksa ve baskı kartuş taşıyıcı sıkışmışsa yazıcının içine ulaşmaya çalışmayın.

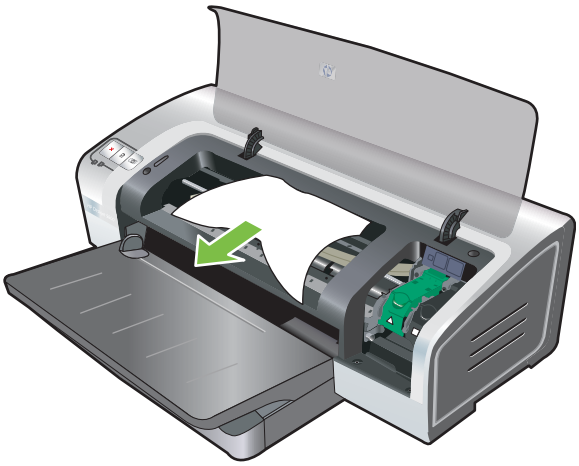

Kağıt sıkışıklığını giderdikten sonra tüm kapakları kapatın, yazıcıyı kapatmışsanız açın, ardından Devam düğmesine basın. Yazıcı baskı işine bir sonraki sayfadan devam edecektir. Yazıcıda sıkışan sayfaları yeniden göndermeniz gerekir.

Kağıt sıkışmalarını önlemek için öneriler

- Hiçbir şeyin kağıt yolunu engellemediğinden emin olun.
- Hasar görmüş, kıvrılmış veya buruşmuş kağıt kullanmayın. Kesilmiş veya delikli ya da kalın dokulu veya kabartmalı kağıt kullanımı önerilmez.
- Kağıdın yazıcıya düzgün beslenebilmesi için, giriş tepsisinde veya el ile besleme yuvalarında bir defada yalnızca tek kağıt türü kullanın.
- Ortamın doğru yerleştirildiğinden emin olun. Bkz. Giriş tepsisine kağıt yerleştirme.
- Giriş tepsisi ve öndeki el ile besleme yuvası için, ortamı, basılacak yüzü aşağı bakacak ve sağ kenarı tepsinin ya da yuvanın sağ kenarıyla aynı hizaya gelecek şekilde yerleştirin. Kağıt eni kılavuzunun ve tepsi uzatmasının ortamın kenarlarına yaslandığından emin olun. Arkadan el ile besleme yuvasına ortamı basılacak yüz yukarı bakacak şekilde yerleştirin.
- Giriş tepsisine 150'den daha fazla kağıt, 15'ten fazla zarf ya da kağıt eni kılavuzunun yüksekliğini geçecek miktarda ortam koymayın. Önden el ile besleme yuvasına 10'dan fazla kağıt koymayın. Arkadan el ile besleme yuvasına kağıtları teker teker koyun.
- Her zaman Ortam seçimi bölümünde listelenen tür, boyut ve ağırlıklara uygun ortam kullanın. Bu bölümde, önerilen ortam hakkında ipuçları ve yönergeler de vardır.

Fotoğraf basım sorunlarının çözümlenmesi

Daha başka sorun giderme bilgileri almak için ayrıca bkz. Düşük baskı kalitesi ve beklenmeyen çıktılar.

- **Ortamın doğru tarafına bastırdığınızdan emin olun.**
  - Ortamı, giriş tepsisine ve önden el ile besleme yuvasına basılacak yüz aşağı gelecek şekilde yerleştirin.
  - Ortamı, arkadan el ile besleme yuvasına basılacak yüz yukarı gelecek şekilde yerleştirin.
- **Baskı ayarlarını gözden geçirme**

1. Yazıcı sürücüsünü açın (bkz. Belge basımı).
2. **Özellikler** sekmesinden (Windows) veya **Kağıt Türü/Kalite** (Paper Type/Quality) bölümünden (Macintosh) aşağıdaki ayarları kontrol edin:

- Uygun fotoğraf kağıdı türünü seçin.
- Aşağı açılır baskı kalitesi listesinden **En İyi** ya da **Maksimum dpi** gibi en yüksek çözünürlüğü seçin.
- **Renkler gölgeli veya yanlışsa**

  Fotoğraflarda renkler gölgeli ya da yanlış görünüyorsa, aşağıdaki işlemleri izleyin:

1. Rengi ayarlayın (bkz. Rengi ayarlama). Renk ayarı için fotoğraf baskı kartuşlarının takılı olması gerekir.
2. Fotoğrafı yeniden bastırın.
3. Renkler hala gölgeli ya da yanlış görünüyorsa, aşağıdaki işlemleri izleyin:
   - *Windows*: Yazıcı sürücüsünü açın (bkz. Belge basımı) ve **Renk** sekmesini tıklatın, ardından **Daha fazla renk seçeneği**'ni tıklatın.
   - *Macintosh:* **File** (Dosya) öğesini ve ardından **Print** (Yazdır) öğesini tıklatın. **Kağıt Türü/Kalite** (Paper Type/Quality) bölümünü açın ve **Color Options** (Renk Seçenekleri) sekmesini tıklatın.
4. Renk tonu kaydırıcılarını ayarlayın: Renkler çok sarıysa, renk tonu kaydırıcısını **Cooler**'a (Daha Soğuk) doğru kaydırın. Renkler çok maviyse, renk tonu kaydırıcısını **Warmer**'a (Daha Sıcak) doğru kaydırın.
5. Fotoğrafı yeniden bastırın.

Kenarsız baskı sorunlarının çözümlenmesi

- **Baskı ayarlarını gözden geçirme**

1. Yazıcı sürücüsünü açın (bkz. Belge basımı).
2. **Özellikler** sekmesinden (Windows) veya **Kağıt Türü/Kalite** (Paper Type/Quality) bölümünden (Macintosh) aşağıdaki ayarları kontrol edin:

- Sürücüde seçilen kağıt boyutunun giriş tepsisinde bulunan kağıt boyutuyla uyuştuğundan emin olun.
- Uygun kağıt türünü seçin.

Çıktının açık tonlu yerlerinde çizgiler görünüyor

Fotoğrafın uzun kenarlarından birinden yaklaşık 63,6 mm içerde açık tonlu yerlerinde çizgiler görünüyorsa, aşağıdakileri deneyin:

- Fotoğraf baskı kartuşu takın (bkz. Baskı kartuşlarının takılması).
- Baskı kartuşlarını temizleyin (bkz. Baskı kartuşlarının temizlenmesi).

Görüntü eğik basılıyor

- Kağıt beslenirken bükülüyorsa veya kenar boşlukları yamuk çıkıyorsa, kağıt genişliği kılavuzunun ve tepsi uzantısının kağıdın kenarlarına yaslandığından emin olun.
- **Tek baskı kartuşuyla basım**

  Tek baskı kartuşuyla kenarlıksız baskı yapabilmeniz için üç renkli baskı kartuşu takılı olmalıdır. Bkz. Tek baskı kartuşuyla basım.

Afiş basımı ile ilgili sorunların çözülmesi

- **Kağıdın doğru yerleştirildiğinden emin olun**
  - Yazıcıya aynı anda birden fazla kağıt besleniyorsa, kağıtları açıp yeniden katlayın.
  - Afiş kağıdı destesinin ekli olmayan kenarının yukarıda ve yazıcıya dönük olduğundan emin olun.
  - Afiş basımına uygun kağıdın kullanıldığından emin olun.

  Baskı ayarlarını gözden geçirme

1. Yazıcı sürücüsünü açın (bkz. Belge basımı).
2. **Özellikler** sekmesinden (Windows) veya **Kağıt Türü/Kalite** (Paper Type/Quality) bölümünden (Macintosh) aşağıdaki ayarları kontrol edin:

- Kağıt türü olarak **HP Başlık Sayfası Kağıdı**'nın seçilmiş olduğundan emin olun.
- Uygun afiş boyutunun seçilmiş olduğundan emin olun.
- **Yazılımı gözden geçirme**
  - Kullandığınız yazılım uygulamasında afiş bastırma özelliğinin bulunduğunu doğrulayın. Yazılım uygulamalarının tümünde afiş bastırma özelliği bulunmaz.
  - Sayfaların sonunda aralıklar oluşuyorsa, yazıcı yazılımının doğru çalışıp çalışmadığını kontrol edin.

Otomatik iki taraflı baskı sorunlarının çözümlenmesi

Not Desteklenmeyen ortamları her iki yüzüne el ile besleyerek bastırabilirsiniz. Bkz. El ile dupleksleme yapılması.

- **Kağıt sıkışması dupleksleme biriminin içinde oluyor**

  Yönergeler için, bkz. Kağıt sıkışmasının giderilmesi.

- **Kağıdın her iki yüzüne baskı seçeneği seçilemiyor**

  - Dupleksleme biriminin yazıcıya takılı olduğundan emin olun. Yazıcı simgesini sağ tıklatın. **Özellikler**'i seçin. **Aygıt Ayarları** sekmesinden **Dupleksleme Birimi**'ni seçin. Dupleksleme biriminin takılı olduğundan emin olun.
  - Dupleksleme biriminin yazıcı sürücüsünde etkinleştirildiğinden emin olun. Bkz. Otomatik dupleksleme yapılması.
  - Yazıcı sürücüsünde seçilmiş olan ortam türü ve boyutunun dupleksleme birimi tarafından desteklendiğinden emin olun. Bkz. Desteklenen ortamların özelliklerini öğrenme.

- **Her iki yüze baskı seçeneği seçiliyken kağıdın sadece bir yüzüne basılıyor**

  - Hem yazıcı sürücüsünde, hem de kullandığınız uygulamada doğru baskı seçeneklerinin seçilmiş olmasına dikkat edin. Bkz. Otomatik dupleksleme yapılması.
  - Fotoğraf kağıdının kıvrılmadığından emin olun. Basılacak fotoğraf kağıdı düz olmalıdır. Dijital fotoğraf basımı bölümündeki yönergelere bakın.
  - Yazıcı sürücüsünde seçilmiş olan ortam türü ve boyutunun dupleksleme birimi tarafından desteklendiğinden emin olun. Bkz. Desteklenen ortamların özelliklerini öğrenme.

- **Ciltleme kenar boşluğu yanlış yerde**

1. Yazıcı sürücüsünü açın (bkz. Belge basımı).
2. Aşağıdakilerden birini yapın:
   - *Windows:* **Özellikler** sekmesini tıklatın.
   - *Macintosh:* **Two-Sided Printing** (İki Yüze Baskı) bölümünü açın.
3. Aşağıdakilerden birini yapın:
   - *Windows:* Üst kenardan ciltlemek (bloknot ciltleme) için, **Sayfaları Yukarı Çevir** öğesini seçin. Yan taraftan ciltleme (kitap ciltlemesi) için, aşağı açılan **Kitapçık Düzeni** listesinden bir kitapçık düzeni seçin.
   - *Macintosh:* İstediğiniz ciltleme yönünü seçin (uygun simgeyi seçin).

   Daha fazla bilgi için bkz. Her iki yüze de baskı (dupleksleme).

- **Her iki yüze baskı seçeneği seçildiğinde kağıt boyutu değişiyor**

  Kağıt boyutunun dupleksleme birimi tarafından desteklendiğinden ve yazıcı sürücüsünde seçilmiş olan ortam türü ve boyutunun dupleksleme birimi tarafından desteklendiğinden emin olun. Bkz. Desteklenen ortamların özelliklerini öğrenme.

Ağda baskı sorunlarının çözümlenmesi

Paylaşılan bir yazıcıyla baskı sorunlarıyla karşılaşıyorsanız, aşağıdaki önerileri deneyin.

- Devam düğmesi yanıp sönüyorsa, düğmeye basın ve baskının başlaması için birkaç saniye bekleyin.
- Baskı işi devam etmezse, yazıcının üst kapağını açın ve kağıt sıkışması olup olmadığını kontrol edin. Bkz. Kağıt sıkışmasının giderilmesi.
- Yazıcının açık olduğundan ve üst kapağın kapalı olduğundan emin olun.
- Arka erişim bölmesinin veya dupleksleme biriminin düzgün şekilde takılı ve yerine kilitli olduğundan emin olun.
- Baskı kartuşlarının düzgün şekilde takıldığından (bkz. Baskı kartuşlarının takılması) ve ortamını yazıcıya düzgün şekilde yerleştirildiğinden emin olun (bkz. Giriş tepsisine kağıt yerleştirme).
- Ağ kablosu ve yazıcı kablosu bağlantılarının düzgün şekilde yapıldığından emin olun.
- Yazıcının doğru kurulmuş olup olmadığını görmek için bir deneme sayfası bastırmayı deneyin. Yazıcının açık olduğundan emin olun, Güç düğmesini basılı tutun, Devam düğmesine bir defa basın, ardından Güç düğmesini bırakın. Yazıcı bir deneme sayfası basar.

Not Yazıcının karma Macintosh ve PC ağı ortamlarında paylaşılması önerilmez.

Yazıcıyı kontrol ettikten sonra, ağdaki başka bir istemciden bir belge bastırmayı deneyin.

Belge başka bir istemciden gönderildiyse ve başarıyla bastırıldıysa, sistem ayarlarınız bu yazıcıyı kullanacak şekilde yapılandırılmamış olabilir. Sorunu çözmek için sistem yöneticinize danışın.

Başka bir istemciden gönderilen belge başarıyla basılmadıysa, bir deneme sayfası bastırın.

1. Yazıcıyı Windows yüklü bir PC'ye bağlayın.
2. Yazıcı yazılımı bu PC'ye daha önce yüklenmediyse, yükleyin.
3. Araç Kutusu'nu açın (bkz. Araç Kutusu'nu kullanma).
4. **Yazıcı Hizmetleri** sekmesinden, **Deneme Sayfası Bas** seçeneğini tıklatın.

Deneme sayfası basılırsa, yazıcınız çalışıyor demektir; ancak ağ ayarları doğru yapılandırılmamış olabilir. Daha fazla bilgi için sistem yöneticinize başvurun.

Deneme sayfası basılmadıysa, bu sorun büyük olasılıkla yazıcıdaki veya bilgisayar sistemindeki bir hatadan kaynaklanmıştır. Yardım için HP Müşteri Destek Merkezi'ni arayın (bkz. Müşteri desteği ve garanti).

Aramadan önce, bilgisayar sisteminizle ilgili bilgilerin yanı sıra, seri numarasını ve yazıcı modelini de bir yere kaydedin.

7 Yazıcı ışıkları kaynakçası

Yazıcı ışıkları yazıcı durumunu gösterir ve baskı sorunlarını tanılamada yararlıdır. Bu bölüm yazıcı ışıkları, neyi gösterdikleri ve gerektiğinde yapılacaklarla ilgili bilgiler verir.

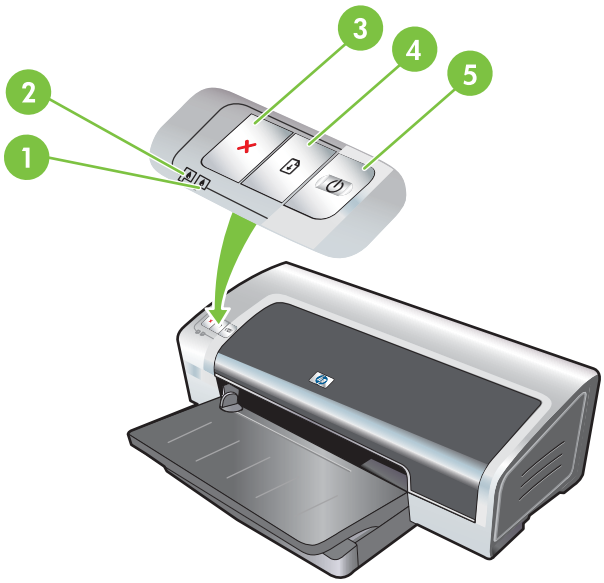

1	Sağ baskı kartuşu ışığı (fotoğraf, siyah veya gri baskı kartuşu)
2	Sol baskı kartuşu ışığı (üç renkli baskı kartuşu)
3	İptal düğmesi
4	Devam düğmesi ve ışığı
5	Güç düğmesi ve ışığı

Not Yazıcı ışığı açıklamalarını yazıcı tanılama sayfasında da bulabilirsiniz. Bkz. Tanı sayfasının bastırılması.

Yazıcı ışıklarını anlama

Yazıcı ışığı göstergesi	Açıklama ve önerilen eylem
Sol ve sağ baskı kartuşu ışıkları 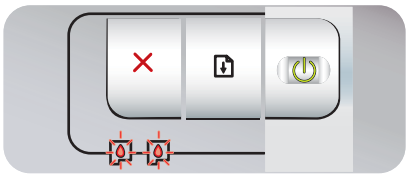	Sol baskı kartuşu ışığı üç renkli baskı kartuşunun durumunu, sağ baskı kartuşu ışığı fotoğraf veya siyah baskı kartuşunun durumunu gösterir. Baskı kartuşu ışıkları, Güç ışığı ve Devam ışığı birleşimleriyle açık veya yanıp sönüyor olabilir. ● **Açık**: Baskı kartuşunun mürekkebi azaldı veya bitti. Baskı kartuşunu en yakın zamanda değiştirin. Bkz. Baskı kartuşlarının takılması. ● **Işıklar yanıp sönüyor**: Baskı kartuşu hasarlı, yok veya uygun değil. Baskı kartuşunu çıkartıp yeniden takın veya değiştirin. Bkz. Baskı kartuşlarının takılması. Tek baskı kartuşuyla bastırıyorsanız bu ışığı dikkate almayın.
Yazıcı ışıkları sırayla yanıyor. 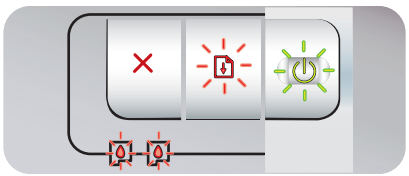	Yazıcı yeniden başlatıldığında yazıcı ışıkları sırayla yanar. ● Herhangi bir eylem gerekmez.
Güç ışığı yanıyor. 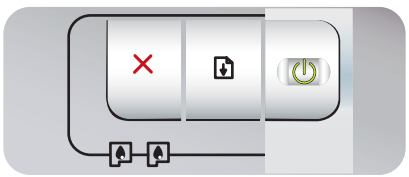	Yazıcı açık ve boşta. ● Herhangi bir eylem gerekmez.
Güç ışığı yanıp sönüyor. 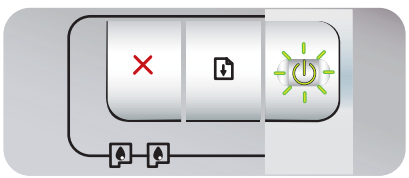	Yazıcı bir işi basıyor veya işliyor. ● Herhangi bir eylem gerekmez.
Güç ışığı iki kere yanar, söner ve bunu tekrarlar. 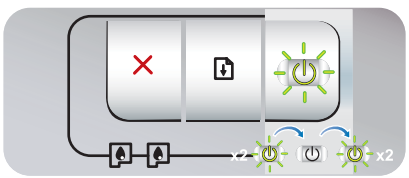	Yazıcı bir baskı işini iptal ediyor. ● Herhangi bir eylem gerekmez.

Yazıcı ışığı göstergesi	Açıklama ve önerilen eylem
Güç ışığı açık, Devam ışığı yanıp sönüyor. 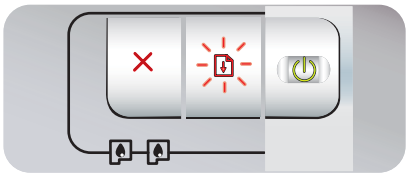	Aşağıdaki koşullardan birinin olup olmadığını kontrol edin: • Yazıcı özel ortamın kurumasını bekliyor. Beklemek istemiyorsanız Devam düğmesine basın. Yazıcı sürücüsünden kuruma süresini değiştirebilirsiniz. Bkz. Mürekkep bulaşıyor. • Yazıcıda kağıt bitti. Kağıt koyup, baskı işine devam etmek için Devam düğmesine basın. • Bir ortam/afiş boyutu ile ilgili uyumsuzluk var. Yazıcı sürücüsünde seçilen ortam/afiş boyutunun yazıcıda yüklü ortam/afiş boyutuyla aynı olduğundan emin olun. Ortam/afiş kağıdını çıkarmak için, Devam düğmesine basın. • G/Ç yuvası. Sisteminizin doğru çalıştığından ve yazıcının doğru olarak sisteminize takılı olduğundan emin olun. Yazıcıyı kapatın ve sonra yeniden açın. Sonra da baskı işini yeniden gönderin. Sistemi gözden geçirmek için Sorun Giderme bölümündeki yönergelere bakın.
Güç ışığı sönük, Devam ışığı yanıp sönüyor. 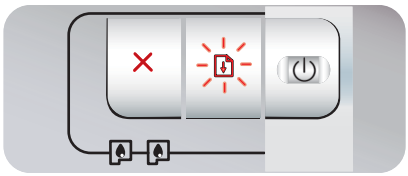	Kağıt motoru durması. • Sıkışan kağıtları çıkarın. Bkz. Kağıt sıkışmasının giderilmesi. Kağıt sıkışmasını giderip baskı işine devam için Devam düğmesine basın. • Kağıt sıkışması yoksa, Devam düğmesine basın. Bu işe yaramazsa, yazıcıyı kapatıp yeniden açın. Sonra da baskı işini yeniden gönderin.
Güç ve Devam düğmeleri aynı anda yanıp sönüyor. 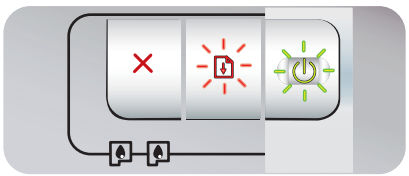	Taşıyıcı durması. • Kağıt sıkışmışsa, sıkışan kağıtları çıkarın. Bkz. Kağıt sıkışmasının giderilmesi. Kağıt sıkışmasını giderip baskı işine devam için Devam düğmesine basın. • Kağıt sıkışması yoksa, Devam düğmesine basın. Bu işe yaramazsa, yazıcıyı kapatıp yeniden açın. Sonra da baskı işini yeniden gönderin.
Güç ve Devam düğmeleri yanıp sönüyor, Sol ve sağ baskı kartuşu ışıkları açık. 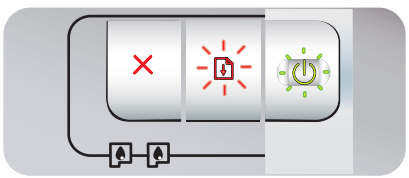	Servis istasyonu durması. • Üst kapağı açın ve güç kablosunu çıkarın. Devam ve Güç düğmelerinin sönmesini bekleyin. Üst kapağı kapatın ve güç kablosunu takın. Yazıcının yeniden başlatılmasını bekleyin ve baskı işini yeniden gönderin.
Tüm yazıcı ışıkları birlikte yanıp sönüyor. 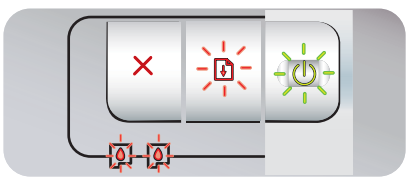	Donanım hatası. • Yazıcıda kağıt sıkışmadığından emin olun. Bkz. Kağıt sıkışmasının giderilmesi. • Baskı işine devam edemiyorsanız, iptal edin. Yazıcıyı kapatıp açın ve yeniden basmaya çalışın. Sorun devam ederse, yazıcıyı kapatın ve kabloyu yazıcıdan çıkarın. Kabloyu yeniden takın, yazıcıyı açın ve yeniden basmaya çalışın.

Yazıcı ışığı göstergesi	Açıklama ve önerilen eylem
Güç ve Devam ışıkları yanıyor. 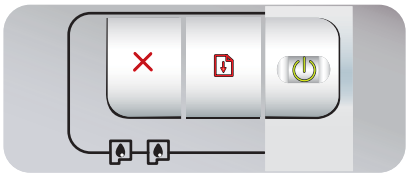	Aşağıdaki koşullardan birinin olup olmadığını kontrol edin: • Yazıcının üst kapağının kapalı olduğundan emin olun. • Arka erişim bölmesinin veya dupleksleme biriminin düzgün şekilde takılı ve yerine kilitli olduğundan emin olun.
Sol baskı kartuşu ışığı yanıyor, Güç ışığı yanıyor. 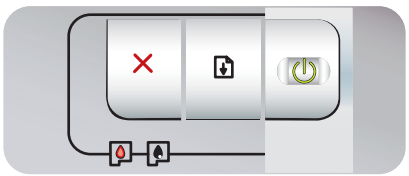	Üç renkli baskı kartuşunun mürekkebi azalmış veya bitmiş. • Baskı kartuşunu çıkartıp yeniden takın veya değiştirin. Bkz. Baskı kartuşlarının takılması. • Tek baskı kartuşuyla bastırmaya devam edebilirsiniz. Bkz. Tek baskı kartuşuyla basım.
Sağ baskı kartuşu ışığı yanıyor, Güç ışığı yanıyor. 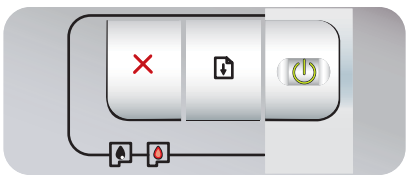	Siyah veya fotoğraf baskı kartuşunun mürekkebi azalmış veya bitmiş. • Baskı kartuşunu çıkartıp yeniden takın veya değiştirin. Bkz. Baskı kartuşlarının takılması. • Tek baskı kartuşuyla bastırmaya devam edebilirsiniz. Bkz. Tek baskı kartuşuyla basım.
Sol ve sağ baskı kartuşu ışığı yanıyor, Güç ışığı yanıyor. 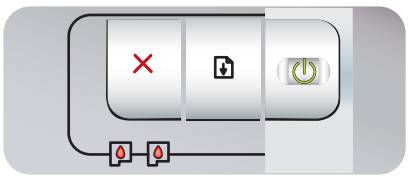	Sol (üç renkli) ve sağ (fotoğraf veya siyah) baskı kartuşlarının her ikisinde de mürekkep azalmış veya bitmiş. • Baskı kartuşlarını çıkartıp yeniden takın veya değiştirin. Bkz. Baskı kartuşlarının takılması.
Sol baskı kartuşu ışığı yanıp sönüyor, Güç ışığı yanıyor. 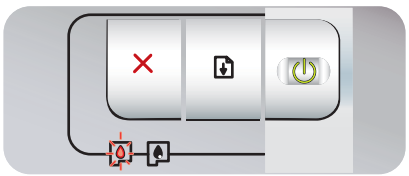	Üç renkli baskı kartuşu bozuk veya kartuş yok. • Baskı kartuşunu çıkartıp tekrar takın. Hata devam ediyorsa, baskı kartuşunu yenisiyle değiştirin. Bkz. Baskı kartuşlarının takılması. • Tek baskı kartuşuyla bastırmaya devam edebilirsiniz. Bkz. Tek baskı kartuşuyla basım.

Yazıcı ışığı göstergesi	Açıklama ve önerilen eylem
Sağ baskı kartuşu ışığı yanıp sönüyor, Güç ışığı yanıyor. 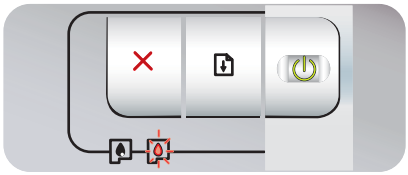	Fotoğraf veya siyah baskı kartuşu bozuk veya kartuş yok. • Baskı kartuşunu çıkartıp tekrar takın. Hata devam ediyorsa, baskı kartuşunu yenisiyle değiştirin. Bkz. Baskı kartuşlarının takılması. • Tek baskı kartuşuyla bastırmaya devam edebilirsiniz. Bkz. Tek baskı kartuşuyla basım.
Sol ve sağ baskı kartuşu ışığı yanıp sönüyor, Güç ışığı yanıyor. 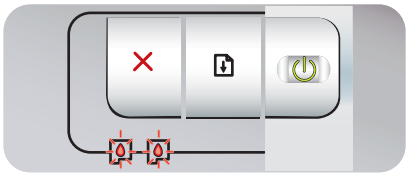	Sol (üç renkli) ve sağ (fotoğraf veya siyah) baskı kartuşlarının her ikisi de bozuk veya kartuş yok. • Baskı kartuşunu çıkartıp tekrar takın. Hata devam ediyorsa, baskı kartuşunu yenisiyle değiştirin. Bkz. Baskı kartuşlarının takılması.

8 HP sarf malzemeleri ve aksesuarları

HP sarf malzemeleri ve aksesuarlarını HP World Wide Web'den sipariş etmek için aşağıdaki adresleri ziyaret edin:

- www.hpshopping.com (ABD)
- www.hpshopping.ca (Kanada)
- www.hp.com/eur/hpoptions (Avrupa)
- www.hp.com/paper (Asya/Pasifik)

Ayrıca Araç Kutusu'nu kullanarak da yazıcı malzemelerini sipariş edebilirsiniz. Bu bölümde aşağıdaki bilgiler verilmektedir:

- Araç Kutusu'ndan baskı malzemelerinin siparişi
- Aksesuarlar
- Sarf malzemeleri

Araç Kutusu’ndan baskı malzemelerinin siparişi

Araç Kutusu, baskı kartuşlarını doğrudan bilgisayarınızdan sipariş etmenize olanak tanır. Bu özelliği kullanmak için üç gereksinim vardır:

- Bilgisayarınızda Araç Kutusu yüklü olmalıdır (yalnız Windows’da desteklenmektedir).
- Yazıcıyı bir USB kablosuyla bilgisayarınıza bağlı olmalıdır.
- Internet erişiminiz olmalıdır.

Doğrudan Araç Kutusu’ndan sipariş etmek için:

1. **Başlat**’ı tıklatın, **Programlar**’ın üzerine gidin, **HP Photosmart Pro B8300 series**’in üzerine gidin ve sonra **HP Photosmart Pro B8300 series Araç Kutusu**’nu tıklatın.

   -veya-

   Windows görev çubuğunun durum alanında (saatin yanında), **Araç Kutusu** (Toolbox) simgesini tıklatın.

2. **Yazıcı Durumu** sekmesinde, **Kartuş Bilgileri**’ni tıklatın ve sonra **Sarf Malzemesi Sipariş Et**’i tıklatın. Varsayılan tarayıcı açılır ve baskı malzemeleri satın alabileceğiniz bir web sitesini görüntüler.
3. Yazdırma sarf malzemeleri seçmek ve sipariş etmek için, Web sitesindeki yönergeleri uygulayın.

Aksesuarlar

Yazıcı aksesuarlarının listesi aşağıda verilmiştir.

Otomatik iki taraflı baskı aksesuarı

HP otomatik iki yüze yazdırma aksesuarı

USB kablosu

HP USB A-B (2 m)

HP USB A-B (3 m)

Ağ arabirimi

HP Jetdirect 175X harici yazdırma sunucusu (USB)

HP Jetdirect 310X harici yazdırma sunucusu (USB)

Sarf malzemeleri

Yazıcı sarf malzemelerinin listesi aşağıda verilmiştir. Sarf malzemelerini sipariş etmek için aşağıdaki adreslere gidin:

- www.hpshopping.com (A.B.D.)
- www.hpshopping.ca (Kanada)
- www.hp.com/eur/hpoptions (Avrupa)
- www.hp.com/paper (Asya/Pasifik)

Not Kullanılabilecek yazıcı sarf malzemeleri ülkeye/bölgeye göre değişir.

Baskı kartuşları

Yalnızca değiştirdiğiniz baskı kartuşu ile aynı kartuş numarasına sahip kartuşlardan kullanın. Bkz. Desteklenen baskı kartuşları.

Fotoğraf kağıtları

Ortam	Boyutlar
HP Premium Fotoğraf Kağıdı	10 x 15 cm 10 x 15 cm, kenarlıksız 210 x 297 mm, A4, mat saten 210 x 297 mm, A4, parlak 10 x 15 cm, uçlu, mat saten 10 x 15 cm, uçlu 297 x 420 mm, A3 215,9 x 279,4 mm, A
HP Fotoğraf Kağıdı, Parlak	210 x 297 mm, A4 215,9 x 279,4 mm, A 10 x 15 cm, uçlu
HP Gündelik Fotoğraf Kağıdı, Yarı Parlak	10 x 15 cm, uçlu 215,9 x 279,4 mm, A 210 x 297 mm, A4
HP Gündelik Fotoğraf Kağıdı, Mat	215,9 x 279,4 mm, A
HP Premium Çok Parlak Film	215,9 x 279,4 mm, A 210 x 297 mm, A4
HP Premium Plus Fotoğraf	10 x 15 cm, kenarlıksız 210 x 297 mm, A4

Ortam	Boyutlar
	10 x 15 cm, uçlu 10 x 30 cm, panorama 297 x 420 mm, A3 215,9 x 279,4 mm, A 13 x 18 cm, kenarlıksız
HP Colorfast Fotoğraf Kağıdı, Parlak	215,9 x 279,4 mm, A 210 x 297 mm, A4
HP Gelişmiş Fotoğraf Kağıdı, Parlak	215,9 x 279,4 mm, A 210 x 297 mm

Inkjet kağıtları

Ortam	Boyutlar
HP Parlak Beyaz Kağıt	210 x 297 mm, A4 297 x 420 mm, A3 215,9 x 279,4 mm, A 279,4 x 431,8, B
HP Premium Kağıt	210 x 297 mm, A4 297 x 420 mm, A3
HP Premium Sunu Kağıdı	215,9 x 279,4 mm, A 279,4 x 431,8, B
HP Fotoğraf ve Proje Kağıdı, Mat	215,9 x 279,4 mm, A

Asetatlar

Ortam	Boyutlar
HP Premium Inkjet Asetat Film	210 x 297 mm, A4
HP Premium Plus Inkjet Asetat Film	210 x 297 mm, A4

Özel kağıtlar

Ortam	Boyutlar
HP Başlık Sayfası Kağıdı	210 x 297 mm, A4
HP Ütüyle Çıkartma Ürünleri (açık renkli ve beyaz kumaşlar)	210 x 297 mm, A4

Ortam	Boyutlar
HP Tam Sayfa Etiketleri	215,9 x 279,4 mm, A
HP Adres Etiketleri, 33,86 x 101,6 mm	215,9 x 279,4 mm, A
HP Adres Etiketleri, 25,4 x 66,67 mm	215,9 x 279,4 mm, A
HP Sevk Etiketleri, 50,8 x 101,6 mm	215,9 x 279,4 mm, A
HP Sevk Etiketleri, 84,6 x 101,6 mm	215,9 x 279,4 mm, A
HP Not Kartları	152,4 x 203,2 mm
HP Not Kartları (içerik CD'siyle)	152,4 x 203,2 mm
HP Not Kartları (Disney dostları ile)	152,4 x 203,2 mm
HP Tatil Fotoğraf Kartları	101,6 x 203,2 mm

Tebrik kartları

Ortam	Boyutlar
HP Fotoğraf Tebrik Kartları, 1/2 katlanmış	215,9 x 279,4 mm, A
HP Fotoğraf Tebrik Kartları, Parlak, 1/2 katlanmış	210 x 297 mm, A4
HP Kabartmalı Tebrik Kartları, Beyaz, 1/2 katlanmış	215,9 x 279,4 mm, A
HP Kabartmalı Tebrik Kartları, Fildişi, 1/2 katlanmış	215,9 x 279,4 mm, A
HP Kabartmalı Tebrik Kartları, Krem, 1/2 katlanmış	210 x 297 mm, A4
HP Keten Tebrik Kartları, Beyaz, 1/2 katlanmış	215,9 x 279,4 mm, A
HP Keten Tebrik Kartları, Fildişi, 1/2 katlanmış	215,9 x 279,4 mm, A
HP Mat Tebrik Kartları, Beyaz, 1/4 katlanmış	215,9 x 279,4 mm, A 210 x 297 mm, A4
HP Mat Tebrik Kartları, Beyaz, 1/2 katlanmış (Disney dostları ile)	210 x 297 mm, A4

Broşür kağıtları

Ortam	Boyutlar
HP Broşür ve El İlanı Kağıdı, Parlak	215,9 x 279,4 mm, A 297 x 420 mm, A3
HP Broşür ve El İlanı Kağıdı, iki yüzlü, parlak	215,9 x 279,4 mm, A 210 x 297 mm, A4
HP Broşür ve El İlanı Kağıdı, Mat	215,9 x 279,4 mm, A
HP Mat Üç Katlı Broşür Kağıdı	215,9 x 279,4 mm, A
HP Mat Üç Katlı Broşür Kağıdı, iki yüzlü, parlak	215,9 x 279,4 mm, A

9 Müşteri desteği ve garanti

Bu bölümdeki bilgiler sık karşılaşılan sorunlara ilişkin çözüm önerileri sunar. Yazıcınız gerektiği şekilde çalışmıyorsa ve bu kılavuzdaki öneriler sorununuzu çözmüyorsa yardım almak için aşağıdaki destek hizmetlerinden birini kullanın.

- Elektronik destek alma
- HP Instant Support
- HP Telefon Desteği
- Hewlett-Packard Sınırlı Garanti Bildirimi

Elektronik destek alma

HP'den desteği aşağıdaki elektronik kaynaklar yoluyla alabilirsiniz:

- **Web**

  En güncel yazılım, ürün, işletim sistemi ve destek bilgileri için yazıcının hp.com adresindeki web sitesini ziyaret edin: http://www.hp.com/support/.

- **Araç Kutusu (Windows)**

  Araç Kutusu; yazıcı ile ilgili sık karşılaşılan sorunlara kolay, adım adım çözümler sunar. Bkz. Araç Kutusu'nu kullanma.

HP Instant Support

HP Instant Support, ürüne özgü hizmetler, sorun giderme önerileri ve yazıcınızın mürekkep ve ortam kullanımına ilişkin bilgi veren Web tabanlı bir araçtır. HP Instant Support aracını kullanabilmeniz için Internet bağlantınızın olması gerekir.

HP Instant Support hizmetine erişmek için Araç Kutusu'nu açın, **Bilgi** sekmesinden **HP Instant Support**'u tıklatın.

Not HP Instant Support web sayfaları dinamik olarak oluşturulur. Bu siteye yer işareti koymayın; her zaman Araç Kutusu'ndan girin.

HP Telefon Desteği

Garanti süresi boyunca, HP Müşteri Destek Merkezi'nden yardım alabilirsiniz.

- Aramadan önce
- Telefon desteği numaraları

Aramadan önce

Müşteri Destek Merkezi temsilcilerimizin size daha iyi hizmet verebilmesi için aramadan önce aşağıdaki bilgileri hazır bulundurun:

1. Yazıcı tanı sayfasını bastırın. Bkz. Tanı sayfasının bastırılması. Yazıcı basmazsa, aşağıdaki bilgileri hazır bulundurun:
   - model numarası ve seri numara (yazıcının arkasını kontrol edin.)
   - yazıcı modeli
2. Kullandığınız işletim sisteminin ne olduğuna bakın (örneğin, Windows 2000).
3. Yazıcı ağa bağlıysa, ağ işletim sisteminin ne olduğuna bakın (örneğin, Windows NT Server 4.0).
4. Yazıcı sürücüsünü ve yazıcı yazılımının sürüm numarasını öğrenin (örneğin, HP Photosmart Pro B8300 Sürüm: 2.325.0.0.

   Yazıcı sürücüsünde sürücünün sürüm numarasını bulmak için, yazıcı simgesini sağ tıklatın. **Özellikler**'i seçin ve **Hakkında** öğesini tıklatın. Sürüm numarası **Sürücü dosyaları** listesindedir.
5. Belirli bir uygulamadan bastırırken sorun yaşıyorsanız, uygulamayı ve sürüm numarasını not edin.

Telefon desteği numaraları

Çoğu ülkede/bölgede HP tarafından garanti süresi boyunca ücretsiz telefon desteği verilir. Ancak aşağıda listelenen bazı destek numaraları ücrete tâbi olabilir.

Telefon desteği numaralarının en güncel listesi için, bkz. http://www.hp.com/support.

021 672 280	الجزائر
Argentina (Buenos Aires) Argentina	54-11-4708-1600 0-800-555-5000
Australia Australia (out-of-warranty)	1300 721 147 1902 910 910
Österreich	+43 0820 87 4417
17212049	البحرين
België Belgique	+32 070 300 005 +32 070 300 004
Brasil (Sao Paulo) Brasil	55-11-4004-7751 0-800-709-7751
Canada	1-(800)-474-6836 (1-800 hp invent)
Central America & The Caribbean	www.hp.com/support
Chile	800-360-999
中国	021-3881 4518 800-810-3888
Colombia (Bogotá) Colombia	571-606-9191 01-8000-51-4746-8368
Costa Rica	0-800-011-1046
Česká republika	810 222 222
Danmark	+45 70 202 845
Ecuador (Andinatel) Ecuador (Pacifitel)	1-999-119 800-711-2884 1-800-225-528 800-711-2884
(02) 6910602	مصر
El Salvador	800-6160
España	+34 902 010 059
France	+33 0892 69 60 22
Deutschland	+49 01805 652 180
Ελλάδα (από το εξωτερικό) Ελλάδα (εντός Ελλάδας) Ελλάδα (από Κύπρο)	+ 30 210 6073603 801 11 75400 800 9 2654
Guatemala	1-800-711-2884
香港特別行政區	(852) 2802 4098
Magyarország	06 40 200 629
India	1-800-425-7737 91-80-28526900
Indonesia	+62 (21) 350 3408
+971 4 224 9189	العراق
+971 4 224 9189	الكويت
+971 4 224 9189	لبنان
+971 4 224 9189	قطر
+971 4 224 9189	اليمن
Ireland	+353 1890 923 902
1-700-503-048	ישראל
Italia	+39 848 800 871
Jamaica	1-800-711-2884

日本 日本 (携帯電話の場合)	0570-000511 03-3335-9800
0800 222 47	الأردن
한국	1588-3003
Luxembourg Luxemburg	+352 900 40 006 +352 900 40 007
Malaysia	1800 88 8588
Mauritius	(262) 262 210 404
México (Ciudad de México) México	55-5258-9922 01-800-472-68368
081 005 010	المغرب
Nederland	+31 0900 2020 165
New Zealand	0800 441 147
Nigeria	(01) 271 2320
Norge	+47 815 62 070
24791773	عُمان
Panamá	1-800-711-2884
Paraguay	009 800 54 1 0006
Perú	0-800-10111
Philippines	2 867 3551
Polska	22 5666 000
Portugal	+351 808 201 492
Puerto Rico	1-877-232-0589
República Dominicana	1-800-711-2884
Reunion	0820 890 323
România	0801 033 390
Россия (Москва) Россия (Санкт-Петербург)	095 777 3284 812 332 4240
800 897 1415	السعودية
Singapore	6 272 5300
Slovensko	0850 111 256
South Africa (international) South Africa (RSA)	+ 27 11 2589301 0860 104 771
Rest of West Africa	+ 351 213 17 63 80
Suomi	+358 0 203 66 767
Sverige	+46 077 120 4765
Switzerland	+41 0848 672 672
臺灣	02-8722-8000
ไทย	+66 (2) 353 9000
071 891 391	تونس
Trinidad & Tobago	1-800-711-2884
Türkiye	+90 212 444 71 71
Україна	(044) 230-51-06
600 54 47 47	الإمارات العربية المتحدة
United Kingdom	+44 0870 010 4320
United States	1-(800)-474-6836
Uruguay	0004-054-177
Venezuela (Caracas) Venezuela	58-212-278-8666 0-800-474-68368
Viêt Nam	+84 88234530

Hewlett-Packard Sınırlı Garanti Bildirimi

HP ürünü	Sınırlı garanti süresi
Yazılım Ortamı	90 gün
Yazıcı	1 yıl
Yazıcı veya mürekkep kartuşları	HP mürekkebi bitene veya kartuş üzerinde yazılı olan "garanti sonu" tarihine kadar ve bunlardan hangisi daha önceyse. Bu garanti, yeniden doldurulmuş, yeniden üretilmiş, üzerinde değişiklik yapılmış, kötü kullanılmış veya herhangi bir şekilde değişiklik yapılmış HP mürekkep ürünlerini içermez.
Aksesuarlar	Aksi belirtilmedikçe 1 yıl

A. Sınırlı garanti kapsamı
1. Hewlett-Packard (HP) son kullanıcı müşteriye yukarıda belirtilen ürünlerde, müşteri tarafından satın alınmaları tarihinden başlayarak yine yukarıda belirtilen süre boyunca malzemeler ve işçilik yönünden hata veya kusur bulunmayacağını garanti eder.
2. Yazılım ürünlerinde HP'nin sınırlı garantisi yalnızca programlama komutlarının yerine getirilmemesi durumu için geçerlidir. HP ürünlerinin, kesintili ve hatasız çalışacağını garanti etmez.
3. HP'nin sınırlı garantisi yalnızca ürünün normal kullanımı sonucunda oluşan kusurlar için geçerli olup, aşağıda sıralanan durumlardan kaynaklananlar dahil olmak üzere diğer sorunları kapsamaz:
   a. Doğru olmayan veya yetersiz bakım ve değişiklik;
   b. HP tarafından sağlanmayan veya desteklenmeyen yazılım, ortam, parça veya sarf malzemeleri;
   c. Ürünün şartnamelerinin dışında kullanılması;
   d. Yetkisiz değişiklik veya yanlış kullanım.
4. HP yazıcı ürünlerinde, HP üretimi olmayan veya yeniden doldurulmuş kartuş kullanılması, müşteriye verilen garantiyi veya müşteriyle yapılan herhangi bir HP destek sözleşmesini etkilemez. Ancak, yazıcıdaki arıza veya hasar HP ürünü olmayan veya yeniden doldurulmuş ya da kullanım süresi dolmuş bir mürekkep kartuşunun kullanımına bağlanıyorsa HP söz konusu arıza veya hasar için yazıcının onarım servisi karşılığında standart saat ve malzeme ücretini alır.
5. İlgili garanti süresi içinde HP garantisi kapsamındaki bir ürüne ilişkin HP'ye kusur bildiriminde bulunulması durumunda, kendi seçimine bağlı olarak HP, ürünü onarır veya yenisi ile değiştirir.
6. HP'nin onarım yapamaması veya ürünü değiştirememesi durumunda HP garantisi kapsamındaki kusurlu ürünün satın alma ücreti, kusurun bildirilmesinden başlayarak makul bir süre içinde HP tarafından geri ödenir.
7. Kusurlu ürün müşteri tarafından HP'ye iade edilene kadar HP'nin söz konusu ürünü onarmaya, değiştirmeye veya ücretini geri ödemeye ilişkin hiçbir yükümlülüğü bulunmaz.
8. En azından değiştirilen ürünün işlevlerine eşit işlevleri olması kaydıyla, değiştirilen ürün yeni veya yeni gibi olabilir.
9. HP ürünlerinde performansı yenileriyle eşit değiştirilerek yeniden üretilmiş parçalar, bileşenler veya malzemeler bulunabilir.
10. HP'nin Sınırlı Garanti Bildirimi, kapsamındaki HP ürününün HP tarafından dağıtımının yapıldığı tüm ülkelerde geçerlidir. Yerinde servis sağlamak gibi ek garanti hizmetleri için olan sözleşmeler, ürünün yetkili ithalatçı veya HP tarafından da tümünün yapıldığı ülkelerde tüm yetkili HP servisleri tarafından sağlanabilir.

B. Garanti sınırlamalar

YEREL YASALARIN İZİN VERDİĞİ ÖLÇÜDE HP VEYA ÜÇÜNCÜ TARAF TEDARİKÇİLERİ AÇIK VEYA DOLAYLI BAŞKA HİÇBİR GARANTİ VEYA KOŞUL SAĞLAMAZ YA DA TİCARİ OLARAK SATILABİLİRLİK, YETERLİ KALİTE VE BELİRLİ BİR AMACA UYGUNLUK İLE İLGİLİ HİÇBİR KOŞUL VEYA GARANTİ VERMEZ.

C. Sorumluluk sınırlamalar
1. Yerel yasaların izin verdiği ölçüde işbu garanti bildirimi ile sağlanan tazminatlar müşterinin yegane ve özel tazminatlarıdır.
2. YEREL YASALARIN İZİN VERDİĞİ ÖLÇÜDE İŞBU GARANTİDE ÖZELLİKLE BELİRTİLEN YÜKÜMLÜLÜKLER SAKLI KALMAK KAYDIYLA HP VEYA ÜÇÜNCÜ TARAF TEDARİKÇİLERİ SÖZ KONUSU ZARARLARIN OLASILIĞINDAN HABERDAR EDİLMİŞ OLSALAR DAHİ HİÇBİR ŞEKİLDE DOĞRUDAN, ÖZEL, ARIZA VEYA DOLAYLI OLARAK ORTAYA ÇIKAN SÖZLEŞME KAPSAMINDA, KASITLI YA DA BAŞKA HUKUK SİSTEMİNE GÖRE OLUŞAN ZARAR VE ZİYANLARDAN SORUMLU TUTULAMAZ.

D. Yerel yasalar
1. İşbu Garanti Bildirimi ile müşteriye özel yasal haklar sağlanmaktadır. Bunlar dışında müşterinin ABD'de eyaletlere, Kanada'da bölgelere ve dünyadaki diğer yerlerde ülkelere göre değişen başka hakları da olabilir.
2. Uyumsuz olduğu ölçüde bu Garanti Bildirimi söz konusu yerel yasalara uyacak biçimde değiştirilmiş kabul edilecektir. Bu yerel yasalar uyarınca Garanti Bildirimi'ndeki bazı feragat bildirimleri ve sınırlamalar müşteriler için geçerli olmayabilir. Örneğin, ABD dışındaki bazı ülkeler (Kanada'daki bölgeler dahil olmak üzere) ve ABD'deki bazı eyaletler şunları yapabilir:
   a. Bu Garanti Bildirimi'ndeki feragat bildirimlerinin ve sınırlamaların tüketicinin yasal haklarını kısıtlamasına izin vermeyebilir (ör., İngiltere);
   b. Üreticinin söz konusu feragat bildirimlerini veya sınırlamaları uygulamasını kısıtlayabilir veya
   c. Müşteriye ek garanti hakları sağlayabilir, üreticinin itiraz edemeyeceği koşulsuz garanti süresi belirleyebilir veya koşulsuz garanti süresine sınırlama getirilmesine izin verebilir.
3. BU GARANTİ BİLDİRİMİ HÜKÜMLERİ, YASAL OLARAK İZİN VERİLENLERİN DIŞINDA, HP ÜRÜNLERİNİN SATIŞI İÇİN GEÇERLİ OLAN ZORUNLU YASAL HAKLARA EK OLUP BUNLARI HARİÇ TUTMAZ, SINIRLAMAZ VEYA DEĞİŞTİRMEZ.

10 Yazıcının özellikleri ve Uygunluk Bildirisi

Bu bölümde aşağıdaki bilgiler verilmektedir:

- Yazıcı özellikleri
- Declaration of Conformity

Yazıcı özellikleri

Baskı Yöntemi	Gerektiği an hazır, termal mürekkep püskürtmeli baskı				
Baskı Hızı* Düz Kağıt (Letter/A4)		**Hızlı Taslak**	**Hızlı Normal**	**Normal**	**En İyi**
	Siyah Metin	30 s/d	8,7 s/d	8,0 s/d	0,6 s/d
	Renkli Metin	20 s/d	7,5 s/d	6,0 s/d	1,5 s/d
	Tüm Sayfa Renkli	8,0 s/d	2,5 s/d	1,9 s/d	0,5 s/d
Fotoğraf Kağıdı, kenarlıklı, 4 mürekkep 10 x 15 cm	Renkli Fotoğraf	0,4 ppm	0,6 ppm	0,9 ppm	1,5 ppm
Fotoğraf Kağıdı, kenarlıksız, 6 mürekkep 10 x 15 cm	Renkli Fotoğraf	0,5 s/d	0,8 s/d	1,1 s/d	2,0 s/d
	*Yaklaşık rakamlar. Tam hız, sistem yapılandırmasına, yazılım programına ve belgenin karmaşıklığına bağlıdır.				
Renk Çözünürlüğü	Maksimum 4800 x 1200 dpi*				
	* Renkli baskı için en iyi duruma getirilmiş 4800 x 1200 dpi çözünürlüğü ve 1200 dpi giriş çözünürlüğü. Bu ayar geçici olarak sabit diskinizde büyük bir alan kullanabilir (400 veya daha fazla) ve baskı hızı daha yavaş olur. Fotoğraf kartuşu varsa baskı daha kaliteli olacaktır.				
Yazıcı Komut Dilleri	HP PCL Düzey 3e				
Yazılım Uyumluluğu	Microsoft Windows (2000 veya XP); Mac OS X (V10.3 ve V10.4); MS-DOS uygulamaları				
Yazı tipleri	4 dikey ve 4 yatay yönde, toplam 8 yerleşik yazı tipi: CG Times, CG Times Italic; Courier, Courier Italic; Letter Gothic, Letter Gothic Italic; Univers, Univers Italic (Euro Simgesi desteklenir)				
Akıllı Yazılım Özellikleri	Ambalajdan çıkan yazıcı sürücüsünün özellikleri: Kenarlıksız Baskı, Kenar Boşluklarını Küçültme*, HP Dijital Fotoğraf, Kağıt boyutunu özelleştirme, Her İki Yüze Baskı, Kitapçık basımı, Kağıt Başına Sayfa Sayısı, Döşeme*, Yeniden Boyutlandırma Seçenekleri, Renk Yönetimi, Yansıtılmış Görüntü*, Baskı önizlemesi*, Bütün Metni Siyah Bas, Gri Tonlamalı Bas, Sepya Baskı*, ColorSync** Not: *Yalnızca Windows; **Yalnızca Macintosh				
Ortam Türleri ve Boyutları	**Kağıt**: Düz, inkjet (mürekkep püskürtmeli), fotoğraf, parlak, başlık sayfası **Standart ABD**: Letter (8.5 x 11 inç), Legal (8.5 x 14 inç), Tabloid (11 x 17 inç), Super B (13 x 9 inç), Executive (7.25 x 10.5 inç), Statement (5.5 x 8.5 inç), Photo (4 x 6 inç) **Standart Uluslararası**: A6 (105 x 148.5 mm), A5 (148.5 x 210 mm), A4 (210 x 297 mm), A3 (297 x 420 mm), A3+ (330 x 482 mm), JIS-B4 (257 x 364 mm), JIS-B5 (182 x 257 mm) **Asetatlar**: US Letter (8.5 x 11 inç), A4 (210 x 297 mm) **Zarflar**: US No. 10 (4.12 x 9.5 inç), US A2 Invitation (4.37 x 5.57 inç), US Monarch (3.87 x 7.5 inç), European DL (110 x 220 mm), C5 (162 x 229 mm), C6 (114 x 162 mm) **Dizin Kartları**: US Dizin kartı (4 x 6 inç), US Dizin kartı (5 x 8 inç), A6 kart (105 x 148.5 mm) **Etiketler**: US Labels (8.5 x 11 inç), A4 Labels (210 x 297 mm) **Özel boyut**: 89,9 x 146,05 mm - 330,2 x 1,270 mm				

Ortam Kullanımı	**Giriş tepsisi**:	En fazla 19 mm veya en fazla 150 yaprak düz kağıt; en fazla 15 zarf; en fazla 60 kart; en fazla 30 asetat veya etiket; fotoğraf ortamı
	Önden el ile besleme yuvası:	En fazla 10 sayfa düz kağıt, 5 zarf veya kart, en fazla 8 asetat, fotoğraf ortamı
	Arkadan el ile besleme yuvası:	Tek kağıt; kalın ortam (en fazla 0,3 mm); zarflar; kartlar; saydamlar; etiketler
	İsteğe bağlı iki yüze yazdırma aksesuarı (dupleksleme birimi):	13 x 19 inç, 11 x 17 inç, Legal, Letter, Executive, A3+, A3, A4 ve B5 (JIS). Başlık sayfası kağıtlarını, dizin kartlarını, zarfları veya B5 (JIS) boyuttan daha küçük özel boyutları ya da 13x19 inç/A3+ boyuttan daha büyük boyutları desteklemez.
	Çıkış tepsisi kapasitesi:	En fazla 75 sayfa
Önerilen Ortam Ağırlığı	**Kağıt**:	Giriş tepsisi veya önden el ile besleme yuvası yoluyla 60 - 135 g/m^2 (16 - 36 lb bond) ya da arkadan el ile besleme yuvası yoluyla en fazla 280 g/m^2 (74 lb bond)
	Zarflar:	75 - 90 g/m^2
	Kartlar:	Arkadan ele besleme yuvası yoluyla 110 - 200 g/m^2
G/Ç Arabirimi	Evrensel Seri Veriyolu (USB)	
Yazıcı Belleği	16 MB yerleşik RAM	
Boyutlar	HP Photosmart Pro B8300:	574,5 mm (width) by 186,3 mm (yükseklik) 409,5 mm (derinlik) Giriş tepsisi tam uzatılmış olarak: 631,0 mm (derinlik)
Ağırlık	HP Photosmart Pro B8300:	11 kg
İş Akışı	En fazla 5,000 sayfa/ay	
Güç Kaynağı	Yerleşik Evrensel Güç Kaynağı	
Güç Gereksinimleri	Giriş 100-240V AC, 1300 mA 50/60Hz Çıkış 32V DC, 1500mA	
Güç Tüketimi	Maksimum 60 watt	
Çalıştırma Ortamı	**Çalışma ısısı**: 5˚ - 40˚C **Önerilen çalıştırma koşulları**: 15˚ - 30˚C **Saklama ısısı**: –40˚ - 60˚C **Bağıl nem**: Yüzde 20 – 80 RH yoğunlaşmayan **ISO 9296 gürültü düzeyleri**: Ses gücü LwAD: 6,1 B(A)	
Sistem Gereksinimleri	**En az** Windows 2000: Pentium 300 MHz, 64 MB RAM, 145 MB sabit disk alanı Windows XP 32 bit sürümü: Pentium 300 MHz, 64 MB RAM, 145 MB sabit disk alanı Mac OS X: G3 (orijinal PowerBook G3 hariç), 128 MB RAM Internet Explorer 4.0 **Önerilen**	

	Windows 2000: Pentium 300 MHz, 64 MB RAM, 175 MB sabit disk alanı Windows XP 32 bit sürümü: Pentium 300 MHz, 128 MB RAM, 190 MB sabit disk alanı Mac OS X: G4 800 MHz, 256 MB RAM Internet Explorer 5.0 veya üstü
Garanti	1 yıllık sınırlı garanti
Ürün Sertifikaları	**Güvenlik Sertifikaları**: CCC S&E (Çin), CSA (Kanada), PSB (Singapur), UL (A.B.D), TUV-GS (Almanya), K Mark (Kore), CE (Avrupa Birliği) **EMC Sertifikaları**: FCC Başlık 47 CFR Kısım 15 Sınıf B (A.B.D), CTICK (Avustralya ve Yeni Zelanda), MIC Mark (Kore), CE (Avrupa Birliği), BSMI (Tayvan), GOST (Rusya), ICES (Kanada)

Declaration of Conformity

Declaration of Conformity

According to ISO/IEC Guide 22 and EN 45014

Manufacturer's Name:	Hewlett-Packard Singapore (Pte) Ltd
Manufacturer's Address:	Imaging and Printing Manufacturing Operation Singapore, 60 Alexandra Terrace, #07-01, The Comtech, Singapore, 118502

declares, that the product

Product Name:	HP Deskjet 9800, HP Deskjet 9800d HP Deskjet 9803, HP Deskjet 9803d HP Deskjet 9808, HP Deskjet 9808d HP Deskjet 9860/9868 HP Photosmart Pro B8300 series
Regulatory Model Number (1):	SNPRC-0405
Product Number:	C8165A/B, C8166A/B C8165C, C8166C C8165D, C8166D C8183A/D C8492A/B/C/D
Product Accessory Number:	C8258A/HP Automatic Two-Sided Printing Accessory Product Options: All

Conforms to the following Product Specifications:

Safety:	IEC 60950-1: 2001 / EN 60950-1:2001 EN 60825-1:1994 + A1:2002 + A2:2001 Class 1 for LEDs
EMC:	CISPR 22: 1997 / EN 55022:1998 Class B (2) CISPR 24:1997 + A1 + A2 / EN 55024: 1998 + A1 + A2 IEC 61000-3-2:2000 / EN 61000-3-2:2000 IEC 61000-3-3:1994 + A1:2001 / EN 61000-3-3:1995 + A1:2001 FCC Title 47 CFR, Part 15 Class B / VCCI-2 (2) ICES-003 Issue 4

Supplementary Information:

The product herewith complies with the requirements of the Low Voltage Directive 73/23/EEC and the EMC Directive 89/336/EEC, and carries the CE marking accordingly.

(1) This product is assigned a Regulatory model number that stays with the regulatory aspects of the design. The Regulatory Model Number is the main product identifier in the regulatory documentation and test reports, this number should not be confused with the marketing name or the product numbers.

(2) The product was tested in a typical configuration with Hewlett Packard personal computer systems.

Chan Kum Yew

Director, Quality

Local contact for regulatory topics only:

European Contact: Hewlett-Packard GmbH, Department HQ-TRE / Standards Europe, Herrenberger Strasse 140, D-71034 Böblingen, Germany

USA Contact: Hewlett-Packard Company, HPCC, 20555 S.H. 249 Houston, Texas, 77070

Australia Contact: Hewlett Packard Australia Ltd, Product Regulations Manager, 31-41 Joseph Street, Blackburn, Victoria 3130, Australia.

Singapore, 20 April 2006

11 Düzenleme bilgileri

- FCC statement
- Çeşitli yasal bilgiler
- Çevre için ürün hizmet programı
- Avrupa Birliği'ndeki Evlerde Atık Donatının Kullanıcılar Tarafından Atılması

FCC statement

The U.S. Federal Communications Commission (in 47 cfr 15.105) has specified that the following notices be brought to the attention of users of this product.

This equipment has been tested and found to comply with the limits for a Class B digital device, pursuant to Part 15 of the FCC Rules. These limits are designed to provide reasonable protection against harmful interference in a residential installation. This equipment generates, uses and can radiate radio frequency energy and, if not installed and used in accordance with the instructions, may cause harmful interference to radio communications. However, there is no guarantee that interference will not occur in a particular installation. If this equipment does cause harmful interference to radio or television reception, which can be determined by turning the equipment off and on, the user is encouraged to try to correct the interference by one or more of the following measures:

- Reorient or relocate the receiving antenna.
- Increase the separation between the equipment and receiver.
- Connect the equipment into an outlet on a circuit different from that to which the receiver is connected.
- Consult the dealer or an experienced radio/TV technician for help.

This device complies with part 15 of the FCC rules. Operation is subject to the following two conditions: (1) This device may not cause harmful interference, and (2) this device must accept any interference received, including interference that may cause undesired operation.

Modifications (part 15.21): The FCC requires the user to be notified that any changes or modifications made to this device that are not expressly approved by HP may void the user's authority to operate the equipment.

For further information, contact the Manager of Corporate Product Regulations, Hewlett-Packard Company, 3000 Hanover Street, Palo Alto, CA 94304, (650) 857–1501.

Kore’deki Kullanıcılar için Uyarı

사용자 안내문(B급 기기)

이 기기는 비업무용으로 전자파 적합 등록을 받은 기기로서,
주거지역에서는 물론 모든 지역에서 사용할 수 있습니다.

Çeşitli yasal bilgiler

LED sınıflandırması

CLASS 1 LED PRODUCT
LED KLASSE 1
APPARECCHIO LED DI CLASSE 1
PRODUCT CLASY 1 Z DIODAMI (EWHECYCMILED)
Appareil à Diode Electriuminescente de Classe 1
ZARIZENI LED TRIY 1
KLASS 1 LED APPARAT
LUOKAN 1 LED

Yasal model numarası

Yasal tanım amacıyla, ürününüze bir Yasal Model Numarası atanmıştır. Ürününüzün Yasal Model Numarası SNPRC-0405'tir.Bu yasal numara pazarlama adı ile (örneğin, HP Photosmart Pro B8300 series) veya ürün numaraları ile (örneğin, C8492A veya C8492B) karıştırılmamalıdır.

Çevre için ürün hizmet programı

Hewlett-Packard müşterilerini kullanılmış elektronik donanımı, HP orijinal yazıcı kartuşlarını ve yeniden doldurulabilir pilleri geri dönüştürmeye teşvik eder. HP'nin amacı, çevreye zarar vermeyen kaliteli ürünler üretmektir. Bu ürün, geri dönüşüm konusuna özel bir önem verilerek tasarlanmıştır. Yazıcının güvenli bir şekilde işlevlerini yerine getirerek çalışması sağlanırken, olabildiğince az malzeme kullanılmıştır. Birbirine benzemeyen malzemeler kolaylıkla birbirinden ayrılacak şekilde tasarlanmıştır. Malzemeleri birbirine bağlayan parçalar ve diğer bağlantılar kolayca saptanabilir, erişilebilir ve sıradan aletler kullanılarak çıkarılabilir. Yüksek öncelikli parçalar, etkili şekilde sökülmeleri ve onarılmaları için kolayca çıkartılıp değiştirilebilecek şekilde tasarlanmıştır.

Daha fazla bilgi için, aşağıdaki adreste bulunan HP's Commitment to the Environment (HP'nin Çevre Konusundaki Kararlılığı) Web sitesini ziyaret edin: Daha fazla bilgi için, bkz. http://www.hp.com/hpinfo/globalcitizenship/environment/index.html.

Kağıt Kullanımı

Bu ürün, DIN 19309 ve EN 12281:2002'ye uygun olarak geri dönüştürülmüş kağıt kullanmaya uygundur.

Plastik

25 gramın üzerindeki plastik parçalar, ürün ömrü sona erdiğinde plastik parçaların geri dönüştürme amaçları için belirlenmelerini kolaylaştıran uluslar arası standartlara göre işaretlenirler.

Geri dönüştürme programı

HP, ürün iadesi ve geri dönüştürmeyle ilgili olarak birçok ülkede/bölgede artan sayıda program sunmakta ve tüm dünyadaki en büyük elektronik geri dönüştürme merkezlerinden bazılarıyla ortaklık yapmaktadır. HP, popüler ürünlerinden bazılarını yeniden satarak kaynakları korumaktadır. HP ürünlerinin geri dönüştürülmesiyle ilgili daha fazla bilgi için lütfen aşağıdaki adresi ziyaret edin:

http://www.hp.com/hpinfo/globalcitizenship/environment/recycle

HP inkjet sarf malzemeleri geri dönüştürme programı

HP, çevreyi korumaya kararlıdır. HP Inkjet Sarf Malzemeleri Geri Dönüştürme Programı birçok ülkede/bölgede yürürlüktedir ve kullanılmış yazıcı kartuşlarını ve mürekkep kartuşlarını ücretsiz geri dönüştürmenize olanak sağlar. Daha fazla bilgi için aşağıdaki Web sitesine gidin:

http://www.hp.com/hpinfo/globalcitizenship/environment/recycle

Malzemelerin kullanımı

Bu HP ürününde, kullanım ömrü sonunda dikkatle yok edilmesi gereken malzemeler vardır.

Enerji tüketimi - Energy Star

PowerSave modunda güç tüketimi önemli ölçüde azalır, bu da ürünün yüksek kalitesini düşürmeden doğal kaynaklara olan ihtiyacı azaltır ve paradan tasarruf sağlar. Bu ürün ENERGY STAR® (sürüm 3.0) özelliği taşımaktadır; bu, enerji tasarrufunda bulunan ofis ürünleri kullanımını teşvik etmek amacıyla kurulmuş, gönüllü bir programdır.

ENERGY STAR®; A.B.D'de EPA'nın A.B.D'de kayıtlı tescilli bir hizmet markasıdır. Bir ENERGY STAR® Ortağı olarak, HP bu ürünün ENERGY STAR® programının enerji tasarrufu konusundaki talimatlarına uygun olduğunu beyan eder.

ENERGY STAR® kurallarıyla ilgili daha fazla bilgi için aşağıdaki Web sitesine gidin:

http://www.energystar.gov

Enerji tüketimi - Federal Enerji Yönetim Programı

Bu ürün, Federal Enerji Yönetimi Programı'nın (FEMP) gereksinimlerine, ABD hükümetinin ürün kapatıldığında gücün azaltılmasını amaçlayan enerji tasarrufu girişimine uygundur.

Yedekte bekleme modunda enerji tüketimi: Ürün teknik özelliklerine bakın.

Kapalı modda enerji tüketimi: Ürün kapatıldığında, bir miktar enerji hala tüketilir. Enerji tüketimi, ürün kapatılarak ve ürünün güç kablosunun ucunun elektrik kaynağıyla bağlantısı kesilerek önlenebilir.

Avrupa Birliği’ndeki Evlerde Atık Donatının Kullanıcılar Tarafından Atılması

English

Disposal of Waste Equipment by Users in Private Households in the European Union
This symbol on the product or on its packaging indicates that this product must not be disposed of with your other household waste. Instead, it is your responsibility to dispose of your waste equipment by handing it over to a designated collection point for the recycling of waste electrical and electronic equipment. The separate collection and recycling of your waste equipment at the time of disposal will help to conserve natural resources and ensure that it is recycled in a manner that protects human health and the environment. For more information about where you can drop off your waste equipment for recycling, please contact your local city office, your household waste disposal service or the shop where you purchased the product.

Français

Évacuation des équipements usagés par les utilisateurs dans les foyers privés au sein de l'Union européenne
La présence de ce symbole sur le produit ou sur son emballage indique que vous ne pouvez pas vous débarrasser de ce produit de la même façon que vos déchets courants. Au contraire, vous êtes responsable de l'évacuation de vos équipements usagés et, à cet effet, vous êtes tenu de les remettre à un point de collecte agréé pour le recyclage des équipements électriques et électroniques usagés. Le tri, l'évacuation et le recyclage séparés de vos équipements usagés permettent de préserver les ressources naturelles et de s'assurer que ces équipements sont recyclés dans le respect de la santé humaine et de l'environnement. Pour plus d'informations sur les lieux de collecte des équipements usagés, veuillez contacter votre mairie, votre service de traitement des déchets ménagers ou le magasin où vous avez acheté le produit.

Deutsch

Entsorgung von Elektrogeräten durch Benutzer in privaten Haushalten in der EU
Dieses Symbol auf dem Produkt oder dessen Verpackung gibt an, dass das Produkt nicht zusammen mit dem Restmüll entsorgt werden darf. Es obliegt daher Ihrer Verantwortung, das Gerät an einer entsprechenden Stelle für die Entsorgung oder Wiederverwertung von Elektrogeräten aller Art abzugeben (z.B. ein Wertstoffhof). Die separate Sammlung und das Recyceln Ihrer alten Elektrogeräte zum Zeitpunkt ihrer Entsorgung trägt zum Schutz der Umwelt bei und gewährleistet, dass sie auf eine Art und Weise recycelt werden, die keine Gefährdung für die Gesundheit des Menschen und der Umwelt darstellt. Weitere Informationen darüber, wo Sie alte Elektrogeräte zum Recyceln abgeben können, erhalten Sie bei den örtlichen Behörden, Wertstoffhöfen oder dort, wo Sie das Gerät erworben haben.

Italiano

Smaltimento di apparecchiature da rottamare da parte di privati nell'Unione Europea
Questo simbolo che appare sul prodotto o sulla confezione indica che il prodotto non deve essere smaltito assieme agli altri rifiuti domestici. Gli utenti devono provvedere allo smaltimento delle apparecchiature da rottamare portandole al luogo di raccolta indicato per il riciclaggio delle apparecchiature elettriche ed elettroniche. La raccolta e il riciclaggio separati delle apparecchiature da rottamare in fase di smaltimento favoriscono la conservazione delle risorse naturali e garantiscono che tali apparecchiature vengano rottamate nel rispetto dell'ambiente e della tutela della salute. Per ulteriori informazioni sui punti di raccolta delle apparecchiature da rottamare, contattare il proprio comune di residenza, il servizio di smaltimento dei rifiuti locale o il negozio presso il quale è stato acquistato il prodotto.

Español

Eliminación de residuos de aparatos eléctricos y electrónicos por parte de usuarios domésticos en la Unión Europea
Este símbolo en el producto o en el embalaje indica que no se puede desechar el producto junto con los residuos domésticos. Por el contrario, si debe eliminar este tipo de residuo, es responsabilidad del usuario entregarlo en un punto de recogida designado de reciclado de aparatos electrónicos y eléctricos. El reciclaje y la recogida por separado de estos residuos en el momento de la eliminación ayudará a preservar recursos naturales y a garantizar que el reciclaje proteja la salud y el medio ambiente. Si desea información adicional sobre los lugares donde puede dejar estos residuos para su reciclado, póngase en contacto con las autoridades locales de su ciudad, con el servicio de gestión de residuos domésticos o con la tienda donde adquirió el producto.

Česky

Likvidace vysloužilého zařízení uživateli v domácnosti v zemích EU
Tato značka na produktu nebo na jeho obalu označuje, že tento produkt nesmí být likvidován prostým vyhozením do běžného domovního odpadu. Odpovídáte za to, že vysloužilé zařízení bude předáno k likvidaci do stanovených sběrných míst určených k recyklaci vysloužilých elektrických a elektronických zařízení. Likvidace vysloužilého zařízení samostatným sběrem a recyklací napomáhá zachování přírodních zdrojů a zajišťuje, že recyklace proběhne způsobem chránícím lidské zdraví a životní prostředí. Další informace o tom, kam můžete vysloužilé zařízení předat k recyklaci, můžete získat od úřadů místní samosprávy, od společnosti provádějící svoz a likvidaci domovního odpadu nebo v obchodě, kde jste produkt zakoupili.

Dansk

Bortskaffelse af affaldsudstyr for brugere i private husholdninger i EU
Dette symbol på produktet eller på dets emballage indikerer, at produktet ikke må bortskaffes sammen med andet husholdningsaffald. I stedet er det dit ansvar at bortskaffe affaldsudstyr ved at aflevere det på dertil beregnede indsamlingssteder med henblik på genbrug af elektrisk og elektronisk affaldsudstyr. Den separate indsamling og genbrug af dit affaldsudstyr på tidspunktet for bortskaffelse er med til at bevare naturlige ressourcer og sikre, at genbrug finder sted på en måde, der beskytter menneskers helbred samt miljøet. Hvis du vil vide mere om, hvor du kan aflevere dit affaldsudstyr til genbrug, kan du kontakte kommunen, det lokale renovationsvæsen eller den forretning, hvor du købte produktet.

Nederlands

Afvoer van afgedankte apparatuur door gebruikers in particuliere huishoudens in de Europese Unie
Dit symbool op het product of de verpakking geeft aan dat dit product niet mag worden afgevoerd met het huishoudelijk afval. Het is uw verantwoordelijkheid uw afgedankte apparatuur af te leveren op een aangewezen inzamelpunt voor de verwerking van afgedankte elektrische en elektronische apparatuur. De gescheiden inzameling en verwerking van uw afgedankte apparatuur draagt bij tot het sparen van natuurlijke bronnen en tot het hergebruik van materiaal op een wijze die de volksgezondheid en het milieu beschermt. Voor meer informatie over waar u uw afgedankte apparatuur kunt inleveren voor recycling kunt u contact opnemen met het gemeentehuis in uw woonplaats, de reinigingsdienst of de winkel waar u het product hebt aangeschaft.

Eesti

Eramajapidamistes kasutuselt kõrvaldatavate seadmete käitlemine Euroopa Liidus
Kui tootel või toote pakendil on see sümbol, ei tohi seda toodet visata olmejäätmete hulka. Teie kohus on viia tarbetuks muutunud seade selleks ettenähtud elektri- ja elektroonikaseadmete utiliseerimiskohta. Utiliseeritavate seadmete eraldi kogumine ja käitlemine aitab säästa loodusvarasid ning tagada, et käitlemine toimub inimeste tervisele ja keskkonnale ohutult. Lisateavet selle kohta, kuhu saate utiliseeritava seadme käitlemiseks viia, saate küsida kohalikust omavalitsusest, olmejäätmete utiliseerimispunktist või kauplusest, kust te seadme ostsite.

Suomi

Hävitettävien laitteiden käsittely kotitalouksissa Euroopan unionin alueella
Tämä tuotteessa tai sen pakkauksessa oleva merkintä osoittaa, että tuotetta ei saa hävittää talousjätteiden mukana. Käyttäjän velvollisuus on huolehtia siitä, että hävitettävä laite toimitetaan sähkö- ja elektroniikkalaiteromun keräyspisteeseen. Hävitettävien laitteiden erillinen keräys ja kierrätys säästää luonnonvaroja. Näin toimimalla varmistetaan myös, että kierrätys tapahtuu tavalla, joka suojelee ihmisten terveyttä ja ympäristöä. Saat tarvittaessa lisätietoja jätteiden kierrätyspaikoista paikallisilta viranomaisilta, jäteyhtiöiltä tai tuotteen jälleenmyyjältä.

Ελληνικά

Απόρριψη άχρηστων συσκευών στην Ευρωπαϊκή Ένωση
Το παρόν σύμβολο στον εξοπλισμό ή στη συσκευασία του υποδεικνύει ότι το προϊόν αυτό δεν πρέπει να πεταχτεί μαζί με άλλα οικιακά απορρίμματα. Αντίθετα, ευθύνη σας είναι να απορρίψετε τις άχρηστες συσκευές σε μια καθορισμένη μονάδα συλλογής απορριμμάτων για την ανακύκλωση άχρηστου ηλεκτρικού και ηλεκτρονικού εξοπλισμού. Η χωριστή συλλογή και ανακύκλωση των άχρηστων συσκευών θα συμβάλει στη διατήρηση των φυσικών πόρων και στη διασφάλιση ότι θα ανακυκλωθούν με τέτοιον τρόπο, ώστε να προστατεύεται η υγεία των ανθρώπων και το περιβάλλον. Για περισσότερες πληροφορίες σχετικά με το πού μπορείτε να απορρίψετε τις άχρηστες συσκευές για ανακύκλωση, επικοινωνήστε με τις κατά τόπους αρμόδιες αρχές ή με το κατάστημα από το οποίο αγοράσατε το προϊόν.

Magyar

A hulladékanyagok kezelése a magánháztartásokban az Európai Unióban
Ez a szimbólum, amely a terméken vagy annak csomagolásán van feltüntetve, azt jelzi, hogy a termék nem kezelhető együtt az egyéb háztartási hulladékkal. Az Ön feladata, hogy a készülék hulladékanyagait eljuttassa olyan kijelölt gyűjtőhelyre, amely az elektromos hulladékanyagok és az elektronikus berendezések újrahasznosításával foglalkozik. A hulladékanyagok elkülönített gyűjtése és újrahasznosítása hozzájárul a természeti erőforrások megőrzéséhez, egyúttal azt is biztosítja, hogy a hulladék újrahasznosítása az egészségre és a környezetre nem ártalmas módon történik. Ha tájékoztatást szeretne kapni azokról a helyekről, ahol leadhatja újrahasznosításra a hulladékanyagokat, forduljon a helyi önkormányzathoz, a háztartási hulladék begyűjtésével foglalkozó vállalathoz vagy a termék forgalmazójához.

Latviski

Lietotāju atbrīvošanās no nederīgām ierīcēm Eiropas Savienības privātajās mājsaimniecībās
Šis simbols uz ierīces vai tās iepakojuma norāda, ka šo ierīci nedrīkst izmest kopā ar pārējiem mājsaimniecības atkritumiem. Jūs esat atbildīgs par atbrīvošanos no nederīgās ierīces, to nododot norādītajā savākšanas vietā, lai tiktu veikta nederīgā elektriskā un elektroniskā aprīkojuma otreizējā pārstrāde. Speciāla nederīgās ierīces savākšana un otreizējā pārstrāde palīdz taupīt dabas resursus un nodrošina tādu otreizējo pārstrādi, kas sargā cilvēku veselību un apkārtējo vidi. Lai iegūtu papildu informāciju par to, kur otreizējai pārstrādei var nogādāt nederīgo ierīci, lūdzu, sazinieties ar vietējo pašvaldību, mājsaimniecības atkritumu savākšanas dienestu vai veikalu, kurā iegādājāties šo ierīci.

Lietuviškai

Europos Sąjungos vartotojų ir privačių namų ūkių atliekamos įrangos išmetimas
Šis simbolis ant produkto arba jo pakuotės nurodo, kad produktas negali būti išmestas kartu su kitomis namų ūkio atliekomis. Jūs privalote išmesti savo atliekamą įrangą atiduodami ją į atliekamos elektronikos ir elektros įrangos perdirbimo punktus. Jei atliekama įranga bus atskirai surenkama ir perdirbama, bus išsaugomi natūralūs ištekliai ir užtikrinama, kad įranga yra perdirbta žmogaus sveikatą ir gamtą tausojančiu būdu. Dėl informacijos apie tai, kur galite išmesti atliekamą perdirbti skirtą įrangą kreipkitės į atitinkamą vietos tarnybą, namų ūkio atliekų išvežimo tarnybą arba į parduotuvę, kurioje pirkote produktą.

Polski

Utylizacja zużytego sprzętu przez użytkowników domowych w Unii Europejskiej
Symbol ten umieszczony na produkcie lub opakowaniu oznacza, że tego produktu nie należy wyrzucać razem z innymi odpadami domowymi. Użytkownik jest odpowiedzialny za dostarczenie zużytego sprzętu do wyznaczonego punktu gromadzenia zużytych urządzeń elektrycznych i elektronicznych. Gromadzenie osobno i recykling tego typu odpadów przyczynia się do ochrony zasobów naturalnych i jest bezpieczny dla zdrowia i środowiska naturalnego. Dalsze informacje na temat sposobu utylizacji zużytych urządzeń można uzyskać u odpowiednich władz lokalnych, w przedsiębiorstwie zajmującym się usuwaniem odpadów lub w miejscu zakupu produktu.

Português

Descarte de equipamentos por usuários em residências da União Européia
Este símbolo no produto ou na embalagem indica que o produto não pode ser descartado junto com o lixo doméstico. No entanto, é sua responsabilidade levar os equipamentos a serem descartados a um ponto de coleta designado para a reciclagem de equipamentos eletro-eletrônicos. A coleta separada e a reciclagem dos equipamentos no momento do descarte ajudam na conservação dos recursos naturais e garantem que os equipamentos serão reciclados de forma a proteger a saúde das pessoas e o meio ambiente. Para obter mais informações sobre onde descartar equipamentos para reciclagem, entre em contato com o escritório local de sua cidade, o serviço de limpeza pública de seu bairro ou a loja em que adquiriu o produto.

Slovenčina

Postup používateľov v krajinách Európskej únie pri vyhadzovaní zariadenia v domácom používaní do odpadu
Tento symbol na produkte alebo na jeho obale znamená, že nesmie by vyhodený s iným komunálnym odpadom. Namiesto toho máte povinnos odovzda toto zariadenie na zbernom mieste, kde sa zabezpečuje recyklácia elektrických a elektronických zariadení. Separovaný zber a recyklácia zariadenia určeného na odpad pomôže chráni prírodné zdroje a zabezpečí taký spôsob recyklácie, ktorý bude chráni ľudské zdravie a životné prostredie. Ďalšie informácie o separovanom zbere a recyklácii získate na miestnom obecnom úrade, vo firme zabezpečujúcej zber vášho komunálneho odpadu alebo v predajni, kde ste produkt kúpili.

Slovenščina

Ravnanje z odpadno opremo v gospodinjstvih znotraj Evropske unije
Ta znak na izdelku ali embalaži izdelka pomeni, da izdelka ne smete odlagati skupaj z drugimi gospodinjskimi odpadki. Odpadno opremo ste dolžni oddati na določenem zbirnem mestu za recikliranje odpadne električne in elektronske opreme. Z ločenim zbiranjem in recikliranjem odpadne opreme ob odlaganju boste pomagali ohraniti naravne vire in zagotovili, da bo odpadna oprema reciklirana tako, da se varuje zdravje ljudi in okolje. Več informacij o mestih, kjer lahko oddate odpadno opremo za recikliranje, lahko dobite na občini, v komunalnem podjetju ali trgovini, kjer ste izdelek kupili.

Svenska

Kassering av förbrukningsmaterial, för hem- och privatanvändare i EU
Produkter eller produktförpackningar med den här symbolen får inte kasseras med vanligt hushållsavfall. I stället har du ansvar för att produkten lämnas till en behörig återvinningsstation för hantering av el- och elektronikprodukter. Genom att lämna kasserade produkter till återvinning hjälper du till att bevara våra gemensamma naturresurser. Dessutom skyddas både människor och miljön när produkter återvinns på rätt sätt. Kommunala myndigheter, sophanteringsföretag eller butiken där varan köptes kan ge mer information om var du lämnar kasserade produkter för återvinning.

Dizin

Simgeler / Sayısal öğeler

4800 x 1200 en iyi duruma getirilmiş dpi 41, 42, 44

A

akıllı yazılım özellikleri 40
aksesuarlar
  sipariş bilgileri 115
arabirimler, G/Ç 129
Araç Kutusu
  açıklama 4
  baskı malzemelerinin siparişi 116
  Bilgi sekmesi 76
  kullanılması 74
  Yazıcı Durumu sekmesi 75
  Yazıcı Hizmetleri sekmesi 80
arka erişim bölmesi
  açıklama 8
  açma düğmeleri 8
arkadan el ile besleme aralığı
  açıklama 8
  baskı 50
asetatlar
  baskı 53
  yerleştirme 36

B

baskı
  arkadan el ile besleme aralığı 50
  asetat üzerine 53
  baskı işinin iptali 71
  başlık sayfası 64
  çeşitli ortam türlerine 53
  dijital fotoğraflar 41
  etiketler 65
  güç tasarrufu modu 2
  her iki tarafa, el ile 68
  her iki tarafa, genel bakış 67
  her iki tarafa, izlenecek yollar 67
  her iki tarafa, otomatik 69
  HP ortamına 53
  kartlara 57
  kenar boşluklarını en aza indirme 40
  kenarlıksız baskı 40, 44
  kitapçıklar 61
  minimum kenar boşlukları 34
  otomatik kağıt türü algılayıcının kullanılması 38
  önden el ile besleme aralığı 50
  özel boyutta kağıda 54
  panoramik baskı 2
  panoramik fotoğraflar 47
  posterler 63
  tek baskı kartuşuyla 23
  tek kağıda çok sayıda sayfa 60
  ütüyle çıkartmalar 66
  zarflara 55
baskı hızları 128
baskı işinin iptali 71
baskı kartuşları
  Baskı Kartuşu Koruyucusu 22
  desteklenen 18
  hizalama 20, 80
  koruma ve saklama 22
  mürekkep düzeyi göstergesi, Macintosh 81
  mürekkep düzeyi göstergesi, Windows 75
  takma veya değiştirme 18
  tek baskı kartuşuyla basım 23
  temizleme 21, 80
baskı kartuşu mandalı 6
baskı kartuşu yuvası 6
baskıyla ilgili sorunlar 88
Başlangıç kılavuzu 4
Başlatma CD'si (Starter CD) 4
başlık sayfası, basımları 64
beklenmeyen çıktılar 94
bellek, dahil 129
benioku dosyası 4
Bilgi sekmesi, Araç Kutusu 76
boyutlar, yazıcı 129

C

ColorSmart III 41

Ç

çıkış tepsisi, uzatılabilir
  resim 6
çözünürlük, yazıcı 128

D

declaration of conformity 131
deneme sayfası, bastırma 80, 86
Devam düğmesi 8
Devam ışığı 8
dil, yazıcı 128
dupleksleme. *Bkz:* baskı
düşük baskı kalitesi 94
düzenleme bilgileri 133

E

el ile besleme aralığı , arka
  baskı 50
el ile besleme aralığı, arka
  açıklama 8
el ile besleme aralığı, ön
  baskı 50
  resim 6
elektronik destek
  yardım 122
etiketler, basımları 65
Exif Print 43

F

FCC statement 134
fotoğraflar
  4800 x 1200 en iyi duruma getirilmiş dpi 42
  altı mürekkepli renkli baskı 41
  basımında izlenecek yollar 41
  baskı 41
  dijital fotoğraf teknolojileri 42
  Exif Print 43
  HP Dijital Fotoğraf 40
  HP photo imaging (fotoğraf görüntüleme) yazılımı 43
  kenarlıksız baskı 44
  PhotoREt baskı 42
  PhotoREt IV 41

G

garanti 126
giriş tepsisi 36
giriş tepsisi kilidi 7
giriş tepsisi, uzatılabilen
  resim 6
Güç düğmesi 8
güç girişi 8
Güç ışığı 8
güç tasarrufu modu 2
G/Ç arabirimleri 129

H

hata mesajları
  Araç Kutusu yoluyla görüntüleme 75
her iki yüze baskı. *Bkz:* baskı
HP Dijital Fotoğraf 40
HP Inkjet Araç Kutusu (Mac OS) 4
HP Instant Support 4, 76
HP ortamı, basım 53
HP PCL 3 128
HP photo imaging (fotoğraf görüntüleme) yazılımı 43
HP telefon desteği 4
HP Telefon Desteği 124
HP Web siteleri 4
HP Yazıcı Yardımcı Programı 81
hpshopping.com 115

İ

iki taraflı baskı. *Bkz:* baskı
İptal düğmesi 71
işletim sistemi gereksinimleri 129

K

kağıt. *Bkz:* ortam
kağıt eni kılavuzu 7
kağıt sıkışmaları
  giderilmesi 101
  önlemek için öneriler 103
kağıt yerleştirme
  arkadan el ile besleme aralığı 50
  giriş tepsisi 36
  önden el ile besleme aralığı 50
kartlar, baskı 57
kenar boşlukları, minimum 34
kenar boşluklarını en aza indirme 40
kenarlıksız baskı
  açıklama 40
  baskı 44
  sorun giderme 105
kitapçık basımı 61
küçük baskı ortamı ejektörü 7
küçük ortam kılavuzu
  açıklama 7
  kullanılması 55, 57

L

Linux sürücüsü 15

M

Macintosh
  HP Yazıcı Yardımcı Programı 81
  sistem gereksinimleri 129
minimum kenar boşlukları 34
müşteri desteği 121
myPrintMileage
  açıklama 78
  Araç Kutusu yoluyla erişim 76
  Web sitesi 78

N

Nasıl Yapılır? 78

O

ortam
  asetat üzerine baskı 53
  asetatların yerleştirilmesi 36
  çeşitli türlere basım 53
  desteklenen ağırlıklar ve kapasiteler 34
  desteklenen boyutlar 28
  desteklenen türler 33
  giriş tepsisine yerleştirme 36
  HP ortamına basım 53
  kartlara baskı 57
  kenarlıksız baskı 44
  özel boyutta kağıda baskı 54
  sarf malzemeleri siparişi 115
  seçim ve kullanma ile ilgili ipuçları 28
  sıkışmış kağıdın çıkarılması 101
  zarflara baskı 55
ortam özellikleri 129
otomatik iki taraflı baskı aksesuarı
  kullanılması 69
  kullanım avantajları 69
  sorun giderme 107
  takma 25
otomatik kağıt türü algılayıcı 38

Ö

ön el ile besleme kağıt kılavuzu
  resim 6
önden el ile besleme aralığı
  baskı 50
  resim 6
özel boyutta kağıt, baskı 54
özellikler
  çalıştırma ortamı 129
  güç gereksinimleri 129
  güç tüketimi 129
  sistem gereksinimleri 129
  yazıcı 127
  yazıcı ağırlığı 129
  yazıcı boyutu 129
  yazıcı iş kapasitesi 129

P

panoramik fotoğraflar, basma 47
PCL 3 128
PhotoREt IV 41
posterler, basımları 63

S

sarf malzemeleri ve aksesuarlar
  aksesuarlar 117
sıkışmış kağıt, çıkarılması 101
sınırlı garanti bildirimi 126

sistem gereksinimleri 129
siyah veya fotoğraf baskı kartuşu ışıkları
resim 7
sorun giderme
afişler doğru basılmıyor 106
ağda baskı sorunu 108
deneme sayfası, bastırma 86
fotoğraf basım sorunları 104
ipuçları ve kaynaklar 84
kenarlıksız baskı sorunları 105
otomatik iki taraflı baskı 107
otomatik iki taraflı baskı aksesuarı 107
sıkışmış kağıt 101
tanı sayfası, bastırma 87
yazıcı ışıkları yanıp sönüyor 109
sürüm notları 4

T

tanı sayfası 4
tanı sayfası, bastırma 87

U

USB bağlantı noktası 8
uzatılabilir çıkış tepsisi 6
uzatılabilir giriş tepsisi 6

Ü

üç renkli baskı kartuşu ışıkları
resim 7
ürün sertifikaları 130
üst kapak 6
ütüyle çıkartmalar, basımları 66

W

Web site
myPrintMileage 78
Web sitesi
Linux 15
sarf malzemelerini ve aksesuarları sipariş etme 115
Windows
sistem gereksinimleri 129

Y

yardım
Araç Kutusu 74
elektronik destek 122
HP Telefon Desteği 124
müşteri desteği 121
Nasıl Yapılır? 78
yazı tipleri, dahil 128
yazı türleri, dahil 128
yazıcı
akıllı yazılım özellikleri 40
Araç Kutusu yoluyla kaydettirme 76
bellek 129
çözünürlük 128
dil 128
donanım bilgilerinin görüntülenmesi 76
minimum kenar boşlukları 34
özel işlevler 2
özellikler 127
yazıcı ışıkları kaynakçası 109
yazıcı sürücüsü özellikleri 40
Yazıcı Durumu sekmesi, Araç Kutusu 75
Yazıcı Hizmetleri sekmesi, Araç Kutusu 80
yazıcı sürücüsü
akıllı yazılım özellikleri 40, 128
diğer sürücülerin yüklenmesi 15
kaldırma 13
kullanılan baskı ayarlarının değiştirilmesi 49
kurulum programını özelleştirme 14
Macintosh'a yükleme 11
sistem gereksinimleri 129
varsayılan baskı ayarlarını değiştirme 39
yazılım 9
yazıcı sürücüsü yardımı 4
yazılım
akıllı yazılım özellikleri 40, 128
diğer yazılım, yükleme 15
HP photo imaging (fotoğraf görüntüleme) yazılımı 43
kaldırma 13
kullanılan baskı ayarlarının değiştirilmesi 49
kurulum programını özelleştirme 14
Macintosh'a yükleme 11
sistem gereksinimleri 129
varsayılan baskı ayarlarını değiştirme 39
yazıcı sürücüsü 9
yazıcı sürücüsü özellikleri 40
yazılımı kaldırma 13

Z

zarflar, baskı 55

© 2006 Hewlett-Packard Development Company, L.P.

www.hp.com/support