Impresora HP Color LaserJet serie CP1510

Guía del usuario

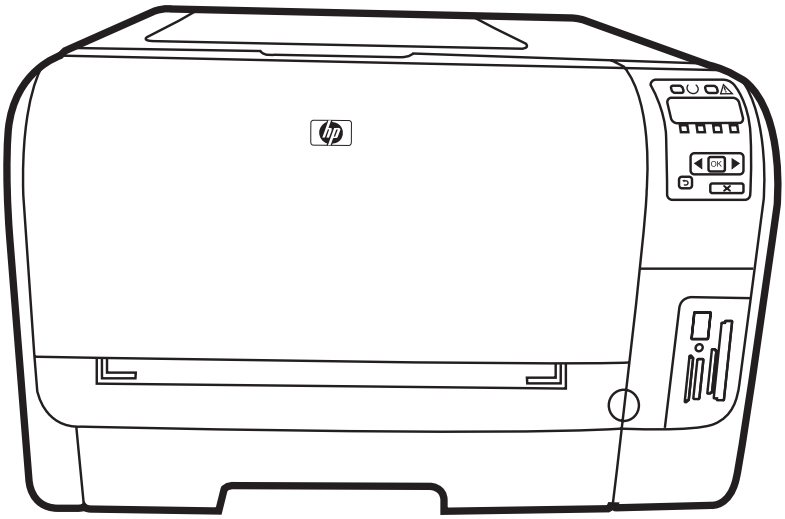

Impresora HP Color LaserJet serie CP1510

Guía del usuario

Derechos de copyright y licencia

© 2007 Copyright Hewlett-Packard Development Company, L.P.

Prohibida la reproducción, adaptación o traducción sin autorización previa y por escrito, salvo lo permitido por las leyes de propiedad intelectual (copyright).

La información contenida en este documento está sujeta a cambios sin previo aviso.

Las únicas garantías de los productos y servicios HP se detallan en las declaraciones de garantía expresas que acompañan a dichos productos y servicios. Ninguna información contenida en este documento debe considerarse como una garantía adicional. HP no será responsable de los errores u omisiones técnicos o editoriales contenidos en este documento.

Referencia: CC378-90909

Edition 3, 11/2007

Avisos de marcas comerciales

Adobe®, AdobePhotoShop® y PostScript® son marcas comerciales de Adobe Systems Incorporated.

ENERGY STAR® y el logotipo ENERGY STAR ® son marcas de la Agencia de Protección Ambiental de los Estados Unidos (United States Environmental Protection Agency) registradas en EE.UU.

Corel® es una marca comercial o una marca comercial registrada de Corel Corporation o Corel Corporation Limited.

Microsoft®, Windows® y Windows® XP son marcas comerciales registradas en EE.UU. propiedad de Microsoft Corporation.

Windows Vista™ es una marca comercial o una marca comercial registrada de Microsoft Corporation en Estados Unidos y/o otros países.

Tabla de contenido

1 Información básica

Comparación de productos ... 2
Características del producto ... 3
Tour del producto ... 5
Vista frontal ... 5
Vista posterior y lateral ... 5
Descripción del panel de control ... 6
Números de modelo y de serie ... 7

2 Software

Software del producto ... 10
Sistemas operativos y controladores de impresora compatibles ... 11
Controladores adicionales ... 12
Prioridad de la configuración de impresión ... 13
Apertura del controlador de la impresora y modificación de la configuración de impresión ... 14
Desinstalación de software de sistemas operativos Windows ... 15
Utilidades ... 16
Software para Windows ... 16
HP ToolboxFX ... 16
Software para Macintosh ... 16
Archivos PostScript Printer Description (PPD) ... 16
Configuración de un producto con un Macintosh ... 16
Software de alertas de estado ... 16
Software para redes ... 17
HP Web Jetadmin ... 17
Servidor Web incorporado ... 17
Linux ... 17

3 Papel y soportes de impresión

Información sobre el uso de papel y soportes de impresión ... 20
Papeles y tamaños de medios de impresión admitidos ... 21
Tipos de papel compatibles y capacidad de la bandeja ... 23
Directrices de uso de papel o soportes de impresión especiales ... 25
Carga de papel y soportes de impresión ... 26

4 Configuración E/S

Conexión USB ... 30
Conexión de red ... 31

Configuración de red 32
Configuración del producto para utilizarlo en red 32
Establecer una configuración de red conectada mediante puerto (impresión en modo directo o de igual a igual) 32
Uso del servidor Web incorporado o del HP ToolboxFX 33
Establecimiento de una contraseña de sistema 33
Uso del panel de control del producto 33
Configuración de las opciones de TC/IP 33
Configuración manual 33
Configuración automática 34
Mostrar u ocultar la dirección IP en el panel de control 34
Establecimiento del uso compartido de la tarjeta de memoria 35
Establecimiento del cruce automático 35
Establecimiento de servicios de red 35
Restaurar valores predeterminados (configuración de red) 35
Protocolos de red compatibles 36
TCP/IP 37
Protocolo de Internet (IP) 37
Protocolo de control de transmisión (TCP) 37
Dirección IP 37
Configuración de parámetros de IP 37
Protocolo de configuración dinámica de host (DHCP) 38
BOOTP 38
Subredes 38
Máscara de subred 38
Puertas de enlace 38
Pasarela predeterminada 38

5 Tareas de impresión

Uso de las características del controlador de impresora para Windows 40
Cambio del controlador de la impresora para que se ajuste al tipo y tamaño de soporte 40
Ayuda del controlador de impresora 40
Cancelación de un trabajo de impresión 41
Creación y uso de atajos de impresión en Windows 41
Impresión de folletos 42
Configuración de la calidad de impresión 42
Impresión en soportes especiales 42
Cambiar el tamaño de documentos 43
Configurar la orientación de impresión 44
Usar marcas de agua 44
Impresión en ambas caras del papel (a doble cara manual) 44
Imprimir varias páginas en una hoja de papel en Windows 45
Uso de las características del controlador de impresora para Macintosh 46
Creación y uso de preajustes en Mac OS X 46
Imprimir una portada 46
Imprimir varias páginas en una hoja de papel 47
Configuración de las opciones de color 47
Detención de una solicitud de impresión 48
Detención del trabajo de impresión en curso desde el panel de control del producto 48

Interrumpir el trabajo de impresión en curso desde la aplicación de software 48

6 Panel de control

Familiarización con las características del panel de control 50
Utilizar los menús del panel de control 52
Uso de los menús 52
Menú Informes 52
Menú Config. sistema 53
Menú Config. red 55
Menú Servicio 56
Uso del panel de control del producto en entornos compartidos 57

7 Color

Gestión del color 60
Impresión en escala de grises 60
Ajuste manual o automático del color 60
Opciones manuales de color 60
Temas de color 61
Uso avanzado del color 62
Tóner HP ColorSphere 62
HP ImageREt 3600 62
Selección de soporte 62
Opciones de color 62
Rojo-verde-azul estándar (sRGB) 63
Coincidencia de colores 64
Uso de HP ToolboxFX para imprimir la paleta Colores básicos de Microsoft Office 64
Herramienta de coincidencia de color básico de HP 65
Uso de HP ToolboxFX para abrir la herramienta de coincidencia de color básico de HP 65

8 Fotografía

Inserción de una tarjeta de memoria 68
Cambio de la configuración predeterminada de la tarjeta de memoria 70
Impresión de fotografías directamente desde la tarjeta de memoria 71
Impresión del índice de la tarjeta de memoria 73
PictBridge 74

9 Gestión y mantenimiento

Impresión de páginas de información 78
HP ToolboxFX 79
Ver HP ToolboxFX 79
Estado 79
Registro de eventos 80
Alertas 80
Configuración de alertas de estado 80
Configuración de alertas de correo electrónico 80
Información del producto 81
Ayuda 81
Configuración del dispositivo 81

Información del dispositivo 82
Manejo del papel 82
Impresión 82
PCL5c 82
PostScript 83
Foto 83
Calidad de impresión 83
Densidad de impresión 83
Tipos de papel 84
Modos impr. ampliada 84
Configurar sistema 86
Servicio 86
Ajustes de red 86
Compra de consumibles 86
Otros enlaces 86
Usar el servidor Web incorporado 87
Acceder al servidor Web incorporado por medio de una conexión de red 87
Secciones del servidor Web incorporado 88
Configuración del producto con un Macintosh 90
Gestionar consumibles 91
Almacenamiento del cartucho de impresión 91
Política de HP con respecto a los cartuchos de impresión que no son de HP 91
Teléfono y sitio Web contra fraudes de HP 91
Continuación automática 91
Sustitución de cartuchos de impresión 93
Trabajo con la memoria 96
Memoria del producto 96
Instalación de módulos DIMM de memoria 96
Instalación de memoria y módulos DIMM de fuente 96
Activación de memoria 98
Activar la memoria en Windows 98
Comprobar la instalación de DIMM 99
Limpieza del producto 100
Actualización de firmware 101

10 Solución de problemas

Lista de comprobación básica para solucionar problemas 104
Factores que influyen en el rendimiento del producto 104
Mensajes del panel de control y de alerta de estado 105
Atascos 113
Recuperación de atascos 113
Causas comunes de los atascos 113
Eliminar atascos 115
Atasco en bandeja 1 115
Atasco en bandeja 2 116
Atasco en el área del fusor 117
Atasco en la bandeja de salida 118
Problemas de calidad de impresión 120
Mejora de la calidad de impresión 120
Identificación y corrección de defectos de impresión 120

Lista de comprobación de calidad de impresión 120
Problemas generales relacionados con la calidad de impresión 121
Solución de problemas con documentos en color 125
Uso de HP ToolboxFX para solucionar problemas de calidad de impresión 127
Calibración del producto 128
Problemas de rendimiento 129
Problemas del software del dispositivo 130
Problemas de Macintosh 131
Solución de problemas de Mac OS X 131

Apéndice A Consumibles y accesorios
Realizar pedidos de piezas, accesorios y suministros 136
Realizar un pedido directamente a HP 136
Realizar un pedido a través de proveedores de servicios y asistencia 136
Realización de pedidos directamente desde el software HP ToolboxFX 136
Números de referencia 137

Apéndice B Servicio y asistencia
Declaración de garantía limitada de Hewlett-Packard 140
Declaración de garantía limitada para el cartucho de impresión 142
Centro de atención al cliente de HP 143
Servicios en línea 143
Asistencia telefónica 143
Utilidades de software, controladores e información electrónica 143
Pedidos directos de HP para accesorios o consumibles 143
Información del servicio técnico de HP 143
Contratos de servicio de HP 143
HP ToolboxFX 144
Servicio de asistencia e información de HP para equipos Macintosh 144
Acuerdos de mantenimiento de HP 145
Contrato de servicios y de servicios HP Care Pack™ 145
Garantía ampliada 145
Nuevo embalaje del producto 146
Formulario de información de servicios 147

Apéndice C Especificaciones
Especificaciones físicas 150
Especificaciones del entorno de funcionamiento 151
Especificaciones eléctricas 152
Especificaciones de consumo de energía 153
Emisiones acústicas 154
Especificaciones de papel y soportes de impresión 155
Especificaciones de inclinación 156

Apéndice D Información sobre normativas
Normas de la FCC 158
Programa de administración medioambiental de productos 159
Protección del medio ambiente 159

Generación de ozono 159
Consumo de energía 159
Consumo de papel 159
Plásticos 159
Consumibles de impresión de HP LaserJet 159
Instrucciones de devolución y reciclado 160
Estados Unidos y Puerto Rico 160
Varias devoluciones (de dos a ocho cartuchos) 160
Devoluciones individuales 160
Envío 160
Devoluciones fuera de Estados Unidos 160
Papel 160
Restricciones de materiales 161
Equipo de eliminación de residuos en los hogares para usuarios de la Unión Europea 161
Hoja de datos sobre seguridad de los materiales (MSDS) 161
Información adicional 161
Declaración de conformidad 162
Declaraciones sobre seguridad 163
Seguridad láser 163
Normas DOC de Canadá 163
Declaración VCCI (Japón) 163
Declaración sobre el cable de alimentación (Japón) 163
Declaración EMI (Corea) 163
Declaración de láser de Finlandia 163
Tabla de substancias (China) 164

Índice 167

1 Información básica

- Comparación de productos
- Características del producto
- Tour del producto

Comparación de productos

Impresora HP Color LaserJet serie CP1510

- Imprime hasta 12 páginas por minuto (ppm) de soportes de impresión tamaño carta o A4 en monocromo (blanco y negro) y 8 ppm en color
- Ranura de alimentación principal de una sola hoja (bandeja 1) y bandeja de entrada de 150 hojas (bandeja 2)
- Puerto bus serie universal (USB) 2.0 de alta velocidad
- Red integrada para conexión con redes 10Base-T/100Base-TX
- Sólo modelos de imagen fotográfica (ni)
    - Ranuras para tarjeta de memoria de fotos
    - Ranura PictBridge

Características del producto

Imprimir	• Imprime páginas de tamaño carta y A4 a una velocidad de hasta 8 páginas por minuto (ppm) en color y 12 ppm en blanco y negro. • Imprime a 600 puntos por pulgada (ppp) • Incluye configuración ajustable para optimizar la calidad de impresión. • Los cartuchos de impresión utilizan tóner ColorSphere de HP. Para obtener información acerca del número de páginas que pueden imprimir los cartuchos, consulte www.hp.com/go/pageyield. El rendimiento real depende del uso que se le dé.
Memoria	• Incluye memoria de acceso aleatorio (RAM) de 96 megabytes (MB). Para obtener información sobre cómo ampliar la memoria del producto, consulte Trabajo con la memoria en la página 96.
Sistemas operativos compatibles	• Windows 2000 • Windows XP Home/Professional • Windows Server 2003 (sólo 32 bits) • Windows Vista • Mac OS X V10.28 y posterior
Manejo del papel	• Bandeja 1, ranura de alimentación principal de una sola hoja. • La bandeja 2 admite hasta 150 hojas de soporte de impresión o 10 sobres. • La bandeja de salida admite hasta 125 hojas de soporte de impresión.
Características del controlador de impresora	• ImageREt 3400 produce una calidad de impresión de 3.600 puntos por pulgada (ppp) para la impresión rápida y de gran calidad de gráficos y textos comerciales.
Conexiones de interfaz	• Incluye un puerto USB 2.0 de alta velocidad. • Red integrada para conexión con redes 10Base-T/100Base-TX.
Especificaciones medioambientales	• Para determinar el estado de calificación de ENERGY STAR® de este producto, consulte la hoja de datos del producto o la hoja de especificaciones.
Impresión económica	• Permite la impresión de n páginas por hoja (impresión de más de una página en una hoja). • La impresora ofrece la opción de imprimir en ambas caras manualmente.
Consumibles	• Utiliza cartuchos de impresión con tóner HP ColorSphere.
Accesibilidad	• La guía del usuario en línea es compatible con los lectores de pantallas de texto. • Se pueden instalar o extraer los cartuchos de impresión con una sola mano. • Todas las puertas y cubiertas se pueden abrir con una sola mano.
Puerto USB PictBridge (sólo HP Color LaserJet CP1518ni)	• Permite la conexión directa de una cámara o una cámara de vídeo al producto para imprimir directamente las imágenes grabadas.
Ranuras de tarjeta de memoria (sólo HP Color LaserJet CP1518ni)	Las siguientes tarjetas de memoria son compatibles: • CompactFlash (CF) tipo 1 y tipo 2 • Memory Stick, Memory Stick PRO y Memory Stick Duo • MultiMedia Card (MMC)

- Secure Digital (SD)
- xD Picture Card

Tour del producto

Vista frontal

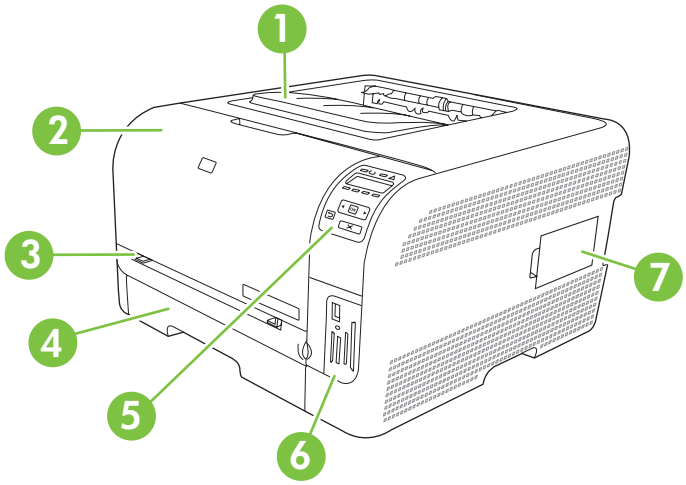

1	Bandeja de salida (admite 125 hojas de papel estándar)
2	Puerta frontal (proporciona acceso a los cartuchos de impresión)
3	Bandeja 1 (ranura de alimentación principal de una sola hoja) y puerta de acceso a atascos
4	Bandeja 2 (admite 150 hojas de papel estándar)
5	Panel de control
6	Ranuras de tarjeta de memoria y puerto PictBridge (HP Color LaserJet CP1518ni)
7	Puerta del módulo DIMM (para agregar memoria adicional)

Vista posterior y lateral

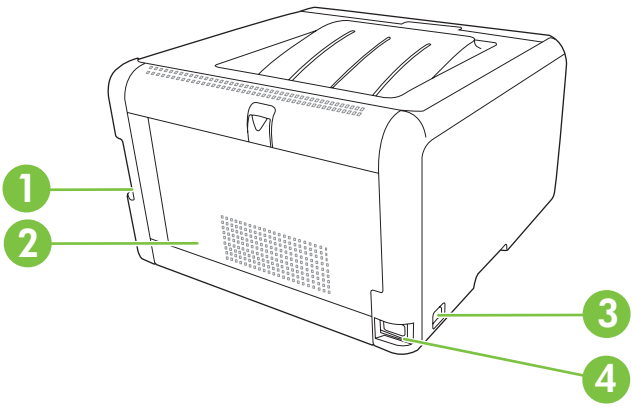

1	Puerto USB 2.0 de alta velocidad y puerto de red
2	Puerta trasera (para acceder a los atascos)

3	Interruptor
4	Conexión de alimentación

Descripción del panel de control

En el panel de control del producto se encuentran los siguientes elementos.

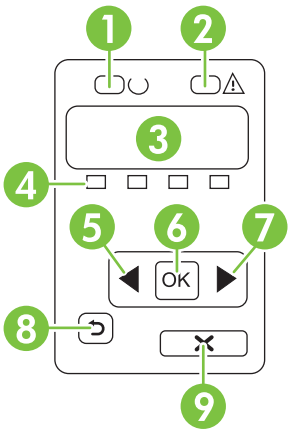

1	Luz Preparada (verde): la luz Preparada se enciende cuando el producto está listo para imprimir. Parpadea cuando el producto está recibiendo datos de impresión.
2	Luz Atención (ámbar): la luz Atención parpadea cuando hay un cartucho de impresión vacío o el producto requiere la intervención del usuario. **NOTA:** La luz Atención *no* parpadea si hay más de un cartucho de impresión vacío.
3	**Pantalla del panel de control**: la pantalla proporciona información sobre el producto. Utilice los menús de la pantalla para establecer la configuración del producto. Consulte la sección Utilizar los menús del panel de control en la página 52.
4	**Indicadores de estado de los cartuchos de impresión**: los indicadores muestran el nivel de consumo de cada cartucho de impresión (negro, amarillo, cian y magenta). Si el nivel de consumo es desconocido, aparece el símbolo ?. Esto puede darse en las siguientes circunstancias: • Falta el cartucho de impresión o no se encuentra correctamente instalado. • El cartucho de impresión está defectuoso. • Puede que el cartucho de impresión no sea de HP.
5	Botón Flecha izquierda (◄ utilice este botón para desplazarse por los menús o para disminuir el valor que aparece en la pantalla.
6	Botón OK: pulse el botón OK para realizar las siguientes acciones: • Abrir los menús del panel de control. • Abrir un submenú mostrado en la pantalla del panel de control. • Seleccionar un elemento del menú. • Eliminar algunos errores. • Empezar un trabajo de impresión en respuesta a un mensaje del panel de control (por ejemplo, cuando aparece el mensaje **[OK] para imprimir** en la pantalla del panel de control).

7	Botón Flecha derecha (▶ pulse este botón para desplazarse por los menús o para aumentar el valor que aparece en la pantalla.
8	Botón Flecha atrás (⮌ utilice este botón para realizar las siguientes acciones: • Salir de los menús del panel de control. • Retroceder a un menú anterior en una lista de submenús. • Retroceder a una opción de menú anterior en una lista de submenús (sin guardar los cambios hechos en la opción de menú).
9	Botón Cancelar trabajo (X): pulse este botón para cancelar un trabajo de impresión cuando la luz de atención esté parpadeando o para salir de los menús del panel de control.

Números de modelo y de serie

El número de modelo y el número de serie están incluidos en una etiqueta de identificación situada en la puerta frontal.

La etiqueta contiene información acerca del país/la región de origen, el nivel de revisión, la fecha de fabricación, el código de producción y el número de producción del producto. Contiene también información sobre la normativa y el índice de potencia.

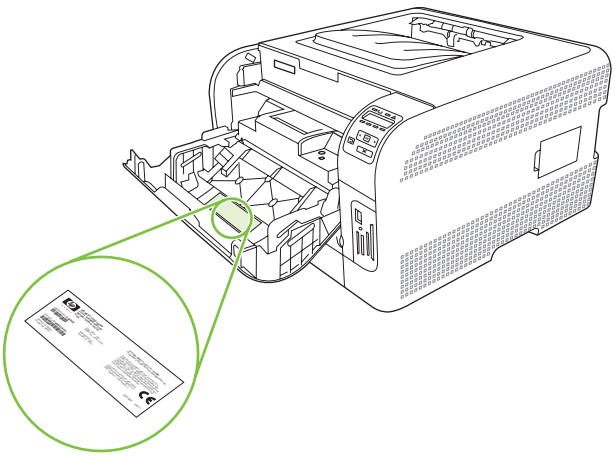

2 Software

- Software del producto
- Sistemas operativos y controladores de impresora compatibles
- Controladores adicionales
- Prioridad de la configuración de impresión
- Apertura del controlador de la impresora y modificación de la configuración de impresión
- Desinstalación de software de sistemas operativos Windows
- Utilidades

Software del producto

El software de sistema de impresión se incluye con el producto. En la guía de instalación inicial encontrará instrucciones de instalación.

El sistema de impresión incluye el software para los usuarios finales y administradores de red, así como los controladores de impresora para acceder a las funciones del producto y comunicarse con el equipo.

NOTA: Para obtener una lista de los entornos de red que pueden utilizarse con los componentes de software del administrador de la red, consulte Configuración de red en la página 32.

Para obtener una lista de controladores de impresora y software de productos HP actualizado, vaya a www.hp.com/go/ljcp1510series_software.

Sistemas operativos y controladores de impresora compatibles

El producto utiliza los controladores PCL 6 y PDL de emulación PostScript de nivel 3 de HP.

Sistema operativo[1]	Redes compatibles	PCL 6	Emulación PostScript de nivel 3 de HP
Windows 2000	✓	✓	✓
Windows XP Home/Professional	✓	✓	✓
Windows Server 2003	✓	✓	✓
Windows Vista	✓	✓	✓
Mac OS X V10.28 y posterior	✓		✓

[1] No todas las características del producto están disponibles desde todos los controladores o sistemas operativos.

Controladores adicionales

Los siguientes controladores no se incluyen en el CD, pero están disponibles en www.hp.com/go/ljcp1510series_software.

- Controladores Linux

Prioridad de la configuración de impresión

Las modificaciones de la configuración de impresión tienen prioridad en función de dónde se realicen:

NOTA: Los nombres de comandos y cuadros de diálogo pueden variar dependiendo de la aplicación de software.

- **Cuadro de diálogo Configurar página**: haga clic en **Configurar página** o en un comando parecido del menú **Archivo** de la aplicación que está utilizando para abrir este cuadro de diálogo. La configuración modificada aquí anula la realizada en cualquier otro lugar.
- **Cuadro de diálogo Imprimir**: haga clic en **Imprimir** y en **Configuración de impresión** o en un comando parecido del menú **Archivo** de la aplicación que está utilizando para abrir este cuadro de diálogo. La configuración modificada en el cuadro de diálogo **Imprimir** tiene menos prioridad y *no* anula las modificaciones realizadas en el cuadro de diálogo **Configurar página**.
- **Cuadro de diálogo Propiedades de la impresora (controlador de la impresora)**: haga clic en **Propiedades** en el cuadro de diálogo **Imprimir** para abrir el controlador de la impresora. La configuración modificada en el cuadro de diálogo **Propiedades de la impresora** no anula la configuración existente en el software de impresión.
- **Configuración predeterminada del controlador de la impresora**: la configuración predeterminada del controlador de la impresora establece la configuración utilizada en todos los trabajos de impresión, *a menos que* la configuración se modifique en los cuadros de diálogo **Configurar página**, **Imprimir** o **Propiedades de la impresora**.

Apertura del controlador de la impresora y modificación de la configuración de impresión

Sistema operativo	Para cambiar los valores de todos los trabajos de impresión hasta que se cierre el programa de software	Para cambiar los valores de configuración predeterminados para todos los trabajos de impresión	Para cambiar los valores de configuración del dispositivo
Windows 2000, XP, Server 2003 y Vista	1. En el menú **Archivo** del programa de software, haga clic en **Imprimir**. 2. Seleccione el controlador y, a continuación, haga clic en **Propiedades** o **Preferencias**. Los pasos pueden variar, pero este procedimiento es el más común.	1. Haga clic en **Inicio**, **Configuración**, y, a continuación, haga clic en **Impresoras** (Windows 2000), en **Impresoras y faxes** (Windows XP Professional y Server 2003) o en **Impresoras y otro hardware** (Windows XP Home). En el caso de Windows Vista, haga clic en **Inicio**, **Panel de control** y, a continuación en **Impresoras**. 2. Haga clic con el botón derecho del ratón en el icono del controlador y, a continuación, seleccione **Preferencias de impresión**.	1. Haga clic en **Inicio**, **Configuración**, y, a continuación, haga clic en **Impresoras** (Windows 2000), en **Impresoras y faxes** (Windows XP Professional y Server 2003) o en **Impresoras y otro hardware** (Windows XP Home). En el caso de Windows Vista, haga clic en **Inicio**, **Panel de control** y, a continuación en **Impresoras**. 2. Haga clic con el botón derecho del ratón en el icono del controlador y, a continuación, seleccione **Propiedades**. 3. Haga clic en la ficha **Configuración del dispositivo**.
Mac OS X V10.28 y posterior	1. En el menú **Archivo**, haga clic en **Imprimir**. 2. Seleccione el controlador y haga clic en **Propiedades** o **Preferencias**. Los pasos pueden variar, aunque este procedimiento es el más frecuente.	1. En el menú **Archivo**, haga clic en **Imprimir**. 2. Modifique los valores de configuración que desee en los diversos menús emergentes. 3. En el menú emergente **Preajustes**, haga clic en **Guardar como** y escriba un nombre para el preajuste. Estos valores de configuración se guardan en el menú **Preajustes**. Para utilizar los valores de configuración nuevos, seleccione la opción de preajuste guardada cada vez que abra un programa e imprima.	1. Abra **System Preferences**. 2. Seleccione **Print & Fax**. 3. Seleccione el producto en la lista de impresoras. 4. Seleccione **Configuración de impresora**.

Desinstalación de software de sistemas operativos Windows

1. Haga clic en **Inicio** y, a continuación, en **Todos los programas**.
2. Haga clic en **HP** y, a continuación, en **HP Color LaserJet serie CP1510**.
3. Haga clic en **Desinstalar** y siga las instrucciones que aparecen en pantalla para eliminar el software.

Utilidades

Software para Windows

HP ToolboxFX

La aplicación de software HP ToolboxFX se puede utilizar para realizar las siguientes tareas:

- Comprobar el estado del producto
- Comprobar el estado de los consumibles y pedir consumibles en línea
- Configurar alertas
- Configurar la notificación por correo electrónico de determinados eventos de los consumibles y del producto
- Ver y cambiar la configuración del producto
- Ver la documentación del producto
- Obtener acceso a las herramientas de solución de problemas y mantenimiento

Puede ver HP ToolboxFX cuando el producto está directamente conectado al equipo o a una red. Para utilizar HP ToolboxFX, realice la instalación recomendada del software.

Software para Macintosh

El instalador de HP proporciona archivos PostScript Printer Description (PPD), Printer Dialog Extensions (PDE) y el software Configure Device para su uso con equipos Macintosh.

Archivos PostScript Printer Description (PPD)

Los PPD, utilizados junto con los controladores de impresora Apple PostScript, permiten acceder a las características del producto. En el CD-ROM del producto se proporciona un programa de instalación para PPD y otro software.

Configuración de un producto con un Macintosh

Para obtener información sobre la configuración del producto mediante un Macintosh, consulte Configuración del producto con un Macintosh en la página 90.

Software de alertas de estado

El software de alertas de estado proporciona información acerca del estado actual del producto.

Además, genera mensajes emergentes de alerta cuando se producen ciertos eventos, como que se vacíe una bandeja u ocurra un problema con el producto. La alerta incluye información sobre cómo solucionar el problema.

Software para redes

HP Web Jetadmin

HP Web Jetadmin es una herramienta de administración basada en navegador para impresoras conectadas a la red en su intranet. Sólo se debe instalar en el ordenador que ejerza de administrador de la red.

Para descargar una versión actual de HP Web Jetadmin y obtener una lista reciente de los sistemas host compatibles, visite la página www.hp.com/go/webjetadmin.

Cuando el programa HP Web Jetadmin se instala en un servidor host, cualquier cliente puede acceder a él mediante un navegador Web compatible (como Microsoft® Internet Explorer 6.*x* o Netscape Navigator 7.*x* o posterior) y navegar hasta el servidor host de HP Web Jetadmin.

Servidor Web incorporado

La impresora HP Color LaserJet serie CP1510 está equipada con un servidor Web incorporado, que proporciona acceso a información sobre las actividades del producto y de la red. Esta información aparece en un navegador Web, como Microsoft Internet Explorer, Netscape Navigator o Macintosh OS Safari.

El servidor Web incorporado reside en el producto; no se carga en un servidor de red. No hay instalado ni configurado ningún tipo de software especial, pero debe tener un navegador Web compatible en el equipo.

NOTA: Los usuarios de Macintosh pueden abrir el EWS pulsando el botón **Utilidad** al visualizar la cola de impresión. Ello inicia un explorador Web, como Safari, que permite al usuario acceder al EWS. También se puede acceder directamente al EWS escribiendo la dirección IP de la red o el nombre DNS del producto en el explorador Web.

El software HP USB EWS Gateway, que se instala automáticamente, también permite que un explorador Web acceda al producto si éste está conectado por medio de un cable USB. Pulse el botón **Utilidad** cuando utilice una conexión USB para acceder al EWS por medio del explorador Web.

Para obtener una descripción completa de las características y funciones del servidor Web incorporado, consulte la sección Usar el servidor Web incorporado en la página 87.

Linux

Para obtener información, vaya a www.hp.com/go/linuxprinting.

3 Papel y soportes de impresión

- Información sobre el uso de papel y soportes de impresión
- Papeles y tamaños de medios de impresión admitidos
- Tipos de papel compatibles y capacidad de la bandeja
- Directrices de uso de papel o soportes de impresión especiales
- Carga de papel y soportes de impresión

Información sobre el uso de papel y soportes de impresión

Este producto admite varios tipos de papel y otros soportes de impresión de acuerdo con las directrices incluidas en esta guía del usuario. El papel o los soportes de impresión que no cumplan estas directrices podrían ocasionar los siguientes problemas:

- Mala calidad de impresión
- Incremento de atascos
- Desgaste prematuro del producto, con la consiguiente necesidad de reparación

Para obtener mejores resultados, utilice sólo papel HP y soportes de impresión diseñados para impresoras láser o multiuso. No utilice papel o soportes de impresión diseñados para impresoras de inyección de tinta. Hewlett-Packard Company no puede recomendar el uso de otras marcas de soportes de impresión porque no puede controlar su calidad.

Es posible que existan soportes que, pese a reunir todos los requisitos expresados en esta guía de usuario, no ofrezcan resultados satisfactorios. Esto puede deberse a un uso indebido, a un nivel inaceptable de temperatura y/o humedad o a otras variables ajenas al control de Hewlett-Packard.

△ **PRECAUCIÓN:** La utilización de papel o soportes de impresión que no cumplan las especificaciones expresadas por Hewlett-Packard puede causar problemas en el producto, que requieran una reparación. Estas reparaciones no están cubiertas ni por la garantía ni por los contratos de asistencia técnica de Hewlett-Packard.

Papeles y tamaños de medios de impresión admitidos

Este producto admite diversos tamaños de papel y se adapta a distintos medios.

NOTA: Para obtener los mejores resultados de impresión, seleccione el tamaño y tipo de papel adecuados en el controlador de su impresora antes de imprimir.

Tabla 3-1 Papeles y tamaños de medios de impresión admitidos

Tamaño	Dimensiones	Bandeja 1	Bandeja 2
Carta	216 x 279 mm	✓	✓
Legal	216 x 356 mm	✓	✓
A4	210 x 297 mm	✓	✓
Ejecutivo	184 x 267 mm	✓	✓
A3	297 x 420 mm		
A5	148 x 210 mm	✓	✓
A6	105 x 148 mm	✓	✓
B4 (JIS)	257 x 364 mm		
B5 (JIS)	182 x 257 mm	✓	✓
B5 (ISO)	176 x 250 mm		
B6 (ISO)	125 x 176 mm		
16k	184 x 260 mm 195 x 270 mm 197 x 273 mm	✓	✓
8,5 x 13	216 x 330 mm	✓	✓
4 x 6	107 x 152 mm	✓	✓
5 x 8	127 x 203 mm	✓	✓
10 x 15 cm	100 x 150 mm	✓	✓
Personali-zado	(76 - 216) x (127 - 356) mm	✓	✓

Tabla 3-2 Sobres y tarjetas postales admitidas

Tamaño	Dimensiones	Bandeja 1	Bandeja 2
Sobre Nº10	105 x 241 mm	✓	✓
Sobre DL	110 x 220 mm	✓	✓

Tabla 3-2 Sobres y tarjetas postales admitidas (continuación)

Tamaño	Dimensiones	Bandeja 1	Bandeja 2
Sobre C5	162 x 229 mm	✓	✓
Sobre B5	176 x 250 mm	✓	✓
Sobre Monarch	98 x 191 mm	✓	✓
Tarjeta postal	100 x 148 mm	✓	✓
Tarjeta postal doble	148 x 200 mm	✓	✓

Tipos de papel compatibles y capacidad de la bandeja

Tipo de soporte	Dimensiones[1]	Peso	Capacidad[2]	Orientación del papel
Papel, incluidos los siguientes tipos: • Normal • Papel con membrete • Color • Preimpreso • Preperforado • Reciclado	Mínimo: 76 x 127 mm (3 x 5 pulgadas) Máximo: 216 x 356 mm (8,5 x 14 pulgadas)	De 60 a 90 g/m^2 (de 16 a 24 libras)	Bandeja 1: sólo una hoja Bandeja 2: hasta 150 hojas de 75 g/m^2 (bond de 20 libras)	Lado que imprimir boca arriba, con el borde superior en la parte posterior de la bandeja
Papel grueso	El mismo que para papel	Hasta 200 g/m^2 (53 libras)	Bandeja 1: sólo una hoja Bandeja 2: pila de hasta 15 mm (0,6 pulgadas) de alto	Lado que imprimir boca arriba, con el borde superior en la parte posterior de la bandeja
Papel para portadas	El mismo que para papel	Hasta 200 g/m^2 (53 libras)	Bandeja 1: sólo una hoja Bandeja 2: pila de hasta 15 mm (0,59 pulgadas) de alto	Lado que imprimir boca arriba, con el borde superior en la parte posterior de la bandeja
Papel satinado Papel fotográfico	El mismo que para papel	Hasta 220 g/m^2 (59 libras)	Bandeja 1: sólo una hoja Bandeja 2: pila de hasta 15 mm (0,59 pulgadas) de alto	Lado que imprimir boca arriba, con el borde superior en la parte posterior de la bandeja
Transparencias	A4 o Carta	Grosor: de 0,12 a 0,13 mm (de 4,7 a 5,1 mils de pulg.)	Bandeja 1: sólo una hoja Bandeja 2: hasta 50 hojas de	Lado que imprimir boca arriba, con el borde superior en la parte posterior de la bandeja
Etiquetas[3]	A4 o Carta	Grosor: hasta 0,23 mm (9 mils de pulg.)	Bandeja 1: sólo una hoja Bandeja 2: hasta 50 hojas	Lado que imprimir boca arriba, con el borde superior en la parte posterior de la bandeja
Sobres	• COM 10 • Monarca • DL • C5 • B5	Hasta 90 g/m^2 (24 libras)	Bandeja 1: sólo un sobre Bandeja 2: hasta 10 sobres	Lado que imprimir boca arriba, con el borde del sello en la parte posterior de la bandeja
Postales o fichas	100 x 148 mm (3,9 x 5,8 pulgadas)		Bandeja 1: sólo una hoja	Lado que imprimir boca arriba, con el borde

Tipo de soporte	Dimensiones[1]	Peso	Capacidad[2]	Orientación del papel
			Bandeja 2: hasta 50 hojas	superior en la parte posterior de la bandeja

[1] El dispositivo es compatible con una amplia gama de tamaños estándar y personalizados de medios de impresión. Compruebe el controlador de impresora para conocer los tamaños compatibles.

[2] La capacidad puede variar dependiendo del peso y el grosor del soporte de impresión, así como de las condiciones ambientales.

[3] Suavidad: de 100 a 250 (Sheffield)

Directrices de uso de papel o soportes de impresión especiales

Este producto admite la impresión en soportes especiales. Siga estas directrices para obtener buenos resultados. Cuando utilice papel o soportes de impresión especiales, asegúrese de configurar el tipo y el tamaño en el controlador de impresión para obtener los mejores resultados.

△ **PRECAUCIÓN:** Las impresoras HP LaserJet utilizan fusores para adherir partículas de tóner secas al papel en puntos muy precisos. El papel láser HP está diseñado para soportar esta temperatura extrema. Si utiliza papel para inyección de tinta no diseñado para esta tecnología, podría dañar su impresora.

Tipo de soportes	Sí	No
Sobres	• Guarde los sobres planos. • Utilice sobres en los que el doblez se extienda por completo hasta la esquina. • Utilice sobres con tira adhesiva aprobados para utilizarse en impresoras láser.	• No utilice sobres arrugados, con muescas, pegados entre sí o con cualquier otro tipo de daño. • No utilice sobres que tengan cierres, solapas, ventanas o forros. • No utilice autoadhesivos u otros materiales sintéticos.
Etiquetas	• Utilice únicamente etiquetas que no tengan la hoja de protección posterior al descubierto entre ellas. • Utilice etiquetas que estén planas. • Utilice sólo hojas completas de etiquetas.	• No utilice etiquetas que tengan arrugas o burbujas, o que estén dañadas. • No imprima en hojas incompletas de etiquetas.
Transparencias	• Utilice únicamente transparencias aprobadas para utilizarse en impresoras láser. • Coloque las transparencias sobre una superficie plana después de retirarlas del producto.	• No utilice soportes de impresión transparentes no aprobados para las impresoras láser.
Papel con membrete o formularios preimpresos	• Utilice únicamente papel con membrete o formularios aprobados para utilizarse en impresoras láser.	• No utilice papel con membrete metálico o en relieve.
Papel grueso	• Utilice únicamente papel grueso aprobado para utilizarse en impresoras láser y que cumpla las especificaciones de peso de este producto.	• No utilice papel con un grosor superior a las especificaciones recomendadas para este producto, a menos que se trate de papel HP que haya sido aprobado para utilizarse en este producto.
Papel satinado o recubierto	• Utilice únicamente papel satinado o recubierto aprobado para utilizarse en impresoras láser.	• No utilice papel satinado o recubierto diseñado para utilizarse en impresoras de inyección de tinta.

Carga de papel y soportes de impresión

Carga de la bandeja 1

NOTA: Coloque los soportes de impresión en la bandeja 1 con la cara que se vaya a imprimir boca arriba y el borde superior hacia el producto.

1. Coloque una sola hoja del soporte de impresión en la ranura de la bandeja 1 y deslice las guías del papel de modo que queden contra la hoja.
2. Introduzca la hoja en la bandeja al máximo.

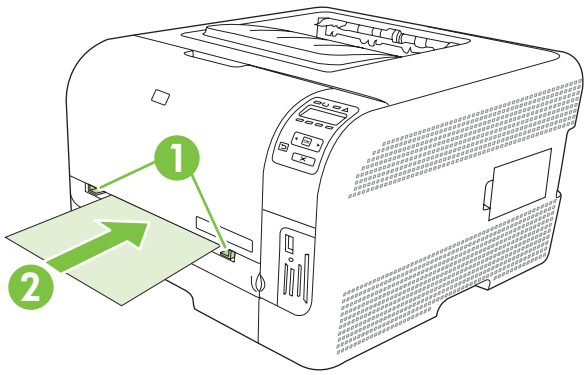

Carga de la bandeja 2

1. Tire de la bandeja para extraerla del producto y retire todo el papel.

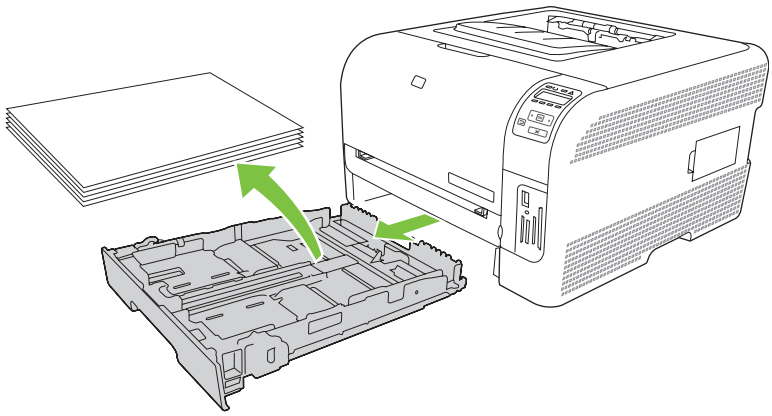

2. Abra las guías de ancho y longitud del papel, deslizándolas.

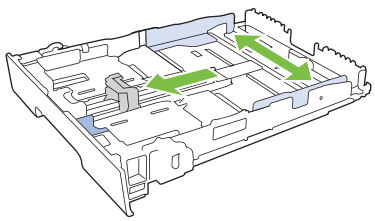

- Para cargar papel de tamaño Legal, extienda la bandeja manteniendo presionada la lengüeta de extensión a la vez que tira de la bandeja hacia fuera.

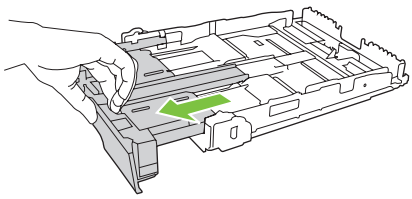

NOTA: Cuando está cargada con papel de tamaño Legal, la bandeja se extiende unos 51 mm (2 pulg.) desde la parte frontal del producto.

3. Coloque el papel en la bandeja y asegúrese de que queda liso en las cuatro esquinas. Deslice las guías de ancho y longitud del papel hasta que se ajusten a la pila de papel.

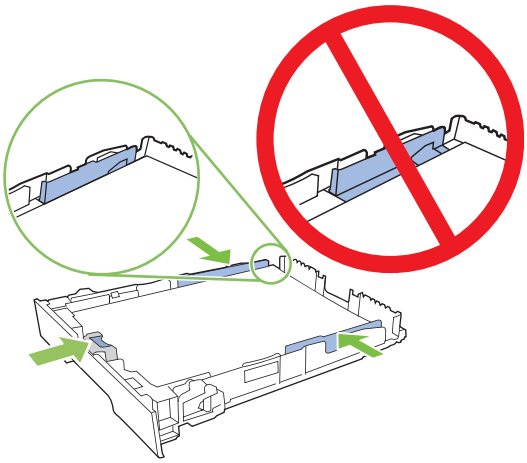

4. Presione el papel para comprobar que la pila se mantiene por debajo de las lengüetas limitadoras del papel que se encuentran en la parte lateral de la bandeja.

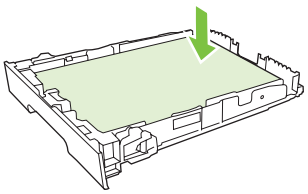

5. Introduzca la bandeja en el producto.

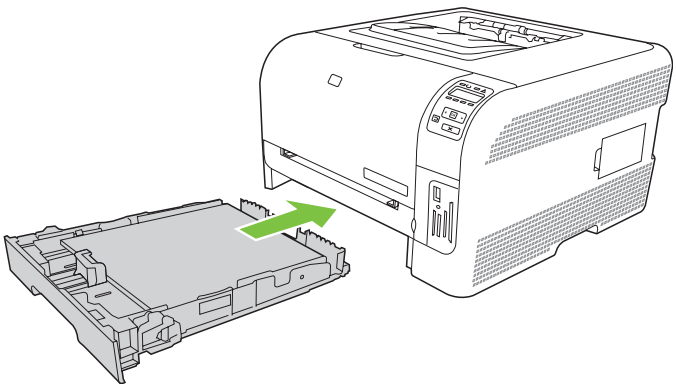

4 Configuración E/S

- Conexión USB
- Conexión de red
- Configuración de red

Conexión USB

NOTA: *No* conecte el cable USB antes de instalar el software. El programa de instalación le indicará cuándo debe conectar el cable USB.

Este producto admite una conexión USB 2.0. Deberá utilizar un cable USB tipo A/B para imprimir.

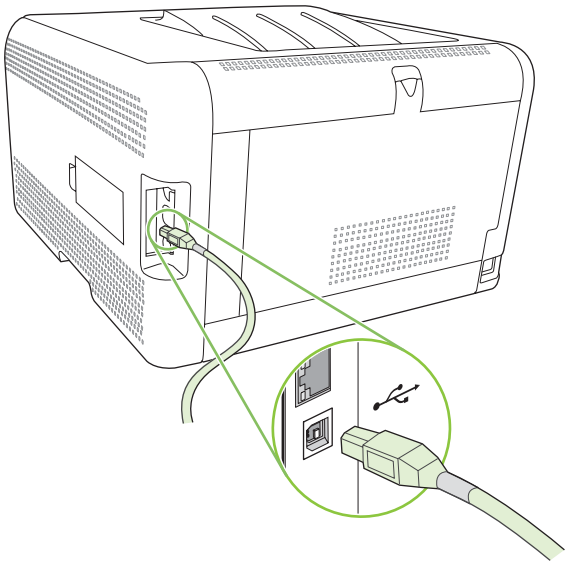

Conexión de red

Este producto admite una conexión de red 10/100. Conecte el cable de red al producto y a la conexión de red.

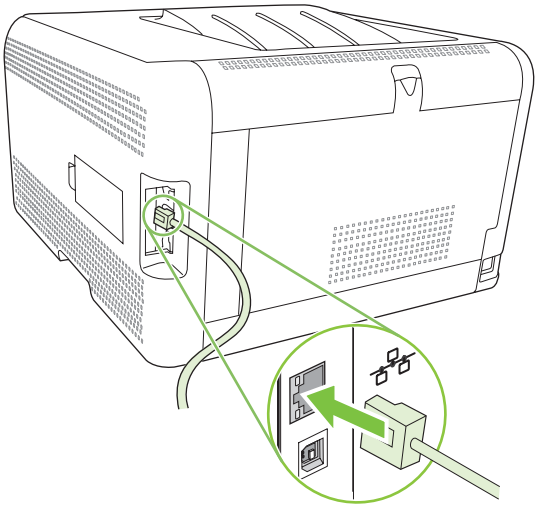

Configuración de red

Para configurar los parámetros de red en el producto, utilice el panel de control del producto, el servidor Web incorporado o bien, con sistemas operativos Windows, el software HP ToolboxFX.

Configuración del producto para utilizarlo en red

Hewlett-Packard recomienda utilizar el instalador de software de HP incluido en los CD-ROM del producto a fin de configurar los controladores de impresora para redes.

Establecer una configuración de red conectada mediante puerto (impresión en modo directo o de igual a igual)

En esta configuración, el producto se encuentra conectado directamente a la red y todos los equipos de dicha red imprimen directamente en el producto.

1. Conecte el producto directamente a la red introduciendo el cable de red en el puerto de red del producto.
2. Utilice el panel de control para imprimir una página de configuración. Consulte la sección Impresión de páginas de información en la página 78.
3. Inserte el CD-ROM del producto en el equipo. Si el instalador del software no arranca, desplácese hasta el archivo SETUP.EXE del CD-ROM y haga doble clic en el archivo.
4. Haga clic en **Instalación recomendada**.
5. En la pantalla **Bienvenido**, haga clic en **Siguiente**.
6. En la pantalla **Actualizaciones del instalador**, haga clic en **Sí** para buscar actualizaciones del instalador en la Web.
7. En la pantalla **Opciones de instalación** de Windows 2000/XP/Vista, elija la opción de instalación. Hewlett-Packard recomienda la instalación típica, si el sistema lo admite.
8. En la pantalla **Contrato de licencia**, lea el acuerdo, indique que acepta los términos y condiciones y haga clic en **Siguiente**.
9. En la pantalla **Funciones ampliadas de HP** de Windows 2000/XP/Vista, elija si desea las funciones ampliadas y, a continuación, haga clic en **Siguiente**.
10. En la pantalla **Carpeta de destino**, elija la carpeta de destino y haga clic en **Siguiente**.
11. En la ventana **Preparado para instalar**, haga clic en **Siguiente** para comenzar la instalación.

    NOTA: Si desea cambiar la configuración, en lugar de hacer clic en **Siguiente**, haga clic en **Atrás** para volver a las pantallas anteriores y, a continuación, modifique los valores.

12. En la pantalla **Tipo de conexión**, seleccione **A través de la red** y, haga clic en **Siguiente**.
13. En la pantalla **Identificar impresora**, busque el producto o especifique la dirección IP o de hardware que consta en la página de configuración que imprimió anteriormente. En la mayoría de los casos se asigna una dirección IP, pero puede cambiarla haciendo clic en **Especificar producto por dirección** en la pantalla **Identificar impresora**. Haga clic en **Siguiente**.
14. Deje que el proceso de instalación finalice.

Uso del servidor Web incorporado o del HP ToolboxFX

Puede utilizar el servidor Web incorporado (EWS) o HP ToolboxFX para ver o cambiar la configuración IP. Para acceder al servidor Web incorporado, escriba la dirección IP del producto en la línea de dirección del explorador.

NOTA: Los usuarios de Macintosh pueden acceder al EWS pulsando el botón **Utilidad** al visualizar la cola de impresión. Ello inicia un explorador Web, como Safari, que permite al usuario acceder al EWS. También se puede acceder directamente al EWS escribiendo la dirección IP de la red o el nombre DNS del producto en el explorador Web.

Desde la ficha **Conexión a red** (EWS) o la ficha **Configuración de red** (HP ToolboxFX), puede cambiar las siguientes configuraciones:

- Nombre de host
- Dirección IP manual
- Máscara de subred manual
- Puerta de enlace predeterminada manual

NOTA: Si cambia la configuración de red, puede que necesite cambiar la URL del navegador antes de poder comunicarse de nuevo con el producto. El producto estará fuera de servicio durante varios segundos mientras se reinicia la red.

Establecimiento de una contraseña de sistema

Utilice HP ToolboxFX o el servidor Web incorporado para establecer una contraseña de sistema.

1. En el servidor Web incorporado, haga clic en la ficha **Configuración**.

   En HP ToolboxFX, haga clic en la ficha **Configuración del dispositivo**.

   NOTA: Si ya se ha establecido una contraseña, así se le indica. Escriba la contraseña y haga clic en **Aplicar**.

2. Haga clic en **Contraseña**.
3. En el cuadro **Contraseña** escriba la contraseña que desea establecer y, a continuación, en el cuadro **Confirmar contraseña** escriba la misma contraseña de nuevo para confirmar la elección.
4. Haga clic en **Aplicar** para guardar la contraseña.

Uso del panel de control del producto

Configuración de las opciones de TC/IP

Puede configurar la dirección IP de manera manual o automática.

Configuración manual

1. En el menú del panel de control, pulse OK.
2. Utilice el botón Flecha izquierda (◄) o Flecha derecha (►) para seleccionar **Config. red** y pulse OK.

3. Utilice el botón Flecha izquierda (◄) o Flecha derecha (►) para seleccionar **Config. TCP/IP** y pulse OK.

4. Utilice el botón Flecha izquierda (◄) o Flecha derecha (►) para seleccionar **Manual** y pulse OK.

5. Pulse el botón Flecha derecha (◄) para aumentar el valor de la primera sección de la dirección IP. Pulse el botón Flecha izquierda (◄) para reducir el valor. Cuando el valor sea correcto, pulse OK.

6. Si la dirección es correcta, utilice el botón Flecha izquierda (◄) o Flecha derecha (►) para seleccionar **Sí** y pulse OK. Repita el paso 5 para la configuración de la máscara de subred y la puerta de enlace predeterminada.

   - o -

   Si la dirección IP no es correcta, utilice el botón Flecha izquierda (◄) o Flecha derecha (►) para seleccionar **No** y pulse OK. Repita el paso 5 para establecer la dirección IP correcta y, a continuación, repita el paso 5 para la configuración de la máscara de subred y la puerta de enlace predeterminada.

Configuración automática

NOTA: Automático es el valor predeterminado de Config. TCP/IP de Config. red.

1. En el menú del panel de control, pulse OK.

2. Utilice el botón Flecha izquierda (◄) o Flecha derecha (►) para seleccionar **Config. red** y pulse OK.

3. Utilice el botón Flecha izquierda (◄) o Flecha derecha (►) para seleccionar **Config. TCP/IP** y pulse OK.

4. Utilice el botón Flecha izquierda (◄) o Flecha derecha (►) para seleccionar **Automático** y pulse OK.

   Puede que pasen varios minutos antes de poder utilizar la dirección IP automática.

NOTA: Para activar o desactivar determinados modos IP automáticos (como BOOTP, DHCP o AutoIP), utilice el servidor Web incorporado o bien HP ToolboxFX.

Mostrar u ocultar la dirección IP en el panel de control

NOTA: Cuando **Mostrar direc IP** es **Encendida**, la dirección IP aparecerá alternativamente en la pantalla del panel de control con los indicadores de estado de los cartuchos de impresión.

1. En el menú del panel de control, pulse OK.

2. Utilice el botón Flecha izquierda (◄) o Flecha derecha (►) para seleccionar **Config. red** y pulse OK.

3. Utilice el botón Flecha izquierda (◄) o Flecha derecha (►) para seleccionar **Mostrar direc IP** y pulse OK.

4. Utilice el botón Flecha izquierda (◄) o Flecha derecha (►) para seleccionar **Sí** o **No** y pulse OK.

Establecimiento del uso compartido de la tarjeta de memoria

1. En el menú del panel de control, pulse OK.
2. Utilice el botón Flecha izquierda (◄) o Flecha derecha (►) para seleccionar **Config. red** y pulse OK.
3. Utilice el botón Flecha izquierda (◄) o Flecha derecha (►) para seleccionar **Tarjeta memoria** y pulse OK.
4. Utilice el botón Flecha izquierda (◄) o Flecha derecha (►) para seleccionar **Encendida** o **Apagada** y pulse OK.

Establecimiento del cruce automático

1. En el menú del panel de control, pulse OK.
2. Utilice el botón Flecha izquierda (◄) o Flecha derecha (►) para seleccionar **Config. red** y pulse OK.
3. Utilice el botón Flecha izquierda (◄) o Flecha derecha (►) para seleccionar **cruce Automático** y pulse OK.
4. Utilice el botón Flecha izquierda (◄) o Flecha derecha (►) para seleccionar **Encendida** o **Apagada** y pulse OK.

Establecimiento de servicios de red

1. En el menú del panel de control, pulse OK.
2. Utilice el botón Flecha izquierda (◄) o Flecha derecha (►) para seleccionar **Config. red** y pulse OK.
3. Utilice el botón Flecha izquierda (◄) o Flecha derecha (►) para seleccionar **Servicios de red** y pulse OK.
4. Utilice el botón Flecha izquierda (◄) o Flecha derecha (►) para seleccionar **IPv4** o **IPv6** y pulse OK.
5. Utilice el botón Flecha izquierda (◄) o Flecha derecha (►) para seleccionar **Encendida** o **Apagada** y pulse OK.

Restaurar valores predeterminados (configuración de red)

1. En el menú del panel de control, pulse OK.
2. Utilice el botón Flecha izquierda (◄) o Flecha derecha (►) para seleccionar **Config. red** y pulse OK.
3. Utilice el botón Flecha izquierda (◄) o Flecha derecha (►) para seleccionar **Restaurar valores predeterminados** y pulse OK.
4. Pulse OK para restaurar la configuración de red predeterminada de fábrica. Pulse X para salir del menú sin restaurar la configuración de red predeterminada de fábrica.

Protocolos de red compatibles

El producto es compatible con el protocolo de red TCP/IP, el protocolo de red más utilizado y reconocido. Para obtener más información, consulte TCP/IP en la página 37. La siguiente tabla enumera los servicios de red y protocolos compatibles.

Tabla 4-1 Impresión

Nombre del servicio	Descripción
port9100 (modo directo)	Servicio de impresión
LPD (daemon de impresora de líneas)	Servicio de impresión

Tabla 4-2 Descubrimiento de dispositivos de red

Nombre del servicio	Descripción
SLP (Service Location Protocol, protocolo de ubicación de servicios)	Protocolo de descubrimiento de dispositivos que se utiliza para encontrar y configurar dispositivos de red. Se utiliza sobre todo en programas de Microsoft. **NOTA:** Lo utiliza principalmente el instalador de software de HP para detectar dispositivos en la red.
Bonjour	Protocolo de descubrimiento de dispositivos que se utiliza para encontrar y configurar dispositivos de red. Se utiliza sobre todo en programas de Apple Macintosh.

Tabla 4-3 Envío de mensajes y gestión

Nombre del servicio	Descripción
HTTP (Hyper Text Transfer Protocol, protocolo de transferencia de hipertexto)	Permite que los navegadores Web se comuniquen con el servidor Web incorporado.
EWS (servidor web incorporado)	Permite que el usuario administre el dispositivo mediante un navegador Web.
SNMP (Simple Network Management Protocol, protocolo simple de administración de red)	Utilizado por las aplicaciones de red para la administración de dispositivos. Se admiten SNMP v1 y los objetos MIB-II (Base de datos de información de administración) estándar.

Tabla 4-4 direccionamiento IP

Nombre del servicio	Descripción
DHCP (Dynamic Host Configuration Protocol, protocolo de configuración dinámica de hosts)	Para la asignación automática de la dirección IP. El servidor DHCP proporciona al producto una dirección IP sin que deba intervenir el usuario.
BOOTP (Bootstrap Protocol, protocolo Bootstrap)	Para la asignación automática de la dirección IP. El servidor BOOTP proporciona al dispositivo una dirección IP después de que el administrador haya introducido la dirección de hardware MAC en el servidor BOOTP.
Auto IP	Para la asignación automática de la dirección IP. Si no hay ni servidor DHCP ni servidor BOOTP, el producto utiliza este servicio para generar una dirección IP única.

TCP/IP

De forma parecida a un idioma común que la gente utiliza para comunicarse entre sí, TCP/IP (del inglés Transmission Control Protocol/Internet Protocol) es un conjunto de protocolos diseñado para definir el modo en que los ordenadores y otros dispositivos se comunican entre ellos a través de una red.

Protocolo de Internet (IP)

Cuando la información se envía a través de la red, los datos se dividen en paquetes pequeños. Cada paquete se envía de forma independiente. Cada paquete se codifica con información IP, como la dirección IP del remitente y del destinatario. Los paquetes IP se pueden enviar mediante enrutadores y puertas de enlace: dispositivos que conectan una red con otras redes.

Las comunicaciones IP no requieren conexión. Cuando se envían los paquetes IP, es posible que no lleguen a su destino en el orden correcto. Sin embargo, los protocolos y programas de alto nivel colocan los paquetes formando la secuencia correcta, de manera que las comunicaciones IP son eficaces.

Cada nodo o dispositivo que se comunica en la red necesita una dirección IP.

Protocolo de control de transmisión (TCP)

El protocolo TCP divide los datos en paquetes y los recombina en el punto de recepción proporcionando un servicio de entregas garantizado, fiable y orientado a la conexión a otro nodo de la red. Cuando los paquetes de datos se reciben en el destino, el protocolo TCP realiza una comprobación de cada paquete para verificar que los datos no están dañados. Si los datos del paquete se han dañado durante la transmisión, el protocolo TCP desecha el paquete y solicita que sea enviado de nuevo.

Dirección IP

Cualquier host (estación de trabajo o nodo) de una red IP necesita una dirección IP única para cada interfaz de red. Esta dirección es una dirección de software que se utiliza para identificar tanto la red como los hosts específicos que se encuentran en dicha red. Es posible que un host solicite a un servidor una dirección IP dinámica cada vez que se inicia el servicio (p. ej., con DHCP y BOOTP).

Una dirección IP contiene cuatro bytes de información, que se dividen en secciones de un byte cada una. La dirección IP tiene el siguiente formato:

`xxx.xxx.xxx.xxx`

NOTA: Cuando vaya a asignar direcciones IP, consulte siempre al administrador de direcciones IP. Si asigna una dirección incorrecta, podría desactivar otro ordenador que opere en la red o interferir en las comunicaciones.

Configuración de parámetros de IP

Los parámetros de configuración TCP/IP se pueden configurar de forma manual o se pueden descargar automáticamente con DHCP o BOOTP cada vez que se encienda el producto.

Al encender un producto nuevo que no puede obtener una dirección IP válida de la red, él mismo se asigna automáticamente una dirección IP predeterminada. En una red privada pequeña, se asigna una dirección IP única en el rango entre 169.254.1.0 y 169.254.254.255. La dirección IP del producto se encuentra en la página de configuración del producto y el informe de red. Consulte la sección Utilizar los menús del panel de control en la página 52.

Protocolo de configuración dinámica de host (DHCP)

DHCP permite que un grupo de dispositivos utilice un grupo de direcciones IP de cuyo mantenimiento se encarga un servidor DHCP. El dispositivo envía una solicitud al servidor y si hay una dirección IP disponible, el servidor la asigna a ese dispositivo.

BOOTP

BOOTP (del inglés Bootstrap Protocol, protocolo de arranque) es un protocolo que se utiliza para descargar parámetros de configuración e información del host del servidor de red.

El cliente emite un paquete de solicitudes de inicio que contiene la dirección hardware del producto. El servidor contesta con un paquete de respuestas de inicio que contiene la información que el dispositivo necesita para la configuración.

Subredes

Cuando se asigna a una organización una dirección de red IP para una clase de red en particular, no se tiene en cuenta si hay más de una red en la misma ubicación. Los administradores de red locales utilizan subredes para particionar una red en varias distintas. La división de una red en subredes puede dar como resultado un mayor rendimiento y un mejor uso del espacio de direcciones que es limitado.

Máscara de subred

La máscara de subred es un mecanismo que se utiliza para dividir una red IP única en varias subredes diferentes. Para una determinada clase de red, la parte de la dirección IP que se utiliza normalmente para identificar un nodo se utiliza, en su lugar, para identificar una subred. Se aplica una máscara de subred a cada dirección IP para especificar la parte que se utiliza para las subredes y la parte que se utiliza para identificar el nodo.

Puertas de enlace

Las pasarelas (direccionadores) se utilizan para conectar redes entre sí. Son dispositivos que actúan como traductores entre sistemas que no emplean los mismos protocolos de comunicaciones, formatos de datos, estructuras, lenguajes o arquitecturas. Las pasarelas vuelven a empaquetar los paquetes de datos y modifican la sintaxis para adaptarla a la del sistema de destino. Cuando las redes están divididas en subredes, las pasarelas son necesarias para conectar una subred a otra.

Pasarela predeterminada

La puerta de enlace predeterminada es la dirección IP de la puerta de enlace o enrutador que transporta los paquetes entre redes.

Si existen varias pasarelas o direccionadores, la predeterminada suele ser la dirección de la primera pasarela o direccionador, o la más cercana. Si no existe ninguna pasarela ni ningún direccionador, la predeterminada suele asumir la dirección IP del nodo de red (como la estación de trabajo o el producto).

5 Tareas de impresión

- Uso de las características del controlador de impresora para Windows
- Uso de las características del controlador de impresora para Macintosh
- Detención de una solicitud de impresión

Uso de las características del controlador de impresora para Windows

Cambio del controlador de la impresora para que se ajuste al tipo y tamaño de soporte

Seleccionar el soporte por tipo y tamaño tiene como resultado una mejor calidad de impresión en papel grueso, satinado y transparencias. Utilizar una configuración incorrecta puede dar lugar a una calidad de impresión insatisfactoria. Para soportes de impresión especiales, como etiquetas o transparencias, imprima siempre por **Tipo**. En el caso de sobres, imprima siempre por **Tamaño**.

1. En el menú **Archivo** del programa de software, haga clic en **Imprimir**.
2. Seleccione el controlador y haga clic en **Propiedades** o **Preferencias**.
3. Haga clic en la ficha **Papel/Calidad**.
4. En el cuadro de lista **Tipo** o **Tamaño**, seleccione el tipo o tamaño de soporte correctos.
5. Haga clic en **Aceptar**.

Ayuda del controlador de impresora

La ayuda del controlador de impresora es independiente de la del programa. La ayuda del controlador de impresora proporciona explicaciones de los botones, casillas de verificación y listas desplegables del controlador de impresora.. También incluye instrucciones para realizar tareas de impresión comunes, como imprimir en ambas caras, imprimir varias páginas en una hoja e imprimir la primera página o portadas en otro papel.

Active las pantallas de la Ayuda del controlador de impresora de una de las formas siguientes:

- En el cuadro de diálogo **Propiedades** del controlador de impresora, haga clic en el botón **Ayuda**.
- Pulse la tecla F1 del teclado del equipo.
- Haga clic en el signo de interrogación de la esquina superior derecha del controlador de impresora.
- Haga clic con el botón derecho del ratón en cualquier elemento del controlador y, a continuación, haga clic en **¿Qué es esto?**.

Cancelación de un trabajo de impresión

Se puede cancelar un trabajo de impresión desde las siguientes ubicaciones:

- **Panel de control del producto**: para cancelar el trabajo de impresión, presione y suelte el botón Cancelar del panel de control del producto.
- **Aplicación de software**: normalmente, aparece durante unos segundos en la pantalla un cuadro de diálogo que permite cancelar el trabajo de impresión.
- **Cola de impresión de Windows**: si hay un trabajo en espera en la cola de impresión (memoria del equipo) o en cualquier dispositivo de cola de impresión, elimine el trabajo desde allí.
  - Haga clic en **Inicio**, **Configuración**, y, a continuación, haga clic en **Impresoras** (Windows 2000), en **Impresoras y faxes** (Windows XP Professional y Server 2003) o en **Impresoras y otro hardware** (Windows XP Home).
  - En el caso de Windows Vista, haga clic en **Inicio**, **Panel de control** y, a continuación en **Impresoras**.

  Haga doble clic en el icono de **HP Color LaserJet serie CP1510** para abrir la ventana, seleccione el trabajo de impresión y, a continuación, haga clic en **Eliminar**.

Si la luz de estado del panel de control continúa encendiéndose y apagándose después de cancelar el trabajo es porque el equipo todavía está enviando el trabajo al producto. Suprima el trabajo de la cola de impresión o espere hasta que el equipo acabe de enviar los datos. El producto volverá al estado Preparado.

Creación y uso de atajos de impresión en Windows

Utilice los métodos abreviados de impresión para guardar la configuración actual del controlador y poder volver a utilizarla.

Creación de un atajo de impresión

1. En el menú **Archivo** del programa de software, haga clic en **Imprimir**.
2. Seleccione el controlador y haga clic en **Propiedades** o **Preferencias**.
3. Haga clic en la ficha **Métodos abreviados de impresión**.
4. Seleccione los valores de configuración de impresión que desee utilizar. Haga clic en **Guardar como**.
5. En el cuadro **Atajos de impresión**, escriba un nombre para el atajo.
6. Haga clic en **Aceptar**.

Uso de atajos de impresión

1. En el menú **Archivo** del programa de software, haga clic en **Imprimir**.
2. Seleccione el controlador y haga clic en **Propiedades** o **Preferencias**.
3. Haga clic en la ficha **Métodos abreviados de impresión**.
4. Seleccione el atajo que desee utilizar en el cuadro **Atajos de impresión**.
5. Haga clic en **Aceptar**.

NOTA: Para utilizar la configuración predeterminada del controlador de impresora, seleccione **Valores de fábrica**.

Impresión de folletos

Puede imprimir folletos en papel tamaño carta, legal o A4.

1. Coloque papel en la bandeja.
2. En el menú **Archivo** del programa de software, haga clic en **Imprimir**.
3. Seleccione el controlador y haga clic en **Propiedades** o **Preferencias**.
4. Haga clic en la ficha **Acabado**.
5. Active la casilla de verificación **Imprimir en ambas caras (manualmente)**.
6. En la lista desplegable **Diseño de folleto**, seleccione **Encuadernación izquierda** o **Encuadernación derecha**.
7. Haga clic en **Aceptar**.
8. Imprima el documento.

   El controlador de impresora le solicitará que vuelva a cargar las páginas para imprimir la segunda cara.
9. Doble las páginas y grápelas.

Configuración de la calidad de impresión

La configuración de la calidad de impresión afecta la resolución de la impresión y el uso del tóner.

1. En el menú **Archivo** del programa de software, haga clic en **Imprimir**.
2. Seleccione el controlador y haga clic en **Propiedades** o **Preferencias**.
3. En la ficha **Papel/calidad**, seleccione los ajustes de calidad de impresión que desea utilizar.

   Seleccione **Imprimir todo el texto como negro** para no gastar los cartuchos de impresión de color. El producto utilizará sólo el cartucho de impresión negro para imprimir el texto en este color, en lugar de utilizar una combinación de cuatro colores para crear texto negro.

Impresión en soportes especiales

Utilice sólo los soportes recomendados para este producto. Si desea más información, consulte la sección Papel y soportes de impresión en la página 19.

△ **PRECAUCIÓN:** Seleccione el tipo de soporte adecuado en el controlador de la impresora. El producto ajusta la temperatura del fusor de acuerdo con el valor del tipo de soporte. Al imprimir en soportes especiales, este ajuste evitará que el fusor los dañe cuando pasen por el producto.

1. Cargue el soporte en la bandeja.
   - Cargue los sobres con la parte frontal hacia arriba y el extremo del sello en la parte posterior de la bandeja.
   - Cargue el resto de papel y soportes de impresión con la parte frontal hacia arriba y la parte superior de la página hacia la parte posterior de la bandeja.
   - Al imprimir en ambas caras, cargue el papel con la parte frontal hacia abajo y la parte superior de la página hacia la parte trasera de la bandeja.
2. Ajuste las guías de ancho y longitud al tamaño del soporte.
3. En el menú **Archivo** del programa de software, haga clic en **Imprimir**.
4. Seleccione el controlador y haga clic en **Propiedades** o **Preferencias**.
5. En la ficha **Papel/calidad**, seleccione el tipo de soporte correcto. También puede seleccionar una opción apropiada en la ficha **Métodos abreviados de impresión**.
6. Imprima el documento.

Cambiar el tamaño de documentos

Las opciones de cambio del tamaño de los documentos permiten ajustar su escala a un porcentaje de su tamaño normal. También puede imprimir un documento en un tamaño de papel distinto, aplicando una escala o no.

Reducir o ampliar un documento

1. En el menú **Archivo** del programa de software, haga clic en **Imprimir**.
2. Seleccione el controlador y, a continuación, haga clic en **Propiedades** o **Preferencias**.
3. En la ficha **Efectos**, escriba el porcentaje de reducción o de ampliación que desea aplicar al documento junto a **% del tamaño real**.

   También puede utilizar la barra de desplazamiento para ajustar el porcentaje.
4. Haga clic en **Aceptar**.

Imprimir un documento en un tamaño de papel distinto

1. En el menú **Archivo** del programa de software, haga clic en **Imprimir**.
2. Seleccione el controlador y después haga clic en **Propiedades** o **Preferencias**.
3. En la ficha **Efectos**, haga clic en **Imprimir documento en**.
4. Seleccione el tamaño de papel en el que desea imprimir.
5. Para imprimir el documento sin ajustar la escala, asegúrese de que la opción **Encajar en página** *no* esté seleccionada.
6. Haga clic en **Aceptar**.

Configurar la orientación de impresión

1. En el menú **Archivo** del programa de software, haga clic en **Imprimir**.
2. En la sección **Orientación** de la ficha **Acabado**, seleccione **Vertical** u **Horizontal**.
3. Haga clic en **Aceptar**.

Usar marcas de agua

Una filigrana es una nota, como "Confidencial", que aparece impresa en el fondo de las páginas de un documento.

1. En el menú **Archivo** del programa de software, haga clic en **Imprimir**.
2. Seleccione el controlador y haga clic en **Propiedades** o en **Preferencias**.
3. En la ficha **Efectos**, haga clic en la lista desplegable **Filigranas**.
4. Haga clic en la filigrana que desee utilizar. Para crear una nueva filigrana, haga clic en **Editar**.
5. Si desea que la filigrana aparezca únicamente en la primera página del documento, haga clic en **Sólo en la primera página**.
6. Haga clic en **Aceptar**.

Para eliminar la filigrana, haga clic en **(ninguna)** en la lista desplegable **Filigranas**.

Impresión en ambas caras del papel (a doble cara manual)

Para imprimir en ambas caras del papel, imprima la primera cara, dele la vuelta al papel y vuelva a cargarlo en la bandeja. A continuación, imprima la segunda cara.

1. En el escritorio de Windows, haga clic en **Inicio**, **Configuración** e **Impresoras** (o **Impresoras y faxes** en algunas versiones de Windows).
2. Haga clic con el botón derecho en **HP Color LaserJet serie CP1510** y seleccione **Propiedades**.
3. Haga clic en la ficha **Configurar**.
4. En la sección **Manejo del papel**, seleccione **Permitir impresión manual a doble cara**.
5. Haga clic en **Aceptar**.
6. Abra el cuadro de diálogo **Imprimir** del programa de software desde el cual está imprimiendo. En la mayoría de los programas, debe hacer clic en **Archivo** e **Imprimir**.
7. Seleccione HP Color LaserJet serie CP1510.
8. Haga clic en **Propiedades** o en **Preferencias**. El nombre exacto de la opción depende del programa de software desde el cual está imprimiendo.
9. Haga clic en la ficha **Acabado**.
10. Active la casilla de verificación **Imprimir en ambas caras (manualmente)**.
11. Haga clic en **Aceptar**.
12. Imprima la primera cara del documento.

13. Una vez impresa la primera cara, retire el papel restante de la bandeja y apártelo hasta que finalice el trabajo de impresión manual a doble cara.

14. Reúna las hojas impresas y enderece la pila de papel.

15. Vuelva a colocar la pila de papel en la bandeja con la cara impresa hacia abajo y el borde superior hacia la parte posterior de la bandeja.

16. Presione el botón Reanudar para imprimir la segunda cara.

Imprimir varias páginas en una hoja de papel en Windows

Es posible imprimir varias páginas en una sola hoja de papel.

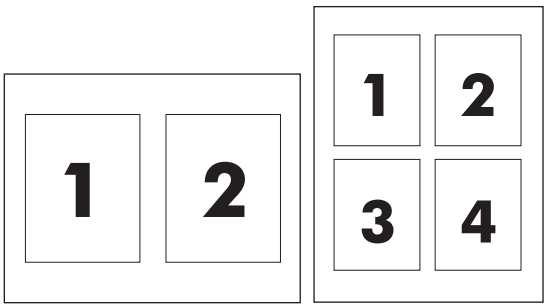

1. En el menú **Archivo** del programa de software, haga clic en **Imprimir**.

2. Seleccione el controlador y haga clic en **Propiedades** o **Preferencias**.

3. Haga clic en la ficha **Acabado**.

4. En la sección **Opciones del documento**, seleccione el número de páginas que desee imprimir en cada hoja (1, 2, 4, 6, 9 o 16).

5. Si el número de páginas es mayor que 1, seleccione las opciones correctas para **Imprimir bordes de página** y **Orden de páginas**.

   - Si necesita cambiar la orientación de la página, haga clic en **Vertical** u **Horizontal**.

6. Haga clic en **Aceptar**. El producto queda configurado para imprimir el número seleccionado de páginas por hoja.

Uso de las características del controlador de impresora para Macintosh

Cuando imprime desde un programa de software, muchas de las características de la impresora están disponibles en el controlador de impresora. Para obtener información detallada sobre las características disponibles en el controlador de impresora, consulte la ayuda del mismo.

NOTA: Normalmente, la configuración del controlador de impresora y del programa de software prevalece sobre la del panel de control. Asimismo, la configuración del programa de software normalmente prevalece sobre la del controlador de impresora.

Creación y uso de preajustes en Mac OS X

Utilice los preajustes para guardar la configuración actual del controlador de la impresora y volver a utilizarla.

Crear un preajuste

1. Abra el controlador de la impresora. Consulte la sección Apertura del controlador de la impresora y modificación de la configuración de impresión en la página 14.
2. Seleccione los valores de configuración de la impresión.
3. En el cuadro **Preajustes**, pulse **Guardar como** y escriba un nombre para el preajuste.
4. Haga clic en **OK**.

Usar preajustes

1. Abra el controlador de la impresora. Consulte la sección Apertura del controlador de la impresora y modificación de la configuración de impresión en la página 14.
2. En el menú **Preajustes**, seleccione el preajuste que desee utilizar.

NOTA: Para utilizar la configuración predeterminada del controlador de impresora, seleccione el preajuste **Estándar**.

Imprimir una portada

Puede imprimir una portada por separado para su documento que contenga un mensaje (como “Confidencial”).

1. Abra el controlador de la impresora. Consulte la sección Apertura del controlador de la impresora y modificación de la configuración de impresión en la página 14.
2. En el menú emergente **Portada** o **Papel/Calidad**, especifique si desea imprimir la portada **Antes del documento** o **Después del documento**.
3. Si utiliza Mac OS X, en el menú emergente **Tipo de portada**, seleccione el mensaje que desea imprimir en la portada.

   NOTA: Para imprimir una portada en blanco, seleccione **Estándar** como **Tipo de portada**.

Imprimir varias páginas en una hoja de papel

Es posible imprimir varias páginas en una sola hoja de papel. Esta característica ofrece un método económico para imprimir páginas de calidad borrador.

1. Abra el controlador de la impresora. Consulte la sección Apertura del controlador de la impresora y modificación de la configuración de impresión en la página 14.
2. Haga clic en el menú emergente **Disposición**.
3. Junto a **Páginas por hoja**, seleccione el número de páginas que desea imprimir en cada hoja (1, 2, 4, 6, 9 o 16).
4. Junto a **Configuración**, seleccione el orden y la colocación de las páginas en la hoja.
5. Junto a **Borde**, seleccione el tipo de borde que desea imprimir alrededor de cada página en la hoja.

Configuración de las opciones de color

Utilice el menú emergente **Opciones de color** para controlar el modo en que se interpretan e imprimen los colores desde los programas de software.

1. Abra el controlador de la impresora. Consulte la sección Apertura del controlador de la impresora y modificación de la configuración de impresión en la página 14.
2. Abra el menú emergente **Opciones de color**.
3. Si utiliza Mac OS X, haga clic en **Mostrar opciones avanzadas**.
4. Ajuste los valores individuales para texto, gráficos y fotografías.

Detención de una solicitud de impresión

Es posible detener una solicitud de impresión desde el panel de control del producto o mediante el programa de software. Si desea obtener instrucciones sobre cómo detener una solicitud de impresión desde un equipo en red, consulte la ayuda en línea del software de red específico.

NOTA: Después de cancelarse un trabajo de impresión, es posible que se tarde un poco en borrar todos los datos de impresión.

Detención del trabajo de impresión en curso desde el panel de control del producto

Pulse el botón Cancelar trab. (X) en el panel de control.

NOTA: Si el proceso de impresión del trabajo está ya muy avanzado, puede que no tenga la opción de cancelarlo.

Interrumpir el trabajo de impresión en curso desde la aplicación de software

Es posible que aparezca brevemente un cuadro de diálogo en la pantalla que permite cancelar el trabajo.

Si se enviaron varias solicitudes al producto a través del software, es posible que estén esperando en una cola de impresión (por ejemplo, en el Administrador de impresión de Windows). En la documentación del software encontrará instrucciones específicas para cancelar una solicitud de impresión desde el equipo.

Si un trabajo de impresión está esperando en la cola de impresión (memoria del equipo) o en un dispositivo de cola de impresión (Windows 2000, XP o Vista), borre el trabajo de impresión desde ahí.

En Windows 2000, Windows XP o Windows Vista, haga clic en **Inicio** y, a continuación, en **Impresoras y faxes**; o haga clic en **Inicio**, **Panel de control** y, a continuación, en **Impresoras y Faxes**. Haga doble clic en el icono de la impresora para abrir el dispositivo de cola de impresión. Seleccione el trabajo de impresión que va a cancelar y pulse Cancelar o Eliminar en el menú **Documento**. Si el trabajo de impresión no se cancela, puede que sea necesario apagar y reiniciar el equipo.

6 Panel de control

- Familiarización con las características del panel de control
- Utilizar los menús del panel de control
- Uso del panel de control del producto en entornos compartidos

Familiarización con las características del panel de control

En el panel de control del producto se encuentran los siguientes botones y luces:

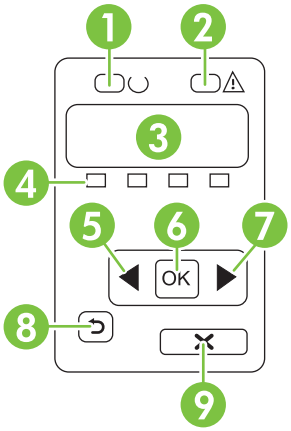

1	Luz Preparada (verde): la luz Preparada se enciende cuando el producto está listo para imprimir. Parpadea cuando el producto está recibiendo datos de impresión.
2	Luz Atención (ámbar): la luz Atención parpadea cuando hay un cartucho de impresión vacío o el producto requiere la intervención del usuario. **NOTA:** La luz Atención *no* parpadea si hay más de un cartucho de impresión vacío.
3	**Pantalla del panel de control**: la pantalla proporciona información sobre el producto. Utilice los menús de la pantalla para establecer la configuración del producto. Consulte la sección Utilizar los menús del panel de control en la página 52.
4	**Indicadores de estado de los cartuchos de impresión**: los indicadores muestran el nivel de consumo de cada cartucho de impresión (negro, amarillo, cian y magenta). Si el nivel de consumo es desconocido, aparece el símbolo ?. Esto puede darse en las siguientes circunstancias: • Falta el cartucho de impresión o no se encuentra correctamente instalado. • El cartucho de impresión está defectuoso. • Puede que el cartucho de impresión no sea de HP.
5	Botón Flecha izquierda (◄ pulse este botón para navegar por los menús o para disminuir el valor que aparece en el visor.
6	Botón OK: pulse el botón OK para realizar las siguientes acciones: • Abrir los menús del panel de control. • Abrir un submenú mostrado en la pantalla del panel de control. • Seleccionar un elemento del menú. • Eliminar algunos errores del producto. • Empezar un trabajo de impresión en respuesta a un mensaje del panel de control (por ejemplo, cuando aparece el mensaje **[OK] para imprimir** en la pantalla del panel de control).
7	Botón Flecha derecha (► pulse este botón para navegar por los menús o para aumentar el valor que aparece en el visor.

8	Botón Flecha atrás (⮌ utilice este botón para realizar las siguientes acciones: • Salir de los menús del panel de control • Retroceder a una opción de menú anterior en una lista de submenús. • Retroceder a una opción de menú anterior en una lista de submenús (sin guardar los cambios hechos en la opción de menú).
9	Botón Cancelar trabajo (X): pulse este botón para cancelar un trabajo de impresión cuando la luz de atención esté parpadeando o para salir de los menús del panel de control.

Utilizar los menús del panel de control

Uso de los menús

1. Pulse OK para abrir los menús.
2. Pulse el botón Flecha izquierda (◄) o Flecha derecha (►) para desplazarse por las listas.
3. Pulse OK para seleccionar la opción apropiada. Aparece un asterisco (*) junto a la selección activa.
4. Pulse el botón Flecha atrás (⮌) para retroceder por los submenús.
5. Pulse X para salir del menú sin guardar los cambios.

Las secciones siguientes describen las opciones de cada uno de los menús principales:

- Menú Informes en la página 52
- Menú Config. sistema en la página 53
- Menú Config. red en la página 55
- Menú Servicio en la página 56

Menú Informes

Utilice el menú **Informes** para imprimir informes que proporcionan información sobre el producto.

Elemento de menú	Descripción
página de prueba	Imprime una página en color para demostrar la calidad de impresión.
Estructura menús	Imprime un mapa de la disposición de los menús del panel de control. Se enumeran los valores activos de cada menú.
Config. informe	Imprime una lista con la configuración del producto. Incluye información de red cuando el producto está conectado a una red.
Estado de consumibles	Imprime el estado de cada cartucho de impresión, incluida la siguiente información: • Número estimado de páginas restantes • Número de pieza • Número de páginas impresas
Informe de red	Imprime una lista con la configuración de red del producto.
Página de uso	Imprime una página que enumera las páginas PCL, PCL 6, PS, páginas atascadas o mal alimentadas en el producto, páginas en color o monocromas (blanco y negro) e informa del recuento de páginas. HP Color LaserJet CP1518ni solamente: imprime una página que enumera la información anterior, así como las páginas en color o monocromas (blanco y negro) impresas, el número de tarjetas de memoria insertadas, el número de conexiones PictBridge y el recuento de páginas PictBridge.
Lista de fuentes PCL	Imprime una lista de todas las fuentes PCL que se encuentran instaladas.
Lista fuentes PS	Imprime una lista de todas las fuentes PostScript (PS) que se encuentran instaladas.
Lista de fuentes PCL6	Imprime una lista de todas las fuentes PCL6 que se encuentran instaladas.

Elemento de menú	Descripción
Registro de uso de color	Imprime un informe que muestra el nombre de usuario, el nombre de la aplicación e información de uso de color por trabajo.
Página de servicio	Imprime el informe de servicio.
Página de diagnóstico	Imprime las páginas de calibración y de diagnóstico de color.

Menú Config. sistema

Utilice este menú para establecer la configuración básica del producto. El menú **Config. sistema** tiene varios submenús. En la siguiente tabla se describe cada uno de ellos.

Elemento de menú	Elemento de submenú	Elemento de submenú	Descripción
Idioma			Permite seleccionar el idioma en que se muestran los mensajes de la pantalla del panel de control y los informes del producto.
Configur. papel	**Tamaño de papel predeterminado**	**Carta** **A4** **Legal**	Permite seleccionar el tamaño de impresión de informes internos o de cualquier trabajo de impresión que no especifique el tamaño.
	Tipo de papel predeterminado	Aparece una lista con los tipos de soportes disponibles.	Permite seleccionar el tipo de soporte para la impresión de informes internos o de cualquier trabajo de impresión que no especifique el tipo.
	bandeja 2	**Tamaño del papel** **Tipo de papel**	Permite seleccionar el tamaño y tipo predeterminados para la bandeja 2 de la lista de tamaños y tipos disponibles.
	Acción cuando no hay papel	**Esperar siempre** **Anular** **Cancelar**	Permite seleccionar el modo en que el producto reaccionará cuando un trabajo de impresión necesite un tamaño o tipo que no se encuentre disponible o cuando la bandeja especificada se encuentre vacía. Seleccione **Esperar siempre** para hacer que el producto espere hasta que cargue el soporte correcto y pulse OK. Ésta es la configuración predeterminada. Seleccione **Anular** para imprimir en un tipo o tamaño distinto después de un tiempo de espera especificado. Seleccione **Cancelar** para cancelar automáticamente un trabajo de impresión después de un tiempo de espera especificado. Si selecciona **Anular** o **Cancelar**, el panel de control le pedirá que especifique el número de segundos de espera. Pulse el botón Flecha derecha (►) para aumentar el tiempo, hasta un máximo de 3.600 segundos. Pulse el

Elemento de menú	Elemento de submenú	Elemento de submenú	Descripción
			botón Flecha izquierda (◄) para reducir el tiempo.
Calidad de impresión	**Calibrar color**	**Tras encender** **Calibrar ahora** **Modo de calibración**	**Tras encender**: permite seleccionar cuándo desea que el producto realice el calibrado después de encenderlo. La configuración predeterminada es **15 minutos**. **Calibrar ahora**: el producto realiza el calibrado inmediatamente. Si se está procesando un trabajo, el producto realiza el calibrado una vez finalizado el trabajo. Si se muestra un mensaje de error, antes deberá eliminar el error. **Modo de calibración**: determina el tipo de calibración que utiliza el producto durante el proceso de calibración. ● **Normal**: el valor estándar del **Modo de calibración**. ● **Completo**: el valor ampliado del **Modo de calibración** (esta calibración dura más).
	Sustit. consum.	**Ignorar agotado** **Detener si agotado**	**Ignorar agotado**: si el producto determina que un cartucho de impresión está vacío, puede continuar con la impresión hasta que note un descenso en la calidad de la misma. **Detener si agotado**: si el producto determina que un cartucho de impresión está vacío, debe reemplazar el cartucho antes de continuar con la impresión. Ésta es la configuración predeterminada.
	Cartucho bajo de tinta	**(1-20)**	El umbral de porcentaje determina el momento en el que el producto comienza a informar de un nivel bajo de tóner. El mensaje aparece en el visor del panel de control o en el LED del tóner, si lo hay. La configuración predeterminada es 10%.
	Restringir color	**Activar color** **Desactivar color**	Seleccione **Activar color** para que el trabajo se imprima en modo monocromo (blanco y negro) o en color, según las especificaciones del mismo. Seleccione **Desactivar color** para desactivar la impresión en color. Todos los trabajos se imprimirán en modo monocromo (blanco y negro).

Elemento de menú	Elemento de submenú	Elemento de submenú	Descripción
Fuente Courier	**Normal** **Oscura**		Selecciona una versión de la fuente Courier. La versión predeterminada es **Normal**.
Contraste de pantalla	**Medio** **Oscuro** **Más oscuro** **Más claro** **Claro**		Permite seleccionar el nivel de contraste del visor. La configuración predeterminada es **Medio**.

Menú Config. red

Utilice este menú para establecer los valores de configuración de red.

Elemento de menú	Elemento de submenú	Descripción
Config. TCP/IP	**Automático** **Manual**	Seleccione **Automático** para realizar la configuración de TCP/IP automáticamente. Seleccione **Manual** para configurar la dirección IP, la máscara de subred y la puerta de enlace predeterminada de forma manual. La configuración predeterminada es **Automático**.
Cruce automático	**Encendida** **Apagada**	Esta opción se utiliza cuando se conecta el producto directamente a un equipo informático personal con un cable Ethernet (puede que tenga que configurarlo como **Encendida** o **Apagada** según el equipo que utilice). La configuración predeterminada es **Encendida**.
Servicios de red	**IPv4** **IPv6**	Esta opción la utiliza el administrador de red para limitar los servicios de red disponibles para este producto. **Encendida** **Apagada** La configuración predeterminada es **Encendida**.
Tarjeta de memoria	**Encendida** **Apagada**	Utilice esta opción para activar o desactivar los archivos compartidos entre una tarjeta de memoria instalada y el producto. La configuración predeterminada es **Apagada**.

Elemento de menú	Elemento de submenú	Descripción
Mostrar direc IP en el panel de control	**No** **Sí**	**No**: la dirección IP del producto no aparecerá en la pantalla del panel de control. **Sí**: la dirección IP del producto aparecerá en la pantalla del panel de control. La configuración predeterminada es **No**.
Restaurar valores predeterminados		Pulse OK para restaurar los valores predeterminados de la configuración de red.

Menú Servicio

Utilice este menú para restaurar la configuración predeterminada, limpiar el producto y activar modos especiales que afectan a los resultados de impresión.

Elemento de menú	Descripción
Restaurar valores predeterminados	Toma los valores predeterminados de fábrica como configuración personalizada.
Ahorr ener.	Establece el tiempo de inactividad del producto antes de pasar al modo **Ahorro de energía**. El producto sale automáticamente del modo **Ahorro de energía** cuando se envía un trabajo de impresión o se pulsa un botón del panel de control. La configuración predeterminada es **15 minutos**.
Modo limpieza	Utilice esta opción para limpiar el producto si observa manchas de tóner u otras marcas en los resultados de impresión. El proceso de limpieza elimina el polvo y el exceso de tóner de la ruta del papel. Si selecciona este elemento, el producto le solicita que cargue papel normal en la bandeja 1 y que, a continuación, pulse OK para iniciar el proceso de limpieza. Espere a que se complete el proceso. Deseche la página que imprima.
Velocidad USB	Establece la velocidad del puerto USB en **Alta** o **Completa**. Para que el producto funcione a alta velocidad, debe tener la opción de alta velocidad activada y estar conectada a un controlador de host EHCI que también funcione a alta velocidad. Este elemento del menú no refleja la velocidad de funcionamiento real del producto. El valor predeterminado es **Alta**.
Menos ondulación	Si las páginas impresas salen onduladas continuamente, utilice esta opción para establecer en el producto un modo que reduce la ondulación. La configuración predeterminada es **Desactivado**.
Impresión para archivar	Si desea imprimir páginas que se almacenarán durante un período de tiempo largo, utilice esta opción para establecer en el producto un modo que reduce el polvo y las manchas de tóner. La configuración predeterminada es **Desactivado**.

Uso del panel de control del producto en entornos compartidos

Si comparte el producto con otros usuarios, ajústese a las siguientes directrices para asegurar un funcionamiento correcto del producto:

- Póngase en contacto con el administrador del sistema antes de realizar cambios en la configuración del panel de control. Si modifica la configuración del panel de control, pueden verse afectados otros trabajos de impresión.
- Consulte con los demás usuarios antes de cambiar la fuente predeterminada de la impresora o transferir fuentes en disco a la impresora. La coordinación de estas operaciones conserva memoria y evita la obtención de resultados inesperados de la impresora.
- Tenga en cuenta que el cambio entre lenguajes del producto, como de PostScript emulado a PCL, afecta al resultado impreso de otros usuarios.

NOTA: Es posible que el sistema operativo de la red proteja automáticamente el trabajo de impresión de cada usuario de los efectos de otros trabajos de impresión. Consulte con el administrador del sistema para obtener más información.

7 Color

- Gestión del color
- Uso avanzado del color
- Coincidencia de colores
- Herramienta de coincidencia de color básico de HP

Gestión del color

Si se establecen las opciones del color en **Automático**, se obtiene la mejor calidad de impresión en color posible para documentos en color. Sin embargo, a veces querrá imprimir un documento en color en escala de grises (blanco y negro) o cambiar una de las opciones de color del producto.

- En Windows, utilice la configuración de la ficha **Color** del controlador de la impresora para imprimir en escala de grises o modificar las opciones de color.

Impresión en escala de grises

Seleccione la opción **Imprimir en escala de grises** en el controlador de la impresora para imprimir en blanco y negro un documento en color. Esta opción resulta útil para imprimir documentos en color que se fotocopiarán o enviarán por fax.

Cuando está seleccionado **Imprimir en escala de grises**, el producto funciona en modo monocromo, lo que reduce el gasto de cartuchos de color.

Ajuste manual o automático del color

La opción de ajuste del color **Automático** optimiza el tratamiento del color gris neutro, los medios tonos y la mejora de bordes en cada elemento de un documento. Encontrará más información en la Ayuda en línea del controlador de la impresora.

NOTA: La configuración predeterminada es **Automático** y se recomienda para imprimir todos los documentos en color.

Utilice la opción de ajuste de color **Manual** para regular el tratamiento del color gris neutro, de los medios tonos y de las mejoras de bordes para texto, gráficos y fotografías. Para acceder a las opciones manuales de color desde la ficha **Color**, seleccione **Manual** y, a continuación, **Configuración**.

Opciones manuales de color

Utilice las opciones manuales de color para ajustar las opciones **Grises neutros**, **Medios tonos** y **Control de bordes** para texto, gráficos y fotografías.

Tabla 7-1 Opciones manuales de color

Descripción del valor de configuración	Opciones de configuración
Medios tonos Las opciones de **Medios tonos** afectan a la resolución y claridad de la salida del color.	• **Suave** ofrece mejores resultados cuando hay grandes áreas de color sólido y mejora las fotografías haciendo que las gradaciones de color sean más uniformes. Seleccione esta opción cuando la prioridad sea el relleno uniforme y suave de las áreas. • **Detalle** es útil para texto y gráficos que requieren distinciones nítidas entre las líneas o los colores, o imágenes que contienen un patrón o un alto nivel de detalle. Seleccione esta opción cuando la prioridad sea la nitidez de los bordes y los detalles.

Tabla 7-1 Opciones manuales de color (continuación)

Descripción del valor de configuración	Opciones de configuración
Grises neutros La configuración **Grises neutros** determina el método para crear los tonos de gris utilizados en texto, gráficos y fotografías.	• **Sólo en negro** genera colores neutros (grises y negro) usando sólo el tóner negro. Así se garantizan colores neutros sin varios tonos. • **4 colores** genera colores neutros (grises y negro) combinando todos los colores de los cuatro tóneres. Este método produce gradientes y transiciones a otros colores de manera más suave y uniforme y da como resultado el negro más oscuro.
Control de bordes El valor **Control de bordes** determina cómo se generan los bordes. Control de bordes se compone de dos elementos: medios tonos adaptativos y captura. Medios tonos adaptativos aumenta la nitidez de los bordes. Captura reduce el efecto del registro defectuoso del plano de color solapando ligeramente los bordes de los objetos adyacentes.	• **Máximo** es el valor de captura más agresivo. Medios tonos adaptativos está activado. • **Normal** establece la captura en un nivel medio. La impresión adaptable a medios tonos está activada. • **Ligero** establece la captura en un nivel mínimo, la impresión adaptable a medios tonos está activada. • **Desactivado** desactiva la captura y medios tonos adaptativos.

Temas de color

Utilice los temas de color para ajustar las opciones **Color RGB** para toda la página.

Descripción del ajuste	Opciones del ajuste
Color RGB	• **Predeterminado (sRGB)** indica al producto que interprete el color RGB como sRGB. El estándar sRGB está aceptado por Microsoft y el World Wide Web Consortium (http://www.w3.org). • **Intenso** indica al producto que debe incrementar la saturación de color en los medios tonos. Los objetos con menor colorido aparecen impresos con colores más intensos. Se recomienda utilizar esta configuración para imprimir gráficos de empresa. • **Foto** interpreta el color RGB como si se imprimiera igual que una fotografía utilizando un minilaboratorio digital. Reproduce colores más profundos y saturados, diferentes de los del modo Predeterminado (sRGB). Utilice esta configuración para la impresión de fotografías. • **Foto (AdobeRGB 1998)** se utiliza para fotografías digitales que utilizan el entorno de color AdobeRGB en lugar de sRGB. Al imprimir con AdobeRGB desde un programa de software profesional, es importante desactivar la gestión de color en el programa y permitir que el producto administre el espacio de color. • **Ninguno** establece que la impresora imprima los datos RGB en modo de dispositivo sin procesar. Para reproducir las fotografías correctamente cuando esta opción se encuentra seleccionada, debe administrar el color en el programa que esté utilizando o en el sistema operativo.

Uso avanzado del color

El producto proporciona características de color automáticas con excelentes resultados de color. Ofrecen tablas de color cuidadosamente diseñadas y probadas para proporcionar una reproducción suave y precisa de todos los colores que se pueden imprimir.

Además, proporciona sofisticadas herramientas para los profesionales experimentados.

Tóner HP ColorSphere

HP diseña los sistemas de impresión (impresora, cartuchos de impresión, tóner y papel) para que, al funcionar conjuntamente, optimicen los resultados de impresión, la fiabilidad del producto y la productividad del usuario. Los cartuchos de impresión HP originales contienen tóner HP ColorSphere, específicamente adaptado a la impresora, de modo que producirá una gran gama de colores brillantes. Así pueden lograrse documentos de aspecto profesional que contienen textos y gráficos nítidos y claros, así como fotografías impresas con realismo.

El tóner HP ColorSphere logra una coherencia de la calidad de impresión e intensidad en las que se puede confiar para una gran variedad de papeles. Esto significa que permite crear documentos que ayudan a dar una buena impresión. Además, los papeles de calidad profesional de HP tanto los de uso cotidiano como los papeles especiales (incluida toda una serie de tipos de soportes de impresión HP y gramajes) están concebidos para adaptarse a su forma de trabajar.

HP ImageREt 3600

La tecnología ImageREt 3600 proporciona una calidad tipo láser en color de 3.400 ppp por medio de un proceso de impresión de varios niveles. Este proceso controla de manera precisa el color mediante la combinación de cuatro colores dentro de un único punto y la variación de la cantidad de tóner en una determinada área. La tecnología ImageREt 3600 se ha mejorado para este producto. Entre las mejoras, se incluyen tecnologías de captura y mayor control de la colocación de los puntos y de la calidad del tóner utilizado en cada punto. Estos nuevos avances tecnológicos, acompañados del proceso de impresión de varios niveles de HP, tienen como resultado una impresora de 600 x 600 ppp que proporciona una calidad de impresión en color mediante tecnología láser de 3.600 ppp con millones de colores suaves.

Otras impresoras láser de color tienen como modo predeterminado el proceso de impresión de nivel único, el cual no permite que los colores se mezclen en un solo punto. Este proceso, denominado interpolación de colores, dificulta significativamente la creación de una amplia gama de colores sin reducir la nitidez o la estructura visible de puntos.

Selección de soporte

Para obtener el mejor color y la mejor calidad de imagen, seleccione el tipo de soporte adecuado en el menú de la impresora del software o en el controlador de impresora.

Opciones de color

Las opciones de color proporcionan una salida óptima en color de forma automática. Estas opciones utilizan referencia de objetos, que ofrece una configuración óptima de medios tonos y colores con los diferentes objetos (texto, gráficos y fotografías) de la página. El controlador de la impresora determina qué objetos aparecen en una página y utiliza la configuración de medios tonos y colores que proporcione la mejor calidad de impresión para cada objeto.

En el entorno de Windows, las opciones de color **Automático** y **Manual** se encuentran ubicadas en la ficha **Color** del controlador de la impresora.

Rojo-verde-azul estándar (sRGB)

sRGB (rojo-verde-azul estándar) es un estándar cromático universal creado originalmente por HP y Microsoft como un lenguaje de color común para monitores, dispositivos de entrada (como escáneres y cámaras digitales) y dispositivos de salida (impresoras, trazadores, etc.). Es el espacio de color predeterminado en los productos HP, en los sistemas operativos de Microsoft, en Internet y en la mayor parte del software de oficina. El estándar sRGB se utiliza en los monitores de Windows actuales y constituye el estándar de convergencia para la televisión de alta definición.

NOTA: Tenga en cuenta que ciertos factores como el tipo de monitor que utiliza y la iluminación ambiente pueden influir en el aspecto de los colores que se ven en pantalla. Para obtener más información, consulte Coincidencia de colores en la página 64.

Las versiones más recientes de Adobe Photoshop®, CorelDRAW®, Microsoft Office y muchos otros programas utilizan sRGB para representar su gama de colores. Como entorno de color predeterminado de los sistemas operativos de Microsoft, sRGB obtuvo una gran aceptación. Cuando los programas y dispositivos utilizan sRGB para intercambiar información cromática, los usuarios típicos obtienen una coincidencia de colores notablemente superior.

Este estándar sRGB mejora la capacidad del usuario para hacer coincidir los colores entre el producto, el monitor del equipo y entre otros dispositivos de entrada de manera automática, sin necesidad de ser un experto en colores.

Coincidencia de colores

El proceso de hacer coincidir los colores de salida de la impresora con los que se ven en la pantalla del equipo es complicado debido a que las impresoras y los monitores de equipo utilizan distintos métodos para producir colores. Los monitores *muestran* los colores con píxeles de luz mediante un proceso cromático RGB (rojo, verde, azul), mientras que las impresoras *imprimen* colores mediante un proceso CMYK (cian, magenta, amarillo y negro).

Diversos factores pueden influir en la capacidad de obtener colores impresos que coincidan con los del monitor:

- Soportes de impresión
- Colorantes de la impresora (por ejemplo, tintas o tóner)
- Proceso de impresión (por ejemplo, tecnología de inyección de tinta, imprenta o láser)
- Iluminación ambiente
- Diferencias personales en la percepción de colores
- Programas de software
- Controladores de la impresora
- Sistemas operativos de los equipos
- Monitores
- Tarjetas y controladores de vídeo
- Entorno de funcionamiento (por ejemplo, humedad)

Tenga en cuenta estos factores cuando los colores de la pantalla no sean idénticos a los colores impresos.

Para la mayoría de los usuarios, el mejor método para hacer coincidir los colores es imprimir en colores sRGB.

Uso de HP ToolboxFX para imprimir la paleta Colores básicos de Microsoft Office

Puede utilizar HP ToolboxFX para imprimir una paleta de los colores básicos de Microsoft Office. Utilice esta paleta para seleccionar los colores que desea utilizar en los documentos impresos. Muestra los colores reales que se imprimen si selecciona estos colores básicos en un programa de Microsoft Office.

1. En HP ToolboxFX, seleccione la carpeta **Ayuda**.
2. En la sección **Solución de problemas**, seleccione **Imprimir colores básicos**.

Herramienta de coincidencia de color básico de HP

La herramienta de coincidencia de color básico de HP permite ajustar las tintas planas en los resultados de impresión. Por ejemplo, puede hacer que coincida el color del logotipo de su empresa en los resultados de impresión. Puede guardar y utilizar los nuevos esquemas de color para determinados documentos o para todos los documentos impresos, o bien puede crear varios esquemas de color entre los que podrá elegir posteriormente.

Uso de HP ToolboxFX para abrir la herramienta de coincidencia de color básico de HP

1. En HP ToolboxFX, seleccione la carpeta **Ayuda**.
2. En la sección **Herramientas de impresión en color**, seleccione **Coincidencia de color básico**.

8 Fotografía

NOTA: Esta sección sólo se aplica al producto HP Color LaserJet CP1518ni.

- Inserción de una tarjeta de memoria
- Cambio de la configuración predeterminada de la tarjeta de memoria
- Impresión de fotografías directamente desde la tarjeta de memoria
- Impresión del índice de la tarjeta de memoria
- PictBridge

Inserción de una tarjeta de memoria

El producto HP Color LaserJet CP1518ni puede leer los siguientes tipos de tarjeta de memoria:

- CompactFlash (CF) tipo 1 y tipo 2
- Memory Stick, Memory Stick PRO y Memory Stick Duo
- MultiMedia Card (MMC)
- Secure Digital (SD)
- xD Picture Card

El lector de tarjetas de memoria HP Color LaserJet CP1518ni sólo reconoce el formato .JPEG al imprimir desde el panel de control del producto. Para imprimir otros tipos de archivo, debe llevar a cabo una de las siguientes acciones:

- Utilice el software, como el software PhotoSmart Premier, que se incluye en el CD-ROM del producto. Consulte la ayuda en línea del software para ver las instrucciones.
- Usuarios del sistema operativo Windows: Utilice el Explorador de Windows para mover otros tipos de archivo al equipo y después imprimir los archivos desde el equipo.

Utilice la ranura de tarjeta de memoria adecuada en el producto HP Color LaserJet CP1518ni. Para saber cuál es la ranura adecuada, consulte la ilustración que hay a continuación.

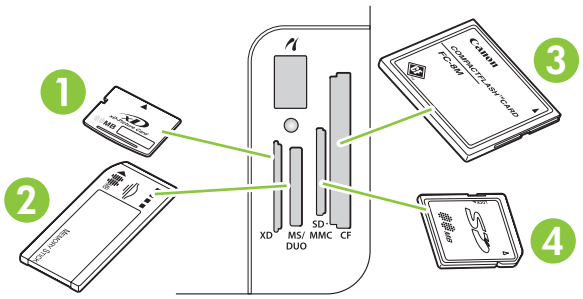

1	Acepta tarjetas de memoria xD.
2	Acepta tarjetas de memoria Memory Stick, Memory Stick PRO y Memory Stick Duo.
3	Acepta tarjetas de memoria CompactFlash.
4	Acepta tarjetas de memoria Secure Digital y MultiMedia.

Inserción y retirada de una tarjeta de memoria

NOTA: La HP Color LaserJet CP1518ni reconoce tarjetas de memoria de hasta 2 GB.

1. Inserte la tarjeta de memoria en la ranura apropiada para colocarla.

   NOTA: Puede utilizar sólo una tarjeta de memoria en el producto cada vez. Si se insertan dos o más, el producto muestra un mensaje de error.

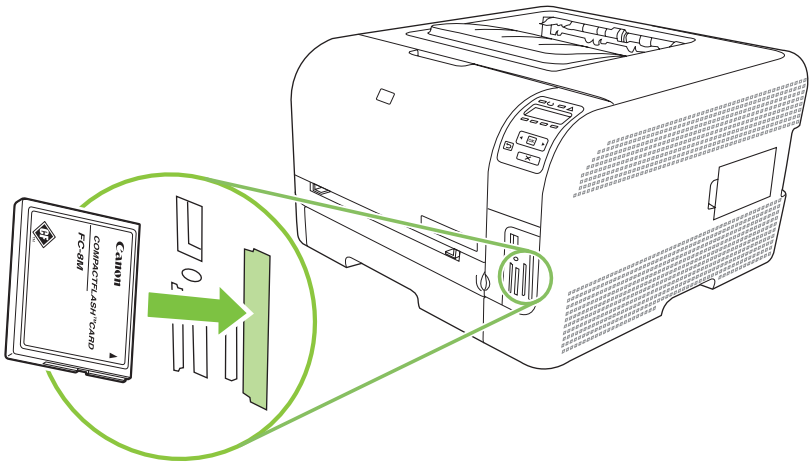

2. El producto lee la tarjeta y, a continuación, el panel de control del producto muestra **X fotos encontr. tarje.**, donde *X* es el número de archivos .JPEG reconocidos encontrados en la tarjeta de memoria.

   Tras unos segundos, aparece el mensaje **Menú Foto, Imp. foto fácil** en la pantalla del panel de control. Ya puede utilizar HP Color LaserJet CP1518ni para imprimir fotos. Consulte la sección Impresión de fotografías directamente desde la tarjeta de memoria en la página 71.

3. Tome la tarjeta y extráigala suavemente y de forma recta de la ranura para retirarla.

   PRECAUCIÓN: Para evitar que los archivos almacenados en la tarjeta se dañen, no retire la tarjeta mientras el producto accede a ellos. Espere a que el LED que hay junto a las ranuras de tarjetas de memoria deje de parpadear para retirar la tarjeta. Cuando el LED permanece iluminado, la tarjeta de memoria se puede retirar con seguridad.

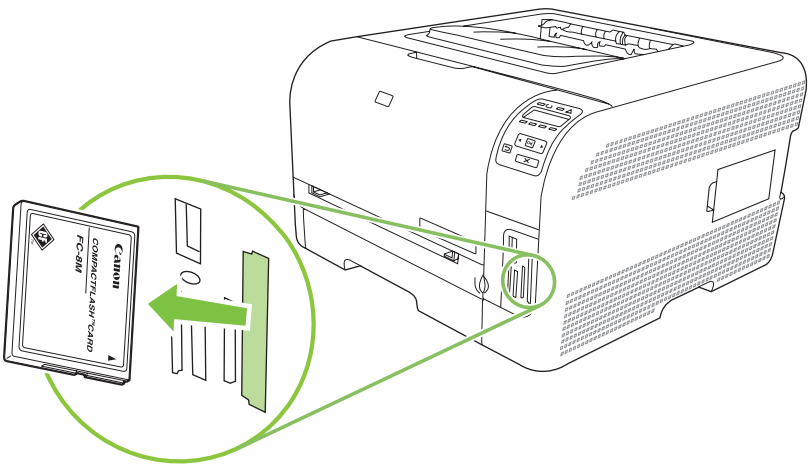

Cambio de la configuración predeterminada de la tarjeta de memoria

El producto HP Color LaserJet CP1518ni se recibe con una configuración predeterminada que se puede cambiar para la impresión de fotografías desde su panel de control.

NOTA: La configuración predeterminada permanece seleccionada hasta que la vuelva a modificar y guardar. Si desea modificar la configuración de forma temporal para un trabajo de impresión de fotos en particular, consulte Impresión de fotografías directamente desde la tarjeta de memoria en la página 71.

1. Pulse OK.
2. Utilice el botón Flecha izquierda (◄) o Flecha derecha (►) para seleccionar **Menú principal, Configurar foto** y pulse OK.
3. Utilice el botón Flecha izquierda (◄) o Flecha derecha (►) para seleccionar una de las siguientes opciones de menú y pulse OK.
   - **Clar/Osc predet**: cambie el valor de claro y oscuro para la imagen que está imprimiendo.
   - **N.º copias pred.**: Cambie el número de copias que desee imprimir.
   - **Color sal. pred.**: defina si desea imprimir en color o en blanco y negro.
   - **Rest. predet.**: todos los valores se restablecen con los valores predeterminados de fábrica.
4. Utilice el botón Flecha izquierda (◄) o Flecha derecha (►) para cambiar el valor y pulse OK para guardar el cambio o pulse X para salir del menú sin guardar los cambios.
5. Repita estos pasos para cada opción de menú que desee cambiar.

Impresión de fotografías directamente desde la tarjeta de memoria

Utilice el panel de control para imprimir directamente desde la tarjeta de memoria y cambiar la configuración de un trabajo de impresión.

Impresión de fotografías individuales desde la tarjeta de memoria

1. Inserte la tarjeta de memoria en el producto. Aparece el mensaje **Menú principal, Menú Foto**.
2. Utilice el botón Flecha izquierda (◄) o Flecha derecha (►) para seleccionar **Imp. foto fácil** y pulse OK.
3. Utilice el botón Flecha izquierda (◄) o Flecha derecha (►) para seleccionar **Selección fotos, Individual** y pulse OK.
4. Utilice el botón Flecha izquierda (◄) o Flecha derecha (►) para hacer selecciones de las siguientes opciones de menú y pulse OK.
   - **Selecc. nº foto**: seleccione una fotografía para imprimirla. Las fotografías están numeradas y empiezan por el número 1.
   - **Tamaño imagen**: establezca el tamaño de la imagen impresa.
   - **Tamaño de papel**: seleccione el tamaño del soporte de impresión.
   - **Tipo de papel**: seleccione el tipo de soporte de impresión.
   - **N.º copias**: establezca el número de copias que va a imprimir (de 1 a 99).
5. Cuando aparezca el mensaje **[OK] para impr.** en la pantalla del panel de control, pulse OK. Pulse X para salir del menú sin imprimir.

Impresión de un intervalo de fotografías desde la tarjeta de memoria

1. Inserte la tarjeta de memoria en el producto. Aparece el mensaje **Menú principal, Menú Foto**.
2. Utilice el botón Flecha izquierda (◄) o Flecha derecha (►) para seleccionar **Imp. foto fácil** y pulse OK.
3. Utilice el botón Flecha izquierda (◄) o Flecha derecha (►) para seleccionar **Selección fotos, De un intervalo** y pulse OK.
4. Utilice el botón Flecha izquierda (◄) o Flecha derecha (►) para hacer selecciones de las siguientes opciones de menú y pulse OK.
   - **Primera foto**: seleccione la primera fotografía en el intervalo de fotografías para imprimir. Las fotografías están numeradas y empiezan por el número 1.
   - **Última foto**: seleccione la última fotografía en el intervalo de fotografías para imprimir.
   - **Tamaño imagen**: establezca el tamaño de la imagen impresa.
   - **Tamaño de papel**: seleccione el tamaño del soporte de impresión.

- **Tipo de papel**: seleccione el tipo de soporte de impresión.
- **N.º copias**: establezca el número de copias que va a imprimir (de 1 a 99).

5. Cuando aparezca el mensaje **[OK] para impr.** en la pantalla del panel de control, pulse OK. Pulse X para salir del menú sin imprimir.

Impresión de todas las fotografías desde la tarjeta de memoria

1. Inserte la tarjeta de memoria en el producto. Aparece el mensaje **Menú principal, Menú Foto**.
2. Utilice el botón Flecha izquierda (◄) o Flecha derecha (►) para seleccionar **Imp. foto fácil** y pulse OK.
3. Utilice el botón Flecha izquierda (◄) o Flecha derecha (►) para seleccionar **Selección fotos, Todas (n.º - n.º)** y pulse OK.
4. Utilice el botón Flecha izquierda (◄) o Flecha derecha (►) para hacer selecciones de las siguientes opciones de menú y pulse OK.
   - **Tamaño imagen**: establezca el tamaño de la imagen impresa.
   - **Tamaño de papel**: seleccione el tamaño del soporte de impresión.
   - **Tipo de papel**: seleccione el tipo de soporte de impresión.
   - **N.º copias**: establezca el número de copias que va a imprimir (de 1 a 99).
5. Cuando aparezca el mensaje **[OK] para impr.** en la pantalla del panel de control, pulse OK. Pulse X para salir del menú sin imprimir.

Impresión del índice de la tarjeta de memoria

Utilice el panel de control para imprimir un índice de miniaturas de todas las fotografías de la tarjeta de memoria.

1. Inserte la tarjeta de memoria en el producto. Consulte la sección Inserción de una tarjeta de memoria en la página 68. Aparece el mensaje **Menú principal, Menú Foto**.
2. Utilice el botón Flecha izquierda (◄) o Flecha derecha (►) para seleccionar **Menú Foto, Impresión índice** y pulse OK.
3. Utilice el botón Flecha izquierda (◄) o Flecha derecha (►) para seleccionar **Rápida** o **Óptima** y pulse OK. Pulse X para salir del menú sin imprimir.

PictBridge

Utilice la ranura PictBridge y un cable USB para conectar una cámara digital o cámara de vídeo digital compatible al producto HP Color LaserJet CP1518ni. Entonces podrá imprimir imágenes de estos dispositivos sin utilizar ningún equipo informático.

El puerto PictBridge se encuentra cerca de las ranuras de las tarjetas de memoria.

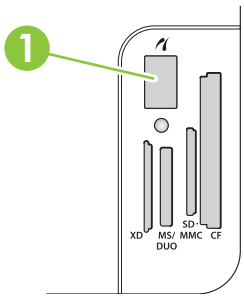

Conexión de una cámara digital o cámara de vídeo digital al producto

△ **PRECAUCIÓN:** Para evitar que el producto se dañe, únicamente conecte una cámara digital o cámara de vídeo digital compatibles al puerto PictBridge.

NOTA: HP recomienda utilizar un transformador de CA para operar con la cámara o cámara de vídeo al conectar estos dispositivos directamente al producto. Si opera con el producto utilizando baterías, asegúrese de que éstas están completamente cargadas.

En función del modelo de cámara o cámara de vídeo, puede que tenga que seleccionar un modo de impresión compatible con la función PictBridge antes de conectar el dispositivo al producto HP Color LaserJet CP1518ni. Es posible que también deba encender manualmente la cámara o seleccionar el modo de reproducción en el caso de la cámara de vídeo tras conectar el dispositivo al producto. Lea las instrucciones del fabricante del dispositivo antes de conectarlo al producto HP Color LaserJet CP1518ni.

1. Antes de conectar un dispositivo al producto, asegúrese de que la cámara o cámara de vídeo está apagada.
2. Utilice el cable USB incluido con el dispositivo para conectarlo al puerto PictBridge del producto.

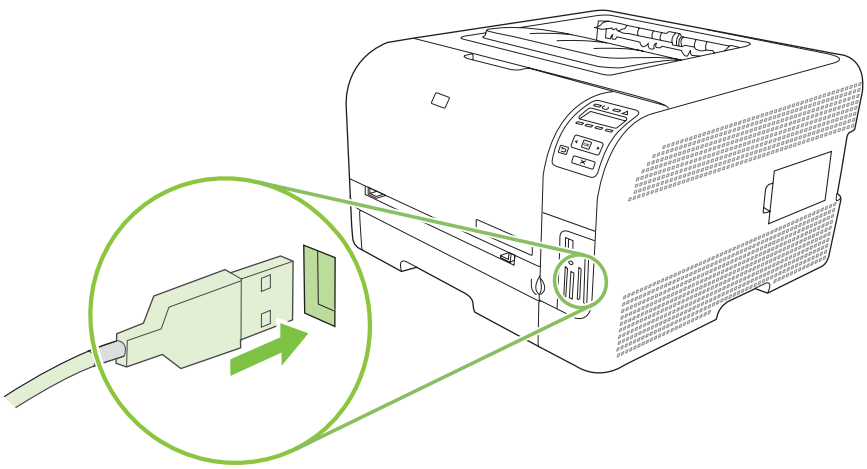

3. Encienda la cámara o cámara de vídeo. Siga las instrucciones del fabricante para imprimir directamente desde el dispositivo.

4. Cuando haya acabado de imprimir fotografías directamente de la cámara o cámara de vídeo conectada al producto HP Color LaserJet CP1518ni, desenchufe siempre el cable que conecta el dispositivo al puerto PictBridge.

9 Gestión y mantenimiento

- Impresión de páginas de información
- HP ToolboxFX
- Usar el servidor Web incorporado
- Configuración del producto con un Macintosh
- Gestionar consumibles
- Sustitución de cartuchos de impresión
- Trabajo con la memoria
- Limpieza del producto
- Actualización de firmware

Impresión de páginas de información

Utilice el panel de control para imprimir páginas de configuración y estado de los consumibles, que le proporcionarán detalles sobre el producto y su configuración actual.

1. Pulse OK para abrir los menús.
2. Pulse el botón Flecha izquierda (◄) o Flecha derecha (►) para ir a **Informes** y pulse OK.
3. Pulse el botón Flecha izquierda (◄) o Flecha derecha (►) para ir a **Config. informe** o **Estado consumibl** y pulse OK para imprimir el informe.
4. Pulse X para salir de los menús.

NOTA: Para poder imprimir las páginas de información, debe instalar el software del producto y conectarlo a un equipo.

HP ToolboxFX

La aplicación de software HP ToolboxFX se puede utilizar para realizar las siguientes tareas:

- Comprobar el estado del producto.
- Configurar los valores del producto.
- Configurar mensajes de alerta emergentes.
- Ver información sobre solución de problemas
- Ver documentación en línea

HP ToolboxFX aparece cuando el producto está directamente conectado al equipo o a la red. Debe realizar una instalación recomendada del software para poder utilizar HP ToolboxFX.

NOTA: HP ToolboxFX no es compatible con los sistemas operativos Windows Server 2003 o Macintosh. Para utilizar HP ToolboxFX, debe tener instalado el protocolo TCP/IP en el equipo.

No es necesario disponer de acceso a Internet para abrir y utilizar HP ToolboxFX.

Ver HP ToolboxFX

Abra HP ToolboxFX mediante uno de los siguientes procedimientos:

- En la bandeja de sistema de Windows, haga doble clic en el icono de HP ToolboxFX ( ).
- En el menú **Inicio** de Windows, haga clic en **Programas** (o en **Todos los programas** en Windows XP y Vista), en **HP**, en **HP Color LaserJet serie CP1510** y, a continuación, en **HP ToolboxFX**.

HP ToolboxFX contiene las siguientes carpetas:

- Estado en la página 79
- Alertas en la página 80
- Información del producto en la página 81
- Ayuda en la página 81
- Configuración del dispositivo en la página 81
- Ajustes de red en la página 86

Estado

La carpeta **Estado** contiene enlaces a las siguientes páginas principales:

- **Estado dispositivo**. Esta página indica condiciones del producto, como atascos de papel o bandejas vacías. Una vez corregido el problema, haga clic en **Actualizar estado** para actualizar el estado del producto.
- **Estado consumibl**. Vea detalles, como el porcentaje estimado de tóner que queda en el cartucho de impresión y el número de páginas impresas con el cartucho de impresión actual. Esta página tiene también enlaces para pedir consumibles y encontrar información sobre reciclaje.
- **Config. dispositivo**. Vea una descripción detallada de la configuración actual del producto, incluidos la cantidad de memoria y las bandejas opcionales instaladas.

- **Resumen de red**. Vea una descripción detallada de la configuración de red actual, incluidos el estado de red y la dirección IP.
- **Impr pág. info**. Imprima la página de configuración y otras páginas de información, como la página de estado de los consumibles. Consulte la sección Impresión de páginas de información en la página 78.
- **Registro de uso de color**. Vea información sobre el uso de color para el producto.
- **Registro de eventos**. Vea el historial de errores del producto. El error más reciente consta en primer lugar.

Registro de eventos

El registro de eventos es una tabla que contiene códigos correspondientes a mensajes de error que han aparecido en la pantalla del panel de control del producto, una descripción breve de cada error y el número de páginas que se imprimieron cuando se produjo cada error. Para obtener más información sobre los mensajes de error, consulte Mensajes del panel de control y de alerta de estado en la página 105.

Alertas

La carpeta **Alertas** contiene enlaces a las siguientes páginas principales:

- **Configurar alertas de estado**. Configure el producto para que le envíe alertas emergentes para ciertos eventos, como niveles bajos de tóner.
- **Configurar alertas de correo electrónico**. Configure el producto para que le envíe alertas por correo electrónico para ciertos eventos, como niveles bajos de tóner.

Configuración de alertas de estado

Utilice esta opción para configurar el producto para que envíe alertas al equipo informático cuando se producen atascos, los niveles de tóner en los cartuchos de impresión de HP son bajos, se utiliza un cartucho de impresión que no es de HP, las bandejas de entrada están vacías o se generan determinados mensajes de error.

Seleccione si desea recibir un mensaje emergente, un icono en la bandeja del sistema, una alerta en el escritorio o cualquier combinación de estas posibilidades. Las alertas emergentes y de escritorio aparecen sólo cuando el producto imprime desde el ordenador en el que estableció las alertas. Las alertas de escritorio se ven sólo momentáneamente y desaparecen de forma automática.

En la página **Configuración del sistema**, cambie la configuración de **Umbral de cartucho bajo**, que establece el nivel de tóner que desencadena una alerta de tóner bajo.

NOTA: Debe hacer clic en **Aplicar** para que los cambios tengan efecto.

Configuración de alertas de correo electrónico

Utilice la ficha para configurar hasta dos direcciones de correo electrónico en las que desea recibir alertas cuando se produzcan ciertos eventos. Puede especificar eventos diferentes para cada dirección de correo electrónico. Utilice la información para el servidor de correo electrónico que enviará mensajes de alerta por correo electrónico para el producto.

NOTA: Las alertas de correo electrónico sólo se pueden configurar para su envío desde un servidor que no requiera autentificación de usuario. Si su servidor de correo electrónico le exige iniciar sesión con un nombre de usuario y contraseña, no podrá activar alertas de correo electrónico.

NOTA: Debe hacer clic en **Aplicar** para que los cambios tengan efecto.

Información del producto

La carpeta **Información del producto** contiene enlaces a la siguiente página:

- **Páginas de demostración**. Permite imprimir páginas que muestran la calidad posible de la impresión en color y características de impresión generales del producto.

Ayuda

La carpeta **Ayuda** contiene enlaces a las siguientes páginas principales:

- **Solución de problemas**. Permite ver temas de ayuda sobre solución de problemas, imprimir páginas de solución de problemas y abrir la paleta Colores básicos de Microsoft Office. Para obtener más información sobre Colores básicos de Microsoft Office, consulte Coincidencia de colores en la página 64.
- **Papel y soportes de impresión**. Permite imprimir información sobre cómo obtener resultados óptimos del producto utilizando varios tipos de papel y soportes de impresión.
- **Procedimientos.** Proporciona un enlace al índice de la guía del usuario.
- **Herramientas de impresión en color**. Abre la paleta Colores básicos de Microsoft Office o toda la paleta de colores con los valores RGB asociados. Para obtener más información sobre Colores básicos de Microsoft Office, consulte Coincidencia de colores en la página 64. Utilice la coincidencia de color básico de HP para ajustar las tintas planas de la salida impresa.
- **Guía del usuario**. Permite ver información sobre el uso del producto, garantía, especificaciones y asistencia. La guía del usuario se encuentra disponible en formato HTML y PDF.

Configuración del dispositivo

La carpeta **Configuración del dispositivo** contiene enlaces a las siguientes páginas principales:

- **Información del dispositivo**. Permite ver información, como la descripción del producto y una persona de contacto.
- **Manejo del papel**. Configure las bandejas o cambie la configuración de manejo del papel del producto, como el tamaño y tipo de papel predeterminados.
- **Impresión**. Cambiar la configuración de impresión predeterminada del producto, como el número de copias y la orientación del papel.
- **PCL5c**. Permite cambiar la configuración PCL.
- **PostScript**. Permite cambiar la configuración PS.
- **Foto**. Permite cambiar la configuración de fotografías.
- **Calidad de impresión**. Permite cambiar la configuración de la calidad de impresión.
- **Densidad de impresión**. Cambie la configuración de densidad de impresión, como contraste, zonas luminosas, medios tonos y sombras.
- **Paper Types** (Tipos de papel). Cambie la configuración de modo para cada tipo de soporte, como papel con membrete, preperforado o satinado.

- **Modos impr. ampliada**. Cambie los modos de impresión predeterminados.
- **Configurar sistema**. Cambie la configuración del sistema, como recuperación de atascos y continuación automática. Cambie la configuración de **Umbral de cartucho bajo**, que establece el nivel de tóner que desencadena una alerta de tóner bajo.
- **Servicio**. Acceda a varios procedimientos necesarios para el mantenimiento del producto.
- **Guardar/restaurar configuración**. Guarde en el equipo un archivo con la configuración actual del producto. Utilice este archivo para cargar la misma configuración en otro producto o para restaurar la configuración de este mismo producto posteriormente.
- **Contraseña**. Establezca una contraseña para proteger la configuración del dispositivo. Cuando se haya establecido una contraseña, los usuarios deberán introducirla para poder cambiar la configuración del mismo. Esta contraseña es la misma que la del servidor Web incorporado.

Información del dispositivo

La página Información del dispositivo almacena datos sobre el producto para consultas posteriores. La información que escriba en los campos de esta página aparece en la página de configuración. Estos campos admiten cualquier carácter.

NOTA: Debe hacer clic en **Aplicar** para que los cambios tengan efecto.

Manejo del papel

Utilice estas opciones para configurar las opciones predeterminadas. Estas opciones son las mismas que se encuentran disponibles en los menús del panel de control. Para obtener más información, consulte Utilizar los menús del panel de control en la página 52.

Las siguientes opciones están disponibles para manejar trabajos de impresión cuando el producto se ha quedado sin soporte:

- Seleccione **Esperar que se cargue el papel**.
- Seleccione **Cancelar** en la lista desplegable **Si no hay papel** para cancelar el trabajo de impresión.
- Seleccione **Anular** de la lista desplegable **Tiempo sin papel** para enviar el trabajo de impresión a otra bandeja de papel.

El campo **Tiempo sin papel** especifica el tiempo que el producto espera antes de actuar según las instrucciones del usuario. Puede especificar un tiempo entre 0 y 3.600 segundos.

NOTA: Debe hacer clic en **Aplicar** para que los cambios tengan efecto.

Impresión

Utilice estas opciones para configurar los valores de todas las funciones de impresión. Estas opciones son las mismas que se encuentran disponibles en el panel de control. Para obtener más información, consulte Utilizar los menús del panel de control en la página 52.

NOTA: Debe hacer clic en **Aplicar** para que los cambios tengan efecto.

PCL5c

Utilice estas opciones para definir la configuración cuando utiliza el lenguaje de impresora PCL.

NOTA: Debe hacer clic en **Aplicar** para que los cambios tengan efecto.

PostScript

Utilice esta opción al utilizar el lenguaje PostScript de la impresora. Cuando la opción **Imprimir errores PostScript** está activada, la página de errores PostScript se imprime automáticamente tras producirse un error PostScript.

NOTA: Debe hacer clic en **Aplicar** para que los cambios tengan efecto.

Foto

Utilice estas opciones para configurar la impresión de fotografías y activar o desactivar el uso de tarjetas de memoria.

NOTA: Debe hacer clic en **Aplicar** para que los cambios tengan efecto.

Calidad de impresión

Utilice estas opciones para mejorar el aspecto de los trabajos de impresión. Estas opciones son las mismas que se encuentran disponibles en los menús del panel de control. Para obtener más información, consulte Utilizar los menús del panel de control en la página 52.

Calibración de color

- **Calibración de encendido**. Especifique si el producto debe realizar una calibración al encenderse.
- **Tiempo de calibración**. Especifique con qué frecuencia debe realizar una calibración del producto.
- **Modo de calibración**. Especifique el tipo de calibración que debe utilizar el producto.
  - **Normal**
  - **Lleno (+lento)**

    La calibración completa mejora la precisión del color de las fotos impresas en papel fotográfico HP Laser de 100 x 150 mm (4 x 6 pulgadas).
- **Calibrar ahora**. El producto realiza un calibrado inmediatamente.

NOTA: Debe hacer clic en **Aplicar** para que los cambios tengan efecto.

Densidad de impresión

Utilice esta configuración para definir con detalle la cantidad de tóner de cada color que se utiliza para imprimir documentos.

- **Contrastes**. El contraste es el rango de diferencia entre los colores luminosos (Claros) y oscuros (Sombras). Para incrementar el rango total entre colores claros y oscuros, incremente el valor de **Contrastes**.
- **Claros**. Los colores claros son casi blancos. Para oscurecer los colores claros, incremente el valor **Claros**. Este ajuste no afecta a los medios tonos ni a los colores sombra.

- **Medios tonos**. Los tonos medios son colores que se encuentran a mitad de camino entre el blanco y la densidad sólida. Para oscurecer los medios tonos, incremente el valor de **Tonos medios**. Este ajuste no afecta a los colores claros y ni a las sombras.
- **Sombras**. Las sombras son colores con una densidad casi sólida. Para oscurecer los colores sombra incremente el valor **Sombras**. Este ajuste no afecta a las zonas luminosas ni a los medios tonos.

Tipos de papel

Utilice estas opciones para configurar los modos de impresión correspondientes a los diferentes tipos de soportes de impresión. Para restaurar todos los modos a la configuración predeterminada de fábrica, seleccione **Restaurar modos**.

NOTA: Debe hacer clic en **Aplicar** para que los cambios tengan efecto.

Modos impr. ampliada

PRECAUCIÓN: Esta configuración avanzada sólo debe utilizarse para mejorar la calidad de impresión. El cambio de esta configuración puede tener un impacto significativo en la calidad de impresión y el funcionamiento del producto.

Utilice estas opciones para configurar los modos de impresión **Fusor**, **Transferencia**, **Transferencia dúplex** y **Tóner** que se corresponden con los varios tipos de soportes encontrados en el controlador de impresora. También puede cambiar la configuración **Optimizar** del producto, como la limpieza del tambor y la cinta de transferencia.

Para restaurar todos los modos a la configuración predeterminada de fábrica, seleccione **Restaurar modos**.

NOTA: Debe hacer clic en **Aplicar** para que los cambios tengan efecto.

Modo de impresión	Ajuste
Fusor Este modo de impresión controla la temperatura del fusor.	• Ondulación. Reduce la temperatura del fusor para impedir o reducir la ondulación de las páginas. La ondulación de las páginas puede ser problemática para los soportes de poco gramaje en un entorno de gran humedad. • Gran cobertura. Aumenta la temperatura del fusor de modo que el tóner se adhiere correctamente a la página cuando se precisa gran cantidad de tóner. • Cierre de solapa. Reduce la temperatura del fusor para garantizar que las solapas de los sobres no se peguen durante la impresión. • Menos/Más fusor. Proporciona dos niveles de temperaturas del fusor reducidas y dos niveles de temperaturas del fusor aumentadas. El usuario selecciona la mejor temperatura del fusor para el trabajo de impresión actual.
Transferencia Este modo de impresión controla el voltaje de polarización de la transferencia.	• Papel seco. Aumenta el voltaje de polarización de la transferencia para impedir problemas de transferencia de calidad de impresión en entornos de poca humedad (secos). • Papel húmedo. Reduce el voltaje de polarización de la transferencia para impedir problemas de transferencia de calidad de impresión en entornos de mucha humedad (húmedos).

Modo de impresión	Ajuste
	• Papel rugoso. Aumenta el voltaje de polarización de la transferencia para impedir problemas al utilizar papeles rugosos (por ejemplo, papeles bond de algodón). • Menos/Más transferencia. Proporciona dos niveles de voltaje reducido de polarización de la transferencia y dos niveles de voltaje aumentado de polarización de la transferencia. El usuario selecciona el mejor voltaje de polarización de la transferencia para el trabajo de impresión actual.
Transferencia dúplex Este modo de impresión controla el voltaje de polarización de la transferencia para trabajos de impresión dúplex o a doble cara.	Este modo tiene las mismas opciones que el modo Transferencia pero se aplica cuando el producto está imprimiendo la cara dúplex de un trabajo de impresión a doble cara.
Tóner Este modo de impresión controla la cantidad de tóner aplicado a la página.	Menos tóner Reduce la cantidad de tóner de cada color que se aplica a la página para impedir problemas de calidad de impresión, como dispersión de tóner, en entornos de mucha humedad (húmedos). Las opciones son de un 100% (Sin ajuste), 95% (-1), 90% (-2) y 85% (-3).

Optimizar

- Tóner de fondo

  Seleccione Activado para reducir la impresión del fondo en soportes satinados.

- Limpieza extra de tambores

  Seleccione Activado para reducir los residuos que dejan los soportes altamente ácidos susceptibles de causar problemas de calidad de impresión.

- Bandas de tambor

  Seleccione Activado para reducir la aparición de líneas de defectos de calidad de imagen delgadas en el tambor fotosensible induciendo rotaciones previas adicionales del tambor y sacudiendo ligeramente los tambores después de cada trabajo (el movimiento de sacudida es apenas audible).

- Limpieza de cinta transferencia

  Aumenta la eficacia del proceso de limpieza de la cinta de transferencia. Utilice esta opción si el anterior trabajo de impresión de gran cobertura deja una imagen tenue (duplicación) en las páginas impresas posteriormente.

- Voltaje limpieza de cinta transferencia

  Permite el ajuste fino del voltaje del rodillo y el cepillo de limpieza de la cinta de transferencia.

- Voltaje de cinta de transf. - Y

Permite el ajuste fino del cartucho de impresión amarillo según el voltaje de transferencia de la cinta de transferencia intermedia (ITB).

- Voltaje de cinta de transf. - M

  Permite el ajuste fino del cartucho de impresión magenta según el voltaje de transferencia de la cinta de transferencia intermedia (ITB).

- Voltaje de cinta de transf. - C

  Permite el ajuste fino del cartucho de impresión cian según el voltaje de transferencia de la cinta de transferencia intermedia (ITB).

- Voltaje de cinta de transf. - K

  Permite el ajuste fino del cartucho de impresión negro según el voltaje de transferencia de la cinta de transferencia intermedia (ITB).

Configurar sistema

Utilice estas opciones de configuración del sistema para configurar varios parámetros de impresión. Esta configuración no se encuentra disponible en el panel de control.

NOTA: Debe hacer clic en **Aplicar** para que los cambios tengan efecto.

Servicio

Durante el proceso de impresión, puede acumularse papel, tóner y partículas de polvo en el interior del producto. Con el tiempo, esta acumulación puede provocar problemas relacionados con la calidad de impresión, como manchas o restos de tóner. El programa HP ToolboxFX proporciona un método sencillo para limpiar la ruta del papel. Para obtener más información, consulte Limpieza del producto en la página 100.

Ajustes de red

El administrador de red puede utilizar esta ficha para controlar la configuración de red del producto cuando está conectado a una red basada en IP.

Compra de consumibles

Este botón, que se encuentra en la parte superior de cada página, proporciona un enlace a un sitio web en el que puede solicitar consumibles de repuesto. Necesita acceso a Internet para utilizar esta función.

Otros enlaces

Esta sección contiene enlaces que le conectan a Internet. Para utilizar estos enlaces, debe tener acceso a Internet. Si utiliza una conexión telefónica y no estaba conectado cuando abrió por primera vez HP ToolboxFX, deberá conectarse antes de visitar estos sitios web. Al conectarse, puede que tenga que cerrar HP ToolboxFX y volver a abrirlo.

- **Asist. instantánea HP**. Proporciona conexión al sitio web de asistencia instantánea de HP.
- **Asistencia técnica y solución de problemas**. Proporciona conexión al sitio de asistencia del producto, en el que puede buscar ayuda para solucionar problemas concretos.
- **Registro del producto**. Proporciona conexión al sitio web de registro de los productos HP.

Usar el servidor Web incorporado

Cuando el producto está conectado a la red, el servidor Web incorporado está disponible automáticamente. Puede acceder al servidor Web incorporado desde Windows 95 y versiones posteriores.

NOTA: Cuando el producto esté conectado directamente a un equipo, utilice el programa HP ToolboxFX para ver el estado del producto.

Utilice el servidor web incorporado para ver el estado del producto y de la red, y gestionar las funciones de impresión desde el equipo, en vez de hacerlo desde el panel de control del producto.

- Ver información de estado del control del producto.
- Definir el tipo de papel cargado en cada bandeja.
- Determinar la vida útil de todos los consumibles y realizar pedidos de otros nuevos.
- Consultar y modificar las configuraciones de las bandejas.
- Visualizar y cambiar la configuración del producto.
- Ver e imprimir páginas internas.
- Consultar y modificar la configuración de red.
- Ver contenido de asistencia específico para el estado actual del producto.
- Restringir el acceso a las características de impresión en color.

Para usar el servidor Web incorporado, debe disponer de Microsoft Internet Explorer 6 o posterior, Netscape Navigator 7 o posterior, Safari 1.2 o posterior, Konqueror 3.2 o posterior, Firefox 1.0 o posterior, Mozilla 1.6 o posterior u Opera 7 o posterior. El servidor Web incorporado funciona cuando el producto está conectado a una red basada en el protocolo IP. El servidor Web incorporado no es compatible con las conexiones de impresora basadas en IPX o AppleTalk. No es necesario tener acceso a Internet para abrir y utilizar el servidor Web incorporado.

Acceder al servidor Web incorporado por medio de una conexión de red

1. En un explorador web compatible en el equipo, escriba la dirección IP del producto en el campo de la dirección/URL. (Para localizar la dirección IP, imprima una página de configuración. Consulte Impresión de páginas de información en la página 78.)

   NOTA: Después de acceder a la dirección URL, puede crear un marcador para poder volver a ella rápidamente en un futuro.

2. El servidor Web incorporado tiene tres fichas que contienen la configuración e información sobre el producto: la ficha **Estado**, la ficha **Configuración** y la ficha **Trabajo en red**. Seleccione la ficha que desee ver.

   Consulte la siguiente sección para obtener más información sobre cada ficha.

Secciones del servidor Web incorporado

La siguiente tabla describe las pantallas básicas del servidor Web incorporado.

Ficha o sección	Descripción
Ficha **Estado** Proporciona información sobre el producto, su estado y configuración.	• **Estado dispositivo**: muestra el estado del producto y la vida útil restante de los consumibles HP. El valor 0% indica que el consumible está vacío. • **Estado de consumibles**: muestra la vida útil restante de los consumibles HP. El valor 0% indica que el consumible está vacío. Esta página también proporciona los números de pieza de los consumibles. • **Config. dispositivo**: muestra la información de la página de configuración del producto. • **Resumen de red**: muestra la información de la página de configuración de red del producto. • **Impr pág. info**: permite imprimir las listas de fuentes PCL, PCL6, PS y la página de estado de consumibles que genera el producto. • **Registro de uso de color**: muestra los trabajos de impresión en color del usuario trabajo por trabajo. • **Registro sucesos**: Muestra una lista de todos los eventos y errores del producto. • Botón **Asistencia**: proporciona un enlace a la página de asistencia técnica del producto. El botón **Asistencia** se puede proteger con contraseña. • Botón **Comprar consumibles**: proporciona un enlace a una página en la que puede solicitar consumibles para el producto. El botón **Comprar consumibles** se puede proteger con contraseña.
Ficha **Configuración** Ofrece la posibilidad de configurar el producto desde el equipo.	• **Info. del dispositivo**: permite asignar un nombre y un número de activo al producto. Introduzca el nombre del contacto principal que debe recibir información sobre el producto. • **Manejo del papel**: permite cambiar los valores predeterminados de manejo del papel del producto. • **Impresión**: permite cambiar los valores predeterminados de impresión del producto. • **PCL 5c**: permite cambiar los valores predeterminados de PCL 5c del producto. • **PostScript**: permite cambiar los valores predeterminados de PostScript del producto. • **Calidad de impresión**: permite cambiar los valores predeterminados de calidad de impresión (como la configuración de calibración) del producto. • **Densidad de impresión**: permite cambiar los valores de contraste, zonas luminosas, medios tonos y sombras de cada consumible. • **Tipos de papel**: permite configurar modos de impresión que correspondan con los tipos de soporte que acepta el producto. • **Configurar sistema**: permite cambiar los valores predeterminados de sistema del producto. • **Servicio**: permite iniciar el procedimiento de limpieza en el producto.

Ficha o sección	Descripción
	• Botón **Asistencia**: proporciona un enlace a la página de asistencia técnica del producto. El botón **Asistencia** se puede proteger con contraseña. • Botón **Comprar consumibles**: proporciona un enlace a una página en la que puede solicitar consumibles para el producto. El botón **Comprar consumibles** se puede proteger con contraseña. **NOTA:** La ficha **Configuración** puede protegerse con contraseña. Si el producto se encuentra en una red, consulte siempre con el administrador del sistema antes de cambiar la configuración de esta ficha.
Ficha **Redes** Ofrece la posibilidad de cambiar la configuración de red desde su equipo.	Los administradores de red pueden utilizar esta ficha para controlar la configuración de red del producto cuando está conectado a una red basada en IP. Esta ficha no aparece si el producto esta conectado directamente a un equipo. **NOTA:** La ficha **Redes** se puede proteger con contraseña.

Configuración del producto con un Macintosh

Se puede acceder al servidor Web incorporado (EWS) de HP pulsando el botón **Utilidad** al visualizar la cola de impresión. Ello abre un explorador Web, como Safari, que permite al usuario acceder al EWS. También se puede acceder directamente al EWS escribiendo la dirección IP de la red o el nombre DNS del producto en el explorador Web.

El software HP USB EWS Gateway, que se instala automáticamente, también permite que un explorador Web acceda al producto si éste está conectado por medio de un cable USB. Pulse el botón **Utilidad** cuando utilice una conexión USB para acceder al EWS por medio del explorador Web.

Utilice el EWS para realizar las siguientes tareas:

- Ver el estado del dispositivo y cambiar la configuración del dispositivo.
- Ver y cambiar la configuración de red del dispositivo.
- Imprimir páginas de información del dispositivo.
- Ver el registro de eventos del dispositivo.

Gestionar consumibles

Almacenamiento del cartucho de impresión

No extraiga el cartucho de impresión de su embalaje a no ser que vaya a utilizarlo de inmediato.

△ **PRECAUCIÓN:** Para evitar que se dañe el cartucho de impresión, no lo exponga a la luz durante más de unos pocos minutos.

Política de HP con respecto a los cartuchos de impresión que no son de HP

Hewlett-Packard Company no recomienda el uso de cartuchos de impresión que no sean de HP, ya sean nuevos o reacondicionados.

NOTA: Los daños provocados por cartuchos de impresión que no sean de HP, no están cubiertos por la garantía ni los contratos de servicio de HP.

Para instalar un nuevo cartucho de impresión HP, consulte Sustitución de cartuchos de impresión en la página 93. Para reciclar un cartucho usado, siga las instrucciones que acompañan al cartucho nuevo.

Teléfono y sitio Web contra fraudes de HP

Llame al teléfono contra fraudes de HP (1-877-219-3183; llamada gratuita en Norteamérica) o vaya al sitio Web www.hp.com/go/anticounterfeit si instala un cartucho de impresión HP y el mensaje del panel de control indica que no es de HP. HP le ayudará a determinar si se trata de un cartucho original y le indicará los pasos que debe seguir para resolver el problema.

Es posible que el cartucho de impresión no sea un cartucho original de HP si observa lo siguiente:

- Si experimenta un gran número de dificultades con el cartucho de impresión.
- Si el cartucho parece diferente (por ejemplo, si le falta la lengüeta naranja o el embalaje es diferente al habitual de HP).

Continuación automática

Aparece el mensaje **Pedir consumibles** cuando un cartucho de impresión se está acercando al final de su vida útil. Aparece el mensaje **Sustit. consum.** cuando el cartucho de impresión se ha agotado. Para asegurar una calidad de impresión óptima, HP recomienda sustituir el cartucho cuando aparezca el mensaje **Sustit. consum.**. Si se utiliza un cartucho agotado pueden aparecer problemas de calidad de impresión, lo que daría como resultado un gasto innecesario de soportes de impresión y de tóner de otros cartuchos. Si sustituye el cartucho de impresión cuando aparezca el mensaje **Sustit. consum.**, ayudará a prevenir este gasto innecesario.

La función **Autocontinuar** de HP ToolboxFX permite que el producto continúe utilizando un cartucho de impresión que ha alcanzado el punto de sustitución recomendado.

⚠ **¡ADVERTENCIA!** El uso de la función **Autocontinuar** puede dar como resultado una calidad de impresión incorrecta.

¡ADVERTENCIA! Todos los defectos de impresión o errores de los consumibles que se produzcan cuando un consumible de HP se esté utilizando en el modo Ignorar cartucho agotado no se considerarán defectos de material o de fabricación del consumible en la declaración de garantía de los cartuchos de impresión de HP. Para obtener información sobre la garantía, consulte la sección Declaración de garantía limitada para el cartucho de impresión en la página 142.

Puede activar o desactivar la función **Autocontinuar** en cualquier momento y no es necesario volver a activarla al instalar un nuevo cartucho. Cuando la función **Autocontinuar** está activada, el producto continúa imprimiendo de manera automática cuando un cartucho alcanza el nivel recomendado para la sustitución. Cuando se ignora el final de un cartucho de impresión, aparece el mensaje **Sustituir consumibles ignorados en uso**. Al sustituir el cartucho de impresión por un consumible nuevo, el producto desactiva el modo de ignorar hasta que otro cartucho alcanza el nivel recomendado para la sustitución.

Activar o desactivar la función Ignorar cartucho agotado

1. Abra HP ToolboxFX.
2. Haga clic en la carpeta **Configuración del dispositivo** y, a continuación, en **Configuración del sistema**.
3. Junto a **Autocontinuar** seleccione **Activada** para activar la función. Para desactivarla, seleccione **Desactivada**.

Sustitución de cartuchos de impresión

1. Abra la puerta frontal.

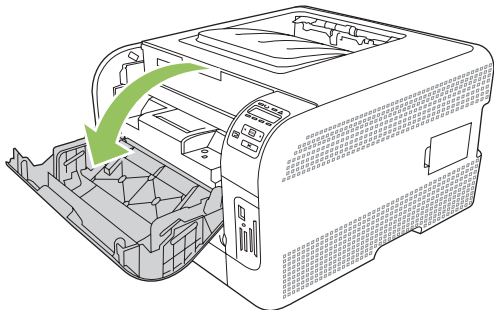

2. Extraiga el cajón del cartucho de impresión.

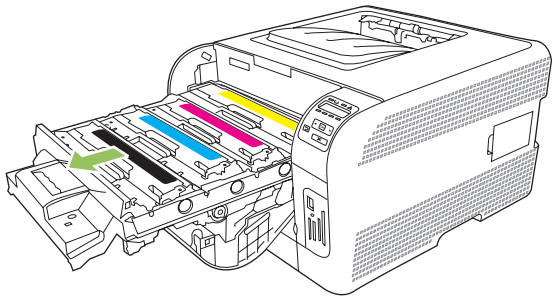

3. Tome el antiguo cartucho de impresión por el asa y tire de él hacia arriba para extraerlo.

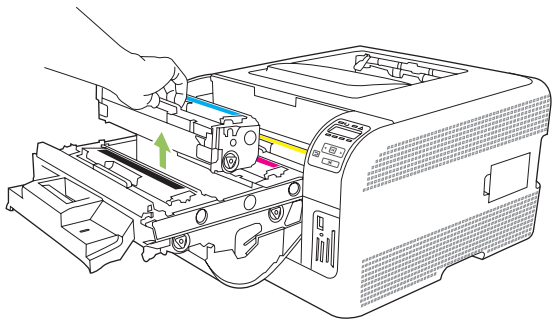

4. Extraiga el cartucho de impresión nuevo de su embalaje.

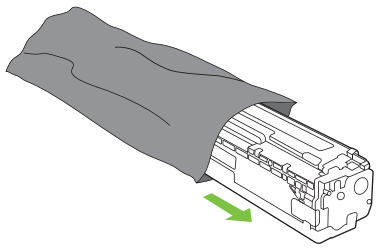

5. Extraiga la placa de protección de plástico naranja de la parte inferior del nuevo cartucho de impresión.

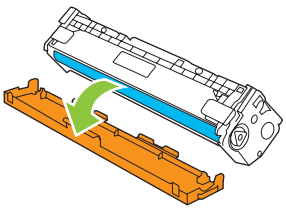

△ **PRECAUCIÓN:** No toque el tambor de imágenes, que se encuentra en la parte inferior del cartucho de impresión. Si deja huellas dactilares en el tambor de imágenes, la calidad de impresión puede verse afectada.

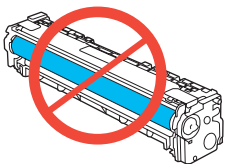

6. Introduzca el nuevo cartucho de impresión en el dispositivo.

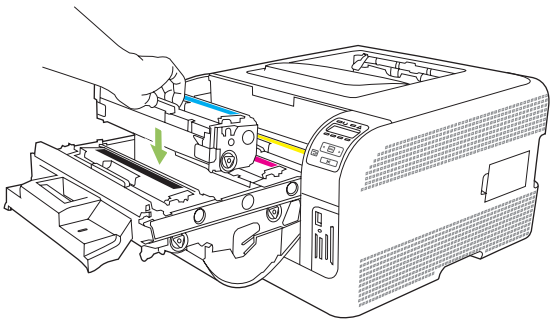

7. Tire de la pestaña que se encuentra en la parte izquierda del cartucho de impresión para extraer completamente el precinto. Deseche el precinto.

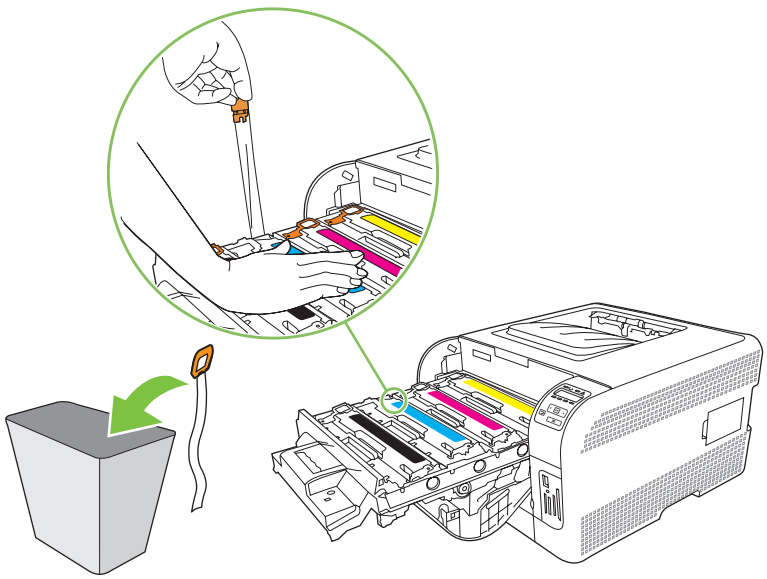

8. Cierre el cajón del cartucho de impresión.

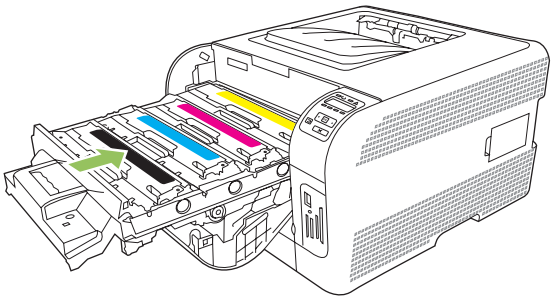

9. Cierre la puerta frontal.

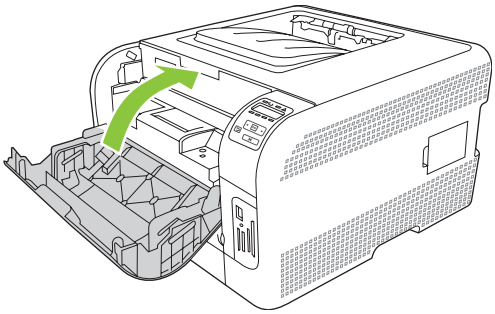

10. Guarde el antiguo cartucho de impresión en la caja del nuevo. Siga las instrucciones para el reciclaje que se encuentran en la caja.

Trabajo con la memoria

Memoria del producto

El producto dispone de una ranura de módulo de memoria de doble línea (DIMM). Utilice esta ranura del módulo DIMM para actualizar el producto con los siguientes elementos:

- Más memoria del producto (dispone de módulos DIMM de 64, 128 y 256 MB).
- Otros lenguajes de impresora y opciones de producto basados en módulos DIMM

NOTA: Para solicitar módulos DIMM, consulte la sección Consumibles y accesorios en la página 135.

Es posible que desee aumentar la memoria del producto si suele imprimir gráficos complejos o documentos de emulación PostScript de nivel 3 de HP o utiliza muchas fuentes descargadas. Más memoria también permite imprimir varias copias clasificadas a máxima velocidad.

Antes de pedir más memoria, consulte cuánta memoria tiene instalada imprimiendo una página de configuración. Consulte la sección Impresión de páginas de información en la página 78.

Instalación de módulos DIMM de memoria

Puede instalar más memoria en el producto o un módulo DIMM de fuente para permitir que el producto imprima caracteres de ciertos idiomas, como chino o el alfabeto de caracteres cirílicos.

PRECAUCIÓN: La electricidad estática puede dañar los módulos DIMM. Cuando maneje tarjetas DIMM, utilice una correa antiestática para la muñeca o toque varias veces la superficie del paquete antiestático de los módulos DIMM y, a continuación, toque el metal al descubierto del producto.

Instalación de memoria y módulos DIMM de fuente

1. Apague el producto y, a continuación, desconecte todos los cables de alimentación e interfaz.
2. En el lado derecho del producto, abra la puerta de acceso a los módulos DIMM.

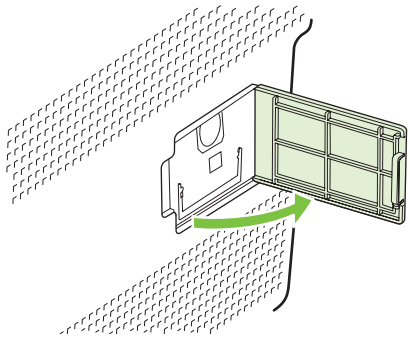

3. Para sustituir un módulo DIMM instalado, abra los seguros de cada lado de la ranura del módulo DIMM, levante el módulo por un extremo y extráigalo.

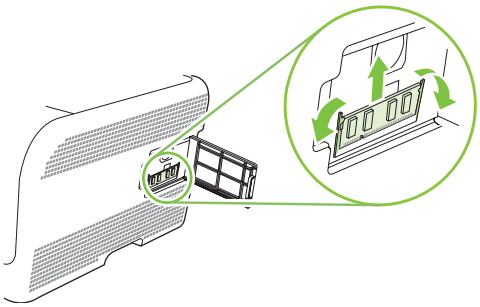

4. Retire el módulo DIMM de la bolsa antiestática y, a continuación, localice la muesca de alineación en el borde inferior del módulo DIMM.

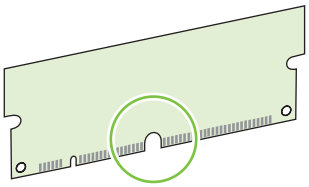

5. Sujetando el módulo DIMM por los bordes alinee la muesca del DIMM con la barra en la ranura DIMM en ángulo.

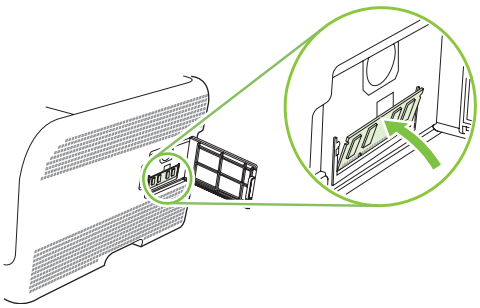

6. Presione hacia abajo en el módulo DIMM hasta que ambos cierres sujeten el DIMM. Cuando la instalación es correcta, no se ven los contactos metálicos.

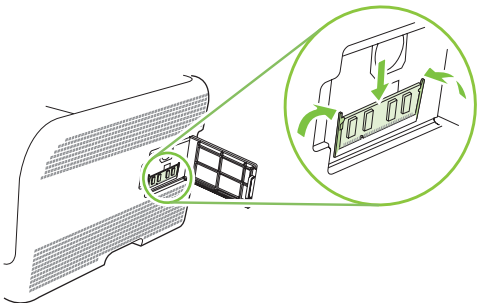

NOTA: Si tiene problemas para insertar el módulo DIMM, asegúrese de que la muesca de la parte inferior del módulo DIMM está alineada con la barra de la ranura. Si el módulo DIMM sigue sin entrar, asegúrese de que está utilizando el tipo de módulo correcto.

7. Cierre la puerta de acceso al módulo DIMM.

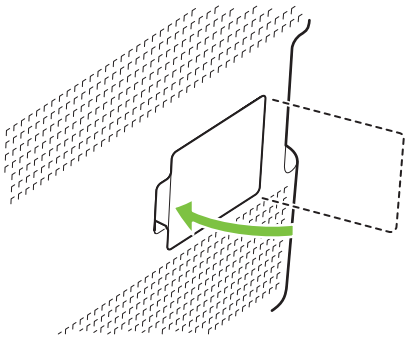

8. Conecte de nuevo el cable de alimentación y el cable USB o de red; a continuación, encienda el producto.

9. Tras instalar un módulo de memoria DIMM, consulte Activación de memoria en la página 98.

Activación de memoria

Si instaló un módulo de memoria DIMM, configure el controlador de la impresora para que reconozca la nueva memoria añadida.

Activar la memoria en Windows

1. En el menú **Inicio**, señale **Configuración** y haga clic en **Impresoras** o en **Impresoras y faxes**.
2. Seleccione este producto y seleccione **Propiedades**.
3. En la ficha **Configurar**, haga clic en **Más**.
4. En el campo **Memoria total**, escriba o seleccione la cantidad total de memoria que hay ahora instalada.
5. Haga clic en **Aceptar**.

Comprobar la instalación de DIMM

Encienda el producto. Compruebe que el producto está en el estado **Preparado** una vez finalizada la secuencia de inicio. Si aparece un mensaje de error, haga lo siguiente:

1. Imprima una página de configuración. Consulte la sección Impresión de páginas de información en la página 78.
2. Fíjese en la sección Lenguajes/opciones instaladas de la página de configuración y compárela con la de la página de configuración que imprimió antes de instalar los módulos DIMM.
3. Puede que el módulo DIMM no esté instalado correctamente. Repita el proceso de instalación.

   - o -

   Puede que el módulo DIMM sea defectuoso. Pruebe con un módulo DIMM nuevo.

Limpieza del producto

Durante el proceso de impresión, pueden acumularse partículas de papel, tóner y polvo en el interior del producto. Con el tiempo, esta acumulación puede provocar problemas relacionados con la calidad de impresión, como manchas o restos de tóner. Este producto cuenta con un modo de limpieza que permite corregir y evitar estos problemas.

1. Abra HP ToolboxFX. Consulte la sección Ver HP ToolboxFX en la página 79.
2. Haga clic en la carpeta **Configuración del dispositivo** y, a continuación, en la página **Servicio**.
3. En el área **Modo limpieza**, haga clic en **Inicio** para iniciar el proceso de limpieza.

   El producto procesará una sola página y, a continuación, volverá al estado **Preparado** cuando el proceso de limpieza haya finalizado.

Actualización de firmware

Para actualizar el firmware del producto, descargue el archivo de actualización de firmware de www.hp.com/go/ljcp1510series_software y guárdelo en la red o en el equipo informático personal.

10 Solución de problemas

- Lista de comprobación básica para solucionar problemas
- Mensajes del panel de control y de alerta de estado
- Atascos
- Problemas de calidad de impresión
- Problemas de rendimiento
- Problemas del software del dispositivo
- Problemas de Macintosh

Lista de comprobación básica para solucionar problemas

Si se producen problemas en el dispositivo, utilice la siguiente lista de comprobación para identificar la causa del problema:

- ¿Está el producto conectado a la alimentación?
- ¿Está el producto encendido?
- ¿Se encuentra el producto en el estado **Preparado**?
- ¿Están conectados todos los cables necesarios?
- ¿Los consumibles instalados son originales HP?
- ¿Se instalaron correctamente los cartuchos de impresión que se acaban de sustituir y se le quitó la lengüeta de tiro al cartucho?

Para obtener más información sobre la instalación y la configuración, consulte la guía de instalación inicial.

Si no encuentra soluciones a los problemas en esta guía, vaya a www.hp.com/support/ljcp1510series.

Factores que influyen en el rendimiento del producto

Existen varios factores que influyen en la duración de un trabajo de impresión:

- Velocidad máxima del producto, medida en páginas por minuto (ppm)
- Uso de papel especial (como transparencias, papel pesado y de tamaño personalizado)
- Tiempo de procesamiento y descarga del producto
- Complejidad y tamaño de los gráficos
- Velocidad del equipo que utiliza
- Conexión USB

Mensajes del panel de control y de alerta de estado

Los mensajes del panel de control indican el estado actual del producto o situaciones que pueden requerir la intervención del usuario.

Los mensajes de alerta de estado aparecen en la pantalla del equipo (además de los mensajes del panel de control) cuando el producto experimenta ciertos problemas. Si hay algún mensaje de alerta de estado, aparece un signo ✓ en la columna de **alerta de estado** de la siguiente tabla.

Los mensajes del panel de control aparecen de forma temporal y pueden requerir que confirme el mensaje pulsando OK para reanudar la impresión o X para cancelar el trabajo. Es posible que algunos mensajes no permitan finalizar el trabajo o que la calidad de impresión se vea afectada. Si el mensaje está relacionado con la impresión y la función de continuación automática está activada, el producto intentará reanudar la impresión después de que el mensaje se haya mostrado durante 10 segundos sin que haya habido confirmación.

Con algunos mensajes, es posible que se resuelva el problema si se reinicia el producto. Si el error grave persiste, es probable que el producto requiera servicio técnico.

Mensaje del panel de control	Alerta de estado	Descripción	Acción recomendada
<Color> en posición incorr.	✓	Se instaló un cartucho de impresión en la ranura incorrecta.	Asegúrese de que cada cartucho de impresión se encuentra en la ranura correcta. De arriba abajo, los cartuchos de impresión están instalados en este orden: amarillo, magenta, cian, negro.
10.XXXX Error de consumible	✓	La etiqueta electrónica de uno de los cartuchos de impresión falta o no puede leerse. • 10.0000 = error de etiqueta electrónica del cartucho negro • 10.0001 = error de etiqueta electrónica del cartucho cian • 10.0002 = error de etiqueta electrónica del cartucho magenta • 10.0003 = error de etiqueta electrónica del cartucho amarillo • 10.1000 = falta la etiqueta electrónica del cartucho negro • 10.1001 = falta la etiqueta electrónica del cartucho cian	Vuelva a instalar el cartucho de impresión. Apague el producto y vuelva a encenderlo. Si no se ha solucionado el problema, sustituya el cartucho.

Mensaje del panel de control	Alerta de estado	Descripción	Acción recomendada
		• 10.1002 = falta la etiqueta electrónica del cartucho magenta • 10.1003 = falta la etiqueta electrónica del cartucho amarillo	
50.X Error del fusor **Apagar / Encender**	✓	Se ha producido un error del fusor del producto.	Desconecte la alimentación del producto, espere al menos 30 segundos. A continuación, conecte la alimentación del producto y espere a que se inicialice. Apague el producto, espere al menos 25 minutos y, a continuación, enciéndalo. Si está utilizando un protector contra subidas de tensión, retírelo. Conecte el producto directamente a la toma de la pared. Conecte la alimentación del producto. Si el mensaje persiste, póngase en contacto con el servicio de asistencia de HP. Consulte la sección Servicio y asistencia en la página 139.
51.XX Error **Apagar / Encender**	✓	Se produjo un error de hardware interno del producto.	Desconecte la alimentación del producto, espere al menos 30 segundos. A continuación, conecte la alimentación del producto y espere a que se inicialice. Si está utilizando un protector contra subidas de tensión, retírelo. Conecte el producto directamente a la toma de la pared. Encienda el producto. Si el mensaje persiste, póngase en contacto con el servicio de asistencia de HP. Consulte la sección Servicio y asistencia en la página 139.
54.XX Error **Apagar / Encender**	✓	Se produjo un error en uno de los sensores internos del producto.	Desconecte la alimentación del producto, espere al menos 30 segundos. A continuación, conecte la alimentación del producto y espere a que se inicialice. Si está utilizando un protector contra subidas de tensión, retírelo. Conecte el producto directamente a la toma de la pared. Conecte la alimentación del producto.

Mensaje del panel de control	Alerta de estado	Descripción	Acción recomendada
			Si el mensaje persiste, póngase en contacto con el servicio de asistencia de HP. Consulte la sección Servicio y asistencia en la página 139.
55.X Error **Apagar / Encender**	✓	Se ha producido un error interno en el producto.	Desconecte la alimentación del producto, espere al menos 30 segundos. A continuación, conecte la alimentación del producto y espere a que se inicialice. Si está utilizando un protector contra subidas de tensión, retírelo. Conecte el producto directamente a la toma de la pared. Conecte la alimentación del producto. Si el mensaje persiste, póngase en contacto con el servicio de asistencia de HP. Consulte la sección Servicio y asistencia en la página 139.
57 Error del ventilador **Apagar / Encender**	✓	Se produjo un error del ventilador interno del producto.	Desconecte la alimentación del producto, espere al menos 30 segundos. A continuación, conecte la alimentación del producto y espere a que se inicialice. Si está utilizando un protector contra subidas de tensión, retírelo. Conecte el producto directamente a la toma de la pared. Conecte la alimentación del producto. Si el mensaje persiste, póngase en contacto con el servicio de asistencia de HP. Consulte la sección Servicio y asistencia en la página 139.
59.X Error **Apagar / Encender**	✓	Se produjo un error de uno de los motores del producto.	Desconecte la alimentación del producto, espere al menos 30 segundos. A continuación, conecte la alimentación del producto y espere a que se inicialice. Si está utilizando un protector contra subidas de tensión, retírelo. Conecte el producto directamente a la toma de la pared. Conecte la alimentación del producto. Si el mensaje persiste, póngase en contacto con el servicio de asistencia de HP. Consulte la

Mensaje del panel de control	Alerta de estado	Descripción	Acción recomendada
			sección Servicio y asistencia en la página 139.
79 Error de servicio **Apagar / Encender**		Se instaló un módulo DIMM incompatible.	1. Desconecte la alimentación del producto. 2. Instale un módulo DIMM que sea compatible con el producto. Consulte Servicio y asistencia en la página 139 para obtener una lista de módulos DIMM compatibles. Consulte Instalación de módulos DIMM de memoria en la página 96 para obtener instrucciones de instalación de módulos DIMM. 3. Encienda el producto. Si el mensaje persiste, póngase en contacto con el servicio de asistencia de HP. Consulte la sección Servicio y asistencia en la página 139.
Atasco en <ubicación>	✓	Se ha detectado un atasco en el producto.	Elimine el atasco de la ubicación indicada. El trabajo continuará imprimiéndose. Si no es así, intente volver a imprimir el trabajo. Si el mensaje persiste, póngase en contacto con el servicio de asistencia de HP. Consulte la sección Servicio y asistencia en la página 139.
Atasco en la bandeja 2 **Elimine el atasco y, a continuación, Pulse [OK]**	✓	Se ha detectado un atasco en el producto.	Elimine el atasco de la ubicación indicada y pulse OK. Si el mensaje persiste, póngase en contacto con el servicio de asistencia de HP. Consulte la sección Servicio y asistencia en la página 139.
Cargar papel	✓	La bandeja 2 está vacía.	Cargue soporte de impresión en la bandeja 2.
Cargue bandeja <TIPO> <TAMAÑO> **Pulse [OK] para medio dispon.**	✓	El producto está configurado en el modo de alimentación manual.	Pulse OK para borrar el mensaje *o* cargar el soporte correcto en la bandeja 1.
Cargue bandeja 1 <TIPO> <TAMAÑO>	✓	No hay ninguna bandeja configurada para el tipo y tamaño de soporte que el trabajo de impresión solicita.	Cargue el soporte correcto en la bandeja 1 o pulse OK para usar el soporte de una bandeja diferente.

Mensaje del panel de control	Alerta de estado	Descripción	Acción recomendada
Cargue bandeja 1 normal <TAMAÑO> **Modo limpieza [OK] p. empez.**	✓	El producto está preparado para procesar la operación de limpieza.	Cargue la bandeja 1 con papel normal del tamaño indicado y pulse OK.
Cargue bandeja nº <TIPO> <TAMAÑO>	✓	Hay una bandeja configurada para el tipo y tamaño de soporte que el trabajo de impresión solicita, pero la bandeja está vacía.	Cargue el soporte correcto en la bandeja o pulse OK para usar el soporte en una bandeja diferente.
Cartucho <color> usado en uso	✓	Se ha detectado y aceptado un cartucho de impresión rellenado.	No es necesaria ninguna acción.
Consum. usados en uso	✓	Se han instalado cartuchos de impresión rellenados.	No es necesaria ninguna acción.
Consumible no HP en uso	✓	Se ha instalado un consumible no HP.	Si al adquirir el consumible pensaba que se trataba de un consumible original de HP, vaya a www.hp.com/go/anticounterfeit. La garantía de HP no cubrirá el servicio ni la reparación que se puedan necesitar a consecuencia del uso de consumibles que no sean de HP.
Consumibles incorrectos	✓	Hay más de un cartucho de impresión instalado en la ranura incorrecta.	Asegúrese de que cada cartucho de impresión se encuentra en la ranura correcta. De arriba abajo, los cartuchos de impresión están instalados en este orden: amarillo, magenta, cian, negro.
Consumible usado instalado **Para aceptar, Pulse [OK]**	✓	Se ha instalado un cartucho de impresión rellenado.	Pulse OK para continuar.
Controlador no válido **Pulse [OK]**	✓	Está utilizando un controlador de impresora incorrecto.	Seleccione el controlador de impresora correcto.
Dúplex manual **Cargue bandeja nº Pulse [OK]**		Se ha impreso la primera cara de un trabajo a doble cara manual y debe cargarse la página para procesar la segunda cara.	Cargue la página en la bandeja indicada con la cara que debe imprimirse hacia arriba y la parte superior de la página alejada del usuario; a continuación, pulse OK.
Error 49 **Apagar / Encender**		Se ha producido un error interno en el producto.	Apague el producto, espere al menos 30 segundos. A continuación, encienda el producto y espere a que se inicialice. Si está utilizando un protector contra subidas de tensión, retírelo. Conecte el producto directamente a la toma de la pared. Conecte la alimentación del producto.

Mensaje del panel de control	Alerta de estado	Descripción	Acción recomendada
			Si el mensaje persiste, póngase en contacto con el servicio de asistencia de HP. Consulte la sección Servicio y asistencia en la página 139.
Error 79 **Apagar / Encender**		Se produjo un error de firmware interno del producto.	Desconecte la alimentación del producto, espere al menos 30 segundos. A continuación, conecte la alimentación del producto y espere a que se inicialice. Si está utilizando un protector contra subidas de tensión, retírelo. Conecte el producto directamente a la toma de la pared. Conecte la alimentación del producto. Si el mensaje persiste, póngase en contacto con el servicio de asistencia de HP. Consulte la sección Servicio y asistencia en la página 139.
Error de dispositivo **Pulse [OK]**		Se produjo un error interno.	Pulse OK para reanudar el trabajo.
Error de impresión **Pulse [OK]**	✓	El soporte de impresión se ha retrasado mientras se mueve por el producto.	Pulse OK para borrar el mensaje.
Fallo impres. **Pulse [OK] Si se repite, apague/encienda**	✓	El producto no puede procesar la página.	Pulse OK para continuar imprimiendo el trabajo, aunque el resultado puede verse afectado. Si el problema persiste, apague el producto y vuelva a encenderlo. Reenvíe el trabajo de impresión.
HP original instalado		Se ha instalado un consumible HP original. Este mensaje aparecerá brevemente tras instalar el consumible y será sustituido por el mensaje Preparado.	No es necesaria ninguna acción.
Instalar cartucho <color>	✓	El cartucho no está instalado o no se ha instalado correctamente en el producto.	Instale el cartucho de impresión. Consulte la sección Sustitución de cartuchos de impresión en la página 93.
P. fron. abierta	✓	La puerta frontal del producto está abierta.	Cierre la puerta.
P. tras. abierta	✓	La puerta trasera del producto está abierta.	Cierre la puerta.
Pida cartucho <color>	✓	El cartucho de impresión identificado está llegando al final de su vida útil.	Pida el cartucho de impresión identificado. La impresión continuará hasta que aparezca el

Mensaje del panel de control	Alerta de estado	Descripción	Acción recomendada
			mensaje **Sustituya cartucho <color>**. Si desea más información, consulte la sección Consumibles y accesorios en la página 135.
Pida consumibles	✓	Varios consumibles están agotándose.	Compruebe los indicadores del nivel de consumibles en el panel de control o imprima una página de estado de consumibles para determinar qué cartuchos se están agotando. Consulte la sección Impresión de páginas de información en la página 78. Pida los cartuchos de impresión identificados. La impresión continuará hasta que aparezca el mensaje **Sustituya cartucho <color>**. Si desea más información, consulte la sección Consumibles y accesorios en la página 135.
Poca memoria **Pulse [OK]**	✓	La memoria del producto está prácticamente llena.	Pulse OK para finalizar el trabajo o X para cancelarlo. Divida el trabajo en otros más pequeños que contengan menos páginas. Para obtener información sobre cómo ampliar la memoria del producto, consulte Instalación de módulos DIMM de memoria en la página 96.
Quite los sellos de embalaje del cartucho <color>	✓	Hay un bloqueo de transporte instalado.	Asegúrese de haber retirado el bloqueo de transporte del cartucho de impresión.
Retire los bloqueos de transporte de todos los cartuchos	✓	Los mensaje bloqueos de transporte están instalados en uno o varios cartuchos de impresión.	Asegúrese de haber retirado el bloqueo de transporte de cada cartucho de impresión.
Sustituya cartucho <color>	✓	El cartucho de impresión está vacío.	Sustituya el cartucho. Consulte la sección Sustitución de cartuchos de impresión en la página 93.
Sustituya el consumible **Ignorado en uso**	✓	En el menú **Calidad de impresión**, la opción de menú **Sustit. consum.** está establecida en **Ignorar agotado**.	Puede continuar imprimiendo hasta que note un descenso en la calidad de impresión. Consulte la sección Menú Config. sistema en la página 53.
Tamaño inesperado en bandeja nº **Cargar [tamaño] Pulse [OK]**	✓	El producto ha detectado soportes de impresión que no coinciden con la configuración de la bandeja.	Cargue el soporte correcto en la bandeja o configure la bandeja para el tamaño que ha cargado. Consulte la sección Carga de

Mensaje del panel de control	Alerta de estado	Descripción	Acción recomendada
			papel y soportes de impresión en la página 26.

Atascos

Consulte esta ilustración para encontrar la ubicación de los atascos. Para obtener información sobre cómo eliminarlos, consulte Eliminar atascos en la página 115.

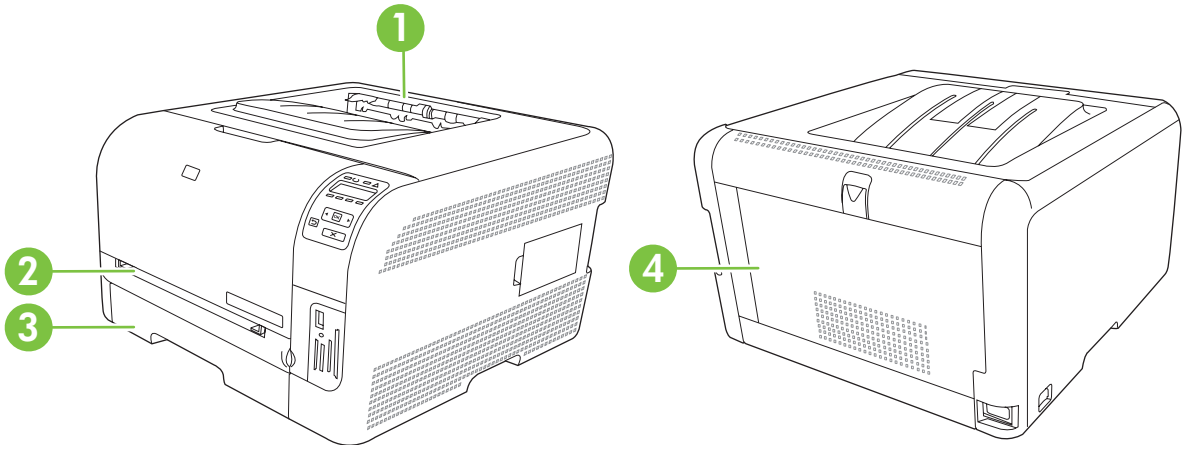

1	Bandeja de salida
2	bandeja 1
3	bandeja 2
4	Fusor (detrás de la puerta trasera)

Recuperación de atascos

Cuando la función Recuperación de atascos está activada, el producto vuelve a imprimir todas las páginas que han sufrido daños durante el atasco.

Utilice HP ToolboxFX para activar la función Recuperación de atascos.

1. Abra HP ToolboxFX. Consulte la sección HP ToolboxFX en la página 16.
2. Haga clic en la carpeta **Configuración del dispositivo** y, a continuación, en **Configuración del sistema**.
3. Al lado de **Recuperación de atascos**, seleccione **Activar** en la lista desplegable.

Causas comunes de los atascos

Causas comunes de los atascos[1]

Causa	Solución
Las guías de ancho y longitud del papel no están correctamente ajustadas.	Ajuste las guías a la pila de papel.
El soporte no cumple con las especificaciones.	Utilice sólo soporte que se ajuste a las especificaciones de HP. Consulte la sección Papel y soportes de impresión en la página 19.

Causas comunes de los atascos[1]

Causa	Solución
Está utilizando soporte que ya pasó a través de una impresora o fotocopiadora.	No utilice soporte que haya sido utilizado previamente para imprimir o fotocopiar.
Los soportes no están correctamente colocados en una bandeja de entrada.	Retire el exceso de soporte de la bandeja de entrada. Asegúrese de que la pila se encuentra por debajo de la marca que indica el alto máximo en la bandeja. Consulte la sección Carga de papel y soportes de impresión en la página 26.
El soporte está inclinado.	Las guías de la bandeja de entrada no están correctamente ajustadas. Ajústelas de modo que sujeten la pila firmemente en su sitio, sin doblar el soporte.
El soporte se dobla o se pega uno a otro.	Retire el soporte, dóblelo ligeramente, gírelo 180 grados o dele la vuelta. Vuelva a cargar el soporte en la bandeja de entrada. **NOTA:** No abanique el papel. Esta acción puede causar electricidad estática, lo que puede provocar que las hojas de papel se peguen entre sí.
El soporte se extrae antes de que llegue a la bandeja de salida.	Espere hasta que la página se coloque completamente en la bandeja de salida antes de retirarla.
El soporte está en malas condiciones.	Sustituya el soporte.
Los rodillos internos de la bandeja no cargan el soporte.	Retire la hoja de soporte superior. Si el papel supera los 163 g/m^2, puede que no se tome de la bandeja.
Los bordes del soporte están torcidos o son irregulares.	Sustituya el soporte.
El soporte está perforado o impreso en bajorrelieve.	Los soportes perforados o con relieve no se separan fácilmente. Cargue las hojas una a una.
El papel no se almacenó correctamente.	Sustituya el papel de las bandejas. El papel debe almacenarse en su envase original, en un entorno controlado.

[1] Si el producto continúa atascándose, póngase en contacto con el servicio de atención al cliente de HP o con el proveedor de servicio autorizado de HP.

Eliminar atascos

Atasco en bandeja 1

NOTA: Si la hoja se rasga, asegúrese de que se retiran todos los fragmentos antes de reanudar la impresión.

1. Si puede ver la hoja atascada, retírela tirando de ella hacia fuera.

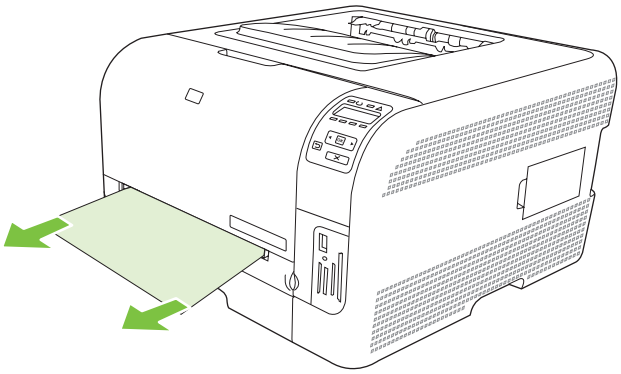

2. Si no puede ver la hoja atascada, abra la puerta de la bandeja 1 y tire de la bandeja 2 hacia fuera.

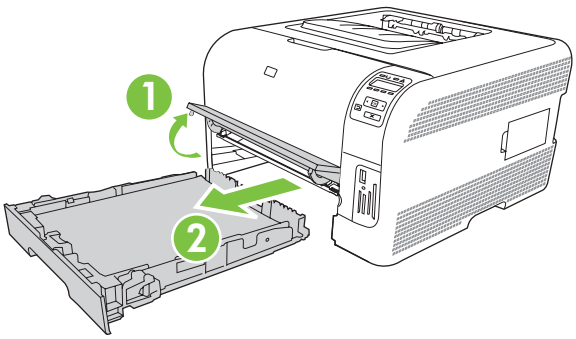

3. Empuje las dos pestañas hacia abajo para soltar el panel de la bandeja 1.

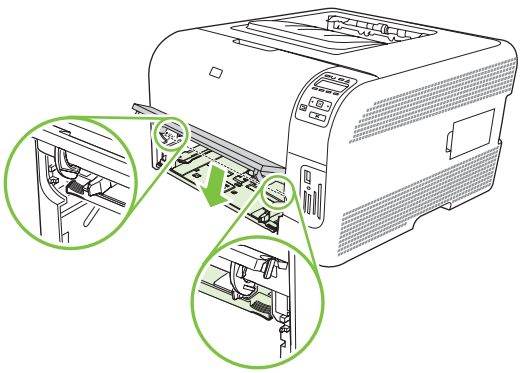

4. Retire la hoja atascada tirando de ella hacia fuera.

△ **PRECAUCIÓN:** No tire de la hoja atascada hacia arriba. Asegúrese de tirar de ella hacia fuera de forma recta.

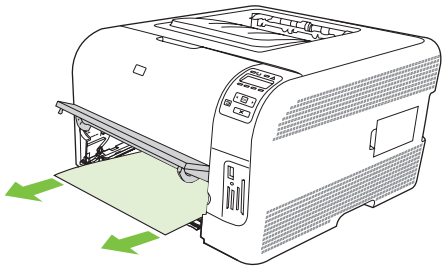

5. Empuje las dos pestañas hacia arriba para sustituir el panel de la bandeja 1.

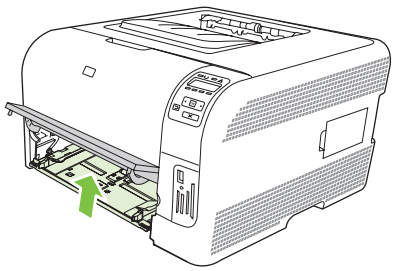

6. Vuelva a colocar la bandeja 2.

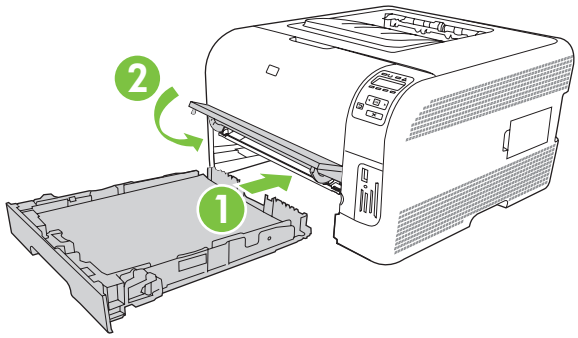

Atasco en bandeja 2

1. Extraiga la bandeja 2 y colóquela en una superficie plana.

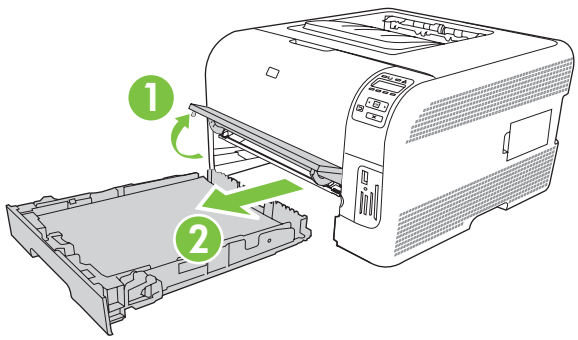

2. Retire la hoja atascada tirando de ella hacia fuera.

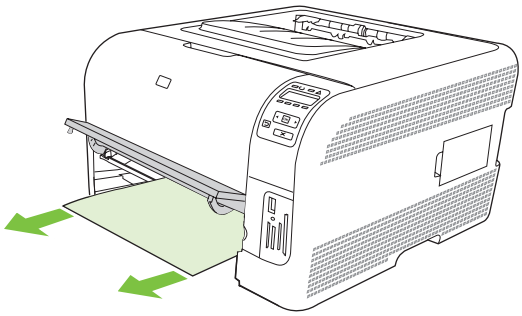

3. Vuelva a colocar la bandeja 2.

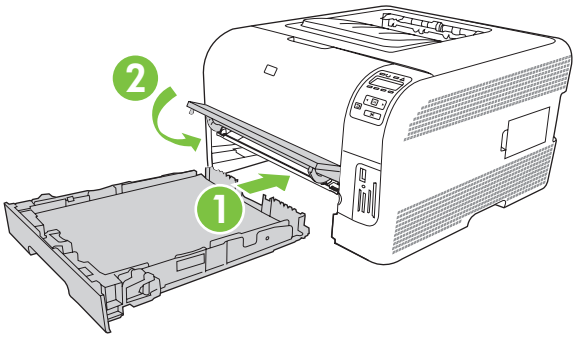

4. Pulse **OK** para continuar imprimiendo.

Atasco en el área del fusor

1. Abra la puerta posterior.

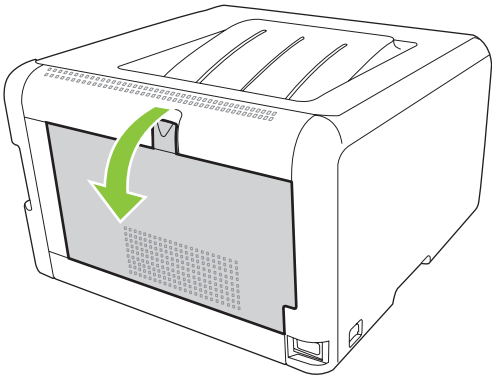

2. Retire todas las hojas atascadas.

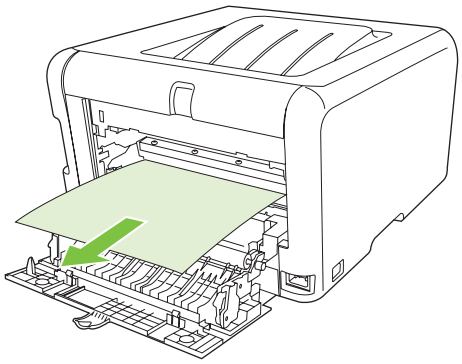

NOTA: Si la hoja se rasga, asegúrese de que se retiran todos los fragmentos antes de reanudar la impresión.

3. Cierre la puerta posterior.

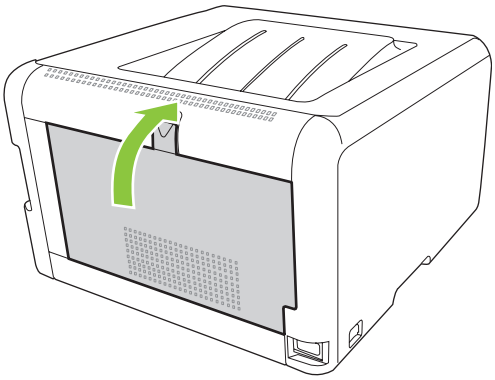

Atasco en la bandeja de salida

1. Compruebe si hay papel atascado en el área de la bandeja de salida.

2. Retire todo el soporte visible.

NOTA: Si la hoja se rasga, asegúrese de que se retiran todos los fragmentos antes de reanudar la impresión.

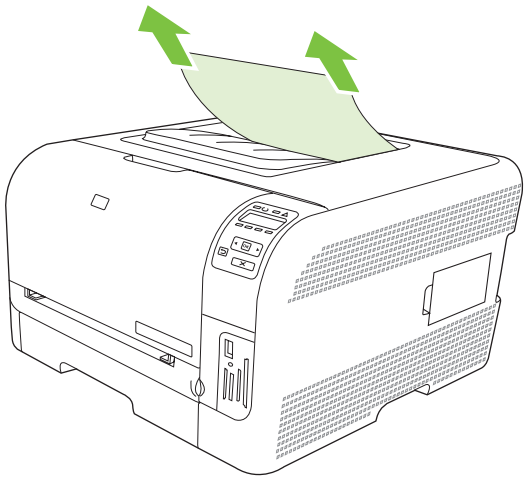

3. Abra y cierre la puerta posterior para borrar el mensaje.

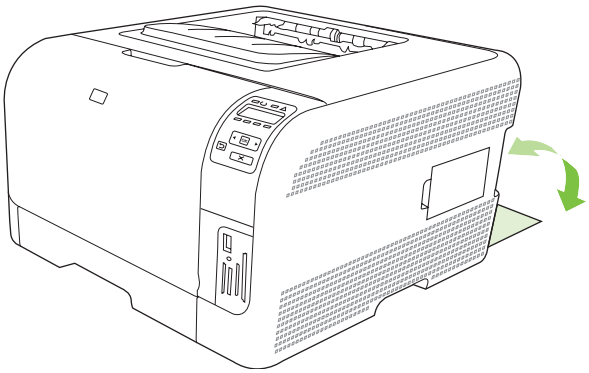

Problemas de calidad de impresión

En alguna ocasión, es posible que se encuentre con algún problema de calidad de impresión. La información que se especifica en las siguientes secciones, sirve de ayuda para identificar y solucionar esos problemas.

Mejora de la calidad de impresión

Asegúrese siempre de que el valor **Tipo** del controlador de impresora coincide con el tipo de papel que está utilizando.

Utilice los valores de calidad de impresión del controlador de impresora para evitar problemas relacionados con este aspecto. Consulte la sección Apertura del controlador de la impresora y modificación de la configuración de impresión en la página 14.

Utilice el área **Configuración del dispositivo** de HP ToolboxFX para ajustar los valores que afectan a la calidad de impresión. Consulte la sección Ver HP ToolboxFX en la página 79.

Utilice también HP ToolboxFX para obtener ayuda en la solución de problemas de calidad de impresión. Consulte la sección Uso de HP ToolboxFX para solucionar problemas de calidad de impresión en la página 127.

Identificación y corrección de defectos de impresión

Consulte la tabla de los problemas relacionados con la calidad de impresión y la lista de comprobación que aparece en esta sección para solucionar dichos problemas.

Lista de comprobación de calidad de impresión

Los problemas de calidad de impresión generales se pueden solucionar con ayuda de esta lista de comprobación:

1. Asegúrese de que el papel o el medio de impresión utilizado cumple las especificaciones. Normalmente, cuanto más suave es el papel mejores resultados se obtienen.
2. Si utiliza un medio de impresión especial, como etiquetas, transparencias, papel satinado o membretes, asegúrese de realizar la impresión según el tipo.
3. Imprima una página de configuración y una de estado de los consumibles. Consulte la sección Impresión de páginas de información en la página 78.
   - Consulte la página de estado de los consumibles para ver si faltan consumibles o su nivel es bajo. No se proporciona información para los cartuchos de impresión que no son HP.
   - Si las páginas no se imprimen correctamente, el problema está relacionado con el hardware. Póngase en contacto con el Centro de atención al cliente de HP. Consulte la sección Servicio y asistencia en la página 139 o el folleto incluido en la caja.
4. Imprima una página de demostración desde HP ToolboxFX. Si la página se imprime, el problema está relacionado con el controlador de la impresora.

5. Intente imprimir desde otro programa. Si la página se imprime correctamente, el problema tiene su origen en el programa desde el que estaba imprimiendo.

6. Reinicie el equipo y el producto e intente imprimir de nuevo. Si el problema no se soluciona, elija una de las opciones siguientes:

   - Si el problema afecta a todas las páginas impresas, consulte la sección Problemas generales relacionados con la calidad de impresión en la página 121.
   - Si el problema afecta sólo a las páginas impresas en color, consulte la sección Solución de problemas con documentos en color en la página 125.

Problemas generales relacionados con la calidad de impresión

Los ejemplos siguientes ilustran la impresión de un papel de tamaño carta que se ha introducido en el producto por el borde más corto. Estos ejemplos ilustran problemas que afectarían a todas las páginas impresas, ya se impriman en color o en blanco y negro. Los temas que siguen identifican la causa normal y la solución para cada uno de estos ejemplos.

Problema	Causa	Solución
La impresión es clara o atenuada. 	Puede que el medio de impresión no cumpla con las especificaciones de HP.	Utilice medios de impresión que cumplan las especificaciones de HP.
	Es posible que uno o varios cartuchos de impresión sean defectuosos.	Imprima la página de estado de los consumibles para comprobar el nivel restante. Consulte la sección Impresión de páginas de información en la página 78. Sustituya los cartuchos de impresión que tengan un nivel bajo de tinta. Consulte la sección Sustitución de cartuchos de impresión en la página 93.
	El dispositivo está configurado para ignorar el mensaje **Sustituya cartucho <color>** y continuar con la impresión.	Sustituya los cartuchos de impresión que tengan un nivel bajo de tinta. Consulte la sección Sustitución de cartuchos de impresión en la página 93.
Aparecen motas de tóner. 	Puede que el medio de impresión no cumpla con las especificaciones de HP.	Utilice medios de impresión que cumplan las especificaciones de HP.
	Puede que sea necesario limpiar la ruta de papel.	Limpie la ruta del papel. Consulte la sección Limpieza del producto en la página 100.
Aparecen imperfecciones. 	Puede que una de las hojas esté defectuosa.	Intente volver a imprimir el trabajo.
	El contenido en agua del papel no es uniforme o el papel tiene manchas de humedad en la superficie.	Pruebe con un papel diferente, como por ejemplo uno de alta calidad para impresoras láser de color.
	El lote de papel está defectuoso. Los procesos de fabricación pueden hacer que algunas áreas rechacen el tóner.	Pruebe con un papel diferente, como por ejemplo uno de alta calidad para impresoras láser de color.

Problema	Causa	Solución
Aparecen bandas o rayas verticales en la página.	Es posible que uno o varios cartuchos de impresión sean defectuosos.	Imprima la página de estado de los consumibles para comprobar el nivel restante. Consulte la sección Impresión de páginas de información en la página 78. Sustituya los cartuchos de impresión que tengan un nivel bajo de tinta. Consulte la sección Sustitución de cartuchos de impresión en la página 93.
	El dispositivo está configurado para ignorar el mensaje **Sustituya cartucho <color>** y continuar con la impresión.	Sustituya los cartuchos de impresión que tengan un nivel bajo de tinta. Consulte la sección Sustitución de cartuchos de impresión en la página 93.
La cantidad de sombreado de tóner del fondo de la página es inaceptable.	Las condiciones de mucha sequedad (baja humedad) pueden aumentar el sombreado de fondo.	Compruebe el entorno del dispositivo.
	El valor del modo de impresión ampliada es incorrecto. Intente procesar de nuevo el trabajo de impresión con el modo de impresión ampliada Transferencia, valor Papel seco.	Consulte la sección Modos impr. ampliada en la página 84.
	Es posible que uno o varios cartuchos de impresión sean defectuosos.	Sustituya los cartuchos de impresión que tengan un nivel bajo de tinta. Consulte la sección Sustitución de cartuchos de impresión en la página 93.
	El dispositivo está configurado para ignorar el mensaje **Sustituya cartucho <color>** y continuar con la impresión.	Sustituya los cartuchos de impresión que tengan un nivel bajo de tinta. Consulte la sección Sustitución de cartuchos de impresión en la página 93.
Aparecen zonas borrosas de tóner en el medio de impresión.	Puede que el medio de impresión no cumpla con las especificaciones de HP.	Utilice medios de impresión que cumplan las especificaciones de HP.
	Si las manchas borrosas de tóner aparecen en la cara impresa del papel, puede que las guías de papel estén sucias o haya residuos en la ruta de impresión.	Limpie las guías de los soportes. Limpie la ruta del papel. Consulte la sección Limpieza del producto en la página 100.
Cuando se toca, el tóner mancha fácilmente.	El dispositivo no se ha definido para que imprima en el tipo de medio de impresión que desea imprimir.	En el controlador de la impresora, seleccione la ficha **Papel** y establezca el valor para **El tipo es** de modo que coincida con el tipo de medio de impresión en el que está imprimiendo. Puede que se reduzca la velocidad de impresión si utiliza papel pesado.
	Puede que el medio de impresión no cumpla con las especificaciones de HP.	Utilice medios de impresión que cumplan las especificaciones de HP.
	Puede que sea necesario limpiar la ruta de papel.	Limpie la ruta del papel. Consulte la sección Limpieza del producto en la página 100.

Problema	Causa	Solución
Aparecen marcas repetidamente en la cara impresa de la página a intervalos regulares. 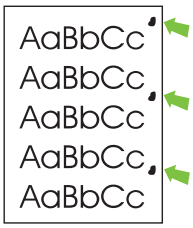	El dispositivo no se ha definido para que imprima en el tipo de medio de impresión en el que desea imprimir.	En el controlador de la impresora, seleccione la ficha **Papel** y establezca el valor para **El tipo es** de modo que coincida con el tipo de papel en el que está imprimiendo. Puede que se reduzca la velocidad de impresión si utiliza papel pesado.
	Puede que algunas piezas internas estén manchadas de tóner.	Este problema suele solucionarse por sí mismo después de imprimir algunas páginas.
	Puede que sea necesario limpiar la ruta de papel.	Limpie la ruta del papel. Consulte la sección Limpieza del producto en la página 100.
	Puede que el fusor esté dañado o sucio.	Para determinar si existe un problema en el fusor, abra HP ToolboxFX e imprima la página de diagnósticos de calidad de impresión. Consulte la sección Ver HP ToolboxFX en la página 79. Póngase en contacto con el Centro de atención al cliente de HP. Consulte la sección Servicio y asistencia en la página 139 o el folleto de asistencia técnica que viene en la caja de la impresora.
	Es posible que haya un problema en uno de los cartuchos de impresión.	Para determinar en cuál de los cartuchos se ha producido el problema, abra HP ToolboxFX e imprima la página de diagnósticos de calidad de impresión. Consulte la sección Ver HP ToolboxFX en la página 79.
Aparecen marcas repetidamente en la cara no impresa de la página a intervalos regulares. 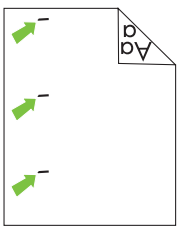	Puede que algunas piezas internas estén manchadas de tóner.	Este problema suele solucionarse por sí mismo después de imprimir algunas páginas.
	Puede que sea necesario limpiar la ruta de papel.	Limpie la ruta del papel. Consulte la sección Limpieza del producto en la página 100.
	Puede que el fusor esté dañado o sucio.	Para determinar si existe un problema en el fusor, abra HP ToolboxFX e imprima la página de diagnósticos de calidad de impresión. Consulte la sección Ver HP ToolboxFX en la página 79. Póngase en contacto con el Centro de atención al cliente de HP. Consulte la sección Servicio y asistencia en la página 139 o el folleto de asistencia técnica que viene en la caja de la impresora.

Problema	Causa	Solución
La página impresa contiene caracteres mal formados. 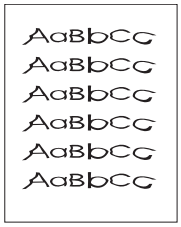 	Puede que el medio de impresión no cumpla con las especificaciones de HP.	Utilice un papel diferente, como por ejemplo uno de alta calidad para impresoras láser de color.
	Si los caracteres no están bien formados, de manera que se produce un efecto ondulante, es posible que necesite reparar el escáner láser.	Compruebe si el problema también se produce en la página de configuración. Si es así, póngase en contacto con el Centro de atención al cliente de HP . Consulte la sección Servicio y asistencia en la página 139 o el folleto de asistencia técnica que viene en la caja de la impresora.
La página impresa está abarquillada u ondulada. 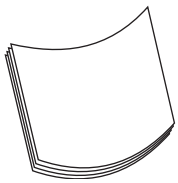	El dispositivo no se ha definido para que imprima en el tipo de medio de impresión en el que desea imprimir.	En el controlador de la impresora, seleccione la ficha **Papel** y establezca el valor para **El tipo es** de modo que coincida con el tipo de papel en el que está imprimiendo. Puede que se reduzca la velocidad de impresión si utiliza papel pesado.
	En el menú **Servicio**, la opción de menú **Menos ondulación** está establecida en **Apagada**.	Utilice los menús del panel de control para cambiar el valor. Consulte la sección Utilizar los menús del panel de control en la página 52.
	Puede que el medio de impresión no cumpla con las especificaciones de HP.	Utilice un papel diferente, como por ejemplo uno de alta calidad para impresoras láser de color.
	Una alta temperatura y la humedad pueden abarquillar el papel.	Compruebe el entorno del dispositivo.
El texto o los gráficos aparecen inclinados en la página impresa. 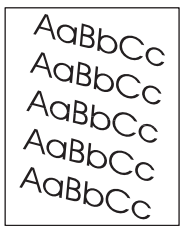 	Puede que los medios de impresión estén cargados incorrectamente.	Asegúrese de que el papel u otro soporte de impresión está cargado correctamente y de que las guías no están ni demasiado apretadas ni demasiado sueltas con respecto a la pila. Consulte la sección Carga de papel y soportes de impresión en la página 26.
	Puede que el medio de impresión no cumpla con las especificaciones de HP.	Utilice un papel diferente, como por ejemplo uno de alta calidad para impresoras láser de color.
La página impresa contiene arrugas o pliegues. 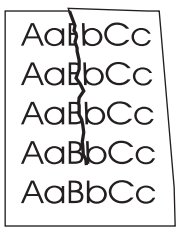 	Puede que los medios de impresión estén cargados incorrectamente.	Asegúrese de que el soporte de impresión se ha cargado correctamente y que las guías de impresión no están muy juntas ni muy separadas con respecto a la pila de papel. Consulte la sección Carga de papel y soportes de impresión en la página 26. Dé la vuelta a la pila de papel de la bandeja de entrada o gire el papel 180°.
	Puede que el medio de impresión no cumpla con las especificaciones de HP.	Utilice un papel diferente, como por ejemplo uno de alta calidad para impresoras láser de color.

Problema	Causa	Solución
Hay tóner alrededor de los caracteres impresos.	Puede que los medios de impresión estén cargados incorrectamente.	Dé la vuelta a la pila de papel de la bandeja.
	Si se dispersan grandes cantidades de tóner alrededor de los caracteres, puede que el papel sea muy resistente.	Utilice un papel diferente, como por ejemplo uno de alta calidad para impresoras láser de color.
Una imagen que aparece en la parte superior de la página (en negro) se repite luego a lo largo de la página (en un campo gris).	La configuración del software puede afectar a la impresión de la imagen.	En el programa de software, cambie el tono (oscuridad) del campo en el que aparece la imagen repetida. En el programa de software, gire la página 180° para que de esta forma se imprima primero la imagen más clara.
	El orden de las imágenes impresas puede afectar a la impresión.	Cambie el orden en el que se imprimen las imágenes. Por ejemplo, coloque la imagen más clara en la parte superior de la página y la más oscura abajo.
	Es posible que una sobretensión de energía haya afectado al dispositivo.	Si el defecto se produce al final de un trabajo de impresión, apague el dispositivo durante 10 minutos y vuelva a encenderlo para volver a imprimir el trabajo.

Solución de problemas con documentos en color

Esta sección describe problemas que se pueden producir al imprimir en color.

Problema	Causa	Solución
El documento sólo se imprime en negro cuando debería hacerlo en color.	El modo de color no está seleccionado en el programa o en el controlador de la impresora.	Seleccione el modo de color en lugar del modo en escala de grises.
	No se ha seleccionado el controlador de impresora correcto en el programa.	Seleccione el controlador de impresora correcto.
	Puede que el dispositivo no esté configurado correctamente.	Imprima un página de configuración (consulte Impresión de páginas de información en la página 78). Si no aparece ningún color en la página de configuración, póngase en contacto con el Centro de atención al cliente de HP. Consulte la sección Servicio y asistencia en la página 139 o el folleto de asistencia técnica que viene en la caja de la impresora.

Problema	Causa	Solución
No se imprimen uno o más colores o su impresión no es exacta. 	Puede que aún quede precinto en los cartuchos de impresión.	Asegúrese de que se ha quitado completamente el precinto de los cartuchos de impresión.
	Puede que el medio de impresión no cumpla con las especificaciones de HP.	Utilice un papel diferente, como por ejemplo uno de alta calidad para impresoras láser de color.
	Puede ser que el dispositivo esté funcionando en condiciones demasiado húmedas.	Compruebe que el entorno del dispositivo cumple con las especificaciones de humedad.
	Es posible que uno o varios cartuchos de impresión sean defectuosos.	Sustituya los cartuchos de impresión que tengan un nivel bajo de tinta. Consulte la sección Sustitución de cartuchos de impresión en la página 93.
	El dispositivo está configurado para ignorar el mensaje **Sustituya cartucho <color>** y continuar con la impresión.	Sustituya los cartuchos de impresión que tengan un nivel bajo de tinta. Consulte la sección Sustitución de cartuchos de impresión en la página 93.
Después de cargar un cartucho de impresión nuevo, el color se imprime desigualmente. 	Es posible que haya otro cartucho de impresión defectuoso.	Quite el cartucho de impresión del color que está imprimiendo desigualmente y vuelva a instalarlo.
	El dispositivo está configurado para ignorar el mensaje **Sustituya cartucho <color>** y continuar con la impresión.	Sustituya los cartuchos de impresión que tengan un nivel bajo de tinta. Consulte la sección Sustitución de cartuchos de impresión en la página 93.
Los colores de la página impresa no coinciden con los que aparecen en la pantalla. 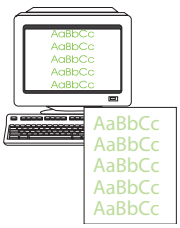 	Los colores en el monitor del equipo son distintos de los que se generan en el dispositivo.	Consulte la sección Coincidencia de colores en la página 64
	Si los colores que son excesivamente claros u oscuros en la pantalla no se imprimen, puede ser porque el programa de software interprete los que son demasiado claros como blancos y los que son demasiado oscuros como negros.	Si es posible, evite utilizar colores excesivamente claros o excesivamente oscuros.
	Puede que el medio de impresión no cumpla con las especificaciones de HP.	Utilice un papel diferente, como por ejemplo uno de alta calidad para impresoras láser de color.
El acabado de la página impresa en color es desigual. 	Puede que los medios de impresión sean demasiado rugosos.	Utilice un papel o medio de impresión suave, como por ejemplo papel de alta calidad para impresoras láser de color. Normalmente, cuanto más suave es el medio de impresión mejores resultados se obtienen.

Uso de HP ToolboxFX para solucionar problemas de calidad de impresión

NOTA: Antes de continuar, imprima una página de estado de los consumibles para ver el número aproximado de páginas que le queda a cada cartucho de impresión. Consulte la sección Impresión de páginas de información en la página 78.

Con el software HP ToolboxFX puede imprimir una página que le ayude a identificar cuál es el cartucho que provoca el problema. La página de solución de problemas de calidad de impresión imprime cinco bandas de color que se dividen en cuatro secciones que se solapan. Si examina cada sección, puede identificar el cartucho que causa el problema.

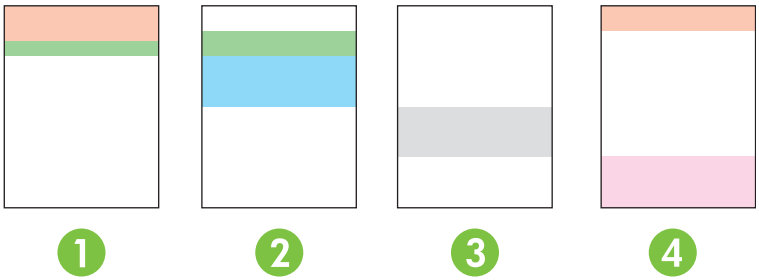

Sección	Cartucho de impresión
1	Amarillo
2	Cian
3	Negro
4	Magenta

- Si la marca o mancha aparece solamente en una de las secciones, sustituya el cartucho de impresión de dicha sección.
- Si la marca o línea aparece en más de una sección, sustituya el cartucho de impresión que coincida con el color de la marca o línea.
- Si aparece un patrón *repetitivo* de puntos, marcas o líneas en la página, limpie el producto. Consulte la sección Limpieza del producto en la página 100. Una vez que haya limpiado el producto, imprima otra página de solución de problemas de calidad de impresión para ver si el defecto ha desaparecido.
- Si el problema persiste, intente lo siguiente:
  - Consulte Problemas de calidad de impresión en la página 120 de esta guía.
  - Consulte la sección www.hp.com/support/ljcp1510series.
  - Póngase en contacto con el Centro de atención al cliente de HP. Consulte Contrato de servicios y de servicios HP Care Pack™ en la página 145 de esta guía.

Impresión de la página de solución de problemas de calidad de impresión

1. Abra HP ToolboxFX. Consulte la sección Ver HP ToolboxFX en la página 79.
2. Haga clic en la carpeta de **Ayuda** y, a continuación, en la página de **Solución de problemas**.
3. Haga clic en el botón **Imprimir** y, a continuación, siga las instrucciones indicadas en las páginas impresas.

Calibración del producto

Si experimenta problemas relacionados con la calidad de impresión, calibre el producto.

1. Abra HP ToolboxFX. Consulte la sección Ver HP ToolboxFX en la página 79.
2. Haga clic en la carpeta **Configuración del dispositivo** y, a continuación, en la página **Calidad de impresión**.
3. En el área de calibración del color, marque la casilla de verificación **Calibrar ahora**.
4. Haga clic en **Aplicar** para calibrar el producto inmediatamente.

Problemas de rendimiento

Problema	Causa	Solución
Las páginas se imprimen, pero están totalmente en blanco.	Puede que aún quede precinto en los cartuchos de impresión.	Asegúrese de que se ha quitado completamente el precinto de los cartuchos de impresión.
	Puede que el documento contenga páginas en blanco.	Revise el documento que esté imprimiendo para comprobar si aparece contenido en todas las páginas.
	Es posible que el producto no funcione correctamente.	Para probar el producto, imprima una página de configuración.
Las páginas se imprimen muy despacio.	Los tipos de soportes de impresión más pesados pueden ralentizar el trabajo.	Utilice un tipo de soporte de impresión diferente.
	Es posible que las páginas complejas se impriman despacio.	El proceso de fusión adecuado requiere una velocidad de impresión más lenta con el fin de asegurar la mejor calidad de impresión.
Las páginas no se imprimen.	Es posible que el producto no haya extraído el soporte de impresión de forma correcta.	Asegúrese de que el papel está cargado correctamente en la bandeja. Si el problema persiste, es posible que tenga que sustituir los rodillos de recogida y la almohadilla de separación. Consulte la sección Servicio y asistencia en la página 139.
	El medio de impresión se atasca en el dispositivo.	Elimine el atasco. Consulte la sección Atascos en la página 113.
	El cable USB puede estar defectuoso o conectado de forma incorrecta.	• Desconecte el cable USB de ambos extremos y vuelva a conectarlo. • Pruebe a imprimir un trabajo que se haya impreso anteriormente. • Inténtelo con otro cable USB.
	Existen otros dispositivos que se están ejecutando en el equipo.	El producto no debe compartir un puerto USB. Si dispone de una unidad de disco duro externa o de una caja de conmutación de red conectada al mismo puerto que el producto, es posible que ese otro dispositivo esté interfiriendo. Para conectar y utilizar el producto, debe desconectar el otro o utilizar dos puertos USB en el equipo.

Problemas del software del dispositivo

Problema	Solución
En la carpeta **Impresora**, no aparece ningún controlador para el producto	• Vuelva a instalar el software del producto. **NOTA:** Cierre cualquier aplicación que se esté ejecutando. Para cerrar una aplicación que tenga un icono en la bandeja del sistema, haga clic con el botón derecho en el icono y seleccione **Cerrar** o **Desactivar**. • Intente conectar el cable USB en otro puerto USB del equipo.
Apareció un mensaje de error durante la instalación del software.	• Vuelva a instalar el software del producto. **NOTA:** Cierre cualquier aplicación que se esté ejecutando. Para cerrar una aplicación que tenga un icono en la barra de tareas, haga clic con el botón derecho en el icono y seleccione **Cerrar** o **Desactivar**. • Compruebe la cantidad de espacio libre que tiene el disco en el que está instalando el software del producto. Si es necesario, libere todo el espacio que pueda y vuelva a instalar el software del producto. • Si es necesario, ejecute Desfragmentador de disco y vuelva a instalar el software del producto.
El producto está en modo Preparada, pero no imprime.	• Imprima una página de configuración y compruebe el funcionamiento del producto. • Compruebe que todos los cables están fijados correctamente y cumplen las especificaciones. Esto incluye los cables USB y de alimentación. Pruebe con un cable nuevo.

Problemas de Macintosh

Solución de problemas de Mac OS X

NOTA: Si está instalando el producto mediante una conexión USB, **no** conecte el cable USB al dispositivo y al equipo antes de instalar el software. La conexión del cable USB provocará que Mac OS X instale automáticamente el producto pero la instalación será errónea. En ese caso, tendrá que desinstalar el producto, desconectar el cable USB, reinstalar el software desde el CD-ROM del producto y volver a conectar el cable USB cuando se lo pida el software.

El controlador de impresora no aparece en la lista del Centro de impresión o de la Utilidad Configuración Impresoras.

Causa	Solución
Es posible que el software del producto no haya sido instalado o se haya instalado incorrectamente.	Asegúrese de que el archivo PPD del producto se encuentra en la siguiente carpeta del disco duro: `LIBRARY/PRINTERS/PPDS/CONTENTS/RESOURCES/<LANG>.LPROJ`, donde <lang> es el código de dos letras para el idioma que utiliza. Si fuera necesario, vuelva a instalar el software. Consulte la guía de instalación inicial si desea obtener instrucciones.
El archivo PPD está dañado.	Elimine el archivo PPD de la siguiente carpeta del disco duro: `LIBRARY/PRINTERS/PPDS/CONTENTS/RESOURCES/<LANG>.LPROJ`, donde <lang> es el código de dos letras para el idioma que utiliza. Vuelva a instalar el software. Consulte la guía de instalación inicial si desea obtener instrucciones.

El nombre, la dirección IP o el nombre de host Rendezvous del producto no aparecen en la lista de impresoras del Centro de impresión o de la Utilidad Configuración Impresoras.

Causa	Solución
Es posible que el producto no esté preparado.	Compruebe que los cables están conectados correctamente, que el producto está encendido y que la luz Preparado está encendida. Si se conecta mediante USB o un concentrador Ethernet, intente conectarlo directamente al equipo o utilice otro puerto.
Puede que se seleccionara un tipo de conexión incorrecto.	Asegúrese de que está seleccionada la opción USB, Impresión IP o Rendezvous en función del tipo de conexión.
Se está utilizando un nombre, una dirección IP o un nombre de host Rendezvous de producto incorrectos.	Imprima un página de configuración (consulte Impresión de páginas de información en la página 78). Compruebe si el nombre del producto, la dirección IP y el nombre de host Rendezvous que aparecen en la página de configuración coinciden con los establecidos en el Centro de impresión.
Puede que el cable de interfaz esté defectuoso o sea de baja calidad.	Sustituya el cable de interfaz por un cable de alta calidad.

El controlador de la impresora no configura automáticamente el producto seleccionado en el Centro de impresión o en la Utilidad de configuración de impresoras.

Causa	Solución
Es posible que el producto no esté preparado.	Compruebe que los cables están conectados correctamente, que el producto está encendido y que la luz Preparado está encendida. Si se conecta mediante USB o un concentrador Ethernet, intente conectarlo directamente al equipo o utilice otro puerto.

El controlador de la impresora no configura automáticamente el producto seleccionado en el Centro de impresión o en la Utilidad de configuración de impresoras.

Causa	Solución
Es posible que el software del producto no haya sido instalado o se haya instalado incorrectamente.	Asegúrese de que el archivo PPD del producto se encuentra en la siguiente carpeta del disco duro: `LIBRARY/PRINTERS/PPDS/CONTENTS/RESOURCES/<LANG>.LPROJ`, donde <lang> es el código de dos letras para el idioma que utiliza. Si fuera necesario, vuelva a instalar el software. Consulte la guía de instalación inicial si desea obtener instrucciones.
El archivo PPD está dañado.	Elimine el archivo PPD de la siguiente carpeta del disco duro: `LIBRARY/PRINTERS/PPDS/CONTENTS/RESOURCES/<LANG>.LPROJ`, donde <lang> es el código de dos letras para el idioma que utiliza. Vuelva a instalar el software. Consulte la guía de instalación inicial si desea obtener instrucciones.
Puede que el cable de interfaz esté defectuoso o sea de baja calidad.	Sustituya el cable de interfaz por un cable de alta calidad.

Un trabajo de impresión no se envió al producto que deseaba.

Causa	Solución
Puede que la cola de impresión se detuviera.	Reinicie la cola de impresión. Abra el **Monitor de impresión** y seleccione **Iniciar trabajos**.
Se está utilizando un nombre, una dirección IP o un nombre de host Rendezvous de producto incorrectos.	Imprima un página de configuración (consulte Impresión de páginas de información en la página 78). Compruebe si el nombre del producto, la dirección IP y el nombre de host Rendezvous que aparecen en la página de configuración coinciden con los establecidos en el Centro de impresión.

Un archivo EPS se imprime con fuentes incorrectas.

Causa	Solución
Este problema se produce con algunos programas.	• Intente descargar en el producto las fuentes del archivo EPS antes de imprimirlo. • Envíe el archivo en formato ASCII en lugar de con una codificación binaria.

No puede imprimir desde una tarjeta USB de otros proveedores.

Causa	Solución
Este error se produce cuando no está instalado el software para impresoras USB.	Cuando añada una tarjeta USB de otra marca, probablemente necesite el software de Asistencia de tarjeta adaptadora USB de Apple. La versión más actual de este software está disponible en el sitio Web de Apple.

Al conectar el producto con un cable USB, éste no aparece en el Centro de impresión o la Utilidad de configuración de impresoras después de seleccionar el controlador.

Causa	Solución
Este problema está provocado por un componente de software o hardware.	**Solución de problemas de software** • Compruebe que el equipo Macintosh es compatible con USB y que dispone del software USB correspondiente de Apple. • Compruebe que el sistema operativo Macintosh sea Mac OS X v10.28 o posterior. **Solución de problemas de hardware** • Asegúrese de que el producto está encendido. • Asegúrese de que el cable USB está conectado correctamente. • Asegúrese de que utiliza el cable USB de alta velocidad apropiado. • Asegúrese de que no hay demasiados dispositivos USB que tomen alimentación eléctrica de la cadena. Desconecte todos los dispositivos de la cadena y conecte el cable directamente al puerto USB en el equipo host. • Compruebe si hay más de dos concentradores USB sin alimentación conectados en una fila de la cadena. Desconecte todos los dispositivos de la cadena y conecte el cable directamente al puerto USB en el equipo host. **NOTA:** El teclado iMac es un concentrador USB sin alimentación.

A Consumibles y accesorios

- Para realizar pedidos de consumibles en EE.UU., vaya a www.hp.com/sbso/product/supplies.
- Para realizar pedidos de consumibles en todo el mundo, vaya a www.hp.com/ghp/buyonline.html.
- Para realizar pedidos de consumibles en Canadá, vaya a www.hp.ca/catalog/supplies.
- Para realizar pedidos de consumibles en Europa, vaya a www.hp.com/go/ljsupplies.
- Para realizar pedidos de consumibles en Asia y zona del Pacífico, vaya a www.hp.com/paper/.
- Para realizar pedidos de accesorios, vaya a www.hp.com/go/accessories.

Realizar pedidos de piezas, accesorios y suministros

Dispone de varios métodos para solicitar piezas, consumibles y accesorios.

Realizar un pedido directamente a HP

Puede obtener los siguientes elementos directamente de HP:

- **Piezas de repuesto:** Para pedir piezas de repuesto en EE.UU., vaya a www.hp.com/go/hpparts. Para pedir piezas de repuesto en el resto de países, póngase en contacto con su centro de servicio HP local autorizado.
- **Consumibles y accesorios:** Para solicitar consumibles en Estados Unidos, vaya a www.hp.com/go/ljsupplies. Para realizar pedidos de consumibles en cualquier parte del mundo, vaya a www.hp.com/ghp/buyonline.html. Para solicitar accesorios vaya a www.hp.com/support/ljcp1510series.

Realizar un pedido a través de proveedores de servicios y asistencia

Para pedir piezas o accesorios, póngase en contacto con un proveedor de servicios o asistencia autorizado por HP.

Realización de pedidos directamente desde el software HP ToolboxFX

El software HP ToolboxFX es una herramienta de gestión del producto diseñada para que la configuración, el control, la solicitud de consumibles, la resolución de problemas y la actualización resulten tan fáciles y eficaces como sea posible. Para obtener más información acerca del software HP ToolboxFX, consulte Ver HP ToolboxFX en la página 79.

Números de referencia

Tabla A-1 Consumibles y piezas de repuesto

Pieza	Número de pieza	Tipo/tamaño
Cartuchos de impresión Para obtener información acerca del rendimiento de los cartuchos, consulte www.hp.com/go/pageyield. El rendimiento real depende del uso que se le dé.	CB540A	Cartucho de impresión negro con tóner HP ColorSphere
	CB541A	Cartucho de impresión cian con tóner HP ColorSphere
	CB542A	Cartucho de impresión amarillo con tóner HP ColorSphere
	CB543A	Cartucho de impresión magenta con tóner HP ColorSphere
Cables	C6518A	Cable de impresora USB 2.0 (estándar de 2 metros [6,5 pies])
Memoria	CB421A	Módulo DIMM de memoria DDR2 SDRAM de 64 MB y 144 patillas
	CB422A	Módulo DIMM de memoria DDR2 SDRAM de 128 MB y 144 patillas
	CB423A	Módulo DIMM de memoria DDR2 SDRAM de 256 MB y 144 patillas

Tabla A-1 Consumibles y piezas de repuesto (continuación)

Pieza	Número de pieza	Tipo/tamaño
Soportes	C2934A	50 hojas Transparencias HP Color LaserJet (carta)
	C2936A	50 hojas Transparencias HP Color Laser (A4)
	Q1298A	Papel resistente HP LaserJet (carta)
	Q1298B	Papel resistente HP LaserJet (A4)
	HPU1132	500 hojas Papel LaserJet HP Premium Choice (carta)
	CHP410	500 hojas Papel LaserJet HP Premium Choice (A4)
	HPJ1124	500 hojas Papel HP LaserJet (carta)
	CHP310	500 hojas Papel HP LaserJet (A4)
	Q6608A	100 hojas Papel fotográfico HP Laser, satinado
	Q6611A	150 hojas Papel para folletos HP Color Laser, satinado (carta)
	Q6541A	200 hojas Papel para presentación HP Presentation Laser, satinado suave (carta)
	Q6543A	150 hojas Papel para folletos HP Brochure Laser, mate (carta)
	Q2546A	300 hojas Papel para presentación HP Presentation Laser, satinado
	Q6549A	100 hojas Papel fotográfico HP, mate (carta)
	HPL285R	500 hojas Papel HP Color Laser (carta)
Materiales de referencia	5851-1468	*HP LaserJet Printer Family Print Media Specification Guide*

B Servicio y asistencia

Declaración de garantía limitada de Hewlett-Packard

PRODUCTO HP	DURACIÓN DE LA GARANTÍA LIMITADA
Impresoras HP Color LaserJet series CP1215/CP1515/CP1518	Garantía limitada de un año

HP le garantiza a usted, el cliente usuario final, que el hardware y los accesorios HP estarán exentos de defectos de material y de mano de obra a partir de la fecha de compra, durante el período anteriormente especificado. Si HP recibe notificación de tales defectos durante el período de garantía, HP tendrá la opción de reparar o sustituir los productos que resulten ser defectuosos. Los productos de repuesto pueden ser nuevos o equivalentes a nuevos en sus prestaciones.

HP garantiza que el software HP no fallará en la ejecución de las instrucciones de programación a partir de la fecha de compra, durante el período anteriormente especificado, debido a defectos de material y de mano de obra, si se instala y se utiliza adecuadamente. Si HP recibe notificación de tales defectos durante el período de garantía, HP sustituirá los productos de software que no ejecuten las instrucciones de programación debido a tales defectos.

HP no garantiza que los productos HP funcionarán ininterrumpidamente o sin errores. Si HP no estuviese en condición de reparar o sustituir, dentro de un período razonable, cualquier producto de acuerdo con las condiciones de la garantía, el usuario estará facultado para recibir el reembolso del precio de compra, previa devolución del producto.

Los productos HP pueden contener piezas reacondicionadas cuyas prestaciones sean equivalentes a las de las piezas nuevas, o que estuvieran sujetas a uso secundario.

La garantía no abarca los defectos emergentes de: (a) mantenimiento o calibración incorrecto o inadecuado, (b) software, programas de interfaz, piezas o consumibles no provistos por HP, (c) modificación no autorizada o mal uso, (d) funcionamiento fuera de las especificaciones de entorno publicadas para el producto o (e) preparación o mantenimiento incorrecto del emplazamiento.

HASTA EL ALCANCE PERMITIDO POR LA LEGISLACIÓN LOCAL, LAS GARANTÍAS ANTERIORES SON EXCLUSIVAS Y NO EXISTEN OTRAS GARANTÍAS O CONDICIONES EXPRESAS O IMPLÍCITAS, YA SEA POR ESCRITO O VERBAL. HP RENUNCIA ESPECÍFICAMENTE A CUALQUIER GARANTÍA O CONDICIÓN IMPLÍCITA DE COMERCIABILIDAD, CALIDAD SATISFACTORIA Y ADECUACIÓN A UN PROPÓSITO DETERMINADO. Debido a que en algunos países/regiones, estados o provincias no se permiten limitaciones en cuanto a la duración de una garantía implícita, es posible que la antedicha limitación o exclusión no se aplique en su caso. Esta garantía le otorga derechos legales específicos. Es posible que le correspondan otros derechos, los cuales pueden variar según el país/la región, el estado o la provincia. La garantía limitada de HP es válida en cualquier país/región o localidad donde HP disponga de una estructura de asistencia técnica para este producto y donde HP comercialice este producto. El nivel recibido para el servicio de garantía puede variar según los estándares locales. HP no modificará la forma, ajuste o función del producto para que funcione en un país/región en el que no estaba previsto que funcionara por motivos legales o reglamentarios.

HASTA EL ALCANCE PERMITIDO POR LA LEGISLACIÓN LOCAL, LOS RECURSOS OFRECIDOS EN ESTA DECLARACIÓN DE GARANTÍA CONSTITUYEN SUS RECURSOS ÚNICOS Y EXCLUSIVOS. SALVO EN LOS CASOS INDICADOS ANTERIORMENTE, HP O SUS PROVEEDORES NO SERÁN RESPONSABLES, EN NINGÚN CASO, DE PÉRDIDAS DE DATOS NI DAÑOS DIRECTOS, ESPECIALES, INCIDENTALES, INDIRECTOS (INCLUIDOS LA PÉRDIDA DE DATOS O DE BENEFICIOS) U OTROS, AUNQUE SE BASEN EN CONTRATO, AGRAVIO U OTRO. Debido a que en algunos países/regiones, estados o provincias no se permite la exclusión o limitación de daños incidentales o consecuenciales, es posible que la antedicha limitación o exclusión no se aplique en su caso.

LAS CLAÚSULAS DE LA PRESENTE GARANTÍA MENCIONADAS EN ESTA DECLARACIÓN, EXCEPTO HASTA DONDE LO PERMITE LA LEY, NO EXCLUYEN, RESTRINGEN O MODIFICAN, SINO QUE SE

CONSIDERAN ADICIONALES A LOS DERECHOS LEGALES RECONOCIDOS POR LA LEY APLICABLES A LA VENTA DE ESTE PRODUCTO A USTED.

Declaración de garantía limitada para el cartucho de impresión

Este producto HP está garantizado contra defectos en los materiales y la mano de obra.

Esta garantía no se aplica a aquellos productos (a) rellenados, restaurados, reprocesados o manipulados de alguna forma, (b) que presenten problemas producidos por el uso indebido, almacenamiento incorrecto o funcionamiento sin atenerse a las especificaciones medioambientales publicadas para el producto o (c) que muestren desgaste por el uso habitual.

Para obtener la asistencia técnica de la garantía, devuelva el producto al establecimiento de compra (con una descripción por escrito del problema y muestras de impresión) o póngase en contacto con el Servicio de atención al cliente de HP. Se sustituirá todo producto que se demuestre que esté defectuoso o se devolverá la cantidad equivalente al precio de compra, a discreción de HP.

HASTA EL PUNTO PERMITIDO POR LA LEGISLACIÓN LOCAL, LA ANTERIOR GARANTÍA EXCLUYE TODA GARANTÍA O CONDICIÓN, TANTO ESCRITA COMO VERBAL, EXPRESA O IMPLÍCITA. HEWLETT-PACKARD RECHAZA ESPECÍFICAMENTE CUALQUIER OTRA GARANTÍA O CONDICIÓN IMPLÍCITA DE COMERCIABILIDAD, CALIDAD SATISFACTORIA E IDONEIDAD PARA UN FIN DETERMINADO.

HASTA EL PUNTO PERMITIDO POR LA LEGISLACIÓN LOCAL, EN NINGÚN CASO SERÁ HEWLETT-PACKARD O SUS PROVEEDORES RESPONSABLE DE DAÑOS DIRECTOS, ESPECIALES, INCIDENTALES, CONSECUENCIALES (INCLUIDA LA PÉRDIDA DE BENEFICIOS O DATOS) O DE CUALQUIER OTRO TIPO, TANTO SI SON CONTRACTUALES, EXTRACONTRACTUALES O DE CUALQUIER OTRO TIPO.

LAS CLAÚSULAS DE LA PRESENTE GARANTÍA MENCIONADAS EN ESTA DECLARACIÓN, EXCEPTO HASTA DONDE LO PERMITE LA LEY, NO EXCLUYEN, RESTRINGEN O MODIFICAN, SINO QUE SE CONSIDERAN ADICIONALES A LOS DERECHOS LEGALES RECONOCIDOS POR LA LEY APLICABLES A LA VENTA DE ESTE PRODUCTO A USTED.

Centro de atención al cliente de HP

Servicios en línea

El sitio Web de HP le proporciona acceso durante las 24 horas del día a software específico, información del producto e información de asistencia técnica para las impresoras HP: www.hp.com/support/ljcp1510series.

Consulte el sitio Web www.hp.com/support/net_printing para obtener información sobre el servidor de impresión externo HP Jetdirect.

HP Instant Support Professional Edition (ISPE) es un conjunto de herramientas de solución de problemas basadas en Web para productos informáticos y de impresión de escritorio. Consulte instantsupport.hp.com.

Asistencia telefónica

HP ofrece un servicio gratuito de asistencia telefónica durante el período de garantía. Para obtener el número de teléfono de su país/región, consulte el folleto incluido con el producto, o bien visite la página www.hp.com/support/. Antes de llamar a HP, tenga preparada la siguiente información: nombre y número de serie del producto, fecha de compra y descripción del problema.

Utilidades de software, controladores e información electrónica

www.hp.com/go/ljcp1510series_software

La página Web de los controladores está en inglés, pero es posible descargar los controladores en varios idiomas.

Pedidos directos de HP para accesorios o consumibles

- Estados Unidos: www.hp.com/sbso/product/supplies
- Canadá: www.hp.ca/catalog/supplies
- Europa: www.hp.com/ljsupplies
- Asia y zona del Pacífico: www.hp.com/paper

Para realizar pedidos de piezas o accesorios originales de HP, diríjase a HP Parts Store en www.hp.com/buy/parts (sólo para pedidos en EE.UU. y Canadá) o llame al teléfono 1-800-538-8787 (EE.UU.) o 1-800-387-3154 (Canadá).

Información del servicio técnico de HP

Para localizar a los distribuidores autorizados de HP, llame al número 1-800-243-9816 (EE.UU.) o 1-800-387-3867 (Canadá).

Si reside fuera de EE.UU. o Canadá, llame al número de asistencia al cliente de su país/región. Consulte el folleto incluido en la caja del dispositivo.

Contratos de servicio de HP

Llame al 1-800-HPINVENT [1-800-474-6836 (EE.UU.)] o al 1-800-268-1221 (Canadá). O bien, vaya al sitio Web de servicios de SupportPack y Carepaq™ de HP www.hpexpress-services.com/10467a.

Para ponerse en contacto con el servicio extendido, llame al 1-800-446-0522.

HP ToolboxFX

Para comprobar el estado y la configuración del dispositivo y consultar la información para la solución de problemas, así como la documentación en línea, utilice HP ToolboxFX. Debe realizar una instalación recomendada del software para poder utilizar HP ToolboxFX. Consulte la sección Ver HP ToolboxFX en la página 79.

Servicio de asistencia e información de HP para equipos Macintosh

Diríjase a la página www.hp.com/go/macosx para obtener información de asistencia para Macintosh OS X y al servicio de suscripción de HP para las actualizaciones de controladores.

Consulte la página Web www.hp.com/go/mac-connect para obtener información sobre productos diseñados específicamente para el usuario de Macintosh.

Acuerdos de mantenimiento de HP

HP ofrece varios tipos de contratos de mantenimiento que satisfacen una amplia gama de necesidades de asistencia técnica. Los contratos de mantenimiento no forman parte de la garantía estándar. Los servicios de asistencia técnica pueden variar según el área. Consulte a su distribuidor local HP y compruebe los servicios con los que puede contar.

Contrato de servicios y de servicios HP Care Pack™

HP dispone de varias opciones de asistencia y servicios que cubren una amplia gama de necesidades. Estas opciones no forman parte de la garantía estándar. Los servicios de asistencia pueden variar según la ubicación. Para la mayoría de las impresoras, HP ofrece servicios HP Care Pack y acuerdos de servicio técnico, dentro y fuera del período de garantía.

Si desea conocer las opciones de asistencia técnica para el producto, vaya a http://www.hpexpress-services.com/10467a y escriba el número de modelo del producto. En Norteamérica, se puede obtener información sobre el contrato de servicios a través del Centro de atención al cliente de HP. Llame al 1-800-474-6836 (EE.UU.) o al 1-800-268-1221 (Canadá). Para el resto de países/regiones, póngase en contacto con el Centro de atención al cliente de HP de los países/regiones específicos. Consulte el prospecto que se adjunta en el interior o vaya a http://www.hp.com para obtener el número de teléfono del Centro de atención al cliente de HP del país/la región en cuestión.

Garantía ampliada

El servicio de asistencia de HP proporciona cobertura para el producto de hardware de HP y todos los componentes internos suministrados por HP. El mantenimiento del hardware abarca un período de uno a tres años a partir de la fecha de compra del producto HP. El cliente debe contratar el servicio de asistencia de HP dentro del período indicado de garantía de fábrica. Para obtener más información, póngase en contacto con el Servicio técnico y de atención al cliente de HP.

Nuevo embalaje del producto

Si necesita transportar o desplazar el producto a otra ubicación, siga el procedimiento que se describe a continuación para volver a embalarlo.

△ **PRECAUCIÓN:** El cliente es responsable de los daños que se produzcan durante el envío a causa de un embalaje inadecuado. El producto debe permanecer en posición vertical durante el transporte.

Nuevo embalaje del producto

△ **PRECAUCIÓN:** Es *sumamente importante* retirar los cartuchos de impresión antes de transportar el producto. Si se dejan cartuchos en el producto durante el transporte, estos gotearán y cubrirán de tóner todo el producto.

Para evitar daños en los cartuchos de impresión, evite tocar los rodillos y guárdelos en el material de embalaje original o de manera que no queden expuestos a la luz.

1. Retire los cuatro cartuchos de impresión y envíelos por separado.
2. Si es posible, utilice la caja y el material de embalaje originales. Si no dispone del material de embalaje original, póngase en contacto con el servicio de correos local para obtener información sobre cómo volver a embalar el producto. Hewlett-Packard recomienda contratar un seguro para el envío del equipo.

Formulario de información de servicios

INFORMACIÓN SOBRE LA PERSONA QUE REALIZA LA DEVOLUCIÓN		Fecha:
Persona de contacto:		Teléfono:
Persona alternativa de contacto:		Teléfono:
Dirección del remitente:	Instrucciones especiales de envío:	
INFORMACIÓN SOBRE EL PRODUCTO QUE SE ENVÍA		
Modelo:	Número del modelo:	Número de serie:
Adjunte las impresiones pertinentes. No envíe los accesorios que no se necesiten para efectuar la reparación (manuales, consumibles para limpieza, etc.).		
¿HA QUITADO LOS CARTUCHOS DE IMPRESIÓN?		
El usuario debe quitarlos antes de enviar la impresora, a menos que un problema de mecanismo le impida hacerlo.		
[ ] Sí.	[ ] No, no puedo quitarlos.	
¿QUÉ HAY QUE HACER? (si fuera necesario, adjunte otra hoja)		
1. Describa las características del problema: ¿De qué se trata el problema? ¿Qué estaba haciendo cuando se produjo el problema? ¿Qué software estaba utilizando? ¿Es posible reproducir voluntariamente el fallo?		
2. Si el problema se produce de forma intermitente, ¿cuánto tiempo transcurre entre un problema y otro?		
3. Si la unidad está conectada a una de las siguientes opciones, proporcione el número del modelo y el fabricante.		
PC:	Módem:	Red:
4. Comentarios adicionales:		
INFORMACIÓN SOBRE EL PAGO DE LA REPARACIÓN		
[ ] Bajo garantía	Fecha de compra/recepción:	
(Adjunte comprobante o recibo con la fecha de recepción original.)		
[ ] Número del contrato de mantenimiento:		
[ ] Número de la orden de compra:		
Con excepción de las reparaciones amparadas por un contrato de mantenimiento o la garantía, cualquier solicitud de servicio técnico debe incluir un número de orden de compra o una firma autorizada. Si los precios de reparación estándar no pudieran aplicarse, es necesario una orden de compra mínima. Puede obtener los precios de reparación estándar poniéndose en contacto con el centro de reparación autorizado de HP.		
Firma autorizada:		Teléfono:
Dirección de facturación:	Instrucciones de facturación especiales:	

C Especificaciones

- Especificaciones físicas
- Especificaciones del entorno de funcionamiento
- Especificaciones eléctricas
- Especificaciones de consumo de energía
- Emisiones acústicas
- Especificaciones de papel y soportes de impresión
- Especificaciones de inclinación

Especificaciones físicas

Tabla C-1 Especificaciones físicas

Altura	Profundidad	Ancho	Peso
254 mm	436 mm	399 mm	18,20 kg

Especificaciones del entorno de funcionamiento

Tabla C-2 Especificaciones del entorno de funcionamiento

Entorno	Recomendado	Permitido
Temperatura	De 17 a 25 °C	De 15° a 30 °C
Humedad	Entre el 20 y el 60% de humedad relativa	Entre el 10 y el 80% de humedad relativa
Altitud	No aplicable	De 0 a 3,048 m

NOTA: Estos valores están basados en datos preliminares. Consulte www.hp.com/support/ljcp1510series para obtener información actualizada.

Especificaciones eléctricas

⚠ **¡ADVERTENCIA!** Los requisitos de alimentación de energía son diferentes según el país/la región de venta del producto. No convierta los voltajes operativos: ello puede dañar el producto e invalidar la garantía de éste.

Tabla C-3 Especificaciones eléctricas

Elemento	Modelos de 110 voltios	Modelos de 220 voltios
Requisitos de alimentación	De 100 a 127 V (+/-10%) De 50 a 60 Hz (+/-2 Hz)	De 220 a 240 V (+/-10%) De 50 a 60 Hz (+/-2 Hz)
Capacidad mínima del circuito recomendada	4,5 A	2,5 A

Especificaciones de consumo de energía

Tabla C-4 Consumo de energía (media, en vatios)[1,4]

Modelo del producto	Impresión (12 PPM)[2,3]	Preparado[2]	En reposo[2]	Apagada[2]
Impresora HP Color LaserJet serie CP1510	260	12	11,2	0

1 Los valores se basan en datos preliminares, consulte www.hp.com/support/ljcp1510series para obtener información actual.

2 El consumo de energía refleja los valores más altos medidos para la impresión en color y en blanco y negro con los voltajes estándar.

3 La velocidad de HP Color LaserJet serie CP1510 es 8 ppm para impresión en color y 12 ppm para impresión en blanco y negro (tamaño carta y A4).

4 Disipación máxima de calor para todos los modelos en modo Preparado = 41 BTU/hora

Emisiones acústicas

Tabla C-5 HP Color LaserJet serie CP1510[1,2]

Nivel de potencia sonora	Declarado por ISO 9296
Impresión (12 ppm)[3]	L_{WAd}= 6,1 belios (A) [61 dB (A)]
Preparado	L_{WAd} = Inaudible
Nivel de presión sonora: posición del observador	**Declarado por ISO 9296**
Impresión (12 ppm)[3]	L_{pAm} = 47 dB (A)
Preparado	L_{pAm} = Inaudible

1 Los valores se basan en datos preliminares, consulte www.hp.com/support/ljcp1510series para obtener información actual.

2 Configuración probada: HP Color LaserJet serie CP1510 con impresión símplex monocroma.

3 La velocidad de HP Color LaserJet serie CP1510 es 8 ppm para impresión en color y 12 ppm para impresión en blanco y negro (tamaño carta y A4).

Especificaciones de papel y soportes de impresión

Para obtener información acerca del papel y soportes de impresión admitidos, consulte Papel y soportes de impresión en la página 19.

Especificaciones de inclinación

El producto tiene las siguientes especificaciones de inclinación:

- **Motor de impresión** (hojas sueltas): menos de 1,5 mm (0,06 pulgadas) en una longitud de 260 mm (10,24 pulgadas)
- **Motor de impresión** (sobres): menos de 3,3 mm (0,13 pulgadas) en una longitud de 220 mm (8,66 pulgadas).

D Información sobre normativas

- Normas de la FCC
- Programa de administración medioambiental de productos
- Declaración de conformidad
- Declaraciones sobre seguridad

Normas de la FCC

Este equipo fue probado y cumple todas las limitaciones de los dispositivos de Clase B, de acuerdo con el Apartado 15 de la normativa de la FCC. Estos límites están diseñados para proporcionar una protección razonable contra interferencias cuando se utiliza el equipo en una instalación residencial. Este equipo genera, emplea y puede irradiar energía de frecuencia de radio. Si este equipo no se instala y utiliza de acuerdo con las instrucciones, puede provocar interferencias en las comunicaciones por radio. En cualquier caso, no hay garantía alguna de que no se puedan producir interferencias en una instalación específica. Si este equipo ocasiona interferencias dañinas para la recepción de radio o televisión, lo que puede determinarse apagando y volviendo a encender el equipo, se recomienda al usuario que intente corregir las interferencias tomando una o más de las siguientes medidas:

- reoriente o reubique la antena receptora;
- aumente la separación entre el equipo y el receptor;
- conecte el equipo a una toma de corriente que esté en un circuito distinto al circuito en el que esté ubicado el receptor;
- consulte con su distribuidor o con un técnico experto en radio y televisión.

NOTA: Cualquier cambio o modificación en la impresora que no esté expresamente aprobado por HP podrá anular la autoridad del usuario para utilizar este equipo.

El uso de un cable de interfaz blindado es un requisito imprescindible para la conformidad con los límites establecidos para los dispositivos de Clase B en el Apartado 15 de las normas de la FCC.

Programa de administración medioambiental de productos

Protección del medio ambiente

Hewlett-Packard Company se compromete a proporcionar productos de calidad que respeten el medio ambiente. Este producto está diseñado con varios atributos que reducen al mínimo el impacto en el medio ambiente.

Generación de ozono

Este producto no genera cantidades apreciables de ozono (O_3).

Consumo de energía

El consumo de energía disminuye notablemente cuando la impresora se encuentra en modo preparada/de reposo, lo que ahorra recursos naturales y dinero sin afectar al buen funcionamiento del producto. Para determinar el estado de cualificación de ENERGY STAR® para este producto, consulte la Hoja de datos del producto o la Hoja de especificaciones. Los productos cualificados también figuran en:

http://www.hp.com/hpinfo/globalcitizenship/environment/productdesign/ecolabels.html

Consumo de papel

Esta característica de impresión dúplex manual (impresión a doble cara) y la capacidad de impresión de N páginas por hoja (varias páginas impresas en una sola) puede reducir el uso de papel y, por consiguiente, la necesidad de recursos naturales.

Plásticos

Los componentes de plástico de más de 25 gramos llevan estampada una marca de identificación del material, de acuerdo con las normativas internacionales al respecto, para que los distintos tipos de plástico se puedan identificar más fácilmente para su reciclaje al final de la vida útil del producto.

Consumibles de impresión de HP LaserJet

La devolución y el reciclado de los cartuchos de impresión de HP LaserJet son muy sencillos y totalmente gratuitos con HP Planet Partners. En cada nuevo cartucho de impresión y paquete de suministros de la impresora HP LaserJet se incluyen instrucciones e información del programa en varios idiomas. Puede ayudar a reducir el impacto medioambiental aún más si devuelve varios cartuchos juntos en lugar de por separado.

HP se compromete a ofrecer productos y servicios innovadores, de alta calidad y respetuosos con el medio ambiente, desde el proceso de diseño y fabricación del producto hasta la distribución, la utilización de los clientes y el reciclado. Si participa en el programa HP Planet Partners, nos aseguramos de que sus cartuchos de impresión de HP LaserJet se reciclan como es debido. Para ello, los procesamos para recuperar los plásticos y metales y reutilizarlos en nuevos productos, con lo que se evita que millones de toneladas de desechos acaben en los basureros. Puesto que estos cartuchos se reciclan y se emplean en la elaboración de nuevos materiales, no será posible devolvérselos. Gracias por ser respetuoso con el medio ambiente.

NOTA: Utilice la etiqueta de devolución únicamente para devolver cartuchos de impresión originales de HP LaserJet. No la utilice para cartuchos de inyección de tinta de HP, ni para cartuchos que no sean de HP, cartuchos recargados o remanufacturados o devoluciones de garantía. Si desea más información sobre cómo reciclar sus cartuchos de impresión de HP, visite http://www.hp.com/recycle.

Instrucciones de devolución y reciclado

Estados Unidos y Puerto Rico

La etiqueta que se adjunta en el embalaje del cartucho de HP LaserJet se emplea para la devolución y el reciclado de uno o más cartuchos de impresión de HP LaserJet ya utilizados. Siga las instrucciones correspondientes que se incluyen a continuación.

Varias devoluciones (de dos a ocho cartuchos)

1. Guarde cada cartucho de impresión de HP LaserJet en su embalaje y envase originales.
2. Una hasta ocho embalajes individuales con cinta para atar o embalar (hasta un máximo de 31,8 kg).
3. Utilice una etiqueta para envíos individual franqueada.

Ó

1. Utilice su propio embalaje, siempre y cuando sea adecuado, o solicite un embalaje gratuito de recopilación de grandes volúmenes en http://www.hp.com/recycle o llamando al 1-800-340-2445 (admite hasta ocho cartuchos de impresión de HP LaserJet).
2. Utilice una etiqueta para envíos individual franqueada.

Devoluciones individuales

1. Guarde el cartucho de impresión de HP LaserJet en su embalaje y envase originales.
2. Coloque la etiqueta para envíos en la parte delantera del embalaje.

Envío

Cuando vaya a devolver cartuchos de impresión de HP LaserJet para su reciclado, entregue el embalaje a UPS durante la siguiente recogida o entrega, o bien llévelo a un centro autorizado de entrega de UPS. Si desea saber la ubicación de su centro de entrega local de UPS, llame al 1-800-PICKUPS o visite http://www.ups.com. Si está realizando la devolución mediante la etiqueta USPS, entregue el embalaje a un transportista de U.S.Portal Service o déjelo en una oficina de U.S. Postal Service. Si desea obtener más información o pedir más etiquetas para devoluciones de gran volumen, visite http://www.hp.com/recycle o llame al 1-800-340-2445. Las recogidas de UPS solicitadas se cobrarán de acuerdo con las tarifas de recogida habituales. Esta información está sujeta a cambios sin previo aviso.

Devoluciones fuera de Estados Unidos

Para participar en el programa de devolución y reciclado de productos de HP Planet Partners, sólo tiene que seguir las sencillas directrices de la guía de reciclado (que podrá encontrar dentro del embalaje de su nuevo consumible de impresora) o visitar http://www.hp.com/recycle. Seleccione su país/región para obtener más información sobre cómo devolver sus suministros de impresión de HP LaserJet.

Papel

Este producto puede utilizarse con papel reciclado siempre que éste cumpla los requisitos especificados en la *HP LaserJet Printer Family Print Media Guide* (Guía de soportes de impresión de la familia de impresoras HP LaserJet). Este producto es compatible con el uso de papel reciclado según el estándar EN12281:2002.

Restricciones de materiales

Este producto HP no contiene mercurio añadido.

Este producto HP no contiene una batería.

Equipo de eliminación de residuos en los hogares para usuarios de la Unión Europea

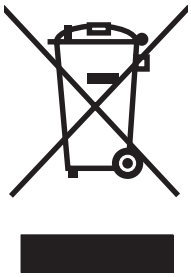

Este símbolo, situado en el producto o en el embalaje, indica que este producto no puede desecharse junto con el resto de sus residuos domésticos. Por contra, tiene la responsabilidad de desecharse de las piezas del producto entregándolas en un punto de recogida adecuado para el reciclaje de equipos eléctricos y electrónicos usados. Al entregar su equipo usado para su recogida y reciclaje estará contribuyendo a conservar recursos naturales y garantizar que se recicle de un modo seguro para la salud humana y el medio ambiente. Para obtener más información acerca de los puntos en donde puede entregar los productos usados para su reciclaje, póngase en contacto con el ayuntamiento o el servicio de recogida de basuras de su localidad o con la tienda en la que adquirió el producto.

Hoja de datos sobre seguridad de los materiales (MSDS)

La hoja de datos sobre seguridad de materiales (MSDS) para suministros que contienen sustancias químicas (por ejemplo tóner), se puede obtener en el sitio web de HP en www.hp.com/go/msds o www.hp.com/hpinfo/globalcitizenship/environment.

Información adicional

Para obtener información sobre estos temas medioambientales consulte:

- La hoja de perfil medioambiental para éste y algunos productos relacionados con HP.
- El compromiso de HP de respetar el medio ambiente.
- El sistema de gestión medioambiental de HP.
- El programa de devolución y reciclaje de productos de HP al final de su vida útil.
- Las hojas de datos sobre seguridad de los materiales.

Visite www.hp.com/go/environment o www.hp.com/hpinfo/globalcitizenship/environment.

Declaración de conformidad

Declaración de conformidad

de acuerdo con ISO/IEC 17050-1 y EN 17050-1; DoC#: BOISB-0603–00–rel. 1.0

Nombre del fabricante:	Hewlett-Packard Company
Dirección del fabricante:	11311 Chinden Boulevard, Boise, Idaho 83714-1021, (EE.UU.)

declara que el producto

Nombre del producto:	HP Color LaserJet series CP1215/CP1515/CP1518
Modelo regulatorio:[2)]	BOISB-0603-00
Opciones del producto:	Todas
Cartuchos de tóner:	CB540A, CB541A, CB542A, CB543A

cumple con las siguientes especificaciones del producto:

SEGURIDAD:	IEC 60950-1:2001 / EN60950-1: 2001 +A11 IEC 60825-1:1993 +A1 +A2 / EN 60825-1:1994 +A1 +A2 (Producto láser/LED de Clase 1) GB4943-2001
EMC:	CISPR22:2005 / EN55022:2006 - Clase B[1)] EN 61000-3-2:2000 +A2 EN 61000-3-3:1995 +A1 EN 55024:1998 +A1 +A2 FCC Título 47 CFR, Apartado 15 Clase B[1)] / ICES-003, Número 4 GB9254-1998, GB17625.1-2003

Información adicional:

Este producto cumple con los requisitos de la Directiva EMC 2004/108/EEC y la Directiva de bajo voltaje 2006/95/EC e incluye las marcas de CE correspondientes.

Este dispositivo cumple con la Parte 15 de la normativa de la FCC. Su utilización está sujeta a las dos condiciones siguientes: (1) este dispositivo no puede causar interferencias perjudiciales y (2) debe aceptar cualquier interferencia recibida, incluida la que pueda causar un funcionamiento no deseado.

1) El producto fue sometido a pruebas en una configuración típica con Sistemas informáticos personales de Hewlett-Packard.

2) Este producto tiene asignado un número de modelo reglamentario con fines normativos. No debe confundirse con el nombre o número(s) del producto.

Boise, Idaho 83713, (EE.UU.)

Octubre de 2007

Únicamente para consultas acerca de la normativa estipulada:

Persona de contacto en Europa	Su oficina local de ventas y servicio técnico de Hewlett-Packard o Hewlett-Packard GmbH, Department HQ-TRE / Standards Europe, Herrenberger Strasse 140, Böblingen, D-71034, (Alemania), (FAX: +49-7031-14-3143)
Persona de contacto en EE.UU.	Product Regulations Manager, Hewlett-Packard Company, PO Box 15, Mail Stop 160, Boise, ID 83707-0015, (EE.UU.), (Teléfono: +1-208-396-6000)

Declaraciones sobre seguridad

Seguridad láser

El Centro CDRH (Center for Devices and Radiological Health) del departamento Food and Drug Administration de EE.UU. implementó reglamentaciones para los productos láser fabricados a partir del 1 de agosto de 1976, de cumplimiento obligatorio para los productos comercializados en Estados Unidos. El dispositivo está certificado como producto láser de "Clase 1" según lo estipulado en la Norma de rendimiento de radiaciones del U.S. Department of Health and Human Services (Departamento de sanidad y servicios sociales de EE.UU.), de acuerdo con la ley Radiation Control for Health and Safety Act (Ley de Control de la radiación para la salud y la seguridad) de 1968. La radiación emitida dentro del dispositivo está completamente confinada dentro de las cubiertas externas y la carcasa protectora, por lo que los rayos láser no pueden escapar durante ninguna fase del funcionamiento normal del aparato.

⚠ **¡ADVERTENCIA!** El uso de controles, ajustes o procedimientos que no sean los que se especifican en la presente guía podrían dejar al usuario expuesto a radiaciones peligrosas.

Normas DOC de Canadá

Complies with Canadian EMC Class B requirements.

« Conforme à la classe B des normes canadiennes de compatibilité électromagnétiques. « CEM ». »

Declaración VCCI (Japón)

この装置は、情報処理装置等電波障害自主規制協議会（ＶＣＣＩ）の基準に基づくクラスＢ情報技術装置です。この装置は、家庭環境で使用することを目的としていますが、この装置がラジオやテレビジョン受信機に近接して使用されると、受信障害を引き起こすことがあります。
取扱説明書に従って正しい取り扱いをして下さい。

Declaración sobre el cable de alimentación (Japón)

製品には、同梱された電源コードをお使い下さい。
同梱された電源コードは、他の製品では使用出来ません。

Declaración EMI (Corea)

B급 기기 (가정용 정보통신기기)

이 기기는 가정용으로 전자파적합등록을 한 기기로서
주거지역에서는 물론 모든지역에서 사용할 수 있습니다.

Declaración de láser de Finlandia

Luokan 1 laserlaite

Klass 1 Laser Apparat

HP Color LaserJet CP1215/CP1515/CP1518 Series, laserkirjoitin on käyttäjän kannalta turvallinen luokan 1 laserlaite. Normaalissa käytössä kirjoittimen suojakotelointi estää lasersäteen pääsyn laitteen ulkopuolelle. Laitteen turvallisuusluokka on määritetty standardin EN 60825-1 (1994) mukaisesti.

VAROITUS !

Laitteen käyttäminen muulla kuin käyttöohjeessa mainitulla tavalla saattaa altistaa käyttäjän turvallisuusluokan 1 ylittävälle näkymättömälle lasersäteilylle.

VARNING !

Om apparaten används på annat sätt än i bruksanvisning specificerats, kan användaren utsättas för osynlig laserstrålning, som överskrider gränsen för laserklass 1.

HUOLTO

HP Color LaserJet CP1215/CP1515/CP1518 Series - kirjoittimen sisällä ei ole käyttäjän huollettavissa olevia kohteita. Laitteen saa avata ja huoltaa ainoastaan sen huoltamiseen koulutettu henkilö. Tällaiseksi huoltotoimenpiteeksi ei katsota väriainekasetin vaihtamista, paperiradan puhdistusta tai muita käyttäjän käsikirjassa lueteltuja, käyttäjän tehtäväksi tarkoitettuja ylläpitotoimia, jotka voidaan suorittaa ilman erikoistyökaluja.

VARO !

Mikäli kirjoittimen suojakotelo avataan, olet alttiina näkymättömällelasersäteilylle laitteen ollessa toiminnassa. Älä katso säteeseen.

VARNING !

Om laserprinterns skyddshölje öppnas då apparaten är i funktion, utsättas användaren för osynlig laserstrålning. Betrakta ej strålen. Tiedot laitteessa käytettävän laserdiodin säteilyominaisuuksista: Aallonpituus 775-795 nm Teho 5 m W Luokan 3B laser.

Tabla de substancias (China)

根据中国电子信息产品污染控制管理办法的要求而出台

Tabla D-1 有毒有害物质表

部件名称	有毒有害物质和元素					
	铅 (Pb)	汞 (Hg)	镉 (Cd)	六价铬 (Cr(VI))	多溴联苯 (PBB)	多溴二苯醚 (PBDE)
打印引擎	X	O	X	X	O	O
控制面板	O	O	O	O	O	O
塑料外壳	O	O	O	O	O	O
格式化板组件	X	O	O	O	O	O
碳粉盒	X	O	O	O	O	O

O:表示在此部件所用的所有同类材料中，所含的此有毒或有害物质均低于 SJ/T11363-2006 的限制要求。

X:表示在此部件所用的所有同类材料中，至少一种所含的此有毒或有害物质高于 SJ/T11363-2006 的限制要求。

NOTA: 引用的“环保使用期限”是根据在正常温度和湿度条件下操作使用产品而确定的。

Índice

A

abarquillado, medio de impresión 124
abarquillamiento, papel
  configuración 56
accesorios
  pedido 135, 136
actualizaciones remotas del firmware
  acerca de 101
actualizar el firmware
  acerca de 101
acuerdos de servicio técnico 145
ajuste de escala de documentos 43
alertas
  ver con HP Toolbox FX 80
alertas, configuración 79
alertas de correo electrónico, configuración 79
almacenamiento
  cartuchos de impresión 91
  producto 151
ampliación de documentos 43
antifalsificación de consumibles 91
arrugas, solución de problemas 124
asistencia
  contratos de mantenimiento 145
  en línea 86, 143
  formulario de información de servicios 147
asistencia en línea 143
atajos 41
atascos
  bandeja de salida, eliminación 118
  causas comunes 113
  número de 52
  ruta del papel, eliminación 117
  zonas 113
atascos, eliminar 115
atascos <ubicación>
  mensajes de error 108
atascos bandeja #
  mensajes de error 108
atascos de papel. *Consulte* atascos
atascos de soportes. *Consulte* atascos
ayuda, controladores de impresora de Windows 40
Ayuda, ficha, HP ToolboxFX 81
ayuda en línea, controladores de impresora de Windows 40

B

bandas, solución de problemas 122
bandeja
  capacidades 23
  pesos de soporte 23
  tipos de soporte compatibles 23
bandeja, salida
  atascos, eliminación 118
  capacidad 3
bandeja 1
  atascos, eliminación 115
  carga 26
  configuración 53
  ubicación 5
bandeja 2
  atascos, eliminación 116
  capacidad 5
  carga 26
  configuración 53
  ubicación 5
bandeja de 500 hojas. *Consulte* bandeja 3
bandeja de salida
  atascos, eliminación 118
  capacidad 3
  ubicación 5
bandejas
  atascos, eliminación 116
  capacidades 3
  configuración 53, 82
  incluidas 2
  mensajes de error de carga 108
  ubicación 5
bandejas de entrada. *Consulte* bandejas
baterías incluidas 161
blanco y negro, impresión
  solución de problemas 125
BOOTP 38
botones, panel de control 6, 50

C

cables
  conexión de la red 29, 31
  conexión de USB 29
  solución de problemas de USB 129
calibración de color 54, 83, 128
calidad
  configuración de HP ToolboxFX 83
  configuración para archivado 56
  HP ImageREt 3600 62

imprimir,solución de problemas 120
solución de problemas de impresión 120
calidad de imagen
configuración de HP ToolboxFX 83
configuración para archivado 56
HP ImageREt 3600 62
imprimir, solución de problemas 120
calidad de impresión
configuración 42
configuración de HP ToolboxFX 83
configuración para archivado 56
HP ImageREt 3600 62
página de solución de problemas 127
solución de problemas 120
calidad de salida
HP ImageREt 3600 62
imprimir, solución de problemas 120
Cambio de la configuración predeterminada de la tarjeta de memoria 70
cambio de tamaño de documentos 43
Canadá, normas DOC 163
cancelación de un trabajo de impresión 41, 48
cancelar una solicitud de impresión 48
capacidad
bandeja de salida 3
captura 61
caracteres, solución de problemas 124
características 3
características de accesibilidad 3
Care Pack, HP 145
carga
papel 26
soporte de impresión 26
carga de soportes
mensajes de error 108
cartuchos
almacenamiento 91
estado, visualización con HP Toolbox FX 79
garantía 142
indicadores de estado 50
mensaje de pedido 110
mensaje de sustitución 111
mensajes de error 111
nivel bajo o agotado, configuración 54
no HP 91
página de estado de consumibles 52
reciclado 159
sustitución 93
uso cuando el tóner se ha agotado 91
cartuchos de impresión
estado, visualización con HP Toolbox FX 79
garantía 142
indicadores de estado 50
mensaje de pedido 110
mensaje de sustitución 111
mensajes de error 111
nivel bajo o agotado, configuración 54
página de estado de consumibles 52
sustitución 93
uso cuando el tóner se ha agotado 91
cartuchos de impresión, acceso 5
cartuchos de tóner. *Consulte* cartuchos de impresión
cartulina
imprimir en 42
Centro de atención al cliente de HP 143
claridad
solución de problemas de impresión clara 121
cliente, servicio de atención
contratos de mantenimiento 145
formulario de información de servicios 147
código de producción 7
coincidencia de colores 64
coincidencia de colores, herramienta de coincidencia de color básico de HP 65
color
ajuste 60
calibración 54, 83, 128
coincidencia 64
coincidencia, herramienta de coincidencia de color básico de HP 65
configuración de Macintosh 47
Control de bordes 61
gestionar 60
Grises neutros 61
herramienta de coincidencia de color básico de HP 65
HP ImageREt 3600 62
impresión en escala de grises 60
impreso frente a monitor 64
opciones de medios tonos 60
paleta Colores básicos de Microsoft Office 64
restringir 54
solución de problemas 125
sRGB 61, 63
Compartir tarjeta de memoria
valor 35
conexión
red 29
USB 29
conexión de alimentación, ubicación 6
conexión del cable de red 31
Config. red Menú 55
configuración
atajos (Windows) 41
calidad de impresión 42
color 62
controladores 14
HP ToolboxFX 81
informe de red 52
menú Configuración del sistema 53
preajustes del controlador (Macintosh) 46

prioridad 13
restablecimiento de valores predeterminados 56
configuración, página 52
configuración de densidad 83
configuración de densidad de impresión 83
Configuración de foto, HP ToolboxFX 83
Configuración de fuente Courier 55
Configuración del sistema, menú 53
configuración para archivado 56
Configuración PCL, HP ToolboxFX 82
configuración PostScript, HP ToolboxFX 83
configuración predeterminada
cambio, tarjeta de memoria 70
configuración predeterminada, restablecimiento 56
Configuración RGB 61, 63
configuración sRGB 61, 63
configurar el producto, Macintosh 16, 90
consumibles
estado, visualización con HP Toolbox FX 79
falsificación 91
indicadores de estado de los cartuchos de impresión 50
mensaje de error del bloqueo de transporte 111
mensaje de error de posición incorrecta 105
mensaje de pedido 110
mensaje de sustitución 111
mensajes de error 111
nivel bajo o agotado, configuración 54
no HP 91
pedido 86, 135
reciclado 159
contactar con HP 143
continuación automática
uso 91
contraseña, red 33
contraste
densidad de impresión 83
visor, panel de control 55
contraste del visor, configuración 55
contratos de mantenimiento 145
controladores
atajos (Windows) 41
ayuda, Windows 40
configuración 13, 14
configuración de Windows 41
incluidos 3
Macintosh, solución de problemas 131
opciones de Macintosh 46
página de uso 52
preajustes (Macintosh) 46
sistemas operativos compatibles 11
controladores de emulación PS 11
controladores de impresora
ayuda, Windows 40
Controladores Linux 12
Control de bordes 61
control panel
menú Informes 52
Corea, Declaración EMI 163
Cruce automático
valor 35
cruce automático, valor 55

D

declaración de conformidad 162
declaración VCCI de Japón 163
defectos persistentes, solución de problemas 125
descarga de software
HP Web Jetadmin 17
Linux 12
sistema de impresión 9, 10
descubrimiento de dispositivos 36
desecho, final de vida útil 161
desprendimiento de tóner, solución de problemas 122
detención de una solicitud de impresión 48
DHCP 38
dicha Servicio
configuración de HP ToolboxFX 86
DIMM
instalación 96
Direccionamiento IP 36
dirección IP
configuración 33
Macintosh, solución de problemas 131
visión general 37
Dirección IP
BOOTP 38
dispersión, solución de problemas 125
distribuidores autorizados 143
documentación 138

E

eliminación de software de Windows 15
entornos compartidos 57
EPS, solución de problemas de archivos 132
errores
software 130
escala de grises
solución de problemas 125
especificaciones
acústicas 154
características 3
documentación 138
eléctricas 152
entorno 151
físicas 150
inclinación 156
números de modelo y serie 7
especificaciones acústicas 154
especificaciones de altitud 151
especificaciones de energía 152
especificaciones de humedad 151
especificaciones del entorno 151
especificaciones del entorno de funcionamiento 151
especificaciones de ruido 154
especificaciones de tamaño, producto 150
especificaciones de temperatura 151

especificaciones eléctricas 152
especificaciones físicas 150
estado
alertas, HP Toolbox FX 79
consumibles, informe de impresión 52
indicadores de estado de impresión 50
etiquetas
imprimir en 42
EWS. *Consulte* servidor Web incorporado

F

falsificación de consumibles 91
ficha Alertas, HP Toolbox FX 80
ficha Alertas por correo electrónico, HP ToolboxFX 80
ficha Configuración, servidor Web incorporado 88
Ficha Configuración del dispositivo, HP ToolboxFX 81
Ficha Configuración de red, HP ToolboxFX 86
ficha Configurar sistema, HP ToolboxFX 86
Ficha Estado, servidor Web incorporado 88
ficha Información del producto, HP ToolboxFX 81
ficha Redes, servidor Web incorporado 89
final de vida útil, desecho 161
Finlandia, declaración de seguridad láser 163
firmware
acerca de actualizaciones 101
folletos 42
fondo gris 122
fondo gris, solución de problemas 122
formularios preimpresos
imprimir en 42
fotografía 67
fotografías
imprimir un índice 73
tarjetas de memoria, insertar 68
fotografías, índice 73
fotos
impresión directa desde la tarjeta de memoria 71
fraudes, línea telefónica 91
fuentes
archivos EPS, solución de problemas 132
configuración Courier 55
DIMM, instalación 96
listas, impresión 52
fusor
atascos, eliminación 117
errores 106

G

garantía
ampliada 145
cartuchos de impresión 142
producto 140
garantía ampliada 145
Grises neutros 61

H

herramienta de coincidencia de color básico de HP, abrir 65
Hoja de datos sobre seguridad de los materiales (MSDS) 161
HP, distribuidores autorizados 143
HP, línea especializada en fraudes 91
HP Care Pack 145
HP ImageREt 3600 62
HP Instant Support Professional Edition (ISPE) 143
HP JetReady 11
HP ToolboxFX
acerca de 16, 79
apertura 79
Ayuda, ficha 81
configuración de densidad 83
configuración de red 33
ficha Alertas por correo electrónico 80
ficha Configuración del dispositivo 81
ficha Configuración de red 86
ficha Configurar sistema 86
ficha Información del producto 81
herramienta de coincidencia de color básico de HP, abrir 65
página de solución de problemas de calidad de impresión 127
Paleta Colores básicos de Microsoft Office, impresión 64
HP Toolbox FX
ficha Alertas 80
Ficha de estado 79
HP Web Jetadmin 17

I

idioma, panel de control 53
imagen, calidad
solución de problemas de impresión 120
ImageREt 3600 3, 62
impresión
cancelación 41
en ambas caras 44
en cartulina 42
en etiquetas 42
en formularios preimpresos 42
en papel con membrete 42
en sobres 42
en soportes de tamaño personalizado 42
en transparencias 42
folletos 42
fotografías, índice de 73
fotos, desde la tarjeta de memoria 71
solución de problemas 129
soportes especiales 42
impresión, calidad
solución de problemas 120
impresión, cartuchos
almacenamiento 91
no HP 91
reciclado 159
impresión a doble cara 44
impresión atenuada 121
impresión clara, solución de problemas 121
impresión de fotografías 67
impresión de igual a igual 32

impresión del índice 67
impresión en escala de grises 60
Imprimir documento en 43
inclinación
especificaciones 156
inclinadas, páginas 124
índice de fotografías 67
Informes, menú 52
inserción de tarjetas de memoria 67
Instant Support Professional Edition (ISPE) 143
interruptor 6
interruptor de encendido/apagado 6

J

Jetadmin, HP Web 17

L

láser, declaraciones de seguridad 163
limpieza 100
líneas, solución de problemas
páginas impresas 122
líneas verticales, solución de problemas 122
Lista de fuentes PCL 52
Lista de fuentes PS 52
luces, panel de control 6, 50

M

Macintosh
asistencia 144
configurar el producto 16
configurar el software del producto 90
controladores, solución de problemas 131
opciones del controlador 46
PPD 16
solución de problemas 131
tarjeta USB, solución de problemas 132
versiones compatibles 11
manchas, solución de problemas 121
mantenimiento
contratos 145
marcas de agua
portada (Macintosh) 46
máscara de subred 38
materiales, restricciones 161
medioambiental, programa de administración 159
medios admitidos 21
medios de impresión
abarquillado, solución de problemas 124
admitidos 21
arrugado 124
tamaños admitidos 21
medios especiales
directrices 25
memoria
activar 98
agregar 96
comprobación de la instalación 99
especificaciones 3
incluida 2
instalación 96
mensajes de error 111
ranuras de tarjeta 3
mensaje de error <Color> en posición incorr. 105
mensaje de error de controlador no válido 109
mensaje de error de impresión 110
mensaje de error del bloqueo de transporte 111
mensaje de error del dispositivo 110
mensaje de error del ventilador 107
mensaje de error de página demasiado compleja 110
mensaje de error de servicio 108
mensaje de instalación de consumibles 110
mensaje de pedido de consumibles 110
mensaje de sustitución de consumibles 111
mensajes, panel de control 105
mensajes de error, panel de control 105
menús, panel de control
Config. red 55
Configuración del sistema 53
diagrama, impresión 52
Informes 52
Servicio 56
uso 52
mercurio, producto sin 161
Modos impr. ampliada
configuración de HP ToolboxFX 84
módulos DIMM
comprobación de la instalación 99
Mostrar direc IP
valor 34
motas, solución de problemas 121
motor, limpieza 100

N

nivel de revisión 7
no HP, consumibles 91
normativa Energy Star 3
n páginas por hoja 45
número del modelo 7
número de serie 7
números de referencia 137

O

orientación, configuración 44
orientación horizontal, configuración 44
orientación vertical, configuración 44

P

página de demostración 52
página de estado de consumibles 52
página de servicio 53
página de uso 52
páginas
blanco 129
imprimir despacio 129
inclinadas 124
no imprimir 129
páginas de información 78
páginas en blanco, solución de problemas 129
páginas por hoja
Macintosh 47
páginas por minuto 2, 3
país/región de origen 7

Paleta Colores básicos de Microsoft Office, impresión 64
panel de control
compartir tarjeta de memoria, valor 35
Config. red Menú 55
configuración 13
contraste del visor 55
cruce automático, valor 35
dirección IP, configuración 33
entornos compartidos 57
idioma 53
luces y botones 6, 50
mapa de menús, impresión 52
mensajes, solución de problemas 105
menú Configuración del sistema 53
menús 52
menú Servicio 56
mostrar la dirección IP, valor 34
restaurar valores predeterminados, configuración de red 35
servicios de red, valor, IPv4, IPv6 35
ubicación 5
papel
arrugado 124
configuración de HP ToolboxFX 84
configuración de ondulación 56
configuración predeterminada 53, 82
guía de especificaciones 138
páginas por hoja 45
páginas por hoja (Macintosh) 47
primera página (Macintosh) 46
solución de problemas de papel abarquillado 124
tamaño del documento, selección 43
tamaños admitidos 21
papel con membrete
imprimir en 42
papel especial
directrices 25
papel ondulado, solución de problemas 124
papel satinado
pedido 138
PCL, controladores 11
PDL, controlador 11
pedido
suministros y accesorios 136
pedido de consumibles
sitios Web 135
PictBridge
uso de 74
piezas de reemplazo y consumibles 137
pliegues, solución de problemas 124
portadas
Macintosh 46
PPD, Macintosh 16
ppp (puntos por pulgada)
especificaciones 3
HP ImageREt 3600 62
preajustes (Macintosh) 46
primera página
utilizar otro papel (Macintosh) 46
prioridad de configuración 13
Protocolo de control de transmisión (TCP) 37
protocolo de Internet (IP) 37
protocolos, red 36
puerta de acceso a atascos, ubicación 5
puerta frontal, ubicación 5
puertas de enlace 38
puerta trasera, ubicación 5
puerto de red
conexión 29, 31
tipos incluidos 3
ubicación 5
puertos
solución de problemas de Macintosh 132
tipos incluidos 3
puertos de interfaz
tipos incluidos 3
puertos USB
configuración de velocidad 56
puerto USB
conexión 29
tipos incluidos 3
puerto USB PictBridge
características del producto 3
puesta en pausa una solicitud de impresión 48
puntos, solución de problemas 121
puntos por pulgada (ppp)
especificaciones 3
HP ImageREt 3600 62

R

ranura de entrada para una hoja. *Consulte* bandeja 1
ranuras
memoria 3
rayas, solución de problemas 122
recambio, piezas 137
reciclado
programa medioambiental y de devolución de suministros de impresión de HP 160
recuento de páginas 52
recuperación de atascos 113
redes
compatibilidad de modelos 2
configuración 32, 55
contraseña, configuración 33
descubrimiento de dispositivos 36
DHCP 38
dirección IP 33, 36, 37
HP ToolboxFX 33
informe de configuración 52
página de configuración 52
protocolo de control de transmisión (TCP) 37
protocolo de Internet (IP) 37
protocolos compatibles 36
puertas de enlace 38
servidor Web incorporado 33
servidor Web incorporado, acceso 87
sistemas operativos compatibles 11
software 17
subredes 38

TCP/IP 37
uso del panel de control en 57
reducción de documentos 43
registro, producto 86
Registro de eventos 80
registro del producto 86
registro de uso de color 53
resolución
características 3
especificaciones 3
HP ImageREt 3600 62
Rest. predet.
configuración de red 35
restablecimiento de configuración predeterminada 56
ruta del papel
atascos, eliminación 117

S

salida, bandeja
ubicación 5
salida, calidad
solución de problemas de impresión 120
seguridad, declaraciones 163
servicio
contratos 145
distribuidores autorizados de HP 143
formulario de información 147
volver a embalar el producto 146
Servicio, menú 56
servicio de atención al cliente
en línea 143
Servicios de red
valor, IPv4, IPv6 35
servicio técnico
en línea 143
servidor Web incorporado
acceso 87
configuración de red 33
ficha Configuración 88
ficha Estado 88
ficha Redes 89
sistemas operativos compatibles 3, 11
sitios web
pedir consumibles 143
servicio de atención al cliente 143
software, descarga 9, 10
sitios Web
HP Web Jetadmin 17
pedido de consumibles 135
pedido de suministros 136
software Linux 12
sobres
imprimir en 42
software
configuración 13
controladores 11
eliminación en Windows 15
HP ToolboxFX 79
HP Web Jetadmin 17
Macintosh 16
problemas 130
red 17
servidor Web incorporado 17
sitios web 9, 10
Windows 16
software del sistema de impresión 9, 10
solución de problemas
archivos EPS 132
arrugas 124
atascos 113
cables USB 129
calibración 128
calidad de impresión 120, 127
color 125
defectos persistentes 125
desprendimiento de tóner 122
dispersión de tóner 125
impresión atenuada 121
inclinadas, páginas 124
las páginas no se imprimen 129
las páginas se imprimen despacio 129
lista de comprobación 104
medio de impresión abarquillado 124
mensajes del panel de control 105
motas de tóner 121
páginas en blanco 129
páginas impresas con líneas 122
problemas de Macintosh 131
texto 124
zona borrosa de tóner 122
soportes
configuración de HP ToolboxFX 81
configuración de ondulación 56
configuración predeterminada 53, 82
guía de especificaciones 138
páginas por hoja 45
páginas por hoja (Macintosh) 47
primera página (Macintosh) 46
tamaño del documento, selección 43
soportes de tamaño personalizado 42
Status (Estado), ficha; HP Toolbox FX 79
subredes 38
suministros
pedido 136
sustitución de cartuchos de impresión 93

T

tamaños, soporte predeterminado, configuración 53
tamaños, soportes
selección de bandeja 40
tarjetas de memoria, fotografía
insertar 68
tarjetas de memoria de fotos 3
TCP/IP
configuración 37, 55
visión general 37
técnica, asistencia
contratos de mantenimiento 145
formulario de información de servicios 147
temas de color 61
texto, solución de problemas
caracteres malformados 124

tipos, soportes
configuración de HP ToolboxFX 84
selección de bandeja 40
tóner
dispersión, solución de problemas 125
solución de problemas de desprendimiento 122
solución de problemas de motas 121
zonas borrosas, solución de problemas 122
ToolboxFX,HP 79
torcidas, páginas 124
transparencias
imprimir en 42
pedido 138
transportar el producto 146

U

Unión Europea, eliminación de residuos 161
USB, puerto
solución de problemas 129
solución de problemas de Macintosh 132
ubicación 5

V

valores predeterminados de fábrica, restablecimiento 56
varias páginas por hoja
Macintosh 47
velocidad
especificaciones de impresión 3
visualización del estado
con HP Toolbox FX 79
volver a embalar el producto 146

W

Web, sitios
asistencia al cliente de Macintosh 144
Hoja de datos sobre seguridad de los materiales (MSDS) 161
informes de fraude 91
Windows
ayuda, controlador de impresora 40
configuración del controlador 14, 41
eliminación de software 15
software para 16
versiones compatibles 11

Z

zonas borrosas de tóner, solución de problemas 122

© 2007 Hewlett-Packard Development Company, L.P.

www.hp.com

invent

CC378-90909