HP Color LaserJet CM2320 MFP Series
Brugervejledning

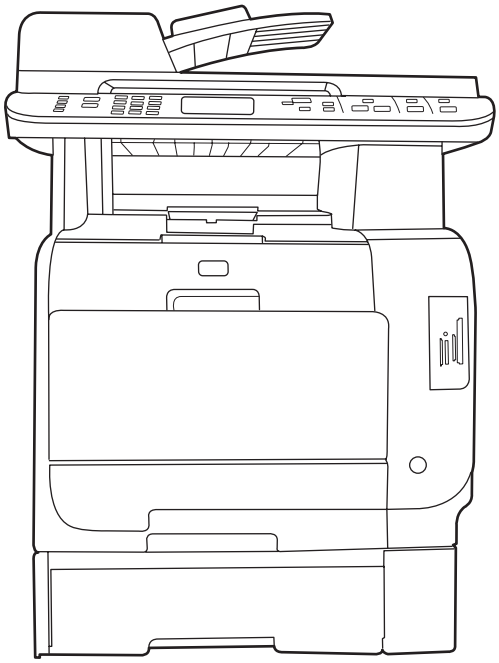

invent

HP Color LaserJet CM2320 MFP Series

Brugervejledning

Copyright og licens

© 2008 Copyright Hewlett-Packard Development Company, L.P.

Reproduktion, tilpasning eller oversættelse er, uden forudgående skriftlig tilladelse, forbudt, for så vidt det ikke er udtrykkeligt tilladt i henhold til loven om ophavsret.

Oplysningerne i dette dokument kan ændres uden forudgående varsel.

De eneste garantier for HP-produkter og -serviceydelser er at finde i de udtrykkelige garantierklæringer, der følger med produkterne og tjenesteydelserne. Intet heri skal opfattes som en ekstra garanti. HP er ikke ansvarlig for tekniske eller redaktionelle fejl eller mangler heri.

Edition 2, 04/2008

Varenummer: CC434-90904

Varemærker

Adobe®, Acrobat® og PostScript® er varemærker tilhørende Adobe Systems Incorporated.

Microsoft®, Windows® og Windows NT® er varemærker registreret i USA tilhørende Microsoft Corporation.

UNIX® er et registreret varemærke tilhørende The Open Group.

Indholdsfortegnelse

1 Grundlæggende produkter

Produktsammenligning ... 2
Produktfunktioner ... 3
Produktgennemgang ... 4
Set forfra ... 4
Set bagfra ... 5
Interfaceporte ... 6

2 Kontrolpanel

HP Color LaserJet CM2320 kontrolpanel ... 8
HP Color LaserJet CM2320 MFP – faxmodel og HP Color LaserJet CM2320 MFP – hukommelseskortmodels kontrolpanel ... 9
Kontrolpanelmenuer ... 10
Brug af menuerne på kontrolpanelet ... 10
Kontrolpanelets Opsætning-menu ... 10
Funktionsspecifikke menuer ... 21

3 Software til Windows

Understøttede operativsystemer til Windows ... 28
Understøttede printerdrivere for Windows ... 29
HP Universal Print Driver (UPD) ... 30
UPD-installationstilstande ... 30
Valg af den korrekte printerdriver til Windows ... 31
Prioritering i forbindelse med udskriftsindstillinger ... 32
Ændring af printerdriverindstillinger til Windows ... 33
Softwareinstallationstyper til Windows ... 34
Fjernelse af software til Windows ... 35
Understøttede hjælpeprogrammer til Windows ... 36
HP ToolboxFX ... 36
Integreret webserver ... 36
HP Web Jetadmin ... 36
Andre Windows-komponenter og hjælpeprogrammer ... 36
Software til andre operativsystemer ... 38

4 Brug produktet sammen med Macintosh

Software til Macintosh-computere ... 40
Understøttede Macintosh-operativsystemer ... 40
Understøttede printerdrivere for Macintosh ... 40

Prioritet af printerindstillinger til Macintosh 40
Ændring af printerdriverindstillinger til Macintosh 41
Softwareinstallationstyper til Macintosh 41
Fjernelse af softwaren under Macintosh-operativsystemer 41
Understøttede hjælpeprogrammer til Macintosh 42
Brug af funktioner i Macintosh-printerdriveren 43
Udskriv 43
Scanning 46
Fax (kun HP LaserJet CM2320-faxmodel/CM2320-hukommelseskortmodel) 47
Foto 47

5 Forbindelse
Understøttede netværksoperativsystemer 50
USB-tilslutning 51
Ansvarsfraskrivelse for printerdeling 52
Understøttede netværksprotokoller 53
Installation af produktet på et netværk 54
Konfiguration af netværksproduktet 55
Visning af indstillinger 55
Ændring af indstillinger 55
Angiv adgangskode 56
IP-adresse 56
Indstilling af forbindelseshastighed 57

6 Papir og udskriftsmedier
Forstå brugen af papir og udskriftsmedier 60
Understøttede papir- og andre udskriftsmedieformater 61
Understøttede papirtyper og bakkekapacitet 63
Vejledning for specialpapir og udskriftsmedier 64
Ilæg papir og udskriftsmedier 65
Bakke 1 65
Bakke 2 eller 3 66
Konfiguration af bakker 68

7 Brug af produktfunktioner
Besparelsesindstillinger 70
Gem udskrift 70
Fonte 71
Valg af fonte 71
Udskrivning af lister over tilgængelige fonte 71

8 Udskrivningsopgaver
Annullering af et udskriftsjob 74
Brug af funktionerne i Windows-printerdriveren 75
Åbning af printerdriveren 75
Brug af udskrivningsgenveje 75
Angivelse af indstillinger for papir og kvalitet 75
Angivelse af dokumenteffekter 75
Angivelse af færdigbehandlingsindstillinger for dokumenter 76

Support og oplysninger om produktstatus ... 76
Angivelse af avancerede udskriftsindstillinger ... 76
Rediger indstillinger for udskriftskvalitet ... 78
Udskrivning af originaler med billede til kant ... 79

9 Kopier

Ilægning af originaler ... 82
Brug af kopiering ... 84
Ekspreskopiering ... 84
Flere kopier ... 84
Annullere et kopijob ... 84
Formindskelse eller forstørrelse af kopier ... 85
Ændring af indstillinger for kopi/sortering ... 86
Farvekopier eller sort/hvide kopier (mono) ... 87
Kopiindstillinger ... 88
Kopikvalitet ... 88
Definition af specialtilpassede kopiindstillinger ... 89
Kopiering på medier af forskellige typer og formater ... 90
Gendannelse af standardkopiindstillinger ... 91
Kopiering af en bog ... 92
Kopiering af fotos ... 94
Kopiering af originaler med forskellige formater ... 95
Tosidede (dupleks) kopijob ... 96
Automatisk kopiering af tosidede dokumenter (kun HP Color LaserJet CM2320 MFP – hukommelseskortmodel) ... 96
Manuel kopiering af tosidede dokumenter ... 98

10 Farve (Windows)

Farvestyring ... 100
Automatisk ... 100
Udskrivning i gråtoner ... 100
Manuel farvejustering ... 100
Farvetemaer ... 101
Afstemning af farver ... 102
Afstem farverne ved at bruge Microsoft Office Grundfarver ... 102
Afstem farver ved at bruge HP's værktøj til afstemning af grundfarver ... 102
Afstem farver ved at bruge Vis brugerdefinerede farver ... 103
Avanceret farveanvendelse ... 104
HP ColorSphere-toner ... 104
HP ImageREt 3600 ... 104
Valg af medie ... 104
Farveindstillinger ... 104
sRGB (Standard red-green-blue) ... 104

11 Scanning

Ilæg originaler til scanning ... 108
Brug af scanning ... 110
Metoder til scanning ... 110
Brug af scanningsfunktionen ... 110

Annuller scanning ... 116
Scannerindstillinger ... 117
Format af scanningsfilen ... 117
Scannerens opløsning og farver ... 117
Scanningskvalitet ... 118
Scanning af en bøg ... 119
Scanning af et foto ... 121

12 Fax (kun faxmodeller)
Faxfunktioner ... 124
Opsætning ... 125
Installation og tilslutning af hardwaren ... 125
Konfiguration af faxindstillinger ... 127
Håndtering af telefonbogen ... 128
Angivelse af polling af faxer ... 132
Ændring af faxindstillinger ... 133
Angivelse af indstillinger for lydstyrke ... 133
Indstillinger for faxafsendelse ... 133
Indstillinger for faxmodtagelse ... 138
Brug af faxer ... 144
Faxsoftware ... 144
Annullering af en fax ... 144
Sletning af faxer i hukommelsen ... 145
Brug af fax på et DSL-, PBX-, ISDN- eller VoIP-system ... 145
Afsendelse af en fax ... 146
Modtagelse af en fax ... 156
Løsning af faxproblemer ... 158
Faxfejlmeddelelser ... 158
Faxhukommelsen bevares, men der er strømsvigt ... 161
Faxlogfiler og -rapporter ... 161
Ændring af fejlrettelse og faxhastighed ... 164
Problemer med afsendelse af faxer ... 165
Problemer med at modtage faxer ... 166
Ydelsesproblemer ... 169

13 Foto
Isætning af et hukommelseskort ... 172
Ændring af standardindstillinger for hukommelseskort ... 174
Udskrivning af fotos direkte fra hukommelseskortet ... 175
Udskrivning af et miniatureark for hukommelseskort ... 177
Udskrivning og scanning af fotos fra et korrekturark ... 178

14 Styring og vedligeholdelse af produktet
Oplysningssider ... 180
HP ToolboxFX ... 182
Visning af HP ToolboxFX ... 182
Status ... 182
Advarsler ... 183
Produktoplysninger ... 183

Fax ... 184
Hjælp ... 186
Systemindstillinger ... 186
Udskrivningsindstillinger ... 189
Netværksindstillinger ... 189
E-mail ... 189
Integreret webserver ... 191
Funktioner ... 191
Brug af software til HP Web Jetadmin ... 192
Sikkerhedsfunktioner ... 193
Aktivering af adgangskodebeskyttelse ved hjælp af den integrerede webserver ... 193
Aktivering af adgangskodebeskyttelse fra kontrolpanelet. ... 193
Aktivering af funktionen for privat modtagelse ... 193
Håndtering af forbrugsvarer ... 195
Kontrol og bestilling af forbrugsvarer ... 195
Udskiftning af forbrugsvarer ... 197
Rengøring af produktet ... 203
Firmwareopdateringer ... 209

15 Problemløsning

Kontrolliste til problemløsning ... 212
Gendannelse af fabriksstandarderne ... 215
Meddelelser på kontrolpanelet ... 216
Afhjælpning af papirstop ... 221
Årsager til papirstop ... 221
Her kan du se efter papirstop ... 221
Afhjælper papirstop i bakke 1 ... 221
Afhjælper papirstop i bakke 2 ... 222
Afhjælper papirstop i bakke 3 ... 223
Afhjælper papirstop i fikseringsområde ... 224
Afhjælp papirstoppet i udskriftsbakken ... 225
Fjern papirstop i dupleksenhed (kun modeller med dupleksenhed). ... 226
Afhjælpning af papirstop fra ADF'en ... 227
Undgå gentagne papirstop ... 231
Løsning af problemer med billedkvalitet ... 232
Udskrivningsproblemer ... 232
Problemer med kopiering ... 240
Scanningsproblemer ... 245
Problemer med fax ... 248
Optimering og forbedring af billedkvaliteten ... 248
Løsning af tilslutningsproblemer ... 251
Løsning af problemer med direkte tilslutninger ... 251
Netværksproblemer ... 251
Løsning af softwareproblemer ... 253
Løsning af almindelige Windows-problemer ... 253
Løsning af almindelige Macintosh-problemer ... 253
Løsning af fejl i PostScript (PS) ... 255
Løs problemer med scan til e-mail ... 257

Tillæg A Forbrugsvarer og ekstraudstyr

Bestil reservedele, ekstraudstyr og forbrugsvarer 260
Bestil direkte fra HP 260
Bestil via service- eller supportudbydere 260
Bestil direkte via HP ToolboxFX-softwaren 260
Varenumre 261
Forbrugsvarer 261
Hukommelse 261
Kabel- og interfacetilbehør 261
Ekstraudstyr til papirhåndtering 261
Dele, som brugeren kan udskifte 261

Tillæg B Service og support
Hewlett-Packards erklæring om begrænset garanti 263
Customer Self Repair-garantiservice 265
Erklæring om begrænset garanti for printerpatron 266
Kundesupport 267

Tillæg C Specifikationer
Fysiske specifikationer 270
Elektriske specifikationer 271
Strømforbrug og akustisk støj (HP Color LaserJet CM2320, HP Color LaserJet CM2320 MFP – faxmodel, HP Color LaserJet CM2320 MFP – hukommelseskortmodel) 272
Miljømæssige specifikationer 273
Specifikationer for papir og udskriftsmedier 274

Tillæg D Lovgivningsmæssige oplysninger
FCC-regulativer 276
Miljøbeskyttelsesprogram 277
Beskyttelse af miljøet 277
Ozonproduktion 277
Strømforbrug 277
Papirforbrug 277
Plastik 277
HP LaserJet-forbrugsvarer til udskrivning 277
Oplysninger om returnering og genbrug 278
Papir 278
Begrænsninger i materialet 278
Bortskaffelse af produktaffald i private husholdninger i EU 279
Dataark vedrørende materialesikkerhed (MSDS) 279
Kilder med yderligere oplysninger 280
Yderligere erklæringer for telekommunikationsprodukter (fax) 281
EU-erklæring for telekommunikationsdrift 281
Erklæringer fra New Zeeland Telecom 281
Telephone Consumer Protection Act (USA) 281
IC CS-03-krav 281
Overensstemmelseserklæring 283
HP Color LaserJet CM2320 MFP 283
HP LaserJet CM2320-faxmodel/CM2320-hukommelseskortmodel 283
Specifikke erklæringer vedrørende land/område 285

Lasersikkerhed 285
Canadiske DOC-regulativer 285
VCCI-erklæring (Japan) 285
EMI-erklæring (Korea) 285
Erklæring om lasersikkerhed gældende for Finland 285
EMI-erklæring (Taiwan) 286
Tabeller over kemiske stoffer (Kina) 286

Indeks 289

1 Grundlæggende produkter

- Produktsammenligning
- Produktfunktioner
- Produktgennemgang

Produktsammenligning

Produktet kan fås i følgende konfigurationer.

HP Color LaserJet CM2320 MFP	**HP Color LaserJet CM2320 MFP – faxmodel**	**HP Color LaserJet CM2320 MFP – hukommelseskortmodel**
• Udskriver sider i Letter-format med en hastighed på op til 20 sider pr. minut (ppm) og A4-sider med en hastighed på op til 19 ppm. • PCL 6-printerdrivere og HP Postscript niveau 2-emulering. • Bakke 1 kan rumme op til 50 ark udskriftsmedier eller op til 10 konvolutter. • Bakke 2 kan rumme op til 250 ark udskriftsmedier. • Man kan købe en ekstra papirbakke til 250 ark (bakke 3). • USB 2.0-højhastighedsport og 10/100 Base-T-netværksport. • 160 MB RAM (Random Access Memory). • Flatbedscanner og automatisk dokumentføder (ADF) til 50 sider. • Ét ledigt DIMM-stik til hukommelsesudvidelse (kan klare op til 64 MB og 128 MB DIMM'er).	HP Color LaserJet CM2320 MFP plus: • V.34-faxmodem og Flash-faxhukommelse på 8 MB. • To porte til RJ-11-faxtelefonlinjer. • Grafisk farvedisplay	HP Color LaserJet CM2320 MFP – faxmodel plus: • Automatisk tosidet udskrivning (dupleks), faxmodtagelse og kopiering. • Fire stik til hukommelseskort • Ekstra papirbakke til 250 ark (bakke 3) inkluderet.

Produktfunktioner

Ydeevne	• Udskriver op til 20 ppm (Letter) eller 19 ppm (A4).
Udskriftskvalitet	• 1.200 dpi (dots per inch) med Image REt 2400-tekst og -grafik. • Justerbare indstillinger til optimering af udskriftskvaliteten. • HP UltraPrecise-tonerkassetten har en finere tonerformel, som giver tydeligere tekst og grafik.
Fax (kun HP LaserJet CM2320-faxmodel/CM2320-hukommelseskortmodel)	• Fax med alle funktioner med en V.34 fax, der indeholder en telefonbog, fax/telefon og funktioner til forsinket fax.
Kopier	• Indeholder en automatisk dokumentindfører (ADF), så dokumenter på flere sider kopieres hurtigere og mere effektivt.
Scanning	• Produktet leverer 1.200 ppi (pixel pr. tomme), 24-bit firefarvescanning fra scannerglas i Letter-/A4-format. • Produktet leverer 300 ppi (pixel pr. tomme), 24-bit firefarvescanning fra den automatiske dokumentføder (ADF). • Indeholder en automatisk dokumentføder (ADF), så dokumenter på flere sider scannes hurtigere og mere effektivt.
Stik til hukommelseskort (kun HP Color LaserJet CM2320 MFP – hukommelseskortmodel)	Understøtter mange forskellige hukommelseskort. Se Foto på side 171, hvis du ønsker yderligere oplysninger.
Netværk	• TCP/IP ◦ IPv4 ◦ IPv6
Printerdriverfunktioner	• Hurtig udskrivning, indbygget Intellifont- og TrueType-skaleringsteknologier og avancerede billedfunktioner er fordelene ved PCL 6-printersproget.
Interfaceforbindelser	• USB 2.0-højhastighedsport. • 10/100 Base-T Ethernet-netværksport (RJ-45). • RJ-11-fax/telefonporte.
Økonomisk udskrivning	• N-op-udskrivning (udskrivning af mere end én side på et ark). • Tosidet udskrivning vha. den automatiske dupleksenhed.
Forbrugsvarer	• En statusside for forbrugsvarer, der viser printerpatronens resterende levetid. • Kassettedesign, der ikke skal rystes. • Godkendelse af HP's printerpatroner. • Mulighed for at bestille forbrugsvarer.
Adgang	• Onlinebrugervejledning, som er kompatibel med programmer, der kan læses fra skærmen. • Printerpatroner kan installeres og fjernes med én hånd. • Alle porte og dæksler kan åbnes med en én hånd.

Produktgennemgang

Set forfra

1	Ekstrabakke 3 (standard på HP Color LaserJet CM2320 MFP – hukommelseskortmodel)
2	Bakke 2
3	Bakke 1
4	Dæksellås til printerpatron
5	Den øverste udskriftsbakke (forsiden nedad):
6	Kontrolpanel
7	Papirbakke til den automatiske dokumentføder (ADF)
8	Udskriftsbakke til den automatiske dokumentføder (ADF)
9	Stik til hukommelseskort (kun HP Color LaserJet CM2320 MFP – hukommelseskortmodel).
10	Afbryderknap

Set bagfra

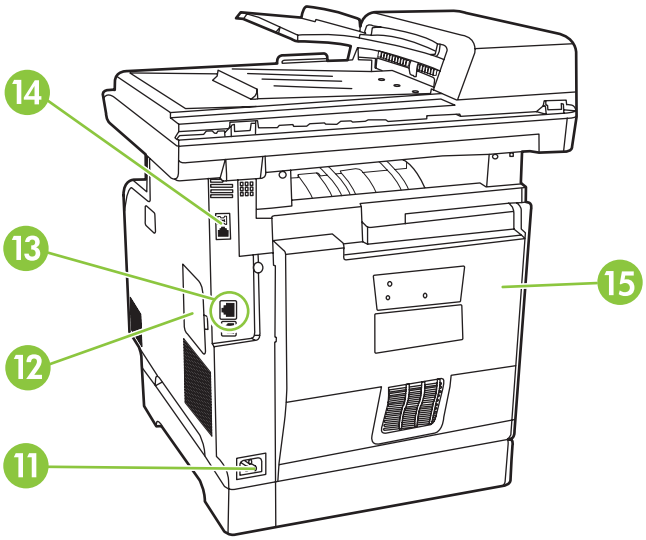

11	Strømstik
12	DIMM-port (til tilføjelse af yderligere hukommelse)
13	Hi-Speed USB 2.0-port og netværksport.
14	Faxporte (kun HP LaserJet CM2320-faxmodel/CM2320-hukommelseskortmodel)
15	Bagdæksel til adgang ved papirstop

Interfaceporte

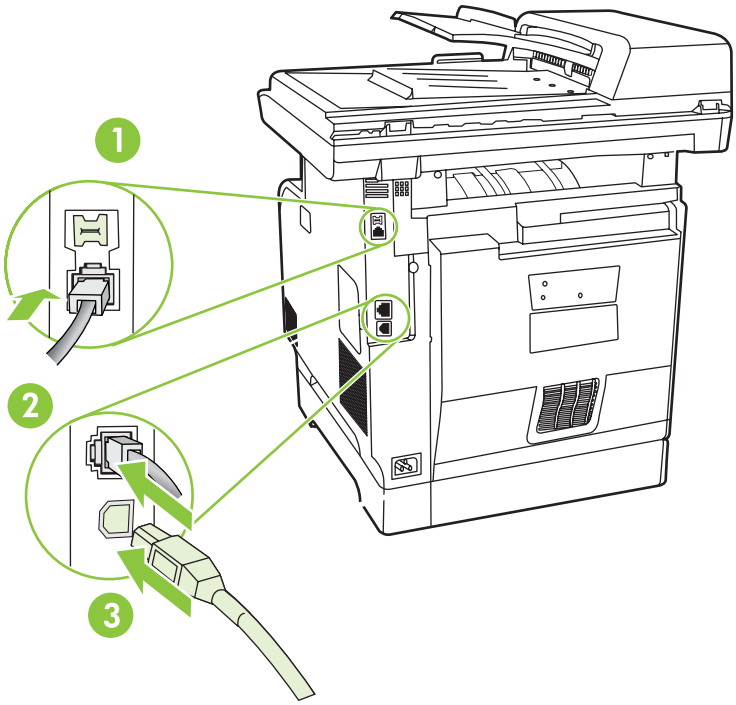

1	Faxporte (kun HP LaserJet CM2320-faxmodel/CM2320-hukommelseskortmodel)
2	Netværksport
3	USB 2.0-højhastighedsport

2 Kontrolpanel

- HP Color LaserJet CM2320 kontrolpanel
- HP Color LaserJet CM2320 MFP – faxmodel og HP Color LaserJet CM2320 MFP – hukommelseskortmodels kontrolpanel
- Kontrolpanelmenuer

HP Color LaserJet CM2320 kontrolpanel

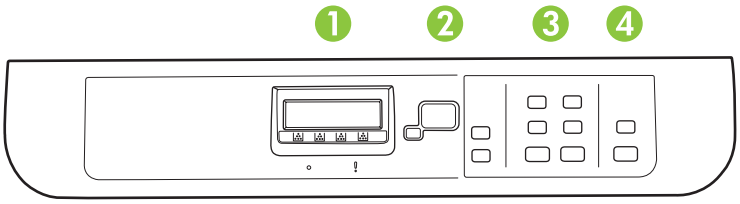

1	**LCD**
2	**OK-knap og navigationspile.** Brug disse knapperne til at vælge og bekræfte menuvalgene. **Annuller-knap.** Brug denne knap til at annullere det aktuelle menuvalg. **Opsætning-knap.** Adgang til Opsætning-hovedmenuen. **Tilbage-knap.** Går tilbage til den forrige menu.
3	**Kopieringsmenu-knap.** Adgang til Kopi-menuen. **Start kopiering Sort-knap.** Kopiering i sort/hvid. **Start kopiering Farvet-knap.** Kopiering i farve.
4	**Scanningsmenu-knap.** Adgang til scanningsmenuen. **Start scan-knap.** Udfører en scanning.

HP Color LaserJet CM2320 MFP – faxmodel og HP Color LaserJet CM2320 MFP – hukommelseskortmodels kontrolpanel

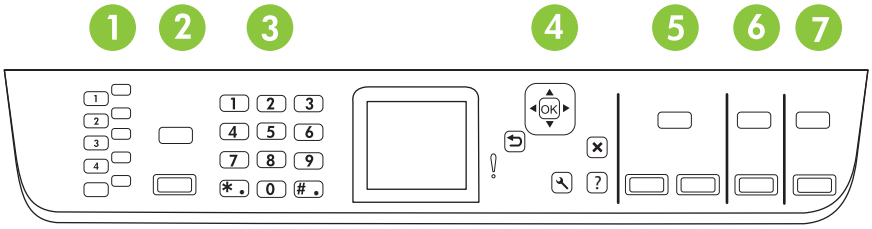

1	**Hurtigopkald.** fire hurtigopkaldsknapper og én shift-knap til understøttelse af op til otte hurtigopkald.
2	**Faxmenu-knap.** Adgang til faxmenuen. **Start fax-knap.** Start af en fax fra enhedens kontrolpanel.
3	**Alfanumeriske knapper.** Brug de alfanumeriske knapper til at indtaste data i kontrolpanelets display og ringe telefonnumre op til faxafsendelse.
4	**OK-knap og navigationspile.** Brug disse knapperne til at vælge og bekræfte menuvalgene. **Annuller-knap.** Brug denne knap til at annullere det aktuelle menuvalg. **Opsætning-knap.** Adgang til Opsætning-hovedmenuen. **Tilbage-knap.** Går tilbage til den forrige menu.
5	**Kopieringsmenu-knap.** Adgang til Kopi-menuen. **Start kopiering Sort-knap.** Kopiering i sort/hvid. **Start kopiering Farvet-button.** Kopiering i farve.
6	**Scanningsmenu-knap.** Adgang til scanningsmenuen. **Start scan-knap.** Udfører en scanning.
7	**Knappen E-mail-menu (kun HP Color LaserJet CM2320 MFP – faxmodel).** Adgang til e-mail-menuen. **Knappen Start e-mail (kun HP Color LaserJet CM2320 MFP – faxmodel).** Start en Scan til e-mail. **Fotomenu-knappen (kun HP Color LaserJet CM2320 MFP – hukommelseskortmodel).** Adgang til fotomenuen. **Knappen Start foto (kun HP Color LaserJet CM2320 MFP – hukommelseskortmodel).** Udskriver de valgte fotografier fra hukommelseskortet.

Kontrolpanelmenuer

Brug af menuerne på kontrolpanelet

Benyt nedenstående fremgangsmåde for at få adgang til kontrolpanelmenuerne.

1. Tryk på Opsætning.

   BEMÆRK: Hvis du vil åbne de funktionsspecifikke menuer, skal du trykke på Faxmenu Kopieringsmenu Scanningsmenu eller Fotomenu.

2. Brug piltasterne til at navigere i oversigterne.

- Tryk på OK for at foretage et valg.
- Tryk på Annuller for at annullere en handling eller vende tilbage til Klar-tilstand.

Kontrolpanelets Opsætning-menu

Følgende undermenuer er tilgængelige fra kontrolpanelets Opsætning-menu:

- Brug menuen **Kopiopsætning** til at konfigurere grundlæggende standardindstillinger til kopiering, f.eks. kontrast, sortering eller det antal kopier, der skal udskrives.
- Brug menuen **Rapporter** til at udskrive rapporter, der indeholder oplysninger om produktet.
- Brug menuen **Faxopsætning** (kun HP LaserJet CM2320-faxmodel/CM2320-hukommelseskortmodel) til at konfigurere faxtelefonbogen, indstillinger til udgående og indgående faxer og de grundlæggende indstillinger til alle faxer.
- Brug menuen **Fotoopsætning** (kun HP Color LaserJet CM2320 MFP – hukommelseskortmodel) til at konfigurere de grundlæggende indstillinger til udskrivning af fotos fra et hukommelseskort.
- Brug menuen **Systemopsætning** til at etablere grundlæggende produktindstillinger, som f.eks. sprog, udskriftskvalitet eller lydstyrke.
- Brug menuen **Service** til at gendanne standardindstillinger, rense produktet samt aktivere specialindstillinger, der har kvalitativ indflydelse på udskifterne.
- Brug menuen **Netværkskonfiguration** til at konfigurere netværksindstillinger, f.eks. TCP/IP-konfiguration.

BEMÆRK: Hvis du vil udskrive en detaljeret liste over kontrolpanelmenuen og dens struktur, skal du udskrive en menuoversigt. Se Oplysningssider på side 180.

Tabel 2-1 Kopiopsætning menu

Menupunkt	Undermenupunkt	Beskrivelse
Standardoptimering	**Autovalg**	Justering af standardkopikvaliteten.
	Blandet	
	Udskrevet billede	
	Foto	
	Tekst	

Tabel 2-1 Kopiopsætning menu (fortsat)

Menupunkt	Undermenupunkt	Beskrivelse
Lysere/Mørkere, standard		Angiver standardkontrast.
Sortering, standard	**Til** **Fra**	Angiver standardsorteringen.
Antal kopier, standard	(Område: 1-99)	Justering af standard antal kopier.
Formindsk/Forstør, standard	**Original=100%** **Legal til Letter=78%** **Legal til A4=83%** **A4 til Letter=94%** **Letter til A4=97%** **Fuld side=91%** **Tilpas til side** **2 sider pr. ark** **4 sider pr. ark** **Brugerdefineret: 25 til 400%**	Justering af standard-procenttal ved forstørrelse eller formindskelse ved kopiering.
Vælg std.bakke	**Autovalg** **Bakke 1** **Bakke 2** **Bakke 3** (hvis denne bakke er installeret)	Angiver standardpapirbakken.
Standard 2-sidet (kun fotokortmodellerne)	**1 til 1-sidet** **1 til 2-sidet** **2 til 2-sidet** **2 til 1-sidet**	Angiver standardinputformat for scanning og standardudskrivningsformat.
Kopikladde, standard	**Til** **Fra**	Angiver standardindstillinger for kladdetilstand.
Flersidet, standard	**Til** **Fra**	Angiver standardindstillinger for flatbed-kopiering på flere sider.

Tabel 2-1 Kopiopsætning menu (fortsat)

Menupunkt	Undermenupunkt	Beskrivelse
Avanceret	**Farvekopi**	Slår knappen til farvekopiering til eller fra.
	Lysstyrke	Standardindstillingen for lys/mørk til kopier. Mulige værdiintervaller mellem 1 og 11 med 6 som standardværdien (ingen ændring).
	Kontrast	Standardkontrastindstillingen til kopier. Mulige værdiintervaller mellem 1 og 11 med 6 som standardværdier (ingen ændring).
	Skarphed	Standardskarphedsindstillingen til kopier. Mulige værdiintervaller mellem 1 og 11 med 6 som standardværdier (ingen ændring).
	Fjernelse af baggrundstoner	Standardindstillingen for fjernelse af baggrund til kopier. Mulige værdiintervaller mellem 1 og 11 med 6 som standardværdier (ingen ændring).
	Farvebalance	Standardfarvebalanceindstillingen til kopier. Mulige værdiintervaller mellem 1 og 11 med 6 som standardværdier (ingen ændring). Værdierne kan indstilles for hver af de følgende indstillinger: • **Rød** • **Grøn** • **Blå**
	Gråtone	Standardgråtoneindstillingen til kopier. Mulige værdiintervaller mellem 1 og 11 med 6 som standardværdier (ingen ændring).
Gendan standard		Stiller alle tilpassede kopieringsindstillinger tilbage til fabriksindstillingerne.

Tabel 2-2 Rapporter menu

Menupunkt	Undermenupunkt	Undermenupunkt	Beskrivelse
Demoside			Udskriver en side, der demonstrerer udskriftskvaliteten.
Menustruktur			Udskriver en side med en oversigt over kontrolpanelets menuer.
Konfigurations-rapport			Udskriver en liste over alle produktindstillinger. Når produktet er sluttet til et netværk, er netværksindstillinger medtaget.
Statusside for forbrugsvarer			Udskriver status af printerpatroner. Indeholder følgende oplysninger: • Cirka antal resterende sider • Serienummer • Antal udskrevne sider
Netværksrapport			Viser status for: • Netværkshardwarekonfiguration • Aktiverede funktioner

Tabel 2-2 Rapporter menu (fortsat)

Menupunkt	Undermenupunkt	Undermenupunkt	Beskrivelse
			• Oplysninger om TCP/IP og SNMP • Netværksstatistik
Side for forbrug			Viser det antal sider, der er udskrevet, faxet, kopieret og scannet af produktet.
PCL-skrifttypeliste			Udskriver en liste over alle installerede PCL 5-fonte.
PS-fontliste			Udskriver en liste over alle installerede PS-fonte.
PCL6-fontliste			Udskriver en liste over alle installerede PCL 6-fonte.
Farvelog			Udskriver oplysninger om farvetonerforbruget
Serviceside			Udskriver diagnosticeringsoplysninger om kalibrering og farvekvalitet

Tabel 2-3 Fotoopsætning menu

Menupunkt	Undermenupunkt	Undermenupunkt	Beskrivelse
Billedstørrelse, standard	(Oversigt over tilgængelige fotobilledstørrelser)		Standardbilledstørrelsen for fotografier
Lysere/Mørkere, standard			Standardindstillingen for lys/mørk til fotografier. Mulige værdiintervaller mellem 1 og 11 med 6 som standardværdien (ingen ændring).
Antal kopier, standard			Standardindstillingen af antal kopier til fotografier. Muligt værdiinterval mellem 1 til 99.
Udskriftsfarve, standard	**Farvet** **Sort/hvid**		Angiver standardudskrivningen til fotografier (farve eller sort/hvid)
Gendan standard			Gendanner standardindstillingerne fra fabrikken til fotoopsætning

Tabel 2-4 Faxopsætning-menu (kun faxmodeller)

Menupunkt	Undermenupunkt	Undermenupunkt	Beskrivelse
Hjælpeprogram-met Faxopsætning			Hjælpeprogram til konfiguration af faxindstillingerne. Følg vejledningen på skærmen, og vælg det korrekte svar for hvert spørgsmål med piletasterne.

Tabel 2-4 Faxopsætning-menu (kun faxmodeller) (fortsat)

Menupunkt	Undermenupunkt	Undermenupunkt	Beskrivelse
Grundlæggende opsætning	**Tid/dato**	(Indstillinger for klokkeslætsformat, aktuelt klokkeslæt, datoformat og aktuel dato.)	Angiver dato og klokkeslæt for produktet.
	Faxhoved	**Dit faxnummer:** **Virksomhedsnavn**	Angiver de identifikationsoplysninger, der sendes til det modtagende produkt.
	Svartilstand	**Automatisk** **TAM** **Fax/tlf** **Manuel**	Angiver typen af svartilstand. Følgende indstillinger er tilgængelige: • **Automatisk**: Produktet besvarer automatisk et indgående opkald efter det konfigurerede antal opkald. • **TAM**: Der er sluttet en telefonsvarer (TAM) til produktets Aux-telefonstik. Produktet vil ikke besvare indgående opkald, men kun lytte efter faxtonen, når telefonsvareren har besvaret opkaldet. • **Fax/tlf**: Produktet skal besvare opkaldet automatisk og afgøre, om opkaldet er et stemme- eller faxopkald. Hvis opkaldet er et faxopkald, håndterer produktet opkaldet på normal vis. Hvis opkaldet er et stemmeopkald, genereres en hørbar, syntetiseret ringetone for at gøre brugeren opmærksom på det indgående stemmeopkald. • **Manuel**: Brugeren skal trykke på knappen Start fax eller bruge en lokaltelefon for at få produktet til at besvare det indgående opkald.
	Ring før svar	(Interval fra 1-9)	Angiver det antal ringetoner, der skal høres, før faxmodemet besvarer opkaldet.
	Nummerbestemt ringning	**Alle ringetyper** **Enkelt** **Dobbelt** **Tredobbelt** **Dobbelt og tredobbelt**	Lader brugeren have to eller tre telefonnumre på en enkelt linje, som hver har et forskellig ringemønster (på et telefonsystem med nummerbestemte ringetjenester). • **Alle ringetyper**: Produktet besvarer alle opkald til telefonlinjen. • **Enkelt**: Produktet besvarer alle opkald, der giver et ringemønster med en enkelt ringetone. • **Dobbelt**: Produktet besvarer alle opkald, der giver et ringemønster med en dobbelt ringetone. • **Tredobbelt**: Produktet besvarer alle opkald, der giver et ringemønster med en tredobbelt ringetone. • **Dobbelt og tredobbelt**: Produktet besvarer alle opkald, der giver et ringemønster med en dobbelt eller tredobbelt ringetone.
	Opkaldspræfiks	**Til** **Fra**	Angiver et præfiksnummer, der skal drejes, når der sendes faxer fra produktet.

Tabel 2-4 Faxopsætning-menu (kun faxmodeller) (fortsat)

Menupunkt	Undermenupunkt	Undermenupunkt	Beskrivelse
Avanceret opsætning	**Standardfaxop-løsning**	**Standard** **Fin** **Superfin** **Foto**	Angiver opløsningen for sendte dokumenter. Billeder med højere opløsning har flere dpi (punkter pr. tomme), så de viser flere detaljer. Billeder med lavere opløsning har færre dpi og viser færre detaljer, men filstørrelsen er mindre.
	Lysere/Mørkere, standard		Angiver mørkheden for udgående faxer.
	Tilpas til side	**Til** **Fra**	Formindsker faxer, der er større end Letter-formatet eller A4-formatet, så de kan være på en side i Letter-format eller A4-format. Hvis denne funktion er angivet til **Fra**, vil faxer, der er større end Letter eller A4 udskrives på flere sider.
	Glasstørrelse, standard	**Letter** **A4**	Angiver standardpapirformatet for dokumenter, der scannes fra flatbed-scanneren.
	Opkaldsmodus	**Tone** **Puls**	Angiver, om produktet skal anvende tone- eller impulsopkald.
	Genopk. v. Opt.	**Til** **Fra**	Angiver, om produktet skal forsøge genopkald, hvis linjen er optaget.
	Genopk. ved ingen svar	**Til** **Fra**	Angiver, om produktet skal forsøge et opkald, hvis modtagerens faxnummer ikke svarer.
	Genk.kom. fejl	**Til** **Fra**	Angiver, om produktet skal forsøge et genopkald til modtagerens faxnummer, hvis der er opstået en kommunikationsfejl.

Tabel 2-4 Faxopsætning-menu (kun faxmodeller) (fortsat)

Menupunkt	Undermenupunkt	Undermenupunkt	Beskrivelse
Avanceret opsætning	**Registrer klartone**	**Til** **Fra**	Angiver, om produktet skal kontrollere, om der er klartone, før det sender en fax.
	Faktureringskoder	**Til** **Fra**	Muliggør brug af faktureringskoder, når indstillingen er angivet til **Til**. Du bliver bedt om at indtaste faktureringskoden for en udgående fax.
	Lokalnummer	**Til** **Fra**	Når denne funktion er aktiveret, kan brugere trykke på knapperne **1-2-3** på lokaltelefonen for at få produktet til at besvare et indgående faxopkald.
	Stempling af fax	**Til** **Fra**	Får produktet til at tilføje dato, klokkeslæt, afsenders telefonnummer og sidenummer på hver side af de faxer, som produktet modtager.
	Privat modtag.	**Til** **Fra**	Når du angiver **Privat modtag.** til **Til**, skal brugeren angive en adgangskode i produktsikkerheden. Når der er angivet en adgangskode, er følgende muligheder angivet: ● **Privat modtag.** er slået fra. ● Alle gamle faxer slettes fra hukommelsen. ● **Videresendelse af fax** indstilles til **Fra**, og det er ikke tilladt at ændre det. ● Alle indgående faxer gemmes i hukommelsen.
	Faxnummerbe-kræftelse	**Til** **Fra**	Bekræft, at et faxnummer er gyldigt ved at indtaste det en ekstra gang.
	Tillad genudskrivning af en fax	**Til** **Fra**	Angiver, om alle modtagne faxer, der er gemt i den tilgængelige hukommelse, kan udskrives igen.
	Fax/Tel ringetid	**20** **30** **40** **70**	Angiver, hvornår produktet skal stoppe med at udsende de hørbare **Fax/tlf**-ringetoner for at gøre brugeren opmærksom på et indgående stemmeopkald.
	Dupleksudskr. (kun dupleksmodeller)	**Til** **Fra**	Angiver, om alle modtagne faxer skal udskrives på begge sider af papiret.
	Faxhastighed	**Hurtig(V.34)** **Mellem(V.17)** **Langsom(V.29)**	Øger eller formindsker den tilladte faxkommunikationshastighed.

Tabel 2-5 Systemopsætning menu

Menupunkt	Undermenupunkt	Undermenupunkt	Beskrivelse
Sprog	(Liste over tilgængelige sprog til kontrolpanelet.)		Angiver, hvilket sprog kontrolpanelet skal vise meddelelser og produktrapporter på.

Tabel 2-5 Systemopsætning menu (fortsat)

Menupunkt	Undermenupunkt	Undermenupunkt	Beskrivelse
Papiropsætning	**Standardpapir-format**	**Letter** **A4** **Legal**	Angiver papirformat til interne udskriftsrapporter og udskriftsjob hvor format ikke er angivet.
	Standardpapirtype	Viser tilgængelige medietyper.	Angiver papirtype til interne udskriftsrapporter og udskriftsjob hvor typen ikke er angivet.
	Bakke 1	**Papirtype** **Papirformat**	Angiver standardformatet og -typen til bakke 1.
	Intet papir, handl.	**Vent** **Annuller** **Tilsidesæt**	Bestemmer hvordan produktet skal reagere, når et udskriftsjob kræver et medieformat eller en medietype, som ikke er tilgængelig, eller når den valgte bakke er tom. • Vælg **Vent** for at få produktet til at vente, indtil det korrekte medie er isat. • Vælg **Tilsidesæt** for at udskrive på et andet format papir efter en bestemt forsinkelse. • Vælg **Annuller** for at annullere udskriftsjobbet automatisk efter en bestemt forsinkelse. • Hvis enten **Tilsidesæt** eller **Annuller** vælges, spørger kontrolpanelet, hvor mange sekunders forsinkelse der ønskes. Brug piltasterne til at øge eller mindske tiden op til 3.600 sekunder.
Udskriftskvalitet	**Kalibrer farve**	**Kalibrer nu** **Efter start**	Udfører en farveniveauregistrering (CPR) og tæthedskalibrering. Vælg **Kalibrer nu** for at udføre kalibrering med det samme. Vælg **Efter start** for at angive de minutter/timer som produktet skal vente, efter der er tændt for det, for at udføre automatisk kalibrering (standarden er 15 minutter).
	Grænse for patron lav	(Interval på 1-20)	Angiver procentdelen, hvor kontrolpanelet genererer en meddelelse om lav toner.
	Udsk. forb.varer	**Stop ved tom** **Fortsæt v. tom**	Angiver, hvordan produktet skal reagerer, når det registrerer, at printerpatronen er tom.
	Farve mangler	**Stop udskrivning** **Fortsæt med sort**	Angiver, hvordan produktet bør reagere, når det registrerer, at en farvepatron er tom. Vælg **Stop udskrivning** for at stoppe al udskrivning, indtil patronen er udskiftet, eller vælg **Fortsæt med sort** for at fortsætte udskrivningen i sort/hvid.
Tilpas justering (kun fotokortmodel-lerne)	**Udskriv testside**		Udskriver et bakkespecifikt ark indeholdende instruktioner og en testside med en kant, der kan anvendes til at anslå justeringsbehovet for at centrere det udskrevne billede på siden.
	Juster bakke 1		Efter udskrivning af testsiden, skal du bruge indstillingerne i **Juster bakke 1**-menuen for at kalibrere bakken. Følgende indstillinger kan justeres for Bakke 1: • **X1 Skift** • **Y Skift**

Tabel 2-5 Systemopsætning menu (fortsat)

Menupunkt	Undermenupunkt	Undermenupunkt	Beskrivelse
Indstilling af lyd (kun fotokortmodel-lerne)	**Lydstyrke, alarm**	**Lav**	Angiver lydstyrken for produktet.
	Ringelydstyrke	**Medium**	
	Tastlydstyrke	**Høj**	
	Lydstyrke for telefonlinje	**Fra**	
Tid/dato	(Indstillinger for klokkeslætsformat, aktuelt klokkeslæt, datoformat og aktuel dato.)		Angiver dato og klokkeslæt for produktet.
Produktsikkerhed	**Til** **Fra**		Angiver funktioner for produktsikkerhed. Når indstillingen er angivet til **Til**, skal du angive en PIN-kode (Personal Identification Number).
Courier-skrifttype	**Almindelig** **Mørk**		Angiver værdier for Courier-fonten.

Tabel 2-6 Service menu

Menupunkt	Undermenupunkt	Undermenupunkt	Beskrivelse
Faxservice	**Slet gemte faxer**		Sletter alle faxer i hukommelsen. Dette inkluderer alle modtagne faxer (herunder ikke-udskrevne, ikke-sendte pc-overførsler og ikke-videresendte faxer), ikke-sendte faxer (herunder forsinkede faxer) samt alle udskrevne faxer, der forsat findes i hukommelsen. Slettede faxer kan ikke gendannes. For hver slettet meddelelse, opdateres faxaktivitetslogfilen.
	Kør faxtest		Udfør en faxtest for at kontrollere om telefonkortet er sat i den rigtige udgang, og at der er et signal på telefonlinjen. Der udskrives en faxtestrapport, der viser resultaterne.
	Udskriv T.30-sporing	**Nu** **Aldrig** **Ved fejl** **I opk.afslutn.**	Udskriver eller planlægger en rapport, der bruges til at løse problemer med faxoverførslen.
	Fejlrettelse	**Til** **Fra**	Fejlrettelsestilstanden giver mulighed for, at den sendende enhed igen kan overføre data, hvis den registrerer et fejlsignal. Standardindstillingen er aktiveret.
	Faxservicelog		Faxservicelogfilen udskriver de sidste 40 indtastninger i faxlogfilen.
Rensetilstand			Renser produktet i tilfælde af pletter eller andre mistegninger på udskrifterne. Renseprocessen fjerner støv og tonerrester fra papirgangen. Når du vælger denne indstilling, beder produktet dig om at ilægge almindelig papir (Letter eller A4) i bakke 1. Tryk på OK for at starte renseprocessen. Vent til processen er helt færdig. Smid den udskrevne side ud.
Strømbesparelse stid	**Fra** **1 minut** **15 minutter**		Angiver længden af inaktivitet, før produktet går i dvaletilstand.

Tabel 2-6 Service menu (fortsat)

Menupunkt	Undermenupunkt	Undermenupunkt	Beskrivelse
	30 minutter **1 time** **2 timer** **4 timer**		
USB-hastighed	**Høj** **Fuld**		Angiver USB-hastigheden.
Min. papirkrøl	**Til** **Fra**		Hvis du oplever at dine udskrifter er krøllede, indstiller denne funktion produktet til en tilstand, der begrænser problemet med krøllet papir. Standardindstillingen er **Fra**.
Gem udskrift	**Til** **Fra**		Når du udskriver sider, der skal arkiveres i længere tid, indstiller denne funktion produktet til en tilstand, der begrænser tonerudtværing og tonerstøv. Standardindstillingen er **Fra**.
Gendan standard			Stiller alle tilpassede indstillinger tilbage til fabriksindstillingerne.

Tabel 2-7 Netværkskonfiguration menu

Menupunkt	Undermenupunkt	Beskrivelse
TCP/IP-konfiguration	**Automatisk** **Manuel**	**Automatisk** konfigurerer automatisk alle TCP/IP-indstillingerne via DHCP, BootP eller AutoIP. **Manuel** kræver, at du selv angiver IP-adresse, undernetmaske og standard-gateway. Kontrolpanelet beder om værdier for hver enkelt adresse-sektion. Brug piltasterne til at øge eller mindske værdien. Tryk på OK for at acceptere værdien og flytte indsætningsmærket til næste felt. Efter hver adresse beder produktet om bekræftelse af hele adressen, inden den går videre til den næste. Produktet genstarter automatisk, når alle tre adresser er indstillet.
Hukommelseskort (kun produkter med hukommelseskort)	**Til** **Fra**	Aktiverer eller deaktiverer brugen af stikkene til hukommelseskort.
Auto-overgang	**Til** **Fra**	Aktiverer eller deaktiverer brugen af standard 10/100 netværkskablet, når produktet er tilsluttet pc'en direkte.
Netv.tjenester	**IPv4** **IPv6**	Angiver, om produktet bruger IPv4-, IPv6- eller DHCPv6-protokollen.

Tabel 2-7 Netværkskonfiguration menu (fortsat)

Menupunkt	Undermenupunkt	Beskrivelse
	DHCPv6	
Vis IP-adresse	**Ja** **Nej**	Angiver, om produktet viser IP-adressen på kontrolpanelet.
Forbindelseshastighed	**Automatisk** (Standard) **10T Fuld** **10T Halv** **100TX Fuld** **100TX Halv**	Angiver forbindelseshastigheden manuelt, hvis det er nødvendigt. Produktet genstarter automatisk, når forbindelseshastigheden er indstillet.
Gendan standard		Gendanner fabriksindstillinger for alle netværksindstillinger.

Funktionsspecifikke menuer

Produktet indeholder funktionsspecifikke menuer til faxafsendelse, kopiering, scanning og administration af fotografier på et hukommelseskort. Hvis du vil åbne disse menuer, kan du trykke henholdsvist på knappen Faxmenu Kopieringsmenu Scanningsmenu eller fotomenu.

Dette er de funktioner, der understøttes af de funktionsspecifikke menuer.

- Brug **Fax**-menuen til at udføre grundlæggende funktioner, som f.eks. afsendelse af en fax eller redigering af telefonbogen, genudskrive de faxer, der tidligere er udskrevet, eller udskrive faxer, der er gemt i hukommelsen.
- Brug **Kopiering**-menuen for at få adgang til de grundlæggende kopieringsfunktioner, og tilpas udskriften.
- Brug menuen **Scanning** til at vise en liste over mapper og e-mail-destinationer, der er konfigureret i forvejen.
- Brug menuen **E-mail** (kun HP Color LaserJet CM2320 MFP – faxmodel) til at sende e-mail.
- Brug menuen **Foto** (kun HP Color LaserJet CM2320 MFP – hukommelseskortmodel) til at vise en liste over fotoindstillinger til isat hukommelseskort, der er gyldigt.

Tabel 2-8 Faxmenu

Menupunkt	Undermenupunkt	Undermenupunkt	Beskrivelse
Send	**Afsendelse af en fax**		Afsendelse af en fax. Vejledninger på skærmen viser processen.
	Genopkald		Genopkald det sidste faxnummer, og send faxen igen.
	Send fax senere		Giver mulighed for at sende en fax på et senere tidspunkt og en senere dato.
	Faxjobstatus		Viser ventende faxjob, og lader dig annullere ventende faxjob.
	Faxopløsning	**Standard** **Fin** **Superfin** **Foto**	Midlertidige ændringer af opløsningen for udgående faxer. Opløsningen nulstilles til standard efter to minutters inaktiv fax/scanningstid.
Modtagelse	**Udskriv fax**		Udskriver gemte faxer, når funktionen Privat modtag er aktiveret. Dette menupunkt vises kun, når funktionen Privat modtag er aktiveret.
	Spær junk-faxer	**Tilføj nummer** **Slet numre** **Slet alle registreringer** **Junk-faxliste**	Reviderer listen med uønskede faxer. Listen over uønskede faxer kan indeholde op til 30 numre. Når produktet modtager et opkald fra et af de uønskede faxnumre, slettes den indgående fax. Den uønskede fax bliver også registreret i aktivitetslogfilen sammen med faktureringsoplysninger om jobbet.
	Udskriv fax igen		Udskriver de modtagne faxer, der er gemt i den tilgængelige hukommelse.
	Videresend fax	**Til** **Fra**	Får produktet til at sende alle modtagne faxer til en anden faxmaskine.
	Polling modtag		Lader produktet ringe til en anden faxmaskine, hvor polling send er aktiveret.

Tabel 2-8 Faxmenu (fortsat)

Menupunkt	Undermenupunkt	Undermenupunkt	Beskrivelse
Telefonbog	**Vælg en registrering**		Valg af en person eller gruppeopkaldskode til faxafsendelse.
	Individuel opsætning		Redigerer poster for hurtigopkald og gruppeopkald i telefonbogen. Produktet understøtter op til 120 telefonbogposter, som kan være enkeltpersoner eller gruppeposter.
	Gruppeopsætning		
	Slet nr.	Sletter en bestemt indtastning i telefonbogen.	
	Slet alle registreringer		Sletter alle indtastninger i telefonbogen
	Telefonbogsrapport		Udskriver en liste med alle indtastninger for person- og gruppeopkald i telefonbogen.

Tabel 2-8 Faxmenu (fortsat)

Menupunkt	Undermenupunkt	Undermenupunkt	Beskrivelse
Faxrapporter	**Faxbekræftelse**	**Aldrig** **Alle fax** **Send kun fax** **Modtaget fax**	Angiver, om produktet skal udskrive en bekræftelsesrapport, når et job er sendt eller modtaget.
	Medtag første side	**Til** **Fra**	Angiver, om produktet skal inkludere en miniature af den første side af faxen på rapporten.
	Rapport over faxfejl	**Enhver fejl** **Afsend. fejl** **Ved modt. fejl** **Aldrig**	Angiver, om produktet skal udskrive en rapport, når et job ikke er sendt eller modtaget.
	Sidste opkaldsrapport		Udskriver en detaljeret rapport om den seneste fax, der enten er sendt eller modtaget.
	Faxaktivitetslog	**Udskriv log nu** **Autom. logudskr.**	**Udskriv log nu**: Udskriver en liste over de faxer, der er blevet sendt fra eller modtaget af dette produkt. **Autom. logudskr.**: Vælg **Til** for automatisk at udskrive en rapport efter hvert faxjob. Vælg **Fra** for at slå den automatiske udskrivningsfunktion fra.
	Telefonbogsrapport		Udskriver en liste over hurtigopkald, der er angivet for dette produkt.
	Junk-faxliste		Udskriver en liste over telefonnumre, der er blokerede, så de ikke kan sende faxer til dette produkt.
	Fakturer. rap.		Udskriver en liste over de faktureringskoder, der anvendes til udgående faxer. Denne rapport viser, hvor mange sendte faxer, der er faktureret til hver kode. Dette menupunkt vises kun, når funktionen Faktureringskoder er aktiveret.
	Alle faxrapport.		Udskriver alle faxrelaterede rapporter.

Tabel 2-9 Fotomenu

Menupunkt	Undermenupunkt	Undermenupunkt	Beskrivelse
Få vist			Viser fotografier på hukommelseskortet. Brug piltasterne til at navigere gennem fotografierne.
Easy Print	**Individuelt foto** **Alle fotos (#-#)** **Et interval af fotos** **Brugerdefineret**		Udskriver hurtigt fotografier fra hukommelseskortet ved at vælge det antal fotografier, du ønsker.
Miniaturer	**Hurtig** **Bedst**		Udskriver miniaturer af fotografier fra hukommelseskortet (30 pr. side).
Valgmuligheder	**Indeksprint**	**Udskriv indeksprint** **Scan indeksprint**	Udskriver et korrekturark eller scanning af et korrekturark Korrekturarket er en side med miniaturer (20 pr. side), der genereres fra et gyldigt hukommelseskort. Et markeret korrekturark kan derefter scannes, og det valgte billede udskrives i fuld størrelse.
	Aktuelle indstillinger	**Vælg billedstørrelse** **Vælg papirformat** **Vælg papirtype** **Antal kopier** **Udskriftsfarve**	Justerer standardfotoindstillingerne for billedstørrelse, papirstørrelse, papirtype, antal kopier og udskriftsfarve (farve eller sort/hvid).
	Rotér foto		Roterer et fotografi, der er gemt i et hukommelseskort.
	Lysbilledshow		Viser et lysbilledshow af fotografier i et hukommelseskort.

Tabel 2-10 Kopieringsmenu

Menupunkt	Undermenupunkt	Undermenupunkt	Beskrivelse
Kopier	**(1–99)**		Specifikation af antal kopier
Størrelse	**Original=100%** **Legal til Letter=78%** **Legal til A4=83%** **A4 til Letter=94%** **Letter til A4=97%**		Specifikation af størrelsen for kopien.

Tabel 2-10 Kopieringsmenu (fortsat)

Menupunkt	Undermenupunkt	Undermenupunkt	Beskrivelse
	Fuld side=91%		
	Tilpas til side		
	2 sider pr. ark		
	4 sider pr. ark		
	Brugerdefineret: 25 til 400%		
Lys/Mørk			Specifikation af kontrasten for kopien.
Valgmuligheder	**Optimer**		Valg af indstilling til optimering af kopiens udskriftskvalitet.
	Kopipapir		Specifikation af papirtypen for kopier.
	Flersidet kopi		Kopierer flere sider.
	Kopisortering		Specifikation af kopisorteringen.
	Vælg bakke		Vælg den bakke, der skal kopieres fra.
	Kopier 2-sidet		Kopier flere sider, og udskriv med dupleksfunktion.
Kopikladde		Specifikation af udskriftskvaliteten for kopier.	
Billedjustering	**Lysstyrke**	Justerer indstillingerne for billedkvaliteten for en kopi.	
	Kontrast		
	Skarphed		
	Baggrund		
	Farvebalance		
	Gråtone		

3 Software til Windows

- Understøttede operativsystemer til Windows
- Understøttede printerdrivere for Windows
- HP Universal Print Driver (UPD)
- Valg af den korrekte printerdriver til Windows
- Prioritering i forbindelse med udskriftsindstillinger
- Ændring af printerdriverindstillinger til Windows
- Softwareinstallationstyper til Windows
- Fjernelse af software til Windows
- Understøttede hjælpeprogrammer til Windows
- Software til andre operativsystemer

Understøttede operativsystemer til Windows

Produktet understøtter følgende Windows-operativsystemer:

Komplet softwareinstallation

- Windows XP (32-bit)
- Windows Vista (32 bit og 64 bit)

Printer- og scannerdriver

- Windows XP (64-bit)
- Windows 2000
- Windows 2003 Server (32 bit og 64 bit)

Understøttede printerdrivere for Windows

BEMÆRK: PCL 5 UPD og HP Postscript Level 3-emuleringsdrivere er kun tilgængelige på webstedet HP support. www.hp.com/support/LJCM2320

- PCL 6 UPD
- PCL 6
- HP Postscript Level 3-emulering

Printerdriveren indeholder onlinehjælp, som har forklaringer til almindelige udskrivningsopgaver, og som også beskriver knapperne, afkrydsningsfelterne og rullelisterne, som findes i printerdriveren.

BEMÆRK: Den version af PCL 5, der bruges i dette produkt, er identisk med den version af PCL 5, som bruges i HP Universal Print Driver (UPD) til Windows. Den installeres og bruges på samme måde som tidligere versioner af PCL 5, og den kræver ikke nogen særlig konfiguration.

Se www.hp.com/go/upd, hvis du ønsker flere oplysninger.

HP Universal Print Driver (UPD)

HP Universal Print Driver (UPD) til Windows er en enkelt driver, der giver øjeblikkelig adgang til stort set alle HP LaserJet-produkter fra et hvilket som helst sted, uden at du behøver at downloade separate drivere. Den er baseret på velkendt HP-printerdriverteknologi og er gennemtestet og afprøvet sammen med mange forskellige softwareprogrammer. Det er en effektiv løsning, der fungerer stabilt hele tiden.

HP UPD kommunikerer direkte med alle HP-produkter, indsamler konfigurationsoplysninger og tilpasser derefter brugergrænsefladen for at vise produkternes enestående tilgængelige funktioner. Den aktiverer automatisk funktioner, der er tilgængelige i produktet, f.eks. tosidet udskrivning og hæftning, så du ikke behøver at aktivere dem manuelt.

Yderligere oplysninger finder du på adressen www.hp.com/go/upd.

UPD-installationstilstande

Traditional tilstand	• Brug denne tilstand, hvis du installerer driveren fra en cd på en enkelt computer. • Når UPD'en installeres i denne tilstand, fungerer den som traditionelle printerdrivere. • Hvis du bruger denne tilstand, skal du installere UPD'en separat på hver computer.
Dynamisk tilstand	• Brug denne tilstand, hvis du installerer driveren på en mobil computer, så du kan registrere og udskrive på HP-produkter hvor som helst. • Brug denne tilstand, hvis du installerer UPD'en til en arbejdsgruppe. • Hvis du vil bruge denne tilstand, skal du downloade UPD'en fra internettet. Se adressen www.hp.com/go/upd.

Valg af den korrekte printerdriver til Windows

Printerdriverne giver dig adgang til enhedens funktioner og sætter computeren i stand til at kommunikere med printeren (ved hjælp af et printersprog). Se installationsnoterne og Readme-filerne på cd'en til enheden vedr. yderligere software og sprog.

- Brug PCL 6-printerdriveren for at opnå den bedste generelle ydeevne.
- Brug HP PS Universaldriveren til udskrivning fra PostScript Level 2-emulering eller til PostScript Flash Font Support.

Prioritering i forbindelse med udskriftsindstillinger

Ændringer i printerindstillinger prioriteres højest, afhængigt af hvor ændringerne foretages:

BEMÆRK: Navnene på kommandoer og dialogbokse kan variere, afhængigt af programmet.

- **Dialogboksen Sideopsætning**: Klik på **Sideopsætning** eller en tilsvarende kommando i menuen **Filer** i det program, du arbejder i, for at åbne denne dialogboks. Indstillinger, der ændres her, tilsidesætter indstillinger, der er ændret andre steder.
- **Dialogboksen Udskriv**: Klik på **Udskriv**, **Indstil printer** eller en lignende kommando i menuen **Filer** i det program, du arbejder i, for at åbne denne dialogboks. Indstillinger, der ændres i dialogboksen **Udskriv**, har en lavere prioritet og tilsidesætter *ikke* ændringer, der er foretaget i dialogboksen **Sideopsætning**.
- **Dialogboksen Printeregenskaber (printerdriveren)**: Klik på **Egenskaber** i dialogboksen **Udskriv** for at åbne printerdriveren. Indstillinger, der ændres i dialogboksen **Printeregenskaber**, tilsidesætter ikke indstillinger, der er tilgængelige andre steder i programmet.
- **Standardprinterdriverindstillinger**: Standardprinterdriverindstillingerne bestemmer, hvilke indstillinger der bruges i alle udskriftsjob, *medmindre* indstillingerne ændres i dialogboksen **Sideopsætning**, **Udskriv** eller **Printeregenskaber**, som beskrevet ovenfor.
- **Printerkontrolpanelindstillinger**: Indstillinger, der ændres på printerens kontrolpanel, har en lavere prioritet end ændringer, der er foretaget på anden måde.

Ændring af printerdriverindstillinger til Windows

Sådan ændres indstillingerne for alle udskriftsjob, indtil programmet lukkes	Sådan ændres indstillingerne for alle udskriftsjob.	Sådan ændres enhedens konfigurationsindstillinger
1. Klik på **Udskriv** i menuen **Filer** i programmet. 2. Vælg driveren, og klik derefter på **Egenskaber** eller **Indstillinger**. Trinnene kan variere, men denne fremgangsmåde er mest almindelig.	1. Klik på **Start**, klik på **Indstillinger,** og klik derefter på **Printere** (Windows 2000) eller **Printere og Faxenheder** (Windows XP Professional og Server 2003) eller **Printere og anden hardware** (Windows XP Home). Klik på **Start**, klik på **Kontrolpanel**, og klik derefter på **Printer**. 2. Højreklik på driverikonet, og vælg derefter **Udskriftsindstillinger**.	1. I forbindelse med Windows Vista skal du klikke på **Start**, klikke på **Indstillinger** og derefter klikke på **Printere** (Windows 2000) eller **Printere og Faxenheder** (Windows XP Professional og Server 2003) eller **Printere og anden hardware** (Windows XP Home). I forbindelse med Windows Vista skal du klikke på **Start**, klikke på **Kontrolpanel** og derefter klikke på **Printer**. 2. Højreklik på driverikonet, og vælg derefter **Egenskaber**. 3. Klik på fanen **Enhedsindstillinger**.

Softwareinstallationstyper til Windows

Følgende softwareinstallationstyper er tilgængelige:

- **Anbefalet**. Installerer hele softwareløsningen.
- **Hurtig**. Installerer kun printer- og scannerdriverne. Der findes en hurtig installationsmulighed til USB-tilsluttede produkter, og der findes en anden hurtig installationsmulighed til netværkstilsluttede produkter.

Fjernelse af software til Windows

1. Klik på **Start**, og klik derefter på **Alle programmer**.
2. Klik på **HP**, og klik derefter på **HP Color LaserJet CM2320 MFP Series**.
3. Klik på **Fjern HP Color LaserJet CM2320 MFP Series**, og følg derefter vejledningen på skærmen for at fjerne softwaren.

Understøttede hjælpeprogrammer til Windows

HP ToolboxFX

Softwaren til HP ToolboxFX er et program, som du kan bruge til at udføre følgende opgaver:

- Kontrollere enhedsstatus
- Kontrollere status for forbrugsvarer
- Indstille alarmer
- Få vist dokumentation til enheden
- Få adgang til fejlfindings- og vedligeholdelsesværktøjer.

HP ToolboxFX installeres under den anbefalede softwareinstallation fra produkt-cd'en.

Se Visning af HP ToolboxFX på side 182 for at få yderligere oplysninger.

Integreret webserver

Enheden er udstyret med en integreret webserver, der giver adgang til oplysninger om enheds- og netværksaktiviteter. Disse oplysninger vises i en webbrowser, f.eks. Microsoft Internet Explorer, Netscape Navigator, Apple Safari eller Firefox.

Den integrerede webserver findes på enheden. Den er ikke placeret på en netværksserver.

Den integrerede webserver har en grænseflade til enheden, som alle, der har en netværkstilsluttet computer og en standardwebbrowser, kan bruge. Der er ikke installeret eller konfigureret nogen særlig software, men du skal have en understøttet webbrowser på computeren. Hvis du vil have adgang til den integrerede webserver, skal du skrive IP-adressen til enheden på adresselinjen i browseren. (Du kan finde IP-adressen ved at udskrive en konfigurationsside. Yderligere oplysninger om udskrivning af en konfigurationsside findes under Oplysningssider på side 180).

Du finder en komplet beskrivelse af den integrerede webservers funktioner under Integreret webserver på side 191.

HP Web Jetadmin

HP Web Jetadmin er et browserbaseret administrationsværktøj til netværkstilsluttede printere inden for et intranet, og det bør kun installeres på netværksadministratorens computer.

Du kan hente en aktuel version af HP Web Jetadmin samt den nyeste liste med understøttede værtssystemer på www.hp.com/go/webjetadmin.

En Windows-klient kan, når den er installeret på en værtsserver, få adgang til HP Web Jetadmin, hvis der navigeres til HP Web Jetadmin-værten i en understøttet webbrowser (f.eks. Microsoft® Internet Explorer 4.x eller Netscape Navigator 4.x eller nyere).

Andre Windows-komponenter og hjælpeprogrammer

- Softwareinstallationsprogram – automatiserer installationen af udskrivningssystemet
- Online-webregistrering
- HP Customer Participation Program

- HP Opdatering
- Photosmart Essential
- HP Solution Center
- HP LaserJet-scanningsprogram og -driver

Software til andre operativsystemer

Operativsystem	Software
UNIX	I forbindelse med HP-UX- og Solaris-netværk skal du gå til www.hp.com/support/net_printing for at downloade HP Jetdirect-printerinstallationsprogrammet til UNIX.
Linux	Gå til www.hp.com/go/linuxprinting for at få flere oplysninger.

4 Brug produktet sammen med Macintosh

- Software til Macintosh-computere
- Brug af funktioner i Macintosh-printerdriveren

Software til Macintosh-computere

Understøttede Macintosh-operativsystemer

Enheden understøtter følgende Macintosh-operativsystemer:

- Mac OS X v10.3, v10.4 og nyere

BEMÆRK: I forbindelse med Mac OS v.10.4 og nyere understøttes PPC og Intel Core Processor Macs.

Understøttede printerdrivere for Macintosh

HP-installationsguiden indeholder PostScript® Printer Description (PPD)-filer og PDE'er (Printer Dialog Extensions).

PPD'erne bruges sammen med Apple PostScript-printerdrivere til at få adgang til enhedsfunktioner. Anvend Apple PostScript-printerdriveren, som fulgte med computeren.

Prioritet af printerindstillinger til Macintosh

Ændringer i printerindstillinger prioriteres højest, afhængigt af hvor ændringerne foretages:

BEMÆRK: Navnene på kommandoer og dialogbokse kan variere, afhængigt af programmet.

- **Dialogboksen Sideopsætning**: Klik på **Sideopsætning** eller en tilsvarende kommando i menuen **Filer** i det program, du arbejder i, for at åbne denne dialogboks. Indstillinger, der ændres her, tilsidesætter indstillinger, der er ændret andre steder.
- **Dialogboksen Udskriv**: Klik på **Udskriv**, **Indstil printer** eller en lignende kommando i menuen **Filer** i det program, du arbejder i, for at åbne denne dialogboks. Indstillinger, der ændres i dialogboksen **Udskriv**, har en lavere prioritet og tilsidesætter *ikke* ændringer, der er foretaget i dialogboksen **Sideopsætning**.
- **Dialogboksen Printeregenskaber (printerdriveren)**: Klik på **Egenskaber** i dialogboksen **Udskriv** for at åbne printerdriveren. Indstillinger, der ændres i dialogboksen **Printeregenskaber**, tilsidesætter ikke indstillinger, der er tilgængelige andre steder i programmet.
- **Standardprinterdriverindstillinger**: Standardprinterdriverindstillingerne bestemmer, hvilke indstillinger der bruges i alle udskriftsjob, *medmindre* indstillingerne ændres i dialogboksen **Sideopsætning**, **Udskriv** eller **Printeregenskaber**, som beskrevet ovenfor.
- **Printerkontrolpanelindstillinger**: Indstillinger, der ændres på printerens kontrolpanel, har en lavere prioritet end ændringer, der er foretaget på anden måde.

Ændring af printerdriverindstillinger til Macintosh

Sådan ændres indstillingerne for alle udskriftsjob, indtil programmet lukkes	Sådan ændres indstillingerne for alle udskriftsjob.	Sådan ændres enhedens konfigurationsindstillinger
1. Klik på **Udskriv** i menuen **Filer**. 2. Rediger de ønskede indstillinger i de forskellige lokalmenuer.	1. Klik på **Udskriv** i menuen **Filer**. 2. Rediger de ønskede indstillinger i de forskellige lokalmenuer. 3. I lokalmenuen **Forudindstillinger** skal du klikke på **Gem som** og indtaste et navn til forudindstillingen. Disse indstillinger arkiveres i menuen **Forudindstillinger**. Hvis du vil bruge de nye indstillinger, skal du vælge den arkiverede forudindstilling, hver gang du åbner et program og udskriver.	1. I Finder skal du klikke på **Programmer** i menuen **Gå**. 2. Åbn **Hjælpeprogrammer**, og åbn derefter **Printerværktøj**. 3. Klik på udskriftskøen. 4. Klik på **Vis info** i menuen **Printere**. 5. Klik på menuen **Ekstraudstyr**. **BEMÆRK:** Konfigurationsindstillinger er muligvis ikke tilgængelige i klassisk tilstand.

Softwareinstallationstyper til Macintosh

Installation af Macintosh-software til direkte forbindelser (USB)

1. Indsæt enheds-cd'en i cd-rom-drevet, og kør installationsprogrammet. Hvis cd-menuen ikke åbnes automatisk, skal du dobbeltklikke på cd-ikonet på skrivebordet.
2. Tilslut et USB-kabel mellem enhedens USB-port og computerens USB-port. Brug et standard-USB-kabel på 2 meter.
3. Dobbeltklik på symbolet **Installer** i mappen HP LaserJet Installer.
4. Følg vejledningen på computerskærmen.

   USB-printerkøer oprettes automatisk, når enheden tilsluttes computeren. Køen bruger imidlertid en generisk PPD, hvis installationsprogrammet ikke er kørt, før USB-kablet tilsluttes. Udfør følgende trin for at ændre kø-PPD'en.

Installation af Macintosh-software til netværk

1. Tilslut netværkskablet mellem enheden og en netværksport.
2. Indsæt cd-rom'en i cd-rom-drevet. Hvis cd-rom'en ikke starter automatisk, skal du dobbeltklikke på cd-rom-symbolet på skrivebordet.
3. Dobbeltklik på symbolet **Installer** i mappen HP LaserJet Installer.
4. Følg vejledningen på computerskærmen.

Fjernelse af softwaren under Macintosh-operativsystemer

1. Træk PPD-filerne til papirkurven for at fjerne softwaren fra en Macintosh-computer.
2. Kør afinstallationsprogrammet fra HP produktmappen.

Understøttede hjælpeprogrammer til Macintosh

Integreret webserver

Enheden er udstyret med en integreret webserver, som giver dig adgang til oplysninger om enhed- og netværksaktiviteter. Oplysningerne vises i en webbrowser, f.eks. Netscape Navigator, Apple Safari eller Firefox.

Den integrerede webserver befinder sig på enheden. Den er tilgængelig på netværket og direkte tilsluttede enheder.

Den integrerede webserver indeholder et interface til enheden, som kan bruges af alle med en computer forbundet til netværket og en standard webbrowser. Ingen speciel software er installeret eller konfigureret, men du skal have en understøttet webbrowser på din computer. Klik på **Vedligehold enhed** i HP Director for at få adgang til den integrerede webserver.

Du finder en komplet beskrivelse af den integrerede webservers funktioner under Integreret webserver på side 191.

Brug af funktioner i Macintosh-printerdriveren

Udskriv

Oprettelse og brug af udskrivningsforudindstillinger i Macintosh

Brug udskrivningsforudindstillinger til at gemme de aktuelle printerdriverindstillinger til senere brug.

Oprettelse af udskrivningsforudindstillinger

1. Klik på **Udskriv** i menuen **Arkiv**.
2. Vælg driveren.
3. Vælg printerindstillingerne.
4. Klik på **Arkiver som...** i feltet **Forudindstillinger**, og indtast et navn til forudindstillingen.
5. Klik på **OK**.

Brug af udskrivningsforudindstillinger

1. Klik på **Udskriv** i menuen **Arkiv**.
2. Vælg driveren.
3. Vælg den udskrivningsforudindstilling, du vil bruge, i feltet **Forudindstillinger**.

BEMÆRK: Vælg **Fabriksindstillinger** for at bruge printerdriverens standardindstillinger.

Ændring af dokumenters størrelse eller udskrivning på specialpapirformater

Du kan skalere et dokument, så det passer til et andet papirformat.

1. Klik på **Udskriv** i menuen **Arkiv**.
2. Åbn menuen **Papirhåndtering**.
3. Vælg **Scale to fit paper size (Skaler til papirformat**) i området **Destinationspapirformat**, og vælg et format på rullelisten.
4. Vælg **Scale down only (Skaler ned)**, hvis du kun ønsker papirformater, der er mindre end dokumentet.

Udskrivning af følgebrev

Du kan udskrive et separat følgebrev til dit dokument, som viser en meddelelse (f.eks. "Fortroligt").

1. Klik på **Udskriv** i menuen **Arkiv**.
2. Vælg driveren.
3. Åbn lokalmenuen **Følgebrev**, og vælg derefter, om du vil udskrive følgebrevet **Før dokument** eller **Efter dokument**.
4. I lokalmenuen **Følgebrevtype** skal du vælge de meddelelser, som du ønsker at udskrive på følgebrevet.

BEMÆRK: Hvis du vil udskrive et blankt følgebrev, skal du vælge **Standard** som **Følgebrevtype**.

Brug af vandmærker

Et vandmærke er en tekst, f.eks. "Fortroligt", som udskrives i baggrunden på hver side af et dokument.

1. Klik på **Udskriv** i menuen **Arkiv**.
2. Åbn menuen **Vandmærker**.
3. Vælg den vandmærketype, du vil bruge, ud for **Tilstand**. Vælg **Vandmærke** for at udskrive en halvgennemsigtig besked. Vælg **Skabelon** for at udskrive en besked, der ikke er gennemsigtig.
4. Vælg, om vandmærket skal trykkes på alle siderne eller kun på første sideud for **Sider**.
5. Vælg en standardbesked ud for **Tekst**, eller vælg **Special**, og indtast en ny besked i feltet.
6. Angiv også de øvrige indstillinger.

Udskrivning af flere sider på ét ark papir i Macintosh

Du kan udskrive mere end én side på et enkelt ark papir. Denne funktion er en billig måde at udskrive kladder på.

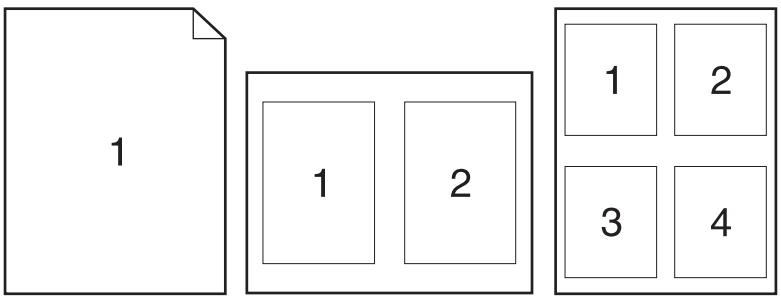

1. Klik på **Udskriv** i menuen **Arkiv**.
2. Vælg driveren.
3. Åbn lokalmenuen **Layout**.
4. Ud for **Sider pr. ark** skal du vælge det antal sider, som skal udskrives på hvert ark (1, 2, 4, 6, 9 eller 16).
5. Ud for **Layoutretning** skal du vælge sidernes rækkefølge og placering på arket.
6. Ud for **Rammer** skal du vælge den type ramme, som skal udskrives rundt om hver side på arket.

Udskrive på begge sider af arket (dupleksudskrivning)

Brug af automatisk dupleksudskrivning

1. Læg tilstrækkeligt papir til udskriftsjobbet i en af bakkerne. Hvis du ilægger specialpapir som f.eks. brevpapir, skal det ilægges på en af følgende måder:
   - I bakke 1 skal du ilægge brevpapir med forsiden opad og den nederste kant, så den føres ind i printeren først.
   - I alle andre bakker skal du ilægge brevpapir med forsiden opad og den øverste kant mod bagsiden af bakken.

   △ **FORSIGTIG:** Ilæg ikke papir, der er kraftigere end 60 g/m^2 til 163 g/m^2 for at undgå papirstop.
2. Klik på **Udskriv** i menuen **Filer**.
3. Åbn pop op-menuen **Layout**.
4. Vælg enten **Indbinding på den lange led** eller **Indbinding på den korte led** ved siden af **Tosidet**.
5. Klik på **Udskriv**.

Manuel udskrivning på begge sider

1. Læg tilstrækkeligt papir til udskriftsjobbet i en af bakkerne. Hvis du bruger specialpapir, f.eks. brevpapir, skal du lægge det i en bakke på én af følgende måder:
   - I bakke 1 skal du lægge brevpapiret i med forsiden opad, og således at den nederste kant kan indføres i printeren først.
   - I alle andre bakker skal du ilægge brevpapir med forsiden opad og den øverste kant mod bagsiden af bakken.

   △ **FORSIGTIG:** Ilæg ikke papir, der er kraftigere end 60 g/m^2 til 163 g/m^2 for at undgå papirstop.
2. Klik på **Udskriv** i menuen **Arkiv**.
3. I lokalmenuen **Færdigbehandling** vælges **Manuel Dupleks**.
4. Klik på **OK**.
5. Klik på **Udskriv**. Følg instruktionerne i popup-vinduet, som vises på computerens skærm, før den udskrevne stak anbringes i bakken til udskrivning af anden halvdel.
6. Hvis du bliver bedt om det, skal du trykke på den rette knap på kontrolpanelet for at fortsætte.

Brug af menuen Service

Hvis enheden er sluttet til et netværk, kan du bruge menuen **Service** til at hente oplysninger om enheden og status for forbrugsvarer.

1. Klik på **Udskriv** i menuen **Arkiv**.
2. Åbn menuen **Service**.

3. Vælg en vedligeholdelsesopgave på rullelisten, og klik på **Start**. I den integrerede webserver åbnes den side, der indeholder oplysninger om den valgte opgave.

4. Vælg en internettjenesteindstilling på rullelisten, og klik derefter på **Start!** for at besøge forskellige supportwebsteder for enheden.

Scanning

Yderligere oplysninger om opgaver og indstillinger beskrevet i dette afsnit finder du i onlinehjælpen til HP Director.

Scanningsopgaver

Hvis du vil scanne til et program, skal du scanne emnet fra selve programmet. Alle TWAIN-kompatible programmer kan scanne et billede. Hvis programmet ikke er TWAIN-kompatibelt, skal du gemme det scannede billede som en fil og derefter placere, åbne eller importere filen i programmet.

Scanning af flere sider

1. Løft flatbed-scannerens låg, og læg den original, der skal scannes, på flatbed-scanneren med scanningssiden nedad og det øverste venstre hjørne ved nederste højre hjørne af glaspladen. Luk låget forsigtigt.

2. Dobbeltklik på henvisningen HP Director på skrivebordet.

3. Klik på HP Director, og klik derefter på **Scan** for at åbne dialogboksen **HP**.

4. Klik på **Scan**.

5. Hvis du vil scanne flere sider, skal du lægge den næste side i og klikke på **Scan**. Gentag proceduren indtil alle siderne er scannet.

6. Klik på **Afslut**, og klik derefter på **Destinationer**.

Scanning fra ADF

1. Ilæg siderne med forsiden opad i ADF'en med den øverste kant først.

2. Klik på **Scan** i HP Director for at åbne HP dialogboksen.

3. Klik på **Scan først** eller **Scan alle**.

4. Klik på **Afslut**, og vælg derefter scanningsdestinationerne.

Scanning til fil

1. I **Destinations** (Destinationer) vælger du **Save To File(s)** (Gem som fil(er)).

2. Navngiv filen og angiv destinationsmappen.

3. Klik på **Arkivér**. Originalen scannes og arkiveres.

Scan til e-mail

1. I **Destinations** (Destinationer) vælger du **E-mail**.

2. En tom e-mail åbnes med det scannede dokument som en vedhæftet fil.

3. Angiv en e-mail-modtager, tilføj tekst eller andre vedhæftede filer, og klik på **Send**.

Fax (kun HP LaserJet CM2320-faxmodel/CM2320-hukommelseskortmodel)

1. Vælg **Udskriv** i menuen **Filer** i programmet.
2. Klik på **PDF**, og vælg derefter **Fax PDF**.
3. Indtast et faxnummer i feltet **Til**.
4. Hvis du vil inkludere en faxforside, skal du vælge **Brug forside** og derefter indtaste emnet og meddelelsen på forsiden (valgfrit).
5. Klik på **Fax**.

Foto

Klik på **Foto**-ikonet i HP Director for at starte Photosmart Essential-softwaren. Brug softwaren til at importere fotografier fra et hukommelseskort, redigere i dem og udskrive dem fra pc'en.

5 Forbindelse

- Understøttede netværksoperativsystemer
- USB-tilslutning
- Ansvarsfraskrivelse for printerdeling
- Understøttede netværksprotokoller
- Installation af produktet på et netværk
- Konfiguration af netværksproduktet

BEMÆRK: Konfiguration af TCP/IP-indstillinger er kompliceret og bør kun foretages af erfarne netværksadministratorer. BOOTP kræver en server til konfiguration af særlige TCP/IP-indstillinger til produktet. DHCP kræver også en server, men TCP/IP-indstillingerne er ikke faste for produktet. Endelig kan manuel konfiguration af specifikke TCP/IP-indstillinger udføres fra kontrolpanelet eller den integrerede webserverHP ToolboxFX eller HP Web Jetadmin. Kontakt netværksudbyderen for at få yderligere hjælp eller for at få konfigureret netværket.

Understøttede netværksoperativsystemer

Følgende operativsystemer understøtter netværksudskrivning:

Komplet softwareinstallation

- Windows XP (32-bit og 64-bit)
- Windows Vista (32 bit og 64 bit)
- Mac OS X v10.3, v10.4 og nyere

Printer- og scannerdriver

- Windows 2000
- Windows 2003 Server (32 bit og 64 bit)

Kun printerdriver

- Linux (kun web)
- UNIX-modelscripts (kun web)

USB-tilslutning

BEMÆRK: Tilslut *ikke* USB-kablet, før du installerer softwaren. Installationsprogrammet giver dig besked, når USB-kablet skal tilsluttes.

Denne enhed understøtter en USB 2.0-forbindelse. Du skal bruge et USB-kabel af typen A-til-B til udskrivning.

1. Indsæt produkt-cd'en i din computer. Hvis installationsprogrammet ikke starter, skal du navigere til filen setup.exe på cd'en og dobbeltklikke på filen.
2. Følg vejledningen i installationsprogrammet.
3. Gennemfør installationsprocessen, og genstart derefter computeren.

Ansvarsfraskrivelse for printerdeling

HP understøtter ikke peer-to-peer-netværk, da det er en funktion i Microsoft-operativsystemer og ikke i HP-printerdrivere. Besøg Microsoft på www.microsoft.com.

Understøttede netværksprotokoller

Produktet understøtter TCP/IP-netværksprotokollen. Det er den mest brugte og accepterede netværksprotokol. Mange netværkstjenester bruger denne protokol. Dette produkt understøtter også IPv4 og IPv6. Følgende tabel viser de netværkstjenester/protokoller, dette produkt understøtter.

Tabel 5-1 Udskrivning

Navn på tjeneste	Beskrivelse
port9100 (Direct Mode)	Udskrivningstjeneste
Line printer daemon (LPD)	Udskrivningstjeneste

Tabel 5-2 Registrering af netværksprodukt

Navn på tjeneste	Beskrivelse
SLP (Service Location Protocol)	Device Discovery Protocol, som anvendes til at finde og konfigurere netværksenheder. Bruges primært af Microsoft-baserede programmer.
mDNS (multicast Domain Name Service - kaldes også for "Rendezvous" eller "Bonjour")	Device Discovery Protocol, som anvendes til at finde og konfigurere netværksenheder. Bruges primært af Apple Macintosh-baserede programmer.
ws-discover	Bruges af Microsoft-baserede programmer
LLMNR	Bruges, når DNS-services ikke er tilgængelige

Tabel 5-3 Meddelelser og administration

Navn på tjeneste	Beskrivelse
HTTP (Hyper Text Transfer Protocol)	Gør det muligt for webbrowseren at kommunikere med den integrerede webserver.
EWS (Embedded Web Server – integreret webserver)	Gør det muligt at administrere produktet via en webbrowser.
SNMP (Simple Network Management Protocol)	Bruges af netværksprogrammer til produktstyring. SNMP V1- og almindelige MIB-II-objekter (Management Information Base) understøttes.

Tabel 5-4 IP-adressering

Navn på tjeneste	Beskrivelse
DHCP (Dynamic Host Configuration Protocol), IPv4 og IPv6	Til automatisk tildeling af IP-adresse. DHCP-serveren tildeler produktet en IP-adresse. Produktet kan normalt få en IP-adresse fra en DHCP-server uden brugerens indgriben.
BOOTP (Bootstrap Protocol)	Til automatisk tildeling af IP-adresse. BOOTP-serveren tildeler produktet en IP-adresse. Kræver, at administratoren indtaster produktets MAC-hardwareadresse i BOOTP-serveren, for at produktet kan tildeles en IP-adresse fra den pågældende server.
Auto IP	Til automatisk tildeling af IP-adresse. Hvis der hverken findes en DHCP- eller BOOTP-server, kan produktet bruge denne tjeneste til at generere en unik IP-adresse.

Installation af produktet på et netværk

I denne konfiguration er produktet sluttet direkte til netværket og kan konfigureres, så alle computere på netværket kan udskrive direkte til produktet.

BEMÆRK: Det er den anbefalede netværkskonfiguration for produktet.

1. Før du tænder for produktet, skal du slutte det direkte til netværket ved at indsætte et netværkskabel i produktets netværksport.
2. Tænd for produktet, vent 2 minutter, og brug derefter kontrolpanelet til at udskrive en konfigurationsside.

   BEMÆRK: Kontroller, at der vises en IP-adresse på konfigurationssiden, før du går videre til næste trin. Hvis der ikke vises en IP-adresse, skal du udskrive konfigurationssiden igen.

3. Indsæt produkt-cd'en i computeren. Hvis installationsprogrammet ikke starter, skal du navigere til filen setup.exe på cd'en og dobbeltklikke på filen.
4. Følg vejledningen i installationsprogrammet.

   BEMÆRK: Når installationsprogrammet beder om en netværksadresse, skal du angive den IP-adresse, der vises på den konfigurationsside, du udskrev, før du startede installationsprogrammet, eller søge efter produktet på netværket.

5. Gennemfør installationsprocessen, og genstart derefter computeren.

Konfiguration af netværksproduktet

Visning af indstillinger

Netværkskonfigurationsside

På netværkskonfigurationssiden vises aktuelle indstillinger og egenskaber for produktets netværkskort. Udfør følgende trin for at udskrive netværkskonfigurationssiden for produktet.

1. Tryk på Opsætning på kontrolpanelet.
2. Brug pileknapperne til at vælge **Rapporter**, og tryk derefter på OK.
3. Brug pileknapperne til at vælge **Netværksrapport**, og tryk derefter på OK.

Konfigurationsside

På konfigurationssiden vises aktuelle indstillinger og egenskaber for produktet. Du kan udskrive en konfigurationsside fra produktet eller HP ToolboxFX. Benyt nedenstående fremgangsmåde til at udskrive konfigurationssiden fra produktet.

1. Tryk på Opsætning på kontrolpanelet.
2. Brug pileknapperne til at vælge **Rapporter**, og tryk derefter på OK.
3. Brug pileknapperne til at vælge **Konfig. rapport**, og tryk derefter på OK.

Der udskrives også en anden side. På denne side indeholder afsnittene **Faxindstillinger** og **Billedindstillinger** oplysninger om produktets faxindstillinger.

Ændring af indstillinger

Du kan bruge den integrerede webserver (EWS) eller HP ToolboxFX til at få vist eller ændre IP-konfigurationsindstillingerne. Hvis du vil have adgang til den integrerede webserver, skal du skrive IP-adressen til produktet på adresselinjen i en webbrowser.

Du kan få vist softwaren til HP ToolboxFX, når produktet er direkte tilsluttet computeren, eller når det er tilsluttet netværket. Du skal udføre en fuldstændig softwareinstallation for at kunne bruge HP ToolboxFX.

Åbn HP ToolboxFX på én af følgende måder:

- I Windows-systembakken skal du dobbeltklikke på HP ToolboxFX ikonet.
- Vælg menuen **Start** i Windows, klik på **Programmer** (eller **Alle programmer** i Windows XP), klik på **HP**, klik på produktnavnet, og klik derefter på **HP ToolboxFX**.

Klik på fanen **Netværksindstillinger** i HP ToolboxFX.

Du kan ændre følgende konfigurationer fra fanen **Netværk** (EWS) eller fanen **Netværksindstillinger** (HP ToolboxFX):

- Værtsnavn
- Manuel IP-adresse

- Manuel subnetmaske
- Manuel standardgateway

BEMÆRK: Hvis du ændrer netværkskonfigurationen, skal du muligvis også ændre URL-adressen, før du kan kommunikere med produktet igen. Produktet kan ikke bruges i et par sekunder, mens netværket bliver nulstillet.

Angiv adgangskode

Se Aktivering af adgangskodebeskyttelse fra kontrolpanelet. på side 193 angående oplysninger om, hvordan produktets adgangskode angives.

IP-adresse

Du kan selv angive produktets IP-adresse, eller den kan konfigureres automatisk via DHCP, BootP eller AutoIP.

Manuel konfiguration

1. Tryk på Opsætning på kontrolpanelet.
2. Brug pileknapperne til at vælge **Netværkskonfiguration**, og tryk derefter på OK.
3. Brug pileknapperne til at vælge **TCP/IP-konfig**, og tryk derefter på OK.
4. Brug pileknapperne til at vælge **Manuel**, og tryk derefter på OK.
5. Brug de alfanumeriske taster til at indtaste IP-adressen, og tryk derefter på OK.
6. Hvis IP-adressen er forkert, skal du bruge piltasterne til at vælge **Nej** og derefter trykke på OK. Gentag trin 5 med den korrekte IP-adresse, og gentag derefter trin 5 for undernetmaske og standardgateway.

Automatisk konfiguration

1. Tryk på Opsætning på kontrolpanelet.
2. Brug pileknapperne til at vælge **Netværkskonfiguration**, og tryk derefter på OK.
3. Brug pileknapperne til at vælge **TCP/IP-konfig**, og tryk derefter på OK.
4. Brug pileknapperne til at vælge **Automatisk**, og tryk derefter på OK.

   Det kan tage flere minutter, før den automatisk tildelte IP-adresse er klar til brug.

BEMÆRK: Hvis du ønsker at deaktivere eller aktivere specifikke automatiske IP-tilstande (f.eks. BOOTP, DHCP eller AutoIP), kan du kun ændre disse indstillinger ved at bruge den integrerede webserver eller HP ToolboxFX.

Viser IP-adressen på kontrolpanelet

1. Tryk på Opsætning på kontrolpanelet.
2. Brug pileknapperne til at vælge **Netværkskonfiguration**, og tryk derefter på OK.
3. Brug piletasterne til at vælge **Vis IP-adresse**, og tryk derefter på OK.

BEMÆRK: Du kan også se IP-adressen i EWS eller HP ToolboxFX ved at vælge fanen **Avancerede netværksindstillinger**.

IPv4- og IPv6-indstillinger

Det er kun IPv4-protokollen, der kan konfigureres manuelt. IPv4-protokollen kan angives fra HP ToolboxFX eller fra produktets kontrolpanel. IPv6-protokollen kan kun vælges fra produktets kontrolpanel.

Indstilling af forbindelseshastighed

BEMÆRK: Forkerte ændringer af indstillinger for forbindelseshastighed kan forhindre produktet i at kommunikere med andre netværksenheder. I de fleste tilfælde bør produktet være i automatisk tilstand. Ændringer kan få produktet til at slukke og tænde igen. Ændringer bør kun foretages, mens produktet er inaktivt.

1. Tryk på Opsætning på kontrolpanelet.
2. Brug pileknapperne til at vælge **Netværkskonfiguration**, og tryk derefter på OK.
3. Brug pileknapperne til at vælge **Forb.hastighed**, og tryk derefter på OK.
4. Brug piltasterne til at vælge en af følgende indstillinger.
   - Automatisk
   - 10T Fuld
   - 10T Halv
   - 100TX Fuld
   - 100TX Halv

   BEMÆRK: Indstillingen skal svare til netværksproduktet, hvortil du opretter forbindelse (en netværkshub, switch, gateway, router eller computer).
5. Tryk på OK. Produktet slukkes og tændes igen.

6 Papir og udskriftsmedier

- Forstå brugen af papir og udskriftsmedier
- Understøttede papir- og andre udskriftsmedieformater
- Understøttede papirtyper og bakkekapacitet
- Vejledning for specialpapir og udskriftsmedier
- Ilæg papir og udskriftsmedier
- Konfiguration af bakker

Forstå brugen af papir og udskriftsmedier

Dette produkt understøtter en række papirtyper og andre udskriftsmedier i overensstemmelse med retningslinjerne i denne brugervejledning. Papir eller udskriftsmedier, der ikke opfylder disse retningslinjer, kan forårsage følgende problemer:

- Dårlig udskriftskvalitet
- Hyppigere papirstop
- Unødig slitage på produktet, som kræver reparation

Benyt udelukkende HP-varemærkepapir og -udskriftsmedier, der er designet til laserprintere eller multibrug, for at opnå de bedste resultater. Benyt ikke papir eller udskriftsmedier, der er beregnet til inkjet-printere. Hewlett-Packard Company kan ikke anbefale brug af andre varemærker, da HP ikke kan kontrollere disses kvalitet.

Papir kan opfylde alle retningslinjerne i denne vejledning og stadig ikke producere tilfredsstillende resultater. Dette kan skyldes forkert håndtering, uacceptable temperatur- og/eller luftfugtighedsniveauer eller andre faktorer, som Hewlett-Packard ikke har nogen kontrol over.

△ **FORSIGTIG:** Brug af papir eller udskriftsmedier, der ikke opfylder Hewlett-Packards specifikationer, kan forårsage problemer med produktet, hvilket kan kræve reparation. Denne reparation er ikke dækket af Hewlett-Packards garanti- eller serviceaftaler.

Understøttede papir- og andre udskriftsmedieformater

Dette produkt understøtter en række papirstørrelser, og det tilpasser sig forskellige medier.

BEMÆRK: Hvis du vil opnå de bedste udskriftsresultater, skal du vælge det relevante papirformat og den relevante papirtype i printerdriveren, før du udskriver.

Tabel 6-1 Understøttet papir og andre udskriftsmediestørrelser

Størrelse	Mål	Bakke 1	Bakke 2 og 3
Letter	216 x 279 mm	✔	✔
Legal	216 x 356 mm	✔	✔
A4	210 x 297 mm	✔	✔
Executive	184 x 267 mm	✔	✔
A3	297 x 420 mm		
A5	148 x 210 mm	✔	✔
A6	105 x 148 mm	✔	✔
B5 (JIS)	182 x 257 mm	✔	✔
16k	197 x 273 mm	✔	
16k	195 x 270 mm	✔	
16k	184 x 260 mm	✔	✔
8,5 x 13	216 x 330 mm	✔	✔
4 x 6[1]	107 x 152 mm	✔	✔
5 x 8[1]	127 x 203 mm	✔	✔
10 x 15 cm[1]	100 x 150 mm	✔	✔
Tilpasset	**Bakke 1**: Minimum - 76 x 127 mm, Maksimum - 216 x 356 mm	✔	
	Bakke 2 og 3: minimum – 100 x 148 mm; maksimum – 216 x 356 mm		✔

[1] Disse formater understøttes som brugerdefinerede formater.

Tabel 6-2 Understøttede kuverter og postkort

Størrelse	Mål	Bakke 1	Bakke 2 og 3
Kuvert #10	105 x 241 mm	✔	✔
Kuvert DL	110 x 220 mm	✔	✔

Tabel 6-2 Understøttede kuverter og postkort (fortsat)

Størrelse	Mål	Bakke 1	Bakke 2 og 3
Kuvert C5	162 x 229 mm	✔	✔
Kuvert B5	176 x 250 mm	✔	✔
Kuvert Monarch	98 x 191 mm	✔	✔
Postkort	100 x 148 mm	✔	✔
Dobbelt postkort	148 x 200 mm	✔	✔

Understøttede papirtyper og bakkekapacitet

Medietype	Mål[1]	Vægt	Kapacitet[2]	Papirretning
Papir, herunder følgende typer: • Almindeligt • Brevpapir • Farvet • Fortrykt • Forhullet • Genbrug	Minimum: 76 x 127 mm (3" x 5") Maksimum: 216 x 356 mm (8.5" x 14")	60 til 90 g/m^2	Bakke 1: Op til 50 ark Bakke 2 og 3: Op til 250 ark 75 g/m^2	Side, hvor der skal udskrives på forsiden og med den øverste kant mod bakkens bagende
Kraftigt papir	Samme som for papir	Op til 200 g/m^2	Bakke 1: kun enkeltark Bakke 2 og 3: op til 25 mm stakhøjde	Side, hvor der skal udskrives på forsiden og med den øverste kant mod bakkens bageste del
Omslagsside	Samme som for papir	Op til 200 g/m^2	Bakke 1: kun enkeltark Bakke 2 og 3: op til 25 mm stakhøjde	Side, hvor der skal udskrives på forsiden og med den øverste kant mod bakkens bageste del
Blankt papir Fotopapir	Samme som for papir	Op til 220 g/m^2	Bakke 1: kun enkeltark Bakke 2 og 3: op til 25 mm stakhøjde	Side, hvor der skal udskrives på forsiden og med den øverste kant mod bakkens bageste del
Transparenter	A4 eller Letter	Tykkelse: 0,12 til 0,13 mm	Bakke 1: kun enkeltark Bakke 2 og 3: op til 25 mm stakhøjde	Side, hvor der skal udskrives på forsiden og med den øverste kant mod bakkens bageste del
Etiketter[3]	A4 eller Letter	Tykkelse: op til 0,23 mm	Bakke 1: kun enkeltark Bakke 2 og 3: op til 25 mm stakhøjde	Side, hvor der skal udskrives på forsiden og med den øverste kant mod bakkens bageste del
Konvolutter	• COM 10 • Monarch • DL • C5 • B5	Op til 90 g/m^2	Bakke 1: Op til 10 konvolutter Bakke 2 og 3: Op til 30 konvolutter	Side, hvor der skal udskrives på forsiden og med frimærkeende mod bakkens bagende
Portkort eller indekskort	100 x 148 mm		Bakke 1: kun enkeltark Bakke 2 og 3: op til 25 mm stakhøjde	Side, hvor der skal udskrives på forsiden og med den øverste kant mod bakkens bageste del

1 Produktet understøtter en lang række medier i standard- og specialformater. Se printerdriveren for at få oplysninger om understøttede formater.

2 Kapaciteten kan variere, afhængigt af medievægt og -tykkelse samt miljøforhold.

3 Glathed: 100 til 250 (Sheffield)

Vejledning for specialpapir og udskriftsmedier

Dette produkt understøtter udskrivning på specialmedier. Følg denne vejledning for at opnå tilfredsstillende resultater. Når du bruger specialpapir eller specielle udskriftsmedier, skal du sørge for at angive type og størrelse i din printerdriver for at opnå de bedste udskriftsresultater.

△ **FORSIGTIG:** HP LaserJet-printeren bruger fikseringsenheder til at binde tørre tonerpartikler til papiret i meget præcise prikker. HP-laserpapir er udviklet til at kunne modstå ekstrem varme. Brug af inkjet-papir, der ikke er udviklet til denne teknologi, kan beskadige din printer.

Medietype	Gør dette	Gør ikke dette
Konvolutter	• Opbevar konvolutter fladt. • Brug konvolutter, hvor sømmen går hele vejen ud til hjørnet af konvolutten. • Brug de aftagelige klæbestrimler, der er godkendt til brug sammen med laserprintere.	• Brug ikke konvolutter, der er krøllede, har hakker, hænger sammen eller på anden måde er beskadigede. • Brug ikke konvolutter, der indeholder lukkehager, tryklåse, vinduer eller bestrøgne linjer. • Brug ikke selvklæbende klæbemidler eller andet syntetisk materiale.
Etiketter	• Brug kun etiketter, hvor der ikke er åbne områder mellem etiketterne. • Brug etiketter, der ligger fladt. • Brug kun fulde ark med etiketter.	• Brug ikke etiketter med folder eller bobler eller andre skader. • Udskriv ikke på delvist fulde ark med etiketter.
Transparenter	• Brug kun transparenter, der er godkendt til brug i laserprintere. • Placer transparenterne på et fladt underlag, når du har fjernet dem fra printeren.	• Brug ikke transparentudskriftsmedier, der ikke er godkendt til laserprintere.
Brevpapir og fortrykte formularer	• Brug kun brevpapir og formularer, der er godkendt til brug i laserprintere.	• Brug ikke brevpapir, hvor der er hævede eller metalliske elementer.
Kraftigt papir	• Brug kun kraftigt papir, der er godkendt til brug i laserprintere, og som opfylder vægtspecifikationerne for dette produkt.	• Brug ikke papir, der er kraftigere end den anbefalede mediesecifikation for dette produkt, medmindre der er tale om HP-papir, som er godkendt til brug i dette produkt.
Blankt eller bestrøget papir	• Brug kun blankt eller bestrøget papir, der er godkendt til brug i laserprintere.	• Brug ikke blankt eller bestrøget papir, der er udviklet til brug i inkjet-produkter.

Ilæg papir og udskriftsmedier

Bakke 1

Bakke 1 kan indeholde op til 50 ark medier på 75 g/m^2 eller fem konvolutter, ti transparenter eller ti kort. Du kan også bruge bakke 1 til at udskrive den første side på et andet medie end resten af dokumentet.

1. Åbn bakke 1.

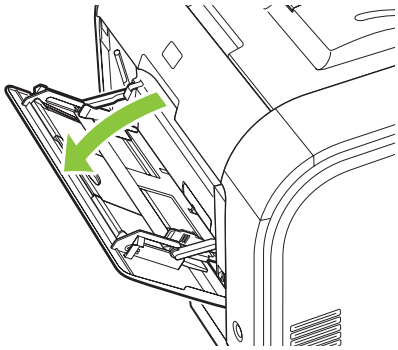

2. Hvis der skal ilægges lange mediaark, skal bakkens forlænger trækkes ud.

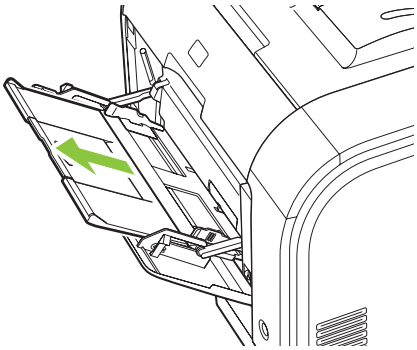

3. Vip om nødvendigt forlængeren ud.

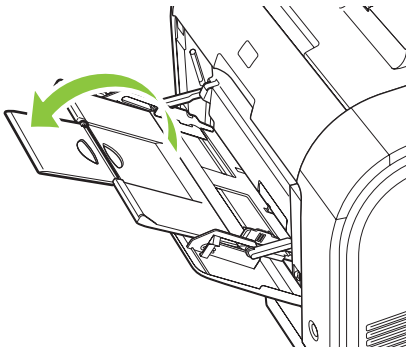

4. Udvid papirstyrene helt (billedforklaring 1), og ilæg derefter mediestakken i bakke 1 (billedforklaring 2). Juster billedstyrene, så de passer til papirets format.

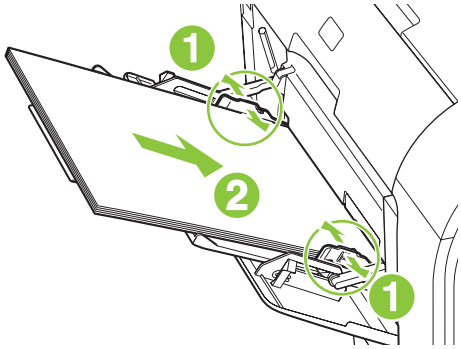

Bakke 2 eller 3

Bakke 2 og den valgfri bakke 3 kan indeholde op til 250 ark papir á 75 g/m^2 eller færre ark af et kraftigere medie (25 mm eller mindre stakhøjde). Ilæg mediet med den øverste kant forrest og udskriftssiden opad.

1. Træk bakken ud af produktet.

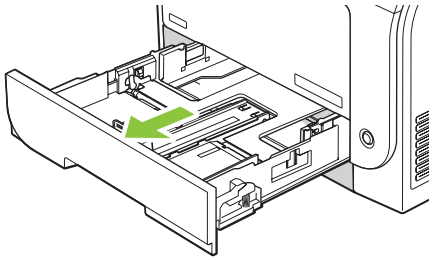

2. Åbn styrene til papirlængde og -bredde.

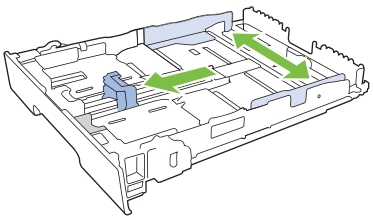

- Hvis du vil ilægge papir af formatet Legal, skal du forlænge bakken ved at trykke på og holde forlængertappen nede, mens du trækker bakkens forside mod dig.

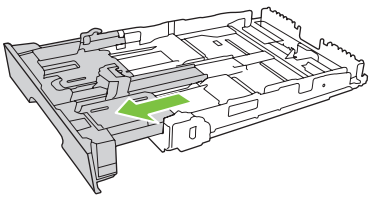

BEMÆRK: Når der er ilagt papir i Legal-format, forlænges bakken foran med ca. 64 millimeter.

3. Læg papiret i bakken, og sørg for, at det ligger fladt i alle fire hjørner. Skub længde- og breddestyrene, så de hviler mod papirstakken.

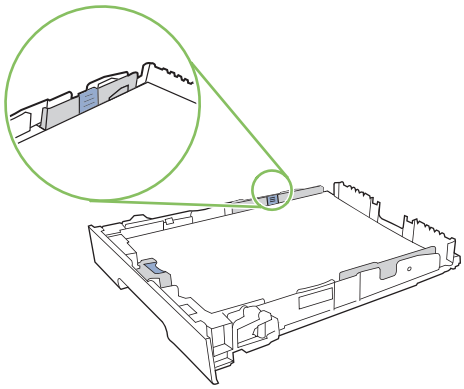

4. Skub papiret ned for at sikre, at stakken ligger under papirgrænsetapperne på siden af bakken.

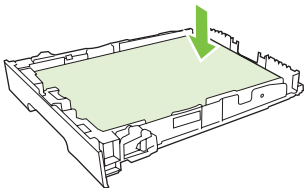

5. Skub bakken ind i produktet.

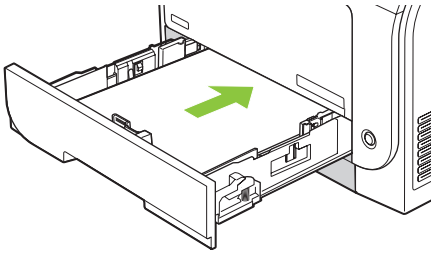

Konfiguration af bakker

Når du bruger en af bakkerne til et bestemt papirformat, kan du angive standardformatet for bakken i HP ToolboxFX eller fra kontrolpanelet. Vælg **Papirhåndtering** i HP ToolboxFX, og vælg derefter formatet for den bakke, du vil angive. Når du vælger papirformatet til et udskriftsjob i dialogboksen Udskriv, vælger produktet automatisk den bakke til udskrivning.

Hvis du vil angive standardpapirformatet eller -typen fra kontrolpanelet, skal du udføre følgende trin.

1. Tryk på Opsætning på produktets kontrolpanel.
2. Brug piletasterne til at vælge **Systemopsætning**, og tryk derefter på OK.
3. Brug piletasterne til at vælge **Papiropsætning**, og tryk derefter på OK.
4. Brug piletasterne til at vælge den bakke, der skal konfigureres, og tryk derefter på OK.
5. Brug piletasterne til at vælge **Papirtype** eller **Papirformat**, og tryk derefter på OK.
6. Brug piletasterne til at vælge en standardtype eller et standardformat for bakken, og tryk derefter på OK.

7 Brug af produktfunktioner

- Besparelsesindstillinger
- Fonte

Besparelsesindstillinger

Gem udskrift

Gem udskrift producerer udskrifter, der er mindre modtagelige for tonerudtværing og støv. Brug Gem udskrift til at oprette dokumenter, som du vil gemme eller arkivere.

1. Tryk på Opsætning på kontrolpanelet.
2. Brug piletasterne til at vælge **Service**, og tryk derefter på OK.
3. Brug piletasterne til at vælge **Gem udskrift** og vælge **Til** eller **Fra**. Tryk derefter på OK.

Fonte

Valg af fonte

Brug HP ToolboxFX til at ændre produktfonte ved at klikke på fanen **Udskriftsindstillinger** og derefter klikke på siden **PCL5**. Klik på **Anvend** for at gemme ændringerne.

Udskrivning af lister over tilgængelige fonte

Udskriv lister over tilgængelige fonte fra produktets kontrolpanel. Se Oplysningssider på side 180.

8 Udskrivningsopgaver

Dette afsnit indeholder oplysninger om almindelige udskrivningsopgaver.

- Annullering af et udskriftsjob
- Brug af funktionerne i Windows-printerdriveren
- Rediger indstillinger for udskriftskvalitet
- Udskrivning af originaler med billede til kant

BEMÆRK: Mange af de funktioner, der er beskrevet i dette kapitel, kan også udføres ved at benytte HP ToolboxFX. Se onlinehjælpen til HP ToolboxFX for at få vejledning.

Annullering af et udskriftsjob

Hvis udskriftsjobbet udskrives, kan du annullere det ved at trykke på Annuller på produktets kontrolpanel.

BEMÆRK: Når du trykker på Annuller, ryddes det job, som enheden aktuelt behandler. Hvis der kører mere end én proces (hvis produktet f.eks. udskriver et dokument, mens der modtages en fax), kan du rydde den proces, der aktuelt vises på enhedens kontrolpanel, ved at trykke på Annuller.

Du kan også annullere et udskriftsjob fra et program eller en udskriftskø.

Hvis du vil stoppe udskriftsjobbet med det samme, skal du tage udskriftsmediet ud af produktet. Når udskrivningen er udført, skal du bruge en af følgende indstillinger:

- **Enhedens kontrolpanel:** Hvis du vil annullere udskriftsjobbet, skal du trykke på og slippe Annuller på produktets kontrolpanel.
- **Program:** Normalt vises der kortvarigt en dialogboks på computerskærmen, hvor du kan annullere udskriftsjobbet.
- **Windows-udskriftskø:** Hvis der venter et udskriftsjob i en udskriftskø (computerhukommelse) eller i en printerspooler, skal du slette jobbet der.
  - **Windows 2000:** Gå til dialogboksen **Printer**. Klik på **Start**, klik på **Indstillinger**, og klik derefter på **Printere**. Dobbeltklik på ikonet for produktet for at åbne vinduet, vælg udskriftsjobbet, og klik derefter på **Slet**.
  - **Windows XP:** Klik på **Start**, klik på **Indstillinger**, og klik derefter på **Printere og faxenheder**. Dobbeltklik på produktikonet for at åbne vinduet, højreklik på det udskriftsjob, du vil annullere, og klik derefter på **Annuller**.
  - **Windows Vista:** Klik på **Start**, klik på **Kontrolpanel**, og klik derefter på **Printer** under **Hardware og lyd**. Dobbeltklik på produktikonet for at åbne vinduet, højreklik på det udskriftsjob, du vil annullere, og klik derefter på **Annuller**.
- **Macintosh-udskriftskø:** Åbn udskriftskøen ved at dobbeltklikke på ikonet for produktet på Dock. Marker udskriftsjobbet, og klik derefter på **Slet**.

Brug af funktionerne i Windows-printerdriveren

Åbning af printerdriveren

Hvordan kan jeg	Udfør følgende trin
Åbne printerdriveren	Klik på **Udskriv** i menuen **Filer** i programmet. Vælg printeren, og klik derefter på **Egenskaber** eller **Indstillinger**.
Få hjælp til udskriftsindstillinger	Klik på **?**-tegnet i det øverste højre hjørne af printerdriveren, og klik derefter på et element i printerdriveren. Der vises en pop-up-meddelelse med oplysninger om det pågældende element. Eller klik på **Hjælp** for at åbne online Hjælp.

Brug af udskrivningsgenveje

Du skal åbne printerdriveren og klikke på fanen **Udskrivningsgenveje** for at udføre følgende opgaver.

BEMÆRK: I tidligere HP-printerdrivere hedder denne funktion **Lynindstillinger**.

Hvordan kan jeg	Udfør følgende trin
Bruge en udskrivningsgenvej	Vælg en af genvejene, og klik derefter på **OK** for at udskrive jobbet med de foruddefinerede indstillinger.
Oprette en brugerdefineret udskrivningsgenvej	a) Vælg en eksisterende genvej som udgangspunkt. b) Vælg udskriftsindstillinger til den nye genvej. c) Klik på **Gem som**, skriv et navn til genvejen, og klik på **OK**.

Angivelse af indstillinger for papir og kvalitet

Du skal åbne printerdriveren og klikke på fanen **Papir/kvalitet** for at udføre følgende opgaver.

Hvordan kan jeg	Udfør følgende trin
Vælge et sideformat	Vælg et format på rullelisten **Papirformat**.
Vælge et specialformat	a) Klik på **Special**. Dialogboksen **Specialpapirformat** åbnes. b) Skriv et navn til specialformatet, angiv målene, og klik på **OK**.
Vælge en papirkilde	Vælg en bakke på rullelisten **Papirkilde**.
Vælge en papirtype	Vælg en type på rullelisten **Papirtype**.
Udskrive omslag på andet papir Udskrive første eller sidste side på andet papir	a) Klik på **Omslag** eller **Udskriv sider på forskelligt papir** i området **Specialsider**, og klik derefter på **Indstillinger**. b) Marker en indstilling for at udskrive en blank eller fortrykt forside, bagside eller begge. Eller marker en indstilling for at udskrive første eller sidste side på andet papir. c) Vælg indstillinger på rullelisterne **Papirkilde** og **Papirtype**, og klik derefter på **Tilføj**. d) Klik på **OK**.

Angivelse af dokumenteffekter

Åbn printerdriveren, og klik på fanen **Effekter** for at udføre følgende opgaver.

Hvordan kan jeg	Udfør følgende trin
Skalere en side, så den passer til det valgte papirformat	Klik på **Udskriv dokument på**, og vælg derefter et format på rullelisten.
Skalere en side til en procentdel af den faktiske størrelse	Klik på **% af faktisk størrelse**, og skriv derefter procentdelen, eller juster skyderen.
Udskrive et vandmærke	a) Vælg et vandmærke på rullelisten **Vandmærker**. b) Hvis du kun vil udskrive vandmærket på første side, skal du klikke på **Kun første side**. Ellers udskrives vandmærket på alle sider.
Tilføje eller redigere vandmærker **BEMÆRK:** Printerdriveren skal lagres på computeren, for at dette kan fungere.	a) Klik på **Rediger** i området **Vandmærker**. Dialogboksen **Detaljer om vandmærker** åbnes. b) Angiv indstillingerne for vandmærket, og klik derefter på **OK**.

Angivelse af færdigbehandlingsindstillinger for dokumenter

Du skal åbne printerdriveren og klikke på fanen **Færdigbehandling** for at udføre følgende opgaver.

Hvordan kan jeg	Udfør følgende trin
Udskrive på begge sider (dupleks)	Klik på **Udskriv på begge sider**. Hvis du vil indbinde dokumentet langs den øverste kant, skal du klikke på **Vend siderne opad**.
Udskrive en brochure	a) Klik på **Udskriv på begge sider**. b) Klik på **Indbinding til venstre** eller **Indbinding til højre** på rullelisten **Brochurelayout**. Indstillingen **Sider pr. ark** ændres automatisk til **2 sider pr. ark**.
Udskrive flere sider pr. ark	a) Vælg antallet af sider pr. ark på rullelisten **Sider pr. ark**. b) Vælg de korrekte indstillinger for **Udskriv siderammer**, **Siderækkefølge** og **Papirretning**.
Vælge sideretning	a) Klik på **Stående** eller **Liggende** i området **Papirretning**. b) Hvis du vil udskrive sidebilledet på hovedet, skal du klikke på **Roter 180 grader**.

Support og oplysninger om produktstatus

Du skal åbne printerdriveren og klikke på fanen **Service** for at udføre følgende opgaver.

Hvordan kan jeg	Udfør følgende trin
Få oplysninger om support til produktet og bestille forbrugsvarer online	Vælg en supportmulighed på rullelisten **Internettjenester**, og klik på **Start!**
Kontrollere produktets status, inklusive forbrugsvareniveauer	Klik på ikonet **Status for enhed og forbrugsvarer**. Siden **Enhedsstatus** i HP Integreret Webserver åbnes.

Angivelse af avancerede udskriftsindstillinger

Du skal åbne printerdriveren og klikke på fanen **Avanceret** for at udføre følgende opgaver.

Hvordan kan jeg	Udfør følgende trin
Vælge avancerede udskriftsindstillinger	Klik i en af sektionerne på en aktuel indstilling for at aktivere en rulleliste, så du kan ændre indstillingen.
Ændre antallet af kopier, der skal udskrives **BEMÆRK:** Hvis den software, du bruger, ikke giver mulighed for at udskrive et bestemt antal kopier, kan du ændre antallet af kopier i printerdriveren. Hvis du ændrer denne indstilling, påvirker det antallet af kopier for alle udskriftsjob. Når jobbet er udskrevet, gendannes denne indstilling med sin oprindelige værdi.	Åbn sektionen **Papir/Output**, og indtast det antal kopier, der skal udskrives. Hvis du vælger to eller flere kopier, kan du markere indstillingen for at sortere siderne.
Udskrive farvet tekst som sort i stedet for gråtoner	a) Åbn sektionen **Dokumentindstillinger**, og åbn derefter sektionen **Printerfunktioner**. b) Vælg **Aktiveret** på rullelisten **Udskriv al tekst som sort**.
Ilægge brevpapir eller fortrykt papir på samme måde til alle job, uanset om der skal udskrives på den ene side eller på begge sider af arkene	a) Åbn sektionen **Dokumentindstillinger**, og åbn derefter sektionen **Printerfunktioner**. b) Vælg **Til** på rullelisten **Alternativ brevhoved-tilstand**. c) Læg papiret i produktet på samme måde, som du ville, hvis du skulle udskrive på begge sider.
Ændre den rækkefølge, som siderne udskrives i	a) Åbn sektionen **Dokumentindstillinger**, og åbn derefter sektionen **Layoutindstillinger**. b) Vælg **Forside til bagside** på rullelisten **Siderækkefølge** for at udskrive siderne i den samme rækkefølge, som de er i i dokumentet, eller vælg **Bagside til forside** for at udskrive siderne i omvendt rækkefølge.

Rediger indstillinger for udskriftskvalitet

1. Klik på **Udskriv** i menuen **Filer** i programmet.
2. Vælg de ønskede indstillinger for opløsning eller udskriftskvalitet i rullemenuen **Udskriftskvalitet** under fanen **Papir/kvalitet**.
3. Klik på **OK**.

Udskrivning af originaler med billede til kant

Produktet kan ikke kant til kant-udskrive fuldstændigt. Det maksimale udskrivningsområde er 216 x 356 mm (8 x 13,7"), hvilket giver en kant på 4 mm, hvor der ikke udskrives på siden.

9 Kopier

- Ilægning af originaler
- Brug af kopiering
- Kopiindstillinger
- Kopiering af en bog
- Kopiering af fotos
- Kopiering af originaler med forskellige formater
- Tosidede (dupleks) kopijob

Ilægning af originaler

Automatisk dokumentføder (ADF)

BEMÆRK: ADF'en har en kapacitet på op til 50 ark for medier på 80 g/m^2 eller 20 lb.

FORSIGTIG: Undgå at beskadige produktet ved at bruge en original, der ikke indeholder rettetape, korrekturlak, papirclips eller hæfteklammer. Undgå også at lægge fotografier, små originaler eller skrøbelige originaler i ADF'en. Brug flatbed-glasset til scanning af disse originaler.

1. Isæt toppen af stakken af originaler i ADF-bakken med mediestakkens forside op og den første side til kopiering øverst i stakken.

   Hvis mediet er længere end Letter- eller A4-formatet, skal du trække ADF-bakkens forlænger ud, så den understøtter mediet.

2. Skub stakken ind i ADF-bakken, indtil den ikke kan komme længere.

Dokument ilagt vises på kontrolpanelet.

3. Juster mediestyrene, indtil de slutter tæt til mediet.

Flatbed-glas

BEMÆRK: Det maksimale medieformat til flatbed-kopiering er Letter. Brug den automatiske dokumentføder (ADF) til kopiering af medier, der er større end Letter.

1. Kontroller, at den automatiske dokumentføder ikke indeholder medier.
2. Løft flatbed-scannerens låg.
3. Placer originaldokumentet med forsiden nedad på flatbed-glasset med det øverste, venstre hjørne af dokumentet i hjørnet, der angives af ikonet på scanneren.

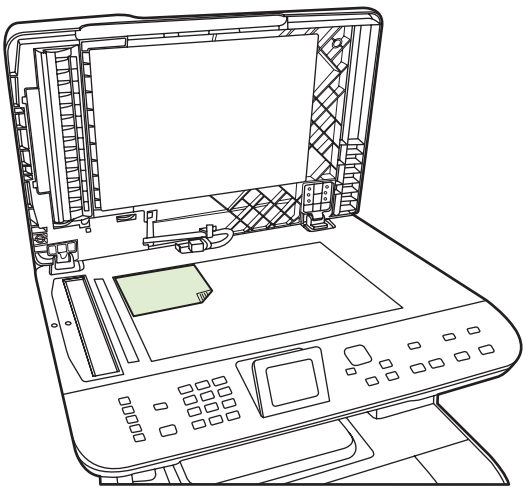

4. Luk låget forsigtigt.

Brug af kopiering

Ekspreskopiering

1. Læg dokumentet i ADF-bakken eller på flatbed-scanneren.
2. Tryk på Start kopiering - Sort eller Start kopiering - Farve på produktets kontrolpanel for at starte kopieringen.
3. Gentag processen for hver kopi.

Flere kopier

Du kan lave fra 1 til 99 kopier af det aktuelle job.

Ændring af antallet af kopier for det aktuelle job

1. Tryk på Antal kopier på produktets kontrolpanel, og brug pileknapperne til at vælge det antal kopier (mellem 1 og 99), som du skal bruge til dit nuværende job.

   -eller-

   Indtast antallet af kopier ved hjælp af de alfanumeriske taster for produkter med et grafisk display.
2. Tryk på Start kopiering - Sort eller Start kopiering - Farve for at starte kopieringen.

BEMÆRK: Ændringen af indstillingen vil fortsat være aktiv i ca. to minutter, efter at kopijobbet er afsluttet. I denne tid vises **Brugerdef indst.** på produktets kontrolpanel.

Ændring af standardantallet af kopier

Du kan angive standardantallet af kopier til et vilkårligt tal mellem 1 og 99.

1. Tryk på Opsætning på produktets kontrolpanel.
2. Brug piletasterne til at vælge **Kopiopsætning**, og tryk derefter på OK.
3. Brug piletasterne til at vælge **Std. antal kopier**, og tryk derefter på OK.
4. Brug de alfanumeriske knapper til at indtaste det antal kopier (mellem 1 og 99), der skal bruges som standard.
5. Tryk på OK for at gemme den valgte indstilling.

BEMÆRK: Den fabriksindstillede standard for antallet af kopier er **1**.

Annullere et kopijob

Tryk på Annuller på produktets kontrolpanel for at annullere et kopijob. Hvis mere end én proces er i gang, og du trykker på Annuller, annulleres den proces, der vises på kontrolpanelet.

BEMÆRK: Hvis du annullerer et kopijob, skal du huske at fjerne dokumentet fra flatbed-glasset eller fra den automatiske dokumentføder.

Formindskelse eller forstørrelse af kopier

Formindskelse eller forstørrelse af kopier for det aktuelle job

1. Tryk på Formindsk/forstør på produktets kontrolpanel.

   -eller-

   Tryk på Kopieringsmenu på produkter, hvor der er et grafisk display, og vælg derefter **Størrelse**.

2. Vælg den størrelse, som du vil formindske eller forstørre kopierne i dette job til.

   BEMÆRK: Hvis du vælger **Brugerdefineret: 25 til 400%**, skal du indtaste en procentdel vha. de alfanumeriske knapper.

   Hvis du vælger **2 sider pr. ark** eller **4 sider pr. ark**, skal du vælge papirretning (stående eller liggende).

3. Tryk på Start kopiering for at gemme indstillingen og starte kopijobbet med det samme, eller tryk på OK for at gemme indstillingen uden at starte jobbet.

BEMÆRK: Ændringen af indstillingen vil fortsat være aktiv i ca. to minutter, efter at kopijobbet er afsluttet. I dette tidsrum vises **Tilpassede indstillinger** på produktets kontrolpanel.

Du skal ændre standardmedieformatet i mediebakken, så det passer til udskriftsformatet, ellers bliver en del af kopien muligvis beskåret.

Justering af standardkopistørrelsen

BEMÆRK: Standardkopistørrelsen er den størrelse, som kopier normalt bliver formindsket eller forstørret til. Hvis du bevarer den fabriksindstillede standardstørrelse **Original=100%**, får alle kopier den samme størrelse som originaldokumentet.

1. Tryk på Opsætning.
2. Brug piletasterne til at vælge **Kopiopsætning**, og tryk derefter på OK.
3. Brug piletasterne til at vælge **Def. Form/Forstør**, og tryk derefter på OK.
4. Brug piletasterne til at vælge indstilling for, hvordan du normalt vil formindske eller forstørre kopier.

   BEMÆRK: Hvis du vælger **Brugerdefineret:25-400%**, skal du indtaste procenten af den originalstørrelse, som kopier normalt skal have.

   Hvis du vælger **2 sider pr ark** eller **4 sider pr ark**, skal du vælge papirretning (stående eller liggende).

5. Tryk på OK for at gemme valget.

Produktet kan formindske kopier ned til 25% af originalens størrelse eller forstørre kopier op til 400% af originalens størrelse.

Indstillinger for formindskelse/forstørrelse

- **Original=100%**
- **Lgl > Ltr=78%**
- **Lgl > A4=83%**

- **A4 > Ltr=94%**
- **Ltr > A4=97%**
- **Fuld side=91%**
- **Tilpas til side**
- **2 sider pr ark**
- **4 sider pr ark**
- **Brugerdefineret: 25-400%**

BEMÆRK: Når du bruger indstillingen **Tilpas til side**, kan du kun kopiere fra flatbed-scanneren.

Når indstillingen **2 sider pr. ark** eller **4 sider/ark** er valgt, skal du vælge papirretningen (stående eller liggende).

Ændring af indstillinger for kopi/sortering

Du kan indstille produktet til automatisk at sortere flere kopier i sæt. Hvis du f.eks. udskriver to kopier af tre sider, og den automatiske sorteringsfunktion er slået til, udskrives siderne i denne rækkefølge: 1,2,3,1,2,3. Hvis automatisk sortering er slået fra, udskrives siderne i denne rækkefølge: 1,1,2,2,3,3.

Hvis du skal bruge den automatiske sorteringsfunktion, skal der være plads til originaldokumentet i den tilgængelige hukommelse. Hvis der ikke er tilstrækkelig ledig plads i hukommelsen, udskriver produktet kun én kopi, og der vises en meddelelse, som giver dig besked om ændringen. I så fald skal du benytte en af følgende fremgangsmåder til at afslutte jobbet:

- Opdel jobbet i mindre job med færre sider.
- Udskriv kun én kopi af dokumentet ad gangen.
- Slå den automatiske sorteringsfunktion fra.

Ændring af indstillinger for kopi/sortering for det aktuelle job

1. Tryk på Kopifunktioner på produktets kontrolpanel.

   -eller-

   Tryk på Kopieringsmenu for produkter med et grafisk display, brug piletasterne til at vælge Valgmuligheder, og tryk derefter på OK.

2. Brug piletasterne til at vælge Kopisortering, og tryk derefter på OK.
3. Brug piletasterne til at vælge **Til** eller **Fra**.
4. Tryk på Start kopiering for at gemme indstillingen og starte kopijobbet med det samme, eller tryk på OK for at gemme indstillingen uden at starte jobbet.

Ændring af indstillingen Standardsortering af kopier

1. Tryk på Opsætning på produktets kontrolpanel.
2. Brug piletasterne til at vælge **Kopiopsætning**, og tryk derefter på OK.
3. Brug piletasterne til at vælge **Std. sortering**, og tryk derefter på OK.

4. Brug piletasterne til at vælge **Til** eller **Fra**.
5. Tryk på OK for at gemme valget.

BEMÆRK: Fabriksindstillingen for automatisk kopisortering er som standard **Til**.

Farvekopier eller sort/hvide kopier (mono)

1. Tryk på Opsætning på produktets kontrolpanel, og tryk derefter på OK.
2. Brug pileknapperne til at vælge **Kopiopsætning**, og tryk derefter på OK
3. Brug pileknapperne til at vælge **Avanceret**, og tryk derefter på OK
4. Brug pileknapperne til at vælge **Farvekopi**, og tryk derefter på OK
5. Brug piletasterne til at vælge **Til** eller **Fra**. Når den er sat til **Slukket**, viser kontrolpanelet **Begrænsning på farvekopiering**, hvis Start farvekopiering er trykket ned.
6. Tryk på OK.

Kopiindstillinger

Kopikvalitet

Du kan vælge mellem fem kopikvaliteter: **Autovalg**, **Blandet**, **Billede**, **Foto** og **Tekst**.

Fabriksindstillingen for kopikvalitet er som standard **Autovalg**, hvor produktet automatisk vælger den bedste kvalitetsindstilling, baseret på det indførte medie.

Når du tager en kopi af fotos eller grafik, kan du vælge indstillingen **Foto** til fotos eller indstillingen **Udskrevet billede** til anden grafik for at øge kvaliteten af din kopi. Vælg indstillingen **Tekst** til dokumenter, der hovedsageligt indeholder tekst. Brug indstillingen **Blandet** til dokumenter, der både indeholder tekst og grafik.

Justering af kopikvaliteten for det aktuelle job

1. Tryk på Kopifunktioner på produktets kontrolpanel.

   -eller-

   Tryk på Kopieringsmenu for produkter med et grafisk display, brug piletasterne til at vælge Valgmuligheder, og tryk derefter på OK.

2. Brug piletasterne til at vælge **Optimer**, og tryk derefter på OK for at se kvalitetsindstillingen for kopien.

3. Brug piletasterne til at rulle gennem kvalitetsindstillingerne.

4. Vælg en indstilling, og tryk derefter på Start kopiering for at gemme indstillingen og starte kopijobbet med det samme, eller tryk på OK for at gemme indstillingen uden at starte jobbet.

BEMÆRK: Ændringen af indstillingen vil fortsat være aktiv i ca. to minutter, efter at kopijobbet er afsluttet. I dette tidsrum vises **Tilpassede indstillinger** på produktets kontrolpanel.

Justering af standardkopikvaliteten

1. Tryk på Opsætning på produktets kontrolpanel.

2. Brug piletasterne til at vælge **Kopiopsætning**, og tryk derefter på OK.

3. Brug piletasterne til at vælge Standard 2-sidet, og tryk derefter på **Standardoptimering**, og tryk derefter på OK.

4. Brug piletasterne til at vælge kopikvaltieten, og tryk derefter på OK for at gemme valget.

Rengøring af scannerglasset

En glasplade, der er snavset af fingeraftryk, smuds, hår og andet, nedsætter scannerens ydeevne og påvirker nøjagtigheden i specielle funktioner som Tilpas til side og Kopier. Rengør scannerglaspladen for at forbedre kvaliteten af dine kopier og scanninger. Se Rengøring af scannerglasset på side 207.

Justering af indstillingen Lysere/mørkere (kontrast)

Indstillingen Lysere/mørkere påvirker kontrasten på kopien. Benyt følgende fremgangsmåde for kun at ændre kontrasten for det aktuelle kopijob.

Justering af indstillingen Lysere/mørkere for det aktuelle job

1. Tryk på Lysere/Mørkere på kontrolpanelet.

   -eller-

   Tryk på Kopieringsmenu for produkter med et grafisk display, brug pileknapperne til at vælge Lysere/Mørkere, og tryk derefter på OK.

2. Brug piletasterne til at justere indstillingen. Flyt skyderen til venstre for at gøre kopien lysere end originalen, eller flyt den til højre for at gøre kopien mørkere end originalen.

3. Tryk på Start kopiering for at gemme indstillingen og starte kopijobbet med det samme, eller tryk på OK for at gemme indstillingen uden at starte jobbet.

   BEMÆRK: Ændringen af indstillingen vil fortsat være aktiv i ca. to minutter, efter at kopijobbet er afsluttet. I dette tidsrum vises **Tilpassede indstillinger** på produktets kontrolpanel.

Justering af standardindstillingen for Lysere/mørkere

BEMÆRK: Standardindstillingen for Lysere/mørkere påvirker alle kopijob.

1. Tryk på Opsætning på produktets kontrolpanel.

2. Brug piletasterne til at vælge **Kopiopsætning**, og tryk derefter på OK.

3. Brug piletasterne til at vælge **Def. lys/mørk**, og tryk derefter på OK.

4. Brug piletasterne til at justere indstillingen. Flyt skyderen til venstre for at gøre alle kopier lysere end originalen, eller flyt den til højre for at gøre alle kopier mørkere end originalen.

5. Tryk på OK for at gemme valget.

Definition af specialtilpassede kopiindstillinger

Når du ændrer kopiindstillingerne på kontrolpanelet, vises **Brugerdef indst.** på kontrolpanelet. De brugerdefinerede indstillinger forbliver aktive i ca. 2 minutter, hvorefter produkt vender tilbage til standardindstillingerne. Tryk på Annuller for at vende tilbage til standardindstillingerne med det samme.

Kant til kant-udskrivning eller -kopiering

BEMÆRK: Den udskrevne eller kopierede side har en kant på ca. 4 mm. Produktet understøtter ikke kant-til-kant-udskrivning eller -kopiering.

Overvejelser ved udskrivning eller scanning af dokumenter med beskårne kanter:

- Hvis originalen er mindre end den udskrevne kopi, skal du flytte originalen 4 mm væk fra den nederste og den højre kant på scannerglasset. Kopier eller scan igen på denne placering.

- Når originalen har den samme størrelse som det ønskede output, skal du lave en kopi med mindre kanter ved at:

  - Tryk på Formindsk/Forstør, og tryk på navigationspilene for at vælge **Fuld side=91%**, og tryk derefter på Start kopiering Sort eller Start kopiering Farve.

Kopiering på medier af forskellige typer og formater

Produktet er indstillet til at kopiere på enten Letter- eller A4-papir, afhængigt af det land/område, det blev købt i. Du kan ændre formatet og typen af det medie, du kopierer til for det aktuelle kopijob eller for alle kopijob.

Indstillinger til medieformat

- **Letter**
- **Legal**
- **A4**

Indstillinger til medietype

- **Almindeligt**
- **Let**
- **Kraftigt**
- **Transparent**
- **Etiketter**
- **Brevpapir**
- **Konvolut**
- **Fortrykt**
- **Forhullet**
- **Farvet**
- **Bankpostpapir**
- **Genbrug**
- **Mellemkraftigt**
- **Ekstra kraftigt**
- **Groft**

Ændring af medieformatet og -typen til det aktuelle job

BEMÆRK: Rediger indstillingerne for standardmedieformat og -type for at ændre medieformatet og -typen.

1. Tryk på Kopifunktioner på produktets kontrolpanel.

   -eller-

   Tryk på Kopieringsmenu for produkter med et grafisk display, brug pileknapperne til at vælge Valgmuligheder, og tryk derefter på OK.

2. Brug pileknapperne til at vælge Kopipapir, og tryk derefter på OK.
3. Brug pileknapperne til at vælge et medieformat, og tryk derefter på OK.

4. Brug pileknapperne til at vælge en medietype, og tryk derefter på OK.
5. Tryk på Start kopiering.

Ændring af standardmedieformatet

1. Tryk på Opsætning på produktets kontrolpanel.
2. Brug pileknapperne til at vælge **Systemopsætning**, og tryk derefter på OK.
3. Brug piletasterne til at vælge **Papiropsætning**, og tryk derefter på OK.
4. Brug piletasterne til at vælge **Def. papirformat**, og tryk derefter på OK.
5. Brug piletasterne til at vælge et medieformat, og tryk derefter på OK.
6. Tryk på OK for at gemme valget.

Ændring af standardmedietypen

1. Tryk på Opsætning på produktets kontrolpanel.
2. Brug piletasterne til at vælge Systemopsætning, og tryk derefter på OK.
3. Brug piletasterne til at vælge **Papiropsætning**, og tryk derefter på OK.
4. Brug piletasterne til at vælge **Def. papirtype**, og tryk derefter på OK.
5. Brug piletasterne til at vælge en medietype, og tryk derefter på OK.
6. Tryk på OK for at gemme valget.

Gendannelse af standardkopiindstillinger

Brug kontrolpanelet til at gendanne kopiindstillingerne til fabriksindstillingerne.

1. Tryk på Opsætning på produktets kontrolpanel.
2. Brug piletasterne til at vælge Kopiopsætning, og tryk derefter på OK.
3. Brug piletasterne til at vælge **Gendan standard**, og tryk derefter på OK.

Kopiering af en bog

1. Løft låget, og læg bogen på flatbed-scanneren med den side, der skal kopieres, i det øverste venstre hjørne på glasset.

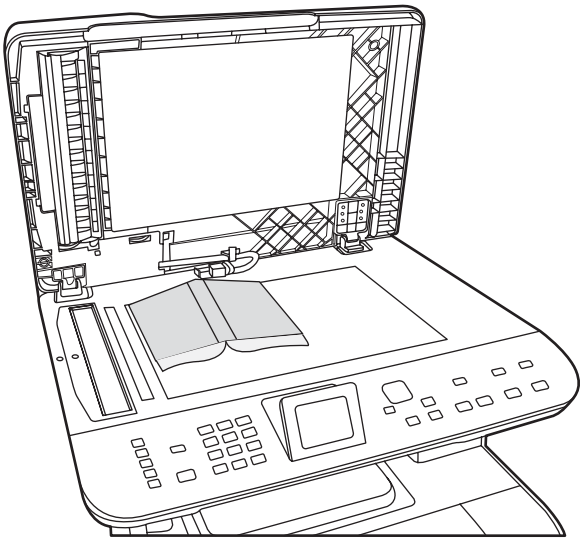

2. Luk låget forsigtigt.

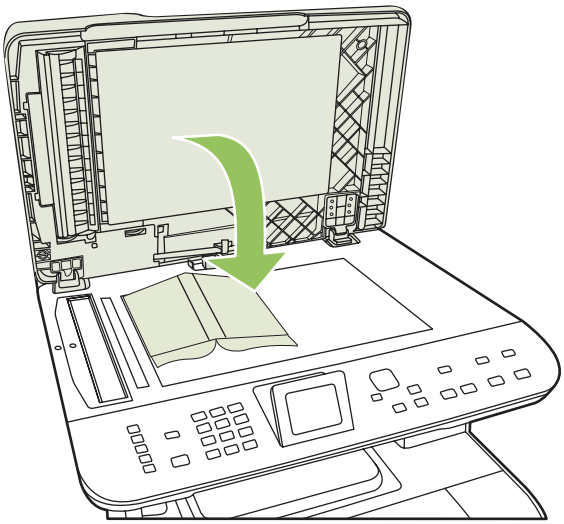

3. Tryk forsigtigt ned på låget for at presse bogen mod flatbed-scannerens plade.

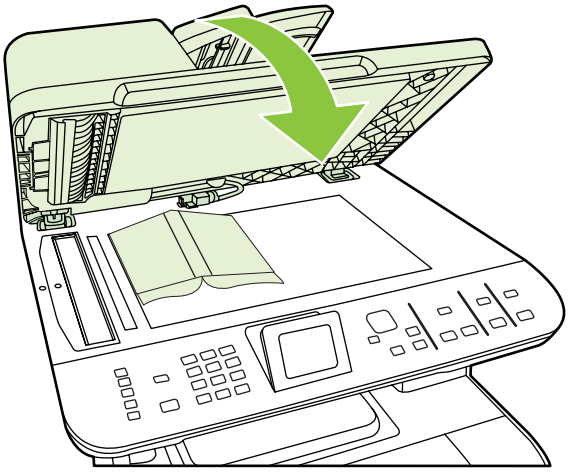

△ **FORSIGTIG:** Hvis du trykker for kraftigt på flatbed-låget, kan det ødelægge hængslerne.

4. Tryk på Start kopiering.

Kopiering af fotos

BEMÆRK: Fotografier skal kopieres fra flatbed-scanneren og ikke fra den automatiske dokumentføder (ADF).

1. Læg fotografiet på flatbed-scanneren med billedsiden nedad i hjørnet, der er angivet med ikonet på scanneren.

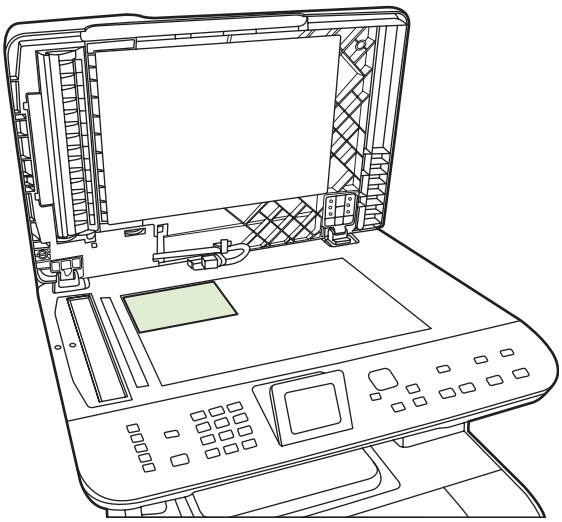

2. Luk låget forsigtigt.
3. Juster den ønskede kopikvalitetsindstilling for fotoudskrivning på produktet.
4. Tryk på Start kopiering.

Kopiering af originaler med forskellige formater

Brug flatbed-scanneren til at lave kopier af originaler med forskellige formater. Brug ikke den automatiske dokumentføder.

Tosidede (dupleks) kopijob

Automatisk kopiering af tosidede dokumenter (kun HP Color LaserJet CM2320 MFP – hukommelseskortmodel)

Udskriv tosidede kopier fra enkeltsidede dokumenter

1. Læg de dokumenter, der skal kopieres, i dokumentføderens inputbakke med den første side opad. Sidens øverste kant skal vende ind mod den automatiske dokumentføder.

2. Tryk på Kopieringsmenu på produktets kontrolpanel.
3. Brug piletasterne til at vælge **Indstillinger**, og tryk derefter på OK.
4. Brug piletasterne til at vælge **Kopier til 2 til 2-sidet**, og tryk derefter på OK.
5. Brug piletasterne til at vælge **Kopier til 1 til 2-sidet**, og tryk derefter på OK.
6. Tryk på Start kopiering – Sort eller Start kopiering – Farve.

Udskriv tosidede kopier fra tosidede dokumenter

1. Læg de dokumenter, der skal kopieres, i dokumentføderens inputbakke med den første side opad. Sidens øverste kant skal vende ind mod den automatiske dokumentføder.

2. Tryk på Kopieringsmenu på produktets kontrolpanel.
3. Brug piletasterne til at vælge **Indstillinger**, og tryk derefter på OK.
4. Brug piletasterne til at vælge **Kopier til 2 til 2-sidet**, og tryk derefter på OK.
5. Brug piletasterne til at vælge **Kopier til 2 til 2-sidet**, og tryk derefter på OK.
6. Tryk på Start kopiering – Sort eller Start kopiering – Farve.

Ændring af standardindstillingen for 2-sidet

1. Tryk på Opsætning på produktets kontrolpanel.
2. Brug piletasterne til at vælge **Kopiopsætning**, og tryk derefter på OK.
3. Brug piletasterne til at vælge **Standard 2-sidet**, og tryk derefter på OK.
4. Brug piletasterne til at vælge indstillingen for, hvordan du normalt bruger automatisk dupleksenhed, når du kopierer dokumenter.
5. Tryk på OK for at gemme valget.

Manuel kopiering af tosidede dokumenter

Angivelse af indstillinger for flatbed-kopiering på flere sider

Indstillingen for flatbed-kopiering på flere sider skal angives til **Til**, før produktet kan producere tosidede kopier fra flatbed-scanneren.

1. Tryk på Opsætning på produktets kontrolpanel.
2. Brug piletasterne til at vælge **Kopiopsætning**, og tryk derefter på OK.
3. Tryk på OK for at vælge **Def. flersidet**.
4. Brug piletasterne til at vælge **Til** eller **Fra**.
5. Tryk på OK for at gemme valget.

BEMÆRK: Fabriksindstillingen for automatisk kopisortering er som standard **Til**.

Manuel kopiering af tosidede dokumenter (kun HP Color LaserJet CM2320 MFP – hukommelseskortmodel)

1. Ilæg den første side af dokumentet på flatbed-glasset.

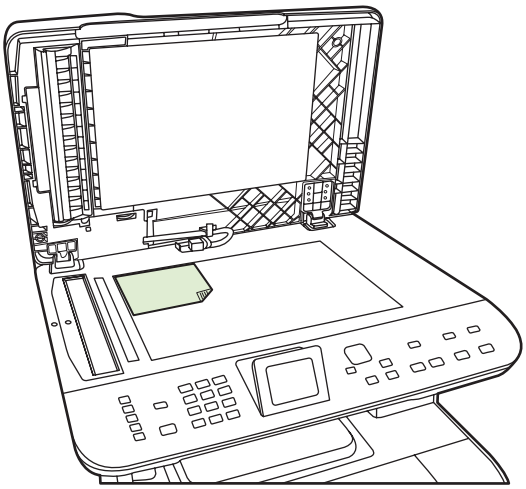

2. Tryk på Kopieringsmenu.
3. Brug piletasterne til at vælge Valgmuligheder.
4. Brug piletasterne til at vælge Flersidet kopi.
5. Brug piletasterne til at vælge Til.
6. Tryk på OK, og tryk derefter på Start kopiering – Sort eller Start kopiering – Farve.
7. Fjern den første side, og ilæg derefter den anden side på flatbed-scanneren.
8. Tryk på OK, og gentag derefter processen, indtil alle sider i originalen er kopieret.
9. Når kopijobbet er fuldført, skal du trykke på Start kopiering – Sort eller Start kopiering – Farve for at sætte produktet i Klar-tilstand.

10 Farve (Windows)

- Farvestyring
- Afstemning af farver
- Avanceret farveanvendelse

Farvestyring

Farver styres ved at ændre indstillingerne under fanen Farve i printerdriveren.

Automatisk

Angivelse af farveindstillingerne til **Automatisk** giver typisk den bedst mulige udskriftskvalitet til farvedokumenter. **Automatisk** farvejusteringsindstilling optimerer den neutralgrå farvebehandling, halvtoner og kantforbedringer til hvert element i et dokument. Se onlinehjælp til printerdriveren for at få yderligere oplysninger.

BEMÆRK: **Automatisk** er standardindstillingen og anbefales til udskrivning af alle farvedokumenter.

Udskrivning i gråtoner

Vælg indstillingen **Udskriv i gråtoner** fra printerdriveren for at udskrive et dokument i sort/hvid. Denne indstilling er velegnet til udskrivning af farvedokumenter, der skal fotokopieres eller faxes.

Når **Udskriv i gråtoner** markeres, anvender produktet monokromtilstand, som reducerer brug af farvepatronerne.

Manuel farvejustering

Med **Manuel** får du mulighed for at justere den neutrale gråfarvebehandling, halvtoner og kantforbedringer til tekst, grafik og fotografier. Du får adgang til de manuelle farveindstillinger under fanen **Farve** ved at vælge **Manuel** og derefter **Indstillinger**.

Manuelle farveindstillinger

Brug manuel farveindstilling til at justere indstillingerne **Neutrale gråtoner**, **Halvtoner**, og **Kantstyring** til tekst, grafik og fotografier.

Tabel 10-1 Manuelle farveindstillinger

Beskrivelse af indstilling	Indstillingsmuligheder
Halvtone **Halvtone**indstillinger påvirker farveopløsningen og klarheden.	• **Jævn** giver bedre resultater ved større, helt udfyldte udskriftsområder og forbedrer fotos ved at udjævne farvegradueringer. Vælg denne indstilling, når ensartede og jævne områdeudfyldninger har førsteprioritet. • Indstillingen **Detalje** er praktisk til tekst og grafik, der kræver skarpe skel imellem streger og farver, eller billeder, der indeholder et mønster eller et højt detaljeringsniveau. Vælg denne indstilling, når skarpe kanter og detaljer har førsteprioritet.

Tabel 10-1 Manuelle farveindstillinger (fortsat)

Beskrivelse af indstilling	Indstillingsmuligheder
Neutrale gråtoner Indstillingen **Neutrale gråtoner** angiver, hvordan gråtoner skal bruges i tekst, grafik og på fotografier.	• **Kun sort** genererer neutrale farver (grå og sorte) og bruger kun sort toner. Dette garanterer neutrale farver uden farveanstrøg. Denne indstilling er bedst til dokumenter og overheads i gråtoner. • **4-farve** genererer neutrale farver (grå og sorte) ved at kombinere alle fire tonerfarver. Denne metode frembringer mere jævne gradienter og overgange til andre farver, og den producerer den mørkeste sorte farve.
Kantstyring Indstillingen **Kantstyring** afgør, hvordan kanterne gengives. Kantstyring har to komponenter: halvtoner, der kan tilpasses, og farveoverlapning. Halvtoner, der kan tilpasses, øger kanternes skarphed. Farveoverlapningen mindsker virkningen af forkert registrering af farveniveau ved en lille overlapning af kanterne til objekter ved siden af.	• **Maksimum** er den mest vidtgående overlapningsindstilling. Halvtoner, der kan tilpasses, er aktiveret. • **Normal** indstiller trapping til mellemniveau. Adaptiv halvtoner er slået til. • **Let** indstiller trapping til et minimum. Adaptiv halvtoner er slået til. • **Fra** deaktiverer både farveoverlapning og halvtone, der kan tilpasses.

Farvetemaer

Brug farvetemaer til at justere **RGB-farve**-indstillingerne for hele siden.

Beskrivelse af indstillinger	Opsætningsmuligheder
RGB-farve	• **Standard (sRGB)** giver printeren besked på, at den skal opfatte RGB-farve som sRGB. sRGB-standarden er den accepterede standard for Microsoft og World Wide Web-konsortiet (http://www.w3.org). • **Levende** giver printeren besked på at øge farvemætningen i mellemtonerne. Objekter med lidt farve får et mere farverigt udtryk. Denne indstilling anbefales i forbindelse med udskrivning af virksomhedsgrafik. • **Foto** fortolker RGB-farve, som om det var udskrevet som et fotografi vha. et digitalt mini-lab. Det givere dybere, mere mættede farver til forskel fra standardtilstanden (sRGB). Brug denne indstilling til udskrivning af foto. • **Foto (AdobeRGB 1998)** er til digitale fotografier, som bruger AdobeRGB-farverummet i stedet for sRGB. Ved udskrivning med AdobeRGB fra et professionelt softwareprogram, er det vigtigt, at du deaktiverer farvestyringen i programmet, så produktets software kan styre farverummet. • **Ingen** giver printeren besked på at udskrive RGB-data i RAW-enhedstilstand. For at gengive fotografier korrekt, når denne indstilling er valgt, skal du styre farven i det program, som du arbejder i, eller i operativsystemet.

Afstemning af farver

For de fleste brugere er den bedste metode til afstemning af farver at udskrive sRGB-farver.

Processen med at afstemme printerens udskriftsfarver i forhold til computerskærmens er ret kompleks, da printere og computerskærme bruger forskellige metoder til at producere farve. Skærme *viser* farver med lyspixler ved hjælp af en RGB-farveproces (rød, grøn, blå), men printere *udskriver* farver ved hjælp af en CMYK-proces (cyan, magenta, gul og sort).

Adskillige faktorer kan påvirke din mulighed for at afstemme de udskrevne farver med dem på skærmen:

- Udskriftsmedie
- Printerfarvestoffer (f.eks. blæk eller toner)
- Udskrivningsproces (f.eks. inkjet, trykning eller laserteknologi)
- Ovenbelysning
- Personlige forskelle i opfattelse af farve
- Softwareprogrammer
- Printerdrivere
- Computeroperativsystemer
- Skærme
- Grafikkort og drivere
- Driftsmiljø (f.eks. luftfugtighed)

Husk på ovennævnte faktorer, når farverne på din skærm ikke svarer fuldstændigt til dine udskrevne farver.

Afstem farverne ved at bruge Microsoft Office Grundfarver

Du kan bruge HP ToolboxFX til at udskrive en palet med Microsoft Office Grundfarver. Brug denne palet til at vælge, hvilke farver du vil bruge på udskrevne dokumenter. Den viser de faktiske farver, som bliver udskrevet, når du vælger disse grundfarver i et Microsoft Office-program.

1. Vælg mappen **Hjælp** i HP ToolboxFX.
2. Vælg **Print Basic Colors** (udskriv i grundfarver) i afsnittet **Color Printing Tools** (Værktøjer til farveudskrivning).
3. Juster farven i dit dokument, så det svarer til farvevalget på den udskrevne farvepalet.

Afstem farver ved at bruge HP's værktøj til afstemning af grundfarver

Med HP's værktøj til afstemning af grundfarver kan du justere staffagefarve i din udskrift. Du kan f.eks. afstemme farven på dit firmas logo i din udskrift. Du kan gemme og bruge de nye farveskemaer til specifikke dokumenter eller alle udskrevne dokumenter, eller du kan oprette flere farveskemaer, som du kan vælge fra senere.

Dette softwareværktøj er tilgængeligt for alle brugere af dette produkt. Inden du kan bruge værktøjet, skal du hente det fra internettet via HP ToolboxFX eller den software-cd, der blev leveret sammen med dit produkt.

Brug følgende fremgangsmåde til at hente HP's værktøj til afstemning af grundfarver via software-cd'en.

1. Sæt cd'en i cd-rom-drevet. Cd'en starter automatisk.
2. Vælg **Installer mere software**.
3. Vælg **HP's afstemning af grundfarver.** Værktøjet hentes og installeres automatisk. Der oprettes også et skrivebordsikon.

Brug følgende fremgangsmåde til at hente HP's værktøj til afstemning af grundfarver via HP ToolboxFX.

1. Åbn HP ToolboxFX.
2. Vælg mappen **Hjælp**.
3. Vælg **Afstemning af grundfarver** i afsnittet **Farveudskrivningsværktøjer**. Værktøjet hentes og installeres automatisk. Der oprettes også et skrivebordsikon.

Når HP's værktøj til afstemning af grundfarver er hentet og installeret, kan det startes fra skrivebordsikonet eller fra HP ToolboxFX (klik på mappen **Hjælp**, derefter **Værktøjer til farveudskrivning** og til sidst **Afstemning af grundfarver**). Værktøjet hjælper dig med at vælge farver. Alle valgte farveafstemninger gemmes som et farvetema, som man kan få adgang til fremover.

Afstem farver ved at bruge Vis brugerdefinerede farver

Du kan bruge HP ToolboxFX til at udskrive en palet med brugerdefinerede farver. Klik på **Vis brugerdefinerede farver** i afsnittet **Toolbox Color Printing Tools** (Værktøjskasse med værktøjer til farveudskrivning). Hop med tabulatoren til den ønskede farveside, og udskriv den aktuelle side. I dit dokument indtaster du de røde, grønne og blå værdier i softwarens menu med brugerdefinerede farver for at ændre dem, så de passer til farven på paletten.

Avanceret farveanvendelse

Printeren indeholder automatiske farvefunktioner, som genererer fantastiske farveresultater. Omhyggeligt udformede og afprøvede farvetabeller giver jævn, nøjagtig farvegengivelse for alle udskrivningsbare farver.

Produktet indeholder også avancerede værktøjer til erfarne fagfolk.

HP ColorSphere-toner

HP designer udskrivningssystemet (printer, printerpatroner, toner og papir) til at arbejde sammen for at optimere udskrivningskvaliteten, produktets pålidelighed og brugerens produktivitet. Originale HP-printerpatroner indeholder HP ColorSphere-toner, der passer specifikt til din printer, så den kan udskrive et bredt spektrum af strålende farver. Dette hjælper dig til at skabe professionelt udseende dokumenter, der indeholder skarp og klar tekst og grafik og realistisk udskrevne fotografier.

HP ColorSphere-toner producerer en konsekvens og intensitet i udskriftskvaliteten, som du kan stole på tværs af et bredt udvalg af papir. Det betyder, at du kan skabe dokumenter, der hjælper dig til at gøre et godt indtryk. Desuden er HP's hverdags- og specialpapir i professionel kvalitet (inklusive en lang række HP-medietyper og -vægte) er designet til at passe til den måde, du arbejder på.

HP ImageREt 3600

ImageREt 3600 giver en 3600 dpi-farvekvalitet i laserklassen gennem en udskrivningsproces i flere niveauer. Denne proces styrer præcist farverne ved at kombinere op til fire farver i et enkelt punkt og ved at variere mængden af toner i et givet område. ImageREt 3600 er blevet forbedret til dette produkt. Med forbedringerne får du trapping-teknologi, mere kontrol med placering af punkter og mere præcis kontrol med tonerkvaliteten i et punkt. Disse nye teknologier, sammen med HP's udskrivningsproces på flere niveauer, resulterer i en 600 x 600 dpi-printer, som kan producere en 3600 dpi-farvekvalitet i laserklassen med flere millioner jævne farver.

Valg af medie

Den bedste farve- og billedkvalitet opnås ved at vælge den relevante medietype i softwarens udskrivningsmenu eller fra printerdriveren.

Farveindstillinger

Farveindstillinger giver automatisk optimal farveudskrift. Disse indstillinger bruger objektmærkning, som giver optimale farve- og halvtoneindstillinger til forskellige objekter på en side (tekst, grafik og fotografier). Printerdriveren angiver, hvilke objekter der skal vises på en side og benytter halvtone- og farveindstillinger, som giver den bedste udskriftskvalitet for hvert objekt.

I Windows-miljøet findes farveindstillingerne **Automatisk** og **Manuel** under fanen **Farve** i printerdriveren.

sRGB (Standard red-green-blue)

sRGB (Standard Red-Green-Blue) er en verdensomspændende farvestandard, som HP og Microsoft udviklede som et fælles farvesprog for skærme, indlæsningsenheder (scannere og digitale kameraer) og udlæsningsenheder (printere og plottere). Det er det standardfarverum, som benyttes til HP-produkter, Microsoft-operativsystemer, internettet og det meste kontorsoftware. sRGB-standarden repræsenterer den typiske Windows-skærm og konvergensstandarden for High-Definition TV.

BEMÆRK: Forskellige faktorer, f.eks. den skærmtype, du bruger, og rummets belysning, kan påvirke farvernes udseende på skærmen. Se Afstemning af farver på side 102, hvis du ønsker yderligere oplysninger.

De nyeste versioner af Adobe PhotoShop®, CorelDRAW®, Microsoft Office og mange andre programmer anvender sRGB til farveoverførsel. Fordi det er standardfarverummet i Microsoft-operativsystemer, har sRGB vundet bredt indpas. Når programmer og enheder bruger sRGB til at udveksle farveoplysninger, oplever typiske brugere en meget forbedret farveafstemning.

sRGB forbedrer din mulighed for at afstemme farver imellem produktet, computerskærmen og andre indlæsningsenheder automatisk, uden at det er nødvendigt at være farveekspert.

11 Scanning

- Ilæg originaler til scanning
- Brug af scanning
- Scannerindstillinger
- Scanning af en bøg
- Scanning af et foto

Ilæg originaler til scanning

Automatisk dokumentføder (ADF)

BEMÆRK: ADF'en har en kapacitet på op til 50 ark for medier på 80 g/m^2 eller 20 lb.

FORSIGTIG: Undgå at beskadige produktet ved at bruge en original, der ikke indeholder rettetape, korrekturlak, papirclips eller hæfteklammer. Undgå også at lægge fotografier, små originaler eller skrøbelige originaler i ADF'en. Brug flatbed-glasset til scanning af disse originaler.

1. Isæt toppen af stakken af originaler i ADF-bakken med mediestakkens forside op og den første side til kopiering øverst i stakken.

   Hvis mediet er længere end Letter- eller A4-formatet, skal du trække ADF-bakkens forlænger ud, så den understøtter mediet.

2. Skub stakken ind i ADF-bakken, indtil den ikke kan komme længere.

Dokument ilagt vises på kontrolpanelet.

3. Juster mediestyrene, indtil de slutter tæt til mediet.

Flatbed-scanner

BEMÆRK: Det maksimale medieformat til flatbed-scanning er A4. Brug den automatiske dokumentføder til medier, der er større end A4.

1. Kontroller, at den automatiske dokumentføder ikke indeholder medier.
2. Løft flatbed-scannerens låg.
3. Placer originaldokumentet med forsiden nedad på flatbed-scanneren med det øverste, venstre hjørne af dokumentet i hjørnet, der angives af ikonet på scanneren.

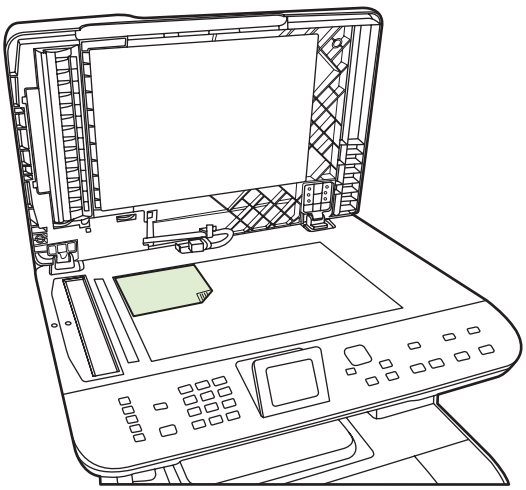

4. Luk låget forsigtigt.

Brug af scanning

Metoder til scanning

Scanningsjob kan udføres på følgende måder.

- Scanning fra computeren vha. HP LaserJet-scanningsprogram (Windows)
- Scanning vha. HP Director (Macintosh). Se Scanning på side 46.
- Scanning fra produktet
- Scanning fra et TWAIN-kompatibelt eller WIA-kompatibelt (Windows Imaging Application) program

BEMÆRK: Installer programmet Readiris fra cd-rom'en med softwaren for at lære om og bruge optisk tegngenkendelse (OCR). Tekstgenkendelsesprogrammer kaldes også for OCR-programmer (Optical Character Recognition).

Scanning fra PC

1. Vælg **Scan** i HP-programgruppen for at starte HP LaserJet-scanningsprogrammet.

   BEMÆRK: Du kan også starte HP LaserJet-scanningsprogrammet ved at trykke på Start scan på produktets kontrolpanel.

2. Vælg den handling, du vil udføre.
   - Vælg en destination for at starte scanning med det samme.
   - Vælg **Scan efter at have spurgt mig om indstillinger** for at angive andre indstillinger, før du starter scanningen.
   - Vælg **Konfigurer enheden** for at programmere scanningsdestinationer, som bruges til scanning direkte fra enheden. Denne funktion er placeret i menuen Scanning på enheden.
3. Klik på **OK**.

   BEMÆRK: **OK** angiver den handling, du vil udføre.

Scanning fra produktet

Scan direkte fra produktet vha. scanningsknapperne på kontrolpanelet. Tryk på Start scan eller Scanningsmenu for at scanne en mappe (kun Windows) eller for at scanne til e-mail.

Brug af scanningsfunktionen

- Scanningen via kontrolpanelet understøttes kun med en fuld softwareinstallation. HP ToolboxFX skal køre, hvis det skal være muligt at scanne ved hjælp af knappen Scanningsmenu eller knappen Start scan.
- Du opnår den bedste scanningskvalitet ved placere originalerne på flatbed-scanneren i stedet for at lægge dem i den automatisk dokumentindfører (ADF).
- Den computer, som er tilsluttet produktet, skal være tændt.

Konfigurer produktets Scan til-destinationer

Destinationer skal konfigureres, før der vælges en destination fra menuen Vælg computer under Scanningsmenu i kontrolpanelet. Brug HP LaserJet-scanningsprogrammet til at angive mappe-, e-mail- og programdestinationer til scanning.

Opsætning af destinationer på produktet

1. Klik på **Start**, klik på **Programmer** (eller **Alle programmer** i Windows XP), klik på **HP**, klik på produktet, klik på **Scan**, og klik derefter på **Indstillinger**.
2. Vælg **Rediger de destinationer, der vises på kontrolpanelet på alt-i-én-enheden**.
3. Produktet har som standard følgende tre destinationer indstillet i dialogboksen:
   - Scan et dokument og vedhæft det til en e-mail
   - Scan et foto og vedhæft det til en e-mail
   - Scan et foto og gem det som en fil
4. Markér en destination og klik på pilen for at flytte den til de destinationer, der allerede er i dialogboksen. Gentag for alle tre destinationer.
5. Klik på **Update** (opdatér).

Tilføjelse af destinationer

1. Klik på **Start**, klik på **Programmer** (eller **Alle programmer** i Windows XP), klik på **HP**, klik på produktet, klik på **Scan**, og klik derefter på **Indstillinger**.
2. Vælg **Oprette en ny destination med mine indstillinger**.
3. Benyt en af følgende fremgangsmåder:
   - Til mapper - vælg **Gem den på min computer**, og klik derefter på **Næste**.
   - Til e-mail - vælg **Vedhæft den i en ny e-mail**, og klik derefter på **Næste**.
   - Til programmer - vælg **Åbn den i et andet program**, og klik derefter på **Næste**.
4. Indtast fildestinationsnavnet eller marker for at konfigurere destinationen på produktet. Navngiv standarddestinationen, og klik derefter på **Næste**.
5. Vælg kvalitet og klik på **Next** (næste).
6. Bekræft valgene, og klik derefter på **Gem**.

Slet destinationer

1. Vælg en af **Tilgængelige destinationer på denne pc** i **Indstil listen <Scan Til> for All-in-One**, og tryk på **Slet**. Dialogboksen **Slet destination** kommer frem.
2. Markér en destination som skal slettes i dialogboksen **Delete Destination** (slet destination) og klik på **Next** (næste). Dialogboksen **Confirmation** (bekræftelse) kommer frem.
3. Klik på **Delete** (slet) for at gennemføre sletningen eller klik på **Cancel** (annuller) for at vælge en anden destination.

Scanning til en fil eller et program

BEMÆRK: Hvis du vil bruge denne funktion i Windows, skal der være programmeret en destination i scanningsopsætning, før du scanner til en destination. Se Konfigurer produktets Scan til-destinationer på side 111.

1. Læg de originaler, der skal scannes, i den automatiske dokumentindfører (ADF) med scanningssiden opad og toppen af dokumentet fremad, og juster derefter mediestyrene.

   -eller-

   Løft flatbed-scannerens låg, og læg den original, der skal scannes, på flatbed-scanneren med scanningssiden nedad og det øverste venstre hjørne ved nederste højre hjørne af glaspladen. Luk låget forsigtigt.

2. Tryk på Scanningsmenu på produktets kontrolpanel.
3. Brug piletasterne til at vælge Vælg computer, og tryk derefter på OK.
4. Brug piletasterne til at vælge en fildestination.
5. Tryk på Start scan eller OK for at scanne dokumentet til en fil.

Scan til e-mail

Konfigurere Scan til e-mail

Før Scan til e-mail-funktionerne kan bruges, skal du angive SMTP-gatewayen, SMTP-porten og andre grundlæggende oplysninger.

1. Hvis kontrolpanelet har knappen E-mail-menu, skal du trykke på E-mail-menu.

   -eller-

   Hvis kontrolpanelet ikke har knappen E-mail-menu, skal du trykke på Scanningsmenu

2. Brug pileknapperne til at vælge **E-mail-opsætning**, og tryk derefter på OK.
3. Når du har læst oplysningerne på skærmen, skal du trykke OK.
4. Brug det alfanumeriske tastatur til at indtaste SMTP-gatewayen, og tryk derefter på OK.

   BEMÆRK: SMTP-gatewayen er en server, der bruges til at sende e-mail. Det kan for eksempel være “mail.yourISP.com”. Kontakt systemadministratoren for at få disse oplysninger.

5. Brug det alfanumeriske tastatur til at indtaste SMTP-porten (et tal mellem 0 og 65535), og tryk derefter på OK. Produktet tester derefter SMTP-indstillingerne for at sikre, at de er gyldige.

   BEMÆRK: Hvis testen mislykkedes, kan det være, fordi SMTP-gatewayen eller -porten er forkert, eller også er der andre netværksproblemer, der påvirker tilslutningsmuligheden. Det er også muligt, at enheden ikke kan fortolke en gateways værtsnavn, fordi enheden ikke har en DNS-post, der er konfigureret til DHCP. I dette tilfælde skal du sende IP-adressen til SMTP-gatewayen eller manuelt programmere DNS serverens IP-adresse under den indledende konfiguration eller på den integrerede webservers konfigurationsside til IPv4-netværk. Hvis DNS-serveren ikke er til stede under konfigurationen, beder konfigurationsprocessen dig om at angive DNS-serveren. Oplysningerne om DNS-serveren kan fås fra internetudbyder eller fra din systemadministrator.

6. Indtast et standardemne, som kan bruges til hver enkelt e-mail, og tryk på OK. Emnet kan højst være på 40 tegn.

7. Vælg **Ja** eller **Nej** for at angive, om du gerne vil ændre emnet til hver enkelt e-mail.

8. Vælg **Ja** eller **Nej** for at angive, om du gerne vil tilføje en Svar til-adresse til hver enkelt af de sendte e-mails.

9. Tryk på OK for at fuldføre e-mail-konfigurationen.

Send et scannet dokument til en e-mail-modtager

1. Læg det dokument, der skal scannes på flatbed-glasset eller i dokumentføderen.

   BEMÆRK: Legal-papir skal lægges i dokumentføderen.

2. Hvis kontrolpanelet har knappen Start e-mail, skal du trykke på Start e-mail.

   -eller-

   Hvis kontrolpanelet ikke har knappen Start e-mail, skal du trykke på Scanningsmenu og bruge pileknapperne til at vælge **Send en e-mail**. Tryk derefter på OK.

3. Angiv modtageren af a-mail og andre oplysninger:

   Send til en ny e-mail-modtager:

   a. Brug pileknapperne til at vælge **Angiv en ny e-mail-adresse**, og tryk derefter på OK.

   b. Brug det alfanumeriske tastatur til at indtaste modtagerens e-mail-adresse, og tryk derefter på OK.

      BEMÆRK: Når der skal indtastes en modtager eller andre oplysninger, skal du bruge den knappen Venstre pil til at slette forkerte tasteanslag og bruge knappen Højre pil til at indsætte mellemrum.

   c. Vælg **Ja** eller **Nej** for at angive, om du gerne vil gemme denne e-mail-adresse i listen over kontakter, og tryk derefter på OK.

   d. Hvis indstillingerne kræver, at du skal angive et emne til e-mailen og eller en Svar til-adresse, skal du angive disse oplysninger og derefter trykke på OK.

   Send til en eksisterende e-mail-kontakt:

   a. Brug pileknapperne til at vælge **Brug e-mail-kontakter** og tryk derefter på OK.

   b. Brug pileknapperne til at vælge en modtager, og tryk derefter på OK.

   c. Hvis indstillingerne kræver, at du skal angive et emne til e-mailen og eller en Svar til-adresse, skal du angive disse oplysninger og derefter trykke på OK.

   Send til en modtager i din e-mail e-mail-oversigt:

   a. Brug pileknapperne til at vælge **Brug e-mail-oversigt**, og tryk derefter på OK.

   b. Brug pileknapperne til at vælge en modtager, og tryk derefter på OK.

   c. Hvis indstillingerne kræver, at du skal angive et emne til e-mailen og eller en Svar til-adresse, skal du angive disse oplysninger og derefter trykke på OK.

Når modtageren og de øvrige oplysninger til e-mail-hovedet er angivet, scannes og sendes dokumentet.

Rediger scanningskvalitet og størrelsesindstillinger

Rediger standardopløsningen under scanning:

1. Hvis kontrolpanelet har knappen E-mail-menu, skal du trykke på E-mail-menu.

   -eller-

   Hvis produktpanelet ikke har knappen E-mail-menu, skal du trykke på Scanningsmenu.
2. Brug pileknapperne til at vælge **Aktuelle indstillinger**, og tryk derefter på OK.
3. Brug pileknapperne til at vælge **Scanningsopløsning**, og tryk derefter på OK.
4. Vælg en indstilling: **75**, **150** eller **300**, og tryk derefter på OK.

Rediger standardpapirstørrelsen under scanning:

1. Hvis kontrolpanelet har knappen E-mail-menu, skal du trykke på E-mail-menu.

   -eller-

   Hvis produktpanelet ikke har knappen E-mail-menu, skal du trykke på Scanningsmenu.
2. Brug pileknapperne til at vælge **Aktuelle indstillinger**, og tryk derefter på OK.
3. Brug pileknapperne til at vælge **Papirformat til scanning**, og tryk derefter på OK.
4. Vælg en indstilling: **Letter**, **Legal** eller **A4**, og tryk derefter på OK.

Scan til et hukommelseskort

Denne funktion gør det muligt at scanne et dokument og gemme det på et isat hukommelseskort.

Scanningsoplysninger

Du kan scanne fra både ADF og flatbed. Enheden søger efter papir i ADF'en. Hvis der er papir i ADF'en, bruges denne. I modsat fald anvendes flatbed. Flatbed kan kun anvendes til scanning af enkeltsider.

De følgende scanningsindstillinger bruges til en standard 300 dpi scanning:

- Opløsning: 300 dpi
- Bredde: 2550
- Højde: 3500
- Kvalitet: BilledPipeNormalKvalitet
- Komprimering: JPEG-komprimering

Billedfiloplysninger

Den scannede fil gemmes som et .jpg-billede. Der oprettes en separat fil for hver scannet side.

Scannede billeder gemmes i en mappe med navnet "HP<modelnummer>" på rodniveau på hukommelseskortet.

Den første scannede fil får navnet HP0001.jpg. Hvert efterfølgende filnavn tælles én op.

Den dato og det klokkeslæt, der er kædet sammen med den netop oprettede fil vil svare til dato og klokkeslæt på enheden, da scanningen fandt sted. Derfor skal dato og klokkeslæt indstilles korrekt, hvis dato og klokkeslæt for filen skal være korrekt.

Hvis scanningen af en eller anden grund mislykkes (papirstop i ADF, annullering osv…) fjernes den ufuldstændige fil fra hukommelseskortet. Hvis hukommelseskortet imidlertid fjernes under skrivning, kan der fortsat være en ufuldstændig fil på kortet.

Fejlforhold

Scannerfejl

Hvis der opstår papirstop i ADF'en, eller papiret ikke optages i ADF'en, eller ADF-dækslet er åbent under scanning, stoppes scanningen til kortet. Den ufuldstændige fil fjernes fra hukommelseskortet. Alle de tidligere scannede sider forbliver på kortet.

Annuller scanning

Hvis brugeren trykke på annuller under scanning til kort, stoppes scanningen, og den ufuldstændige fil fjernes. Alle de tidligere scannede sider forbliver på kortet.

Fejl på hukommelseskort

Hvis hukommelseskortet er skrivebeskyttet, kan enheden ikke scanne til det. Der vises en fejlmeddelelse under forsøg på scanning til kortet. Lås kortet op, så der kan scannes til det.

Hvis hukommelseskortet fjernes under scanningen, stoppes scanningen. Der kan fortsat være en ufuldstændig fil på kortet.

Hvis hukommelseskortet er ødelagt, stoppes scanningen, og der vises en passende fejlmeddelelse. Indsæt et gyldigt hukommelseskort for at fortsætte scanningen.

Hvis hukommelseskortet er fuldt, stoppes scanningen, og der vises en passende fejlmeddelelse. Slet filerne på hukommelseskortet, eller brug et andet kort med tilstrækkelig plads for at fortsætte scanningen.

Hvis fotoportene er deaktiveret, vises en passende fejlmeddelelse. Aktiver fotoportene for at fortsætte scanningen.

Hvis der ikke er isat et hukommelseskort ved forsøg på scanning, vises en passende fejlmeddelelse. Indsæt et hukommelseskort for at fortsætte scanningen.

Scan med HP scanningssoftware

Brug HP scanningssoftware til at starte scanning af billeder, dokumenter og film. Hvis du vælger at få vist eksempler på skannede billeder eller dokumentsider i HP scanningsvinduet, kan du justere billeder for at opnå den ønskede størrelse og effekt.

De grundlæggende trin ved scanning er:

1. Anbring originalen i enheden. Se efter ikonerne på enheden som hjælp til at placere originalen rigtigt.

   BEMÆRK: Hvis du placerer originalen i den automatiske dokumentføder (ADF), skal du anbringe mediet i fremføreren, I modsat fald sker scanningen fra scannerglaspladen.

2. Vælg **HP Color LaserJet CM2320 MFP Series** I HP Solution Center.

3. Klik på Scan-knappen for den type original, du scanner. Dialogboksen **Scanning fra...** vises.
4. Vælg en scanningsgenvej, som definerer indstillingerne for den type original, du scanner, og den scanningsdestination, du ønsker.
5. Klik på **Scan**. Hvis HP scanningsvinduet vises, skal du justere de ønskede billeder og derefter klikke på **Afslut**.

Annuller scanning

Benyt en af følgende fremgangsmåder for at annullere et scanningsjob.

- Tryk på Annuller på produktets kontrolpanel.
- Klik på knappen **Annuller** i dialogboksen på skærmen.

Hvis du annullerer et scanningsjob, skal du fjerne originalen fra flatbed-scanneren eller fra den automatiske dokumentindfører (ADF).

Scannerindstillinger

Format af scanningsfilen

Filformatet af et scannet dokument eller foto afhænger af scanningstypen samt det objekt, der scannes.

- Når du scanner et dokument eller et foto til en computer, gemmes filen som en .TIF-fil.
- Hvis du scanner et dokument til e-mail, gemmes filen som en .PDF-fil.
- Hvis du scanner et foto til e-mail, gemmes filen som en .JPEG-fil.

BEMÆRK: Du kan vælge forskellige filtyper, når du bruger scanningsprogrammet.

Scannerens opløsning og farver

Hvis du udskriver et scannet billede, og kvaliteten ikke er som ventet, kan du have valgt en opløsning eller farveindstilling i scannersoftwaren, der ikke passer til dine behov. Opløsning og farver påvirker følgende i forbindelse med scannede billeder:

- Billedets klarhed
- Gradueringers tekstur (glat eller grov)
- Scanningstiden
- Filstørrelsen

Scanningsopløsning måles i pixel pr. tomme (ppi).

BEMÆRK: Scanning af ppi-niveauer er ikke det samme som udskrivning af dpi-niveauer (dots per inch - prikker pr. tomme).

Farver, gråtoner og sort-hvid definerer antallet af mulige farver. Scanneren kan indstilles til en opløsning på op til 1200 ppi. Softwaren kan give en udvidet opløsning op til 19.200 ppi. Du kan indstille farver og gråtoner til 1 bit (sort-hvid), til 8 bit (256 gråtoner eller farver) eller til 24 bit (ægte farver).

I tabellen med retningslinjer for opløsning og antal farver kan du finde nogle enkle tip til at få det ønskede scanningsresultat.

BEMÆRK: Hvis du indstiller opløsning og antal farver til en høj værdi, oprettes store filer, der kan optage meget plads på harddisken og reducere scanningshastigheden. Inden du indstiller opløsningen og antallet af farver, skal du bestemme, hvordan du vil bruge det scannede billede.

BEMÆRK: Den bedste opløsning til farve- og gråtonebilleder opnås ved at scanne fra flatbed-scanneren i stedet for den automatiske dokumentindfører (ADF).

Retningslinjer for opløsning og antal farver

I følgende tabel beskrives de anbefalede indstillinger for opløsning og antal farver til forskellige typer scanningsjob.

Anvendelse	Anbefalet opløsning	Anbefalede farveindstillinger
Fax	150 ppi	• Sort/hvid

Anvendelse	Anbefalet opløsning	Anbefalede farveindstillinger
E-mail	150 ppi	• Sort/hvid, hvis billedet ikke skal have jævne gradueringer • Gråtone, hvis billedet skal have jævne gradueringer • Farve, hvis billedet er i farver
Tekstredigering	300 ppi	• Sort/hvid
Udskrift (grafik eller tekst)	600 ppi til kompleks grafik, eller hvis dokumentet skal forstørres væsentligt. 300 ppi til normal grafik og tekst 150 ppi til fotografier	• Sort/hvid til tekst og streggrafik • Gråtone til tonede og farvede grafik og fotografier • Farve, hvis billedet er i farver
Visning på skærm	75 ppi	• Sort/hvid til tekst • Gråtone til grafik og fotografier • Farve, hvis billedet er i farver

Farvet

Du kan indstille farveværdierne til følgende indstillinger, når du scanner.

Indstilling	Anbefalet brug
Farvet	Brug denne indstilling til farvefotografier i høj kvalitet eller til dokumenter, hvor farverne er vigtige.
Sort/hvid	Brug denne indstilling til tekstdokumenter.
Gråtone	Brug denne indstilling, når filstørrelsen betyder noget, eller når et dokument eller fotografi skal scannes hurtigt.

Scanningskvalitet

En glasplade, der er snavset af fingeraftryk, smuds, hår og andet, nedsætter scannerens ydeevne og påvirker nøjagtigheden i specielle funktioner som Tilpas til side og Kopier. Rengør scannerglaspladen for at forbedre kvaliteten af dine kopier og scanninger. Se Rengøring af scannerglasset på side 207.

Scanning af en bøg

1. Løft låget, og læg bogen på flatbed-scanneren med den side, der skal kopieres, i det øverste venstre hjørne på glasset.

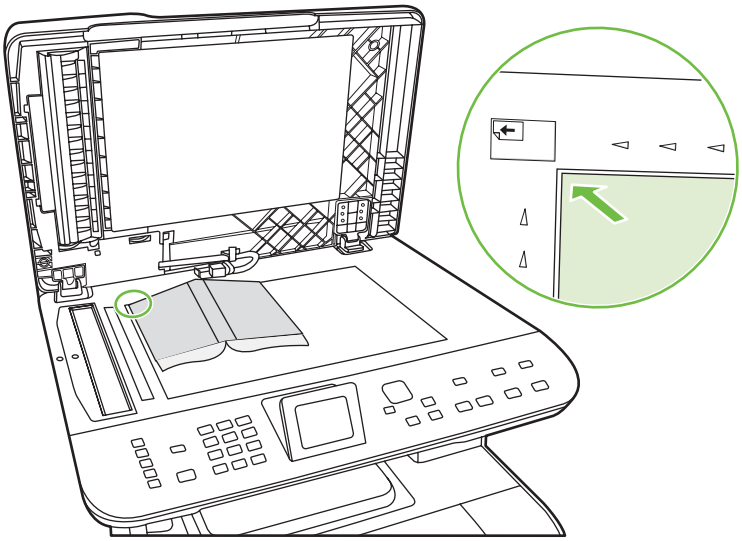

2. Luk låget forsigtigt.

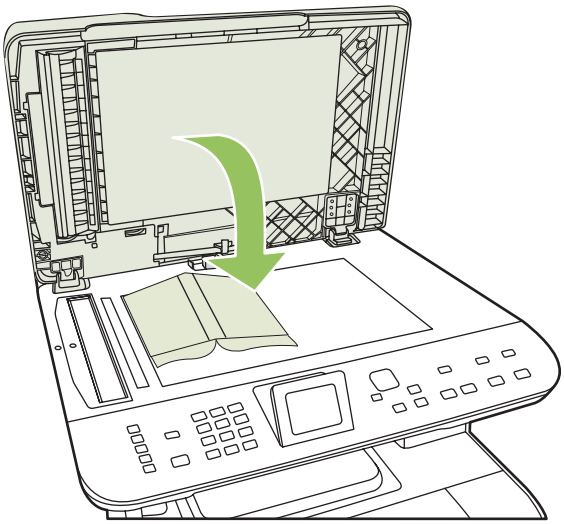

3. Tryk forsigtigt ned på låget for at presse bogen mod flatbed-scannerens plade.

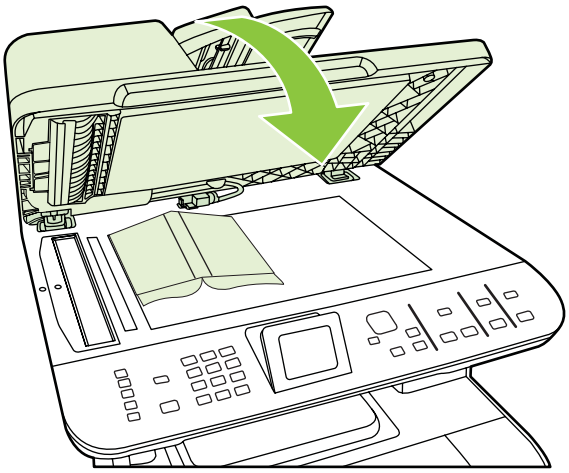

△ **FORSIGTIG:** Hvis du trykker for kraftigt på flatbed-låget, kan det ødelægge hængslerne.

4. Scan bogen med en af scanningsmetoderne.

Scanning af et foto

1. Læg fotografiet på flatbed-scanneren med billedsiden nedad og fotografiets øverste venstre hjørne på glassets øverste venstre hjørne.

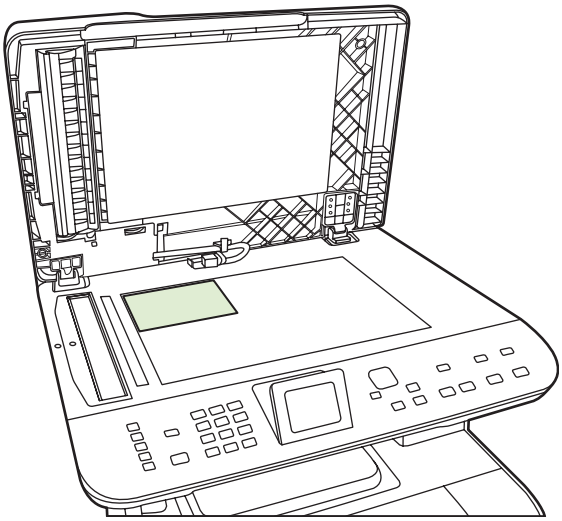

2. Luk låget forsigtigt.
3. Scan fotoet med en af scanningsmetoderne.

12 Fax (kun faxmodeller)

- Faxfunktioner
- Opsætning
- Ændring af faxindstillinger
- Brug af faxer
- Løsning af faxproblemer

BEMÆRK: Mange af de funktioner, der beskrives i dette kapitel, kan også udføres ved hjælp af HP ToolboxFX eller den integrerede webserver. Se onlinehjælpen til HP ToolboxFX eller Integreret webserver på side 191 for at få yderligere oplysninger.

Oplysninger om faxfunktionerne på kontrolpanelet finder du i Kontrolpanel på side 7.

Faxfunktioner

Produktet har følgende faxfunktioner, der er tilgængelige via kontrolpanelet eller via produktsoftwaren.

- Guiden Faxopsætning bruges til nem faxkonfiguration
- Analog fax til almindeligt papir med automatisk dokumentfremfører (ADF) til 50 sider og udskriftsbakke med kapacitet til op til 125 sider
- Telefonbog til 120 opslag og 8 hurtigkald fra kontrolpanelet
- Automatisk genopkald
- Digital lagring af op til 400 faxsider
- Videresendelse af fax
- Forsinket afsendelse af faxer
- Ringefunktioner: Konfigurer ringetoner, før der svares, og nummerbestemt ringetonekompatibilitet (tjenesten tilbydes gennem det lokale teleselskab)
- Faxbekræftelsesrapport
- Blokering af uønskede faxer
- Faxsikkerhed
- Otte tilgængelige faxforsideskabeloner

BEMÆRK: Ikke alle funktioner vises. Produktsoftwaren skal installeres, for at visse funktioner er tilgængelige.

Opsætning

Installation og tilslutning af hardwaren

Tilslutning til en telefonlinje.

Produktet er en analog tjeneste. HP anbefaler at bruge produktet på en dedikeret analog telefonlinje. Oplysninger om brug af produktet sammen med andre telefonmiljøer finder du i Brug af fax på et DSL-, PBX-, ISDN- eller VoIP-system på side 145.

Tilslutning af ekstra enheder

Produktet omfatter to faxporte:

- Porten til den "udgående linje" ( ), der slutter produktet til telefonstikket på væggen.
- "Telefonporten" ( ), der slutter andre enheder til produktet.

Telefoner, der bruges sammen med produktet, kan anvendes på to måder:

- En lokaltelefon er en telefon, der tilkobles den samme telefonlinje fra et andet sted.
- En downstream-telefon er en telefon, som tilsluttes produktet eller en enhed, der er tilsluttet produktet.

Tilslut andre enheder i den rækkefølge, der beskrives i følgende trin. Porten til den udgående linje for hver enhed tilsluttes porten for den indgående linje på den næste enhed, så der oprettes en "kæde". Hvis du ikke vil tilslutte en bestemt enhed, skal du springe over det trin, hvor dette beskrives, og fortsætte til den næste enhed.

BEMÆRK: Slut ikke mere end tre enheder til telefonlinjen.

BEMÆRK: Voicemail understøttes ikke sammen med dette produkt.

1. Tag netledningerne ud af alle de enheder, der skal tilsluttes.
2. Hvis produktet endnu ikke er tilsluttet en telefonlinje, kan du se introduktionsguiden, før du fortsætter. Produktet skal allerede være tilsluttet et telefonstik.
3. Fjern plastikindlægget fra "telefonporten" (den port, der er markeret med telefonikonet).
4. Hvis du vil tilslutte et internt eller eksternt modem på en computer, skal du tilslutte den ene ende af telefonlinjen i produktets "telefonport" ( ). Tilslut den anden ende af telefonkablet i modemets "linjeport".

   BEMÆRK: Nogle modemer har en anden "linjeport", så de kan tilsluttes en dedikeret samtalelinje. Hvis du har to "linjeporte", kan du se dokumentationen til modemet for at kontrollere, at du har tilsluttet til den korrekte "linjeport".

5. Hvis du vil tilslutte en opkalds-id-boks eller en kreditkortscanner, skal du tilslutte en telefonledning i den forrige enheds "telefonport". Tilslut den anden ende af telefonkablet i opkalds-id-boksens "linjeport".

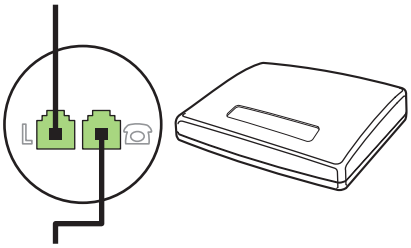

6. Hvis du vil tilslutte en telefonsvarer, skal du tilslutte en telefonledning i den tidligere enheds "telefonport". Tilslut den anden ende af telefonkablet i telefonsvarerens "linjeport" (kaldes også en TAM).

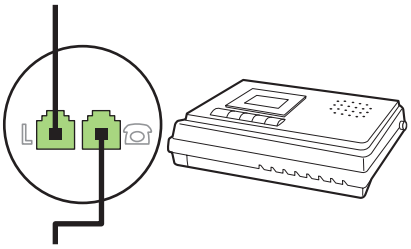

7. Hvis du vil tilslutte en telefon, skal du tilslutte en telefonledning i den tidligere enheds "telefonport". Tilslut den anden ende af telefonkablet i telefonsvarerens "linjeport" (kaldes også Faxtel).

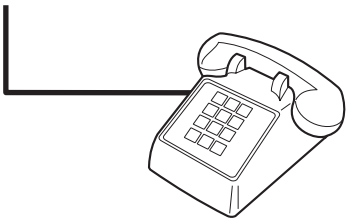

8. Når du er færdig med at tilslutte ekstra enheder, skal du slutte alle enhederne til strømkilderne.

Konfiguration af fax med en telefonsvarer

- Konfigurer produktets indstilling for antal ringetoner, før der svares, til mindst én ringetone mere end det antal ringetoner, telefonsvareren er indstillet til.
- Hvis en telefonsvarer er tilsluttet den samme telefonlinje, men i et andet stik (f.eks. i et andet rum), kan det forstyrre produktets faxmodtagefunktion.

Konfiguration af en enkeltstående fax

1. Udpak og konfigurer produktet.
2. Indstil klokkeslættet, datoen, og angiv faxsidehovedet. Se Konfiguration af faxindstillinger på side 127.
3. Angiv andre nødvendige konfigurationsindstillinger, afhængigt af produktets miljø.

Brug guiden Faxopsætning på pc'en

Hvis du har fuldført softwareinstallationen, er du klar til at sende faxer fra computeren. Hvis du ikke fuldførte faxkonfigurationen, da du installerede softwaren, kan du fuldføre den når som helst ved hjælp af guiden Faxopsætning.

1. Klik på **Start**, og klik derefter på **Programmer**.
2. Klik på **HP**, klik på navnet på produktet, og klik derefter på **HP**-guiden Faxopsætning.
3. Følg vejledningen på skærmen i HP-guiden Faxopsætning for at indstille tiden og datoen og angive faxsidehovedet samt andre indstillinger.

Brug hjælpeprogrammet Faxopsætning

1. Tryk på Opsætning på kontrolpanelet.
2. Brug pileknapperne til at vælge **Faxopsætning**, og tryk derefter på OK.
3. Brug pileknapperne til at vælge **Hjælpeprogrammet Faxopsætning**, og tryk derefter på OK.
4. Følg vejledningen på skærmen, og vælg det korrekte svar for hvert spørgsmål med piletasterne.

Konfiguration af faxindstillinger

Produktets faxindstillinger kan angives fra kontrolpanelet, fra HP ToolboxFX eller fra den integrerede webserver. Ved den indledende konfiguration kan HP-guiden Faxopsætning bruges til at konfigurere indstillingerne.

I USA og mange andre områder/lande er det et lovmæssigt krav at indstille klokkeslæt og dato og angive andre oplysninger i faxsidehovedet.

Brug af kontrolpanelet til at indstille klokkeslæt, dato og faxsidehoved.

Benyt følgende fremgangsmåde for at bruge kontrolpanelet til at indstille datoen og klokkeslættet samt angive sidehovedet:

1. Tryk på Opsætning på kontrolpanelet.
2. Brug pileknapperne til at vælge **Systemopsætning**, og tryk derefter på OK.
3. Brug piletasterne til at vælge **Tid/dato**. Tryk på OK.
4. Brug pileknapperne til at vælge 12-timers eller 24-timers tidsformat, og tryk derefter på OK.
5. Brug de alfanumeriske knapper eller piletasterne til at indtaste det aktuelle klokkeslæt.
6. Udfør en af følgende handlinger:
   - Brug pileknapperne til at flytte markøren forbi det fjerde tegn i forbindelse med 12-timers formatet. Brug Pil op og Pil ned til at vælge a.m eller p.m. Tryk på OK.
   - Tryk på OK for 24-timers formatet.
7. Brug de alfanumeriske knapper til at indtaste den aktuelle dato. Brug to cifre til at angive måned, dag og år. Tryk på OK.

Brug af kontrolpanelet til at indstille faxsidehovedet.

1. Tryk på Opsætning på kontrolpanelet.
2. Brug pileknapperne til at vælge **Faxopsætning**, og tryk derefter på OK.
3. Brug pileknapperne til at vælge **Grundlæggende opsætning**, og tryk derefter på OK.
4. Brug pileknapperne til at vælge **Faxhoved**, og tryk derefter på OK.
5. Brug de alfanumeriske knapper til at indtaste dit faxnummer og firmanavn eller sidehoved, og tryk derefter på OK.

BEMÆRK: Det maksimale antal cifre i faxnummeret er 20. Det maksimale antal tegn i firmanavnet er 25.

Brug af almindelige lokaliserede bogstaver i faxsidehoveder

Når du bruger kontrolpanelet til at indtaste dit navn i sidehovedet eller til at angive et navn for en ekspresknap, hurtigopkalds- eller gruppeopkaldskode, skal du trykke på den relevante alfanumeriske knap flere gange, indtil det ønskede tegn vises. Tryk derefter på knappen > for at vælge det ønskede bogstav, og gå videre til næste plads. I følgende tabel vises, hvilke bogstaver og tal der vises på hver enkelt alfanumerisk knap.

Key number	Characters
1	1
2	A B C a b c 2
3	D E F d e f 3
4	G H I g h i 4
5	J K L j k l 5
6	M N O m n o 6
7	P Q R S p q r s 7
8	T U V t u v 8
9	W X Y Z w x y z 9
0	0
*	( ) + - . / , “ * & @ R W
#	space # ,

BEMÆRK: Brug > til at flytte markøren på kontrolpanelet, og brug < til at slette tegn.

Håndtering af telefonbogen

Du kan lagre faxnumre eller grupper af faxnumre, der ofte ringes til, som hurtigopkaldskoder eller gruppeopkaldskoder.

Der er plads til i alt 120 hurtigopkaldskoder og gruppeopkaldskoder i enhedens telefonbog. Hvis du f.eks. programmerer 100 af koderne som hurtigopkald, kan de resterende 20 anvendes til gruppeopkald.

BEMÆRK: Hurtigopkaldskoder og gruppeopkaldskoder programmeres lettere fra HP ToolboxFX eller den integrerede webserver. Se onlinehjælpen til HP ToolboxFX eller Integreret webserver på side 191 for at få yderligere oplysninger.

Brug af telefonbogsdata fra andre programmer

BEMÆRK: Før en telefonbog fra et andet program kan importeres, skal du bruge eksportfunktionen i det andet program.

HP ToolboxFX kan importere kontaktoplysninger fra andre programmers telefonbøger. I følgende tabel vises, hvilke programmer der understøttes for HP ToolboxFX.

Program	Beskrivelse
Microsoft Outlook	Poster i private adressekartoteker, poster i Kontaktpersoner eller begge dele kombineret kan vælges. Personer og grupper fra det private adressekartotek kombineres kun med personer fra Kontaktpersoner, hvis kombinationsindstillingen vælges. Hvis en post i Kontaktpersoner både har et privat faxnummer og et faxnummer til arbejde, vises der to poster. "Navnet" på disse to poster ændres. ":(B)" føjes til navnet i posten til arbejde, og ":(H)" føjes til navnet i den private post. Hvis der forekommer en dublet (en fra kontaktpersoner og en fra det private adressekartotek med det samme navn og faxnummer), vises der en enkelt post. Hvis der findes en post i det private adressekartotek med en dublet i Kontaktpersoner, og posten i Kontaktpersoner både har et arbejdsfaxnummer og et privat faxnummer, vises alle tre poster.
Windows Adressekartotek	Windows Adressekartotek, der bruges af Outlook Express og Internet Explorer, understøttes. Hvis en person både har et privat faxnummer og et faxnummer til arbejde, vises der to poster. "Navnet" på disse to poster ændres. ":(B)" føjes til navnet i posten til arbejde, og ":(H)" føjes til navnet i den private post.
Goldmine	Goldmine version 4.0 understøttes. HP ToolboxFX importerer den fil, der senest er brugt af Goldmine.
Symantec Act!	Act! version 4.0 og 2000 understøttes. HP ToolboxFX importerer den database, der senest er brugt af Act!.

Benyt følgende fremgangsmåde for at importere en telefonbog:

1. Åbn HP ToolboxFX.
2. Klik på **Fax**, og klik derefter på **Faxtelefonbog**.
3. Søg efter programmets telefonbog, og klik derefter på **Importer/eksporter telefonbog**.
4. Klik på **Importer**, og vælg **Næste**.

Sletning af en telefonbog

Du kan slette alle de hurtigopkaldskoder og gruppeopkaldskoder, der er programmeret i produktet.

FORSIGTIG: Når hurtigopkaldskoder og gruppeopkaldskoder er slettet, kan de ikke gendannes

1. Tryk på Faxmenu på kontrolpanelet.
2. Brug pileknapperne til at vælge **Telefonbog**, og tryk derefter på OK.

3. Brug pileknapperne til at vælge **Slet alle registreringer**, og tryk derefter på OK.

4. Tryk på OK for at bekræfte sletningen.

Specialopkaldssymboler og -indstillinger

Du kan indsætte pauser i et faxnummer, som du foretager opkald til eller programmerer til en ekspresknap, hurtigopkalds- eller gruppeopkaldskode. Pauser er ofte nødvendige, når du foretager internationale opkald eller opretter forbindelse til en ekstern linje.

- **Indsæt en opkaldspause**: Tryk flere gange på # (Pause), indtil der vises et komma (**,**) på kontrolpanelets display, hvilket angiver, at pausen indsættes på det pågældende sted i opkaldssekvensen. Dette er en 2-sekunders (3 sekunder i Frankrig).
- **Indsæt en pause for klartonen**: Tryk flere gange på * (Symboler), indtil **W** vises på kontrolpanelets display, for at få produktet til at vente på en klartone, før resten af telefonnummeret ringes op.
- **Indsæt en kontrol af rør af/på**: Tryk flere gange på * (Symboler), indtil **R** vises på kontrolpanelets display, for at få produktet til at foretage en kontrol af rør af/på.

Håndtering af hurtigopkald

Oprettelse og redigering af hurtigopkald

Hurtigopkald 1 til 8 tilknyttes også de tilhørende ekspresknapper på kontrolpanelet. Ekspresknapperne kan bruges til hurtigopkaldskoder eller gruppeopkaldskoder. Der kan højst indtastes 50 tegn for et enkelt faxnummer.

BEMÆRK: Hvis du vil have adgang til alle hurtigopkaldene, skal du bruge knappen Skift. Hurtigopkald 5 til 8 er alle sammen tilgængelige, hvis du trykker på Skift og den tilknyttede ekspresknap på kontrolpanelet.

Benyt følgende fremgangsmåde for at programmere hurtigopkald fra kontrolpanelet:

1. Tryk på Faxmenu på kontrolpanelet.
2. Brug pileknapperne til at vælge **Telefonbog**, og tryk derefter på OK.
3. Brug piletasterne til at vælge **Individuel opsætning**. Tryk på OK.
4. Tryk på OK for at vælge **Tilføj**.
5. Brug de alfanumeriske knapper til at indtaste et navn til faxnummeret. Dette gøres ved at trykke på den alfanumeriske knap for det ønskede bogstav flere gange, indtil bogstavet vises. (Se Brug af almindelige lokaliserede bogstaver i faxsidehoveder på side 128 for at finde en liste over tegn).

   BEMÆRK: Hvis du vil indsætte tegnsætning, skal du trykke flere gange på knappen med stjernen (*), indtil det ønskede tegn vises, og derefter trykke på > for at gå til den næste plads.

6. Brug de alfanumeriske knapper til at indtaste faxnummeret. Medtag evt. pauser eller andre nødvendige numre, f.eks. et områdenummer, en adgangskode til numre uden for et PBX-system (typisk 9 eller 0) eller et præfiks i forbindelse med langdistanceopkald.

   BEMÆRK: Når du indtaster et faxnummer, skal du trykke på Pause, indtil der vises et komma (**,**), hvis du vil indsætte en pause i opkaldssekvensen, eller trykke på *, indtil **W** vises, hvis produktet skal vente på en klartone.

7. Tryk på OK.

8. Tryk på OK for at gemme oplysningerne.
9. Hvis du vil programmere flere hurtigopkald, skal du gentage trin 1 til 10.

Sletning af hurtigopkald

1. Tryk på Faxmenu på kontrolpanelet.
2. Brug pileknapperne til at vælge **Telefonbog**, og tryk derefter på OK.
3. Brug pileknapperne til at vælge **Slet nr.**, og tryk derefter på OK.
4. Brug de alfanumeriske knapper eller piletasterne til at indtaste nummeret for den hurtigopkaldskode, du vil slette, og tryk derefter på OK.

Håndtering af gruppeopkaldskoder

Oprettelse og redigering af gruppeopkaldskoder

1. Tildel hvert enkelt faxnummer, der skal være i gruppen, en hurtigopkaldskode. (Se Oprettelse og redigering af hurtigopkald på side 130 for at få yderligere oplysninger).
2. Tryk på Faxmenu på kontrolpanelet.
3. Brug pileknapperne til at vælge **Telefonbog**, og tryk derefter på OK.
4. Brug pileknapperne til at vælge **Gruppeopsætning**, og tryk derefter på OK.
5. Brug de alfanumeriske knapper til at indtaste det nummer, du vil knytte til denne gruppe, og tryk derefter på OK. Hvis 1 til 8 vælges, knyttes gruppen også til den tilsvarende ekspresknap.
6. Brug de alfanumeriske knapper til at indtaste et navn til gruppen, og tryk derefter på OK.
7. Tryk på en ekspresknap, og tryk derefter på OK igen for at bekræfte tilføjelsen. Gentag dette trin for hvert gruppemedlem, du vil tilføje.

   -eller-

   Brug Pil op og Pil ned til at vælge et element, og tryk derefter på OK for at tilføje elementet til gruppen. Tryk på OK igen, når du er færdig med at tilføje elementer.
8. Tryk på OK, når du er færdig.
9. Hvis du vil tildele flere gruppeopkaldskoder, skal du trykke på OK og derefter gentage trin 1 til 9.

Sletning af en person fra en gruppeopkaldskode

1. Tryk på Faxmenu på kontrolpanelet.
2. Brug pileknapperne til at vælge **Telefonbog**, og tryk derefter på OK.

3. Sletning af et enkelt element:

   a. Brug pileknapperne til at vælge **Slet nr.**, og tryk derefter på OK.

   b. Brug pileknapperne til at vælge den person eller gruppe, der skal slettes fra listen på skærmen.

   c. Tryk på OK for at bekræfte sletningen.

4. Sletning af alle elementer:

   a. Brug pileknapperne til at vælge **Slet alle registreringer**, og tryk derefter på OK.

   b. Tryk på OK for at bekræfte sletningen.

BEMÆRK: Når du sletter en hurtigopkaldskode, slettes også den pågældende kode fra eventuelle gruppeopkaldskoder, som hurtigopkaldskoden var en del af.

Angivelse af polling af faxer

Hvis en anden har indstillet faxen til polling, kan du anmode om, at faxen sendes til dit produkt. (Dette kaldes polling af en anden maskine).

1. Tryk på Faxmenu på kontrolpanelet.
2. Brug pileknapperne til at vælge **Modtagelse**, og tryk derefter på OK.
3. Brug pileknapperne til at vælge **Polling modtag**, og tryk derefter på OK.
4. Brug de alfanumeriske knapper, indtast det nummer, du vil polle, og tryk derefter på OK.

Produktet foretager et opkald til den anden faxmaskine og anmoder om faxen.

Ændring af faxindstillinger

Angivelse af indstillinger for lydstyrke

Du kan justere lydstyrken for faxlyde ved hjælp af kontrolpanelet. Du kan ændre følgende lyde:

- Faxlyde, der tilknyttes indgående og udgående faxer
- Ringetonen til indgående faxer

Fabriksindstillingen for faxlydstyrken er **Lav**.

Indstil telefonstyrke

Følg fremgangsmåden nedenfor for at ændre lydstyrken for faxlyde.

1. Tryk på Opsætning på kontrolpanelet.
2. Brug pileknapperne til at vælge **Systemopsætning**, og tryk derefter på OK.
3. Brug pileknapperne til at vælge **Indstilling af lyd**, og tryk derefter på OK.
4. Brug pileknapperne til at vælge **Lydstyrke for telefonlinje**, og tryk derefter på OK.
5. Brug piletasterne til at vælge **Fra**, **Lav**, **Medium** eller **Høj**.
6. Tryk på OK for at gemme den valgte indstilling.

Angivelse af lydstyrken for ringetonen

Når produktet først modtager et opkald, høres en opkaldsadvarsel. Ringetonens varighed afhænger af det lokale telefonselskabs ringemønstervarighed. Fabriksindstillingen for ringetonen er **Lav**.

1. Tryk på Opsætning.
2. Brug pileknapperne til at vælge **Systemopsætning**, og tryk derefter på OK.
3. Brug pileknapperne til at vælge **Indstilling af lyd**, og tryk derefter på OK.
4. Brug pileknapperne til at vælge **Ringelydstyrke**, og tryk derefter på OK.
5. Brug piletasterne til at vælge **Fra**, **Lav**, **Medium** eller **Høj**.
6. Tryk på OK for at gemme den valgte indstilling.

Indstillinger for faxafsendelse

Angivelse af et opkaldspræfiks

Et opkaldspræfiks består af et eller flere tal, der automatisk føjes til begyndelsen af hvert faxnummer, som du indtaster på kontrolpanelet eller fra softwaren. Det maksimalt tilladte antal tegn i et opkaldspræfiks er 50.

Standardindstillingen er **Fra**. Du kan aktivere denne indstilling for at indtaste et præfiks, hvis du f.eks. skal ringe 9 for at oprette forbindelse til en telefonlinje uden for din virksomheds telefonsystem. Selv om

denne indstilling er aktiveret, kan du stadig foretage opkald til et faxnummer uden opkaldspræfikset ved at foretage det manuelt. (Se Manuelt faxopkald på side 149 for at få yderligere oplysninger).

1. Tryk på Opsætning på kontrolpanelet.
2. Brug pileknapperne til at vælge **Faxopsætning**, og tryk derefter på OK.
3. Brug pileknapperne til at vælge **Grundlæggende opsætning**, og tryk derefter på OK.
4. Brug pileknapperne til at vælge **Opkaldspræfiks**, og tryk derefter på OK.
5. Brug pileknapperne til at vælge **Til** eller **Fra**, og tryk derefter på OK.
6. Hvis du valgte **Til**, skal du bruge de alfanumeriske knapper til at indtaste præfikset og derefter trykke på OK. Du kan anvende tal, pauser og opkaldssymboler.

Angivelse af klartoneregistrering

Normalt begynder produktet at foretage et opkald til faxnummeret med det samme. Hvis du bruger produktet på den samme linje som telefonen, skal du aktivere indstillingen til registrering af klartone. Dette forhindrer produktet i at sende en fax, mens der tales i telefonen.

Fabriksindstillingen for registrering af klartone er som standard **Til** for Frankrig og Ungarn og **Fra** for alle andre lande/områder.

1. Tryk på Opsætning på kontrolpanelet.
2. Brug pileknapperne til at vælge **Faxopsætning**, og tryk derefter på OK.
3. Brug pileknapperne til at vælge **Avanceret opsætning**, og tryk derefter på OK.
4. Brug pileknapperne til at vælge **Registrer klartone**, og tryk derefter på OK.
5. Brug pileknapperne til at vælge **Til** eller **Fra**, og tryk derefter på OK.

Angivelse af automatisk genopkald

Hvis produktet ikke kan sende en fax, fordi den modtagende faxmaskine ikke svarer eller er optaget, forsøger produktet at foretage et genopkald på baggrund af indstillingerne for genopkald ved optaget, genopkald, når der ikke svares, og genopkald ved kommunikationsfejl. Brug fremgangsmåderne i dette afsnit til at slå disse indstillinger til eller fra.

Angivelse af indstillingen for genopkald ved optaget

Hvis denne indstilling er slået til, foretager produktet automatisk et nyt opkald, hvis den modtager et optaget-signal. Fabriksindstillingen for genopkald ved optaget-signal er som standard **Til**.

1. Tryk på Opsætning på kontrolpanelet.
2. Brug pileknapperne til at vælge **Faxopsætning**, og tryk derefter på OK.
3. Brug pileknapperne til at vælge **Avanceret opsætning**, og tryk derefter på OK.
4. Brug pileknapperne til at vælge **Genopk. v. Opt.**, og tryk derefter på OK.
5. Brug pileknapperne til at vælge **Til** eller **Fra**, og tryk derefter på OK.

Angivelse af indstillingen for genopkald, når der ikke svares

Hvis denne indstilling er slået til, foretager produktet automatisk et nyt opkald, hvis den modtagende maskine ikke svarer. Fabriksindstillingen for indstillingen for genopkald, når der ikke svares er som standard **Fra**.

1. Tryk på Opsætning på kontrolpanelet.
2. Brug pileknapperne til at vælge **Faxopsætning**, og tryk derefter på OK.
3. Brug pileknapperne til at vælge **Avanceret opsætning**, og tryk derefter på OK.
4. Brug pileknapperne til at vælge **Genopk. ved ingen svar**, og tryk derefter på OK.
5. Brug pileknapperne til at vælge **Til** eller **Fra**, og tryk derefter på OK.

Angivelse af indstillingen for genopkald ved kommunikationsfejl

Hvis denne indstilling er slået til, foretager produktet automatisk et genopkald, hvis der opstår en kommunikationsfejl. Fabriksindstillingen for indstillingen for genopkald ved kommunikationsfejl er som standard **Til**.

1. Tryk på Opsætning på kontrolpanelet.
2. Brug pileknapperne til at vælge **Faxopsætning**, og tryk derefter på OK.
3. Brug pileknapperne til at vælge **Avanceret opsætning**, og tryk derefter på OK.
4. Brug pileknapperne til at vælge **Genk.kom. fejl**, og tryk derefter på OK.
5. Brug pileknapperne til at vælge **Til** eller **Fra**, og tryk derefter på OK.

Angivelse af lys/mørk samt opløsning

Angivelse af standardkontrastindstillingen for lys/mørk

Kontrasten har indflydelse på, hvor lys eller mørk en udgående fax er, når den sendes.

Standardkontrasten er den kontrast, der normalt anvendes til de dokumenter, der faxes. Ved standardindstillingen er skyderen placeret i midten.

1. Tryk på Opsætning på kontrolpanelet.
2. Brug pileknapperne til at vælge **Faxopsætning**, og tryk derefter på OK.
3. Brug pileknapperne til at vælge **Avanceret opsætning**, og tryk derefter på OK.
4. Brug pileknapperne til at vælge **Lysere/Mørkere, standard**, og tryk derefter på OK.
5. Brug knappen < til at flytte skyderen til venstre og gøre faxen lysere end originalen, eller brug knappen > til at flytte skyderen til højre og gøre faxen mørkere end originalen.
6. Tryk på OK for at gemme den valgte indstilling.

Angivelse af indstillinger for opløsning

BEMÆRK: Jo højere opløsning, desto mere fylder faxen. Store faxer øger sendetiden og kan overskride den tilgængelige hukommelse i produktet.

Fabriksindstillingen for opløsning er som standard **Fin**.

Brug denne fremgangsmåde til at ændre standardopløsningen for alle faxjob til en af følgende indstillinger:

- **Standard**: Denne indstilling giver den laveste kvalitet og den hurtigste overførselstid.
- **Fin**: Denne indstilling giver en højere opløsningskvalitet end **Standard**, der normalt er velegnet til tekstdokumenter.
- **Superfin**: Denne indstilling er mest velegnet til dokumenter med blandet tekst og billeder. Overførselstiden er langsommere end ved indstillingen **Fin**, men hurtigere end ved **Foto**.
- **Foto**: Denne indstilling giver det bedste billede, men øger også overførselstiden væsentligt.

Angivelse af standardopløsningen

1. Tryk på Opsætning på kontrolpanelet.
2. Brug pileknapperne til at vælge **Faxopsætning**, og tryk derefter på OK.
3. Brug pileknapperne til at vælge **Avanceret opsætning**, og tryk derefter på OK.
4. Brug pileknapperne til at vælge **Standardfaxopløsning**, og tryk derefter på OK.
5. Brug pileknapperne til at ændre indstillingen for opløsning.
6. Tryk på OK for at gemme den valgte indstilling.

Angivelse af opløsningen for det aktuelle faxjob

1. Tryk på Faxmenu på kontrolpanelet.
2. Brug pileknapperne til at vælge Send, og tryk derefter på OK.
3. Brug pileknapperne til at vælge Faxopløsning, og tryk derefter på OK.
4. Brug pileknapperne til at vælge den korrekte indstilling for opløsning.
5. Tryk på OK for at gemme den valgte indstilling.

Angivelse af standardglasstørrelsen

Denne indstilling afgør, hvilket papirformat flatbed-scanneren scanner, når du sender en fax fra scanneren. Standardfabriksindstillingen afgøres af det område/land, hvor du købte produktet.

1. Tryk på Opsætning på kontrolpanelet.
2. Brug pileknapperne til at vælge **Faxopsætning**, og tryk derefter på OK.
3. Brug pileknapperne til at vælge **Avanceret opsætning**, og tryk derefter på OK.
4. Brug pileknapperne til at vælge **Glasstørrelse, standard**, og tryk derefter på OK.
5. Brug pileknapperne til at vælge den korrekte indstilling for papirstørrelse. **A4** eller **Letter**.
6. Tryk på OK for at gemme den valgte indstilling.

Angivelse af toneopkald eller pulsopkald

Brug denne fremgangsmåde til at indstille produktet til tone- eller pulsopkaldstilstand. Den er som standard indstillet til **Tone**. Skift ikke denne indstilling, medmindre du ved, at telefonlinjen ikke kan anvende toneopkald.

1. Tryk på Opsætning på kontrolpanelet.
2. Brug pileknapperne til at vælge **Faxopsætning**, og tryk derefter på OK.
3. Brug pileknapperne til at vælge **Avanceret opsætning**, og tryk derefter på OK.
4. Brug pileknapperne til at vælge **Opkaldsmodus**, og tryk derefter på OK.
5. Brug pileknapperne til at vælge **Tone** eller **Puls**, og tryk derefter på OK for at gemme den valgte indstilling.

BEMÆRK: Indstillingen for pulsopkald er ikke tilgængelig i alle lande/områder.

Angivelse af faktureringskoder

Hvis faktureringskoden er aktiveret, bliver brugeren bedt om at indtaste en faktureringskode for hver fax. Faktureringskodenummeret øges for hver faxside, der sendes. Dette omfatter alle faxtyper undtagen faxer, der er poll-modtaget, videresendt via fax eller overført fra en computer. For en udefineret gruppe eller en gruppeopkaldsfax øges faktureringskodenummeret for hver fax, der sendes til de enkelte destinationer. Se Udskriv faktureringskoderapporten på side 138 for at udskrive en rapport, der viser det totale antal sider for hver faktureringskode.

Fabriksindstillingen for faktureringskoden er som standard **Fra**. Faktureringskoden kan være et vilkårligt tal fra 1 til 250.

Angivelse af faktureringskodeindstillingen

1. Tryk på Opsætning på kontrolpanelet.
2. Brug pileknapperne til at vælge **Faxopsætning**, og tryk derefter på OK.
3. Brug pileknapperne til at vælge **Avanceret opsætning**, og tryk derefter på OK.
4. Brug pileknapperne til at vælge **Faktureringskoder**, og tryk derefter på OK.
5. Brug pileknapperne til at vælge **Til** eller **Fra**, og tryk derefter på OK.

Brug af faktureringskoder

1. Læg dokumentet i papirbakken i den automatiske dokumentføder (ADF) eller på flatbed-scanneren.
2. Indtast telefonnummeret på kontrolpanelet manuelt med hurtigopkaldskode eller gruppeopkaldskode.
3. Tryk på Start fax.
4. Indtast faktureringskoden, og tryk derefter på Start fax.

Faxjobbet sendes og registreres i faktureringskoderapporten. Se Udskriv faktureringskoderapporten på side 138 for at få oplysninger om udskrivning af faktureringskoderapporten.

Udskriv faktureringskoderapporten

Faktureringsrapporten er en udskrevet liste over alle faxfaktureringskoder og det samlede antal faxer, der er faktureret til hver kode. Indstilling af faktureringskode skal aktiveres, hvis du skal have adgang til denne rapport.

BEMÆRK: Når denne rapport er udskrevet, slettes alle faktureringsdata.

1. Tryk på Faxmenu på kontrolpanelet.
2. Brug pileknapperne til at vælge **Rapporter**, og tryk derefter på OK.
3. Brug pileknapperne til at vælge **Fakturer. rap.**, og tryk derefter på OK. Produktet afslutter menuindstillingerne og udskriver rapporten.

Indstillinger for faxmodtagelse

Angivelse eller ændring af antal ringetoner, før der svares

Hvis svartilstanden er indstillet til **Automatisk**, bestemmer indstillingen for antal ringetoner, før der svares, antallet af gange, telefonen ringer, før produktet besvarer et indgående opkald.

Hvis produktet er tilsluttet en linje, der både modtager fax- og samtaleopkald (en fælles linje), og som også er tilsluttet en telefonsvarer, kan det være nødvendigt at justere indstillingen for antal ringetoner, før der svares. Antallet af ringetoner, før der svares, skal være større på produktet end antallet af ringetoner, før der svares, på telefonsvareren. Dette giver telefonsvareren mulighed for at besvare det indgående opkald og optage en meddelelse, hvis der er tale om et samtaleopkald. Når telefonsvareren besvarer opkaldet, registrerer produktet opkaldet og foretager automatisk besvarelse, hvis den registrerer faxtoner.

Standardindstillingen for ringetoner før besvarelse er fem for USA og Canada, og to for andre lande/områder.

Brug af indstillingen for antal ringetoner, før der svares

Anvend nedenstående oversigt til at bestemme det ønskede antal ringetoner, før der svares.

Telefonlinjetype	Anbefalet antal ringetoner før besvarelse
Dedikeret faxlinje (modtager kun faxopkald)	Angiv et antal ringetoner inden for de grænser, der vises på kontrolpanelet. (Det højeste og laveste tilladte antal ringetoner varierer efter land/område).
En linje med to forskellige numre og en ringemønstertjeneste	En eller to ringetoner. (Hvis du har en telefonsvarer eller computer-voicemail til det andet telefonnummer, skal du sørge for at indstille produktet til færre ringetoner end det antal, telefonsvareren er indstillet til. Brug også funktionen for nummerbestemt ringetone til at skelne mellem samtale- og faxopkald. Se Angivelse af nummerbestemte ringetoner på side 140).
Fælles linje (modtager både fax- og samtaleopkald) med kun en tilsluttet telefon	Fem ringetoner eller flere.
Fælles linje (der både modtager fax- og samtaleopkald) med en tilsluttet telefonsvarer eller computer-voicemail	To ringetoner mere end telefonsvareren eller computer-voicemail.

Angivelse af antallet af ringetoner, før der svares

Følg nedenstående fremgangsmåde, hvis du vil angive eller ændre antallet af ringetoner, før der svares:

1. Tryk på Opsætning på kontrolpanelet.
2. Brug pileknapperne til at vælge **Faxopsætning**, og tryk derefter på OK.
3. Brug pileknapperne til at vælge **Grundlæggende opsætning**, og tryk derefter på OK.
4. Brug pileknapperne til at vælge **Ring før svar**, og tryk derefter på OK.
5. Brug de alfanumeriske knapper eller Pil op og Pil ned til at indtaste antallet af ringetoner, før der svares, og tryk derefter på OK.

Angivelse af svartilstanden

Afhængigt af situationen kan du indstille produktets svartilstand til **Automatisk** eller **Manuel**. Standardfabriksindstillingen er **Automatisk**

- **Automatisk:** I denne svartilstand besvarer produktet indgående opkald efter et angivet antal ringetoner eller ved registrering af særlige faxtoner. Se Angivelse af antallet af ringetoner, før der svares på side 139 for at angive antallet af ringetoner.
- **TAM (TS):** I denne svartilstand har produktet en telefonsvarer tilsluttet i porten til den udgående linje. Produktet besvarer ikke indgående opkald, men lytter efter faxopkaldstoner, når telefonsvareren har besvaret opkaldet.
- **Fax/Tlf:** I denne svartilstand besvarer produktet indgående opkald og bestemmer, om opkaldet er et samtale- eller faxopkald. Hvis opkaldet er et faxopkald, modtager produktet faxen fra opkaldet. Hvis opkaldet er et samtaleopkald, genererer produktet et ring for at angive et indgående samtaleopkald, der skal besvares på et lokalnummer.
- **Manuel:** I denne svartilstand besvarer produktet aldrig opkald. Du skal selv starte faxmodtagelsen enten ved at trykke på Start fax på kontrolpanelet eller ved at løfte røret på en telefon, der er tilsluttet samme linje, og indtaste 1-2-3.

Følg nedenstående anvisninger, hvis du vil vælge eller ændre svartilstand:

1. Tryk på Opsætning på kontrolpanelet.
2. Brug pileknapperne til at vælge **Faxopsætning**, og tryk derefter på OK.
3. Brug pileknapperne til at vælge **Grundlæggende opsætning**, og tryk derefter på OK.
4. Tryk på OK for at vælge **Svartilstand**.
5. Brug pileknapperne til at vælge svartilstanden, og tryk derefter på .OK.

Displayet på kontrolpanelet viser den valgte svartilstand.

Angivelse af videresendelse af faxer

Du kan indstille produktet til at videresende indgående faxer til et andet faxnummer. Når faxen modtages af produktet, lagres den i hukommelsen. Produktet foretager derefter et opkald til det faxnummer, du har angivet, og sender faxen. Hvis produktet ikke kan videresende en fax på grund af en fejl (hvis nummeret f.eks. er optaget), og gentagne genopkaldsforsøg mislykkes, udskrives faxen.

Hvis produktet ikke har mere hukommelse, mens der modtages en fax, afsluttes den indgående fax, og kun de sider og delvise sider, der er blevet lagret i hukommelsen, videresendes.

Når produktet anvender funktionen til videresendelse af faxer, skal svartilstanden være indstillet til **Automatisk**.

1. Tryk på Faxmenu på kontrolpanelet.
2. Brug pileknapperne til at vælge **Modtagelse**, og tryk derefter på OK.
3. Brug pileknapperne til at vælge **Videresend fax**, og tryk derefter på OK.
4. Brug pileknapperne til at vælge **Til** eller **Fra**, og tryk derefter på OK.
5. Hvis du aktiverer funktionen til videresendelse af faxer, skal du bruge de alfanumeriske knapper til at angive det faxnummer, faxen skal sendes til, og derefter trykke på OK for at gemme den valgte indstilling.

Angivelse af nummerbestemte ringetoner

Nogle lokale telefonselskaber tilbyder tjenesterne ringemønstre eller nummerbestemte ringetoner. Tjenesten gør det muligt at have mere end ét telefonnummer på én linje. Hvert telefonnummer har et unikt ringemønster, hvorved du kan besvare samtaleopkald og få produktet til at besvare faxopkald.

Hvis du abonnerer på en ringemønstertjeneste, som udbydes af telefonselskabet, skal du indstille produktet til at besvare det korrekte ringemønster. Ikke alle lande/områder understøtter unikke ringemønstre. Kontakt telefonselskabet for at finde ud af, om denne tjeneste er tilgængelig i dit område/land.

BEMÆRK: Hvis du ikke gør brug af en ringemønstertjeneste, og du ændrer ringemønsterindstillingen til noget andet end standardindstillingen, **Alle ringetyper**, kan produktet muligvis ikke længere modtage faxer.

Indstillingerne er som følger:

- **Alle ringetyper**: Produktet besvarer alle opkald til telefonlinjen.
- **Enkelt**: Produktet besvarer alle opkald, der giver et ringemønster med en enkelt ringetone.
- **Dobbelt**: Produktet besvarer alle opkald, der giver et ringemønster med en dobbelt ringetone.
- **Tredobbelt**: Produktet besvarer alle opkald, der giver et ringemønster med en tredobbelt ringetone.
- **Dobbelt og tredobbelt**: Produktet besvarer alle opkald, der giver et ringemønster med en dobbelt eller tredobbelt ringetone.

Du kan ændre ringemønstrene for opkaldsbesvarelse ved at gennemføre følgende trin:

1. Tryk på Opsætning på kontrolpanelet.
2. Brug pileknapperne til at vælge **Faxopsætning**, og tryk derefter på OK.
3. Brug pileknapperne til at vælge **Grundlæggende opsætning**, og tryk derefter på OK.
4. Brug pileknapperne til at vælge **Nummerbestemt ringning**, og tryk derefter på OK.

5. Brug pileknapperne til at vælge det ønskede ringemønster, og tryk derefter på OK.

6. Når installationen af produktet er afsluttet, kan du anmode en person, du kender, om at sende en fax til dig for at kontrollere, at ringemønstertjenesten fungerer korrekt.

Brug af automatisk reduktion af indgående faxer

Hvis indstillingen Tilpas til side er aktiveret, reducerer produktet automatisk lange faxer op til 75 procent for at tilpasse oplysningerne til standardpapirformatet (eksempel: faxen reduceres fra papirformatet Legal til Letter).

Hvis funktionen Tilpas til side er slået fra, udskrives lange faxer i fuldt format på flere sider. Standardfabriksindstillingen for automatisk reduktion af indgående faxer er **Til**.

Hvis du har aktiveret funktionen Stempl modtagende faxer, kan du også slå den automatiske reduktionsfunktion til. Dette reducerer formatet på de indgående faxer en smule og forhindrer sidestemplet i at tvinge en fax over på to sider.

BEMÆRK: Kontroller, at medieformatindstillingen svarer til det medieformat, der er lagt i mediebakken.

1. Tryk på Opsætning på kontrolpanelet.

2. Brug pileknapperne til at vælge **Faxopsætning**, og tryk derefter på OK.

3. Brug pileknapperne til at vælge **Avanceret opsætning**, og tryk derefter på OK.

4. Brug pileknapperne til at vælge **Tilpas til side**, og tryk derefter på OK.

5. Brug pileknapperne til at vælge **Til** eller **Fra**, og tryk derefter på OK for at gemme den valgte indstilling.

Angivelse af standardindstillingerne for genudskrivning af faxer

Standardindstillingen for genudskrivning af faxer er **Til**. Hvis du vil ændre denne indstilling på kontrolpanelet, skal du følge fremgangsmåden nedenfor:

1. Tryk på Opsætning på kontrolpanelet.

2. Brug pileknapperne til at vælge **Faxopsætning**, og tryk derefter på OK.

3. Brug pileknapperne til at vælge **Avanceret opsætning**, og tryk derefter på OK.

4. Brug pileknapperne til at vælge **Tillad genudskrivning af en fax**, og tryk derefter på OK.

5. Brug pileknapperne til at vælge **Til** eller **Fra**, og tryk derefter på OK.

BEMÆRK: Se Genudskrivning af en fax på side 156, hvis du vil genudskrive en fax

Oprettelse af modtagende faxer med stempel

Produktet udskriver afsenderens identifikationsoplysninger øverst på alle modtagende faxdokumenter. Du kan også vælge at medtage dine egne sidehovedoplysninger på alle modtagende faxdokumenter til bekræftelse af datoen og klokkeslættet, hvor faxen blev modtaget. Fabriksindstillingen for faxer, der modtages med stempel, er som standard **Fra**.

BEMÆRK: Denne indstilling er kun relevant for modtagende faxer, som produktet udskriver.

1. Tryk på Opsætning på kontrolpanelet.
2. Brug pileknapperne til at vælge **Faxopsætning**, og tryk derefter på OK.
3. Brug pileknapperne til at vælge **Avanceret opsætning**, og tryk derefter på OK.
4. Brug pileknapperne til at vælge **Stempling af fax**, og tryk derefter på OK.
5. Brug pileknapperne til at vælge **Til** eller **Fra**, og tryk derefter på OK for at gemme den valgte indstilling.

Blokering eller ophævelse af blokeringen af faxnumre

Hvis du ikke ønsker at modtage faxer fra bestemte personer eller firmaer, kan du blokere helt op til 30 faxnumre ved hjælp af kontrolpanelet. Når du blokerer et faxnummer, og nogen sender en fax fra det pågældende nummer, viser displayet på kontrolpanelet, at nummeret er blokeret, modtages og kasseres faxen. Faxen udskrives ikke, og den gemmes ikke i hukommelsen. Faxer fra blokerede faxnumre vises i loggen over faxaktivitet med betegnelsen "slettet". Du kan ophæve blokeringen af enkelte eller alle faxnumre på én gang.

BEMÆRK: Afsenderen af en blokeret fax får ikke besked om, at faxen ikke blev modtaget.

Se Udskrivning af individuelle faxrapporter på side 161 for at udskrive en liste over blokerede numre eller faxaktivitetsloggen.

Benyt følgende fremgangsmåde for at blokere eller ophæve blokeringen af faxnumre ved hjælp af kontrolpanelet:

1. Tryk på Faxmenu på kontrolpanelet.
2. Brug pileknapperne til at vælge **Modtagelse**, og tryk derefter på OK.
3. Brug pileknapperne til at vælge **Spær junk-faxer**, og tryk derefter på OK.
4. Brug pileknapperne til at vælge **Tilføj nummer**, og tryk derefter på OK for at blokere et faxnummer. Indtast faxnummeret, præcist som det vises på sidehovedet (inklusive mellemrum), og tryk derefter på OK.

   Brug pileknapperne til at vælge **Slet numre**, og tryk derefter på OK for at fjerne blokeringen af et faxnummer. Brug pileknapperne til at vælge det faxnummer, du vil slette, og tryk derefter på OK for at bekræfte det nummer, du har slettet.

   -eller-

   Brug pileknapperne til at vælge **Slet alle numre**, og tryk derefter på OK for at ophæve blokeringen af alle blokerede faxnumre. Tryk på OK igen for at bekræfte de numre, du har slettet.

Sådan gøres en lokaltelefon klar til modtagelse af faxer

Når denne indstilling er aktiveret, kan du få produktet til at modtage indgående faxopkald ved at trykke på 1-2-3 efter hinanden på telefonens tastatur. Standardindstillingen er **Til**. Deaktiver kun denne indstilling, hvis du gør brug af pulsopkald eller en tjeneste, der udbydes af telefonselskabet, hvor 1-2-3-rækkefølgen også anvendes. Telefonselskabets tjeneste fungerer ikke, hvis den er i strid med produktet.

1. Tryk på Opsætning på kontrolpanelet.
2. Brug pileknapperne til at vælge **Faxopsætning**, og tryk derefter på OK.

3. Brug pileknapperne til at vælge **Avanceret opsætning**, og tryk derefter på OK.
4. Brug pileknapperne til at vælge **Lokalnummer**, og tryk derefter på OK.
5. Brug pileknapperne til at vælge **Til** eller **Fra**, og tryk derefter på OK for at gemme den valgte indstilling.

Brug af faxer

Faxsoftware

Understøttede faxprogrammer

Pc-faxprogrammet, der fulgte med produktet, er det eneste pc-faxprogram, der fungerer sammen med produktet. Hvis du vil fortsætte med at bruge et pc-faxprogram, der tidligere er blevet installeret på computeren, skal det bruges sammen med det modem, der allerede er tilsluttet computeren. Det vil ikke fungere ved hjælp af produktets modem.

Tilgængelige forsideskabeloner

Der findes mange forretningsfaxforsideskabeloner og personlige faxforsideskabeloner i HP LaserJet-softwareprogrammet til faxafsendelse.

BEMÆRK: Forsideskabeloner kan ikke ændres. Felter i skabelonerne kan ændres, men selve skabelonerne er faste formularer.

Tilpasning af en faxforside

1. Åbn HP LaserJet-softwareprogrammet til faxafsendelse.
2. Angiv modtagerens faxnummer, navn og firma i sektionen **Fax til**.
3. Vælg en opløsningsindstilling i afsnittet **Opløsning**.
4. Vælg **Forside** i sektionen **Medtag i fax**.
5. Du kan tilføje flere oplysninger i tekstboksene **Noter** og **Emne**.
6. Vælg en skabelon i rullelisten **Forsideskabelon**.
7. Udfør en af følgende handlinger:
   - Klik på **Send nu** for at sende faxen uden at se et eksempel på forsiden.
   - Klik på **Skærmversion** for at få vist forsiden, før du sender faxen.

Annullering af en fax

Brug denne vejledning til at annullere en enkelt fax, hvis opkald er i gang, eller en fax, der er ved at blive sendt eller modtaget.

Annullering af den aktuelle fax

Tryk på Annuller på kontrolpanelet. Sider, der ikke er blevet sendt, annulleres. Hvis du trykker på Annuller, standses gruppeopkaldsjob også.

Annullering af et ventende faxjob

Brug denne fremgangsmåde til at annullere et faxjob i følgende situationer:

- Produktet venter på at foretage et genopkald, efter at nummeret var optaget, opkaldet ikke blev besvaret, eller der opstod en kommunikationsfejl.
- Faxen sendes senere.

Brug fremgangsmåden nedenfor, hvis du vil annullere et faxjob ved hjælp af menuen **Faxjobstatus**:

1. Tryk på Faxmenu på kontrolpanelet.
2. Brug pileknapperne til at vælge **Send**, og tryk derefter på OK.
3. Brug pileknapperne til at vælge **Faxjobstatus**, og tryk derefter på OK.
4. Brug pileknapperne til at rulle gennem ventende job, indtil du når det job, du vil slette.
5. Tryk på OK for at vælge det job, du vil annullere.

Sletning af faxer i hukommelsen

Anvend kun denne fremgangsmåde, hvis du er bekymret for, om andre har adgang til produktet og måske vil forsøge at genudskrive faxer fra hukommelsen.

△ **FORSIGTIG:** Ud over at rydde genudskrivningshukommelsen sletter denne fremgangsmåde også faxer, der er ved at blive sendt, ikke-afsendte faxer, der venter på genopkald, faxer, der er indstillet til afsendelse på et senere tidspunkt, samt faxer, der ikke er udskrevet eller videresendt.

1. Tryk på Opsætning på kontrolpanelet.
2. Brug pileknapperne til at vælge **Service**, og tryk derefter på OK.
3. Brug pileknapperne til at vælge **Faxservice**, og tryk derefter på OK.
4. Brug pileknapperne til at vælge **Slet gemte faxer**, og tryk derefter på OK.
5. Tryk på OK for at bekræfte sletningen.

Brug af fax på et DSL-, PBX-, ISDN- eller VoIP-system

HP-produkter er specifikt beregnet til brug sammen med traditionelle analoge telefontjenester. De er ikke beregnet til brug på DSL-, PBX- eller ISDN-linjer eller sammen med VoIP-tjenester, men de kan fungere med den rette konfiguration og det rette udstyr.

BEMÆRK: HP anbefaler at gennemgå konfigurationsindstillingerne for DSL, PBX, ISDN og VoIP med tjenesteudbyderen.

HP LaserJet-produktet er en analog enhed, der ikke er kompatibel med alle digitale telefonmiljøer (medmindre der anvendes en digital til analog dataomformer). HP indestår ikke for, at produktet er kompatibelt med digitale miljøer eller digitale til analoge dataomformere.

DSL

En DSL (digital subscriber line) bruger digital teknologi over standardkobbertelefonledninger. Dette produkt er ikke direkte kompatibelt med digitale signaler. Hvis konfigurationen angives under DSL-installationen, kan signalet dog adskilles, så en del af båndbredden bruges til at overføre et analogt signal (til samtale og fax), mens den resterende båndbredde bruges til at overføre digitale data.

BEMÆRK: Ikke alle faxprodukter er kompatible med DSL-tjenester. HP indestår ikke for, at produktet er kompatibelt med alle DSL-tjenestelinjer eller -udbydere.

DSL-modemet kræver et High Pass-filter til faxafsendelse. Tjenesteudbyderen tilbyder typisk et Low Pass-filter til almindelig telefonopkobling.

BEMÆRK: Kontakt DSL-udbyderen for at få yderligere oplysninger eller hjælp.

PBX

Produktet er en analog enhed, der ikke er kompatibel med alle digitale telefonmiljøer. Det kan være nødvendigt at anvende digitale til analoge filtre eller dataomformere for at få faxfunktioner til at fungere. Hvis der opstår faxproblemer i et PBX-miljø, kan det være nødvendigt at kontakte PBX-udbyderen for at få hjælp. HP indestår ikke for, at produktet er kompatibelt med digitale miljøer eller digitale til analoge dataomformere.

Kontakt PBX-udbyderen for at få yderligere oplysninger eller hjælp.

ISDN

Kontakt ISDN-udbyderen for at få yderligere oplysninger eller hjælp.

VoIP

VoIP-tjenester (Voice over Internet Protocol) er ofte ikke kompatible med faxenheder, medmindre udbyderen udtrykkeligt angiver, at den understøtter fax over IP-tjenester.

Hvis der opstår problemer med produktet i forbindelse med en faxenhed på et VoIP-netværk, skal du kontrollere, at alle kabler og indstillinger er korrekte. Hvis faxhastigheden reduceres, kan produktet sende en fax over et VoIP-netværk.

Kontakt VoIP-udbyderen, hvis faxproblemerne fortsætter.

Afsendelse af en fax

Fax fra flatbed-scanneren

1. Kontroller, at den automatiske dokumentføder ikke indeholder medier.
2. Løft flatbed-scannerens låg.

3. Placer originaldokumentet med forsiden nedad på flatbed-scanneren med det øverste, venstre hjørne af dokumentet i hjørnet, der angives af ikonet på scanneren.

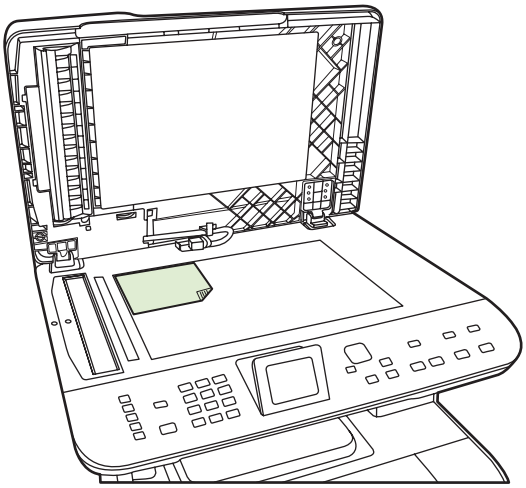

4. Luk forsigtigt låget.

5. Brug de alfanumeriske knapper på kontrolpanelet til at foretage opkald til nummeret.

   -eller-

   Hvis det faxnummer, du ringer til, er blevet tildelt en eksprestast, skal du trykke på denne tast.

   -eller-

   Hvis det faxnummer, du ringer til, har en hurtigopkalds- eller gruppeopkaldsregistrering, skal du trykke på Faxmenu og derefter bruge piletasterne til at vælge **Telefonbog**. Vælg **Vælg en registrering**, og brug de alfanumeriske knapper til at angive hurtigopkalds- eller grupperegistreringen, og tryk derefter på OK.

6. Tryk på Start fax på kontrolpanelet.

   Kontrolpanelet viser følgende meddelelse: **Sende fra flatbed-scanner?**.

7. Vælg **Ja**.

8. Når siden er scannet, viser produktets kontrolpanel følgende meddelelse: **Scanne en anden side?**.

9. Hvis der er flere sider, der skal scannes, skal du vælge **Ja** og derefter gentage trin 3 for hver side af faxjobbet.

   -eller-

   Hvis du er færdig, skal du vælge **Nej**.

Fax fra den automatiske dokumentfremfører (ADF)

BEMÆRK: ADF'en har en kapacitet på op til 50 ark for medier på 80 g/m^2 eller 20 lb.

△ **FORSIGTIG:** Undgå at beskadige produktet ved at bruge en original, der ikke indeholder rettetape, korrekturlak, papirclips eller hæfteklammer. Undgå også at lægge fotografier, små originaler mindre end 5x5 eller skrøbelige originaler i ADF'en. Brug flatbed-glasset til scanning af disse originaler.

1. Isæt toppen af stakken af originaler i ADF-bakken med mediestakkens forside op og den første side til kopiering øverst i stakken.

   Hvis mediet er længere end Letter- eller A4-formatet, skal du trække ADF-bakkens forlænger ud, så den understøtter mediet.

2. Skub stakken ind i ADF-bakken, indtil den ikke kan komme længere.

Dokument ilagt vises på kontrolpanelets skærm.

3. Juster mediestyrene, indtil de slutter tæt til mediet uden at hindre bevægelse.

4. Brug de alfanumeriske knapper på kontrolpanelet til at indtaste nummeret.

   -eller-

   Hvis det faxnummer, du ringer til, har fået tildelt en genvejstast, skal du trykke på den.

   -eller-

   Hvis det faxnummer, du ringer til, har en hurtigopkalds- eller gruppeopkaldsregistrering, skal du trykke på Faxmenu og derefter bruge piletasterne til at vælge **Telefonbog**. Vælg **Vælg en registrering**, og brug de alfanumeriske knapper til at angive hurtigopkalds- eller grupperegistreringen, og tryk derefter på OK.

5. Tryk på Start fax på kontrolpanelet. Produktet starter faxjobbet.

Manuelt faxopkald

Normalt ringer produktet op, når du trykker på Start fax. Der kan dog være nogle gange, hvor du vil have produktet til at indtaste hvert tal, efterhånden som du trykker det. Hvis du f.eks. beder din fax om at ringe til et opkaldskort, skal du muligvis indtaste faxnummeret, vente på telefonselskabets accepttone og derefter indtaste opkaldskortets nummer. Når du ringer internationalt, skal du muligvis indtaste en del af nummeret og derefter lytte efter klartonen, inden du fortsætter med at ringe op.

Manuelt opkald med den automatiske dokumentfremfører (ADF)

1. Læg dokumentet i ADF-bakken.
2. Tryk på Start fax på kontrolpanelet.
3. Begynd at ringe op.

   BEMÆRK: Produktet indtaster tallet, mens du trykker på hvert ciffer. Dette giver dig mulighed for at vente på pauser, klartoner, internationale adgangstoner eller opkaldskorts adgangstoner, før du fortsætter med at indtaste.

Manuelt opkald med flatbed-scanneren

1. Tryk på Start fax på kontrolpanelet.

   Kontrolpanelet viser følgende meddelelse: **Sende fra flatbed-scanner?**.

2. Vælg **Ja**. Kontrolpanelet viser følgende meddelelse: **Ilæg side: X tryk på OK**, hvor X er sidetallet.

3. Scan en side i hukommelsen ved at anbringe arket med den trykte side nedad på flatbed-scanneren og trykke på OK. Når siden er scannet, viser produktets kontrolpanel følgende meddelelse: **Scanne en anden side?**.

4. Hvis der er flere sider, der skal scannes, skal du vælge **Ja** og derefter gentage trin 3 for hver side af faxjobbet.

   -eller-

   Når du er færdig, skal du vælge **Nej** og gå derefter videre til næste trin.

5. Når alle siderne er scannet i hukommelsen, kan du begynde at indtaste. Produktet indtaster tallet, mens du trykker på hvert ciffer. Dette giver dig mulighed for at vente på pauser, klartoner, internationale adgangstoner eller opkaldskorts adgangstoner, før du fortsætter med at indtaste.

Afsendelse af en fax til en gruppe manuelt (ad hoc-faxe)

Brug følgende instruktioner til at sende en fax til en gruppe modtagere, der ikke er blevet tildelt en gruppeopkaldsregistrering:

1. Læg dokumentet i ADF-bakken eller på flatbed-scanneren.

2. Brug de alfanumeriske knapper.

   -eller-

   Hvis det faxnummer, du ringer til, har en tilknyttet hurtigopkaldsregistrering, skal du trykke på Faxmenu og derefter vælge **Telefonbog**. Vælg **Vælg en registrering**, og brug de alfanumeriske knapper til at angive hurtigopkaldsregistreringen, og tryk derefter på OK.

3. Tryk på OK.

4. Hvis du vil fortsætte med at indtaste numre, skal du gentage trin 2 og 3.

   -eller-

   Hvis du er færdig med at indtaste numre, skal du gå videre til næste trin.

5. Tryk på Start fax. Hvis de sider, du vil sende, er i ADF'en, begynder den automatisk at faxe.

6. Hvis produktets ADF-sensor registrerer, at der ikke er ilagt et dokument i ADF-bakken, vises **Sende fra flatbed-scanner?** på kontrolpanelet. Hvis du vil sende faxen fra flatbed-scanneren, skal du vælge **Ja** og derefter trykke på OK.

   Indlæs side: X Tryk på OK vises i displayet på kontrolpanelet.

7. Hvis du allerede har lagt dokumentet på flatbed-scanneren, skal du trykke på OK (eller lægge dokumentet på flatbed-scanneren og derefter trykke på OK).

Når siden er scannet, vises **En anden side?** på kontrolpanelet.

8. Hvis der er flere sider, der skal scannes, skal du vælge **Ja** og derefter gentage trin 7 for hver side af faxjobbet.

   -eller-

   Hvis du er færdig, skal du vælge **Nej**.

Produktet sender faxen til hvert faxnummer. Hvis et nummer i gruppen er optaget eller ikke svarer, ringer produktet nummeret op igen baseret på indstillingen for genopkald. Hvis der ikke er nogen genopkaldsforsøg, der lykkedes, opdaterer produktet faxaktivitetslogfilen ved at tilføje fejlen, og derefter fortsætter den til det næste nummer i gruppen.

Manuelt genopkald

1. Læg dokumentet i ADF-bakken eller på flatbed-scanneren.
2. Tryk på Faxmenu på kontrolpanelet.
3. Brug piletasterne til at vælge **Send**, og tryk derefter på OK.
4. Brug piletasterne til at vælge **Genopkald**, og tryk derefter på OK.
5. Tryk på Start fax. Hvis de sider, du vil sende, er i ADF'en, begynder den automatisk at faxe.
6. Hvis produktets ADF-sensor registrerer, at der ikke er ilagt et dokument i ADF-bakken, vises **Sende fra flatbed-scanner?** på kontrolpanelet. Hvis du vil sende faxen fra flatbed-scanneren, skal du vælge **Ja** og derefter trykke på OK.

   Når du trykker på OK, vises **Ilæg side: X tryk på OK** på kontrolpanelet.
7. Hvis du allerede har lagt dokumentet på flatbed-scanneren, skal du trykke på OK (eller lægge dokumentet på flatbed-scanneren og derefter trykke på OK).

   Når siden er scannet, vises **En anden side?** på kontrolpanelet.
8. Hvis der er flere sider, der skal scannes, skal du vælge **Ja** og derefter gentage trin 7 for hver side af faxjobbet.

   -eller-

   Hvis du er færdig, skal du vælge **Nej**.

Produktet sender faxen til det nummer, der bliver ringet op igen. Hvis nummeret er optaget eller ikke svarer, ringer produktet op igen baseret på indstillingen for genopkald. Hvis ikke der er nogen genopkaldsforsøg, der lykkedes, opdaterer produktet faxaktivitetslogfilen ved at tilføje fejlen.

Brug af hurtigopkalds- og gruppeopkaldregistreringerne

Afsendelse af en fax ved hjælp af hurtigopkald

1. Læg dokumentet i ADF-bakken eller på flatbed-scanneren.
2. Tryk på genvejstasten for hurtigopkald.

   -eller-

   Tryk på Faxmenu, og vælg derefter **Telefonbog**. Vælg **Vælg en registrering**, og brug de alfanumeriske knapper til at angive hurtigopkaldsregistreringen, og tryk derefter på OK.

3. Læg dokumentet i ADF-bakken eller på flatbed-scanneren.

4. Tryk på Start fax. Hvis de sider, du vil sende, er i ADF'en, begynder den automatisk at faxe.

5. Hvis produktets ADF-sensor registrerer, at der ikke er ilagt et dokument i ADF-bakken, vises **Sende fra flatbed-scanner?** på kontrolpanelet. Hvis du vil sende faxen fra flatbed-scanneren, skal du vælge **Ja** og derefter trykke på OK.

   Når du trykker på OK, vises **Ilæg side: X tryk på OK** på kontrolpanelet.

6. Hvis du allerede har lagt dokumentet på flatbed-scanneren, skal du trykke på OK (eller lægge dokumentet på flatbed-scanneren og derefter trykke på OK).

   Når siden er scannet, vises **Scanne en anden side?** på kontrolpanelet.

7. Hvis der er flere sider, der skal scannes, skal du vælge **Ja** og derefter gentage trin 6 for hver side af faxjobbet.

   -eller-

   Hvis du er færdig, skal du vælge **Nej**.

Når faxens sidste side er kommet ud af produktet, kan du begynde at sende en ny fax, kopiere eller scanne.

Du kan tildele et hurtigopkald til de numre, du bruger jævnligt. Se Oprettelse og redigering af hurtigopkald på side 130. Hvis der er elektroniske telefonbøger tilgængelige, kan du måske bruge dem til at vælge modtagere. Elektroniske telefonbøger genereres af tredjeparts softwareprogrammer.

Afsendelse af en fax ved hjælp af gruppeopkaldsregistrering

1. Læg dokumentet i ADF-bakken eller på flatbed-scanneren.

2. Tryk på genvejstasten for gruppen.

   -eller-

   Tryk på Faxmenu, og vælg derefter **Telefonbog**. Vælg **Vælg en registrering**, og brug de alfanumeriske knapper til at angive gruppeopkaldsregistreringen, og tryk derefter på OK.

3. Tryk på Start fax. Hvis de sider, du vil sende, er i ADF'en, begynder den automatisk at faxe.

4. Hvis produktets ADF-sensor registrerer, at der ikke er ilagt et dokument i ADF-bakken, vises **Sende fra flatbed-scanner?** på kontrolpanelet. Hvis du vil sende faxen fra flatbed-scanneren, skal du vælge **Ja** og derefter trykke på OK.

   Når du trykker på OK, vises **Ilæg side: X tryk på OK** på kontrolpanelet.

5. Hvis du allerede har lagt dokumentet på flatbed-scanneren, skal du trykke på OK (eller lægge dokumentet på flatbed-scanneren og derefter trykke på OK).

   Når siden er scannet, vises **Scanne en anden side?** på kontrolpanelet.

6. Hvis der er flere sider, der skal scannes, skal du vælge **Ja** og derefter gentage trin 5 for hver side af faxjobbet.

   -eller-

   Hvis du er færdig, skal du vælge **Nej**.

Produktet scanner dokumentet i hukommelsen og sender faxen til alle de angivne numre. Hvis nummeret er optaget eller ikke svarer, ringer produktet op igen baseret på indstillingen for genopkald. Hvis der ikke er nogen genopkaldsforsøg, der lykkedes, opdaterer produktet faxaktivitetslogfilen med fejlen og fortsætter derefter til det næste nummer i gruppen.

Afsendelse af en fax fra softwaren

Dette afsnit indeholder grundlæggende oplysninger om afsendelse af faxer ved hjælp af den software, der blev leveret sammen med produktet. Alle andre softwarerelaterede emner bliver dækket i Hjælp til softwaren, der kan åbnes fra menuen **Hjælp** i softwareprogrammet.

Du kan faxe elektroniske dokumenter fra en computer, hvis følgende krav overholdes:

- Produktet er direkte tilsluttet computeren eller tilsluttet computeren via et TCP-/IP-netværk.
- Produktsoftwaren er installeret på computeren.
- Computerens operativsystem er Microsoft Windows XP, Windows Vista, Mac OS X v10.3 eller Mac OS X v10.4.

Afsendelse af en fax fra softwaren (Windows XP eller Vista)

Fremgangsmåde for afsendelse af en fax varierer afhængigt af dine specifikationer. De mest typiske trin følger her.

1. Klik på **Start**, klik på **Programmer** (eller **Alle programmer** i Windows XP), og klik derefter på **Hewlett-Packard**.
2. Klik på **HP LaserJet-produkt**, og klik derefter på **Send fax**. Faxsoftwaren vises.
3. Angiv faxnummeret på en eller flere modtagere.
4. Læg dokumentet i ADF-bakken.
5. Ilæg en forside. (Dette trin er valgfrit).
6. Klik på **Send nu**.

Afsendelse af en fax fra softwaren (Mac OS X v10.3)

1. Læg dokumentet i ADF-bakken eller på flatbed-scanneren.
2. Åbn HP Director, og klik på **Fax**. Faxsoftwaren vises.
3. Vælg **Fax** fra dialogboksen **Udskriv**.
4. Angiv faxnummeret på en eller flere modtagere.
5. Ilæg en forside (dette trin er valgfrit).
6. Klik på **Fax**.

Afsendelse af en fax fra softwaren (Mac OS X v10.4)

Hvis du bruger Mac OS X v10.4, kan du vælge mellem to forskellige måder at sende faxer på fra produktsoftwaren.

Hvis du vil sende en fax ved hjælp af HP Director, skal du følge følgende trin:

1. Læg dokumentet i ADF-bakken eller på flatbed-scanneren.
2. Åbn HP Director ved at klikke på ikonet i dokumentet og derefter klikke på **Fax**. Dialogboksen for udskrivning fra MAC vises.
3. Vælg **Fax PDF** fra pop-op-menuen **PDF**.
4. Angiv faxnummeret på en eller flere modtagere under **Til**.
5. Vælg produktet under **Modem**.
6. Klik på **Fax**.

Hvis du vil sende en fax ved at udskrive til en faxdriver, skal du følge disse trin:

1. Åbn det dokument, du vil faxe.
2. Klik på **Filer**, og klik derefter på **Udskriv**.
3. Vælg **Fax PDF** fra pop-op-menuen **PDF**.
4. Angiv faxnummeret på en eller flere modtagere under **Til**.
5. Vælg produktet under **Modem**.
6. Klik på **Fax**.

Afsendelse af en fax fra et tredjeparts softwareprogram, som f.eks. Microsoft Word (alle operativsystemer)

1. Åbn et dokument i et tredjepartsprogram.
2. Klik på menuen **Filer**, og klik derefter på **Udskriv**.
3. Vælg faxdriveren til udskrivning fra rullelisten med printerdrivere. Faxsoftwaren vises.
4. Udfør en af følgende handlinger:
   - **Windows**
     a. Angiv faxnummeret på en eller flere modtagere.
     b. Ilæg en forside. (Dette trin er valgfrit).
     c. Ilæg lige så mange sider, der er lagt i produktet. (Dette trin er valgfrit).
     d. Klik på **Send nu**.
   - **Macintosh**
     a. **Mac OS X v10.3:** Vælg **Fax** fra dialogboksen **Udskriv**.

        eller

        Mac OS X v10.4: Vælg **Fax PDF** fra pop-op-menuen **PDF**.
     b. Angiv faxnummeret på en eller flere modtagere.
     c. **Mac OS X v10.3:** Ilæg en forside (dette trin er valgfrit).

eller

Mac OS X v10.4: Vælg produktet under **Modem**.

d. Klik på **Fax**.

Afsendelse af en fax ved at ringe fra en downstream-telefon

Du vil måske ind imellem indtaste et faxnummer fra en telefon, der er tilsluttet den samme linje som produktet. Hvis du f.eks. sender en fax til en person, hvis enhed er i manuel modtagelsestilstand, kan du lade et samtaleopkald gå forud for faxopkaldet, så den pågældende person ved, at der kommer en fax.

BEMÆRK: Telefonen skal være tilsluttet produktets "telefonport" ( ).

1. Læg dokumentet i ADF-bakken.

   BEMÆRK: Du kan ikke bruge flatbed-scanneren, når du sender en fax ved at ringe op fra et lokalnummer.

2. Tag telefonrøret fra den telefon, der er tilsluttet den samme linje som produktet. Indtast faxnummeret ved hjælp af knapperne på telefonen.
3. Når modtageren svarer, skal du bede personen om at starte faxmaskinen.
4. Når du hører faxtonen, skal du trykke på Start fax, vente, indtil **Opretter forbindelse** vises på kontrolpanelets skærm, og derefter lægge telefonrøret på eller vente på linjen, indtil faxen er afsluttet, så samtaleopkaldet kan genoptages.

Afsendelse af en forsinket fax

Brug produktets kontrolpanel til at planlægge en fax, så den sendes automatisk på et fremtidigt tidspunkt til en eller flere personer. Når denne procedure er afsluttet, scanner produktet dokumentet ind i hukommelsen og vender derefter tilbage til tilstanden Klar.

BEMÆRK: Hvis produktet ikke kan sende faxen på det planlagte tidspunkt, angives det i en faxfejlrapport (hvis denne indstilling er aktiveret), eller det registreres i faxaktivitetslogfilen. Overførslen kan måske ikke startes, fordi faxafsendelsesopkaldet ikke svarer, eller fordi en optagettone stopper genopkaldsforsøgene.

Hvis en fax er planlagt til at blive sendt på et fremtidigt tidspunkt, men den kræver en opdatering, skal du sende de ekstra oplysninger som et andet job. Alle de faxer, der er planlagt til at gå til det samme faxnummer, bliver leveret som individuelle faxer.

1. Læg dokumentet i ADF-bakken eller på flatbed-scanneren.
2. Tryk på Faxmenu på kontrolpanelet.
3. Brug pileknapperne, indtil **Send** vises, og tryk derefter på OK.
4. Brug pileknapperne, indtil **Send fax senere** vises, og tryk derefter på OK.
5. Brug de alfanumeriske knapper til at indtaste det aktuelle klokkeslæt.
6. Hvis produktet er indstillet til 12-timers tidstilstand, skal du bruge pileknapperne til at gå til **A.M.** eller **P.M.** Vælg **A.M.**, eller vælg **P.M.**, og tryk derefter på OK.

   -eller-

Hvis produktet er indstillet til 24-timers tidstilstand, skal du trykke på OK.

7. Brug de alfanumeriske knapper til at angive datoen, og tryk derefter på OK.

   -eller-

   Du accepterer standarddatoen ved at trykke på OK.

8. Indtast faxnummeret, indtast hurtigopkaldet, eller tryk på genvejstasten. Få adgang til telefonbogen ved at trykke på Faxmenu på kontrolpanelet, og vælg derefter Telefonbog.

   BEMÆRK: Denne funktion understøtter ikke udefinerede (ad hoc) grupper.

9. Tryk på OK eller Start fax. Produktet scanner dokumentet ind i hukommelsen og sender det på det angivne tidspunkt.

Brug af adgangskoder, kreditkort eller opkaldskort

Hvis du vil bruge adgangskoder, kreditkort eller opkaldskort, skal du ringe op manuelt for at tillade pauser og opkaldskoder. Se Manuelt faxopkald på side 149.

Afsendelse af faxer internationalt

Hvis du vil sende en fax til en international destination, skal du ringe op manuelt for at tillade pauser og internationale opkaldskoder. Se Manuelt faxopkald på side 149.

Modtagelse af en fax

Når produktet modtager en faxoverførsel, udskriver det faxen (medmindre funktionen Privat modtag. er aktiveret) og gemmer den også automatisk i flash-hukommelsen.

Udskrivning af en gemt fax (når funktionen Privat modtag. er aktiveret)

Hvis du vil udskrive gemte faxer, skal du angive PIN-koden til Privat modtag. Når først produktet udskriver de gemte faxer, slettes de fra hukommelsen.

1. Tryk på Faxmenu på kontrolpanelet.
2. Brug pileknapperne til at vælge **Modtagelse**, og tryk derefter på OK.
3. Brug pileknapperne til at vælge **Udskriv fax**, og tryk derefter på OK.
4. Brug de alfanumeriske knapper til at angive produktets sikkerheds PIN-kode, og tryk derefter på OK.

Genudskrivning af en fax

Hvis du vil genudskrive en fax, fordi printerpatronen var tom, eller hvis faxen blev udskrevet på den forkerte type medie, kan du forsøge at udskrive den igen. Den ledige hukommelse, der er tilgængelig, bestemmer det egentlige antal faxer, der bliver lagret til genudskrivning. De seneste faxer bliver udskrevet først, og de ældste faxer blive udskrevet sidst.

Disse faxer lagres kontinuerligt. De bliver ikke ryddet fra hukommelsen, når de bliver genudskrevet. Hvis du vil rydde disse faxer fra hukommelsen, skal du se Sletning af faxer i hukommelsen på side 145.

1. Tryk på Faxmenu på kontrolpanelet.
2. Brug pileknapperne til at vælge **Modtagelse**, og tryk derefter på OK.
3. Brug pileknapperne til at vælge **Udskriv fax igen**, og tryk derefter på OK. Produktet begynder at genudskrive de sidst udskrevne faxer.

BEMÆRK: Du kan altid stoppe udskrivningen ved at trykke på Annuller.

FORSIGTIG: Hvis indstillingen **Tillad genudskrivning af en fax** er angivet til **Fra**, kan fejludskrifter eller utydelige faxer ikke genudskrives.

Modtagelse af faxer, når faxtoner kan høres på telefonlinjen

Hvis du har en telefonlinje, der modtager både fax- og telefonopkald, og du hører faxtoner, når du svarer telefonen, kan du starte modtagelsesprocessen på to måder:

- Hvis du er i nærheden af printeren, skal du trykke på Start fax på kontrolpanelet og derefter lægge røret på.
- Når du svarer en telefon, der er tilsluttet linjen (et lokalnummer), og du hører faxtoner, begynder produktet automatisk at svare opkaldet. Hvis ikke, skal du trykke på 1-2-3 efter hinanden på telefonens knapper, lytte efter faxoverførselslyde og derefter lægge røret på.

BEMÆRK: Hvis den anden måde skal fungere, skal indstillingen for lokalnummeret være angivet til **Ja**. Se Sådan gøres en lokaltelefon klar til modtagelse af faxer på side 142, hvis du vil kontrollere eller ændre indstillingen.

Løsning af faxproblemer

Faxfejlmeddelelser

Advarselsmeddelelser vises jævnligt og kan kræve, at brugeren anerkender meddelelsen ved at trykke på OK for at fortsætte eller ved at trykke på Annuller for at annullere jobbet. Ved visse advarsler kan jobbet ikke færdiggøres, eller udskriftskvaliteten kan være påvirket. Hvis advarselsmeddelelsen er relateret til udskrivning, og funktionen til automatisk fortsættelse er aktiveret, forsøger produktet at genoptage udskriftsjobbet, efter at advarslen har været vist i 10 sekunder uden at blive anerkendt.

Tabeller over advarselsmeddelelser

Tabel 12-1 Advarselsmeddelelser

Kontrolpanelmeddelelse	Beskrivelse	Anbefalet handling
Afs.fejl f. fax	Der er opstået en fejl under forsøg på at sende en fax.	Forsøg at sende faxen igen. Forsøg at faxe til et andet faxnummer. Kontroller, at der er en klartone på telefonlinjen ved at trykke på Start fax. Udfør en faxtest for at kontrollere om telefonlinjen fungerer og er sat i den rigtige port (se Udfør en faxtest på side 163). Angiv faxopløsningen til **Standard** i stedet for den normale **Fin**. Se Angivelse af indstillinger for opløsning på side 135. Kontakt HP, hvis problemet fortsætter. Se www.hp.com/support/CM2320series eller den supportfolder, der blev leveret sammen med produktet.
Der blev ikke fundet nogen fax	Produktet svarede det indgående opkald, men registrerede ikke, at en faxmaskine ringede.	Tillad produktet at forsøge at sende faxen igen. Udfør en faxtest for at kontrollere om telelinjen fungerer og er sat i den rigtige port (se Udfør en faxtest på side 163). Kontakt HP, hvis problemet fortsætter. Se www.hp.com/support/CM2320series eller den supportfolder, der blev leveret sammen med produktet.
Der blev ikke sendt noget dokument	Produktet scannede ikke nogen sider, eller det modtog ikke nogen sider fra computeren til at kunne sende en fax.	Prøv at sende faxen igen.
Faxenheden er optaget Afs. annulleret	Den faxlinje, du sendte en fax til, var optaget. Produktet har annulleret at sende faxen.	Ring til modtageren for at sikre, at faxmaskinen er tændt og klar. Kontroller, at du ringer til det korrekte faxnummer. Kontroller, at indstillingen **Genopk. v. Opt.** er aktiveret. Udfør en faxtest for at kontrollere om telefonlinjen fungerer og er sat i den rigtige port (se Udfør en faxtest på side 163).

Tabel 12-1 Advarselsmeddelelser (fortsat)

Kontrolpanelmeddelelse	Beskrivelse	Anbefalet handling
		Kontakt HP, hvis problemet fortsætter. Se www.hp.com/support/CM2320series eller den supportfolder, der blev leveret sammen med produktet.
Faxenheden er optaget Venter på genopkald	Den faxlinje, du sendte en fax til, var optaget. Produktet ringer automatisk op igen til det optagede nummer. Se Angivelse af automatisk genopkald på side 134.	Tillad produktet at forsøge at sende faxen igen. Ring til modtageren for at sikre, at faxmaskinen er tændt og klar. Kontroller, at du ringer til det korrekte faxnummer. Kontroller, at der er en klartone på telefonlinjen ved at trykke på Start fax. Udfør en faxtest for at kontrollere om telefonlinjen fungerer og er sat i den rigtige port (se Udfør en faxtest på side 163). Kontakt HP, hvis problemet fortsætter. Se www.hp.com/support/CM2320series eller den supportfolder, der blev leveret sammen med produktet.
Fax forsinket – Sendehukommelsen er fuld	Faxhuk. fuld.	Annuller faxen ved at trykke på OK eller Annuller. Send faxen igen. Du skal måske sende faxen i flere dele, hvis fejlen opstår igen.
Faxhuk. fuld. Afs. annulleres	Produktet løb tør for hukommelse under faxoverførslen. Kun de sider, der kan være i hukommelsen, bliver udskrevet.	Udskriv alle faxerne, og få afsenderen til at sende faxen igen. Få afsenderen til at dele faxjobbet ind i flere jobs, før de sendes igen. Annuller alle faxjob, eller ryd faxerne fra hukommelsen. Se Sletning af faxer i hukommelsen på side 145.
Faxhuk. fuld. Afs. annulleres	Hukommelsen blev fuld under faxjobbet. Alle siderne i faxen skal være i hukommelsen, før et faxjob fungerer korrekt. Kun de sider, der kan være i hukommelsen, blev sendt.	Udskriv alle de modtagende faxer, eller vent, indtil alle ventende faxer sendes. Bed afsenderen om at sende faxen igen. Annuller alle faxjob, eller ryd faxerne fra hukommelsen. Se Sletning af faxer i hukommelsen på side 145.
Faxlager er fuldt Ikke muligt at besvare opkald	Hukommelsen er fuld.	Udskriv private faxer eller forsinkede faxer. Ryd produktets hukommelse
Faxmodtagelsesfejl	Der er opstået en fejl under forsøg på at modtage en fax.	Bed afsenderen om at sende faxen igen. Prøv at faxe tilbage til afsenderen eller en anden faxmaskine. Kontroller, at der er en klartone på telefonlinjen ved at trykke på Start fax. Udfør en faxtest for at kontrollere om telefonlinjen fungerer og er sat i den rigtige port (se Udfør en faxtest på side 163). Nedsæt faxhastigheden. Se Ændring af faxhastigheden på side 164. Bed afsenderen om at sende faxen igen.

Tabel 12-1 Advarselsmeddelelser (fortsat)

Kontrolpanelmeddelelse	Beskrivelse	Anbefalet handling
		Deaktiver fejlrettelsestilstanden. Se Indstilling af tilstanden faxfejlrettelse på side 164. Bed afsenderen om at sende faxen igen. Slut produktet til en anden telefonlinje. Kontakt HP, hvis problemet fortsætter. Se www.hp.com/support/CM2320series eller den supportfolder, der blev leveret sammen med produktet.
Ingen faxsvar. Afs. annulleret	Forsøg på at ringe til faxnummeret igen lykkedes ikke, eller indstillingen "Genopk.-Ej svar" var deaktiveret.	Ring til modtageren for at sikre, at faxmaskinen er tændt og klar. Kontroller, at du ringer til det korrekte faxnummer. Kontroller, at indstillingen Genopkald er aktiveret. Udfør en faxtest for at kontrollere om telefonlinjen fungerer og er sat i den rigtige port (se Udfør en faxtest på side 163). Kontakt HP, hvis problemet fortsætter. Se www.hp.com/support/CM2320series eller den supportfolder, der blev leveret sammen med produktet.
Ingen klartone	Produktet kunne ikke finde en klartone.	Kontroller, at der er en klartone på telefonlinjen ved at trykke på Start fax. Udfør en faxtest for at kontrollere om telefonlinjen fungerer og er sat i den rigtige port (se Udfør en faxtest på side 163). Kontakt HP, hvis problemet fortsætter. Se www.hp.com/support/CM2320series eller den supportfolder, der blev leveret sammen med produktet.
Intet svar fra fax Venter på genopkald	Den modtagende faxlinje svarede ikke. Produktet forsøger at ringe op igen efter et par minutter.	Tillad produktet at forsøge at sende faxen igen. Ring til modtageren for at sikre, at faxmaskinen er tændt og klar. Kontroller, at du ringer til det korrekte faxnummer. Udfør en faxtest for at kontrollere om telefonlinjen fungerer og er sat i den rigtige port (se Udfør en faxtest på side 163). Kontakt HP, hvis problemet fortsætter. Se www.hp.com/support/CM2320series eller den supportfolder, der blev leveret sammen med produktet.
Komm. fejl	Der er opstået en faxkommunikationsfejl mellem produktet og afsenderen eller modtageren.	Tillad produktet at forsøge at sende faxen igen. Udfør en faxtest for at kontrollere om telefonlinjen fungerer og er sat i den rigtige port (se Udfør en faxtest på side 163).

Tabel 12-1 Advarselsmeddelelser (fortsat)

Kontrolpanelmeddelelse	Beskrivelse	Anbefalet handling
		Kontakt HP, hvis problemet fortsætter. Se www.hp.com/support/CM2320series eller den supportfolder, der blev leveret sammen med produktet.
Ugyldig indtast.	Ugyldig data eller svar.	Ret registreringen.

Faxhukommelsen bevares, men der er strømsvigt

En HP Color LaserJet CM2320 MFP Series flash-hukommelse beskytter mod tab af data, når der opstår strømsvigt. Flash-hukommelsen kan bevare dets data i årevis uden brug af strøm.

Faxlogfiler og -rapporter

Brug følgende instruktioner til at udskrive faxlogfiler og -rapporter:

Udskrivning af alle faxrapporter

Brug denne procedure til at udskrive følgende rapporter på én gang:

- Fax, aktiv.log
- Telefonbog, rapport
- Konfigurationsrapport
- Side for brug
- Junk-faxliste
- Faktureringsrapport (hvis indstillingen er aktiveret)

1. Tryk på Faxmenu på kontrolpanelet.
2. Brug pileknapperne til at vælge **Rapporter**, og tryk derefter på OK.
3. Brug pileknapperne til at vælge **Alle faxrapport.**, og tryk derefter på OK. Produktet afslutter menuindstillingerne og udskriver rapporten.

Udskrivning af individuelle faxrapporter

Brug kontrolpanelet til at udskrive følgende faxlogfiler og -rapporter:

- **Faxaktivitetslog:** Angiver en kronologisk oversigt over de sidste 40 faxer, der er modtaget, sendt eller slettet, og eventuelle fejl, der er opstået.
- **Telefonbog, rapport:** Viser en liste over de faxnumre, der er tildelt til telefonbogsregistreringerne, inklusive hurtigopkalds- og gruppeopkaldsregistreringer.
- **Liste over blokerede faxer:** Viser en oversigt over de faxnumre, der er blokeret fra at sende faxer til produktet.
- **Sidste opkaldsrapport:** Angiver oplysninger om den sidste fax, der er sendt fra eller modtaget på produktet.

1. Tryk på Faxmenu på kontrolpanelet.
2. Brug pileknapperne til at vælge **Rapporter**, og tryk derefter på OK.
3. Brug pileknapperne til at vælge den rapport, der skal udskrives, og tryk derefter på OK. Produktet afslutter menuindstillingerne og udskriver rapporten.

BEMÆRK: Hvis du har valgt **Faxaktivitetslog** og har trykket på OK, skal du trykke på OK igen for at vælge **Udskriv log nu**. Produktet afslutter menuindstillingerne og udskriver rapporten.

Automatisk udskrivning af faxaktivitetslogfilen

Du kan bestemme, om faxlogfilen skal udskrives automatisk efter 40 indtastninger. Den er som standard indstillet til **Til**. Brug følgende trin til at indstille faxaktivitetslogfilen til at blive udskrevet automatisk:

1. Tryk på Faxmenu på kontrolpanelet.
2. Brug pileknapperne til at vælge **Rapporter**, og tryk derefter på OK.
3. Brug pileknapperne til at vælge **Faxaktivitetslog**, og tryk derefter på OK.
4. Brug pileknapperne til at vælge **Autom. logudskr.**, og tryk derefter på OK.
5. Brug pileknapperne til at vælge **Til**, og tryk derefter på OK for at bekræfte valget.

Indstilling af faxfejlrapporten

En faxfejlrapport er en kort rapport, der angiver, at produktet har registreret en fejl i faxjobbet. Den kan indstilles til at blive udskrevet efter følgende hændelser:

- ved Hver faxfejl (standardindstillingen)
- ved Afsend. fejl
- ved modt. fejl
- Aldrig

BEMÆRK: Hvis du vælger **Aldrig**, får du ingen angivelse af, at faxen ikke kunne overføres, medmindre du udskriver en faxaktivitetslogfil.

1. Tryk på Faxmenu på kontrolpanelet.
2. Brug pileknapperne til at vælge **Rapporter**, og tryk derefter på OK.
3. Brug pileknapperne til at vælge **Rapport over faxfejl**, og tryk derefter på OK.
4. Brug pileknapperne til at vælge den indstilling, du vil bruge til at angive, hvornår faxfejlrapporten skal udskrives.
5. Tryk på OK for at gemme valget.

Indstilling af faxbekræftelsesrapporten

En bekræftelsesrapport er en kort rapport, der angiver, at produktet har sendt eller modtaget et faxjob. Den kan indstilles til at blive udskrevet efter følgende hændelser:

- ved Alle fax
- ved Send kun fax
- ved Modtag kun fax
- Aldrig (standardindstillingen)

1. Tryk på Faxmenu på kontrolpanelet.
2. Brug pileknapperne til at vælge **Rapporter**, og tryk derefter på OK.
3. Brug pileknapperne til at vælge **Faxbekræftelse**, og tryk derefter på OK.
4. Brug pileknapperne til at vælge den indstilling, du vil bruge til at angive, hvornår faxfejlrapporten skal udskrives.
5. Tryk på OK for at gemme valget.

Medtagelse af den første side af hver fax på faxbekræftelses-, faxfejl- og sidste opkaldsrapporterne

Hvis denne indstilling er aktiveret, og sidens billede stadig er i hukommelsen, medtager faxkonfigurations-, faxfejl- og sidste opkaldsrapporterne en miniature (50% mindre) af den første side af den seneste fax, der blev sendt eller modtaget. Standardindstillingen er **Til**.

1. Tryk på Faxmenu på kontrolpanelet.
2. Brug pileknapperne til at vælge **Rapporter**, og tryk derefter på OK.
3. Brug pileknapperne til at vælge **Medtag første side**, og tryk derefter på OK.
4. Brug pileknapperne til at vælge **Til**, og tryk derefter på OK for at bekræfte valget.

Udfør en faxtest

Faxtesten kontrollerer om telelinjen fungerer, og at telefonledningen er sat i den rigtige port.

Udførelse af en faxtest:

1. Tryk på Opsætning på kontrolpanelet.
2. Brug pileknapperne til at vælge **Service**, og tryk derefter på OK.
3. Brug pileknapperne til at vælge **Faxservice**, og tryk derefter på OK.
4. Brug pileknapperne til at vælge **Kør faxtest**, og tryk derefter på OK.

Når faxtesten afsluttes, udskrives en rapport fra enheden. Rapporten indeholder et af tre mulige resultater:

- **Pass:** rapporten indeholder alle de aktuelle faxindstillinger til gennemsyn.
- **Fail – ledningen sidder i den forkerte port:** rapporten indeholder forslag til at løse problemet.
- **Fail – telefonlinjen er ikke aktiv:** rapporten indeholder forslag til at løse problemet.

Ændring af fejlrettelse og faxhastighed

Indstilling af tilstanden faxfejlrettelse

Produktet overvåger normalt signalerne på telefonlinjen, mens det sender eller modtager en fax. Hvis produktet registrerer en fejl under overførslen, og indstillingen fejlrettelse er angivet til **Til**, kan produktet anmode om, at den del af faxen sendes igen. Standardindstillingen for fejlrettelse er **Til**.

Du skal kun deaktivere fejlrettelse, hvis du har problemer med at sende eller modtage en fax, og du kan acceptere fejl i overførslen. Det kan være nyttigt at deaktivere indstillingen, når du forsøger at sende en fax internationalt eller modtage en fra udlandet, eller hvis du bruger en satellittelefonforbindelse.

1. Tryk på Opsætning på kontrolpanelet.
2. Brug pileknapperne til at vælge **Service**, og tryk derefter på OK.
3. Brug pileknapperne til at vælge **Faxservice**, og tryk derefter på OK.
4. Brug pileknapperne til at vælge **Fejlrettelse**, og tryk derefter på OK.
5. Brug pileknapperne til at vælge **Til** eller **Fra**, og tryk derefter på OK for at bekræfte valget.

Ændring af faxhastigheden

Indstillingen for faxhastighed er den modemprotokol, som produktet bruger til at sende faxer. Det er en global standard for fulddupleks-modemer, der sender og modtager data hen over telefonlinjer på op til 33.600 bit pr. sekund (bps). Fabriksindstillingen for faxhastigheden er **Høj (V.34)**.

Du skal kun ændre indstillingen, hvis du har problemer med at sende en fax eller modtage en fax fra en bestemt enhed. Det kan være nyttigt at sænke faxhastigheden, når du forsøger at sende en fax til udlandet eller modtage en fra udlandet, eller hvis du bruger en satellittelefonforbindelse.

1. Tryk på Opsætning på kontrolpanelet.
2. Brug pileknapperne til at vælge Faxopsætning, og tryk derefter på OK.
3. Brug pileknapperne til at vælge **Avanceret opsætning**, og tryk derefter på OK.
4. Brug pileknapperne til at vælge **Faxhastighed**, og tryk derefter på OK.
5. Brug pileknapperne til at vælge en indstilling for hastighed, og tryk derefter på OK.

Problemer med afsendelse af faxer

Problem	Årsag	Løsning
Dokumentet stopper indføringen midt i et faxjob.	Den maksimale længde af en side, der kan ilægges, er 381 mm. Hvis du faxer en længere side, stopper den ved 381 mm.	Udskriv dokumentet på et kortere medie. Hvis der ikke er papirstop, og der er gået mindre end ét minut, skal du vente et øjeblik, før du trykker på Annuller. Hvis der er papirstop, skal du fjerne papirstoppet. Send derefter jobbet igen.
	Hvis elementet er for lille, kan papirstoppet sidde inde i den automatiske papirfremfører (ADF).	Brug flatbed-scanneren. Minimum papirstørrelsen for ADF'en er 127 x 127 mm. Hvis der er papirstop, skal du fjerne papirstoppet. Send derefter jobbet igen.
Faxer stopper under afsendelsen.	Den modtagende faxmaskine virker måske ikke.	Prøv at sende til en anden faxmaskine.
	Telefonlinjen virker måske ikke.	Gør et af følgende: • Skru op for lydstyrken på produktet, og tryk derefter på Start fax på kontrolpanelet. Hvis du hører en klartone, virker telefonlinjen. • Udfør en faxtest for at kontrollere om telelinjen fungerer og er sat i den rigtige port (se Udfør en faxtest på side 163).
	Det kan være en kommunikationsfejl, der forstyrrer faxjobbet.	Du skal ændre indstillingen for genopkald ved kommunikationsfejl til **Til**.
Produktet modtager faxer, men kan ikke sende.	Hvis produktet er på et digitalt system, genererer systemet måske en klartone, som produktet ikke kan registrere.	Deaktiver indstillingen for registrering af klartone. Hvis fejlen varer ved, skal du kontakte systemets tjenesteudbyder.
	Det kan være en dårlig telefonforbindelse.	Prøv igen senere.
	Den modtagende faxmaskine virker måske ikke.	Prøv at sende til en anden faxmaskine.
	Telefonlinjen virker måske ikke.	Gør et af følgende: • Skru op for lydstyrken på produktet, og tryk på Start fax på kontrolpanelet. Hvis du hører en klartone, virker telefonlinjen. • Udfør en faxtest for at kontrollere om telelinjen fungerer og er sat i den rigtige port (se Udfør en faxtest på side 163).
Udgående faxopkald fortsætter med at blive ringet op.	Produktet ringer automatisk op til et faxnummer igen, hvis indstillingerne for genopkald er angivet til **Til**.	Hvis du vil stoppe produktet fra at ringe en fax op igen, skal du trykke på Annuller. Eller du skal ændre indstillingerne for genopkald.

Problem	Årsag	Løsning
Sendte faxer kommer ikke til den modtagende faxmaskine.	Den modtagende faxmaskine er måske slukket, eller der er et fejlforhold, f.eks. at den er løbet tør for papir.	Ring til modtageren for at bekræfte, at faxmaskinen er tændt og klar til at modtage faxer.
	Originalen er måske lagt forkert i.	Bekræft, at de originale dokumenter er lagt korrekt ind i ADF-bakken eller flatbed-scanneren.
	Der er måske en fax i hukommelsen, fordi den venter på at ringe det optagede nummer op igen, eller andre job, der er foran, venter på at blive sendt, eller faxen er angivet til at blive sendt senere.	Hvis et faxjob er i hukommelsen af en af disse årsager, vises der en registrering for jobbet i faxlogfilen. Udskriv faxaktivitetslogfilen, og kontroller kolonnen **Status** for job, der viser en angivelse af **Venter**.
Sendte faxer medtager en grålig blok nederst på hver side.	Glasfaxstørrelsen er måske ikke indstillet korrekt.	Bekræft, at indstillingen er korrekt.
Sendte faxer mangler data nederst på hver side.	Glasfaxstørrelsen er måske ikke indstillet korrekt.	Bekræft, at indstillingen er korrekt.
Kontrolpanelet viser en fejlmeddelelse om lav hukommelse.	Faxen er måske for stor, eller opløsningen kan være for høj.	Gør et af følgende: • Del en stor fax op i mindre afsnit, og fax dem individuelt. • Ryd gemte faxer for at få mere tilgængelig hukommelse til udgående faxer. • Konfigurer den udgående fax som en forsinket fax, og bekræft, at hele faxen sendes. • Kontroller, at produktet bruger den laveste opløsningsindstilling (**Standard**).

Problemer med at modtage faxer

Brug tabellerne i dette afsnit til at løse de problemer, der kan opstå ved modtagelse af faxer.

BEMÆRK: Brug den faxledning, der blev leveret sammen med produktet, for at sikre, at produktet fungerer korrekt.

Problem	Årsag	Løsning
Produktet kan ikke modtage faxer fra et lokalnummer.	Indstillingen for lokalnummeret er muligvis deaktiveret.	Rediger indstillingerne for lokalnummeret.
	Faxledningen er muligvis ikke korrekt tilsluttet.	Bekræft, at faxledningen er korrekt tilsluttet mellem telefonstikket og produktet (eller en anden enhed, der er tilsluttet produktet). Vent, indtil du hører faxtoner, tryk derefter på 1-2-3 efter hinanden, vent i tre sekunder, og læg derefter røret på.
	Produktets opkaldstilstand er muligvis ikke indstillet korrekt, eller lokalnummeret er ikke indstillet korrekt.	Bekræft, at produktets opkaldstilstand er angivet til **Tone**. Bekræft, at lokalnummeret også er indstillet til opkald med tone.
Produktet svarer ikke indgående faxopkald.	Svartilstanden er muligvis ikke indstillet til **Manuel**.	Hvis svartilstanden er indstillet til **Manuel**, svarer produktet ikke opkald. Start faxmodtagelsesprocessen manuelt.
	Indstillingen Ring før svar er muligvis ikke indstillet korrekt.	Kontroller indstillingen Ring før svar for at bekræfte, at den er indstillet korrekt.
	Funktionen Svar-ringe-mønster er muligvis aktiveret, men du har ikke denne tjeneste, eller du har tjenesten, og funktionen er ikke indstillet korrekt.	Kontroller funktionen Svar-ringe-mønster for at bekræfte, at den er indstillet korrekt.
	Faxledningen er muligvis ikke tilsluttet, eller faxledningen virker ikke.	Udfør en faxtest for at kontrollere om telelinjen fungerer og er sat i den rigtige port (se Udfør en faxtest på side 163).
	Produktet kan muligvis ikke registrere indgående faxtoner, fordi telefonsvareren afspiller en besked.	Optag telefonsvarerens besked igen, hvor der er mindst to sekunders stilhed i starten af beskeden.
	Der er muligvis for mange enheder tilsluttet telefonlinjen.	Du kan ikke slutte mere end tre enheder til linjen. Fjern den enhed, der blev tilsluttet til sidst, og kontroller, om produktet virker. Hvis ikke, skal du fortsætte med at fjerne enheder en ad gangen og prøve igen, hver gang du har fjernet en.
	Telefonlinjen virker måske ikke.	Gør et af følgende: • Skru op for lydstyrken på produktet, og tryk derefter på Start fax på kontrolpanelet. Hvis du hører en klartone, virker telefonlinjen. • Udfør en faxtest for at kontrollere om telelinjen fungerer og er sat i den rigtige port (se Udfør en faxtest på side 163).

Problem	Årsag	Løsning
Produktet svarer ikke indgående faxopkald.	Det er muligvis en tjeneste med talebeskeder, der forstyrrer produktet, mens det forsøger at besvare opkald.	Gør et af følgende: • Deaktiver beskedtjenesten. • Få en telefonlinje, der er dedikeret til faxopkald. • Indstil produktets svartilstand til **Manuel**. Du skal selv starte faxmodtagelsesprocessen i manuel tilstand. • Lad produktet være indstillet til automatisk tilstand, og sænk indstillingen Ring før svar i produktet til et nummer lavere end indstillingen Ring før svar i telefonsvareren. Produktet besvarer alle indgående opkald.
	Produktet kan være løbe tør for papir, og hukommelsen er fuld.	Genopfyld medieindføringsbakken. Tryk på OK. Produktet udskriver alle de faxer, det har gemt i hukommelsen og fortsætter derefter med at besvare faxopkald.
Faxer bliver ikke udskrevet.	Medieindføringsbakken er tom.	Ilæg medie. Alle de faxer, der modtages, mens bakken er tom, gemmes i hukommelsen og udskrives, når bakken er fyldt op.
	Produktet har registreret en fejl.	Kontroller, om der er en fejlmeddelelse i kontrolpanelet, og se derefter Faxfejlmeddelelser på side 158.
	Afsenderens faxnummer findes på junk-faxlisten.	Kontroller junk-faxlisten, og fjern nummeret.
	Funktionen Modtag fortroligt er aktiveret.	Deaktiver funktionen Modtag fortroligt, eller få adgang til de gemte faxer ved at bruge den forudindstillede PIN-kode.
Faxer udskrives på to sider i stedet for én.	Indstillingen for autoreduktion er muligvis ikke indstillet korrekt.	Aktiver indstillingen for autoreduktion.
	De indgående faxer er muligvis sendt på et større medie.	Juster indstillingen for autoreduktion, så større sider kan udskrives på én side.
Modtagne faxer er for lyse, tomme eller har en dårlig udskriftskvalitet.	Produktet løb tør for toner under udskrivning.	Produktet gemmer de sidst udskrevne faxer. (Mængden af ledig hukommelse bestemmer det egentlige antal af faxer, der lagres til genudskrivning). Udskift printerpatronen så hurtigt som muligt, og udskriv derefter faxen igen.
	Den sendte fax var for lys.	Kontakt afsenderen, og få afsenderen til at sende faxen igen, efter at kontrastindstillingerne er ændret.

Ydelsesproblemer

Problem	Årsag	Løsning
Faxer overføres eller modtages meget langsomt.	Faxen er måske meget kompleks, f.eks. en fax med meget grafik.	Det tager lang tid at sende eller modtage komplekse faxer. Det kan øge overførselshastigheden at dele længere faxer op i flere job og sænke opløsningen.
	Den modtagende faxmaskine har muligvis en langsom modemhastighed.	Produktet sender kun faxen ved den hurtigste modemhastighed, som den modtagende faxmaskine kan acceptere.
	Den opløsning, som faxen blev sendt eller modtaget ved, er måske meget høj.	Hvis du vil modtage faxen, skal du ringe til afsenderen og bede vedkommende om at sænke opløsningen og sende faxen igen. Hvis du vil sende faxen, skal du sænke opløsningen og sende faxen igen.
	Der er muligvis støj på telefonlinjen.	Læg røret på, og send faxen igen. Få telefonselskabet til at tjekke telefonlinjen. Hvis faxen sendes via en digital telefonlinje, skal du kontakte tjenesteudbyderen.
	Faxen sendes via et internationalt opkald.	Det tager længere tid at overføre faxjob internationalt.
	Det originale dokument har en farvet baggrund.	Udskriv det originale dokument igen med en hvid baggrund, og send faxen igen.
Faxaktivitetslogfilen eller faxopkaldsrapporterne bliver udskrevet på uhensigtsmæssige tidspunkter.	Indstillingerne for faxaktivitetslogfilen eller faxopkaldsrapporterne er ikke korrekte.	Udskriv en konfigurationsside, og kontroller, hvornår rapporterne bliver udskrevet.
Produktets lyde er for høje eller svage.	Lydstyrkeindstillingen er muligvis ikke indstillet korrekt.	Juster produktets lydstyrkeindstilling.

13 Foto

BEMÆRK: Dette afsnit gælder kun for hukommelseskortmodeller.

- Isætning af et hukommelseskort
- Ændring af standardindstillinger for hukommelseskort
- Udskrivning af fotos direkte fra hukommelseskortet
- Udskrivning af et miniatureark for hukommelseskort
- Udskrivning og scanning af fotos fra et korrekturark

Isætning af et hukommelseskort

Produktet kan læse følgende typer hukommelseskort:

- CompactFlash (CF) Type 1 og Type 2
- Memory Stick, Memory Stick PRO og Memory Stick Duo
- MultiMedia Card (MMC)
- Secure Digital (SD)
- xD Picture Card

Hukommelseskortlæseren genkender kun .JPEG-filformatet, når der udskrives fra produktets kontrolpanel. Hvis du vil udskrive andre filtyper, skal du gøre et af følgende:

- Brug softwaren, f.eks. PhotoSmart Essential.
- Brugere af Windows-operativsystemer: Brug Windows Explorer til at flytte andre filtyper til din computer, og udskriv derefter filerne fra computeren.

Brug det relevante hukommelseskortstik på HP Color LaserJet CM2320 MFP – hukommelseskortmodel produktet. Se illustrationen nedenfor for at finde det relevante stik.

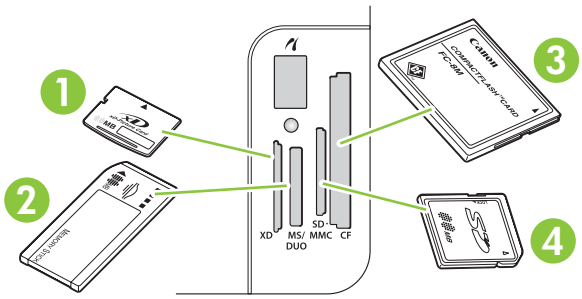

1	Accepterer xD-hukommelseskort.
2	Accepterer Memory Stick-, Memory Stick PRO-, og Memory Stick Duo-hukommelseskort.
3	Accepterer CompactFlash-hukommelseskort.
4	Accepterer Secure Digital- og MultiMedia-hukommelseskort.

Isætning og fjernelse af et hukommelseskort

BEMÆRK: Produktet genkender hukommelseskort op til 2 GB.

1. Skub hukommelseskortet ind i det relevante stik.

   BEMÆRK: Du kan kun bruge ét hukommelseskort i produktet ad gangen. Hvis der isættes to eller flere hukommelseskort, vises der en fejlmeddelelse på produktet.

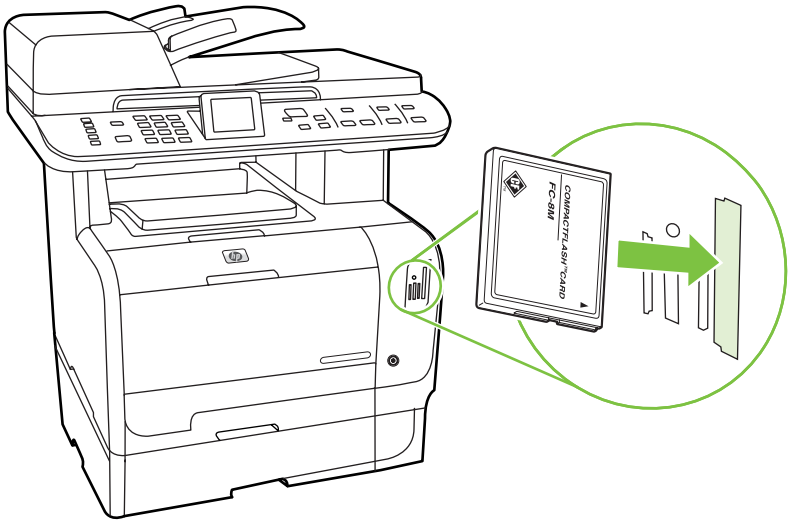

2. Produktet læser kortet, og derefter vises **X fotos fundet på kortet** fotografier fundet på kort på produktets kontrolpanel, hvor *X* er antallet af genkendte .JPEG-filer på hukommelseskortet.

   Efter nogle få sekunder vises meddelelsen **Fotomenu** på kontrolpanelet. Nu kan du bruge produktet til at udskrive fotos. Se Udskrivning af fotos direkte fra hukommelseskortet på side 175.

3. Hold fast i kortet, og træk det forsigtigt ud af hukommelseskortstikket for at fjerne det.

   FORSIGTIG: For at undgå at skade gemte filer på et kort skal du undgå at flytte et hukommelseskort, mens produktet læser på det. Vent, til indikatoren i nærheden af stikkene til hukommelseskort holder op med at blinke, før du fjerner hukommelseskortet. Når indikatoren forbliver oplyst, er det sikkert at fjerne hukommelseskortet.

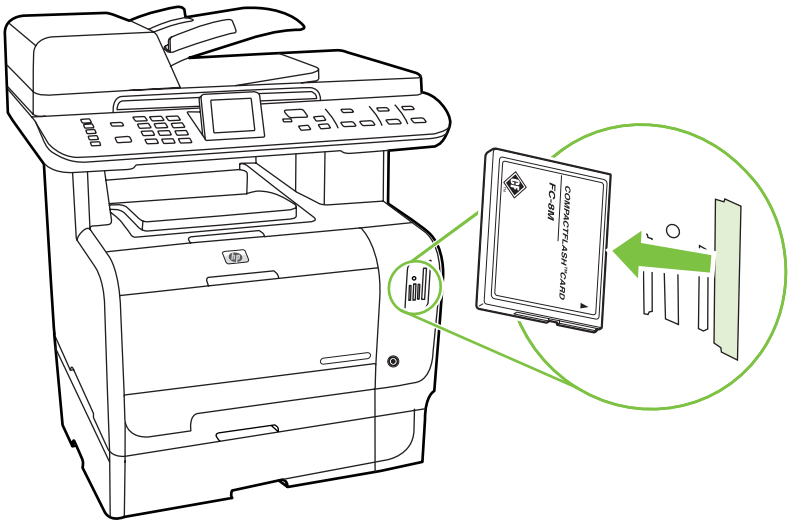

Ændring af standardindstillinger for hukommelseskort

Produktet leveres med standardindstillinger, som du kan ændre fra printerens kontrolpanel til fotoudskrivning.

BEMÆRK: Standardindstillingerne forbliver aktive, indtil du ændrer og gemmer dem. Hvis du vil ændre indstillingerne midlertidigt for et bestemt fotoudskrivningsjob, skal du læse Udskrivning af fotos direkte fra hukommelseskortet på side 175.

1. Tryk på Opsætning.
2. Brug pileknapperne til at vælge **Fotoopsætning**, og tryk derefter på OK.
3. Brug pileknapperne til at vælge et af følgende menupunkter, og tryk derefter på OK.
   - **Billedstørrelse, standard**: Standardbilledstørrelsen for fotografier.
   - **Lysere/Mørkere, standard**: Skift lys/mørk-indstillingerne for det billede, du udskriver.
   - **Antal kopier, standard**: Skift det antal kopier, som du vil udskrive.
   - **Udskriftsfarve, standard**: Angiv, om du udskriver i farve eller sort-hvid.
   - **Gendan standard**: Dette ændrer alle fotoindstillinger til fabriksstandarden.
4. Brug pileknapperne til at ændre indstillingen, tryk derefter på OK for at gemme ændringerne, eller tryk på X for at afslutte menuen uden at gemme ændringerne.
5. Gentag disse trin for hvert menupunkt, du vil ændre.

Udskrivning af fotos direkte fra hukommelseskortet

Brug kontrolpanelet til at udskrive direkte fra et hukommelseskort og til at ændre indstillingerne for et udskriftsjob.

Udskrivning af individuelle fotos direkte fra hukommelseskortet

1. Sæt hukommelseskortet i produktet. **Fotomenu** vises.
2. Brug pileknapperne til at vælge **Easy Print**, og tryk derefter på OK.
3. Brug pileknapperne til at vælge **Individuelt foto**, og tryk derefter på OK.
4. Brug pileknapperne eller det numeriske tastatur til at foretage valg for hvert af de følgende menupunkter, og tryk derefter på OK.
   - **Indtast fotonummer**: Vælg et individuelt fotografi til udskrivning. Fotografierne er nummererede, begyndende med nummer 1.
   - **Vælg billedstørrelse**: Angiv størrelsen for det udskrevne billede.
   - **Vælg papirformat**: Vælg mediestørrelse.
   - **Vælg papirtype**: Vælg medietype.
   - **Antal kopier**: Angiv antal kopier, der skal udskrives (1 til 99).
5. Når beskeden **[OK] for udskr.** vises på kontrolpaneldisplayet, skal du trykke på OK. Tryk på X for at afslutte menuen uden at udskrive.

Udskriv en række fotografier fra hukommelseskortet

1. Sæt hukommelseskortet i produktet. **Fotomenu** vises.
2. Brug pileknapperne til at vælge **Easy Print**, og tryk derefter på OK.
3. Brug pileknapperne til at vælge **Et interval af fotos**, og tryk derefter på OK.
4. Brug pileknapperne eller det numeriske tastatur til at foretage valg for hvert af de følgende menupunkter, og tryk derefter på OK.
   - **Vælg første foto**: Vælg det første fotografi fra rækken af fotografier til udskrivning. Fotografierne er nummererede, begyndende med nummer 1.
   - **Vælg sidste foto**: Vælg det sidste fotografi fra rækken af fotografier til udskrivning.
   - **Vælg billedstørrelse**: Angiv størrelsen for det udskrevne billede.
   - **Vælg papirformat**: Vælg mediestørrelse.
   - **Vælg papirtype**: Vælg medietype.
   - **Antal kopier**: Angiv antal kopier, der skal udskrives (1 til 99).
5. Når beskeden **[OK] for udskr.** vises på kontrolpaneldisplayet, skal du trykke på OK. Tryk på X for at afslutte menuen uden at udskrive.

Udskrivning af alle fotografier fra hukommelseskortet

1. Sæt hukommelseskortet i produktet. **Fotomenu** vises.
2. Brug pileknapperne til at vælge **Easy Print**, og tryk derefter på OK.
3. Brug pileknapperne til at vælge **Alle fotos (#-#)**, og tryk derefter på OK.
4. Brug pileknapperne til at foretage valg for hvert af de følgende menupunkter, og tryk derefter på OK.
   - **Vælg billedstørrelse**: Angiv størrelsen for det udskrevne billede.
   - **Vælg papirformat**: Vælg mediestørrelse.
   - **Vælg papirtype**: Vælg medietype.
   - **Antal kopier**: Angiv antal kopier, der skal udskrives (1 til 99).
5. Når beskeden **[OK] for udskr.** vises på kontrolpaneldisplayet, skal du trykke på OK. Tryk på X for at afslutte menuen uden at udskrive.

Udskrivning af et miniatureark for hukommelseskort

Brug kontrolpanelet til at udskrive et miniatureark over alle fotografier på et hukommelseskort.

1. Sæt hukommelseskortet i produktet. Se Isætning af et hukommelseskort på side 172. Meddelelsen **Fotomenu** vises.
2. Brug pileknapperne til at vælge **Miniaturer**, og tryk derefter på OK.
3. Brug piletasterne til at vælge enten **Hurtig** eller **Bedst**, og tryk derefter på OK. Tryk på X for at afslutte menuen uden at udskrive.

Udskrivning og scanning af fotos fra et korrekturark

Få overblik over dine billeder inden udskrift med et korrekturark. Et korrekturark kan indeholde op til 20 billeder. Denne funktion er optimeret til og testet med original HP-toner.

1. Sæt hukommelseskortet i produktet. **Fotomenu** vises.
2. Brug pileknapperne til at vælge **Valgmuligheder**, og tryk derefter på OK.
3. Brug pileknapperne til at vælge **Indeksprint**, og tryk derefter på OK.
4. Brug pileknapperne til at vælge **Udskriv indeksprint**, og tryk derefter på OK.
5. Hvis der er over 20 JPEG-filer på hukommelseskortet, skal du bruge pileknapperne til at vælge et af følgende menupunkter og derefter trykke på OK.
   - **Alle fotos (#-#)**: "#" repræsenterer det antal JPEG-filer, som produktet har fundet på kortet. Hvis du vælger denne kommando, udskrives alle JPEG-filerne på hukommelseskortet. Tryk på OK igen for at bekræfte udskriftsjobbet.
   - **Sidste 20 fotos**: Denne kommando udskriver de sidste 20 JPEG-filer fra den alfabetiske liste på hukommelseskortet.
   - **Brugerdefineret**: Vælg ét eller flere billeder til udskrift ved at trykke på OK.
6. Når korrekturarket er udskrevet, skal du udfylde boblen under hvert billede med den ønskede udskriftsfarve ved hjælp af en mørkeblå eller sort pen. Udfyld også boblerne for at angive billedlayout og medietype.
7. Placer korrekturarket med forsiden nedad på flatbed-scanneren med det øverste, venstre hjørne af dokumentet i hjørnet, der angives af ikonet på scanneren.
8. Tryk på Fotomenu på kontrolpanelet.
9. Brug pileknapperne til at vælge **Valgmuligheder**, og tryk derefter på OK.
10. Brug pileknapperne til at vælge **Indeksprint**, og tryk derefter på OK.
11. Brug pileknapperne til at vælge **Scan indeksprint**, og tryk derefter på OK. Produktet scanner korrekturarket og udskriver de markerede fotografier. Gentag trin 7 til 11 for hvert korrekturark.

BEMÆRK: Fotografier, der udskrives vha. korrekturark, kan kun udskrives i farve.

JPEG-filer på hukommelseskortet vises i alfabetisk rækkefølge. Hvis du ikke kender fotorækkefølgen på hukommelseskortet, kan du udskrive et indeks.

Billeder udskrives i farve, selv hvis farvekopi er slået fra på produktet.

14 Styring og vedligeholdelse af produktet

- Oplysningssider
- HP ToolboxFX
- Integreret webserver
- Brug af software til HP Web Jetadmin
- Sikkerhedsfunktioner
- Håndtering af forbrugsvarer

Oplysningssider

Oplysningssiderne er placeret i enhedens hukommelse. Disse sider hjælper med at diagnosticere og løse problemer med produktet.

BEMÆRK: Hvis produktsproget ikke blev angivet korrekt under installationen, kan du angive sproget manuelt, så siderne udskrives på et af de understøttede sprog. Skift sprog ved at bruge menuen **Systemopsætning** på kontrolpanelet eller den integrerede webserver. Se Kontrolpanel på side 7.

Sidebeskrivelse	Sådan udskrives siden
Konfigurationsside Viser de aktuelle indstillinger og produktegenskaber.	1. Tryk på Opsætning på kontrolpanelet. 2. Brug pileknapperne til at vælge **Rapporter**, og tryk derefter på OK. 3. Brug pileknapperne til at vælge **Konfigurationsrapport**, og tryk derefter på OK. Der udskrives også en anden side (kun faxmodeller). På den side indeholder afsnittet **Faxindstillinger** oplysninger om faxindstillingerne for produktet.
Statusside for forbrugsvarer Viser HP-printerpatronens resterende levetid, cirka antal resterende sider, hvor mange sider der er skrevet ud, og andre oplysninger om forbrugsvarer.	1. Tryk på Opsætning på kontrolpanelet. 2. Brug pileknapperne til at vælge **Rapporter**, og tryk derefter på OK. 3. Brug pileknapperne til at vælge **Status på forbrugsvarer**, og tryk derefter på OK.
PCL-, PCL 6-, eller PS-fontliste Viser, hvilke fonte der i øjeblikket er installeret i enheden.	1. Tryk på Opsætning på kontrolpanelet. 2. Brug pileknapperne til at vælge **Rapporter**, og tryk derefter på OK. 3. Brug pileknapperne til at vælge **PCL-skrifttypeliste**, **PS-fontliste**, eller **PCL6-fontliste**, og tryk derefter på OK.
Demoside Indeholder eksempler på tekst og grafik.	1. Tryk på Opsætning på kontrolpanelet. 2. Brug pileknapperne til at vælge **Rapporter**, og tryk derefter på OK. 3. Brug pileknapperne til at vælge **Demoside**, og tryk derefter på OK.
Hændelseslog	Du kan printe hændelsesloggen fra HP ToolboxFX, den integrerede webserver, eller HP Web Jetadmin. Se HP ToolboxFX på side 182, Integreret webserver på side 191, eller hjælpen til Web Jetadmin.
Side for forbrug Viser antallet af enkeltsidede (simpleks) eller dobbeltsidede (dupleks) sider samt den gennemsnitlige procentvise dækning.	1. Tryk på Opsætning på produktets kontrolpanel. 2. Brug pileknapperne til at vælge **Rapporter**, og tryk derefter på OK. 3. Brug pileknapperne til at vælge **Side for forbrug**, og tryk derefter på OK.

Sidebeskrivelse	Sådan udskrives siden
Menustruktur Viser kontrolpanelmenuerne.	1. Tryk på Opsætning på produktets kontrolpanel. 2. Brug pileknapperne til at vælge **Rapporter**, og tryk derefter på OK. 3. Brug pileknapperne til at vælge **Menustruktur**, og tryk derefter på OK.
Netværksrapport Viser netværksindstillingerne for produktet.	1. Tryk på Opsætning på kontrolpanelet. 2. Brug pileknapperne til at vælge Rapporter, og tryk derefter på OK. 3. Brug pileknapperne til at vælge **Netværksrapport**, og tryk derefter på OK.
Faxrapporter (kun faxmodeller)	Oplysninger om faxlogfiler og rapporter finder du under Faxlogfiler og -rapporter på side 161.
Joblog for farveudskrivning Giver en oversigt over farvebrug.	1. Tryk på Opsætning på produktets kontrolpanel. 2. Brug pileknapperne til at vælge Rapporter, og tryk derefter på OK. 3. Brug pileknapperne til at vælge Joblog for farveudskrivning, og tryk derefter på OK.
Serviceside Udskriver en servicerapport.	1. Tryk på Opsætning på produktets kontrolpanel. 2. Brug pileknapperne til at vælge Rapporter, og tryk derefter på OK. 3. Brug pileknapperne til at vælge Serviceside, og tryk derefter på OK.
Diagnosticeringsside Udskriver side med diagnosticeringsoplysninger om kalibrering og farvekvalitet.	1. Tryk på Opsætning på produktets kontrolpanel. 2. Brug pileknapperne til at vælge Rapporter, og tryk derefter på OK. 3. Brug pileknapperne til at vælge Diagnosticeringsside, og tryk derefter på OK.

HP ToolboxFX

HP ToolboxFX er et program, som du kan anvende til følgende opgaver:

- Kontrollere produktets status.
- Konfigurere produktets indstillinger.
- Konfigurere pop-up-advarsler.
- Få vist fejlfindingsoplysninger.
- Få vist onlinedokumentation.

Du kan få vist HP ToolboxFX, når produktet er tilsluttet computeren direkte, eller når det er tilsluttet netværket. Du skal udføre en anbefalet softwareinstallation for at kunne bruge HP ToolboxFX.

BEMÆRK: HP ToolboxFX understøttes ikke på Windows Server 2003- eller Macintosh-operativsystemer. Hvis du vil bruge HP ToolboxFX, skal du have en TCP/IP-protokol installeret på computeren.

Det er ikke nødvendigt at have adgang til internettet for at åbne og bruge HP ToolboxFX.

Visning af HP ToolboxFX

Åbn HP ToolboxFX på én af følgende måder:

- I Windows-systembakken skal du dobbeltklikke på HP ToolboxFX-ikonet ( ).
- I Windows **Start**-menuen skal du klikke på **Programmer** (eller **Alle programmer** i Windows XP og Vista), klikke på **HP**, klikke på **HP Color LaserJet CM2320 MFP Series** og derefter klikke på **HP ToolboxFX**.

Status

Mappen **Status** indeholder links til følgende sider:

- **Enhedsstatus**. Denne side angiver produktforhold som f.eks. papirstop eller en tom bakke. Når du har løst et problem, skal du klikke på **Opdater status** for at opdatere produktets status.
- **Status for forbrugsvarer**. Få vist detaljer som f.eks. anslået mængde resterende toner i printerpatronen samt antallet af sider, som er blevet udskrevet med den nuværende printerpatron. Denne side indeholder også links til at bestille forbrugsvarer og til at finde genbrugsoplysninger.
- **Enhedskonfiguration**. Se en detaljeret beskrivelse af den aktuelle produktkonfiguration, herunder hvor meget hukommelse, der er installeret, og om der er installeret valgfri bakker.
- **Netværksoversigt**. Få vist en detaljeret beskrivelse af den nuværende netværkskonfiguration, herunder IP-adresse og netværksstatus.
- **Udskriv oplysninger**. Udskriv Konfigurationssiden og andre oplysningssider, f.eks. statusside for forbrugsvarer. Se Oplysningssider på side 180.
- **Joblog for farveudskrivning**. Få vist oplysninger om farveforbruget for printeren.
- **Hændelseslog**. Få vist en oversigt over produktfejl. Den nyeste fejl vises først.

Hændelseslog

Hændelsesloggen er en tabel med fire kolonner, hvor produkthændelser logges, så du kan bruge dem som reference. Loggen indeholder koder, som svarer til de fejlmeddelelser, der bliver vist på produktets kontrolpanel. Antallet i kolonnen Sideantal angiver det samlede antal sider, som produktet havde udskrevet, da fejlen opstod. Hændelsesloggen indeholder også en kort beskrivelse af fejlen. Yderligere oplysninger om fejlmeddelelser finder du under Meddelelser på kontrolpanelet på side 216.

Advarsler

Fanen **Advarsler** i HP ToolboxFX indeholder links til følgende hovedsider:

- **Angiv statusadvarsler**. Indstil produktet til at sende pop-up-advarsler ved bestemte hændelser, f.eks. lavt tonerniveau.
- **Opret e-mail-advarsler**. Indstil produktet til at sende e-mail-advarsler ved bestemte hændelser, f.eks. lavt tonerniveau.

Opsæt statusadvarsler

Brug HP ToolboxFX til at konfigurere produktet, så det sender pop-up-advarsler til din computer, når bestemte hændelser indtræffer. Hændelser, som udløser advarsler kan f.eks. være papirstop, lavt tonerniveau i HP-printerpatroner, brug af en ikke-HP-printerpatron, tomme bakker og bestemte fejlmeddelelser.

Vælg pop-up-formatet, formatet for bakkeikonet eller begge dele til advarslerne. Pop-op-advarslerne vises kun, når produktet udskriver fra den computer, hvor advarslerne er konfigureret.

Tilpas indstillingen **Grænse for patron lav**, som angiver, hvilket tonerniveau der udløser en advarsel om lavt tonerniveau. Det gøres i **Systemopsætning** på fanen **Systemindstillinger**.

BEMÆRK: Du skal klikke på **Anvend**, før ændringerne træder i kraft.

Konfiguration af e-mail-advarsler

Brug denne funktion til at konfigurere op til to e-mail-adresser, som skal modtage advarselsmeddelelser, når en bestemt hændelse indtræffer. Du kan angive forskellige hændelser for hver e-mail-adresse. Brug oplysningerne for den e-mail-server, som skal sende e-mail-advarslerne for produktet.

BEMÆRK: Du kan kun konfigurere e-mail-advarsler, der skal sendes fra en server, der ikke kræver brugergodkendelse. Hvis e-mail-serveren kræver, at du logger på med et brugernavn og en adgangskode, kan du ikke aktivere e-mail-advarsler.

BEMÆRK: Klik på **Anvend**, for at ændringerne kan træde i kraft.

Produktoplysninger

Mappen **Produktoplysninger** indeholder links til følgende side:

- **Demonstrationssider**. Udskriv sider, der viser kvaliteten af farveudskrifter og overordnede egenskaber for produktets udskrifter.

Fax

Brug fanen HP ToolboxFX **Fax** til at udføre faxopgaver fra computeren. Fanen **Fax** indeholder links til følgende hovedsider:

- **Faxmodtagelse**. Indstilling af tilstanden for faxmodtagelse.
- **Fax-telefonbog**. Tilføj, rediger eller slet poster i produktets telefonbog.
- **Faxafsendelseslog**. Se alle de seneste faxer, der er sendt fra produktet.
- **Faxmodtagelseslog**. Se alle de seneste faxer, der er modtaget af produktet.
- **Junk-fax**. Tilføj, slet eller få vist faxnumre, som er spærrede.
- **Dataegenskaber for fax**. Administrer den plads, der anvendes til lagring af faxmeddelelser på din computer. Disse indstillinger gælder kun, hvis du har valgt at sende eller modtage faxmeddelelser fra din computer.

Faxmodtagelse

Følgende indstillinger er tilgængelige, når du modtager fax:

- Udskriv faxen. Du kan også vælge at få en meddelelse vist på computer, som giver dig besked om det, når faxen bliver udskrevet.
- Videresend faxen til en anden faxmaskine.

Yderligere oplysninger om faxopgaver finder du under Fax (kun faxmodeller) på side 123.

BEMÆRK: Du skal klikke på **Anvend**, før ændringerne træder i kraft.

Faxtelefonbog

Brug faxtelefonbogen i HP ToolboxFX til at tilføje eller fjerne personer eller grupper på din liste over kortopkald, importere telefonbøger fra forskellige kilder, og opdatere og vedligeholde listen over kontakter.

- Vælg rækken med det valgte kortopkaldsnummer for at tilføje en person til listen over kortopkald. Skriv kontaktnavnet i vinduet **Kontaktnavn**. Skriv faxnummeret i vinduet **Faxnummer**. Klik på **Tilføj**.
- Vælg rækken med det valgte kortopkaldsnummer for at tilføje en gruppe til listen over kortopkald. Klik på **Tilføj Gruppe**. Dobbeltklik på et kontaktnavn i listen til venstre for at flytte den til gruppelisten til højre, eller vælg et navn i venstre side, og klik derefter på den relevante pil for at flytte den til gruppelisten til højre. Du kan også flytte navne fra højre til venstre på to andre måder. Skriv et gruppenavn i vinduet **Gruppenavn**, når du har oprettet en gruppe, og klik på **OK**.
- For at redigere en kortopkaldskode for en person skal du markere kontaktnavnet ved at klikke et vilkårligt sted i den række, hvor det står, og derefter klikke på **Opdater**. Skriv rettelserne i de korrekte vinduer, og klik derefter på **OK**.
- For at redigere en kortopkaldskode for en gruppe skal du markere gruppenavnet ved at klikke et vilkårligt sted i den række, hvor det står, og derefter klikke på **Opdater gruppe**. Foretag de nødvendige ændringer, og klik derefter på **OK**.
- For at slette en post i listen over kortopkald skal du markere posten og klikke på **Slet**.

- For at flytte kortopkaldsposter skal du markere posten og klikke på **Flyt**, eller du skal vælge **Flyt** og angive posten i dialogboksen. Vælg enten **Næste tomme række**, eller angiv nummeret på den række, hvortil du vil flytte posten.

  BEMÆRK: Hvis du angiver en række, der er optaget, vil den nye post overskrive den eksisterende post.

- For at importere kontakter fra en telefonbog, som ligger i Lotus Notes, Outlook eller Outlook Express, skal du klikke på **Importer/eksporter telefonbog**. Vælg indstillingen **Importer**, og klik på **Næste**. Vælg det korrekte softwareprogram, gå til den ønskede fil, og klik på **Afslut**. For at eksportere kontakter fra en telefonbog skal du klikke på **Importer/eksporter telefonbog**. Vælg indstillingen **Eksporter**, og klik på **Næste**. Skriv filnavnet, eller gå til den fil, som du vil eksportere kontakter til, og klik derefter på **Afslut**. Du kan også vælge enkelte poster fra telefonbogen i stedet for at importere hele telefonbogen.
- For at slette alle poster skal du klikke på **Slet alt** og derefter klikke på **Ja**.

Ud over numeriske værdier er følgende karakterer gyldige i faxnumre:

- (
-)
- +
- -
- *
- #
- R
- W
- .
- ,
- <mellemrum>

BEMÆRK: Du skal klikke på **Anvend**, før ændringerne træder i kraft.

Yderligere oplysninger om faxer finder du under Fax (kun faxmodeller) på side 123.

Faxafsendelseslog

Faxafsendelsesloggen i HP ToolboxFX viser alle de sidst afsendte faxer og oplysninger om dem, herunder afsendelsesdato og -klokkeslæt, jobnummer, faxnummer, sideantal, og resultatet.

Klik på en vilkårlig kolonneoverskrift i faxafsendelsesloggen for at sortere oplysningerne i kolonnen i stigende eller faldende rækkefølge.

Kolonnen **Resultater** indeholder faxens status. Hvis faxafsendelsen mislykkedes, vises der i denne kolonne en beskrivelse af, hvorfor faxen ikke blev afsendt.

Yderligere oplysninger om faxer finder du under Fax (kun faxmodeller) på side 123.

Faxmodtagelseslog

Faxmodtagelsesloggen i HP ToolboxFX viser alle de sidst modtagne faxer og oplysninger om dem, herunder modtagelsesdato og -klokkeslæt, jobnummer, faxnummer, sideantal, resultatet og en forkortet visning af faxen.

Faxmodtagelsesloggen kan bruges til at spærre fremtidige faxer. Marker feltet **Spær Fax** ved siden af en modtaget fax på loggen.

Når en computer, som er forbundet med produktet, modtager en fax, indeholder faxen et link til **Visning** af faxen. Hvis du klikker på dette link, åbnes en ny side, som indeholder oplysninger om faxen.

Klik på en vilkårlig kolonneoverskrift i faxmodtagelsesloggen for at sortere oplysningerne i kolonnen i stigende eller faldende rækkefølge.

Kolonnen **Resultater** indeholder faxens status. Hvis faxen mislykkedes, vises der i denne kolonne en beskrivelse af, hvorfor faxen ikke blev modtaget.

BEMÆRK: Du skal klikke på **Anvend**, før ændringerne træder i kraft.

Yderligere oplysninger om faxer finder du under Fax (kun faxmodeller) på side 123.

Junk-fax.

Junk-fax indeholder en liste over alle spærrede numre. Tilføj, rediger eller slet spærrede faxnumre på denne fane.

Hjælp

Mappen **Hjælp** indeholder links til følgende sider:

- **Fejlfinding**. Få vist Hjælp-emner til fejlfinding, udskriv fejlfindingssider, rens produktet, og åbn Microsoft Office Grundfarver. Se Afstemning af farver på side 102 for at få yderligere oplysninger om Microsoft Office Grundfarver.
- **Papir og udskriftsmedier**. Udskriv oplysninger om, hvordan du opnår det optimale resultat fra produktet ved brug af forskellige typer af papir og udskriftsmedier.
- **Værktøjer til farveudskrivning**. Åbn Microsoft Office Grundfarver eller den fulde palet af farver med deres tilhørende RGB-værdier. Se Afstemning af farver på side 102 for at få yderligere oplysninger om Microsoft Office Grundfarver. Brug af HP's afstemning af grundfarver til at justere staffagefarver i din udskrift.
- **Animerede demonstrationer**. Visning af animerede demonstrationer til almindelige fejlfindingsprocedurer.
- **Brugervejledning**. Få vist oplysninger om produktforbruget, garanti, specifikationer og support. Brugervejledningen findes både i HTML- og PDF-format.

Systemindstillinger

Fanen HP ToolboxFX **Systemindstillinger** indeholder links til følgende hovedsider:

- **Enhedsoplysninger**. Få vist oplysninger om produktet, f.eks. en beskrivelse af produktet og en kontaktperson.
- **Papirhåndtering**. Rediger indstillingerne for papirhåndtering, f.eks. standardpapirformat og standardpapirtype.

- **Udskriftskvalitet**. Rediger indstillingerne for udskriftskvalitet.
- **Udskrivningstæthed**. Skift indstillinger for udskriftstæthed, f.eks. kontrast, højlys, mellemtoner og skygger.
- **Papirtyper**. Rediger tilstandsindstillingerne for hver medietype, f.eks. brevpapir, forhullet eller blankt papir.
- **Systemopsætning**. Rediger systemindstillingerne, f.eks. udbedring af papirstop og automatisk fortsættelse. Tilpas indstillingen **Grænse for patron lav**, som angiver, hvilket tonerniveau der udløser en pop-op-advarsel om lavt tonerniveau.
- **Service**. Få adgang til forskellige procedurer til vedligeholdelse af printeren.
- **Enhedspolling**. Rediger produktets pollingindstillinger, der bestemmer, hvor ofte HP ToolboxFX indsamler data fra produktet.
- **Gem/gendan indstillinger**. Gem de aktuelle indstillinger for produktet i en fil på computeren. Brug denne fil til at indlæse de samme indstillinger på et andet produkt eller til at gendanne disse indstillinger på dette produkt på et senere tidspunkt.
- **Adgangskode**. Indstil, skift eller nulstil produktets sikkerhedskodeord (se Aktivering af adgangskodebeskyttelse fra kontrolpanelet. på side 193).

Enhedsoplysninger

Siden Enhedsoplysninger indeholder data om produktet til fremtidig reference. De oplysninger, information, du indtaster i felterne på denne side, vises på Konfigurationssiden. Du kan indtaste alle tegn i alle felterne.

BEMÆRK: Klik på **Anvend**, for at ændringerne kan træde i kraft.

Papirhåndtering

Brug disse valgmuligheder til at konfigurere dine standardindstillinger. Se Brug af menuerne på kontrolpanelet på side 10, hvis du ønsker yderligere oplysninger.

Der er følgende mulige indstillinger til håndtering af udskriftsjob, når produktet er løbet tør for medier:

- Vælg **Vent på ilægning af papir**.
- Vælg **Annuller** på rullelisten **Intet papir, handl.** for at annullere udskriftsjobbet.
- Vælg **Tilsidesæt** på rullelisten **Tid uden papir** for at sende udskrivningsjobbet til en anden papirbakke.

Feltet **Ikke mere papir** angiver, hvor lang tid produktet skal vente, før dine valg træder i kraft. Du kan angive fra 0 til 3600 sekunder.

BEMÆRK: Klik på **Anvend**, for at ændringerne kan træde i kraft.

Udskriftskvalitet

Benyt disse valgmuligheder til at forbedre kvaliteten af dine udskriftsjobs. Se Kontrolpanel på side 7, hvis du ønsker yderligere oplysninger.

Farvekalibrering

- **Startkalibrering**. Angiv, om produktet skal kalibreres, når det tændes.
- **Kalibreringstimer**. Angiv, hvor ofte produktet skal kalibreres.
- **Kalibrer nu**. Indstil produktet til at kalibrere med det samme.

BEMÆRK: Klik på **Anvend**, for at ændringerne kan træde i kraft.

Udskrivningstæthed

Benyt disse valgmuligheder til at foretage finjusteringer i mængden af hver farvetone, som bruges til de udskrevne dokumenter.

- **Kontraster**. Kontrast er forskellen mellem lyse (højlys) og mørke (skygge) farver. For at forøge det overordnede interval mellem lyse og mørke farver skal du justere indstillingen **Kontraster**.
- **Højlys**. Højlys er farver, som er næsten hvide. For at gøre højlysfarver mørkere skal du justere indstillingen **Højlys**. Denne justering har ingen indflydelse på mellemtoner eller skyggefarver.
- **Mellemtoner**. Mellemtoner er farver, som ligger lige mellem hvid og kraftig tæthed. For at gøre mellemtoner mørkere skal du justere indstillingen **Mellemtoner**. Disse justeringer har ingen påvirkning på lyse farver eller skyggefarver.
- **Skygger**. Skygger er farver, som ligger nær helt dækkende tæthed. For at gøre skyggefarver mørkere skal du justere indstillingen **Skygger**. Denne justering har ingen indflydelse på højlys eller mellemtoner.

Papirtyper:

Benyt disse valgmuligheder til at konfigurere udskrivningstilstande der svarer til de forskellige medietyper. Vælg **Gendan tilstande** for at nulstille alle tilstande til fabriksindstillingerne.

BEMÆRK: Klik på **Anvend**, for at ændringerne kan træde i kraft.

Systemopsætning

Brug systemindstillingerne i HP ToolboxFX til at konfigurere globale indstillinger for kopi, fax, scan og udskrivning, f.eks. udbedring af papirstop og automatisk fortsættelse.

BEMÆRK: Du skal klikke på **Anvend**, før ændringerne træder i kraft.

Service

Under udskrivningen aflejres papir-, toner- og støvpartikler inde i produktet. Efterhånden kan denne aflejring skabe problemer med udskriftskvaliteten, f.eks. tonerpletter eller udtværing af toner. HP ToolboxFX gør det nemt at rengøre papirgangen. Se Rengøring af produktet på side 203, hvis du ønsker yderligere oplysninger.

Enhedspolling

Du kan deaktivere enhedspolling i HP ToolboxFX for at reducere netværkstrafikken, men det betyder også, at andre funktioner i HP ToolboxFX også deaktiveres: pop-up-advarsler, opdatering af faxlogger, computerens evne til at modtage faxer, og scanning ved at bruge knappen Scan til.

BEMÆRK: Du skal klikke på **Anvend**, før ændringerne træder i kraft.

Gem/gendan

Gemmer printerindstillingerne som fil på din pc som sikkerhedskopi.

Adgangskode

Oprettelse af din systemadgangskode.

Udskrivningsindstillinger

Fanen **Udskrivningsindstillinger** i HP ToolboxFX indeholder links til følgende hovedsider:

- **Udskrivning**. Skift standardudskriftsindstillinger for produktet, f.eks. antal kopier og papirretning.
- **PCL5**. Få vist og rediger PCL5-indstillingerne.
- **PostScript**. Få vist og rediger PS-indstillinger.
- **Foto**. Rediger fotoindstillingerne og aktiver/deaktiver stikkene til fotokortet (kun modeller med fotokort).

Udskrivning

Brug disse valgmuligheder til at konfigurere indstillingerne for alle udskrivningsfunktioner. Det er de samme indstillinger, som er tilgængelige på kontrolpanelet. Se Brug af menuerne på kontrolpanelet på side 10, hvis du ønsker yderligere oplysninger.

BEMÆRK: Klik på **Anvend**, for at ændringerne kan træde i kraft.

PCL5

Benyt disse valgmuligheder til at konfigurere indstillingerne, når du bruger PCL-printersproget.

BEMÆRK: Klik på **Anvend**, for at ændringerne kan træde i kraft.

PostScript

Brug denne indstilling, når du bruger PostScript-printersproget. Når indstillingen **Udskriv PostScript-fejl** er aktiveret, udskrives PostScript-fejlsiden automatisk, når der opstår en PostScript-fejl.

BEMÆRK: Klik på **Anvend**, for at ændringerne kan træde i kraft.

Netværksindstillinger

Netværksadministratorer kan bruge denne fane til at styre de netværksrelaterede indstillinger for produktet, når det er tilsluttet et IP-baseret netværk.

E-mail

Fanen HP ToolboxFX E-mail indeholder links til de følgende hovedsider:

- **E-mail-konfiguration**. Konfigurere indstillinger for Scan til e-mail
- **E-mail-kontakter**. Foretag ændringer til den liste over e-mail-kontakter, der er knyttet til funktionen Scan til e-mail.

E-mail-konfiguration

Brug siden til konfiguration af e-mail til at aktivere scan til e-mail-funktionerne og til at angive SMTP-gatewayen, SMTP-porten og andre grundlæggende oplysninger. SMTP-gatewayen er en server, der bruges til at sende e-mail. Det kan for eksempel være "mail.yourISP.com". SMTP-porten er et tal mellem 0 og 65535. Kontakt systemadministratoren for at få disse oplysninger.

Brug knappen **Indstillinger for e-mail-test** for at teste dine indstillinger til Scan til e-mail.

BEMÆRK: Du skal klikke på **Anvend**, før ændringerne træder i kraft.

E-mail-kontakter

Brug siden HP ToolboxFXE-mail-kontakter til at tilføje og fjerne enkeltpersoner fra din liste over e-mail-kontakter. Listen over e-mail-kontakter kan indeholde op til 50 poster.

Du kan føje en kontakt til listen over e-mail-kontakter ved at tilføje kontaktens navn i vinduet **Kontaktnavn**. Indtast den tilknyttede e-mail-adresse i vinduet **E-mail-adresse**. Klik derefter på **Tilføj**. Du kan også tilføje en kontakt ved at dobbeltklikke på en tom række i listen over e-mail-kontakter. Indtast derefter oplysningerne på din kontakt i de relevante vinduer og klik på **OK**. Hvis du vælger en række, der er optaget, vil den nye post overskrive den eksisterende post.

Hvis du vil redigere en eksisterende kontaktpost, skal du vælge rækken med kontaktnavnet og derefter klikke på **Opdater**. Skriv rettelserne i det relevante vindue, og klik derefter på **OK**.

Hvis du vil slette en post på listen over e-mail-kontaktpersoner, skal du vælge elementet og derefter klikke på **Slet**. Hvis du vil slette alle poster, skal du klikke på **Slet alle** og derefter klikke på **Ja**.

BEMÆRK: Du skal klikke på **Anvend**, før ændringerne træder i kraft.

Integreret webserver

Produktet er udstyret med en integreret webserver (EWS), der giver adgang til oplysninger om produkt- og netværksaktiviteter. En webserver skaber et miljø, hvor webprogrammer kan køre, i stil med et operativsystem som Windows, der skaber et miljø til kørsel af programmer på computeren. Outputtet fra disse programmer kan derefter vises i en webbrowser som f.eks. Microsoft Internet Explorer, Safari eller Netscape Navigator.

En "integreret" webserver sidder i en hardwareenhed (f.eks. et HP LaserJet-produkt) eller i firmware, modsat software, der indlæses på en netværksserver.

EWS'ens fordel er, at den indeholder et interface til produktet, som kan bruges af alle med et produkt forbundet til netværket og en computer. Det er ikke nødvendigt at installere eller konfigurere ekstra software, men du skal have en understøttet webbrowser på computeren. Hvis du vil have adgang til EWS'en, skal du skrive IP-adressen til produktet i adresselinjen i browseren. (Du kan finde IP-adressen ved at udskrive en konfigurationsside. Yderligere oplysninger om udskrivning af en konfigurationsside findes under Oplysningssider på side 180).

BEMÆRK: På Macintosh-operativsystemer kan du bruge EWS'en over en USB-forbindelse efter installation af det Macintosh-software, der følger med produktet.

Funktioner

EWS'en giver dig mulighed for at få vist produkt- og netværksstatus og styre udskriftsfunktionerne fra en computer. Med EWS'en kan du udføre følgende opgaver:

- Få vist oplysninger om produktstatus.
- Se en angivelse af den resterende levetid for alle forbrugsvarer og bestille nye
- Få vist og ændre en del af produktindstillingerne
- Få vist og udskrive interne sider
- Vælg det sprog, som EWS-sider og meddelelser på kontrolpaneldisplayet skal vises på.
- Få vist og ændre netværkskonfigurationen
- Indstil, skift eller nulstil produktets sikkerhedskodeord (se Aktivering af adgangskodebeskyttelse fra kontrolpanelet. på side 193).
- Aktiver/deaktiver stikket for fotokortet på produktet fra fanen Udskriv
- Angivelse af indstillinger til faxmodtagelse og telefonbog.
- Angivelse af standardindstillingerne for kopiering og udskrivning.

BEMÆRK: Hvis du ændrer netværksindstillingerne i EWS'en, kan dette deaktivere produktsoftware eller funktioner.

Brug af software til HP Web Jetadmin

HP Web Jetadmin er en webbaseret softwareløsning, der gør det muligt at fjerninstallere, overvåge og foretage fejlfinding af netværkstilsluttede ydre enheder. Den intuitive browserbrugergrænseflade gør det lettere at styre enheder på tværs af platforme, herunder HP-enheder og enheder fra andre leverandører. Styringen er proaktiv, idet netværksadministratoren får mulighed for at løse enhedsproblemer, før brugeren støder på dem. Den forbedrede styringssoftware kan hentes gratis på adressen www.hp.com/go/webjetadmin_software.

Du kan hente plug-ins til HP Web Jetadmin ved at klikke på **plug-ins** og derefter klikke på linket **download** ud for navnet på det ønskede plug-in. HP Web Jetadmin-softwaren kan automatisk underrette dig om nye plug-ins. Følg retningslinjerne på siden **Product Update** (Produktopdatering) for automatisk at oprette forbindelse til HP's websted.

Hvis HP Web Jetadmin installeres på en værtsserver, er den tilgængelig for alle klienter via en understøttet webbrowser som f.eks. Microsoft Internet Explorer 6.0 til Windows eller Netscape Navigator 7.1 til Linux. Gå til HP Web Jetadmin-værten.

BEMÆRK: Browsere skal være Java-aktiverede. Browsere til en Apple-pc understøttes ikke.

Sikkerhedsfunktioner

Produktet indeholder en adgangskodefunktion, der begrænser adgang til opsætningsfunktioner, mens grundlæggende funktioner fortsætter. Der kan indstilles én enkelt adgangskode fra EWS eller kontrolpanelet.

Privat modtag. kan bruges til at lagre faxer på produktet, indtil du befinder dig ved produktet og kan udskrive dem.

Aktivering af adgangskodebeskyttelse ved hjælp af den integrerede webserver

Brug EWS'en til at indstille adgangskoden.

1. Åbn EWS'en, og klik på fanen **System**.
2. Klik på **Adgangskode**.
3. Skriv den nye adgangskode i feltet **Adgangskode**, og skriv derefter den samme adgangskode i feltet **Bekræft adgangskode** for at bekræfte dit valg.
4. Klik på **Anvend** for at gemme adgangskoden.

Aktivering af adgangskodebeskyttelse fra kontrolpanelet.

Følg fremgangsmåden nedenfor, hvis du vil angive produktsikkerhedsadgangskoden:

1. Tryk på Opsætning på kontrolpanelet.
2. Brug pileknapperne til at vælge **Systemopsætning**, og tryk derefter på OK.
3. Brug pileknapperne til at vælge **Produktsikkerhed**, og tryk derefter på OK.
4. Brug pileknapperne til at vælge **Til**, og tryk derefter på OK.
5. Brug de alfanumeriske knapper til at indtaste produktadgangskoden, og tryk derefter på OK.
6. Bekræft produktadgangskoden ved at bruge af de alfanumeriske knapper til at indtaste den igen, og tryk derefter på OK.

Aktivering af funktionen for privat modtagelse

Funktionen for adgangskodebeskyttelse skal slås til, før funktionen for privat modtagelse kan aktiveres.

1. Tryk på Opsætning på kontrolpanelet.
2. Brug pileknapperne til at vælge **Faxopsætning**, og tryk derefter på OK.
3. Brug pileknapperne til at vælge **Avanceret opsætning**, og tryk derefter på OK.
4. Brug pileknapperne til at vælge **Privat modtag.**, og tryk derefter på OK.
5. Brug pileknapperne til at vælge **Til**, og tryk derefter på OK.

6. Brug de alfanumeriske knapper til at indtaste produktsikkerhedsadgangskoden, og tryk derefter på OK.

7. Bekræft produktadgangskoden ved at bruge de alfanumeriske knapper til at indtaste den igen, og tryk derefter på OK.

Håndtering af forbrugsvarer

Kontrol og bestilling af forbrugsvarer

Du kan kontrollere status for forbrugsvarer via produktets kontrolpanel, ved at udskrive en statusside for forbrugsvarer, eller få vist HP ToolboxFX. Hewlett-Packard anbefaler, at du bestiller en ny printerpatron, første gang der vises en meddelelse om lavt tonerniveau for en printerpatron. Brug en ny, original HP-printerpatron, og få følgende typer oplysninger om forbrugsvarer:

- Resterende levetid for printerpatronen
- Cirka antal sider, der kan udskrives
- Antal udskrevne sider
- Andre oplysninger om forbrugsvarer

BEMÆRK: Hvis produktet er forbundet til netværket, kan du konfigurere HP ToolboxFX til at give dig besked via e-mail, når en printerpatron er næsten tom. Hvis produktet er direkte tilsluttet en computer, kan du konfigurere HP ToolboxFX til at give dig besked, når forbrugsvarer er næsten tomme.

Brug af kontrolpanelet til at kontrollere status for forbrugsvarer

Benyt en af følgende fremgangsmåder:

- Kontroller produktets kontrolpanel, som viser, når en printerpatron er næsten tom eller tom. Kontrolpanelet angiver også, når der første gang installeres en printerpatron, der ikke er fra HP.
- Udskriv en statusside for forbrugsvarer, og kontroller forbrugsvareniveauet på siden.

Hvis forbrugsvareniveauerne er lave, kan du bestille forbrugsvarer via den lokale HP-forhandler, over telefonen eller online. Se Forbrugsvarer og ekstraudstyr på side 259 for at få oplysninger om varenumre. Gå til www.hp.com/go/ljsupplies for at bestille online.

Kontrol af status for forbrugsvarer ved brug af HP ToolboxFX

Du kan konfigurere HP ToolboxFX til at give dig besked, når forbrugsvarer er næsten tomme. Du kan vælge at modtage beskeder som e-mail, som en pop-up-meddelelse eller som et ikon på proceslinjen.

Opbevaring af forbrugsvarer

Følg disse retningslinjer til opbevaring af printerpatroner:

- Tag ikke tonerkassetten ud af emballagen, før den skal bruges.

  FORSIGTIG: Undgå at beskadige printerpatronen ved at undlade at udsætte den for lys i mere end nogle få minutter.

- Oplysninger om drifts- og opbevaringstemperaturer finder du i afsnittet Miljømæssige specifikationer på side 273.
- Opbevar forbrugsvaren i vandret position.
- Opbevar forbrugsvaren mørkt og tørt væk fra varmekilder og magnetiske kilder.

HP's politik vedrørende forbrugsvarer, der ikke er fra HP

Hewlett-Packard Company kan ikke anbefale brug af forbrugsvarer fra andre producenter, hverken nye eller renoverede. Da der ikke er tale om HP-produkter, har HP ingen indflydelse på udformningen eller kontrol over kvaliteten. Service eller reparationer, der måtte blive nødvendige som følge af anvendelse af en forbrugsvare af et andet fabrikat end HP, dækkes *ikke* af printerens garanti.

HP's hotline for bedrageri

Ring til HP's hotline for bedrageri, hvis produktet eller HP ToolboxFX angiver, at printerpatronen ikke er fra HP, og du tror, den er original. HP vil hjælpe med at finde ud af, om produktet er originalt, og vil være behjælpelig med at løse problemet.

Din printerpatron er muligvis ikke en original HP-patron, hvis du bemærker følgende problemer:

- Du oplever mange problemer med printerpatronen.
- Printerpatronen ser ikke ud, som den plejer (hvis f.eks. træktappen eller emballagen ser anderledes ud).

I USA kan der ringes gratis til: 1-877-219-3183.

Uden for USA betaler modtageren for opkaldet. Ring til centralen, og anmod om et opkald, hvor modtageren betaler, til dette telefonnummer: 1-770-263-4745. Hvis du ikke taler engelsk, vil en medarbejder på HP's hotline for bedrageri, der taler dit sprog, være dig behjælpelig. Eller hvis den, der taler dit sprog, ikke er tilgængelig, vil en sproglinjetolker blive tilsluttet ca. et minut efter starten af opkaldet. Sproglinjetolkeren er en tjeneste, der vil oversætte mellem dig og medarbejderen fra HP's hotline for bedrageri.

Genbrug af forbrugsvarer

Hvis du skal installere en ny HP-printerpatron, skal du følge vejledningen i kassen med den nye forbrugsvare eller se opsætningsvejledningen.

Ved genbrug af forbrugsvarer skal du lægge den brugte forbrugsvare i den kasse, som den nye vare blev leveret i. Brug den vedlagte returetiket, når du returnerer en brugt forbrugsvare til HP med henblik på genbrug. Detaljerede oplysninger finder du i den genbrugsvejledning, der følger med alle nye HP-forbrugsvarer. Se HP LaserJet-forbrugsvarer til udskrivning på side 277 for at få yderligere oplysninger om HP's genbrugsprogram.

Udskiftning af forbrugsvarer

Printerpatron

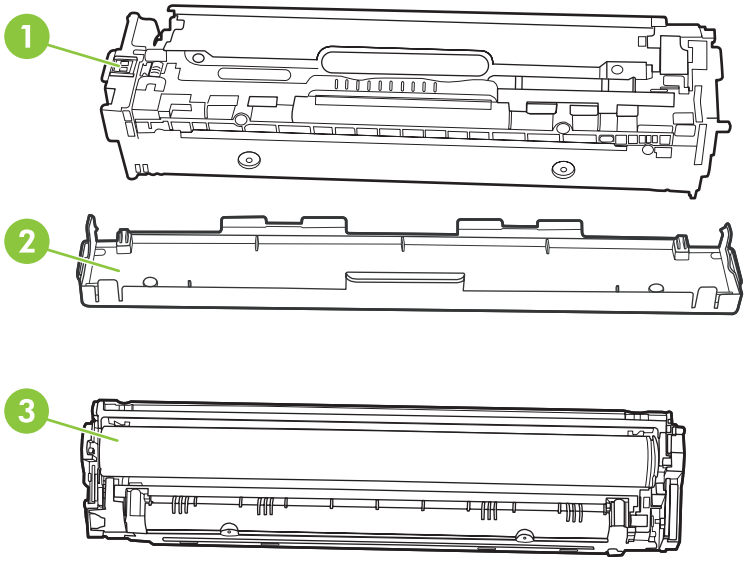

1	Patron e-label
2	Plastikafskærmning
3	Billedtromle. Undgå at berøre billedtromlen i bunden af printerpatronen. Fingeraftryk på billedtromlen kan forårsage problemer med udskriftskvaliteten.

1. Åbn frontdækslet.

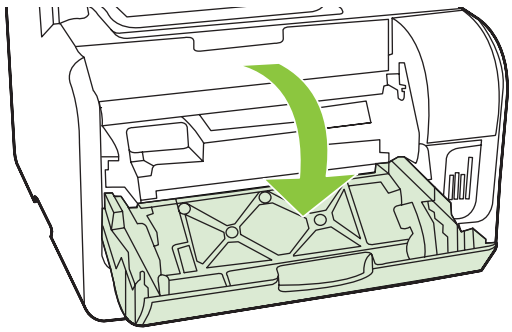

2. Træk skuffen til printerpatronen ud.

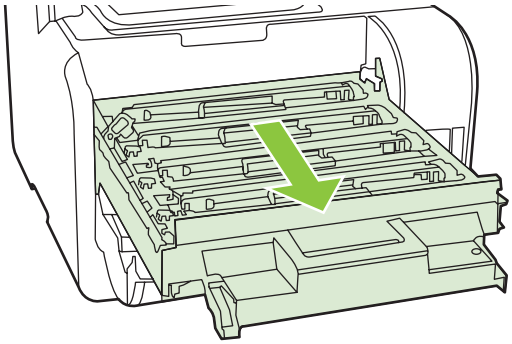

3. Tag fat i håndtaget på den gamle printerpatron, og træk derefter patronen lige op for at tage den ud.

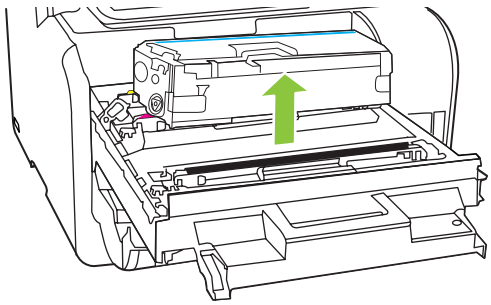

4. Tag den nye printerpatron ud af emballagen.

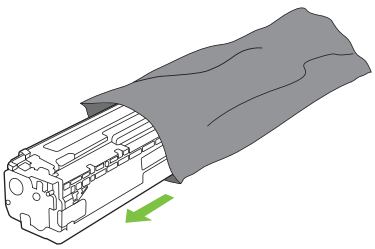

5. Fjern den orange plastikafskærmning fra bunden af den nye printerpatron.

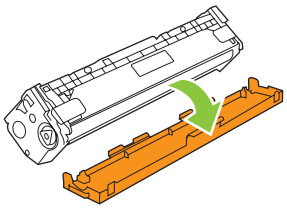

△ **FORSIGTIG:** Undgå at berøre billedtromlen i bunden af printerpatronen. Fingeraftryk på billedtromlen kan forårsage problemer med udskriftskvaliteten.

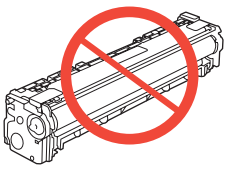

6. Indsæt den nye printerpatron i produktet.

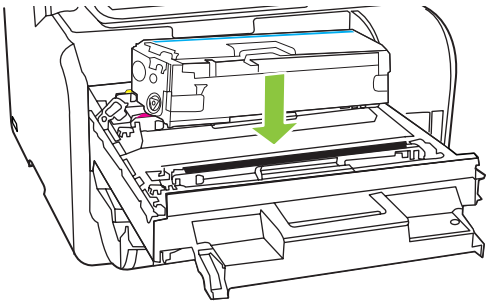

7. Træk fanen på venstre side af printerpatronen lige op for helt at fjerne forseglingstapen. Bortskaf forseglingstapen.

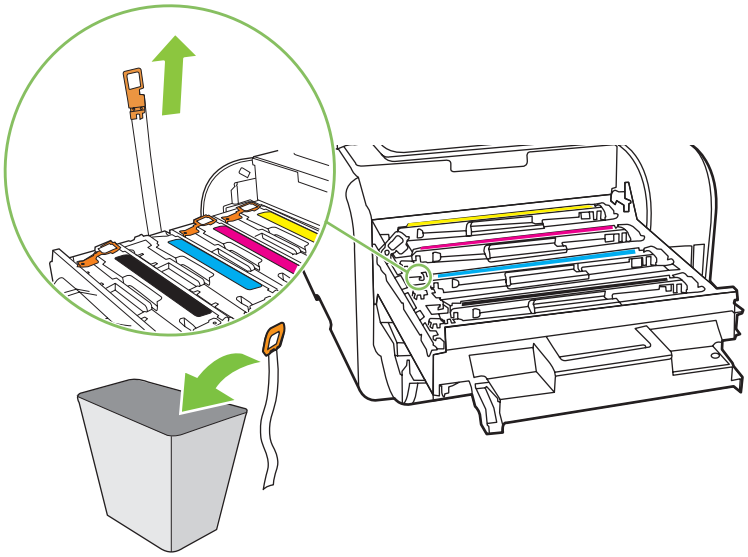

8. Luk skuffen til printerpatronen.

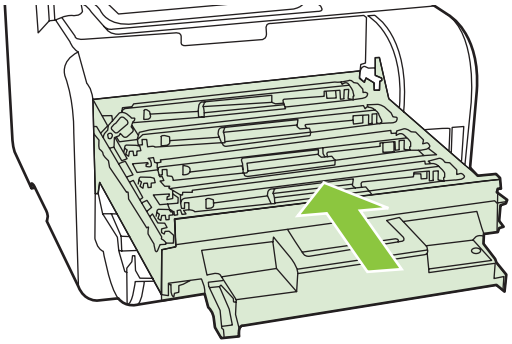

9. Luk frontdækslet.

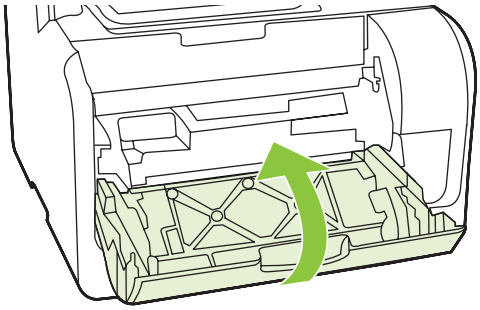

10. Anbring den gamle printerpatron i æsken fra den nye printerpatron. Følg genbrugsanvisningerne, der følger med æsken.

△ **FORSIGTIG:** Hvis du får toner på tøjet, skal du tørre det af med en tør klud og vaske tøjet i koldt vand. *Varmt vand får toneren til at sætte sig fast i stoffet.*

DIMM-hukommelsesmoduler

Oplysninger

Produktet leveres med 160 MB RAM. Produktet har også et DIMM-stik, der kan bruges til at tilføje en DIMM på 64 MB eller 128 MB. Produktet kan bruge noget tilgængeligt RAM til at udføre job.

Installation af et DIMM-hukommelseskort

△ **FORSIGTIG:** Håndtering af en DIMM uden at bære en antistatisk enhed med jordforbindelse kan beskadige DIMM-kortet. Berør en vilkårlig metaldel på produktet eller andet metal med jordforbindelse, før du rører ved DIMM-kortet.

1. Sluk for printeren på strømafbryderen, og tag derefter alle kabler og ledninger ud, der er tilsluttet produktet.

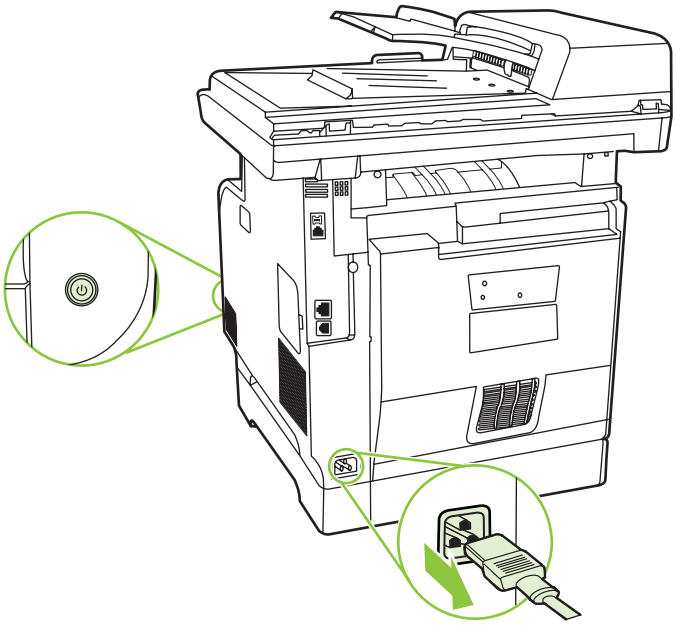

2. Åbn DIMM-dækslet.

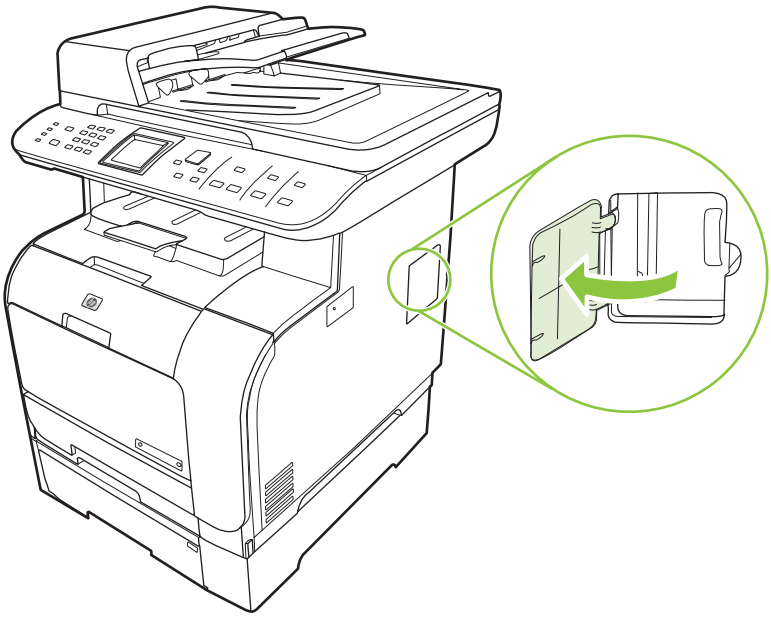

3. Fjern DIMM-kortet fra den antistatiske pose, som det blev leveret i, ved at tage fat i kortets øverste kant.

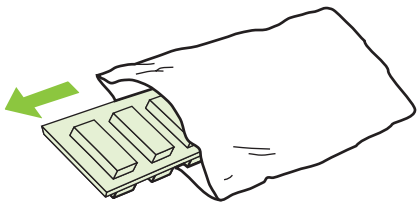

4. Isæt DIMM-kortet på sin plads med guldkontakterne opad, og tryk på DIMM-kortet indtil metallåsestifterne klikker.

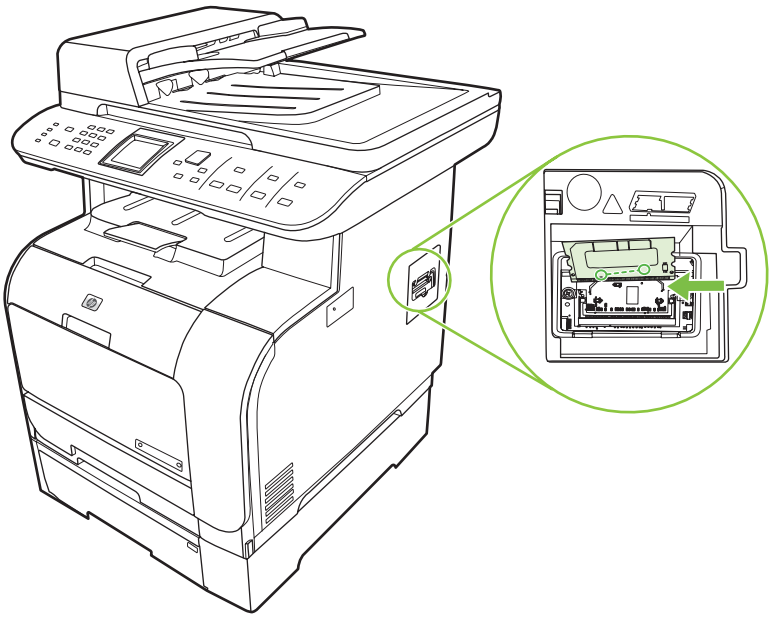

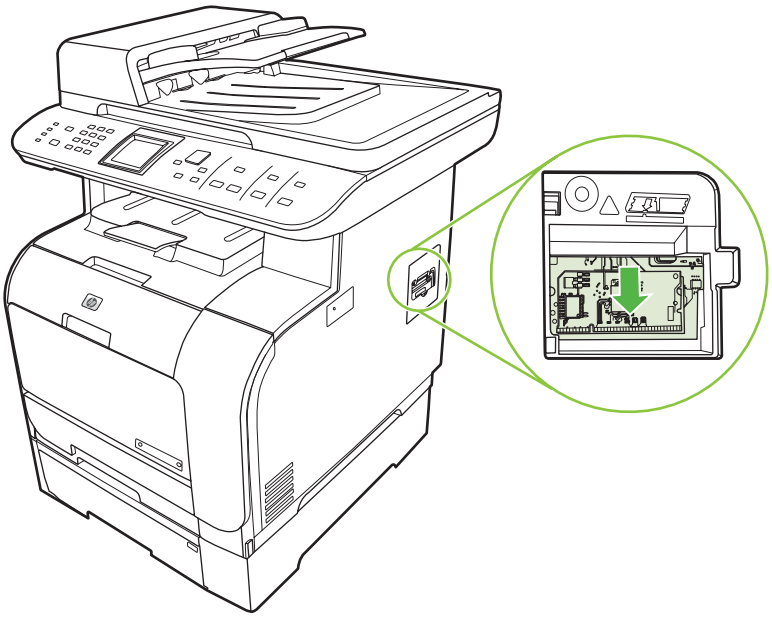

5. Luk DIMM-dækslet.

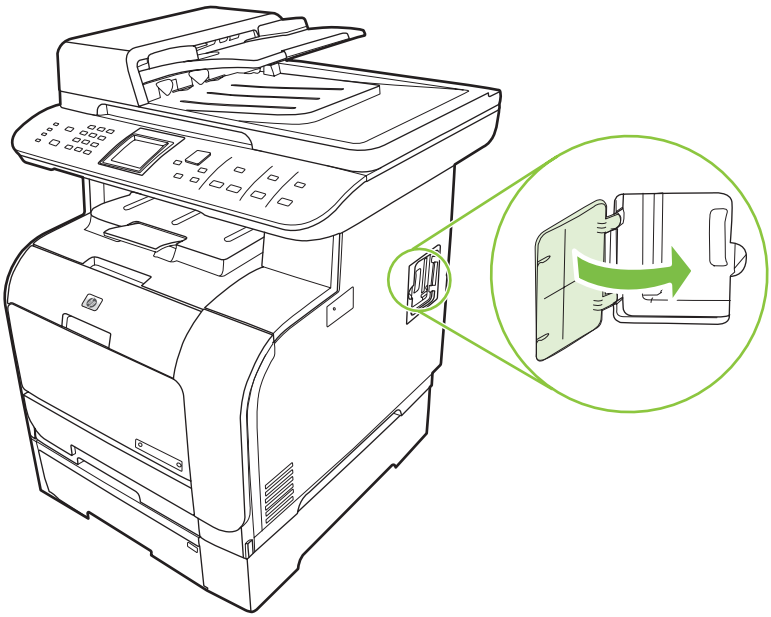

6. Tilslut alle kabler og ledninger igen, og tænd derefter for produktet på strømafbryderen.

7. Udskriv en konfigurationsside, og kontroller, at hukommelsesafsnittet viser den nye mængde hukommelse. Se Oplysningssider på side 180.

Rengøring af produktet

Rensning af papirgangen

Under udskrivningen aflejres papir-, toner- og støvpartikler inde i produktet. Efterhånden kan denne aflejring skabe problemer med udskriftskvaliteten, f.eks. tonerpletter eller udtværing af toner. Dette produkt har en rengøringstilstand, der kan afhjælpe og forhindre denne type problemer.

Pletter

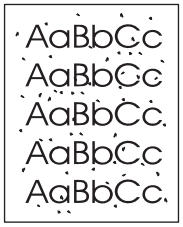

Udtværing

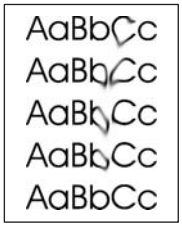

Brug af HP ToolboxFX til at rense papirgangen

Brug HP ToolboxFX til at rense papirgangen. Dette er den anbefalede rensemetode. Hvis du ikke har adgang til HP ToolboxFX, skal du bruge processen fra kontrolpanelet.

1. Kontroller, at produktet er tændt og i klar-tilstand, og at der er lagt medier i bakke 1 eller bakke 2.
2. Åbn HP ToolboxFX, klik på produktet, og klik derefter på fanen **Systemindstillinger**.
3. Klik på fanen **Service**, og klik derefter **Start**.

   En side føres langsomt gennem produktet. Smid siden væk, når rensningen er færdig.

Rensning af papirgangen fra produktets kontrolpanel

Hvis du ikke har adgang til HP ToolboxFX, kan du udskrive og bruge et renseark fra produktets kontrolpanel.

1. Tryk på Opsætning.
2. Brug pileknapperne til at finde menuen **Service**, og tryk derefter på OK.
3. Brug pileknapper til at finde **Rensetilstand**, og tryk derefter på OK.
4. Ilæg almindelig letter eller A4-papir, når du bliver bedt om det.
5. Tryk på OK igen for at bekræfte og begynde rensningen.

   En side føres langsomt gennem produktet. Smid siden væk, når rensningen er færdig.

Rensning af opsamlingsrullen i den automatiske dokumentføder (ADF)

Hvis ADF-enheden har problemer med at indføre dokumenter, skal du rense opsamlingsvalsen i ADF'en.

1. Sluk for produktet, og tag ledningen ud af stikket.

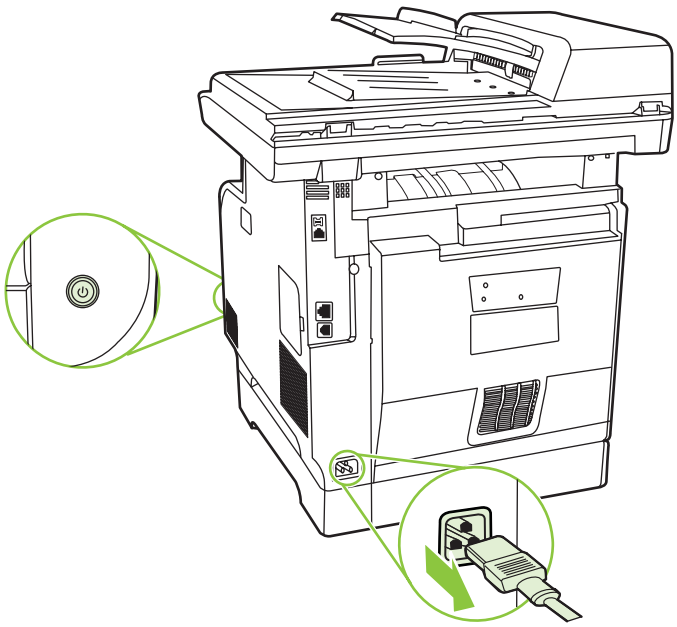

2. Åbn ADF-dækslet.

3. Roter valsen opad. Tør den af, og roter rullerne, indtil opsamlingsvalsen er ren.

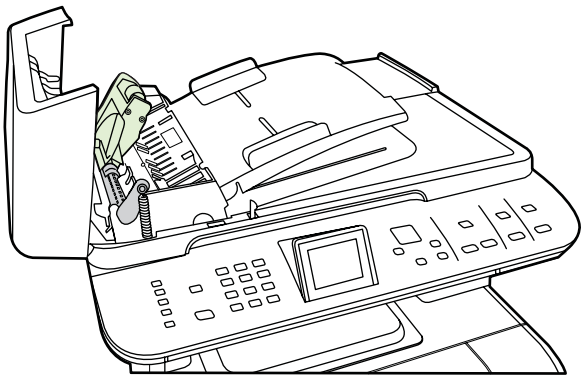

4. Sænk den grønne håndtagssamling, og luk dækslet til ADF'en.

BEMÆRK: Kontakt HP, hvis du oplever papirstop i ADF'en. Se www.hp.com/support/CM2320series eller den supportfolder, der blev leveret sammen med produktet.

5. Slut strømstikket til produktet, og tænd derefter for det.

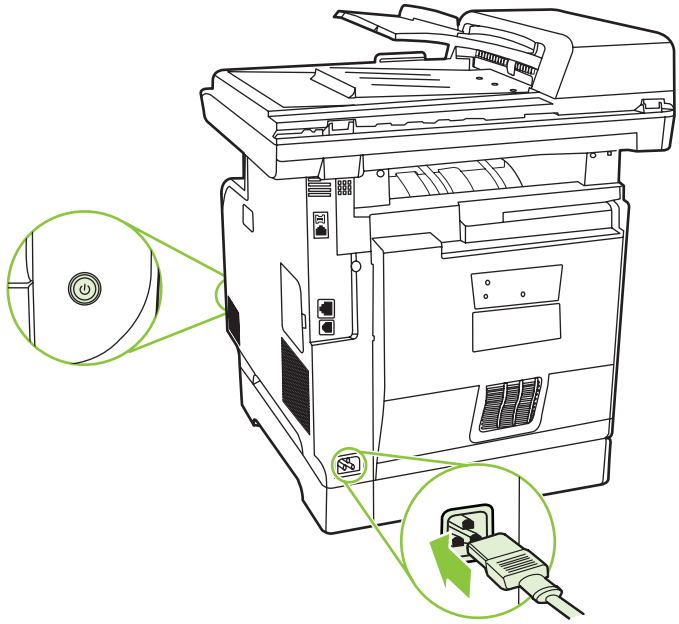

Rengøring af bagsiden af låget

Der kan samle sig mindre materialerester på den hvide overflade, der er placeret på undersiden af produktets låg.

1. Sluk for produktet, tag strømkablet ud af kontakten, og løft låget.

2. Rengør den hvide overflade på undersiden af scannerlåget med en blød klud eller svamp, der er fugtet med mild sæbe og varmt vand. Vask forsigtigt bagsiden for at løsne materialeresterne, men skrub ikke på bagsiden.

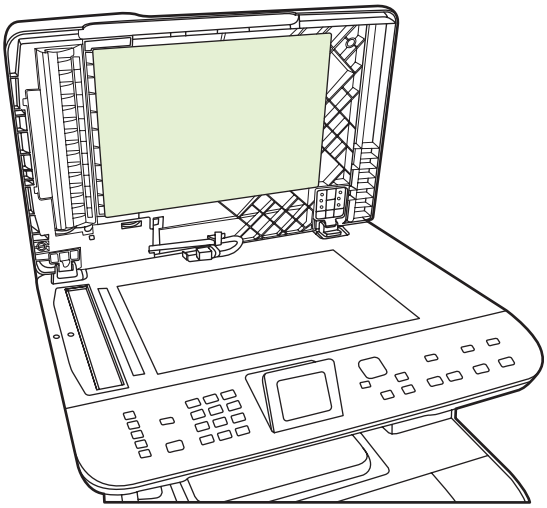

3. Du skal også rengøre scannerstriben ved siden af ADF-scannerglaspladen.

4. Tør bagsiden med et vaskeskind eller en blød klud.

△ **FORSIGTIG:** Brug ikke papirbaserede servietter, da de kan ridse bagsiden.

5. Hvis bagsiden ikke er blevet rengjort tilstrækkeligt, skal du gentage de foregående trin og bruge isopropylalkohol til at fugte kluden med. Derefter skal du aftørre bagsiden omhyggeligt med en fugtig klud for at fjerne alle rester af alkohol.

Rengøring af scannerglasset

En glasplade, der er snavset af fingeraftryk, smuds, hår og andet, nedsætter ydeevnen og påvirker nøjagtigheden i specielle funktioner som Tilpas til side og Kopier.

BEMÆRK: Hvis der kun optræder streger og andre problemer på kopier, der er produceret ved hjælp af den automatiske dokumentføder (ADF), skal du rengøre scannerstriben (trin 3). Det er ikke nødvendigt at rengøre scannerglasset.

1. Sluk for produktet, tag strømkablet ud af kontakten, og løft låget.

2. Rengør glasset med en blød, fnugfri klud, der er fugtet med glasrengøringsmiddel uden slibemiddel.

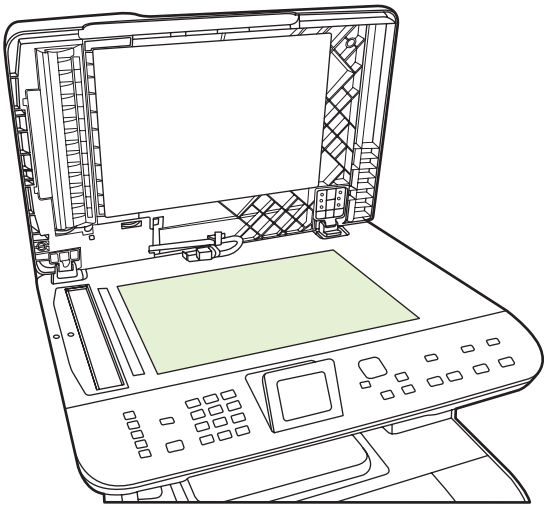

△ **FORSIGTIG:** Brug ikke slibemidler, acetone, benzen, ammoniak, husholdningssprit eller tetraklorid på produktets dele, da det kan beskadige produktet. Kom ikke væske direkte på glasset. Det kan sive under glasset og beskadige produktet.

3. Rengør scannerstrimlen (kun modeller med ADF) med en blød, fnugfri klud eller svamp, der er fugtet med glasrengøringsmiddel uden slibemiddel..

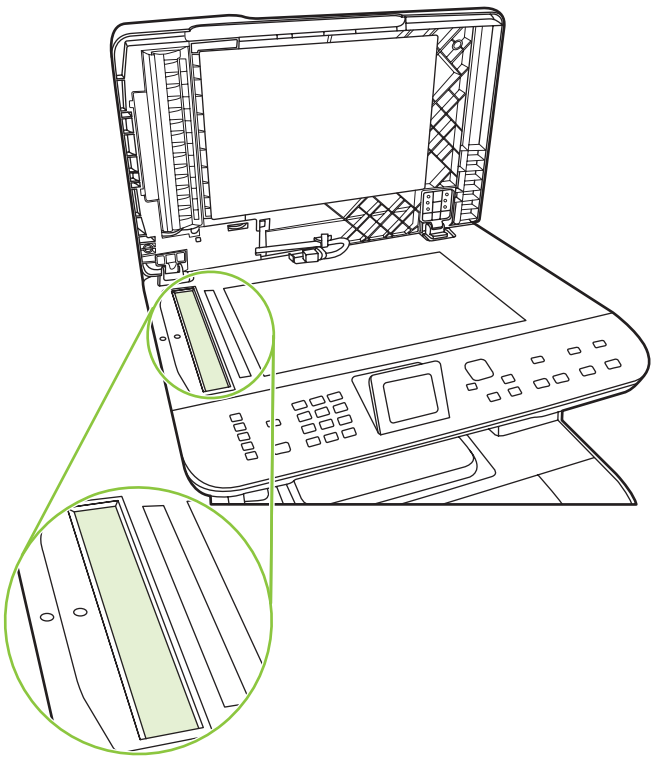

4. Undgå pletter ved at tørre glasset af med vaskeskind eller en cellulosesvamp.

Udvendig rengøring af enheden

Brug en blød, fugtig klud, der ikke fnuldrer, til at tørre støv, udtværet snavs og pletter af udvendigt på produktet.

Firmwareopdateringer

Firmwareopdateringer og installationsvejledninger til dette produkt findes på www.hp.com/support/CM2320series. Klik på **Downloads og drivere**, klik derefter på operativsystemet, og vælg firmwareoverførslen for produktet.

15 Problemløsning

- Kontrolliste til problemløsning
- Gendannelse af fabriksstandarderne
- Meddelelser på kontrolpanelet
- Afhjælpning af papirstop
- Løsning af problemer med billedkvalitet
- Løsning af tilslutningsproblemer
- Løsning af softwareproblemer
- Løs problemer med scan til e-mail

Kontrolliste til problemløsning

Følg nedenstående trin for at forsøge at løse et problem med produktet.

Trin-nummer	Kontroltrin	Mulige problemer	Løsninger
1	**Er der tændt for strømmen?**	Der er ingen strøm på grund af fejl i strømkilde, kabel, kontakt eller sikring.	1. Kontroller, at produktet er tilsluttet stikkontakten. 2. Kontroller, at strømkablerne fungerer, og at der er tændt for kontakten. 3. Kontroller strømkilden ved at tilslutte produktet direkte til stikket i væggen eller til et andet stik.
		Printermotoren roterer ikke.	1. Sørg for, at printerpatronerne er installeret korrekt. Se meddelelserne på kontrolpanelet, og følg disse for at fjerne og udskifte patronen. 2. Bekræft, at topdækslet er lukket.
		AFD-motoren roterer ikke.	1. Åbn ADF'ens dæksel, og fjern den orange transporttape inde i ADF'en. 2. Kontroller, at kablerne til ADF'en er sluttet korrekt til scanneren. 3. Hvis ADF'ens motor fortsat ikke roterer, skal du udskifte ADF'en.
		Scannerpæren lyser ikke.	Hvis scannerpæren ikke lyser, skal du kontakte HP Kundeafdeling.
2	**Vises Klar på produktets kontrolpanel?** Kontrolpanelet bør fungere uden fejlmeddelelser.	Der vises en fejl på kontrolpanelet.	Se afsnittet Meddelelser på kontrolpanelet på side 216, hvor der er en liste over almindelige meddelelser, der kan hjælpe dig med at løse problemet.
3	**Bliver oplysningssiderne udskrevet?** Udskriv en konfigurationsside. Se Oplysningssider på side 180.	Der vises en fejlmeddelelse på kontrolpanelet.	Se afsnittet Meddelelser på kontrolpanelet på side 216, hvor der er en liste over almindelige meddelelser, der kan hjælpe dig med at løse problemet.
		Papirstop ved udskrivning.	Kontroller, at medierne overholder HP's specifikationer. Se Papir og udskriftsmedier på side 59. Rens papirgangen. Se Rensning af papirgangen på side 203.

Trin-nummer	Kontroltrin	Mulige problemer	Løsninger
4	**Kan produktet kopiere?** Læg konfigurationssiden i den automatiske dokumentføder (ADF), og tag en kopi. Rapporten skal indføres glat i ADF'en, og kopier bør udskrives uden problemer med udskriftskvaliteten. Tag også en kopi på flatbed-scanneren.	Dårlig kopikvalitet fra ADF'en.	Hvis udskriftskvaliteten fra den interne test og kopien fra flatbed-scanneren er acceptable, skal du rense ADF-scannerstriben. Se Rengøring af scannerglasset på side 207. ADF'en er beskadiget. Udskift ADF'en.
		Papirstop ved udskrivning.	Kontroller, at medierne overholder HP's specifikationer. Se Papir og udskriftsmedier på side 59. Rens papirgangen. Se Rensning af papirgangen på side 203.
		Dårlig kopikvalitet fra flatbed-scanneren.	1. Hvis udskriftskvaliteten fra den interne test og kopien fra ADF er acceptable, skal du rense scannerens glasplade. Se Rengøring af scannerglasset på side 207. 2. Hvis problemet fortsætter, efter at du har udført denne vedligeholdelse, skal du se Problemer med kopiering på side 240.
		Mediet føres ikke glat gennem ADF-papirgangen.	1. Rengør ADF'ens adskillelsespude og opsamlingsvalse. Se Rensning af opsamlingsrullen i den automatiske dokumentføder (ADF) på side 204. 2. Hvis problemet fortsætter, skal du udskifte ADF'ens opsamlingsvalse. 3. Hvis problemet fortsætter, skal du udskifte ADF'en.
5	**Kan produktet sende en fax?** Tryk på Start fax for at undersøge, at der er klartone (evt. via håndsæt). Prøv at sende en fax.	Telefonlinjen fungerer ikke, eller produktet er ikke sluttet til telefonlinjen.	Udfør en faxtest for at kontrollere om telelinjen fungerer og er sat i den rigtige port (se Udfør en faxtest på side 163).
6	**Kan produktet modtage en fax?** Brug en anden faxmaskine til at sende en fax til produktet.	Det kan være nødvendigt at angive en adgangskode.	Indtastning af adgangskoden.
		Der er tilsluttet for mange telefonenheder, eller telefonenhederne er ikke tilsluttet i den korrekte rækkefølge.	Kontroller, at HP Color LaserJet CM2320 MFP Series er den eneste enhed på telefonlinjen, og prøv derefter at modtage en fax igen.
		Produktets faxindstillinger er angivet forkert.	Gennemgå og nulstil produktets faxindstillinger. Se Ændring af faxindstillinger på side 133.
		Funktionen Modtag fortroligt er aktiveret.	Deaktiver Modtag fortroligt, eller brug den forudindstillede PIN-kode til at få adgang til faxer og udskrive dem.

Trin-nummer	Kontroltrin	Mulige problemer	Løsninger
7	**Kan produktet udskrive fra computeren?** Brug et tekstbehandlingsprogram til at sende et udskriftsjob til produktet.	Softwaren er ikke installeret korrekt, eller der opstod en fejl under installationen af softwaren.	Afinstaller produktets software, og installer det igen. Kontroller, at du bruger den korrekte installationsprocedure, og at portindstillingerne er korrekte.
		Kablet er ikke tilsluttet korrekt.	Tilslut kablet igen.
		Der er valgt en forkert driver.	Vælg den korrekte driver.
		Der er et portdriver-problem i Microsoft Windows.	Afinstaller produktets software, og installer det igen. Kontroller, at du bruger den korrekte installationsprocedure, og at portindstillingerne er korrekte.
8	**Kan produktet scanne til computeren?** Start en scanning fra den grundlæggende skrivebordssoftware på computeren.	Kablet er ikke tilsluttet korrekt.	Tilslut kablet igen.
		Softwaren er ikke installeret korrekt, eller der opstod en fejl under installationen af softwaren.	Afinstaller produktets software, og installer det igen. Kontroller, at du bruger den korrekte installationsprocedure, og at portindstillingerne er korrekte.
		Hvis fejlen varer ved, skal du slukke og derefter tænde for produktet igen.	
9	**Kan enheden genkende og udskrive fra et hukommelseskort?** Isæt et hukommelseskort, og udskriv en indeksside. Se Udskrivning af et miniatureark for hukommelseskort på side 177.	Enheden genkender ikke kortet.	1. Fjern kortet, og genindsæt kortet i stikket. Kontroller, at kortet er sat langt nok ind i stikket. 2. Kontroller, at hukommelseskorttypen er en understøttet type. 3. Kontroller, at der kun er indsat ét kort i hukommelseskortstikkene.
		Enheden udskriver ikke visse billeder.	Undersøg, om filerne på hukommelseskortet har det rette format. Enheden kan kun genkende JPEG-filer i SRGB-format.

Gendannelse af fabriksstandarderne

Hvis fabriksstandarderne gendannes, nulstilles alle indstillinger til fabriksstandarder, og det sletter navn på faxhovedet, telefonnummer, hurtigopkald og eventuelle lagrede faxer i produktets hukommelse.

△ **FORSIGTIG:** Denne funktion sletter også faxnumre og navne, der er tildelt ekspresknapper og hurtigopkaldskoder, og fjerner eventuelle sider fra hukommelsen. Derefter genstartes produktet automatisk.

1. Tryk på Opsætning på produktets kontrolpanel.
2. Brug pileknapperne til at vælge **Service**, og tryk derefter på OK.
3. Brug pileknapperne til at vælge **Gendan standard**, og tryk derefter på OK.

   Produktet genstarter automatisk.

Meddelelser på kontrolpanelet

Hovedparten af meddelelserne på kontrolpanelet er brugervejledning i almen betjening. Meddelelserne på kontrolpanelet angiver status for den aktuelle drift og omfatter en sidetæller, hvis det er aktuelt. Når produktet modtager faxdata, udskriftsdata eller scanningskommandoer, angiver meddelelserne på kontrolpanelet denne status. Desuden vises orienterende advarsler, alvorlige advarsler og kritiske fejlmeddelelser om situationer, der kan kræve brugerhandling.

Tabel 15-1 Meddelelser på kontrolpanelet

Kontrolpanelmeddelelse	Beskrivelse	Anbefalet handling
10.0000 Hukommelsesfejl i forbrugsvare	En specifik printerpatron har en e-label-fejl. • 10.000 = sort • 10.0001 = cyan • 10.0002 = magenta • 10.0003 = gul	Fjern og installer printerpatronen igen. Sluk og tænd for produktet. Udskift printerpatronen hvis problemet ikke er løst.
10.1000 Hukommelsesfejl i forbrugsvare	En specifik printerpatron har en fejlbehæftet eller manglende e-label.	Sæt printerpatronen i igen. Sluk og tænd for produktet. Udskift printerpatronen hvis problemet ikke er løst.
49 fejl, sluk og tænd	Der er opstået en firmware-fejl i produktet. Under de fleste forhold genstarter produktet automatisk.	Sluk for strømmen på afbryderknappen, vent i mindst 30 sekunder, og tænd derefter for strømmen igen, og vent på, at produktet initialiseres. Kontakt HP, hvis problemet fortsætter. Se www.hp.com/support/CM2320series eller den supportfolder, der blev leveret sammen med produktet.
50.x Fikserfejl	Der er opstået en intern hardwarefejl.	1. Sluk for strømmen på afbryderknappen, og vent mindst 30 sekunder. 2. Hvis der bruges en overspændingsbeskyttelsesenhed, skal du fjerne den. Tilslut produktet direkte til vægkontakten. 3. Tænd for strømmen, og vent på, at produktet initialiserer. Kontakt HP, hvis problemet fortsætter. Se www.hp.com/support/CM2320series eller den supportfolder, der blev leveret sammen med produktet.
52 Scannerfejl	Der er opstået en intern hardwarefejl.	Sluk for strømmen på afbryderknappen, vent i mindst 30 sekunder, og tænd derefter for strømmen igen, og vent på, at produktet initialiseres. Hvis der bruges en overspændingsbeskyttelsesenhed, skal du fjerne den. Tilslut produktet direkte til vægkontakten. Brug strømafbryderen til at tænde for produktet.

Tabel 15-1 Meddelelser på kontrolpanelet (fortsat)

Kontrolpanelmeddelelse	Beskrivelse	Anbefalet handling
		Kontakt HP, hvis problemet fortsætter. Se www.hp.com/support/CM2320series eller den supportfolder, der blev leveret sammen med produktet.
57 blæserfejl, sluk og tænd	Der er opstået et problem med produktets indvendige blæser.	Sluk for strømmen på afbryderknappen, vent i mindst 30 sekunder, og tænd derefter for strømmen igen, og vent på, at produktet initialiseres. Kontakt HP, hvis problemet fortsætter. Se www.hp.com/support/CM2320series eller den supportfolder, der blev leveret sammen med produktet.
79 fejl, sluk og tænd	Der er opstået en intern firmware-fejl i produktet. Under de fleste forhold genstarter produktet automatisk.	Sluk for strømmen på afbryderknappen, vent i mindst 30 sekunder, og tænd derefter for strømmen igen, og vent på, at produktet initialiseres. Hvis der bruges en overspændingsbeskyttelsesenhed, skal du fjerne den. Tilslut produktet direkte til vægkontakten. Brug strømafbryderen til at tænde for produktet. Hvis der er installeret en hukommelses-DIMM, skal du slukke produktet og tage DIMM'en ud. Tænd derefter produktet igen, og undersøg, om problemet er løst. Hvis det er tilfældet, skal DIMM'en udskiftes. Kontakt HP, hvis problemet fortsætter. Se www.hp.com/support/CM2320series eller den supportfolder, der blev leveret sammen med produktet.
ADF-dæksel åbent	ADF-lågen er åben, eller en sensor har funktionsfejl.	Sørg for, at ADF-lågen er lukket. Fjern ADF'en, og installer den igen. Hvis meddelelsen ikke forsvinder, skal du slukke for strømmen på strømafbryderen, vente mindst 30 sekunder og derefter tænde for strømmen og vente på, at produktet initialiseres. Kontakt HP, hvis problemet fortsætter. Se www.hp.com/support/CM2320series eller den supportfolder, der blev leveret sammen med produktet.
Annulleret kopi. Fjern dokument	Der blev trykket på knappen Annuller, som annullerer det aktuelle job, mens der blev indført sider fra ADF'en. Annulleringen rydder ikke automatisk ADF'en.	Fjern de fastklemte medier. Se Afhjælpning af papirstop fra ADF'en på side 227. Tag derefter medierne ud af ADF-bakken, og start forfra.
Bestil sort patron **Bestil cyan tonerkassette** **Bestil magenta tonerkassette** **Bestil gul tonerkassette**	En farvepatron har nået et lavt niveau.	Bestil den angivne farvepatron.

Tabel 15-1 Meddelelser på kontrolpanelet (fortsat)

Kontrolpanelmeddelelse	Beskrivelse	Anbefalet handling
Brug kun Tilpas til side på flatbed	Den funktion, der formindsker/forstørrer kopien (kaldet "Tilpas til side"), gælder kun for kopier, der tages på flatbed-scanneren.	Brug flatbed-scanneren, eller vælg en anden formindskelse/forstørrelse.
Brugt sortn\installeret skiftes med **tryk på for at acceptereOK**	En brugt printerpatron er installeret eller flyttet.	Tryk på OK for at vende tilbage til klar-tilstand.
Dæksel åbent	Dækslet til printerpatronen er åbent.	Luk dækslet til printerpatronen.
Enheden er optaget. Forsøg igen	Produktet er i brug.	Vent på, at jobbet gøres færdigt på produktet.
Enhedsfejl, tryk på OK	Generisk motorfejl.	Dette er blot en advarsel. Jobudskriften kan blive påvirket.
Fejludskrift, tryk på OK	Fejludskrift pga. forsinkelse i indføring.	Kontroller, at mediet blev sat langt nok ind i papirbakken. I bakke 2 skal du sørge for, at papirlængdestyret sidder korrekt for det medieformat, du bruger. Ilæg papir igen.
Fejlvalg i dok.fremfører Genindfør	Mediet i ADF-bakken blev ikke indført.	Fjern mediet fra ADF-bakken, og ilæg det igen. Rens ADF'ens opsamlingsvalse. Se Rensning af opsamlingsrullen i den automatiske dokumentføder (ADF) på side 204. Kontakt HP, hvis problemet fortsætter. Se www.hp.com/support/CM2320series eller den supportfolder, der blev leveret sammen med produktet.
Fyld bakke # <TYPE> <STØRRELSE>, tryk på OK for at bruge tilgængelige medier	Enheden behandler jobbet, men en passende bakke er ikke tilgængelig.	Tryk på OK for at bruge eksisterende tilgængelige medietyper.
Fyld bakke 1, <ALMINDELIGT> <STØRRELSE> / Rensetilstand, OK for start	Ilæg et rent, ubrugt ark papir. Prompt for papir i rensetilstand.	Tryk på OK for at begynde renseproceduren.
Hukommelse lav Forsøg igen senere	Produktet har for lidt hukommelse til at starte et nyt job.	Vent på, at det aktuelle job er færdigt, før du starter et nyt job. Sluk og tænd produktet for at rydde hukommelsen.
Ikke-HP-forbrugsvare installeret	Der er installeret en ny forbrugsvare, der ikke er fremstillet af HP. Denne besked vises i flere sekunder, derefter vender produktet tilbage til klar-tilstand.	Hvis du mener, du har købt en HP-forbrugsvare, skal du kontakte HP's bedragerihotline på 1-877-219-3183. Serviceeftersyn eller reparationer, der måtte blive nødvendige efter brug af uoriginale HP-forbrugsvarer, dækkes ikke af HP-garantien.
Ilæg papir	Papirmangel i alle tilgængelige bakker.	Læg papir i bakkerne.
Indstillinger slettet	Produktet har slettet jobindstillingerne.	Genindtast de ønskede jobindstillinger.
Installer sort tonerkassette **Installer cyan tonerkassette** **Installer magenta tonerkassette** **Installer gul tonerkassette**	En af farvepatronerne er ikke installeret med dækslet lukket.	Installer den angivne farvepatron.

Tabel 15-1 Meddelelser på kontrolpanelet (fortsat)

Kontrolpanelmeddelelse	Beskrivelse	Anbefalet handling
Kommunikationsfejl	Der er opstået en kommunikationsfejl i printermotoren.	Det er stadig muligt at udføre handlinger, der ikke kræver printermotoren (f.eks. ved afsendelse af fax). Det er imidlertid ikke muligt at udskrive.
Kommunikationsfejl [Sender CSID]	Der er opstået en faxkommunikationsfejl mellem produktet og afsenderen.	Kør en test af faxlinjen. Tillad produktet at forsøge at sende faxen igen. Tag produktets telefonstik ud af stikkontakten, og sæt telefonen til, og forsøg at foretage et opkald. Sæt produktets telefonledning i et stik til en anden telefonlinje. Prøv en anden telefonledning. Kontakt HP, hvis problemet fortsætter. Se www.hp.com/support/CM2320series eller den supportfolder, der blev leveret sammen med produktet.
Lav hukommelses\nKun 1 kopi. Tryk [OK] for at fortsætte	Produktet har for lidt hukommelse til at gennemføre det sætvise kopijob.	Opdel jobbet i mindre job, som indeholder færre sider. Sluk og tænd produktet for at rydde hukommelsen.
Lav hukommelse Tryk på OK	Produktets hukommelse er næsten fyldt op.	Lad produktet færdiggøre jobbet, eller tryk på Opsætning for at annullere jobbet. Sluk og tænd produktet for at rydde hukommelsen.
Manuel dupleks, fyld bakke #, og tryk på OK	Manuel duplekstilstand. "#" er bakkenummeret, hvor første halvdel af jobbet er udskrevet.	Læg papir i den rigtige bakke og i den rigtige retning.
Manuel indføring <STØRRELSE> <TYPE>, tryk på OK for at bruge tilgængelige medier	Tilstand for udskrivning med manuel indføring.	Læg papir i bakke 1.
Motorfejl, tryk på OK	Der er opstået en fejl i printermotoren.	Dette er blot en advarsel. Jobudskriften kan blive påvirket.
Motorkommunikations- fejl	Der er opstået en timeoutfejl i kommunikationen med motoren.	Sluk for strømmen på afbryderknappen, vent i mindst 30 sekunder, og tænd derefter for strømmen igen, og vent på, at produktet initialiseres. Hvis der bruges en overspændingsbeskyttelsesenhed, skal du fjerne den. Tilslut produktet direkte til vægkontakten. Brug strømafbryderen til at tænde for produktet. Kontakt HP, hvis problemet fortsætter. Se www.hp.com/support/CM2320series eller den supportfolder, der blev leveret sammen med produktet.
Papirstop i (område), åbn dækslet, og afhjælp papirstoppet.	Papirstop i et af følgende områder: tromleområde, fikseringsområde, dupleks-indføringsområde, dupleks-modtageområdet, og dupleks-opsamlingsområdet.	Afhjælp papirstoppet i det område, som er vist på produktets kontrolpanelet, og følg derefter instruktionerne på kontrolpanelet. Se Afhjælpning af papirstop på side 221.

Tabel 15-1 Meddelelser på kontrolpanelet (fortsat)

Kontrolpanelmeddelelse	Beskrivelse	Anbefalet handling
Papirstop i bakke #, afhjælp papirstoppet, og tryk på OK	Produktet har registreret papirstop i et af følgende områder: bakke 1, bakke 2 eller bakke 3.	Afhjælp papirstoppet i det område, som er vist på produktets kontrolpanelet, og følg derefter instruktionerne på kontrolpanelet. Se Afhjælpning af papirstop på side 221.
Scannerfejl #, sluk og tænd	Der er opstået en fejl i underområdet i produktets scanner.	Sluk for strømmen på afbryderknappen, vent i mindst 30 sekunder, og tænd derefter for strømmen igen, og vent på, at produktet initialiseres. Hvis der bruges en overspændingsbeskyttelsesenhed, skal du fjerne den. Tilslut produktet direkte til vægkontakten. Brug strømafbryderen til at tænde for produktet. Kontakt HP, hvis problemet fortsætter. Se www.hp.com/support/CM2320series eller den supportfolder, der blev leveret sammen med produktet.
Scannerfejl Kan ej tilslutte	Produktet kan ikke overføre scanningsdata til en computer.	Kontroller, at forbindelsesledningen ikke sidder løst eller er defekt. Udskift om nødvendigt ledningen, og prøv derefter at scanne igen.
Scanner reserveret til pc-scanning	En computer bruger produktet til scanning.	Vent på, at computerscanningen er færdig, eller annuller scanningen fra computersoftwaren, eller tryk på Annuller.
Stop i dok.fremf Afhjælp, genindf	Et stykke medie sidder fast i ADF-bakken.	Åbn dækslet til dokumentudløseren, fjern det fastklemte medie, luk dækslet til dokumentudløseren, og læg papir i ADF-bakken. Kontakt HP, hvis problemet fortsætter. Se www.hp.com/support/CM2320series eller den supportfolder, der blev leveret sammen med produktet.
Stop i dokfremføreren	ADF er ikke blevet ryddet siden forrige papirstop.	Afhjælp papirstoppet.
Udskriftsfejl. Tryk på OK. Hvis fejlen gentager sig, skal du slukke og derefter tænde produktet igen.	Produktet kunne ikke udskrive den aktuelle side, fordi den var for kompleks.	Tryk på Opsætning for at slette meddelelsen. Lad produktet færdiggøre jobbet, eller tryk på Annuller for at annullere jobbet.
Ugyldig driver, tryk på OK	Du bruger en forkert printerdriver.	Vælg den printerdriver, der passer til dit produkt.
Ugyldig indtast.	Ugyldige data eller forkert svar.	Ret registreringen.

Afhjælpning af papirstop

Årsager til papirstop

Papir eller andre udskriftsmedier kan indimellem sætte sig fast under et udskriftsjob. Blandt årsagerne kan nævnes følgende hændelser:

- Inputbakkerne fyldes op forkert eller overfyldes, eller mediestyrene er indstillet forkert.
- Medier tilføjes eller fjernes fra inputbakkerne under et udskriftsjob, eller en inputbakke fjernes fra produktet under et udskrivningsjob.
- Dækslet åbnes under et udskriftsjob.
- For mange ark har ophobet sig i et udskriftsområde, eller ark har blokeret et udskriftsområde.
- Det anvendte udskriftsmedie opfylder ikke HP's specifikationer. Se Papir og udskriftsmedier på side 59.
- Mediet er beskadiget eller har fremmedlegemer på sig, f.eks. hæfteklammer eller papirclips.
- Det miljø, udskriftsmediet opbevares i, er for fugtigt eller for tørt. Se Papir og udskriftsmedier på side 59.

Her kan du se efter papirstop

Papirstop kan ske følgende steder:

- I den automatiske dokumentføder (ADF)
- I indføringsområder
- I den automatiske dupleksenhed (hvor det er relevant)
- I udskriftsområder
- Inden i produktets papirvej

Find og fjern papirstoppet ved hjælp af vejledningen på de følgende sider. Hvis papirstoppets placering ikke fremgår klart, skal du først se efter inden i produktet.

Der kan være løs toner i produktet efter et papirstop. Problemet burde løse sig selv efter udskrivning af nogle få ark.

Afhjælper papirstop i bakke 1

BEMÆRK: Hvis arket går i stykker, skal du sikre dig, at alle småstykker fjernes, før udskrivningen genoptages.

Træk det fastklemte ark ud af bakke 1.

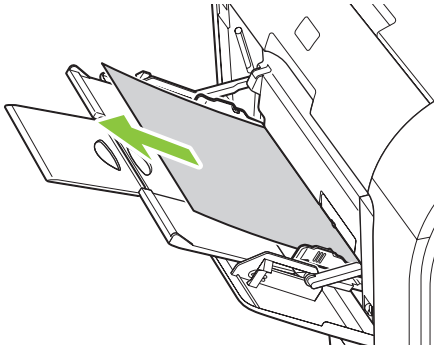

Hvis papiret er kommet tilstrækkeligt langt ind i bakke 1, lade pladen til bakke 1 falde ned og derefter fjerne papiret fra åbningen.

Afhjælper papirstop i bakke 2

1. Træk bakke 2 ud, og læg den på et fladt underlag.

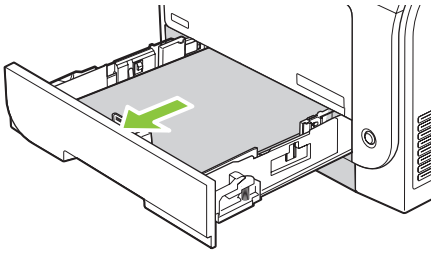

2. Sænk adgangsbakken ved papirstop.

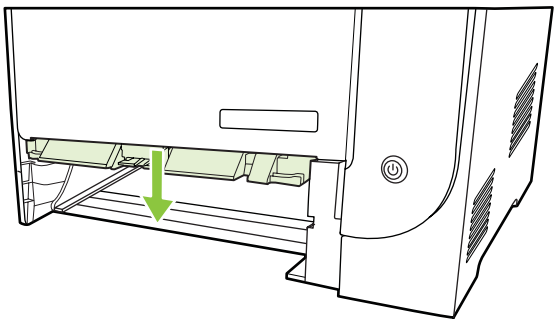

3. Fjern det fastsiddende ark ved at trække det lige ud.

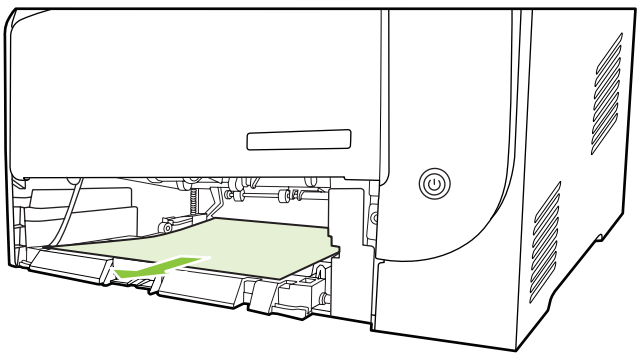

4. Luk adgangsbakken ved papirstop.

5. Sæt bakken 2 i igen.

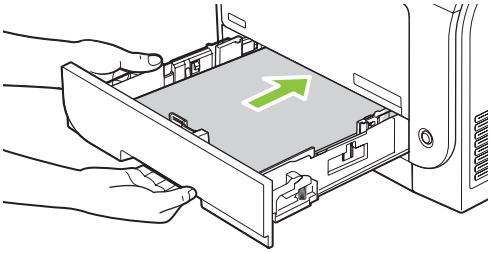

6. Tryk på **OK** for at fortsætte udskrivningen.

Afhjælper papirstop i bakke 3

1. Træk bakke 3 ud, og læg den på et fladt underlag.

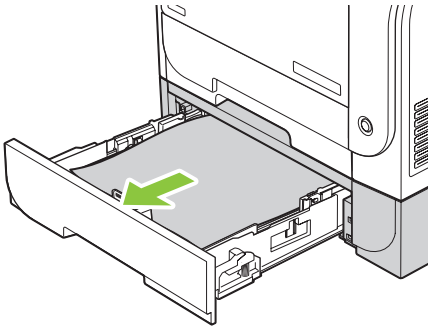

2. Fjern det fastsiddende ark ved at trække det lige ud.

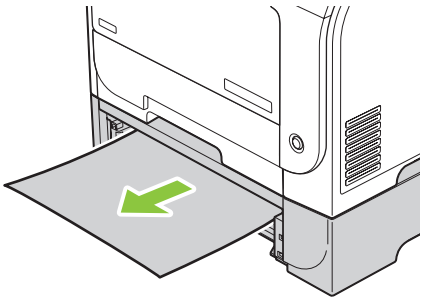

3. Sæt bakken 3 i igen.

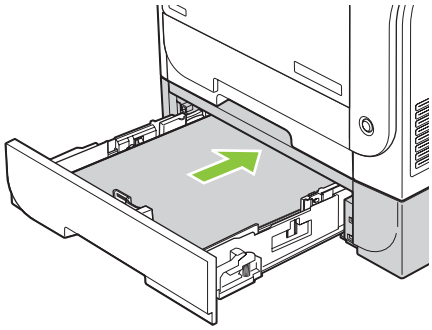

4. Tryk på **OK** for at fortsætte udskrivningen.

Afhjælper papirstop i fikseringsområde

1. Åbn bagdækslet.

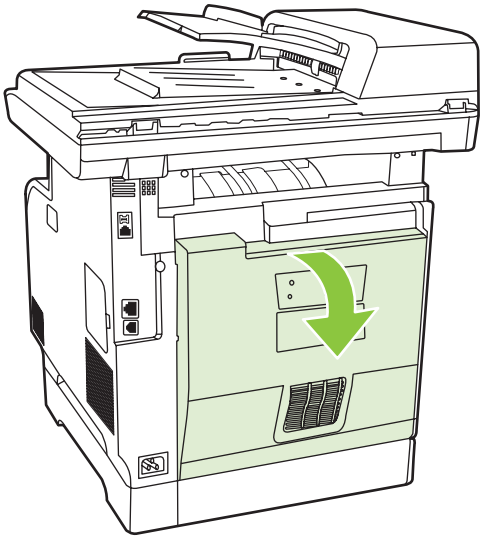

2. Skub om nødvendigt styret (billedforklaring 1) og fjern eventuelt synligt papir (billedforklaring 2) fra bunden af udfaldsområdet.

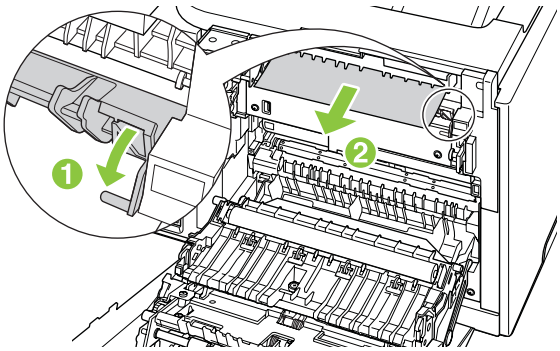

BEMÆRK: Hvis arket går i stykker, skal du sikre dig, at alle småstykker fjernes, før udskrivningen genoptages. Brug ikke skarpe genstande til at fjerne fragmenter.

3. Luk bagdækslet.

Afhjælp papirstoppet i udskriftsbakken

1. Se efter fastklemt papir i udskriftsbakken.
2. Fjern eventuelt synlige medier. Tag med begge hænder fat i den side af mediet, der er mest synlig (dette omfatter midten), og træk det forsigtigt ud af produktet.

BEMÆRK: Hvis arket går i stykker, skal du sikre dig, at alle småstykker fjernes, før udskrivningen genoptages.

3. Åbn og luk bagdækslet for at slette meddelelsen.

Fjern papirstop i dupleksenhed (kun modeller med dupleksenhed).

1. Åbn bagdækslet.

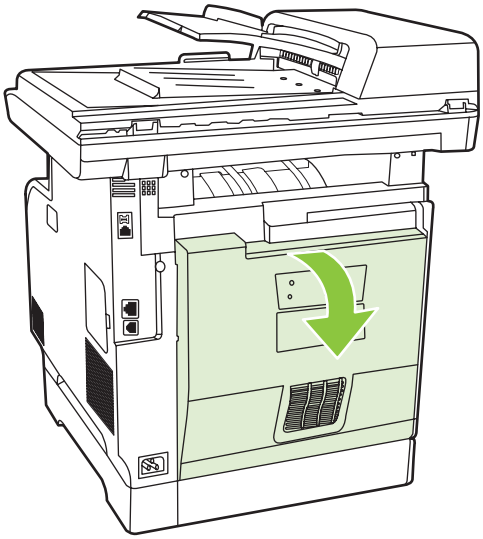

2. Træk om nødvendigt styret (billedforklaring 1) og fjern eventuelt synligt papir (billedforklaring 2) fra bunden af udfaldsområdet.

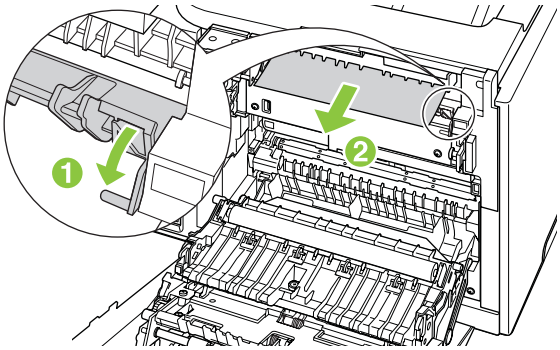

3. Fjern om nødvendigt eventuelt synligt papir (billedforklaring 2) fra undersiden af dupleksenheden.

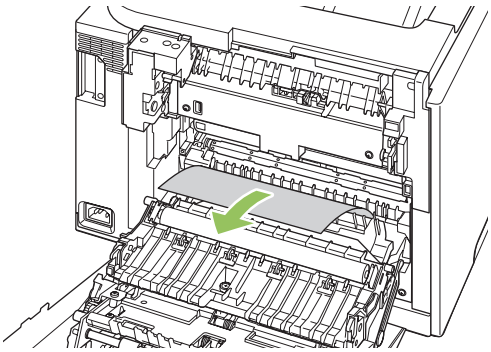

4. Hvis du ikke kan se fastklemt papir, skal du løfte dupleksenheden ved hjælp af tappen på siden af dupleksenheden.

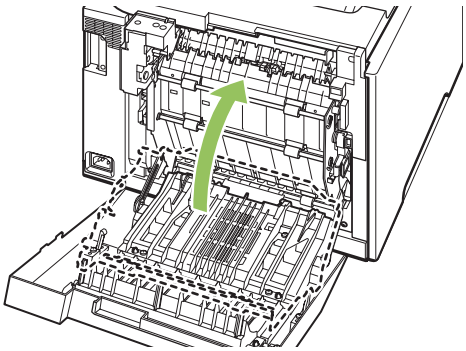

5. Hvis du kan papirets bagkant, skal du fjerne papiret fra produktet.

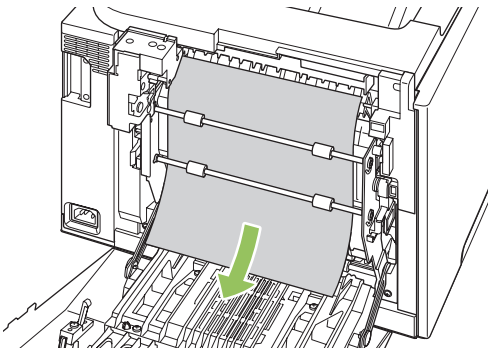

6. Hvis du kan papirets forkant, skal du fjerne det fra produktet.

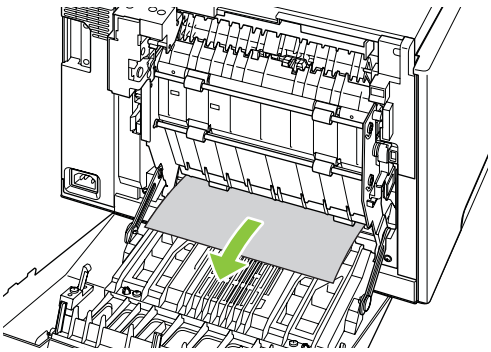

7. Luk bagdækslet.

Afhjælpning af papirstop fra ADF'en

Af og til sætter papiret sig fast under et fax-, kopi- eller scanningsjob.

Du bliver underrettet om papirstoppet via meddelelsen **Stop i dok.fremf Afhjælp, genindf**, der vises på produktets kontrolpanel.

- ADF-inputbakken fyldes forkert op eller er overfyldt. Se Ilæg papir og udskriftsmedier på side 65, hvis du ønsker yderligere oplysninger.
- Mediet opfylder ikke HP's specifikationer af f.eks. format eller type. Se Papir og udskriftsmedier på side 59, hvis du ønsker yderligere oplysninger.

1. Åbn ADF-dækslet.

BEMÆRK: Sørg for, at al transporttape inde i ADF'en er blevet fjernet.

2. Løft det grønne håndtag, og drej opsamlingsmekanismen, til den ikke kan komme længere.

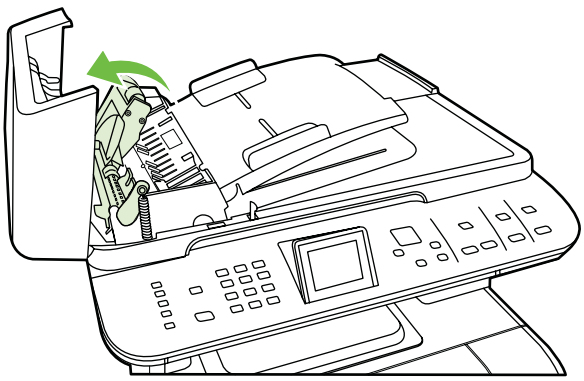

3. Prøv forsigtigt at fjerne siden uden at rive i den. Hvis du føler modstand, skal du gå til næste trin.

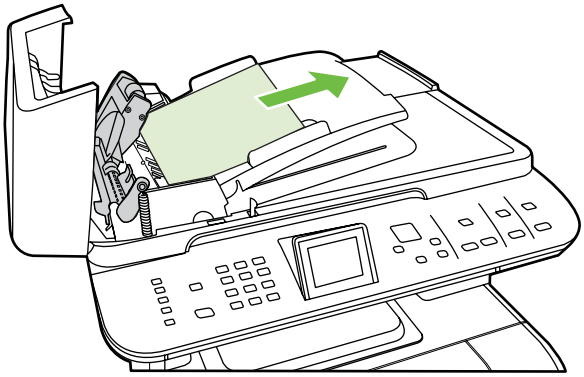

4. Åbn låget til ADF'en, og frigør forsigtigt mediet med begge hænder.

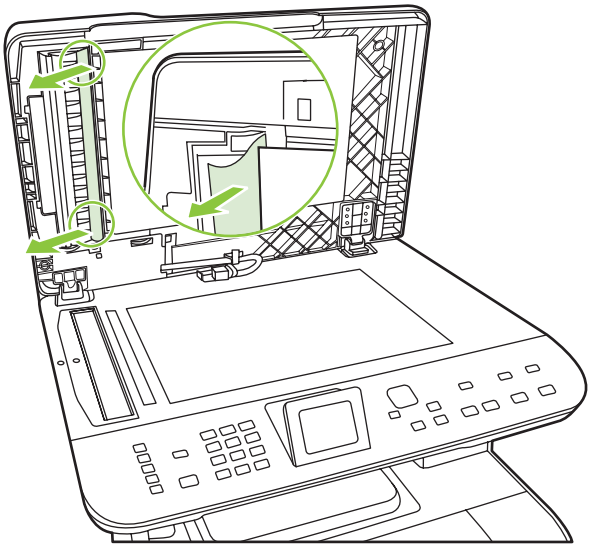

5. Når mediet er løsnet, skal du forsigtigt trække det ud i den retning, der er vist.

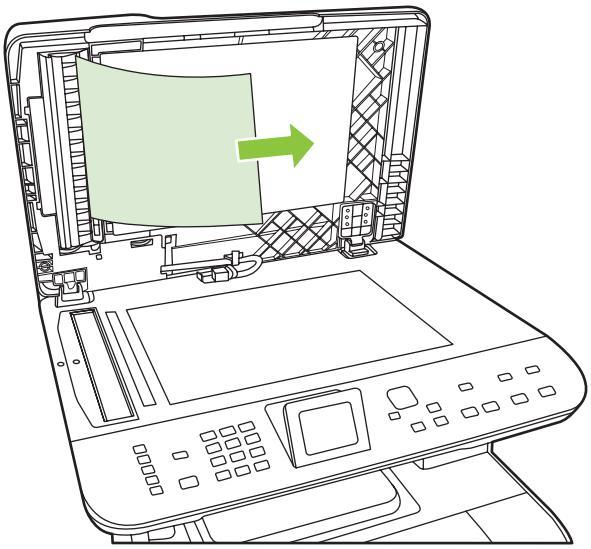

6. Luk låget til flatbedscanneren.

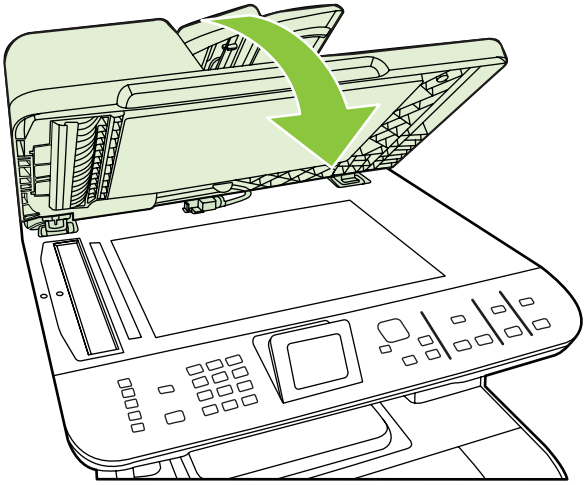

7. Sænk det grønne håndtag.

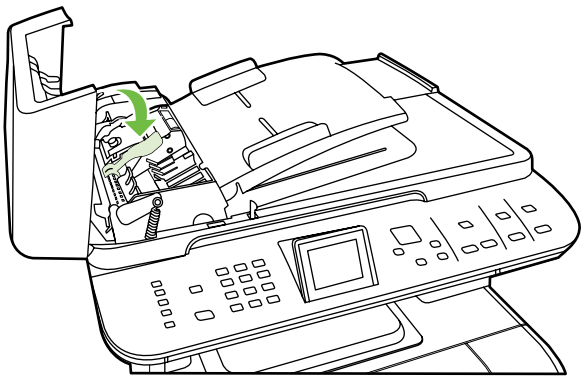

8. Geninstaller afhjælpningsdelen ved at isætte den som vist på illustrationen. Skub de to tapper nedad, indtil delen falder i hak. Isæt afhjælpningsdelen korrekt, da der kan opstå papirstop igen, hvis afhjælpningsdelen ikke sidder korrekt.

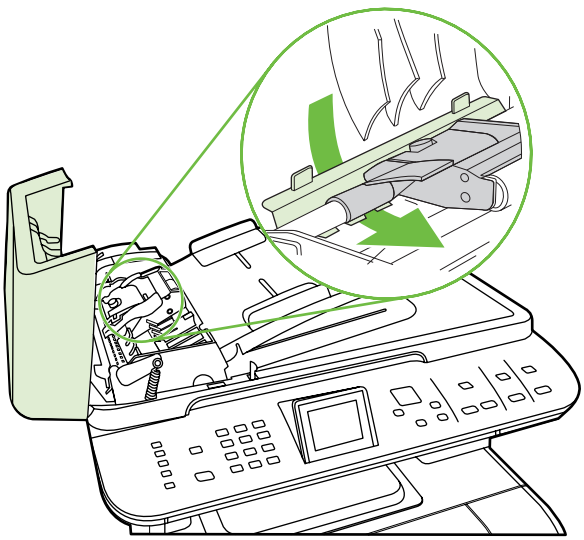

9. Luk ADF-låget.

Undgå gentagne papirstop

- Sørg for, at inputbakken ikke er overfyldt. Inputbakkens kapacitet afhænger af den type udskriftsmedie, du bruger.
- Sørg for, at papirstyrene er justeret korrekt.
- Sørg for, at inputbakken sidder fast på plads.
- Læg ikke udskriftsmedier i bakken, mens produktet udskriver.
- Brug kun medietyper og -formater, der anbefales af HP. Yderligere oplysninger om medietyper finder du under Papir og udskriftsmedier på side 59.
- Luft ikke mediet, før det anbringes i bakken. For at løsne papirbundtet skal du holde det fast med begge hænder og vride mediet ved at dreje dine hænder den modsatte vej.
- Udskriftsmedier må ikke hobe sig op i udskriftsbakken. Udskriftsmedietypen og mængden af toner, der bruges, påvirker udskriftsbakkens kapacitet.
- Kontroller strømforbindelsen. Sørg for, at netledningen er fast tilsluttet både produktet og strømkilden. Sæt netledningen i et jordbundet strømstik.

Løsning af problemer med billedkvalitet

Udskrivningsproblemer

Problemer med udskriftskvaliteten

Du kan komme ud for problemer med udskriftskvaliteten. Du kan bruge oplysningerne i følgende afsnit til at identificere og løse disse problemer.

BEMÆRK: Hvis du har kopieringsproblemer, skal du læse afsnittet Problemer med kopiering på side 240.

Generelle problemer med udskriftskvaliteten

Eksemplerne herunder viser papir i Letter-format, der er ført gennem produktet med den korte kant først. Disse eksempler illustrerer problemer, der berører alle sider, du udskriver, uanset om du udskriver i farve eller kun i sort-hvid. Følgende emner opstiller typisk årsag og løsning for hvert af disse eksempler.

Problem	Årsag	Løsning
Udskriften er lys eller falmet.	Mediet overholder muligvis ikke HP's specifikationer.	Brug medier, der overholder HP's specifikationer. Brug ikke inkjetpapir.
	En eller flere printerpatroner er muligvis defekte.	Udskriv statussiden for forbrugsvarer for at kontrollere den resterende levetid. Se Oplysningssider på side 180. Udskift printerpatroner, der er ved at være tomme. Se Printerpatron på side 197.
	Produktet er indstillet til at tilsidesætte meddelelsen **Udskift [farve] patron** og fortsætte udskrivningen.	Udskift printerpatroner, der er ved at være tomme. Se Printerpatron på side 197.
Der ses tonerpletter.	Mediet overholder muligvis ikke HP's specifikationer.	Brug medier, der overholder HP's specifikationer.
	Papirgangen skal muligvis rengøres.	Rens papirgangen. Se Rengøring af produktet på side 203.
Der er synlige udfald. 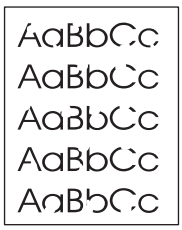	Et enkelt udskriftsmedieark kan være defekt.	Prøv at udskrive jobbet igen.
	Fugtindholdet i papiret er ujævnt, eller der er fugtpletter på papirets overflade.	Prøv noget andet papir, f.eks. papir af høj kvalitet, der er beregnet til laserfarveprintere.
	Papirmassen er plettet. Fremstillingsprocessen kan forårsage, at visse områder afviser toner.	Prøv noget andet papir, f.eks. papir af høj kvalitet, der er beregnet til laserfarveprintere.

Problem	Årsag	Løsning
Lodrette striber eller bånd vises på siden. 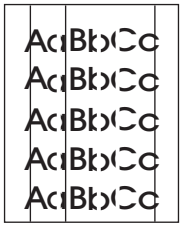	En eller flere printerpatroner er muligvis defekte.	Udskriv statussiden for forbrugsvarer for at kontrollere den resterende levetid. Se Oplysningssider på side 180. Udskift printerpatroner, der er ved at være tomme. Se Printerpatron på side 197.
	Produktet er indstillet til at tilsidesætte meddelelsen **Udskift [farve] patron** og fortsætte udskrivningen.	Udskift printerpatroner, der er ved at være tomme. Se Printerpatron på side 197.
Mængden af baggrundsskygge bliver uacceptabel.	Meget tørre luftforhold (lav luftfugtighed) kan øge omfanget af baggrundsskygge.	Kontroller enhedens miljø.
	En eller flere printerpatroner er muligvis defekte.	Udskift printerpatroner, der er ved at være tomme. Se Printerpatron på side 197.
	Produktet er indstillet til at tilsidesætte meddelelsen **Udskift [farve] patron** og fortsætte udskrivningen.	Udskift printerpatroner, der er ved at være tomme. Se Printerpatron på side 197.
Der ses udtværet toner på mediet. 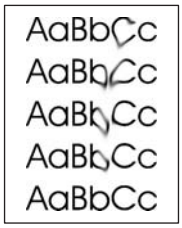	Mediet overholder muligvis ikke HP's specifikationer.	Brug medier, der overholder HP's specifikationer.
	Hvis der ses udtværet toner på den forreste kant af papiret, er mediestyrene snavsede, eller der er støv i udskrivningsgangen.	Rengør mediestyrene. Rens papirgangen. Se Rengøring af produktet på side 203.
Toneren udtværes let, når den berøres. 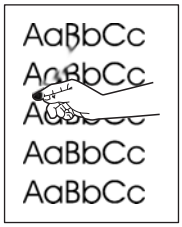	Enheden er ikke indstillet til udskrivning på den medietype, du vil udskrive.	Vælg fanen **Papir** i printerdriveren, og angiv **Typen er**, så den passer til den medietype, du udskriver på. Udskriftshastigheden kan blive langsommere, hvis du anvender tungere papir.
	Mediet overholder muligvis ikke HP's specifikationer.	Brug medier, der overholder HP's specifikationer.
	Papirgangen skal muligvis rengøres.	Rens papirgangen. Se Rengøring af produktet på side 203.

Problem	Årsag	Løsning
Gentagne gange og med jævne intervaller vises der mærker på den udskrevne side. 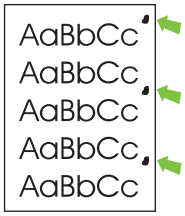	Enheden er ikke indstillet til udskrivning på den medietype, du vil udskrive.	Vælg fanen **Papir** i printerdriveren, og angiv **Typen er**, så den passer til den type papir, du udskriver på. Udskriftshastigheden kan blive langsommere, hvis du anvender tungere papir.
	De indvendige dele kan have toner på sig.	Problemet løses sandsynligvis af sig selv efter nogle få sider mere.
	Papirgangen skal muligvis rengøres.	Rens papirgangen. Se Rengøring af produktet på side 203.
	Fikseringsenheden kan være defekt eller snavset.	Hvis du vil afgøre, om der er problemer med fikseringsenheden, skal du åbne HP ToolboxFX og udskrive diagnosticeringssiden for udskriftskvalitet. Se HP ToolboxFX på side 36. Kontakt HP Kundeafdeling. Se den medfølgende supportfolder.
	Der kan være problemer med en tonerkassette.	Hvis du vil afgøre, hvilken patron der er problemer med, skal du åbne HP ToolboxFX og udskrive diagnosticeringssiden for udskriftskvalitet. Se HP ToolboxFX på side 36.
Gentagne gange og med jævne intervaller vises der mærker på den side, der ikke er udskrevet på. 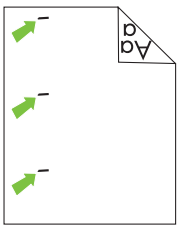	Der kan være toner på de indvendige dele.	Problemet løses sandsynligvis af sig selv efter nogle få sider mere.
	Papirgangen skal muligvis rengøres.	Rens papirgangen. Se Rengøring af produktet på side 203.
	Fikseringsenheden kan være defekt eller snavset.	Hvis du vil afgøre, om der er problemer med fikseringsenheden, skal du åbne HP ToolboxFX og udskrive diagnosticeringssiden for udskriftskvalitet. Se HP ToolboxFX på side 36. Kontakt HP Kundeafdeling. Se den medfølgende supportfolder.
Den udskrevne side indeholder misdannede tegn. 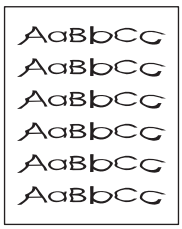	Mediet overholder muligvis ikke HP's specifikationer.	Prøv noget andet papir, f.eks. papir af høj kvalitet, der er beregnet til laserfarveprintere.
	Hvis tegnene er ukorrekt formede, så de giver en bølget effekt, skal laserscanneren muligvis have serviceeftersyn.	Undersøg, om problemet også findes på konfigurationssiden. Hvis dette er tilfældet, skal du kontakte HP Kundeafdeling. Se den medfølgende supportfolder.

Problem	Årsag	Løsning
Den udskrevne side er bøjet eller bølget. 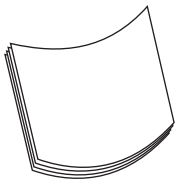	Enheden er ikke indstillet til udskrivning på den medietype, du vil udskrive på.	Vælg fanen **Papir** i printerdriveren, og angiv **Typen er**, så den passer til den type papir, du udskriver på. Udskriftshastigheden kan blive langsommere, hvis du anvender tungere papir.
	Menupunktet **Service Min. papirkrøl** er sat til **Fra**.	Brug menuerne i kontrolpanelet til at ændre indstillingerne. Se Kontrolpanelmenuer på side 10.
	Mediet overholder muligvis ikke HP's specifikationer.	Prøv noget andet papir, f.eks. papir af høj kvalitet, der er beregnet til laserfarveprintere.
	Både høj temperatur og fugtighed kan få papiret til at krølle.	Kontroller enhedens miljø.
Tekst eller grafik står skævt på den udskrevne side. 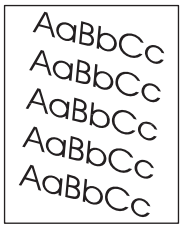	Medierne er måske lagt forkert i.	Kontroller, at papiret eller udskriftsmediet er lagt korrekt i, og at mediestyrene ikke sidder for stramt eller løst mod stakken. Se Ilæg papir og udskriftsmedier på side 65.
	Mediet overholder muligvis ikke HP's specifikationer.	Prøv noget andet papir, f.eks. papir af høj kvalitet, der er beregnet til laserfarveprintere.
Den udskrevne side har rynker eller folder. 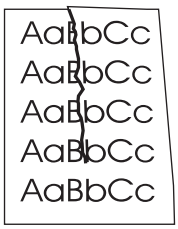	Medierne er måske lagt forkert i.	Kontroller, at mediet er lagt korrekt i, og at mediestyrene ikke sidder for stramt eller løst mod stakken. Se Ilæg papir og udskriftsmedier på side 65. Vend papirstakken i papirbakken, eller prøv at vende papiret 180 grader i papirbakken.
	Mediet overholder muligvis ikke HP's specifikationer.	Prøv noget andet papir, f.eks. papir af høj kvalitet, der er beregnet til laserfarveprintere.
Der forekommer toner omkring de trykte tegn. 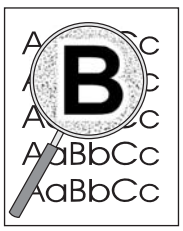	Medierne er måske lagt forkert i.	Vend papirstakken i bakken.
	Hvis der er spredt store mængder toner rundt om tegnene, kan papiret yde høj modstand.	Prøv noget andet papir, f.eks. papir af høj kvalitet, der er beregnet til laserfarveprintere.

Problem	Årsag	Løsning
Et billede øverst på siden (udelukkende i sort) gentages længere nede på siden (i gråt felt). 	Softwareindstillinger kan påvirke billedudskriften.	Brug softwareprogrammet til at skifte nuancen i det felt, som det gentagne billede vises i. Roter hele siden 180 grader i programmet for at udskrive det lysere billede først.
	Rækkefølgen af de udskrevne billeder kan påvirke udskriften.	Skift den rækkefølge, som billederne udskrives i. Anbring f.eks. det lysere billede øverst på siden, og det mørkere billede længere nede på siden.
	Et strømstød kan have påvirket enheden.	Hvis fejlen opstår senere i et udskriftsjob, skal du slukke enheden i ti minutter og derefter tænde den igen for at genstarte udskriftsjobbet.

Løsning af problemer med farvedokumenter

I dette afsnit beskrives problemer, der kan opstå, når du udskriver i farve.

Problem	Årsag	Løsning
Der udskrives kun sort, når dokumentet skal udskrives i farve. 	Der er ikke valgt farvetilstand i programmet eller printerdriveren.	Vælg farvetilstand i stedet for gråtonetilstand.
	Der er måske valgt en forkert printerdriver i programmet.	Vælg den rigtige printerdriver.
	Enheden er muligvis ikke konfigureret korrekt.	Udskriv en konfigurationsside (se Oplysningssider på side 180). Hvis der ikke vises farve på konfigurationssiden, skal du kontakte HP Kundeafdeling. Se den medfølgende supportfolder.
En eller flere farver udskrives ikke eller udskrives upræcist. 	Der kan være forseglingstape på tonerkassetterne.	Kontroller, at forseglingstapen er helt fjernet fra tonerkassetterne.
	Mediet overholder muligvis ikke HP's specifikationer.	Prøv noget andet papir, f.eks. papir af høj kvalitet, der er beregnet til laserfarveprintere.
	Enheden kører måske under meget fugtige forhold.	Kontroller, at miljøet er i overensstemmelse med specifikationerne for fugtighed.
	En eller flere printerpatroner er muligvis defekte.	Udskift printerpatroner, der er ved at være tomme. Se Printerpatron på side 197.
	Produktet er indstillet til at tilsidesætte meddelelsen **Udskift [farve] patron** og fortsætte udskrivningen.	Udskift printerpatroner, der er ved at være tomme. Se Printerpatron på side 197.

Problem	Årsag	Løsning
En farve udskrives ikke ensartet, efter at du har sat en ny tonerkassette i.	Endnu en printerpatron kan være beskadiget.	Fjern tonerkassetten for den farve, der ikke udskrives ensartet, og installer den igen.
	Produktet er indstillet til at tilsidesætte meddelelsen **Udskift [farve] patron** og fortsætte udskrivningen.	Udskift printerpatroner, der er ved at være tomme. Se Printerpatron på side 197.
Farverne på den udskrevne side stemmer ikke overens med de farver, der er vist på skærmen. 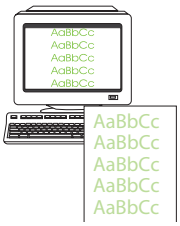	Farverne på computerskærmen kan være anderledes end på udskriften fra enheden.	Se Afstemning af farver på side 102
	Hvis ekstremt lyse farver eller ekstremt mørke farver på skærmen ikke udskrives, kan softwareprogrammet fortolke ekstremt lyse farver som hvid eller ekstremt mørke farver som sort.	Undgå meget lyse eller meget mørke farver, hvis det er muligt.
	Mediet overholder muligvis ikke HP's specifikationer.	Prøv noget andet papir, f.eks. papir af høj kvalitet, der er beregnet til laserfarveprintere.
Farvesiden har uregelmæssig færdigbehandling.	Medierne er måske for grove.	Brug et glat papir eller udskriftsmedie, f.eks. papir af høj kvalitet beregnet til laserfarveprintere. Generelt giver glat papir de bedste resultater.

Mediehåndteringsproblemer

Brug oplysningerne i dette afsnit, hvis der opstår mediehåndteringsproblemer med produktet.

Retningslinjer til specialmedier

- For at opnå det bedste resultat skal du sørge for, at papiret er af god kvalitet, at det hverken er bøjet, har udskæringer, hakker, flænger, pletter, løse partikler, støv, blærer, hæfteklammer eller krøllede eller bøjede kanter.
- Du opnår den bedste udskriftskvalitet ved at bruge en glat papirtype. Generelt giver glatte medier de bedste resultater. .
- Hvis du ikke er sikker på, hvilken type papir du ilægger, (såsom skrivemaskinepapir eller genbrugspapir), kan du se etiketten på papirets indpakning.
- Brug aldrig medier, der er specialfremstillet til inkjet-printere. Anvend et medie, der er udviklet specielt til laserprintere.

- Brug ikke brevpapir, der er trykt med lavtemperaturblæk, f.eks. det, der bruges til visse typer termografi.
- Brug ikke strukturtrykt eller præget brevpapir.

△ **FORSIGTIG:** Hvis ovenstående retningslinjer ikke følges, kan der opstå papirstop i eller beskadigelse af produktet.

Løsning af problemer med udskriftsmedier

Følgende problemer med papir kan forårsage afvigelser i udskriftskvalitet, papirstop eller beskadigelse af produktet.

Problem	Årsag	Løsning
Dårlig udskriftskvalitet eller tonerbinding.	Papiret er for fugtigt, for groft, for tungt eller for glat, eller det er præget eller kommer fra et fejlbehæftet papirparti.	Prøv en anden slags papir, som anbefales.
Udfald, papirstop eller bøjning.	Papiret er ikke blevet opbevaret korrekt.	Opbevar papiret fladt i dets fugtsikrede emballage.
	Papiret varierer fra den ene side til den anden.	Vend papiret.
Er meget bøjet.	Papiret er for fugtigt, har forkert fiberretning eller har kortfibret konstruktion.	Åbn den bageste udskriftsbakke eller brug langfibret papir.
	Papiret varierer fra side til side.	Vend papiret.
	Papiret krølles af høj temperatur i fikseringsenheden.	Aktiver indstillingen **Min. papirkrøl**. Tryk på Opsætning på kontrolpanelet, brug piletasterne til at vælge Service, og tryk derefter på OK. Brug pileknapperne til at vælge Min. papirkrøl, tryk på OK, brug piletasterne til at vælge Til, og tryk derefter på OK.
Papirstop, beskadigelse af produktet	Papiret har udskæringer eller perforeringer.	Brug papir uden udskæringer eller perforeringer.
Indføringsproblemer.	Papiret har ujævne kanter.	Brug papir i høj kvalitet, der er fremstillet til laserprintere.
	Papiret varierer fra side til side.	Vend papiret.
	Papiret er for fugtigt, for groft, for tungt eller for glat, har forkert fiberretning, har kortfibret konsruktion, eller det er præget eller kommer fra et fejlbehæftet papirparti.	Prøv en anden slags papir, som anbefales. Åbn den bageste udskriftsbakke eller brug langfibret papir.
Udskriften er skæv.	Mediestyrene er muligvis forkert indstillet.	Tag hele mediestakken ud af papirbakken, ret stakken og læg medierne tilbage i papirbakken. Juster mediestyrene efter bredden og længden på det medie, du udskriver på, og prøv at udskrive igen.

Problem	Årsag	Løsning
Der indføres mere end ét ark ad gangen.	Papirbakken kan være overfyldt.	Tag hele mediestakken ud af papirbakken, og læg en del af mediet tilbage i bakken. Se Ilæg papir og udskriftsmedier på side 65.
	Mediet er muligvis krøllet, foldet eller beskadiget.	Kontroller, at mediet ikke er krøllet, foldet eller beskadiget. Prøv at udskrive på medier fra en ny eller en anden pakke.
	Mediet kan være blevet luftet, før det blev lagt i.	Ilæg medier, som ikke er blevet luftet. Løsn bundtet ved at vride papirbundtet.
	Mediet kan være for tørt.	Ilæg nyt papir, der har været opbevaret korrekt.
Produktet indfører ikke mediet fra papirbakken.	Produktet kan være i manuel indføringstilstand.	• Hvis **Manuel indføring** vises på kontrolpanelets display, skal du trykke på OK for at udskrive jobbet. • Kontroller, at produktet ikke er i manuel indføringstilstand, og udskriv dit job igen.
	Opsamlingsvalsen kan være snavset eller beskadiget.	Kontakt HP. Se www.hp.com/support/CM2320series eller den supportfolder, der blev leveret sammen med produktet.
	Papirlængdestyret i bakke 2 eller ekstrabakke 3 er justeret til en længde, der er større end medieformatet.	Juster papirlængdekontrollen til den rette længde.

Ydelsesproblemer

Følg vejledningen i dette afsnit, hvis siderne udskrives tomme, eller hvis produktet slet ikke udskriver sider.

Problem	Årsag	Løsning
Siderne udskrives helt tomme.	Forseglingstapen er muligvis stadig placeret i printerpatronerne.	Kontroller, at forseglingstapen er fjernet helt fra printerpatronerne.
	Dokumentet kan indeholde tomme sider.	Undersøg, om der vises indhold på alle siderne i det dokument, du udskriver.
	Produktet kan have driftsfejl.	Test produktet ved at udskrive en konfigurationsside. Se Oplysningssider på side 180.
	Visse medietyper kan gøre udskriftsjobbet langsomt.	Udskriv på en anden type af medie.

Problem	Årsag	Løsning
Sider blev ikke udskrevet.	Produktet fremfører måske ikke mediet korrekt.	Se Mediehåndteringsproblemer på side 237.
	Medierne skaber måske papirstop i produktet.	Afhjælp papirstoppet. Se Afhjælpning af papirstop på side 221.
	USB-kablet eller netværkskablet kan være defekt eller tilsluttet forkert.	• Tag USB-kablet ud i begge ender, og sæt det i igen. • Prøv at udskrive et job, der tidligere er blevet udskrevet korrekt. • Prøv at bruge et andet USB- eller netværkskabel. • Bekræft, at du bruger et certificeret USB 2.0-kabel.
	Produktets IP-adresse kan være blevet ændret.	Udskriv en konfigurationsside fra kontrolpanelet. Sammenlign IP-adressen med den, som står i dialogboksen **Produktindstilling**.
	Produktet er måske ikke konfigureret som standardprinter.	Åbn dialogboksen **Printer** eller **Printere og faxenheder**, højreklik på produktet, og klik derefter på **Vælg som standardprinter**.
	Der kan være opstået en fejl i produktet.	Kontroller, om der er en fejlmeddelelse i kontrolpanelet. Se Meddelelser på kontrolpanelet på side 216.
	Produktet kan være midlertidigt afbrudt eller offline.	Åbn dialogboksen **Printer** eller **Printere og faxenheder**, og kontroller, at produktstatus står til klar. Hvis det er midlertidigt afbrudt, skal du højreklikke på produktet, og derefter klikke på **Genoptag udskrift**.
	Produktet modtager måske ikke strøm.	Kontroller netledningen, og kontroller, at produktet er tændt.
	Andre enheder kører på computeren.	Produktet kan måske ikke dele USB-port med andet udstyr. Hvis du har en ekstern harddisk eller netværksomskifterboks, der er tilsluttet samme port som produktet, kan den anden enhed virke forstyrrende. Hvis du vil tilslutte og benytte produktet, skal du frakoble den anden enhed eller bruge to USB-porte på computeren.

Problemer med kopiering

Forebyggelse af kopieringsproblemer

I det følgende beskrives, hvordan du nemt og enkelt kan forbedre kopikvaliteten:

- Kopier fra flatbed-scanneren. Det giver en kopi af en højere kvalitet, end når du kopierer fra den automatiske dokumentføder (ADF).
- Brug originaler af høj kvalitet.

- Læg medierne korrekt i. Hvis medierne ikke er ilagt korrekt, kan de blive indført skævt, så du får uklare billeder og problemer med OCR-programmet. Se Ilæg papir og udskriftsmedier på side 65 for at få vejledning.
- Juster kontrolpanelindstillingerne efter typen af original, hvis de automatiske indstillinger ikke giver det ønskede resultat.

BEMÆRK: Kontroller, at medierne overholder HP's specifikationer. Hvis medierne overholder HP's specifikationer, kan tilbagevendende indføringsproblemer indikere, at opsamlingsvalsen eller adskillelsespuden er slidt. Kontakt HP. Se www.hp.com/support/CM2320series eller den supportfolder, der blev leveret sammen med produktet.

Billedproblemer

Problem	Årsag	Løsning
Kopiens kanter beskæres, når der kopieres fra glaspladen	Originalen er billede til kant eller har margener, der er mindre end dem, der understøttes af produktet.	Anbring originalen 6,35 mm væk fra registreringshjørnet på scannerglasset. Dette produkt udskriver fra kant til kant. Det betyder, at der på alle udskrifter vil være en kant.
Kopiens kanter beskæres, når der kopieres fra ADF'en	Originalen er for lang, billede til kant eller har margener, der er mindre end dem, der understøttes af produktet.	Tryk på Kopiopsætning på kontrolpanelet. Brug pileknapperne til at vælge **Formindsk/ Forstør**, og tryk derefter på OK. Brug pileknapperne til at vælge **Fuld side=91%**, og tryk derefter på OK. Prøv at kopiere igen.
Billeder mangler eller er falmede.	Printerpatronen kan være næsten tom.	Sæt en printerpatron i igen, og kalibrer derefter produktet. Se Printerpatron på side 197.
	Originalen er måske af dårlig kvalitet.	Hvis originalen er for lys eller er beskadiget, kan kopien ikke nødvendigvis kompensere for det, selvom du justerer kontrasten. Hvis det er muligt, skal du bruge et originaldokument af en højere kvalitet. Brug kontrolpanelet til at ændre kontrastindstillingen.
	Originalen har måske en farvelagt baggrund.	Farvelagte baggrunde kan få forgrundsbilleder til at falde sammen med baggrunden, eller baggrunden kan få en anden skygge. Hvis det er muligt, skal du bruge et originaldokument uden farvelagt baggrund.
	Originalen er større end det område, der kan scannes	Brug understøttede mediestørrelser.
Der er hvide eller falmede lodrette striber på kopien. AaBbCc AaBbCc AaBbCc AaBbCc AaBbCc	Mediet overholder muligvis ikke HP's specifikationer.	Brug medier, der overholder HP's specifikationer. Se Papir og udskriftsmedier på side 59.
	En eller flere af printerpatronerne er måske næsten tomme.	Udskift den printerpatron, der er ved at være tom. Se Printerpatron på side 197. Hvis problemet varer ved, skal du kontakte HP Kundeservice.

Problem	Årsag	Løsning
Der er uønskede streger kun på kopien. 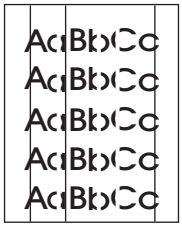	Flatbed-scanneren eller ADF-glaspladen er muligvis snavset.	Rengør flatbed-scanneren eller ADF-glaspladen. Se Rengøring af produktet på side 203.
	Der findes et billede bag på originalen, eller der er fejl på scannerens låg.	På flatbed-scanneren skal du placere tre ark rent papir oven på originalen, lukke flatbed-scannerens låg og derefter scanne originalen igen.
Der er sorte pletter eller striber kun på kopien.	Der er muligvis kommet blæk, lim, korrektionslak eller andre uønskede materialer på den automatiske dokumentføder (ADF) eller på flatbed-scanneren.	Rengør produktet. Se Rengøring af produktet på side 203.
For mørke eller lyse kopier.	Indstillingerne i printerdriverens eller produktets software kan være forkerte.	Sørg for, at kvalitetsindstillingerne er korrekte. Yderligere oplysninger om ændring af indstillingerne finder du i hjælpen til produktets software.
	Produktet er muligvis ikke kalibreret.	Kalibrer produktet.
Tekst er utydelig.	Indstillingerne i printerdriverens eller produktets software kan være forkerte.	Sørg for, at kvalitetsindstillingerne er korrekte. Yderligere oplysninger om ændring af indstillingerne finder du i hjælpen til produktets software.
	Originalen er af dårlig kvalitet.	Prøv at kopiere et andet dokument. Hvis kopien er fejlfri, skal du prøve at bruge en original af bedre kvalitet.
	Produktet er muligvis ikke kalibreret.	Kalibrer produktet.

Mediehåndteringsproblemer

Problem	Årsag	Løsning
Dårlig udskriftskvalitet eller tonerbinding.	Papiret er for fugtigt, for groft, for tungt eller for glat, eller det er præget eller kommer fra et fejlbehæftet papirparti.	Prøv en anden slags papir, som anbefales.
Udfald, papirstop eller bøjning.	Papiret er ikke blevet opbevaret korrekt.	Opbevar papiret fladt i dets fugtsikrede emballage.
	Papiret varierer fra den ene side til den anden.	Vend papiret.
Er meget bøjet.	Papiret er for fugtigt, har forkert fiberretning eller har kortfibret konstruktion.	Åbn den bageste udskriftsbakke eller brug langfibret papir.
	Papiret varierer fra side til side.	Vend papiret.
Papirstop, beskadigelse af papiret	Papiret har udskæringer eller perforeringer.	Brug papir uden udskæringer eller perforeringer.

Problem	Årsag	Løsning
Indføringsproblemer.	Papiret har ujævne kanter.	Brug papir i høj kvalitet, der er fremstillet til laserprintere.
	Papiret varierer fra side til side.	Vend papiret.
	Papiret er for fugtigt, for groft, for tungt eller for glat, har forkert fiberretning, har kortfibret konsruktion, eller det er præget eller kommer fra et fejlbehæftet papirparti.	Prøv en anden slags papir, som anbefales.
		Åbn den bageste udskriftsbakke eller brug langfibret papir.
Udskriften er skæv.	Mediestyrene er muligvis forkert indstillet.	Tag hele mediestakken ud af papirbakken, ret stakken og læg medierne tilbage i papirbakken. Juster mediestyrene efter bredden og længden på det medie, du udskriver på, og prøv at udskrive igen.
Der indføres mere end ét ark ad gangen.	Papirbakken kan være overfyldt.	Fjern nogle af medierne fra bakken. Se Ilæg papir og udskriftsmedier på side 65.
	Mediet er muligvis krøllet, foldet eller beskadiget.	Kontroller, at mediet ikke er krøllet, foldet eller beskadiget. Prøv at udskrive på medier fra en ny eller en anden pakke.
Produktet indfører ikke mediet fra medieindføringsbakken.	Produktet kan være i manuel indføringstilstand.	• Hvis **Manuel** vises på kontrolpanelet, skal du trykke på OK for at udskrive jobbet. • Kontroller, at produktet ikke er i manuel indføringstilstand, og udskriv jobbet igen.
	Opsamlingsvalsen kan være snavset eller beskadiget.	Kontakt HP. Se www.hp.com/support/CM2320series eller den supportfolder, der blev leveret sammen med produktet.
	Papirlængdestyret i bakke 2 eller ekstrabakke 3 er justeret til en længde, der er større end medieformatet.	Juster papirlængdekontrollen til den rette længde.

Ydelsesproblemer

Problem	Årsag	Løsning
Der kom ingen kopi ud.	Inputbakken en muligvis tom.	Læg medier i produktet. Se Ilæg papir og udskriftsmedier på side 65, hvis du ønsker yderligere oplysninger.
	Originalen er måske lagt forkert i.	Læg originalen i den automatiske dokumentføder (ADF), så den smalle side vender fremad, og den side, der skal scannes, vender opad. Placer originaldokumentet med forsiden nedad på flatbed-scanneren med det øverste, venstre hjørne af dokumentet i hjørnet, der angives af ikonet på scanneren.

Problem	Årsag	Løsning
Kopierne er tomme.	Forseglingstapen er muligvis ikke blevet fjernet fra tonerkassetten.	Tag printerpatronen ud af enheden, fjern forseglingstapen, og isæt printerpatronen igen.
	Originalen er måske lagt forkert i.	Læg originalen i den automatiske dokumentføder (ADF) med den smalle side ind i ADF-bakken og den side, der skal scannes, opad. Læg originaldokumentet med forsiden nedad på flatbed-scanneren, så dokumentets øverste venstre hjørne er placeret i nederste højre hjørne af glaspladen.
	Mediet overholder muligvis ikke HP's specifikationer.	Brug medier, der overholder HP's specifikationer. Se Papir og udskriftsmedier på side 59.
Den forkerte original blev kopieret.	ADF'en kan være fyldt.	Kontroller, at ADF'en er tom.
Kopierne har en reduceret størrelse.	Produktet er muligvis indstillet til at reducere det scannede billede.	Vælg Formindsk/Forstør på kontrolpanelet fra Kopi-menuen, og kontroller, at den er indstillet til **Original=100%**.

Scanningsproblemer

Løsning af problemer med scannede billeder

Problem	Årsag	Løsning
Det scannede billede er af dårlig kvalitet.	Originalen kan være et andengenerationsfoto eller -billede.	• Prøv at fjerne mønstrene ved at formindske billedet efter scanningen. • Udskriv det scannede billede for at se, om kvaliteten er bedre. • Sørg for, at opløsningsindstillingerne er korrekte for den type scanning, du vil udføre. Se Scannerens opløsning og farver på side 117. • Du opnår de bedste resultater, hvis du bruger flatbed-scanneren i stedet for den automatiske dokumentføder (ADF).
	Det billede, der vises på skærmen, er måske ikke en nøjagtig gengivelse af scanningskvaliteten.	• Prøv at indstille computerskærmen til at bruge flere farver (eller gråtoner). Du kan f.eks. foretage denne justering ved at åbne **Skærm** i Windows Kontrolpanel. • Prøv at justere opløsningen i scannersoftwaren. Se Scannerens opløsning og farver på side 117.
	Originalen er måske lagt forkert i.	Brug mediestyrene, når du lægger originaler i ADF'en. Se Ilæg papir og udskriftsmedier på side 65.
	Scannerglasset kan være snavset.	Rengør scannerglasset. Se Rengøring af scannerglasset på side 207.
	Grafikindstillingerne kan være forkerte for den type scanning, du vil udføre.	Prøv at ændre grafikindstillingerne. Se Scannerens opløsning og farver på side 117.

Problem	Årsag	Løsning
Dele af billedet blev ikke scannet.	Originalen er måske lagt forkert i.	Læg originalen på flatbed-glasset eller brug mediestyrene, når du lægger originalerne i ADF'en. Se Ilæg originaler til scanning på side 108.
	En farvelagt baggrund kan få billeder i forgrunden til at falde sammen med baggrunden.	Prøv at justere indstillingerne, før du scanner originalen, eller øg billedkvaliteten, når du har scannet originalen.
	Originalen er længere end 381 mm.	Den maksimale scanningslængde er 381 mm, når du bruger den automatiske dokumentføder (ADF) som inputbakke. Hvis siden overskrider maksimumlængden, standser scanneren. (Kopier kan være længere). **FORSIGTIG:** Du må ikke forsøge at trække originalen ud af ADF'en, da du kan beskadige scanneren eller originalen. Se Afhjælpning af papirstop fra ADF'en på side 227.
	Originalen er for lille.	Minimumformatet, som flatbed-scanneren understøtter, er 25 x 25 mm Minimumformatet, som ADF'en understøtter, er 127 x 127 mm Originalen kan være fastklemt. Se Afhjælpning af papirstop fra ADF'en på side 227.
	Medieformatet er forkert.	I indstillingerne for **scanning** skal du sørge for, at inputmedieformatet er stort nok til det dokument, du scanner. .
Scanningen tager for lang tid.	Opløsningen er for høj.	Indstil opløsningen til de værdier, der passer til jobbet. Se Scannerens opløsning og farver på side 117.
	Softwaren er indstillet til at scanne i farve.	Systemstandarden er farve, som tager længere tid at scanne, selv når der scannes en monokrom original. Hvis du indlæser et billede via TWAIN eller WIA, kan du ændre indstillingerne, så originalen scannes i gråtone eller sort-hvid. Yderligere oplysninger finder du i hjælpen til produktets software.
	Et udskriftsjob eller kopijob blev sendt, før du forsøgte at scanne.	Hvis nogen har sendt et udskriftsjob eller kopijob, før du forsøgte at scanne, startes scanningen, hvis scanneren ikke er optaget. Eftersom produktet og scanneren deler hukommelse, kan scanningen dog tage længere tid.
	Scanner-pc'en har muligvis ikke nok tilgængelige ressourcer.	Luk de programmer, der ikke er i brug, på pc'en. Hvis scanneren fortsat er for langsom, skal du genstarte scanner-pc'en.
	Antivirus-, antispyware- eller firewall-programmer på scanner-pc'en kan gøre scanningen langsom.	Se i dokumentationen til antivirus-, antispyware- eller firewall-programmer.

Problemer med scanningskvaliteten

Forebyggelse af problemer med scanningskvaliteten

Du kan følge disse enkle trin for at forbedre kopi- og scanningskvaliteten.

- Brug flatbed-scanneren, i stedet for den automatiske dokumentføder (ADF), som inputbakke, når du skal scanne.
- Brug originaler af høj kvalitet.
- Læg medierne korrekt i. Hvis mediet er ilagt forkert, kan det blive skævt, så billederne bliver uklare. Se Ilæg papir og udskriftsmedier på side 65 for at få vejledning.
- Juster softwareindstillingerne efter det formål, du har med den scannede side. Se Scannerens opløsning og farver på side 117, hvis du ønsker yderligere oplysninger.
- Hvis produktet jævnligt indfører mere end en side ad gangen, skal du evt. udskifte adskillelsespuden. Kontakt HP. Se www.hp.com/support/CM2320series eller den supportfolder, der blev leveret sammen med produktet.

Løsning af problemer med scanningskvaliteten

Problem	Årsag	Løsning
Tomme sider	Originalen er måske lagt i med den forkerte side opad.	Læg den øverste ende af stakken med originaler i den automatiske dokumentføders (ADF) inputbakke, så mediestakkens forside vender opad, og den første side, der skal scannes, er øverst i stakken. Placer originaldokumentet med forsiden nedad på flatbed-scanneren med det øverste, venstre hjørne af dokumentet i hjørnet, der angives af ikonet på scanneren.
For lys eller mørk	Opløsningen og farveniveauerne kan være indstillet forkert.	Sørg for at bruge de korrekte opløsnings- og farveindstillinger. Se Scannerens opløsning og farver på side 117.
Uønskede streger	ADF-glasset kan være snavset.	Rengør ADF'ens glasplade. Se Rengøring af scannerglasset på side 207 (trin 3).
Sorte stænk eller striber	Blæk, lim, korrektionsvæske eller uønsket materiale kan sidde på glasset.	Rengør flatbed-scannerens overflade. Se Rengøring af scannerglasset på side 207.
	Strømmen til produktet kan have været ustabil.	Udskriv jobbet igen.
Utydelig tekst	Opløsningen kan være indstillet forkert.	Kontroller, at opløsningsindstillingerne er korrekte. Se Scannerens opløsning og farver på side 117.
	Mediet ligger ikke fladt på glaspladen.	Luk låget til scanneren godt i.

Problem	Årsag	Løsning
Kommunikationsfejl på pc'en	Et eller flere af printerkablerne er løse.	Kontroller printerkablerne, og sørg for, at de er sat korrekt i.
	Produktet er ikke tændt.	Tænd for produktet.
	Hvis produktet er tilsluttet via et netværk, kan IP-adressen muligvis være ændret.	Bekræft, at produktets IP-adresse er korrekt.
	Antivirus-, antispyware- eller firewall-programmer kan muligvis forstyrre kommunikationen.	Se i dokumentationen til antivirus-, antispyware- eller firewall-programmer.
	Produktet er i en fejltilstand.	Kontroller produktets kontrolpanel, og afhjælp enhver fejl ved at følge instruktionerne på skærmen.
	Produktet er optaget af en anden opgave.	Vent på, at jobbet gøres færdigt.
	Den forkerte scannerdriver er valgt til produktet.	Bekræft, at scannerdriveren er rigtig.
Scanningsjobbet afsluttes ikke.	Opløsningen kan være for høj til den tilgængelige hukommelse i pc'en.	Prøv at scanne ved en lavere opløsning.
Scan til-destinationer vises ikke på produktet.	Produktet kan være genstartet.	Vent nogle minutter, mens produktet opdaterer listen over Scan til-destinationer. Klik på Opdater i Scan til-opsætningsprogrammet for at tilføje destinationer til produktet.

Problemer med fax

Se Løsning af faxproblemer på side 158 for at løse problemer med faxen.

Optimering og forbedring af billedkvaliteten

Kontrolliste til udskriftskvalitet

Generelle problemer med udskriftskvaliteten kan løses ved at følge nedenstående kontrolliste:

1. Kontroller, at det papir eller udskriftsmedie, du bruger, overholder specifikationerne. Se Papir og udskriftsmedier på side 59. Generelt set giver glat papir de bedste resultater.
2. Hvis du bruger et specialmedie, f.eks. etiketter, transparenter, blankt papir eller brevpapir, skal du sikre, at du har udskrevet efter type.
3. Udskriv en konfigurationsside og statusside for forbrugsvarer på produktets kontrolpanel. Se Oplysningssider på side 180.
   - Kontroller siden Status for forbrugsvarer for at se, om en forbrugsvare er tom eller næsten tom. Der gives ingen oplysninger om printerpatroner, der ikke er fra HP.
   - Hvis siderne ikke udskrives korrekt, ligger problemet i hardwaren. Kontakt HP. Se www.hp.com/support/CM2320series eller den supportfolder, der blev leveret sammen med produktet.

4. Udskriv en demoside fra HP ToolboxFX. Hvis siden udskrives, skyldes problemet printerdriveren. Prøv at skrive ud med en anden printerdriver. Hvis du f.eks. bruger PCL 6-printerdriveren, skal du udskrive fra PS-printerdriveren.
   - Brug guiden Tilføj printer i dialogboksen **Printere** (eller **Printere og faxenheder** i Windows XP) til at installere PS-driveren.
5. Prøv at udskrive fra et andet program. Hvis siden udskrives korrekt, skyldes problemet det program, du udskriver fra.
6. Genstart computeren og produktet, og prøv at udskrive igen. Se Generelle problemer med udskriftskvaliteten på side 232, hvis problemet ikke er løst.

Styring og konfiguration af printerdrivere

Indstillingerne for udskriftskvaliteten påvirker, hvor lys eller mørk udskriften bliver på siden, og det format, som grafik udskrives i. Du kan også bruge indstillingerne for udskriftskvaliteten til at optimere udskriftskvaliteten af en bestemt medietype.

Du kan ændre indstillingerne i produktets egenskaber, så de passer til de jobtyper, du skal udskrive. Følgende indstillinger er tilgængelige, afhængig af den anvendte printerdriver:

- **600 dpi**
- **Brugerdefineret:** Denne indstilling fremstiller samme opløsning som standardindstillingen, men du kan ændre skaleringerne.

BEMÆRK: Ændring af opløsningen kan medføre ændring af tekstformateringen.

Midlertidig ændring af indstillingerne for udskriftskvaliteten

Hvis du kun vil ændre indstillingerne for udskriftskvaliteten i det aktuelle softwareprogram, skal du åbne egenskaberne via menuen **Udskriftsindstillinger** eller en lignende menu i det program, du bruger til udskrivning.

Ændring af indstillingerne for udskriftskvaliteten for alle kommende job

BEMÆRK: Se Ændring af printerdriverindstillinger til Macintosh på side 41 for at få Macintosh-instruktioner.

For Windows 2000:

1. Klik på **Start** på Windows-proceslinjen, peg på **Indstillinger**, og klik derefter på **Printere**.
2. Højreklik på produktets ikon.
3. Klik på **Egenskaber**, eller klik på **Udskriftsindstillinger**.
4. Rediger indstillingerne, og klik på **OK**.

Windows XP:

1. Klik på **Start** på Windows-proceslinjen, klik på **Kontrolpanel**, og klik derefter på **Printere og faxenheder**.
2. Højreklik på produktets ikon.

3. Klik på **Egenskaber**, eller klik på **Udskriftsindstillinger**.
4. Rediger indstillingerne, og klik på **OK**.

For Windows Vista:

1. I Windows-systembakken skal du klikke på **Start**, klikke på **Kontrolpanel**, og under **Hardware og lyd** skal du klikke på **Printer**.
2. Højreklik på produktets ikon.
3. Klik på **Egenskaber**, eller klik på **Udskriftsindstillinger**.
4. Rediger indstillingerne, og klik på **OK**.

Løsning af tilslutningsproblemer

Løsning af problemer med direkte tilslutninger

Hvis der er problemer med produktets direkte tilslutning til en computer, skal du udføre disse trin:

1. Sørg for, at USB-kablet ikke er længere end 2 meter.
2. Kontroller, at begge ender af USB-kablet er tilsluttet.
3. Sørg for, at kablet er et certificeret USB 2.0-højhastighedskabel.
4. Brug et andet USB-kabel, hvis problemet fortsætter.

Netværksproblemer

Kontroller, at produktet er tændt og online

Kontroller følgende for at sikre, at produktet er klar til at udskrive.

1. Er produktet tilsluttet og tændt?

   Kontroller, at produktet er tilsluttet og tændt. Hvis problemet fortsætter, er strømkablet eller strømkilden muligvis defekt, eller der er en fejl i produktet.

2. Er produktet Klar tændt?

   Hvis indikatoren blinker, kan det være nødvendigt at vente, til det aktuelle job er udført.

3. Er produktets kontrolpaneldisplay helt tomt?
   - Kontroller, at produktet er tændt.
   - Kontroller, at produktet er installeret korrekt.
4. Vises en anden meddelelse end **Klar** på produktets kontrolpanel?
   - Se produktdokumentationen for at få en komplet oversigt over meddelelser på kontrolpanelet og udbedrende handlinger.

Løsning af kommunikationsproblemer med netværket

Kontroller følgende for at sikre, at produktet kommunikerer med netværket. I disse oplysninger antages det, at du allerede har udskrevet en netværkskonfigurationsside (se Oplysningssider på side 180).

1. Er der fysiske problemer med forbindelsen mellem arbejdsstationen eller filserveren og produktet?

   Kontroller, at netværkskabelføring, tilslutninger og routerkonfigurationer er korrekte. Kontroller, at længden på netværkskablerne svarer til netværksspecifikationerne.

2. Er netværkskablerne tilsluttet korrekt?

   Kontroller, at produktet er sluttet til netværket via korrekt port og kabel. Kontroller hver kabelforbindelse for at sikre, at den er god og på rette plads. Hvis problemet fortsætter, kan du prøve et andet kabel, en anden port i hub'en eller en anden transceiver. Den gule aktivitetsindikator og den grønne forbindelsesstatusindikator ud for porttilslutningen bag på produktet skal lyse.

3. Er indstillingerne for produktets forbindelseshastighed og dupleks korrekte?

Hewlett-Packard anbefaler, at du bibeholder indstillingen automatisk (standard).

4. Kan du pinge produktets IP-adresse?

   Brug kommandoprompten til at pinge produktet fra en computer. Eksempel:

   ```
   ping 192.168.45.39
   ```

   Kontrollér, at der ved ping vises returtider.

   Hvis du kan pinge produktet, skal du kontrollere, at IP-adressekonfigurationen for produktet er korrekt på computeren. Hvis den er korrekt, skal du slette og derefter tilføje produktet igen.

   Hvis ping-kommandoen mislykkes, skal du kontrollere, at dine netværkshubber er tændt, og at netværksindstillingerne, produktet og computeren alle er konfigureret til samme netværk.

5. Er der blevet tilføjet nogen softwareprogrammer på netværket?

   Kontroller, at de er kompatible, og at de er installeret korrekt med de korrekte printerdrivere.

6. Kan andre brugere udskrive?

   Problemet kan være arbejdsstationspecifikt. Kontroller arbejdsstationens netværksdrivere, printerdrivere og omdirigering.

7. Hvis andre brugere kan udskrive, anvender de da det samme netværksoperativsystem?

   Kontroller, at netværksoperativsystemet er konfigureret korrekt i systemet.

8. Er protokollen aktiveret?

   Kontroller status på din protokol på netværkskonfigurationssiden. Se Oplysningssider på side 180. Du kan også bruge den integrerede webserver eller HP ToolboxFX til at kontrollere status for andre protokoller. Se HP ToolboxFX på side 182.

Løsning af softwareproblemer

Løsning af almindelige Windows-problemer

Fejlmeddelelse:

"Generel beskyttelsesfejl – undtagelses-OE"

"Spool32"

"Ugyldig handling"

Årsag	Løsning
	Luk alle programmer, genstart Windows, og prøv igen. Vælg en anden printerdriver. Hvis du har valgt PCL 6-printerdriveren, skal du skifte til PCL 5-printerdriveren eller til printerdriveren HP postscript level 3-emulering, hvilket du kan gøre fra et softwareprogram. Slet alle midlertidige filer i undermappen Temp. Du kan finde navnet på mappen ved at åbne filen AUTOEXEC.BAT og lede efter sætningen "Set Temp =". Navnet efter denne sætning er navnet på Temp-mappen. Som standard er det normalt C:\TEMP, men det kan være ændret. Du kan læse mere om Windows-fejlmeddelelser i Microsoft Windows-dokumentationen, der blev leveret sammen med computeren.

Løsning af almindelige Macintosh-problemer

Tabel 15-2 Problemer med Mac OS X v10.3 og Mac OS X v10.4

Printerdriveren er ikke angivet på listen i Hjælpeprogrammet Printeropsætning.

Årsag	Løsning
Produktsoftwaren er muligvis ikke installeret, eller den kan være installeret forkert.	Kontroller, at PPD-filen er i følgende mappe på harddisken: `Library/Printers/PPDs/Contents/Resources/<lang>.lproj`, hvor "<lang>" repræsenterer sprogkoden bestående af to bogstaver for det sprog, du anvender. Hvis det er nødvendigt, skal du installere softwaren igen. Se opsætningsvejledningen for at få flere instruktioner.
PPD-filen (Postscript Printer Description) er beskadiget.	Slet PPD-filen fra følgende mappe på harddisken: `Library/Printers/PPDs/Contents/Resources/<lang>.lproj`, hvor "<lang>" repræsenterer sprogkoden bestående af to bogstaver for det sprog, du anvender. Geninstaller softwaren. Se opsætningsvejledningen for at få flere instruktioner.

Produktets navn, IP-adresse eller "Bonjour"-værtsnavn vises ikke i printerlisten eller i Hjælpeprogrammet Printeropsætning.

Årsag	Løsning
Produktet er måske ikke klar.	Kontroller, at kablerne er tilsluttet korrekt, at produktet er tændt, og at klar-indikatoren lyser. Hvis du er tilsluttet via en USB- eller

Tabel 15-2 Problemer med Mac OS X v10.3 og Mac OS X v10.4 (fortsat)

Produktets navn, IP-adresse eller "Bonjour"-værtsnavn vises ikke i printerlisten eller i Hjælpeprogrammet Printeropsætning.

Årsag	Løsning
	Ethernethub, skal du prøve at oprette forbindelse direkte til computeren eller bruge en anden port.
Der anvendes et forkert produktnavn, en forkert IP-adresse eller et forkert Bonjour-værtsnavn.	Kontroller produktnavnet, IP-adressen eller Bonjour-værtsnavnet ved at udskrive en konfigurationsside. Se Oplysningssider på side 180. Kontroller, at navnet, IP-adressen eller Bonjour-værtsnavnene på konfigurationssiden svarer til produktnavnet, IP-adressen eller Bonjour-værtsnavnene i Hjælpeprogrammet Printeropsætning.
Interfacekablet er muligvis defekt eller i dårlig kvalitet.	Udskift interfacekablet. Sørg for at bruge et kabel i høj kvalitet.

Et udskriftsjob blev ikke sendt til det produkt, du ønskede.

Årsag	Løsning
Printerkøen kan være stoppet.	Åbn printkøen, og klik derefter på **Start job**.
Der anvendes et forkert produktnavn eller en forkert IP-adresse. Et andet produkt med det samme eller et tilsvarende navn, IP-adresse eller Bonjour-værtsnavn har muligvis modtaget udskriftsjobbet.	Kontroller produktnavnet, IP-adressen eller Bonjour-værtsnavnet ved at udskrive en konfigurationsside. Se Oplysningssider på side 180. Kontroller, at navnet, IP-adressen eller Bonjour-værtsnavnene på konfigurationssiden svarer til produktnavnet, IP-adressen eller Bonjour-værtsnavnene i Hjælpeprogrammet Printeropsætning.

En EPS-fil (Encapsulated PostScript) udskrives ikke med de korrekte fonte.

Årsag	Løsning
Dette problem opstår med nogle programmer.	• Prøv at overføre fontene, der er indeholdt i EPS-filen, til produktet, før du udskriver. • Send filen i ASCII-format i stedet for i binær kodning.

Du kunne ikke udskrive fra et USB-kort fra tredjepart.

Årsag	Løsning
Denne fejl opstår, når softwaren til USB-printere ikke er installeret.	Når du installerer et USB-kort fra en tredjepart, skal du muligvis bruge Apples USB Adapter Card Support-software. Den nyeste version af denne software findes på Apples websted.

Tabel 15-2 Problemer med Mac OS X v10.3 og Mac OS X v10.4 (fortsat)

Hvis du tilslutter med et USB-kabel, vises produktet ikke i Hjælpeprogrammet Printeropsætning i Macintosh, efter at driveren er valgt.

Årsag	Løsning
Dette problem skyldes enten en software- eller en hardwarekomponent.	**Fejlfinding i forbindelse med software** • Kontroller, at din Macintosh understøtter USB. • Kontroller, at dit Macintosh operativsystem er Mac OS X v10.3 eller Mac OS X v10.4. • Kontroller, at din Macintosh har den har den rette USB-software fra Apple. **Fejlfinding i forbindelse med hardware** • Kontroller, at produktet er tændt. • Kontroller, at USB-kablet er tilsluttet korrekt. • Kontroller, at du anvender det rette USB-kabel til høj hastighed. • Kontroller, at du ikke har for mange USB-enheder, der trækker strøm fra kæden. Kobl alle enheder fra kæden, og tilslut kablet direkte til USB-porten på værtscomputeren. • Kontroller, om der er tilsluttet mere end to USB-hubs i en række på kæden, der er uden strøm. Frakobl alle enheder fra kæden, og tilslut kablet direkte til USB-porten på værtscomputeren. **BEMÆRK:** iMac-tastaturet er en USB-hub uden strøm.

Løsning af fejl i PostScript (PS)

Følgende situationer er specifikke for PS-sproget og kan opstå, når flere produktsprog anvendes.

BEMÆRK: Hvis du vil modtage en udskrevet meddelelse eller en meddelelse på skærmen, når der opstår PS-fejl, skal du åbne dialogboksen **Printervalg** og klikke på det ønskede valg ved siden af afsnittet PS-fejl. Du kan også bruge den integrerede webserver.

Tabel 15-3 PS-fejl

Problem	Årsag	Løsning
Jobbet udskrives i Courier (printerens standardfont) i stedet for med det anmodede skriftsnit.	Det anmodede skriftsnit er ikke indlæst. Der kan være angivet et andet printersprog til udskrivning af et PCL-job, lige før PS-udskriftsjobbet blev modtaget.	Indlæs den ønskede font, og send udskriftsjobbet igen. Kontroller typen og placeringen af fonten. Download den til produktet, hvis det er relevant. Se i dokumentationen til softwaren.
Der udskrives en Legal-side med afskårne margener.	Udskriftsjobbet er for avanceret.	Du skal muligvis udskrive jobbet med 600 punkter pr. tomme, formindske sidens kompleksitet eller installere mere hukommelse.
Der udskrives en PS-fejlside.	Udskriftsjobbet er måske ikke PS.	Sørg for, at udskriftsjobbet er et PS-job. Kontroller, om softwareprogrammet forventede, at der blev sendt en opsætnings- eller PS-headerfil til produktet.

Tabel 15-3 PS-fejl (fortsat)

Problem	Årsag	Løsning
Begrænsningskontrolfejl	Udskriftsjobbet er for avanceret.	Du skal muligvis udskrive jobbet med 600 punkter pr. tomme, formindske sidens kompleksitet eller installere mere hukommelse.
VM-fejl	Fontfejl	Vælg ubegrænsede fonte, der kan indlæses, fra printerdriveren.
Intervalkontrol	Fontfejl	Vælg ubegrænsede fonte, der kan indlæses, fra printerdriveren.

Løs problemer med scan til e-mail

IP-adresse ikke fundet, eller det er ikke muligt at fortolke en gateway.

Årsag	Løsning
Enheden har muligvis ikke en DNS-post, der er konfigureret af DHCP.	Brug IP-adressen til SMTP-gatewayen, eller konfigurer IP-adressen manuelt. Få yderligere hjælp fra systemadministratoren. Problemer med netværket kan give problemer med forbindelsen.

SMTP-gatewayen er ugyldig. Angiv en gyldig gateway.

Årsag	Løsning
Testen af SMTP-gatewayen mislykkedes under opsætningen.	SMTP-gatewayen eller porten er forkert. Kontakt systemadministratoren.

Kan ikke oprette forbindelse til SMTP-serveren.

Årsag	Løsning
Enhed kan ikke fortolke værtsnavnet på din SMTP-gateway.	Sørg for, at din SMTP-gatewayserver kører korrekt. Prøv at bruge IP-adressen eller rette de oplysninger, der er angivet for DNS-serveren. Kontakt internetudbydere eller it-administratoren for at få hjælp.

Forbindelsen til SMTP-serveren er afbrudt.

Årsag	Løsning
	Prøv at sende e-mailen igen. Kontakt din internetudbyder eller it-administrator for at sikre dig, at din SMTP-gateway er konfigureret korrekt.

SMTP-serveren kræver en godkendelse, der ikke er understøttet af denne enhed.

Årsag	Løsning
Produktet skal bruge en gateway, hvor det ikke er nødvendigt med en godkendelse.	Den SMTP-gateway, som enheden forsøger at bruge, kræver godkendelse. Brug en anden server.

E-mail kan ikke sendes.

Årsag	Løsning
Nogle SMTP-servere kræver en gyldig "Fra:"-adresse for at beskytte mod spam.	Angiv en gyldig "Fra:"-adresse i EWS. Sørg for, at du har angivet en gyldig e-mail-adresse til modtageren. Bekræft, at SMTP-gatewayen enten er et fuldt kvalificeret domænenavn, som er anerkendt af din internetudbyder, en gyldig IP-adresse. Bekræft, at porten er gyldig for din SMTP-gateway. Kontakt it-afdelingen eller din internetudbyder eller it-administrator for at sikre dig, at indstillingerne af din SMTP-gateway er korrekte.

E-mail-adressen er ugyldig. Angiv en gyldig adresse.

Årsag	Løsning
Modtagerens e-mail-adresse er ugyldig.	Angiv en gyldig e-mail-adresse.

En meddelelse angiver, at der er opstået en fejl under afsendelse af e-mailen, og at du skal prøve igen.

Årsag	Løsning
	Prøv at sende e-mailen igen. Kontakt din internetudbyder eller it-administrator for at sikre dig, at din SMTP-gateway er konfigureret korrekt.

En vedhæftet fil en e-mail kan ikke udskrives helt så tydeligt, som det kunne ønskes.

Årsag	Løsning
Opløsningen skal nulstilles.	Øg scanningsopløsningen til 300, før du sender din e-mail.

E-mailen er for stor. Nogle af siderne blev ikke sendt.

Årsag	Løsning
E-mailen er for stor.	Reducer scanningsopløsningen til 75 dpi, før dokumentet sendes pr. e-mail.

Det virker til, at der er skåret noget af billedet.

Årsag	Løsning
Produktet kan ikke scanne hele siden.	Skift scannerens papirformat til et, som er større.

A Forbrugsvarer og ekstraudstyr

Bestil reservedele, ekstraudstyr og forbrugsvarer

Der er flere måder, hvorpå du kan bestille dele, forbrugsvarer og ekstraudstyr.

Bestil direkte fra HP

Du kan få følgende elementer direkte fra HP:

- **Reservedele:** Hvis du vil bestille reservedele i USA, skal du gå til www.hp.com/go/hpparts. Uden for USA skal reservedele bestilles hos dit lokale autoriserede HP-servicecenter.
- **Forbrugsvarer og ekstraudstyr:** Hvis du vil bestille forbrugsvarer i USA, skal du gå til www.hp.com/support/CM2320series. Hvis du vil bestille forbrugsvarer over hele verden, skal du gå til www.hp.com/support/CM2320series. Hvis du vil bestille ekstraudstyr, skal du gå til www.hp.com/support/CM2320series.

Bestil via service- eller supportudbydere

Kontakt en HP-autoriseret service- eller supportudbyder for at bestille reservedele eller ekstraudstyr

Bestil direkte via HP ToolboxFX-softwaren

HP ToolboxFX-softwaren er et printeradministrationsværktøj, der er udviklet til at gøre produktkonfiguration, overvågning, bestilling af forbrugsvarer, fejlfinding og opdatering så enkel og effektiv som muligt. Yderligere oplysninger om HP ToolboxFX-software finder du under HP ToolboxFX på side 36.

Varenumre

Forbrugsvarer

Produktnavn	Varenummer
Sort tonerkassette	CC530A
Cyan printerpatron	CC531A
Gul printerpatron	CC532A
Magenta printerpatron	CC533A

BEMÆRK: Se www.hp.com/go/pageyield for at få oplysninger om patronernes ydelse. Den faktiske ydelse afhænger af den specifikke anvendelse.

Hukommelse

Produktnavn	Beskrivelse	Varenummer
Opgradering af hukommelse (DIMM'er)	64 MB	C1887A
	128 MB	C9121A

Kabel- og interfacetilbehør

Produktnavn	Beskrivelse	Varenummer
USB-kabel	2 meter, USB-kompatibelt standardenhedskabel	C6518A
	3 meter, USB-kompatibelt standardenhedskabel	C6520A
Faxledning	Adapter med to ledninger til telefonledning	8121-0811

Ekstraudstyr til papirhåndtering

Produktnavn	Beskrivelse	Varenummer
Valgfri bakke 3	250-arks papirbakke til standardstørrelser.	Q3952A

Dele, som brugeren kan udskifte

Produktnavn	Beskrivelse	Varenummer
Adskillelsespude og opsamlingsvalser	Skal udskiftes, hvis produktet samler flere ark papir op eller ingen ark.	Kontakt HP Kundeservice for at bestille dele.

Produktnavn	Beskrivelse	Varenummer
	Problemet blev ikke løst ved at prøve andet papir.	
Automatisk dokumentføder (ADF)	Udskift ADF'en, hvis den er defekt eller ikke fungerer korrekt.	Kontakt HP Kundeservice for at bestille dele.

B Service og support

Hewlett-Packards erklæring om begrænset garanti

HP-PRODUKT	DEN BEGRÆNSEDE GARANTIS VARIGHED
HP Color LaserJet CM2320, CM2320nf og CM2320fxi	Ét års begrænset garanti

HP garanterer dig, slutbrugerkunden, at hardware og ekstraudstyr fra HP vil være fri for fejl i materiale og forarbejdning efter købsdatoen i den ovennævnte periode. Hvis HP modtager oplysninger om sådanne defekter under garantiperioden, forbeholder HP sig retten til at repararere eller udskifte produkter, der viser sig at være defekte. Erstatningsprodukter kan enten være nye eller svare til nye i ydeevne.

HP garanterer, at der ikke vil opstå fejl i HP-softwaren under udførelsen af programmeringsinstruktioner i ovenfor angivne periode på grund af defekter i materiale og forarbejdning, når den installeres og bruges korrekt. Hvis HP underrettes om sådanne defekter i garantiperioden, vil HP ombytte den software, som ikke udfører programmeringsinstruktioner på grund af sådanne defekter.

HP garanterer ikke, at driften af HP's produkter er uafbrudt eller fejlfri. Hvis HP ikke er i stand til, inden for en rimelig tid, at reparere eller ombytte et produkt, således at det opnår en tilstand som garanteret, har kunden ret til at få købsprisen refunderet ved øjeblikkelig returnering af produktet.

HP-produkter kan indeholde renoverede dele, der i ydeevne svarer til nye dele, eller dele, som kan have været genstand for tilfældig brug.

Garantien dækker ikke fejl som følge af (a) forkert eller utilstrækkelig vedligeholdelse eller kalibrering, (b) software, grænseflader, dele eller forbrugsvarer, som ikke er leveret af HP, (c) uautoriseret ændring eller misbrug, (d) betjening på steder, som ikke opfylder de miljømæssige specifikationer for produktet eller (e) forkert forberedelse eller vedligeholdelse af stedet.

I DET OMFANG LOKAL LOVGIVNING TILLADER DET, ER DE OVENNÆVNTE GARANTIER EKSKLUSIVE, OG DER GIVES INGEN ANDEN GARANTI, HVERKEN SKRIFTLIG ELLER MUNDTLIG, UDTRYKKELIG ELLER UNDERFORSTÅET, OG HP FRASIGER SIG UDTRYKKELIGT UNDERFORSTÅEDE GARANTIER ELLER BETINGELSER OM SALGBARHED, TILFREDSSTILLENDE KVALITET OG EGNETHED TIL ET BESTEMT FORMÅL. Nogle lande/områder, stater eller provinser tillader ikke begrænsninger i varigheden af en underforstået garanti. Derfor gælder ovenstående begrænsning eller udelukkelse muligvis ikke for dig. Denne begrænsede garanti giver dig særlige juridiske rettigheder, og du har muligvis også andre rettigheder, som varierer fra land/område til land/område, stat til stat eller provins til provins. HP's begrænsede garanti gælder i alle de lande/områder eller steder, hvor HP leverer support for det pågældende produkt, og hvor HP har markedsført dette produkt. Den service, du modtager i kraft af garantien, kan variere i forhold til lokale standarder. HP vil ikke ændre produktets form, tilpasning eller funktion for at gøre det muligt at betjene det i et land/område, som det ikke oprindeligt var beregnet til, af juridiske eller lovgivningsmæssige årsager.

I DET OMFANG LOKAL LOVGIVNING TILLADER DET, ER RETSMIDLERNE I DENNE GARANTIERKLÆRING DINE ENESTE RETSMIDLER. UNDTAGEN HVOR DET ER ANGIVET OVENFOR, ER HP ELLER DENNES

LEVERANDØRER I INTET TILFÆLDE ANSVARLIG FOR TAB AF DATA ELLER FOR DIREKTE, SPECIELLE OG HÆNDELIGE SKADER, FØLGESKADER (HERUNDER DRIFTSTAB ELLER TAB AF DATA) ELLER ANDRE SKADER, HVADENTEN DE ER BASERET PÅ KONTRAKT, SKADEGØRENDE HANDLING ELLER ANDET. Nogle lande/områder, stater eller provinser tillader ikke udelukkelse eller begrænsning af indirekte eller hændelige skader. Derfor gælder ovenstående begrænsning eller udelukkelse muligvis ikke for dig.

GARANTIBETINGELSERNE I DENNE ERKLÆRING EKSKLUDERER, BEGRÆNSER ELLER MODIFICERER IKKE, MED UNDTAGELSE AF DET OMFANG LOVEN TILLADER, DE UFRAVIGELIGE LOVBESTEMTE RETTIGHEDER, SOM ER GÆLDENDE FOR SALGET AF DETTE PRODUKT, MEN ER I TILLÆG HERTIL.

Customer Self Repair-garantiservice

HP-produkterne er opbygget med mange CSR-dele (Customer Self Repair) for at minimere reparationstiden og give større fleksibilitet ved udskiftningen af defekte dele. Hvis HP i forbindelse med diagnosticeringen fastslår, at reparationen kan udføres med en CSR-del, sender HP denne del direkte til dig, så du kan udskifte den. Der er to typer af CSR-dele: 1) Dele, hvor det er obligatorisk, at kunden selv reparerer. Hvis du anmoder HP om at udskifte disse dele, får du en regning for kørsel og arbejdsløn i forbindelse med arbejdet. 2) Dele, hvor det er valgfrit, at kunden selv reparerer. Disse dele er også beregnet til CSR. Men, hvis du kræver, at HP udskifter dem for dig, kan dette ske uden ekstra beregning under den type garanti, der gælder for dit produkt.

Ud fra lagerbeholdning og de geografiske muligheder vil CSR-dele blive afsendt til levering næste arbejdsdag. Hvor de geografiske muligheder er til stede, tilbydes der muligvis levering samme dag eller inden for fire timer mod betaling af ekstra gebyrer. Hvis du har behov for assistance, kan du ringe til den tekniske support hos HP, og en tekniker vil så hjælpe dig over telefonen. HP angiver i det materiale, der sendes med en CSR-del, der skal udskiftes, om den defekte del skal returneres til HP. I de tilfælde hvor det kræves, at den defekte del sendes tilbage til HP, skal du sende den defekte del til HP i løbet af et bestemt tidsrum, normalt fem (5) arbejdsdage. Den defekte del skal returneres sammen med den tilhørende dokumentation i den leverede emballage. Hvis du ikke returnerer den defekte del, kan HP fakturere dig for den udskiftede del. I forbindelse med CSR betaler HP alle forsendelsesomkostninger ved delens fremsendelse og returnering, og de bestemmer, hvilken kurer/transportør der skal anvendes.

Erklæring om begrænset garanti for printerpatron

Dette HP-produkt garanteres at være fri for fejl i materialer og udførelse.

Denne garanti gælder ikke for produkter, der (a) er blevet påfyldt, renoveret, genfremstillet eller misbrugt på nogen måde, (b) har problemer på grund af misbrug, forkert opbevaring eller betjening på steder uden de angivne miljømæssige specifikationer for printerproduktet eller (c) viser tegn på slid efter almindelig brug.

Hvis du vil benytte garantitjenesten, skal du returnere produktet til købsstedet (med en skriftlig beskrivelse af problemet og udskriftsprøver) eller kontakte HP Kundesupport. Efter eget valg udskifter HP de produkter, der viser sig at være defekte, eller refunderer købsprisen.

I DET OMFANG DET TILLADES AF LOKAL LOVGIVNING, ER OVENNÆVNTE GARANTI EKSKLUSIV OG INGEN ANDEN GARANTI ELLER BETINGELSE, HVAD ENTEN DEN ER SKRIFTLIG ELLER MUNDTLIG, GÆLDER UDTRYKKELIGT ELLER UNDERFORSTÅET, OG HP FRALÆGGER SIG SPECIFIKT ENHVER UNDERFORSTÅET GARANTI ELLER BETINGELSE FOR SALGSBARHED, TILFREDSSTILLENDE KVALITET OG EGNETHED TIL BESTEMTE FORMÅL.

I DET OMFANG DET TILLADES AF LOKAL LOVGIVNING, ER HP ELLER DETS LEVERANDØRER UNDER INGEN OMSTÆNDIGHEDER ANSVARLIGE FOR DIREKTE, SÆRLIGE ELLER HÆNDELIGE SKADER, FØLGESKADER (HERUNDER TABT FORTJENESTE ELLER MISTEDE DATA) ELLER ANDRE SKADER, HVAD ENTEN DER ER TALE OM KONTRAKTBRUD, ERSTATNINGSFORPLIGTENDE RETSBRUD ELLER ANDRE FORHOLD.

GARANTIBETINGELSERNE I DENNE ERKLÆRING, UNDTAGEN I DET OMFANG LOVGIVNINGEN TILLADER DET, UDELUKKER, BEGRÆNSER ELLER MODIFICERER IKKE OG ER I TILLÆG TIL DE OBLIGATORISKE LOVBEFALEDE RETTIGHEDER, SOM GÆLDER FOR SALGET AF DETTE PRODUKT TIL DIG.

Kundesupport

Få gratis telefonsupport for dit land/område i garantiperioden Du skal have produktnavn, serienummer, købsdato og beskrivelse af problemet klar.	Telefonnumre for de enkelte lande/områder findes i den folder, der fulgte med i kassen med produktet, eller på adressen www.hp.com/support/.
Få 24 timers internetsupport	www.hp.com/support/CM2320series
Få support til produkter, der anvendes med en Macintosh-computer	www.hp.com/go/macosx
Download softwaretilbehør, drivere og elektroniske oplysninger	www.hp.com/go/LJCM2320_software
Bestil forbrugsvarer og papir	www.hp.com/go/suresupply
Bestil ægte HP-produkter eller ekstraudstyr	www.hp.com/buy/parts
Bestil yderligere HP-service- eller vedligeholdelsesaftaler	www.hp.com/go/carepack

C Specifikationer

Dette afsnit indeholder følgende oplysninger om produktet:

- Fysiske specifikationer
- Elektriske specifikationer
- Strømforbrug og akustisk støj (HP Color LaserJet CM2320, HP Color LaserJet CM2320 MFP – faxmodel, HP Color LaserJet CM2320 MFP – hukommelseskortmodel)
- Miljømæssige specifikationer
- Specifikationer for papir og udskriftsmedier

Fysiske specifikationer

Tabel C-1 Fysiske specifikationer

Produkt	Højde	Dybde	Bredde	Vægt
HP Color LaserJet CM2320	532 mm	492 mm	497 mm	29,4 kg
HP Color LaserJet CM2320 MFP – faxmodel	532 mm	492 mm	497 mm	31,1 kg
HP Color LaserJet CM2320 MFP – hukommelseskort-model	532 mm	492 mm	497 mm	31,1 kg

Elektriske specifikationer

△ **FORSIGTIG:** Strømkravene er baseret på det land/område, hvor produktet sælges. Konverter aldrig driftsspændinger. Dette vil beskadige produktet og gøre produktets garanti ugyldig.

Tabel C-2 Elektriske specifikationer

Emne	110-volt modeller	230-volt modeller
Strømkrav	100 til 127 VAC (+/- 10%) 60 Hz (+/- 3 Hz)	220 til 240 VAC (+/- 10%) 50 Hz (+/- 3 Hz)
Nominel strøm	6,0 A	3,0 A

Strømforbrug og akustisk støj (HP Color LaserJet CM2320, HP Color LaserJet CM2320 MFP – faxmodel, HP Color LaserJet CM2320 MFP – hukommelseskortmodel)

Se www.hp.com/go/cljcm2320mfp/regulatory for at få aktuelle oplysninger.

Miljømæssige specifikationer

Tabel C-3 Miljømæssige specifikationer[1]

	Anbefalet	Betjening	Lagring
Temperatur	15° til 32,5°C	15° til 32,5°C	–20° to 40° C
Relativ fugtighed	20 til 70%	15 til 80%	85% eller mindre

[1] Værdierne kan ændres uden varsel.

Specifikationer for papir og udskriftsmedier

Se Understøttede papir- og andre udskriftsmedieformater på side 61 for at få oplysninger om understøttet papir og udskriftsmedier.

D Lovgivningsmæssige oplysninger

Dette afsnit indeholder følgende lovgivningsmæssige oplysninger:

- FCC-regulativer
- Miljøbeskyttelsesprogram
- Yderligere erklæringer for telekommunikationsprodukter (fax)
- Overensstemmelseserklæring
- Specifikke erklæringer vedrørende land/område

FCC-regulativer

Dette udstyr er blevet afprøvet og fundet i overensstemmelse med kravene til en digital Klasse B-enhed i henhold til afsnit 15 i FCC-bestemmelserne. Disse begrænsninger er fastsat med henblik på at yde rimelig beskyttelse mod skadelige forstyrrelser i installationer i private boliger. Dette udstyr genererer, bruger og kan afgive radiofrekvensenergi. Hvis dette udstyr ikke installeres og anvendes i overensstemmelse med anvisningerne, kan det forårsage skadelige forstyrrelser i radiokommunikationsudstyr. Der er dog ingen garanti for, at der ikke vil forekomme forstyrrelser i en bestemt installation. Hvis dette udstyr forårsager skadelige forstyrrelser i radio- eller fjernsynsmodtagelse, hvilket kan fastslås ved at slukke og tænde for udstyret, opfordres brugeren til at forsøge at udbedre forstyrrelserne på en eller flere af følgende måder:

- Drej eller flyt den modtagende antenne.
- Forøg afstanden mellem udstyret og modtageren.
- Tilslut udstyret til en stikkontakt på et andet kredsløb end det, som modtageren er tilsluttet.
- Rådfør dig med forhandleren eller en erfaren radio-/tv-tekniker for at få hjælp.

BEMÆRK: Eventuelle ændringer eller modifikationer af printeren, som ikke udtrykkeligt er godkendt af HP, kan gøre brugerens ret til at anvende dette udstyr ugyldig.

Brug af et afskærmet printerkabel er påkrævet, for at Klasse B-begrænsningerne i afsnit 15 af FFC-bestemmelserne kan overholdes.

Miljøbeskyttelsesprogram

Beskyttelse af miljøet

Hewlett-Packard Company er engageret i levering af kvalitetsprodukter på en miljømæssigt ansvarlig måde. Dette produkt er udviklet med adskillige egenskaber, der minimerer indvirkningen på miljøet.

Ozonproduktion

Dette produkt genererer ingen nævneværdig ozongas (O_3).

Strømforbrug

Strømforbruget falder betydeligt, mens printeren er i Klar-/dvaletilstand. Dette sparer på de naturlige ressourcer og sparer penge uden at påvirke printerens høje ydeevne. Se produktets datablad eller specifikationsarket for at bestemme ENERGY STAR®-kvalifikationsstatusen for produktet. Kvalificerede produkter angives også på:

http://www.hp.com/hpinfo/globalcitizenship/environment/productdesign/ecolabels.html

Papirforbrug

Produktets manuelle/automatiske dupleksfunktion (2-sidet udskrivning), ekstraudstyr, og N-op-udskrivning (flere ark udskrives på én side) kan reducere papirforbruget og de deraf følgende krav til naturens ressourcer.

Plastik

Plastikdele på mere end 25 g er mærket i henhold til internationale standarder, så det er muligt at identificere plastik og bortskaffe det korrekt til genbrugsformål, når produktet skal kasseres.

HP LaserJet-forbrugsvarer til udskrivning

Det er nemt at returnere og genbruge dine tomme HP LaserJet-printerpatroner – gratis – med HP Planet Partners. Flersprogede oplysninger om og instruktioner til programmet følger med alle nye HP LaserJet-printerpatroner og pakker med forbrugsvarer. Du er med til at reducere miljøafgiften yderligere, når du returnerer flere patroner på samme tid frem for en ad gangen.

HP er forpligtet til at levere idérige produkter af høj kvalitet og tjenester, som er miljømæssigt forsvarlige, lige fra produktdesign og -fremstilling til distribution, kundens brug og genbrug. Når du deltager i HP Planet Partners-programmet, sikrer vi, at dine HP LaserJet-printerpatroner genbruges korrekt, idet vi genbruger plastik og metal til nye produkter og bortleder millioner af tons affald fra lossepladserne. Da denne patron genbruges og bruges i nyt materiale, vil den ikke blive returneret til dig. Tak, fordi du er miljøbevidst!

BEMÆRK: Brug udelukkende returmærkaten ved returnering af originale HP LaserJet-printerpatroner. Brug ikke denne mærkat til HP inkjet-patroner, patroner, der ikke er HP-patroner, genopfyldte eller genfremstillede patroner eller reklamationer inden for garantien. Gå til http://www.hp.com/recycle for at få yderligere oplysninger om genbrug af dine HP-blækpatroner.

Oplysninger om returnering og genbrug

USA og Puerto Rico

Den medfølgende mærkat i kassen med HP LaserJet-printerpatron er til returnering og genbrug af en eller flere HP LaserJet-printerpatroner efter brug. Følg venligst instruktionerne herunder.

Returnering af flere patroner (to eller otte patroner)

1. Emballer hver HP LaserJet-printerpatron i den originale kasse og pose.
2. Tape op til otte enkelte kasser sammen ved hjælp af stærkt pakketape (op til 31,5 kg).
3. Brug en enkelt frankeret forsendelsesetiket.

ELLER

1. Brug din egen velegnede kasse, eller bed om en gratis indsamlingskasse til større sendinger på adressen http://www.hp.com/recycle eller 1-800-340-2445 (kan indeholde op til otte HP LaserJet-printerpatroner).
2. Brug en enkelt frankeret forsendelsesetiket.

Enkelt returnering

1. Emballer HP LaserJet-printerpatronen i den originale kasse og pose.
2. Placer forsendelsesmærkaten på forsiden af kassen.

Forsendelse

Ved returnering af alle HP LaserJet-printerpatroner til genbrug, skal du give pakken til UPS ved din næste levering eller opsamling, eller tage den med til et autoriseret UPS-afleveringscenter. Du finder dit lokale UPS-afleveringscenter ved at ringe på telefonnummer 1-800-PICKUPS eller besøge http://www.ups.com. Hvis du returnerer via USPS-mærkater, skal du give pakken til et postbud fra USA's postvæsen eller aflevere den på et amerikansk postkontor. Gå til http://www.hp.com/recycle eller ring på telefonnummer 1-800-340-2445 for at få yderligere oplysninger eller for at bestille ekstra mærkater eller kasser til større sendinger. Den pågældende UPS-forsendelse opkræves almindelige forsendelsestakster. Oplysningerne kan ændres uden varsel.

Returnering uden for USA

Følg blot de enkle retningslinjer, som du finder i vejledningen om genbrug (i emballagen med din nye vare til printeren) eller gå til http://www.hp.com/recycle for at deltage i HP Planet Partners returnerings- og genbrugsprogram. Vælg dit land/område for at få oplysninger om, hvordan du tilbageleverer dine HP LaserJet-printerpatroner.

Papir

Der kan anvendes genbrugspapir i dette produkt, hvis papiret opfylder de krav, der fremgår af *HP LaserJet Printer Family Print Media Guide*. Dette produkt er velegnet til brug af genbrugspapir i henhold til EN12281:2002.

Begrænsninger i materialet

Dette HP-produkt indeholder ikke kviksølv.

Dette HP-produkt indeholder et batteri, der muligvis kræver særlig håndtering ved slutningen af batteriets levetid. De batterier, der findes i produktet, eller som leveres af Hewlett-Packard til dette produkt, omfatter følgende:

HP Color LaserJet CM2320 MFP Series	
Type	Kul-monoflourid-lithium
Vægt	0,8 g
Placering	På formatkort
Kan fjernes af bruger	Nej

廢電池請回收

Hvis du ønsker oplysninger om genbrug, kan du besøge www.hp.com/recycle eller kontakte de lokale myndigheder. Du kan også kontakte Electronics Industries Alliance: www.eiae.org.

Bortskaffelse af produktaffald i private husholdninger i EU

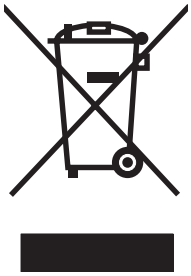

Dette symbol på produktet eller emballagen angiver, at produktet ikke må bortskaffes sammen med dit øvrige husholdningsaffald. Det er derimod dit ansvar at bortskaffe produktaffaldet ved at aflevere det på et angivet indsamlingssted for genbrug af elektronisk affald og elektronisk udstyr. Separat indsamling og genbrug af produktaffaldet i forbindelse med bortskaffelsen er medvirkende til at bevare naturens ressourcer og sikrer, at affaldet bliver genbrugt på en sundheds- og miljømæssigt korrekt måde. For at få yderligere oplysninger om, hvor du kan aflevere produktaffald til genbrug, skal du kontakte kommunen, dit renovationsfirma eller den butik, hvor du købte produktet.

Dataark vedrørende materialesikkerhed (MSDS)

Datablad om materialesikkerhed (MSDS) for forbrugsvarer, som indeholder kemiske stoffer (dvs. toner), kan rekvireres ved at kontakte HPs websted på www.hp.com/go/msds eller www.hp.com/hpinfo/globalcitizenship/environment.

Kilder med yderligere oplysninger

Sådan får du oplysninger om disse miljømæssige emner:

- Profilark for produktmiljøbeskyttelse for dette og mange relaterede HP-produkter
- HP's engagement i forhold til miljøet
- HP's miljøstyringssystem
- HP's tilbageleverings- og genbrugsprogram ved slutningen af produkternes levetid
- Dataark vedrørende materialesikkerhed

Besøg www.hp.com/go/environment eller www.hp.com/hpinfo/globalcitizenship/environment.

Yderligere erklæringer for telekommunikationsprodukter (fax)

EU-erklæring for telekommunikationsdrift

Dette produkt er beregnet til tilslutning til det analoge, offentlige telefonnet PSTN (Public Switched Telecommunication Networks) i lande/områder inden for det europæiske økonomiske samarbejde (ØES). Det opfylder kravene i EU R&TTE-direktivet 1999/5/EF (Bilag II) og bærer relevant CE-mærkning. Yderligere oplysninger findes i producentens overensstemmelseserklæring i et andet afsnit af denne brugervejledning. Der kan dog forekomme forskelle mellem forskellige nationale PSTN'er, og det kan derfor ikke garanteres, at produktet fungerer korrekt på alle PSTN-termineringspunkter. Netværkskompatibiliteten afhænger af, at kunden vælger den korrekte indstilling i forberedelserne til tilslutningen til det pågældende PSTN. Følg anvisningerne i brugervejledningen. Hvis der opstår problemer med netværkskompatibilitet, skal du kontakte leverandøren af udstyret eller Hewlett-Packards support i det pågældende land/område. Tilslutningen til et PSTN-termineringspunkt kan være underlagt yderligere krav fra den lokale PSTN-operatør.

Erklæringer fra New Zeeland Telecom

Tildelingen af et Telepermit for hvert enkelt terminalkomponent angiver kun, at Telecom har accepteret, at komponenten opfylder minimumskravene for tilslutning til dets netværk. Det udgør ikke Telecoms godkendelse af produktet og heller ikke nogen for for garanti. Fremfor alt udgør det ingen garanti for, at en komponent fungerer korrekt i alle henseender sammen med andet Telepermit-forsynet udstyr af andre mærker eller modeller, og det angiver heller ikke, at alle produkter er kompatible med alle Telecoms netværkstjenester.

Muligvis kan dette udstyr ikke udføre effektiv overførsel af et opkald til en anden enhed, der er tilsluttet samme linje.

Dette udstyr må ikke konfigureres til at foretage automatiske opkald til Telecoms nødtjeneste 111.

Dette produkt er ikke testet for at sikre kompatibilitet med tjenesten FaxAbility nummerbestemt ringning for New Zealand.

Telephone Consumer Protection Act (USA)

Telephone Consumer Protection Act of 1991 gør det ulovligt for enhver at bruge en computer eller en anden elektronisk enhed, herunder faxmaskiner, til at sende meddelelser med, medmindre en sådan meddelelse i margen, top eller bund af hver enkelt transmitteret side, eller på første side af transmissionen tydeligt indeholder dato og klokkeslæt for afsendelse, identifikation af virksomheden, anden enhed eller enkeltperson, der sender meddelelsen, samt telefonnummeret på den afsendende maskine eller sådan virksomhed, anden enhed eller enkeltperson. (Det angivne telefonnummer må ikke være et 900-nummer eller noget andet nummer, for hvilket taksten overskrider lokal- eller fjernopkaldstaksten).

IC CS-03-krav

Bemærk: Mærket Industry Canada identificerer godkendt udstyr. Denne certificering betyder, at udstyret opfylder bestemte beskyttende, driftsmæssige og sikkerhedskrav for telekommunikationsnetværk, som beskrevet i de relevante Terminal Equipment Technical Requirement-dokumenter. Afdelingen garanterer ikke, at udstyret vil opfylde brugerens forventninger. Før installation af dette udstyr skal brugere sikre, at det er tilladt at slutte udstyret til det lokale telekommunikationsselskabs faciliteter. Udstyret skal også være installeret ved brug af en acceptabel tilslutningsmetode. Kunden skal være opmærksom på, at overholdelse af ovennævnte betingelser ikke

garanterer mod reduceret funktion i nogle situationer. Reparationer af godkendt udstyr skal aftales med en af leverandøren navngiven repræsentant. Alle reparationer eller modikationer udført af brugeren på dette udstyr eller udstyrsfejlfunktion kan udgøre en grund til, at telekommunikationsselskabet afbryder/frakobler udstyret. Af hensyn til brugerens egen beskyttelse bør denne sikre, at elektriske jordforbindelser fra strømforsyning, telefonlinjer og internt metallisk vandrørssystem, hvis relevant, er forbundet. Denne forholdsregel kan være specielt vigtig i landområder.

△ **FORSIGTIG:** Brugere må aldrig forsøge selv at foretage sådanne tilslutninger men skal kontakte en passende myndighed for inspektion af elektriske installationer eller en elektriker. REN (Ringer Equivalence Number) på denne enhed er 0,0.

Bemærk: REN-nummeret, der er tildelt hver enkelt terminalenhed, giver en indikation af det maksimale antal terminaler, der må være tilsluttet en telefongrænseflade. Termineringen på en grænseflade kan bestå af enhver kombination af enheder. Det eneste krav, der skal opfyldes, er, at summen af alle REN-numre for alle enheder ikke overskrider fem (5,0). Standard tilslutningskode (telefonstiktype) for udstyr med direkte forbindelse til telefonnetværket er CA11A.

Overensstemmelseserklæring

HP Color LaserJet CM2320 MFP

Overensstemmelseserklæring
ifølge ISO/IEC 17050-1 og EN 17050-1

Producentens navn:	Hewlett-Packard Company	DoC#: BOISB-0701-01-rel.1.0
Producentens adresse:	11311 Chinden Boulevard, Boise, Idaho 83714-1021, USA	

erklærer, at produktet

Produktnavn:	HP Color LaserJet CM2320 MFP
Lovpligtigt modelnummer[2)]	BOISB-0701-01
Produktindstillinger:	ALLE
Tonerkassetter:	CC530A, CC531A, CC532A, CC533A

opfylder følgende produktspecifikationer:

SIKKERHED:	IEC 60950-1:2001 / EN60950-1: 2001 +A11 IEC 60825-1:1993 +A1 +A2 / EN 60825-1:1994 +A1 +A2 (Class 1 Laser-/LED-produkter) GB4943-2001
EMC:	CISPR22:2005 / EN55022:2006 - klasse B[1)] EN 61000-3-2:2000 +A2 EN 61000-3-3:1995 + A1 EN 55024:1998 +A1 +A2 FCC-titel 47 CFR, afsnit 15 Klasse B / ICES-003, udgave 4 GB9254-1998, GB17625.1-2003

Yderligere oplysninger:

Produktet overholder kravene i EMC-direktiv 2004/108/EC og lavspændingsdirektiv 2006/95/EC og bærer CE-mærket CE i overensstemmelse hermed.

Denne enhed er i overensstemmelse med afsnit 15 i FCC-bestemmelserne. Brug er underlagt følgende to betingelser: (1) denne enhed må ikke forårsage skadelig interferens, og (2) denne enhed skal acceptere enhver modtagen interferens, herunder interferens, der kan forårsage uønsket drift.

1) Produktet er testet i en typisk konfiguration med Hewlett-Packard-computersystemer.

2) Til lovgivningsmæssige formål har dette produkt fået tildelt et lovpligtigt modelnummer. Dette nummer må ikke forveksles med produktnavnet eller produktnummeret.

Boise, Idaho , USA

Januar 2008

Kun vedr. regulative emner:

Kontakt i Europa:	Dit lokale Hewlett-Parckard-salgs- eller servicekontor eller Hewlett-Packard GmbH, Department HQ-TRE / Standards Europe,, Herrenberger Straße 140, D-71034 Böblingen, Tyskland, (FAX: +49-7031-14-3143), http://www.hp.com/go/certificates
Kontakt i USA:	Product Regulations Manager, Hewlett-Packard Company,, PO Box 15, Mail Stop 160, Boise, Idaho 83707-0015, , (Telefon: 208-396-6000)

HP LaserJet CM2320-faxmodel/CM2320-hukommelseskortmodel

Overensstemmelseserklæring
ifølge ISO/IEC 17050-1 og EN 17050-1

Producentens navn:	Hewlett-Packard Company	DoC#: BOISB-0701-02-rel.1.0
Producentens adresse:	11311 Chinden Boulevard, Boise, Idaho 83714-1021, USA	

erklærer, at produktet

Produktnavn:	HP Color LaserJet CM2320nf MFP HP Color LaserJet CM2320fxi MFP
Ekstraudstyr[4)]	BOISB-0704-00 (US-Fax Module LIU)

Overensstemmelseserklæring

ifølge ISO/IEC 17050-1 og EN 17050-1

	BOISB-0704-01 (EURO-Fax Module LIU)
Lovpligtigt modelnummer[2)]	BOISB-0701-02
Produkttilbehør:	ALLE
Tonerkassetter:	CC530A, CC531A, CC532A, CC533A

opfylder følgende produktspecifikationer:

SIKKERHED:	IEC 60950-1:2001 / EN60950-1: 2001 +A11 IEC 60825-1:1993 +A1 +A2 / EN 60825-1:1994 +A1 +A2 (Class 1 Laser-/LED-produkter) GB4943-2001
EMC:	CISPR22:2005/EN55022:2006 – klasse B[1)] EN 61000-3-2:2000 +A2 EN 61000-3-3:1995 + A1 EN 55024:1998 +A1 +A2 FCC-titel 47 CFR, afsnit 15 Klasse B / ICES-003, udgave 4 GB9254-1998, GB17625.1-2003
Telekommunikation:	ES 203 021, FCC-titel 47 CFR, afsnit 68[3)]

Yderligere oplysninger:

Produktet overholder hermed kravene ifølge EMC-direktivet 2004/108/EC og direktivet for lav strømspænding 2006/95/EC, R&TTE-direktivet 1999/5/EC (Bilag II) og er således CE-mærket CE i overensstemmelse hermed.

Denne enhed er i overensstemmelse med afsnit 15 i FCC-bestemmelserne. Brug er underlagt følgende to betingelser: (1) denne enhed må ikke forårsage skadelig interferens, og (2) denne enhed skal acceptere enhver modtagen interferens, herunder interferens, der kan forårsage uønsket drift.

1) Produktet er testet i en typisk konfiguration med Hewlett-Packard-computersystemer.

2) Til lovgivningsmæssige formål har dette produkt fået tildelt et lovpligtigt modelnummer. Dette nummer må ikke forveksles med produktnavnet eller produktnummeret.

3) Godkendelser og standarder for telekommunikation for de pågældende lande/områder gælder dette produkt, tillige med dem på listen ovenfor.

4.) Dette produkt anvender et analogt faxtilbehørsmodul, hvis lovpligtige modelnummer er: BOISB-0704-00 (US-LIU) eller BOISB-0704-01 (EURO LIU), som påkrævet for at overholde de tekniske lovmæssige krav til de lande/områder, hvor dette produkt sælges.

Boise, Idaho , USA

Januar 2008

Kun vedr. regulative emner:

Kontakt i Europa:	Dit lokale Hewlett-Parckard-salgs- eller servicekontor eller Hewlett-Packard GmbH, Department HQ-TRE / Standards Europe,, Herrenberger Straße 140, D-71034 Böblingen, Tyskland, (FAX: +49-7031-14-3143), http://www.hp.com/go/certificates
Kontakt i USA:	Product Regulations Manager, Hewlett-Packard Company,, PO Box 15, Mail Stop 160, Boise, ID 83707-0015, , (Telefon: 208-396-6000)

Specifikke erklæringer vedrørende land/område

Lasersikkerhed

Center for Devices and Radiological Health (CDRH) i den amerikanske Food and Drug Administration har indført en række bestemmelser for laserprdoukter, der er fremstillet siden d. 1. august 1976. Produkter på det amerikanske marked skal overholde disse bestemmelser. Enheden er klassificeret som et "Klasse 1"-laserprodukt under Radiation Performance Standard i henhold til Radiation Control for Health and Safety Act fra 1968 på foranledning af det amerikanske Department of Health and Human Services (DHHS). Da den stråling, der udsendes inden i enheden, er fuldstændig begrænset og omgivet af beskyttelseslag og udvendig afdækning, kan laserstrålen ikke nå ud ved almindelig brugerbetjening.

⚠ **ADVARSEL!** Brug af kontroller, justeringsændringer eller udførelse af procedurer ud over dem, der er specificeret i denne brugervejledning, giver risiko for farlig stråling.

Canadiske DOC-regulativer

Complies with Canadian EMC Class B requirements.

« Conforme à la classe B des normes canadiennes de compatibilité électromagnétiques. « CEM ». »

VCCI-erklæring (Japan)

この装置は、情報処理装置等電波障害自主規制協議会（ＶＣＣＩ）の基準に基づくクラスＢ情報技術装置です。この装置は、家庭環境で使用することを目的としていますが、この装置がラジオやテレビジョン受信機に近接して使用されると、受信障害を引き起こすことがあります。
取扱説明書に従って正しい取り扱いをして下さい。

EMI-erklæring (Korea)

B급 기기 (가정용 정보통신기기)

이 기기는 가정용으로 전자파적합등록을 한 기기로서 주거지역에서는 물론 모든지역에서 사용할 수 있습니다.

Erklæring om lasersikkerhed gældende for Finland

Luokan 1 laserlaite

Klass 1 Laser Apparat

HP Color LaserJet CM2320, CM2320nf, CM2320fxi, laserkirjoitin on käyttäjän kannalta turvallinen luokan 1 laserlaite. Normaalissa käytössä kirjoittimen suojakotelointi estää lasersäteen pääsyn laitteen ulkopuolelle. Laitteen turvallisuusluokka on määritetty standardin EN 60825-1 (1994) mukaisesti.

VAROITUS !

Laitteen käyttäminen muulla kuin käyttöohjeessa mainitulla tavalla saattaa altistaa käyttäjän turvallisuusluokan 1 ylittävälle näkymättömälle lasersäteilylle.

VARNING !

Om apparaten används på annat sätt än i bruksanvisning specificerats, kan användaren utsättas för osynlig laserstrålning, som överskrider gränsen för laserklass 1.

HUOLTO

HP Color LaserJet CM2320, CM2320nf, CM2320fxi - kirjoittimen sisällä ei ole käyttäjän huollettavissa olevia kohteita. Laitteen saa avata ja huoltaa ainoastaan sen huoltamiseen koulutettu henkilö. Tällaiseksi huoltotoimenpiteeksi ei katsota väriainekasetin vaihtamista, paperiradan puhdistusta tai muita käyttäjän käsikirjassa lueteltuja, käyttäjän tehtäväksi tarkoitettuja ylläpitotoimia, jotka voidaan suorittaa ilman erikoistyökaluja.

VARO !

Mikäli kirjoittimen suojakotelo avataan, olet alttiina näkymättömällelasersäteilylle laitteen ollessa toiminnassa. Älä katso säteeseen.

VARNING !

Om laserprinterns skyddshölje öppnas då apparaten är i funktion, utsättas användaren för osynlig laserstrålning. Betrakta ej strålen. Tiedot laitteessa käytettävän laserdiodin säteilyominaisuuksista: Aallonpituus 775-795 nm Teho 5 m W Luokan 3B laser.

EMI-erklæring (Taiwan)

警告使用者：

這是甲類的資訊產品，在居住的環境中使用時，可能會造成射頻干擾，在這種情況下，使用者會被要求採取某些適當的對策。

Tabeller over kemiske stoffer (Kina)

根据中国电子信息产品污染控制管理办法的要求而出台

Tabel D-1 有毒有害物质表

部件名称	有毒有害物质和元素					
	铅 (Pb)	汞 (Hg)	镉 (Cd)	六价铬 (Cr(VI))	多溴联苯 (PBB)	多溴二苯醚 (PBDE)
打印引擎	X	O	X	X	O	O
复印机组件	X	O	O	O	O	O
控制面板	O	O	O	O	O	O
塑料外壳	O	O	O	O	O	O
格式化板组件	X	O	O	O	O	O
碳粉盒	X	O	O	O	O	O

O:表示在此部件所用的所有同类材料中，所含的此有毒或有害物质均低于 SJ/T11363-2006 的限制要求。

X:表示在此部件所用的所有同类材料中，至少一种所含的此有毒或有害物质高于 SJ/T11363-2006 的限制要求。

BEMÆRK: 引用的“环保使用期限”是根据在正常温度和湿度条件下操作使用产品而确定的。

Indeks

A

ADF
- papirstop 227
- placering 4
- understøttede sidestørrelser 165
- varenummer 262

Adgangskode, fane, HP ToolboxFX 189
adgangskodebeskyttelse 193
ad hoc-grupper, sende faxer til 150
adskillelsespude, bestille 261
advarsler, oprette 182
afbryder, finde 4
afinstallere Macintosh-software 41
afsendelse af fax
- fra en computer (Macintosh) 47

afstemme farver 102
aktivitetslog, fax
- fejlfinding 169

alternativt brevhoved-tilstand 76
annuller
- scanninger 116

annullere
- faxer 144
- kopijob 84

annullering
- udskriftsjob 74

antal kopier, ændre 84
antal ringetoner, før der svares, indstilling 138
automatisk dokumentfremfører (ADF)
- understøttede sidestørrelser 165

automatisk dokumentføder
- ilægge papir til scanning 108

automatisk dokumentføder(ADF)
- ilægge til kopiering 82

automatisk dokumentføder (ADF)
- kapacitet 82
- papirstop 227
- placering 4
- varenummer 262

automatisk reduktion, indstillinger, fax 141
avancerede udskriftsindstillinger
- Windows 76

avanceret opsætning
- fax 15

B

baggrund, grå 233
bakke
- kapacitet 63
- medievægt 63
- understøttede medietyper 63

bakke, udskrift
- papirstop, afhjælpe 225

bakke 1
- lægge medie i 65
- papirstop, afhjælpe 221
- placering 4

bakke 2
- ilægge 66
- papirstop, afhjælpe 222
- placering 4

bakke 3
- ilægge 66
- papirstop, afhjælpe 223
- placering 4
- varenumre 261

bakker
- dobbeltsidet udskrivning 45
- indføringsproblemer, fejlfinding 239
- indstillinger 187
- papirstop, afhjælpe 222, 223
- placering 4
- standardmedieformat 68
- varenumre 261

bakker, udskrift
- placering 4

batterier medfølger 278
bedragerihotline 196
begrænsninger i materialet 278
bestille
- forbrugsvarer og ekstraudstyr 260

bestille forbrugsvarer
- websteder 259

bestille forbrugsvarer og ekstraudstyr 261
Billeder
- udskrivning af et miniatureark 177

billedkvalitet
- HP ImageREt 3600 104
- HP ToolboxFX-indstillinger 187
- kopi, fejlfinding 241
- scanninger, fejlfinding 245, 247
- udskrift, fejlfinding 248
- udskrive, fejlfinding 232

blokere faxer 142
bortskaffelse, slutningen af produktets levetid 278
bortskaffelse ved slutningen af produktets levetid 278
brevpapir, ilægge 76

bøger
kopiere 92
scanne 119
bøjede sider 235
bølget papir, fejlfinding 235
bånd, fejlfinding 233

C

Canadiske DOC-regulativer 285

D

Dataark vedrørende materialesikkerhed (MSDS) 279
dele, dele som brugeren kan udskifte 261
dele, som brugeren kan udskifte 261
demoside, udskrive 180
destinationer, tilføje scanning
Windows 111
dimensioner
medier 61
DIMM
tilføje 201
DIMM'er
varenumre 261
dobbeltsidet kopiering 96
dobbeltsidet udskrivning 45
dpi
fax 135, 136
dpi (dots per inch)
afsendelse af fax 15
fax 135, 136
HP ImageREt 3600 104
scanne 117
specifikationer 3
dpi (dots per inch – prikker pr. tomme)
HP ImageREt 3600 104
driftsmiljø, specifikationer 273
drivere
forudindstillinger (Macintosh) 43
genveje (Windows) 75
indstillinger 32, 33, 40, 41
Macintosh, fejlfinding 253
Macintosh-indstillinger 43
specifikationer 3
Understøttet 29
universal 30
Windows, åbne 75
dupleksudskrivning
Windows 76

E

ekstraudstyr
bestille 259, 260
varenumre 261
elektriske specifikationer 271
elektroniske faxer
sende 153
e-mail
indstille advarsler i HP ToolboxFX 183
e-mail, scanne til
opløsningsindstillinger 117
e-mail, scanning til
Macintosh 46
e-mail-advarsler, oprette 182
enhedspolling 188
enhedsregistrering over netværk 53
EPS-filer, fejlfinding 254
Erklæringer fra New Zeeland Telecom 281
EU-erklæring for telekommunikationsdrift 281
Europæiske Union, bortskaffelse 279
e-mail, scanning til
Windows 112

F

fabriksstandarder, gendanne 215
faktureringskoder, fax
bruge 137
falmet udskrift 232
Fanen Gem/gendan, HP ToolboxFX 189
farve
afstemme 102
fejlfinding 236
halvtoneindstillinger 100
HP ImageREt 3600 104
justering 100
kalibrere 188
Kantstyring 101
Neutrale gråtoner 101
Palet med Microsoft Office Grundfarver 102
scanningsindstillinger 118
sRGB 101, 104
styring 100
udskrive i gråtoner 100
udskrivning vs. skærm 102
farve, scanningsindstillinger 117
farvetemaer 101
farvet tekst
udskrive som sort 76
fax
afsendelseslog 185
annullere 144
antal ringetoner, før der svares 138
automatisk reduktion 141
blokere 142
fabriksstandarder, gendanne 215
faktureringskoder 137
fejlfinding, modtage 166
fejlfinding, sende 165
fejlmeddelelser 159
fejlrapport, udskrive 162
fejlrettelse 164
forsinke, sende 155
genopkald manuelt 151
genopkaldsindstillinger 134
genudskrive fra hukommelsen 156
glasstørrelse 136
hurtigopkald 151
indstillinger for registrering af klartone 134
kontrastindstilling 135
lokaltelefon som modtager 142
lydstyrkeindstillinger 133
manuelt opkald 149
modtage, når du hører faxtoner 157
modtagelseslog 186
modtaget med stempel 141
opkald, tone eller puls 137
opkaldspræfikser 133
opløsning 135, 136
papirstop, fejlfinde 221
pauser, indsætte 130
polling 132

rapporter 24
rapporter, fejlfinding 169
rapporter, udskrive alle 161
ringemønstre 140
ringetype 14
sende fra en telefon 155
sende ved hjælp af hurtigopkald 151
sikkerhed, adgangskodebeskyttelse 193
sikkerhed, privat modtagelse 193
slette i hukommelsen 145
svartilstand 14, 139
V.34 indstilling 164
fax,
videresende 139
Fax, fane, HP ToolboxFX 184
faxdato, konfigurere
brug kontrolpanelet 127
faxe
ad hoc-grupper 150
gruppeopkaldsregistrering 152
sende fra software 153
faxklokkeslæt, konfigurere
brug kontrolpanelet 127
faxmenu 22
fax-polling 132
faxporte, placering 6
faxrapporter, udskrive 24
faxsidehoved, konfigurere
brug kontrolpanelet 127
fejl, PostScript 255
fejlfinding
EPS-filer 254
falmet udskrift 232
farve 236
faxrapporter 169
gentagne fejl 236
hastighed, faxe 169
indføringsproblemer 239
indstillingen faxfejlrettelse 164
konfigurationsside, udskrive 55
kontrolliste 212
kopiere 243
kopikvalitet 241
kopistørrelse 244
krøllede medier 235
løs toner 233
meddelelser på kontrolpanelet 216
modtage faxer 166
netværk 251
netværkskonfigurationsside, udskrive 55
papir 237
papirstop 221
ringe op 165
rynker 235
scanningskvalitet 245, 247
sende faxer 165
sider for lyse 242
sider for mørke 242
sider udskrives ikke 240
skæve sider 235, 238
spredt toner 235
streger, scanninger 247
streger, udskrevne sider 233
tekst 234
tomme scanninger 247
tomme sider 239
tonerpletter 232
tonerudtværing 233
udskriftskvalitet 232
USB-kabler 240
fejlfinding.
linjer, kopier 242
fejlmeddelelser
kontrolpanel 216
fejlmeddelelser, fax 158
fejlrapport, fax
udskrive 162
fil, scanning til
Macintosh 46
Finsk erklæring om lasersikkerhed 285
firmwareopdateringer 209
fjerne Macintosh-software 41
flatbed-scanner
standardglasstørrelse, indstilling 136
flere sider pr. ark
Windows 76
folder, fejlfinding 235
fonte
udskrive fontlister 180
vælge 71
forbrugsvarer
bestille 259, 260
genbruge 196, 277
HP's hotline for bedrageri 196
opbevare 195
status, få vist med HP Toolbox FX 182
status, kontrollere 195
statusside, udskrive 180
udskifte printerpatroner 197
forbrugsvarestatus, Service, fane
Windows 76
format, kopi
formindske eller forstørre 85
formater, medie
Tilpas til side, indstilling, fax 141
formindske dokumenter
kopiere 85
forsinke fax, sende 155
forstørre dokumenter
kopiere 85
forudindstillinger (Macintosh) 43
Foto 171
Foto-indeks 171
fotomenu 25
Fotoopsætning-menu 13
fotos
hukommelseskort, isætte 172
kopiere 94
scanne 121
scanning, fejlfinding 245
udskrive direkte fra hukommelseskortet 175
Fotoudskrivning 171
funktioner
produkt 3
fuser
fejl 216
papirstop, afhjælpe 224
fysiske specifikationer 270
følgebreve 43
første side
bruge andet papir 43

G

garanti
customer self repair 265
printerpatroner 266
produkt 263

genbruge
Miljøprogram og returnering af HP-printerpatroner 278
genbruge forbrugsvarer 196
gendanne fabriksstandarder 215
Generel beskyttelsesfejl – undtagelses-OE 253
genopkald
automatisk, indstillinger 134
manuelt 151
gentagne fejl, fejlfinding 236
genudskrive faxer 156
genveje 75
glas, rengøre 118, 209
gruppeopkaldskoder
oprette 131
redigere 131
gruppeopkaldsregistrering
sende faxer til 152
grå baggrund, fejlfinding 233
gråtone
fejlfinding 236
gråtonescanning 118

H

hastighed
fax, fejlfinding 169
scanning, fejlfinding 246
Hjælp, fane, HP ToolboxFX 186
Hjælp til handicappede-funktioner 3
HP's hotline for bedrageri 196
HP Director
scanning fra (Macintosh) 46
HP ImageREt 3600 104
HP Kundeservice 267
HP ToolboxFX
fane, adgangskode 189
Fanen Systemindstillinger 186
Fax, fane 184
Gem/gendan, fane 189
Hjælp, fane 186
Microsoft Office Grundfarver, palet, udskrive 102
Netværksindstillinger, fane 189
Produktoplysninger, fane 183
status for forbrugsvarer, kontrollere fra 195
tæthedsindstillinger 188
Udskrivningsindstillinger, fane 189
åbne 182
HP Toolbox FX
Status, fane 182
HP Universal Print Driver 30
HP-UX-software 38
HP Web Jetadmin 36, 192
hukommelse
genudskrive faxer 156
installere 201
slette faxer 145
varenumre 261
Hukommelse
fejlmeddelelser 219
hukommelseskort, foto
isætte 172
hurtigopkald
oprette 130
programmere 151
redigere 130
slette 131
slette alle 129
hvide eller falmede striber, fejlfinding 241
hæfteenhed
placering 4
hændelseslog 183

I

IC CS-03-krav 281
ilægge medie
bakke 1 65
ilægge medier
bakke 2 66
valgfri bakke 3 66
ImageREt 3600 104
indføringsproblemer, fejlfinding 239
indstillingen fejlrettelse, fax 164
indstillinger
drivere 33, 41
fabriksstandarder, gendanne 215
farve 104
forudindstillinger for driver (Macintosh) 43
HP ToolboxFX 186
konfigurationsside 55
netværkskonfigurationsside 55
netværksudskrivning 54
prioritet 32, 40
indstillinger for forbindelseshastighed 57
indstilling for glasstørrelse 136
Indsættelse af hukommelseskort 171
installation, software
typer (Windows) 34
installere
Macintosh-software på netværk 41
Macintosh-software til direkte forbindelser 41
Windows-software 34
integreret webserver 36, 42
integreret webserver (EWS)
funktioner 191
interfaceporte
kabler, bestille 261
medfølgende typer 3
placering 6
internationalt opkald 149
IP-adresse
automatisk konfiguration 56
Macintosh, fejlfinding 253
manuel konfiguration 56
understøttede protokoller 53

J

Japansk VCCI-erklæring 285
Jetadmin, HP Web 36, 192

K

kabler
USB, fejlfinding 240
varenumre 261
kalibrere farve 188
Kantstyring 101
kant til kant-udskrivning 89
kassetter
genbruge 277
klartone, registreringsindstillinger 134
konfigurationsside
udskrive 180
kontrast
udskriftstæthed 188

kontrastindstillinger
fax 135
kopi 88
kontrolpanel
HP ToolboxFX-indstillinger 188
indstillinger 32, 40
meddelelser, fejlfinding 216
menuer 10
renseside, udskrive 203
status for forbrugsvarer, kontrollere fra 195
kopi
kvalitet, fejlfinding 241
størrelse, fejlfinding 244
kopier, antal
Windows 76
kopiere
annullere 84
bøger 92
dobbeltsidet 96
ekspres 84
en side til to sider 96
fejlfinding 243
flere kopier 84
formindske 85
forstørre 85
fotos 94
gendanne standardindstillinger 91
ilægge i flatbed-scanner 83
indstillinger for lys/mørke 88
kant til kant 89
kontrast, justere 88
kvalitet, justere 88
lægge papir i ADF 82
medieformater 90
medieindstillinger 90
medier, fejlfinding 242
medietyper 90
originaler med forskellige formater 95
sortere 86
to sider, manuelt 98
to sider til to sider 97
tosidet indstilling, ændre 97
ændre standardantal 84
kopiere på specialformater 85
kopiering
opsætningsmenu 10
kopimenu 25
Koreansk EMI-erklæring 285
krøllede medier 235
kundesupport
online 267
kvalitet
HP ImageREt 3600 104
HP ToolboxFX-indstillinger 187
kopi, fejlfinding 241
kopiindstillinger 88
scanninger, fejlfinding 245, 247
udskrift, fejlfinding 248
udskrifts-, fejlfinding 232
udskriftsindstillinger (Macintosh) 43
udskriftsindstillinger (Windows) 249

L

langsom hastighed,fejlfinding scanning 246
langsom hastighed, fejlfinding faxe 169
lasersikkerhed, meddelelser 285
liggende retning
indstille, Windows 76
Linux 38
Linux-software 38
lodrette hvide eller falmede striber 241
lodrette streger, fejlfinding 233
logfiler, fax
fejl 162
fejlfinding 169
udskrive alle 161
lokalnumre
sende faxer fra 155
lokaltelefoner
modtage faxer fra 142
lydstyrke
indstillinger 18
lydstyrke, justere 133
Lynindstillinger 75
lys
faxkontrast 135
lys kopi 242
lysstyrke
falmet udskrift, fejlfinding 232
kopikontrast 88
lys udskrift, fejlfinding 232
løs toner, fejlfinding 233
låg, rengøre 206

M

Macintosh
afsendelse af fax 47
drivere, fejlfinding 253
driverindstillinger 41, 43
faxe fra 153
fjerne software 41
installere udskrivningssystem til direkte forbindelser 41
installere udskrivningssystem til netværk 41
problemer, løse 253
scanning af flere sider 46
scanning med HP Director 46
scanning til e-mail 46
scanning til fil 46
support 267
udskriftsindstillinger 41
understøttede operativsystemer 40
USB-kort, fejlfinding 254
ændre dokumentstørrelse 43
Macintosh, driverindstillinger
Service, fane 45
Macintosh-driverindstillinger
specialpapirformat 43
vandmærker 44
manuelt genopkald 151
manuelt opkald 149
mappe, scanne til 112
meddelelser
kontrolpanel 216
medie
ADF, størrelser understøttet 165
format, ændre 91
indstillinger for automatisk reduktion for fax 141
kopiindstillinger 90
standardindstillinger 187
type, ændre 91
medier
fejlfinding 237

første side 43
krøllet, fejlfinding 235
papirstop 221
rynket 235
sider pr. ark 44
specialformat, Macintosh-indstillinger 43
standardformat til bakke 68
understøttede formater 61
menu
fax 22
Faxopsætning 13
Foto 25
Fotoopsætning 13
kontrolpanel, adgang 10
kopiering 25
Kopiopsætning 10
Netværkskonfig. 20
Rapporter 12
Service 19
Systemopsætning 16
Menuen Netværkskonfig. 20
Menuen Service 19
Menuen Systemopsætning 16
menuoversigt
udskriver 181
Microsoft Office Grundfarver, palet, udskrive 102
Microsoft Word, faxe fra 154
miljøbeskyttelsesprogram 277
miljømæssige specifikationer 273
miniaturer, foto 177
model
sammenligning 1
modemer, tilslutte 125
modtage faxer
blokere 142
fejlfinding 166
fejlrapport, udskrive 162
fra lokaltelefon 142
genudskrive 156
indstillinger for antal ringetoner, før der svares 138
indstillinger for automatisk reduktion 141
indstilling for modtagelse med stempel 141
log, HP ToolboxFX 186
når du hører faxtoner 157
polling 132
ringemønstre, indstillinger 140
svartilstand, indstilling 139
mørke, kontrastindstillinger
fax 135
mørkhed, kontrastindstillinger
kopi 88
mørk kopi 242
mål 270

N

netværk
enhedspolling 188
fejlfinding 251
HP Web Jetadmin 192
indstillinger af forbindelseshastighed 57
IP-adressekonfiguration 56
konfiguration 20
konfigurere 49
Macintosh-installation 41
produktregistrering 53
understøttede operativsystemer 50
understøttede protokoller 53
Netværksindstillinger, fane, HP ToolboxFX 189
netværkskonfigurationsside 55
netværksport
opsætning 54
placering 6
netværksrapport, udskrive 181
Neutrale gråtoner 101
n-op-udskrivning 44
nummerbestemte ringetoner, indstillinger 140
numre
HP's hotline for bedrageri 196
n-up-udskrivning
Windows 76

O

omslagssider 75
onlinesupport 267
opbevare
printerpatroner 195
opbevaring
miljømæssige specifikationer 273
operativsystemer, netværk 50
ophæve blokeringen af faxnumre 142
opkald
genopkald manuelt 151
tone- eller pulsindstillinger 137
opkalds
pauser, indsætte 130
præfikser, indsætte 133
opkalds-id-bokse, tilslutte 126
opkaldskort 149
opkaldsrapport, fax
fejlfinding 169
oplysningssider
konfiguration 55
netværkskonfiguration 55
opløsning
fax 135, 136
HP ImageREt 3600 104
scanne 117
specifikationer 3
optaget-signal, genopkaldsindstillinger 134
outputkvalitet
HP ToolboxFX-indstillinger 187
overlapning 101

P

papir
ADF, størrelser understøttet 165
fejlfinding 237
format, vælge 75
format, ændre 91
første og sidste side, bruge andet papir 75
første side 43
HP ToolboxFX-indstillinger 188
indstillinger for automatisk reduktion for fax 141
kopiindstillinger 90
krøllet papir, fejlfinding 235
omslag, bruge andet papir 75
rynkede 235
sider pr. ark 44
specialformat, Macintosh-indstillinger 43
specialformat, vælge 75

standardindstillinger 187
stop 221
type, vælge 75
type, ændre 91
understøttede formater 61
papirbakke
ilægge medier 66
papirbakker
indføringsproblemer, fejlfinding 239
papirgang
papirstop, afhjælpe 224
papirretning
indstille, Windows 76
papirrækkefølge, ændre 76
papirstop
ADF, afhjælpe 227
fax, afhjælpe 227
finde 221
undgå 231
årsager til 221
patroner
garanti 266
genbruge 196
HP's hotline for bedrageri 196
opbevare 195
status, få vist med HP Toolbox FX 182
status, kontrollere 195
udskifte 197
varenumre 261
patroner, udskrive
Macintosh, status 45
pauser, indsætte 130
PCL-drivere
universal 30
PCL-indstillinger, HP ToolboxFX 189
pick-up-ruller, bestille 261
pixels per inch (ppi – pixel pr. tomme), scanningsopløsning 117
pletter, fejlfinding 232
polling, enhed 188
port
fejlfinding i Macintosh 254
porte
kabler, bestille 261
medfølgende typer 3
placering 6
PostScript, fejl 255
PostScript-indstillinger, HP ToolboxFX 189
PPD-filer, Macintosh 253
ppi (pixels per inch – pixel pr. tomme), scanningsopløsning 117
prikker, fejlfinding 232
printerdrivere
Macintosh, fejlfinding 253
specifikationer 3
printerpatron
udløser til dæksel, placering 4
printerpatroner
garanti 266
genbruge 196
HP's hotline for bedrageri 196
Macintosh, status 45
opbevare 195
status, få vist med HP Toolbox FX 182
status, kontrollere 195
udskifte 197
varenumre 261
prioritet, indstillinger 32, 40
Privat modtag. 193
problemløsning
Macintosh-problemer 253
PostScript-fejl 255
Windows-problemer 253
produkt
modelsammenligning 1
produktet indeholder ikke kviksølv 278
Produktoplysninger, fane, HP ToolboxFX 183
protokolindstillinger, fax 164
protokoller, netværk 53
præfikser, opkalds 133
PS-emuleringsdrivere 29
pulsopkald 137
punkter pr. tomme (dpi)
specifikationer 3

R

rapporter
demoside 12, 180
fax 24
konfigurationsside 12, 180
menuoversigt 12, 181
netværksrapport 12, 181
PCL 6-skrifttypeliste 13
PCL-skrifttypeliste 13
PS-fontliste 13
serviceside 13
side for forbrug 13, 180
side med status for forbrugsvarer 180
statusside for forbrugsvarer 12
rapporter, fax
fejl 162
fejlfinding 169
udskrive alle 161
rapporter, produkt
konfigurationsside 55
netværkskonfigurationsside 55
rengøre
bagside af låg 206
glas 209
papirgang 203
scannerstriben 207
rengøring
udvendig 209
rengøring af
glas 118
scannerglaspladen 88, 207
scannerstrimmel 208
rense
automatisk dokumentføder 204
reservedele 261
RGB-indstillinger 101, 104
ringemønstre 140
ringe op
fejlfinding 165
fra en telefon 155
manuelt 149
ringe op automatisk, indstillinger 134
ringetoner
nummerbestemte 140
ruller, bestille 261
rynker, fejlfinding 235

S

sammenligning, produktmodeller 1

scan
annuller 116
scanne
bøger 119
farve 117
filformater 117
fotos 121
gråtone 118
ilægge papir i flatbed-scanner 109
lægge papir i ADF 108
metoder 110
opløsning 117
sort/hvid 118
scanner
glas, rengøre 88, 118, 207
ilægge papir til kopiering 83
ilægge papir til scanning 109
strimmel, rengøre 208
scanning
flere sider (Macintosh) 46
fra computeren 110
fra kontrolpanel 110
hastighed, fejlfinding 246
HP Director (Macintosh) 46
kvalitet, fejlfinding 245, 247
til e-mail (Macintosh) 46
til e-mail (Windows) 112
til fil (Macintosh) 46
til fil (Windows) 112
til mappe (Windows) 112
til program (Windows) 112
scanning af flere sider (Macintosh) 46
scanninger
tomme sider, fejlfinding 247
Scan til-destinationer, konfigurere 111
sende faxer
ad hoc-grupper 150
annullere 144
faktureringskoder 137
fejlfinding 165
fejlrapport, udskrive 162
forsinke 155
fra downstream telefon 155
fra software 153
gruppeopkaldsregistrering 152
hurtigopkald 151
log, HP ToolboxFX 185
manuelt opkald 149
sende faxes
videresende 139
service
varenumre 261
Service, fane
HP ToolboxFX-indstillinger 188
Macintosh 45
side for forbrug, udskrive 180
sider
fejlindføring 238
meget bøjet 238
skæv 235
skæve 238
tomme 239
udskrives ikke 240
sider pr. ark
Windows 76
sikkerhedserklæringer 285
skalere dokumenter
kopiere 85
Macintosh 43
Windows 75
skæve sider 235, 238
skæve udskrifter 238
slette faxer i hukommelsen 145
software
afinstallere Macintosh 41
HP ToolboxFX 36, 182
HP Web Jetadmin 36
indstillinger 32, 40
installation af direkte forbindelse, Macintosh 41
integreret webserver 36, 42
Linux 38
netværksinstallation, Macintosh 41
sende faxer 153
Solaris 38
understøttede operativsystemer 28, 40
UNIX 38
Windows 36
Windows-komponenter 27
Solaris-software 38
sort/hvid scanning 118
sortere kopier 86
sort-hvid-udskrivning
fejlfinding 236
specialformat, papirindstillinger
Macintosh 43
specialmedier
vejledning 64
specialpapir
vejledning 64
specifikationer
elektriske 271
fysiske 270
miljømæssige 273
produktfunktioner 3
specifikationer for luftfugtighed
miljø 273
Spool32-fejl 253
spredt, fejlfinding 235
spændingskrav 271
sRGB-indstillinger 101, 104
standarder, gendanne 215
standardindstillinger
ændre, hukommelseskort 174
status
advarsler, HP Toolbox FX 182
forbrugsvarer, kontrollere 195
få vist med HP Toolbox FX 182
Macintosh, Service, fane 45
Status, fane, HP Toolbox FX 182
status for enhed
Macintosh, Service, fane 45
status for forbrugsvarer, Service, fane
Macintosh 45
stop
papirgang, rengøre 224
udskriftsbakke, afhjælpe 225
streger, fejlfinding
kopier 242
scanninger 247
udskrevne sider 233
striber, fejlfinding 233
strøm
krav 271
størrelse 270
størrelse, kopi
fejlfinding 244
stående retning
indstille, Windows 76

support
online 76, 267
svartilstand, indstilling 139
Systemindstillinger, fane 186

T

Taiwan EMI-erklæring 286
TCP/IP
understøttede operativsystemer 50
understøttede protokoller 53
tegn, fejlfinding 234
teknisk support
online 267
tekst, fejlfinding
misdannede tegn 234
telefon, tilslutte en ekstra 126
telefonbog, fax
HP ToolboxFX, fane 184
importere 129
slette alle poster 129
tilføje registreringer 151
telefoner
modtage faxer fra 142, 157
telefoner, downstream
sende faxer fra 155
telefoner, tilslutte ekstra 126
telefonnumre
HP's hotline for bedrageri 196
telefonsvarere, tilslutte
faxindstillinger 138
Telephone Consumer Protection Act 281
temperaturspecifikationer
miljø 273
tilføje
scanningsdestinationer (Windows) 111
Tilpas til side, indstilling, fax 141
tomme kopier, fejlfinding 244
tomme scanninger, fejlfinding 247
tomme sider
fejlfinding 239
toneopkald 137
toner
løs, fejlfinding 233
pletter, fejlfinding 232
spredt, fejlfinding 235
udtværet, fejlfinding 233
tonerkassetter
genbruge 277
tonerpatroner. *Se* printerpatroner
tosidet udskrivning
Windows 76
typer, medier
HP ToolboxFX-indstillinger 188
tænd/sluk-knap, finde 4
tæthedsindstillinger 188

U

udløseren til dækslet til printerpatron, placering 4
udskiftelige dele, og forbrugsvarer 261
udskifte printerpatroner 197
udskriftsbakke
papirstop, afhjælpe 225
udskriftsbakker
placering 4
udskriftsjob
annullering 74
udskriftskvalitet
fejlfinding 232, 248
HP ImageREt 3600 104
HP ToolboxFX-indstillinger 187
kopi, fejlfinding 241
scanninger, fejlfinding 245, 247
udskrift, fejlfinding 248
udskrive, fejlfinding 232
udskriftsmedier
understøttede 61
udskriftstæthed, indstillinger 188
udskrive
demoside 180
fejlfinding 240
fontlister 180
fotos, fra hukommelseskortet 175
kant til kant 89
konfigurationsside 180
netværksrapport 181
side for forbrug 180
side med status for forbrugsvarer 180
udskrive i gråtoner 100
udskrive på begge sider
Windows 76
udskriver
fotos, miniaturer for 177
menuoversigt 181
udskrivning
dobbeltsidet (dupleks), Macintosh 45
Macintosh 43
oprette forbindelse til et netværk 54
Udskrivningsindeks 171
Udskrivningsindstillinger, fane, HP ToolboxFX 189
udtværet toner, fejlfinding 233
udvendige linjer
opkaldspræfikser 133
pauser, indsætte 130
Ugyldig handling, fejl 253
understøttede medier 61
understøttede operativsystemer 28, 40
universalprinterdriver 30
UNIX 38
UNIX-software 38
USB-port
fejlfinding 240
fejlfinding i Macintosh 254
Macintosh-installation 41
medfølgende typer 3
placering 6

V

V.34 indstilling 164
vandmærker
Windows 75
varenumre
bakker 261
dele, som brugeren kan udskifte 261
forbrugsvarer 261
hukommelse 261
kabler 261
videresende faxer 139
vægt 270
Værktøjskasse. *Se* HP ToolboxFX

W

websteder
bestille forbrugsvarer 259

dataark vedrørende materialesikkerhed (MSDS) 279
HP Web Jetadmin, downloade 192
kundesupport 267
Macintosh-kundesupport 267
universalprinterdriver 30
Websteder
bestille forbrugsvarer 260
Windows
driverindstillinger 33
faxe fra 153
problemløsning, problemer 253
scanning til e-mail 112
softwarekomponenter 27, 36
tilføje scan-til-destinationer 111
understøttede drivere 29
understøttede operativsystemer 28
universalprinterdriver 30
Word, faxe fra 154

Æ

ændre dokumenters størrelse
Windows 75
ændre dokumentstørrelse
Macintosh 43
ændre standardindstillinger for hukommelseskort 174
ændre størrelse af dokumenter
kopiere 85

© 2008 Hewlett-Packard Development Company, L.P.

www.hp.com

CC434-90904