HP Photosmart A530 series

Grundlæggende vejledning

מדריך בסיסי

Вводное руководство

Trefarvet / Трехцветный	110	שלושה צבעים

Meddelelser fra Hewlett-Packard Company

Oplysningerne i dette dokument kan ændres uden forudgående varsel.

Alle rettigheder forbeholdes. Gengivelse, tilpasning eller oversættelse af dette materiale er ikke tilladt uden forudgående skriftlig tilladelse fra Hewlett-Packard, undtagen i det omfang, det er tilladt under loven om ophavsret. De eneste garantier for HP-produkter og -tjenester findes i den udtrykkelige garantierklæring, der følger med de pågældende produkter og tjenester. Intet heri må fortolkes som værende en yderligere garanti. HP er ikke ansvarlig for evt. tekniske eller redaktionelle fejl eller udeladelser heri.

© 2007 Hewlett-Packard Development Company, L.P.

Windows, Windows 2000 og Windows XP er amerikanske registrerede varemærker tilhørende Microsoft Corporation.

Windows Vista er enten et registreret varemærke eller et varemærke tilhørende Microsoft Corporation i USA og/eller andre lande/områder.

Intel og Pentium er varemærker eller registrerede varemærker tilhørende Intel Corporation eller dets datterselskaber i USA og andre lande.

Bluetooth-varemærkerne tilhører deres respektive ejere og anvendes af Hewlett-Packard Company under licens.

הודעות מטעם חברת Hewlett-Packard

המידע הכלול במסמך זה נתון לשינויים ללא הודעה מוקדמת.

כל הזכויות שמורות. אין לשכפל, לעבד או לתרגם חומר זה ללא הסכמה מראש ובכתב מאת חברת Hewlett-Packard, אלא כפי שמתיר זאת החוק לעניין זכויות יוצרים. האחריות הבלעדית למוצרים ולשירותים של HP מפורטת בהצהרת האחריות המפורשת הנלווית לאותם מוצרים ושירותים. אין לפרש דבר מן האמור במסמך זה כהענקת אחריות נוספת. חברת HP לא תישא באחריות לשגיאות או השמטות מסיבות טכניות או בעקבות עריכה.

© 2007 Hewlett-Packard Development Company, L.P.

Windows, Windows 2000 ו-Windows XP הם סימני מסחר רשומים בארה"ב של Microsoft Corporation.

Windows Vista הוא סימן מסחר רשום או סימן מסחר של Microsoft Corporation בארה"ב ו/או במדינות אחרות.

Intel ו-Pentium הם סימני מסחר או סימני מסחר רשומים של Intel Corporation או של החברות-הבנות שלה בארה"ב ובמדינות אחרות.

סימני המסחר של Bluetooth שייכים לבעליהם וחברת Hewlett-Packard עושה בהם שימוש מתוקף רישיון.

Уведомления компании Hewlett-Packard

Сведения, содержащиеся в настоящем документе, могут быть изменены без предварительного уведомления.

С сохранением всех прав. Воспроизведение, адаптация и перевод без предварительного письменного разрешения запрещены, за исключением случаев, предусмотренных законодательством по защите авторских прав.

Компания HP не предоставляет каких-либо гарантий на изделия и услуги, кроме явно указанных в гарантийных обязательствах, прилагаемых к изделиям и услугам. Никакая часть данного документа не может рассматриваться как дополнительные гарантийные обязательства. Компания HP не несет ответственности за технические или редакторские ошибки и упущения в настоящем документе.

© Компания Hewlett-Packard Development, 2007 г

Windows, Windows 2000 и Windows XP являются зарегистрированными в США торговыми марками корпорации Microsoft.

Windows Vista является зарегистрированной торговой маркой или торговой маркой корпорации Microsoft в США и/или в других странах.

Intel и Pentium являются товарными марками или зарегистрированными товарными марками корпорации Intel или ее филиалов в США и других странах.

Торговые марки Bluetooth принадлежат ее владельцу и используются компанией Hewlett-Packard по лицензии.

The software included in this product is based in part on the work of the Independent JPEG Group.

HP Photosmart A530 series

HP Photosmart A530 series Grundlæggende vejledning

Dansk

Dansk

Indhold

1 Introduktion
Et hurtigt overblik over HP Photosmart....2
Knapper og indikatorer på kontrolpanelet....3
Printermenuer....4

2 Grundlæggende udskrivning
Ilægning af papir....4
Isættelse af et hukommelseskort....5
Udskrivning af et foto....6
Kreative indstillinger....6
Forbedring af dine fotos....6
Tilslutning til en computer....7

3 Fejlfinding og support
Problemer i forbindelse med udskrivning og hardware....8
Isætning eller udskiftning af blækpatronen....9
Her finder du yderligere oplysninger....11
HP Support....11
Lovgivningsmæssige bekendtgørelser....11
Lovpligtigt modelidentifikationsnummer....12
Miljøerklæringer....12
Printerspecifikationer....12
HP-garanti....13

Dansk

1 Introduktion

Dette afsnit indeholder grundlæggende oplysninger om HP Photosmart A530 series-printeren.

Et hurtigt overblik over HP Photosmart

Figur 1-1 Printerdele

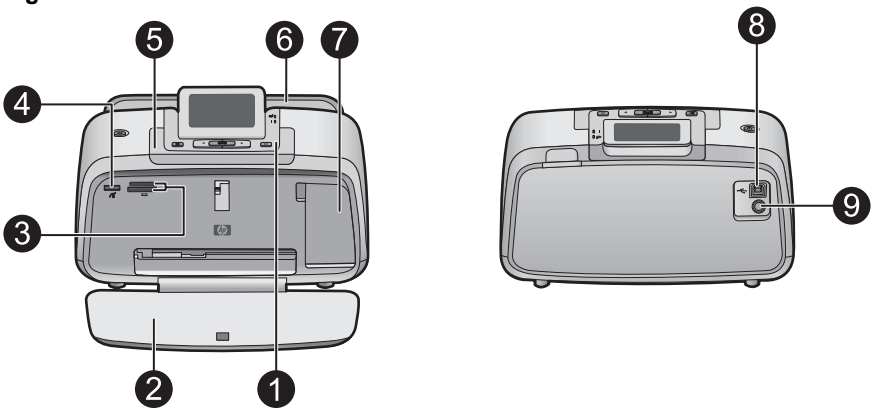

Nummer	Beskrivelse
1	**Kontrolpanel**: Her betjenes printerens basisfunktioner.
2	**Udskriftsbakke**: Åbn den, når du skal udskrive, isætte et hukommelseskort, tilslutte et kompatibelt digitalkamera eller have adgang til området med blækpatronen.
3	**Holdere til hukommelseskort**: Indsæt hukommelseskort i disse holdere.
4	**Kameraport**: Tilslut et PictBridge-digitalkamera, en trådløs HP Bluetooth-printeradapter (tilbehør) eller et USB-flash/ miniaturedrev.
5	**Håndtag**: Træk håndtaget ud, når du skal bære printeren.
6	**Papirbakke**: Ilæg papir her. Åbn først udskriftsbakken. Papirbakken åbnes automatisk, når du åbner udskriftsbakken. Når du skal lukke papirbakken, skal du lukke udskriftsbakken først.
7	**Dæksel til blækpatron**: Åbn dækslet, når du skal indsætte eller fjerne en HP 110 Trefarvet Inkjet-blækpatron.
8	**USB-port**: Brug denne port til at slutte printeren til en computer vha. et USB-kabel (skal anskaffes særskilt).
9	**Netledningsforbindelse**: Sæt strømstikket i her.

Knapper og indikatorer på kontrolpanelet

Figur 1-2 Kontrolpanel

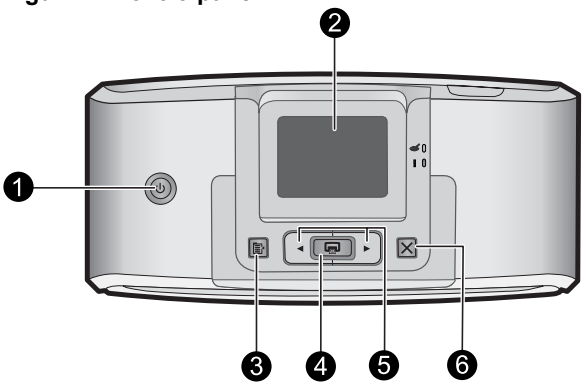

Nummer	Beskrivelse
1	**Afbryder**: Tryk her for at tænde eller slukke for printeren. Knappen lyser, når printeren er tændt.
2	**Printerskærm**: Løft den op for at justere betragtningsvinklen. Du kan få vist fotos, vælge menupunkter i printermenuen mv. på denne skærm.
3	**Menu**: Tryk for at få adgang til printermenuen.
4	**Udskriv**: Tryk for at udskrive det aktuelt viste billede fra et hukommelseskort eller for at vælge et fremhævet menupunkt. Knappen Udskriv lyser, når printeren er tændt.
5	**Navigeringspile**: Tryk på ◀ eller ▶ for at rulle gennem fotos på et hukommelseskort eller navigere i printermenuen.
6	**Annuller**: Tryk på denne knap for at stoppe en handling, afslutte en menu eller annullere udskrivning af et billede, der ligger i udskriftskøen.

Figur 1-3 Statusindikatorer

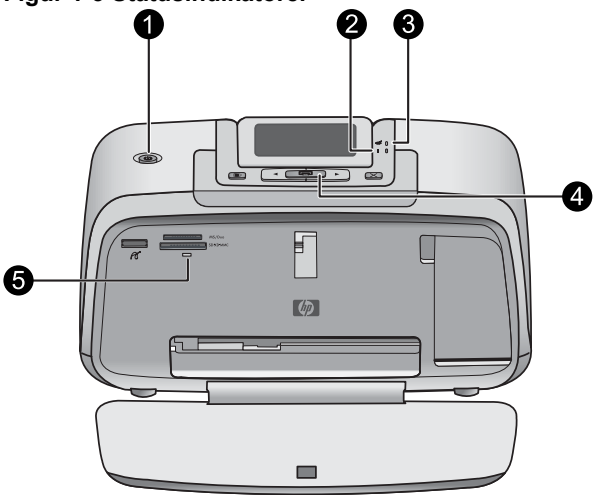

Dansk

Nummer	Beskrivelse
1	**Afbryder**: Knappen lyser, når printeren er tændt.
2	**Advarselsindikator**: Blinker, når printeren kræver brugerindgriben.
3	**Røde øjne**: Er tændt, hvis fjernelse af røde øjne er aktiveret.
4	**Udskriv**: Tryk på denne knap for at udskrive det billede fra et hukommelseskort, der vises på skærmen. Knappen Udskriv lyser, når printeren er tændt.
5	**Indikator for hukommelseskort og PictBridge**: Indikatoren blinker og forbliver derefter tændt, når der isættes et hukommelseskort, eller når en understøttet enhed tilsluttes kameraporten. Den blinker, når printeren kommunikerer med et hukommelseskort eller en tilsluttet enhed, eller når en tilsluttet computer er ved at læse, skrive eller slette.

Printermenuer

I printermenuen kan du ændre standardindstillinger, finde vedligeholdelses- og fejlfindingsværktøjer samt oplysninger om, hvordan du udfører almindelige udskriftsopgaver.

Sådan bruger du printermenuen

1. Tryk på knappen **Menu** på printerens kontrolpanel.
2. Når du trykker på ▶, flyttes der til næste punkt, og når du trykker på ◀ flyttes der til forrige menupunkt.
3. Tryk på **Print** (Udskriv) for at vælge et punkt. Menupunkter, der ikke er tilgængelige, er nedtonet.
4. Tryk på knappen **Cancel** (Annuller) for at afslutte en menu.

Download den omfattende *Brugervejledning*, hvis du ønsker yderligere oplysninger: www.hp.com/support.

2 Grundlæggende udskrivning

Ilægning af papir

Brug HP Avanceret Fotopapir. Det er fremstillet specifikt til at fungere sammen med blækket i printeren, så du får de flotteste fotos. Andet fotopapir giver et dårligere resultat.

Printeren er som standard indstillet til at udskrive fotos i den bedste kvalitet på HP Avanceret Fotopapir. Hvis du udskriver på en anden papirtype, skal du huske at ændre papirtypeindstillingen i printermenuen eller i dialogboksen Udskriv.

Download den omfattende *Brugervejledning*, hvis du ønsker yderligere oplysninger: www.hp.com/support.

Gå til www.hp.com/buy/supplies , hvis du skal bestille HP-papir eller andre forbrugsvarer. Vælg dit land/område, hvis du bliver bedt om det, følg vejledningen på skærmen for at vælge det ønskede produkt, og klik derefter på et link til shopping.

Sådan ilægger du papir

1. Åbn udskriftsbakken. Papirbakken åbnes automatisk.

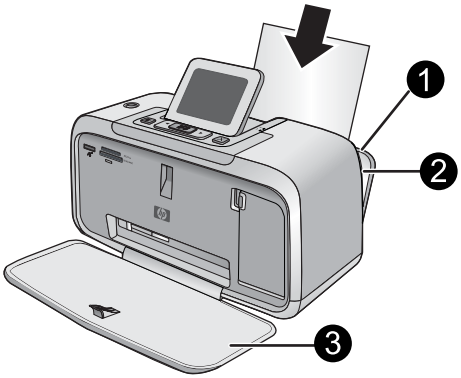

1	Papirbakke
2	Papirbreddestyr
3	Udskriftsbakke

2. Ilæg op til 20 ark fotopapir, så udskriftssiden eller den blanke side vender mod printerens forside. Hvis du bruger papir med fane, skal du ilægge det, så fanen indføres sidst. Ved ilægning skal papiret skubbes til venstre side af papirbakken og skubbes godt ned, indtil det stopper
3. Juster papirbreddestyret, så det ligger tæt op ad papirets kant uden at bøje det.

Isættelse af et hukommelseskort

Sæt hukommelseskortet i den rigtige holder med etiketten opad. Metalkontakterne skal føres ind først. I illustrationen kan du se, hvilken holder du skal bruge til dit hukommelseskort.

Figur 2-1 Hukommelseskortsholdere

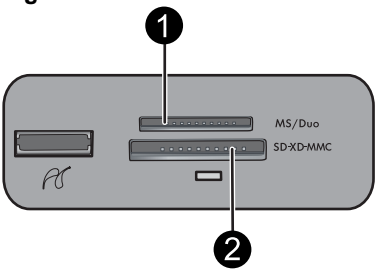

Nummer	Beskrivelse
1	Memory Stick

(fortsat)

Nummer	Beskrivelse
2	Secure Digital, MultiMediaCard (MMC) xD-Picture Card

Forsigtig! Tag ikke hukommelseskortet ud, mens hukommelseskortindikatoren blinker. Hvis indikatoren blinker, betyder det, at printeren eller computeren har adgang til hukommelseskortet. Når hukommelseskortindikatoren lyser konstant, kan du tage kortet ud af holderen.

Udskrivning af et foto

Sådan udskrives et enkelt foto

1. Naviger rundt i fotoene på hukommelseskortet.
2. Find det foto, du vil udskrive.
3. Tryk på **Print** (Udskriv).

Bemærk! Tryk på **Print** (Udskriv) igen, hvis du vil udskrive flere kopier af det aktuelle billede.

Kreative indstillinger

Du kan ændre et billedes stemning ved hjælp af effekter eller farvetoner fra Design Gallery. Med farveeffekten Sepia får fotoet brune toner, som man kender fra fotos fra starten af 1900-tallet. Med farveeffekten Antik kommer billedet til at se ud, som om det er håndkoloreret. Brug effekten Sort/hvid, hvis du vil have en klassisk dramatisk effekt.

Sådan får du adgang til Design Gallery

1. Indsæt et hukommelseskort.
2. Find det foto, du vil udskrive.
3. Tryk på knappen **Menu**.
4. Tryk på ◀ eller ▶ for at fremhæve **Design Gallery**.
5. Tryk på **Print** (Udskriv) for at åbne Design Gallery-menuen med kreative indstillinger.
6. Tryk på ◀ eller ▶ for at rulle gennem menupunkterne.
7. Tryk på **Print** (Udskriv) for at vælge et punkt.

Forbedring af dine fotos

Din HP Photosmart A530 series-printer har indbyggede funktioner til optimering af dine billeder: reduktion af røde øjne samt fotoforbedring.

Funktionen til reduktion af røde øjne er som standard aktiveret, første gang du tænder printeren. Den reducerer de røde øjne, der kan forekomme, når der tages billeder med flash. Hvis du vil udskrive et foto uden at fjerne røde øjne, skal du deaktivere Røde øjne i menuen Værktøjer. Du kan finde yderligere oplysninger i “Printermenuer” på side 4.

Billedforbedring optimerer automatisk dine fotos vha. HP Real Life-teknologier.

- Skarpere fotos.
- Forbedrer mørke områder i et foto, uden at det påvirker fotoets lyse områder.
- Forbedrer den generelle lysstyrke, farve og kontrast.
- Automatisk justering af fotos. Mange digitalkameraer tager billeder i en størrelse, der ikke passer til standardstørrelser for fotopapir, f.eks. 10 x 15 cm (4 x 6"). For at få billedet til at passe til papiret, beskærer printeren billedet, hvis det er nødvendigt. Den automatiske justeringsfunktion registrerer placeringen af personers hoveder og undgår så vidt muligt at komme til at skære dem væk.

Fotoforbedring er som standard deaktiveret på printeren, første gang du tænder den. Hvis du vil udskrive et foto med fotoforbedring, skal du aktivere Fotoforbedring i menuen Værktøjer. Du kan finde yderligere oplysninger i "Printermenuer" på side 4.

Dansk

Tilslutning til en computer

HP hurtig tilslutning-software, der installeres, når du slutter printeren til computeren, medfølger. Du er klar til at udskrive fra computeren på under 2 minutter.

Bemærk! Windows XP eller Vista eller Mac OS X v10.4 eller v10.5.

Windows 64-bit systemer: Hent softwaren på HP's support website på www.hp.com/support.

Bemærk! Det USB 2.0-kabel, der skal bruges for at udskrive fra en computer, følger muligvis ikke med printeren, og skal i så fald anskaffes separat.

Sådan installeres softwaren

1. Tænd printeren, og slut den til computeren via et USB-kabel.
2. Følg de trin, der vedrører dit operativsystem.

   Windows-brugere

   ▲ Installationen starter automatisk. Åbn **Denne computer** på skrivebordet, hvis installationsskærmbilleder ikke åbnes, og dobbeltklik på HP A530 Series-ikonet for at starte installationen.

   Mac-brugere

   a. Dobbeltklik på HP A530 cd-ikonet på skrivebordet.
   b. Dobbeltklik på installationsikonet i cd-mappen.
3. Følg anvisningerne på computeren.

3 Fejlfinding og support

HP Photosmart A530 series-printeren er designet, så den er pålidelig og let at bruge. Dette afsnit besvarer ofte stillede spørgsmål om brug af printeren og udskrivning uden en computer.

Bemærk! Før du kontakter HP Support, bedes du læse dette afsnit med tip til fejlfinding eller besøge vores onlinesupport på www.hp.com/support.

Dansk

Problemer i forbindelse med udskrivning og hardware

Advarselsindikatoren blinker.

Årsag: Der er opstået en printerfejl. Prøv at gøre følgende:

Løsning:

- Kontroller, om der vises instruktioner på printerens display. Hvis der er tilsluttet et digitalkamera til printeren, skal du se, om der vises instruktioner på kameraskærmen. Hvis printeren er tilsluttet en computer, skal du se, om der vises instruktioner på computerskærmen.
- Sluk for printeren.
- Gå til www.hp.com/support, eller kontakt HP Support, hvis indikatoren fortsat blinker.

Printeren er tilsluttet en strømkilde, men den tændes ikke.

Løsning:

- Printeren kan være tilsluttet et strømpanel, som er slukket. Tænd for strømpanelet, og tænd derefter for printeren.
- Printeren er muligvis sluttet til en ikke-kompatibel strømkilde. Hvis du rejser i udlandet, skal du sikre dig, at strømkilden i det land, du besøger, er i overensstemmelse med printerens strømkrav og netletning.
- Kontroller, at strømadapteren fungerer korrekt. Sådan kontrollerer du strømadapteren:
  - Kontroller, at strømadapteren er tilsluttet printeren og en kompatibel strømkilde.
  - Tryk på **Power** (Afbryder)-knappen på printeren, og hold den nede. Hvis **Power** (Afbryder)-knappen tændes, fungerer netledningen korrekt. Se www.hp.com/support, eller kontakt HP Support, hvis den ikke tændes.

Papiret føres ikke korrekt ind i printere, eller billedet udskrives ikke midt på siden.

Løsning:

- Papiret er muligvis ikke lagt korrekt i. Læg papiret i igen, sørg for, at det ligger korrekt i papirbakken, og at papirbreddestyret slutter tæt op til kanten af papiret. Oplysninger om ilægning af papir finder du under “Ilægning af papir” på side 4.
- Blækpatronen skal muligvis justeres. Tryk på knappen **Menu** (Værktøjer) > **Align Print Cartridge** (Juster blækpatron).
- Printeren trænger muligvis til at blive tilset. Se, om der vises instruktioner på printerens display.
- Strømmen kan være afbrudt, eller der kan være løse forbindelser. Kontroller, at der er tændt for strømmen, og at netledningen er tilsluttet korrekt.
- Papiret kan have sat sig fast under udskrivningen. Se, hvordan du fjerner et papirstop, i instruktionerne i det følgende afsnit.

Papiret har sat sig fast under udskrivningen.

Løsning: Prøv følgende for at fjerne papirstoppet:

1. Sluk for printeren, og kobl den derefter fra strømkilden.
2. Træk eventuelt papir, der har sat sig fast, ud af printeren.
3. Fjern krøllet eller iturevet papir fra papirbakken eller udskriftsbakken. Læg nyt papir i papirbakken.
4. Sæt netledningen i igen, og tænd for printeren. Prøv at udskrive dokumentet igen.

Udskriftskvaliteten er dårlig.

Løsning:

- Blækpatronen kan være ved at løbe tør for blæk. Kontroller ikonet for blækniveau på printerskærmen, og udskift evt. blækpatronen. Du kan finde yderligere oplysninger under "Isætning eller udskiftning af blækpatronen" på side 9.

  Bemærk! Advarsler og indikatorer vedrørende blækniveau er kun estimater. Når du får en meddelelse om lavt blækniveau, bør du sørge for at skaffe en ny patron, så den ligger klar. Du behøver ikke udskifte blækpatroner, før kvaliteten ikke er tilfredsstillende.

- Blækpatronen skal måske renses eller justeres. Disse opgaver kan udføres via printermenuen. Se "Printermenuer" på side 4 for at få yderligere oplysninger om brug af printermenuen.
- Reducer billedets størrelse, og prøv at udskrive igen. Indstil digitalkameraet til en højere fotoopløsning for at få bedre resultater fremover.
- Kontroller, at du bruger den rigtige type fotopapir til projektet. Du kan finde yderligere oplysninger under "Ilægning af papir" på side 4.
- Sørg for, at udskriftskvaliteten er optimal til den papirtype, du bruger. Du får det bedste resultat, når du bruger kvalitetsindstillingen **Normal** i forbindelse med HP Avanceret fotopapir. Hvis du bruger andre typer fotopapir eller almindeligt papir, bør du bruge indstillingen **Bedst**. Der er flere oplysninger om dette emne i den omfattende *Brugervejledning*, som du kan hente på www.hp.com/support.
- Dine fotos er tørre og kan håndteres med det samme, de kommer ud af printeren. HP anbefaler imidlertid, at du lader fotoene ligge i fri luft i 3 minutter, så farverne kan udvikles helt, før du lægger dem i en bunke eller sætter dem i et album.

Isætning eller udskiftning af blækpatronen

Brug en HP 110 Trefarvet Inkjet-blækpatron til at udskrive sort-hvide fotos og farvefotos.

Med HP Vivera-blæk får du en livagtig fotokvalitet, hvor farverne bevares utroligt længe uden at falme. HP Vivera-blæk er specialudviklet og videnskabeligt testet for kvalitet, renhed og lysbestandighed.

Forsigtig! Sørg for at bruge de rette blækpatroner. Desuden fraråder HP modificering eller genopfyldning af HP-blækpatroner. Skader, der opstår som følge af modificering eller genopfyldning af HP-blækpatroner, dækkes ikke af HP-garantien.

Bemærk! Der bruges blæk fra patronerne i flere sammenhænge i forbindelse med udskrivningsprocessen, herunder opstartsfasen, som forbereder enheden og patronerne til udskrivning, samt i forbindelse med servicering af printhovedet, som holder printdyserne rene, så blækket kan flyde frit. Der efterlades endvidere restblæk i patronen, når den er brugt. Der er flere oplysninger på www.hp.com/go/inkusage.

Sådan isættes eller udskiftes en blækpatron

1. Sørg for, at printeren er tændt, og emballagen er taget ud af printeren.
2. Åbn blækpatronens dæksel på printeren.
3. Fjern den lyserøde tape fra blækpatronen.

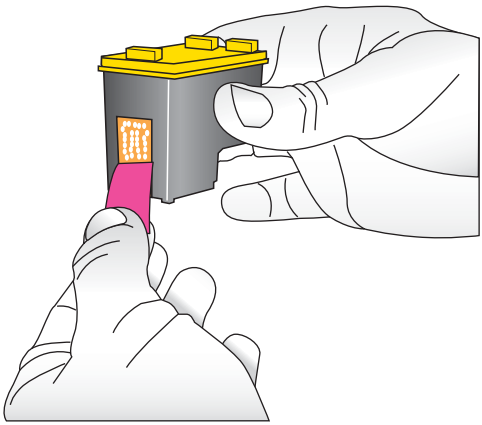

Bemærk! Rør ikke ved de kobberfarvede kontakter på blækpatronen.

4. Hvis du skal udskifte en blækpatron, skal du skubbe den ned og trække den ud af holderen.
5. Hold den nye blækpatron, så mærkaten vender opad. Skub blækpatronen lidt opad og ind i holderen, så de kobberfarvede kontakter kommer først ind. Skub blækpatronen på plads, så den falder i hak.
6. Luk dækslet til blækpatronen.
7. Følg vejledningen på skærmen.

Bemærk! Genbrug den brugte patron. HP Inkjet Supplies Recycling Program findes i mange lande/områder og gør det muligt at genbruge brugte blækpatroner gratis. Yderligere oplysninger finder du på www.hp.com/hpinfo/globalcitizenship/environment/recycle/inkjet.html.

Her finder du yderligere oplysninger

Din nye HP Photosmart A530 series-printer leveres med følgende dokumentation:

- **Opsætningsvejledning**: Opsætningsvejledningen forklarer, hvordan du opsætter printeren, installere HP Photosmart-softwaren og udskriver et foto. Læs dette dokument først. Dokumentet kan hedde Startvejledning eller Start her afhængig af dit land/område, sprog og printermodel.
- **Grundlæggende vejledning**: Det er denne bog, du læser nu.
- **Brugervejledning**: Brugevejledningen kan downloades og indeholder omfattende oplysninger om brug af produktet med eller uden en computer. Hent den på: www.hp.com/support.
- **Hjælp fra din enhed**: Hjælp er tilgængelig fra enheden og indeholder yderligere oplysninger om udvalgte emner.

Sådan får du adgang til Hjælp på printeren

1. Tryk på knappen **Menu**.
2. Tryk på ◀ eller ▶ for at fremhæve **Help Menu** (Hjælpmenu).
3. Tryk på **Print** (Udskriv).
4. Tryk på ◀ eller ▶ for at fremhæve det ønskede Hjælp-emne, og tryk derefter på **Print** (Udskriv).

HP Support

Gør følgende, hvis problemet ikke er løst:

1. Kig i den dokumentation, der fulgte med HP Photosmart.
2. Besøg HP's onlinesupport på www.hp.com/support. Alle HP's kunder kan benytte onlinesupporten. Det er det sted, hvor man hurtigst finder ajourførte produktoplysninger og kan få ekspertråd. Der er f.eks.:
   - Hurtig adgang til online support fra fagfolk
   - Gode råd om HP Photosmart, og hvordan man løser almindelige problemer
   - Hvis du registrerer din HP Photosmart, kan du få proaktive produktopdateringer, supportmeddelelser og nyhedsbreve fra HP.
3. **Kun for Europa**: Kontakt købsstedet. Hvis der er en hardwarefejl i printeren, vil du blive bedt om at bringe printeren til købsstedet. Service er gratis i garantiperioden. Efter garantiperiodens udløb vil du skulle betale for service.
4. Kontakt HP Support. Supportmuligheder og -tilgængelighed varierer alt efter produkt, land/område og sprog.

Bemærk! Der findes en liste med telefonnumre til support på indersiden af bagsiden.

Lovgivningsmæssige bekendtgørelser

HP Photosmart opfylder myndighedskravene i dit land/område. Der findes en komplet liste over lovgivningsmæssige bekendtgørelser i *Brugervejledningen*, som du kan hente på: www.hp.com/support.

Lovpligtigt modelidentifikationsnummer

Produktet er tildelt et lovpligtigt modelnummer, så det lever op til lovkrav om muligheder for identifikation. Det lovpligtige modelnummer for dette produkt er SDGOA-0812. Det lovpligtige modelnummer må ikke forveksles med marketingnavnet (HP Photosmart A530 series mv.) eller produktnumrene (Q8624A, Q8625A, Q8626A mv.).

Miljøerklæringer

Der er oplysninger om Environment Stewardship-programmet i den omfattende *Brugervejledning*, som du kan hente på www.hp.com/support.

Printerspecifikationer

Download den omfattende *Brugervejledning*, hvis du ønsker yderligere oplysninger: www.hp.com/support.

Operativsystem Microsoft® Windows XP Home, XP Professional, x64 Edition eller Vista Mac® OS X 10.4x eller senere
Miljømæssige specifikationer **Maks. ved drift**: 5-40° C, 5-90% relativ fugtighed **Anbefalet ved drift**: 15-35 ° C, 20-80% relativ fugtighed
Strømforbrug Udskrivning: 11 W Dvale: 3,5 W Standby/slukket: 0,48 W
Strømforsyning, modelnummer HP produktnummer 0957-2121 (Nordamerika), 120 V AC (±10%) 60 Hz (±3 Hz) HP produktnummer 0957-2120 (resten af verden), 100-240 V AC (±10%) 50/60 Hz (±3 Hz)
Mediestørrelser Fotopapir 10 x 15 cm (4 x 6") Fotopapir med fane 10 x 15 cm med 1,25 cm fane (4 x 6" med 0,5" fane) Fotopapir 13 x 18 cm (5 x 7") Kartotekskort 10 x 15 cm (4 x 6") A6-kort 105 x 148 mm (4,1 x 5,8") L-format kort 90 x 127 mm (3,5 x 5") L-format kort med fane 90 x 127 mm med 12,5 mm fane (3,5 x 5" med 0,5" fane) Kun ved udskrivning fra computer: 101 x 203 mm (4 x 8"), panoramafotopapir 10 x 30 cm (4 x 12")
Papirbakke Én bakke til fotopapir **Kapacitetsangivelse for papirbakker** 20 ark fotopapir, maksimum tykkelse 292 µm (11,5 mil) pr. ark 10 ark 10 x 30 cm (4 x 12") fotopapir til panoramaudskrivning

HP-garanti

HP-produkt	Varigheden af den begrænsede garanti
Softwaremedie	90 dage
Printer	1 år
Printer- eller blækpatroner	Ved ophør af den første af følgende to perioder: Indtil HP-blækket er opbrugt, eller når den garantiperiode, der er trykt på patronen, er udløbet. Denne garanti dækker ikke HP-blækprodukter, som er blevet genopfyldt, genfremstillet, oppoleret, anvendt forkert eller manipuleret.
Tilbehør	1 år, medmindre andet er angivet

A. Varigheden af den begrænsede garanti
1. Hewlett-Packard (HP) garanterer slutbrugeren, at HP-produkterne, der er angivet ovenfor, er fri for fejl i materialer og udførelse i ovennævnte periode, som begynder på datoen for kundens køb af produktet.
2. I forbindelse med softwareprodukter gælder HP's begrænsede garanti kun i tilfælde af manglende udførelse af programinstruktionerne. HP garanterer ikke, at produkternes drift vil foregå fejlfrit og uden afbrydelser.
3. HP's begrænsede garanti dækker kun defekter, som opstår ved normal brug af produktet, og dækker ikke andre problemer, herunder problemer, som opstår pga.:
   a. Forkert vedligeholdelse eller ændring.
   b. Software, medier, dele eller tilbehør, der ikke er leveret af eller understøttes af HP.
   c. Drift ud over produktets specifikationer.
   d. Uautoriseret ændring eller forkert brug.
4. I forbindelse med HP-printerprodukter har brugen af ikke-HP-blækpatroner eller en genopfyldt blækpatron ingen indflydelse på kundens garanti eller HP's supportkontrakt med kunden. Skulle der opstå fejl eller skader på printeren, der kan henføres til brugen af en ikke-HP-blækpatron eller en genopfyldt blækpatron, opkræver HP imidlertid standardbetaling for tids- og materialeforbrug ved service på printeren i forbindelse med den pågældende fejl eller skade.
5. Hvis HP i garantiperioden adviseres om fejl på et produkt, der er omfattet af HP's garanti, vil HP efter eget valg enten reparere eller ombytte produktet.
6. Hvis HP ikke kan henholdsvis reparere eller ombytte et defekt produkt, som er omfattet af HP's garanti, skal HP inden for rimelig tid efter at være blevet adviseret om defekten, refundere købsprisen for produktet.
7. HP er ikke forpligtet til at reparere, ombytte eller refundere, før kunden har returneret det defekte produkt til HP.
8. Et ombytningsprodukt kan være et nyt produkt eller et produkt svarende til et nyt produkt, forudsat det som minimum har samme funktionalitet som det produkt, det erstatter.
9. HP-produkter kan indeholde oparbejdede dele, komponenter eller materialer, der, hvad ydelse angår, svarer til nye dele.
10. HP's begrænsede garanti gælder i alle lande, hvor det dækkede HP-produkt distribueres af HP. Kontrakter om yderligere garantiservice, f.eks. service på stedet, kan aftales med alle autoriserede HP-servicesteder i de lande, hvor produktet distribueres af HP eller af en autoriseret importør.

B. Begrænsninger i garantien

I DET OMFANG DET TILLADES AF LOKAL LOVGIVNING, UDSTEDER HP ELLER HP'S TREDJEPARTSLEVERANDØRER IKKE NOGEN ANDEN GARANTI ELLER BETINGELSE, HVERKEN UDTRYKKELIGT ELLER UNDERFORSTÅET GARANTIER ELLER BETINGELSER FOR SALGBARHED, TILFREDSSTILLENDE KVALITET OG EGNETHED TIL ET BESTEMT FORMÅL.

C. Ansvarsbegrænsninger
1. I det omfang, det tillades af lokal lovgivning, er rettighederne i denne garanti kundens eneste og eksklusive rettigheder.
2. I DET OMFANG DET TILLADES AF LOKAL LOVGIVNING, MED UNDTAGELSE AF DE FORPLIGTELSER, DER SPECIFIKT ER ANGIVET I DENNE GARANTIERKLÆRING, ER HP ELLER HP'S TREDJEPARTSLEVERANDØRER IKKE ANSVARLIG FOR NOGEN DIREKTE, INDIREKTE ELLER AFLEDT SKADE, HVAD ENTEN DER ER TALE OM ET KONTRAKTRETLIGT FORHOLD, ET FORHOLD UDEN FOR KONTRAKT ELLER NOGET ANDET JURIDISK BEGREB, OG UANSET OM DER ER ADVISERET OM RISIKOEN FOR SÅDANNE SKADER.

D. Lokal lovgivning
1. Denne garanti giver kunden specifikke juridiske rettigheder. Kunden kan også have andre rettigheder, der varierer fra stat til stat i USA, fra provins til provins i Canada og fra land til land andre steder i verden.
2. I det tilfælde at denne garantierklæring er i uoverensstemmelse med lokal lovgivning, skal denne garantierklæring modificeres, så den bringes i overensstemmelse med den pågældende lovgivning. Under en sådan lokal lovgivning vil visse fraskrivelser og begrænsninger i denne garantierklæring muligvis ikke gælde for kunden. Visse stater i USA kan i lighed med en række regeringer uden for USA (inkl. provinser i Canada) f.eks.:
   a. Udelukke, at frasigelserne og begrænsningerne i denne garanti begrænser en forbrugers lovmæssige rettigheder (f.eks. i Storbritannien).
   b. På anden måde begrænse en producents mulighed for at gennemtvinge sådanne frasigelser og begrænsninger.
   c. Give kunden yderligere garantirettigheder, angive varigheden af underforståede garantier, som producenten ikke kan frasige sig, eller ikke tillade begrænsninger i varigheden af underforståede garantier.
3. BETINGELSERNE I DENNE GARANTIERKLÆRING TILSIDESÆTTER, BRGRÆNSER ELLER ÆNDRER IKKE, MED UNDTAGELSE AF HVOR DER ER JURIDISK GRUNDLAG HERFOR, OG ER ET TILLÆG TIL DE UFRAVIGELIGE LOVBESTEMTE RETTIGHEDER GÆLDENDE FOR SALG AF HP-PRODUKTER TIL SÅDANNE KUNDER.

Information om HP's begrænsede mangeludbedring

Kære kunde,

Vedhæftet finder De navn og adresse på de HP-selskaber, som yder HP's mangeludbedring i Danmark.

Herudover kan De have opnået rettigheder overfor sælger af HP's produkter i henhold til Deres købsaftale. HP's regler om mangeludbedring begrænser ikke sådanne rettigheder.

Danmark: Hewlett-Packard A/S, Engholm Parkvej 8, DK-3450 Alleroed

HP Photosmart A530 series

מדריך בסיסי עבור HP Photosmart A530 series

עברית

עברית

תוכן עניינים

1 תחילת העבודה
מבט חטוף על ה-HP Photosmart....2
לחצנים ונוריות חיווי של לוח הבקרה....2
תפריטי המדפסת....4

2 הנחיות בסיסיות בנוגע להדפסה
טעינת הנייר....4
הכנסת כרטיס זיכרון....5
הדפסת צילום....6
אפשרויות יצירתיות....6
שיפור הצילומים....6
חיבור למחשב....7

3 פתרון בעיות ותמיכה
בעיות הקשורות להדפסה וחומרה....7
הכנסה או החלפה של מחסנית ההדפסה....9
איתור מידע נוסף....10
שירותי התמיכה של HP....11
הודעות תקינה....11
מספר זיהוי דגם לתקינה....11
הצהרות סביבתיות....11
מפרטי המדפסת....12
אחריות של HP....13

1 תחילת העבודה

סעיף זה מספק מידע מקדים אודות מדפסת מסדרת HP Photosmart A530 series.

מבט חטוף על ה-HP Photosmart

איור 1-1 חלקי המדפסת

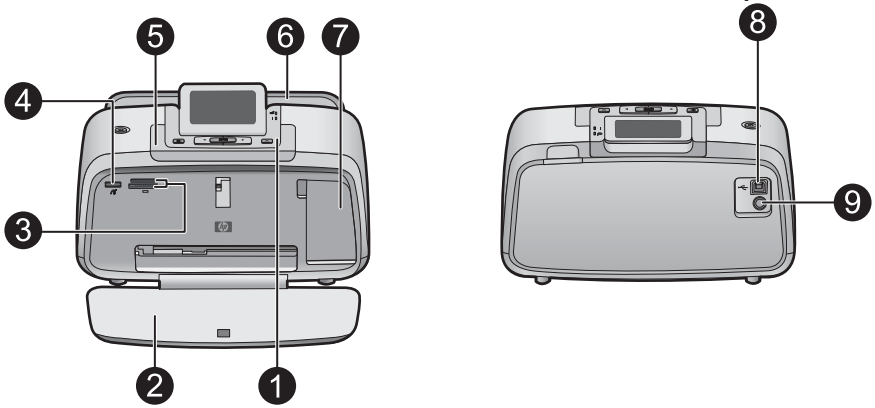

תווית	תיאור
1	**לוח הבקרה**: שלוט בפונקציות הבסיסיות של המדפסת מלוח זה.
2	**מגש הפלט**: פתח מגש זה כדי להדפיס, להכניס כרטיס זיכרון, לחבר מצלמה דיגיטלית תואמת או לגשת לאזור מחסנית ההדפסה.
3	**חריצים לכרטיסי זיכרון**: הכנס כרטיס זיכרון לחריצים אלה.
4	**יציאת המצלמה**: חבר מצלמת PictBridge דיגיטלית, מתאם Bluetooth אופציונלי למדפסת אלחוטית של HP, או כונן thumb/flash בחיבור USB ליציאה זו.
5	**ידית**: פתח כדי לשאת את המדפסת.
6	**מגש ההזנה**: טען נייר במגש זה. פתח תחילה את מגש הפלט. מגש ההזנה נפתח באופן אוטומטי בעת פתיחת מגש הפלט. לסגירת מגש ההזנה, יש לסגור תחילה את מגש הפלט.
7	**דלת מחסנית ההדפסה**: פתח דלת זו כדי להכניס את מחסנית ההדפסה HP 110 Tri-color Inkjet או להסיר אותה.
8	**יציאת USB**: השתמש ביציאה זו כדי לחבר את המדפסת למחשב באמצעות כבל USB (לרכישה בנפרד).
9	**חיבור כבל מתח**: חבר את כבל המתח לכאן.

לחצנים ונוריות חיווי של לוח הבקרה

איור 1-2 לוח הבקרה

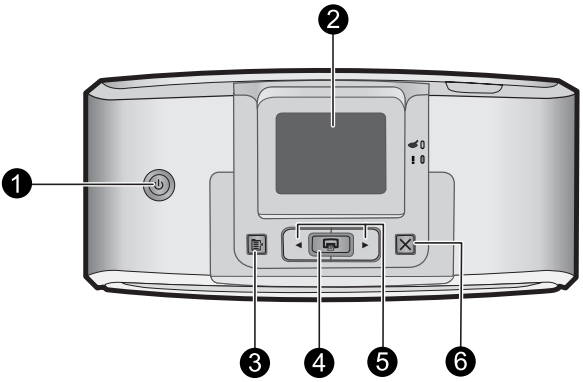

תווית	תיאור
1	**הפעלה**: לחץ להפעלה או כיבוי של המדפסת. כאשר המדפסת מופעלת, לחצן ההפעלה מאיר.
2	**מסך המדפסת**: הרם כדי לכוונן את זווית הצפייה. ממסך זה באפשרותך להציג צילומים בתצוגה מקדימה, לבצע בחירות מתפריט המדפסת ועוד.
3	**תפריט**: לחץ כדי לגשת לתפריט המדפסת.
4	**הדפסה**: לחץ כדי להדפיס את התמונה הנוכחית המוצגת מכרטיס זיכרון או כדי לבחור אפשרות תפריט מסומנת. כאשר המדפסת מופעלת, לחצן ההדפסה מאיר.
5	**חיצי ניווט**: לחץ על ◀ או ▶ כדי לגלול בין צילומים בכרטיס זיכרון או כדי לנווט בתפריט המדפסת.
6	**ביטול**: לחץ כדי לעצור פעולה, לצאת מתפריט או לבטל הדפסה של תמונה הנמצאת בתור.

איור 1-3 נוריות חיווי

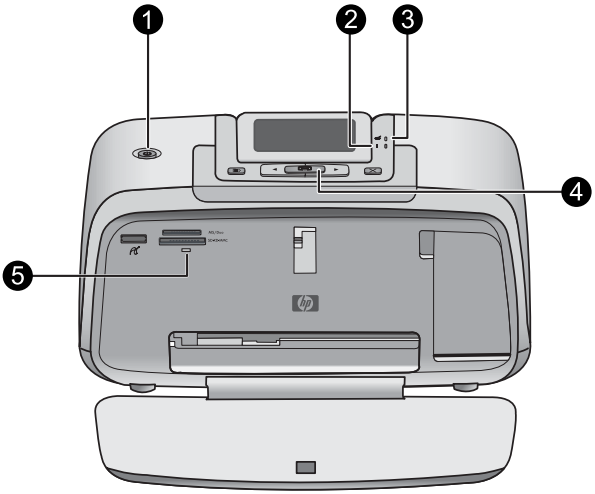

תווית	תיאור
1	**הפעלה**: לחצן ההפעלה מאיר כאשר המדפסת מופעלת.
2	**נורית התראה**: מהבהבת כאשר המדפסת מצריכה טיפול.
3	**עיניים אדומות**: דולקת כאשר המאפיין של הסרת עיניים אדומות מופעל.
4	**הדפסה**: לחץ כדי להדפיס את התמונה המוצגת הנוכחית מכרטיס זיכרון. כאשר המדפסת מופעלת, לחצן ההדפסה מאיר.
5	**נורית כרטיס זיכרון ו-PictBridge**: נורית זו מהבהבת ולאחר מכן נשארת דלוקה לאחר שכרטיס זיכרון הוכנס כהלכה או כאשר התקן נתמך מחובר ליציאת המצלמה. היא מהבהבת כאשר המדפסת מתקשרת עם כרטיס זיכרון או התקן מחובר, או כאשר מחשב מחובר מבצע פעולה של קריאה, כתיבה או מחיקה.

עברית

תפריטי המדפסת

תפריט Printer (מדפסת) מציע לך אפשרויות הדפסה רבות, מאפשר לך לשנות את ברירות המחדל של המדפסת, מספק כלים לתחזוקה ולפתרון בעיות, ומספק מידע אודות אופן הביצוע של משימות הדפסה נפוצות.

לשימוש בתפריט Printer (מדפסת)

1. לחץ על הלחצן **תפריט** בלוח הבקרה של המדפסת.
2. לחיצה על ▶ תעביר לאפשרות הבאה ולחיצה על ◀ תעביר לאפשרות התפריט הקודמת.
3. לחץ על **Print (הדפסה)** כדי לבחור באפשרות כלשהי. אפשרויות תפריט שאינן נגישות מופיעות מעומעמות.
4. ליציאה מתפריט, לחץ על הלחצן **ביטול**.

לקבלת מידע נוסף אודות נושא זה, הורד את *המדריך למשתמש* המקיף בכתובת: www.hp.com/support .

2 הנחיות בסיסיות בנוגע להדפסה

טעינת הנייר

השתמש בנייר צילום HP Advanced Photo Paper. נייר זה מתוכנן במיוחד לעבודה עם סוגי הדיו שבמדפסת להפקת צילומים מרהיבים. ניירות צילום מסוגים אחרים יפיקו תוצאות פחות טובות.

כברירת מחדל, המדפסת מוגדרת להדפסת צילומים באיכות מיטבית על-גבי נייר צילום HP Advanced Photo Paper. אם אתה מדפיס על נייר מסוג אחר, הקפד לשנות את הגדרות סוג הנייר בתפריט המדפסת או בתיבת הדו-שיח של ההדפסה.

לקבלת מידע נוסף אודות נושא זה, הורד את *המדריך למשתמש* המקיף בכתובת: www.hp.com/support .

להזמנת ניירות של HP וחומרים מתכלים אחרים, בקר בכתובת www.hp.com/buy/supplies . אם תתבקש, בחר את המדינה/אזור שלך, פעל בהתאם להנחיות לבחירת המוצר ולאחר מכן לחץ על אחד מקישורי הרכישה בדף.

לטעינת נייר

1. פתח את מגש הפלט. מגש ההזנה נפתח באופן אוטומטי.

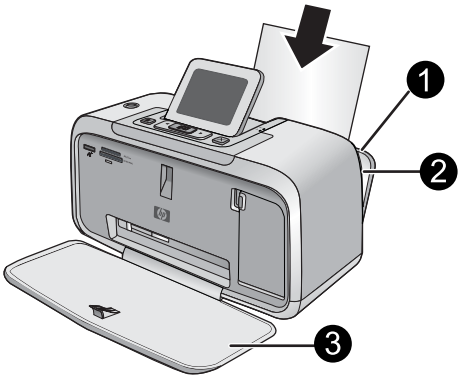

1	מגש הזנה
2	מכוון רוחב הנייר
3	מגש פלט

2. טען עד 20 גיליונות נייר צילום כשהצד המיועד להדפסה או הצד המבריק פונה כלפי חזית המדפסת. אם אתה משתמש בנייר עם לשונית, טען את הנייר כך שהלשונית תוזן אחרונה. בעת הטעינה, הסט את הנייר לצידו השמאלי של מגש ההזנה ודחוף את הנייר כלפי מטה בחוזקה עד שייעצר.
3. כוונן את מכוון רוחב הנייר כך שייצמד לקצה הנייר מבלי לכופף את הנייר.

הכנסת כרטיס זיכרון

הכנס כרטיס זיכרון לחריץ המתאים כשהתווית פונה כלפי מעלה ומגעי המתכת נכנסים ראשונים. היעזר באיור כדי לבחור בחריץ המתאים לכרטיס הזיכרון שברשותך.

איור 2-1 חריצים לכרטיסי זיכרון

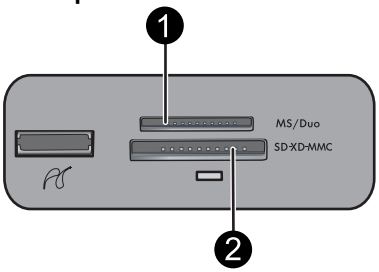

תווית	תיאור
1	Memory Stick
2	Secure Digital, MultiMediaCard (MMC) כרטיס xD-Picture Card

△ **התראה** אין לשלוף החוצה את כרטיס הזיכרון כל עוד נורית כרטיס הזיכרון מהבהבת. נורית מהבהבת מציינת שהמדפסת או המחשב מבצעים גישה לכרטיס הזיכרון. כאשר נורית כרטיס הזיכרון במדפסת מאירה באופן רציף, ניתן לשלוף את הכרטיס מהחריץ בבטחה.

הדפסת צילום

להדפסת צילום אחד

1. נווט בין הצילומים בכרטיס הזיכרון שהוכנס.
2. הצג את הצילום שברצונך להדפיס.
3. לחץ על **הדפסה**.

הערה להדפסת עותקים נוספים של התמונה הנוכחית, לחץ על **הדפסה** שנית.

עברית

אפשרויות יצירתיות

שנה את האווירה או הרושם של צילום על-ידי החלת אפקט Design Gallery (גלריית העיצוב) או גוני צבע. אפקט הצבע Sepia (גוני חום) מחיל גוני חום על הצילום, בדומה לצילומים שהופקו בתחילת המאה העשרים. לאפקט של ציור ביד, נסה את אפשרות הצבע Antique (מראה עתיק). לקבלת אפקט קלאסי ודרמטי, המר צילום צבעוני לגוני אפור (שחור-לבן).

כדי לגשת אל Design Gallery (גלריית העיצוב)

1. התקן כרטיס זיכרון.
2. הצג את הצילום שברצונך להדפיס.
3. לחץ על לחצן **תפריט**.
4. לחץ על ◀ או ▶ כדי לסמן את האפשרות **Design Gallery (גלריית העיצוב)**.
5. לחץ על **הדפסה** כדי לפתוח את תפריט האפשרויות היצירתיות של Design Gallery (גלריית העיצוב).
6. לחץ על ◀ או ▶ כדי לגלול באפשרויות התפריט.
7. לחץ על **הדפסה** כדי לבחור באפשרות כלשהי.

שיפור הצילומים

התקן מסדרת HP Photosmart A530 series שברשותך כולל שני מאפיינים מובנים לשיפור התמונות: הפחתת עיניים אדומות ו-Photo Fix (תיקון צילום).

המאפיין להפחתת עיניים אדומות מופעל כברירת מחדל בעת הפעלת המדפסת בפעם הראשונה. הוא מפחית את אפקט העיניים האדומות שמתרחש לפעמים בצילומים שצולמו עם מבזק. אם ברצונך להדפיס צילום מבלי להסיר עיניים אדומות, כבה את האפשרות Red Eye (עיניים אדומות) מהתפריט Tools (כלים). לקבלת מידע נוסף, עיין בסעיף "תפריטי המדפסת" בעמוד 4.

Photo Fix (תיקון צילום) משפר את הצילומים באופן אוטומטי באמצעות טכנולוגיות HP Real Life Technologies שמבצעות את הפעולות הבאות:

- חידוד צילומים.
- שיפור האזורים הכהים של צילום מבלי להשפיע על האזורים הבהירים של צילום.

- שיפור הבהירות, הצבע והניגודיות הכוללים של צילומים.
- יישור אוטומטי של צילומים. מצלמות דיגיטליות רבות שומרות תמונות בגודל שאינו מתאים לגדלים רגילים של נייר צילום, כגון 15 x 10 ס"מ (6 x 4 אינץ'). בעת הצורך, מדפסות מבצעות חיתוך או יישור של תמונה כדי שתתאים לגודל הנייר. מאפיין היישור האוטומטי מזהה את מיקום הראשים של הנושאים בתמונה ומנסה להימנע מחיתוך של אזורים אלה בצילום.

כברירת מחדל, Photo Fix (תיקון צילום) כבוי בעת הפעלת המדפסת בפעם הראשונה. אם ברצונך להדפיס צילום בעזרת השיפורים של Photo Fix (תיקון צילום), הפעל את Photo Fix (תיקון צילום) מהתפריט Tools (כלים). לקבלת מידע נוסף, עיין בסעיף "תפריטי המדפסת" בעמוד 4.

חיבור למחשב

המדפסת כוללת תוכנת חיבור מהיר של HP, שתותקן כשתחבר את המדפסת למחשב. בתוך פחות משתי דקות, תהיה מוכן להדפיס מהמחשב!

הערה Windows XP או Vista או Mac OS X בגרסאות 10.4 או 10.5.

עבור מערכות Windows 64-bit: הורד את התוכנה מאתר התמיכה של HP בכתובת www.hp.com/support .

הערה ייתכן שכבל USB 2.0 הנדרש להדפסה ממחשב אינו כלול באריזה עם המדפסת, ויהיה עליך לרכוש אותו בנפרד.

להתקנת התוכנה

1. ודא שהמדפסת מופעלת ולאחר מכן חבר את המדפסת למחשב באמצעות כבל USB.
2. בצע את השלבים הדרושים עבור מערכת ההפעלה שלך.

משתמשי Windows

▲ ההתקנה מתחילה באופן אוטומטי. אם מסך ההתקנה לא מופיע, פתח את **My Computer (המחשב שלי)** בשולחן העבודה שלך ולחץ לחיצה כפולה על הסמל של HP_A530_Series כדי להפעיל את ההתקנה.

משתמשי Mac

א. לחץ לחיצה כפולה על סמל התקליטור HP A530 CD בשולחן העבודה.
ב. לחץ לחיצה כפולה על סמל תוכנית ההתקנה בתיקיית התקליטור.

3. פעל בהתאם להנחיות המופיעות במחשב.

3 פתרון בעיות ותמיכה

מדפסת מסדרת HP Photosmart A530 series תוכננה להיות אמינה וקלה לשימוש. פרק זה מספק תשובות לשאלות נפוצות אודות השימוש במדפסת ואודות הדפסה ללא מחשב.

הערה לפני פניה לתמיכה של HP, עיין בסעיף זה לקבלת עצות לפתרון בעיות או בקר בשירותי התמיכה המקוונת בכתובת www.hp.com/support.

בעיות הקשורות להדפסה וחומרה

נורית ההתראה מהבהבת.

סיבה: התרחשה שגיאה במדפסת. בצע את הפעולות הבאות.

פתרון:

- בדוק את ההנחיות במסך המדפסת. אם למדפסת מחוברת מצלמה דיגיטלית, בדוק את ההוראות במסך המצלמה. אם המדפסת מחוברת למחשב, בדוק את ההנחיות בצג המחשב.
- כבה את המדפסת.
- אם הנורית ממשיכה להבהב, בקר בכתובת www.hp.com/support או צור קשר עם התמיכה של HP.

המדפסת מחוברת לחשמל, אך לא ניתן להפעילה.

פתרון:

- ייתכן שהמדפסת מחוברת למפצל חשמלי שהמתג שלו כבוי. הפעל את המפצל החשמלי ולאחר מכן הפעל את המדפסת.
- ייתכן שהמדפסת מחוברת למקור מתח שאינו תואם. אם אתה נוסע לחו"ל, ודא שמקור המתח במדינה שבה אתה מבקר תואם לדרישות המתח ולכבל המתח של המדפסת.
- ודא שמתאם המתח פועל כהלכה. לבדיקת מתאם המתח:
  - ודא שהמתאם מחובר למדפסת שברשותך ולמקור מתח תואם.
  - לחץ לחיצה ממושכת על לחצן ה**הפעלה** במדפסת. אם לחצן ה**הפעלה** מאיר, כבל המתח פועל כהלכה. אם הוא אינו מאיר, בקר בכתובת www.hp.com/support או צור קשר עם התמיכה של HP.

הנייר לא מוזן למדפסת כהלכה, או שהתמונה לא הודפסה במרכז הנייר.

פתרון:

- ייתכן שהנייר לא נטען כהלכה. טען את הנייר מחדש, וודא שהנייר מונח בכיוון הנכון במגש ההזנה ושמכוון רוחב הנייר צמוד לקצה הנייר. לקבלת הוראות לטעינת נייר, עיין בסעיף "טעינת הנייר" בעמוד 4.
- ייתכן שיש ליישר את מחסנית ההדפסה. לחץ על לחצן **תפריט** במדפסת ובחר **Tools (כלים)** > **Align Print Cartridge (יישור מחסנית הדפסה)**.
- ייתכן שהמדפסת מצריכה טיפול. קרא את ההוראות שעל-גבי מסך המדפסת.
- ייתכן שאין אספקת מתח או שאחד החיבורים רופף. ודא שהמדפסת מופעלת ושכבל המתח מחובר היטב.
- ייתכן שהנייר נתקע במהלך ההדפסה. עיין בסעיף הבא לקבלת הנחיות אודות שחרור חסימת נייר.

הנייר נתקע במהלך ההדפסה.

פתרון: לשחרור חסימת הנייר, נסה לבצע את הפעולות הבאות:

1. כבה את המדפסת ולאחר מכן נתק אותה ממקור המתח.
2. משוך החוצה כל נייר שתקוע במדפסת.
3. הסר כל נייר מקומט או קרוע ממגש ההזנה או ממגש הפלט. טען נייר חדש במגש ההזנה.
4. חבר את המדפסת בחזרה לחשמל והפעל אותה. נסה להדפיס את המסמך שוב.

איכות ההדפסה ירודה.

פתרון:

- ייתכן שמחסנית ההדפסה עומדת להתרוקן. בדוק את סמל מפלס הדיו במסך המדפסת, והחלף את המחסנית במידת הצורך. לקבלת מידע נוסף, ראה "הכנסה או החלפה של מחסנית ההדפסה" בעמוד 9.

הערה התראות ומחוונים של מפלסי הדיו מספקים הערכות למטרות תכנון בלבד. כאשר מתקבלת הודעת אזהרה על מפלס דיו נמוך, שקול להחזיק מחסנית הדפסה חלופית בהישג יד כדי להימנע מעיכובים אפשריים בהדפסה. אינך צריך להחליף את מחסנית ההדפסה עד שאיכות ההדפסה הופכת בלתי סבירה.

- ייתכן שיש לנקות או ליישר את מחסנית ההדפסה. ניתן לבצע משימות אלה מהתפריט Printer (מדפסת). לקבלת מידע נוסף אודות שימוש בתפריט Printer (מדפסת), עיין בסעיף "תפריטי המדפסת" בעמוד 4.
- הקטן את גודל התמונה ונסה להדפיס שנית. להשגת תוצאות טובות יותר בעתיד, הגדר את המצלמה הדיגיטלית לרזולוציית צילומים גבוהה יותר.
- ודא שאתה משתמש בנייר צילום מהסוג הנכון עבור הפרוייקט. לקבלת מידע נוסף, עיין בסעיף "טעינת הנייר" בעמוד 4.
- ודא שהגדרת איכות ההדפסה היא מיטבית עבור סוג הנייר שבו אתה משתמש. להשגת תוצאות מיטביות, השתמש בהגדרת איכות הדפסה **Normal (רגילה)** עם נייר צילום HP Advanced Photo paper. אם אתה משתמש בסוגים אחרים של נייר צילום או נייר רגיל, השתמש בהגדרה **Best (מיטבית)**. לקבלת מידע נוסף אודות נושא זה, הורד את *המדריך למשתמש* המקיף בכתובת www.hp.com/support .
- הצילומים מתייבשים באופן מיידי וניתן לטפל בהם מיד לאחר הדפסתם. עם זאת, HP ממליצה להשאיר את המשטח המודפס בצילומים חשוף לאוויר למשך 3 דקות לאחר הדפסתם כדי לאפשר פיתוח מלא של הצבעים, לפני הנחת הצילומים בערימה יחד עם צילומים אחרים או הנחתם באלבום.

הכנסה או החלפה של מחסנית ההדפסה

השתמש במחסנית ההדפסה HP 110 Tri-color Inkjet כדי להדפיס צילומים בשחור-לבן ובצבע.

גוני הדיו HP Vivera מספקים איכות צילום אמינה ועמידות יוצאת מן הכלל בפני דהייה, ומפיקים צבעים חיים ועמידים. גוני הדיו HP Vivera יוצרו במיוחד ונבדקו בשיטות מדעיות כדי להבטיח איכות, טוהר ועמידות בפני דהייה.

התראה ודא שאתה משתמש במחסניות ההדפסה המתאימות. כמו כן, HP אינה ממליצה לשנות או למלא מחדש מחסניות של HP. נזק שנגרם כתוצאה משינוי או מילוי מחדש של מחסניות של HP אינו מכוסה במסגרת האחריות של HP.

הערה נעשה שימוש בדיו מהמחסנית במהלך תהליך ההדפסה במספר דרכים, לרבות בתהליך האתחול, המכין את ההתקן ואת המחסניות להדפסה, ובשירות ראשי ההדפסה, השומר שחרירי ההדפסה יהיו נקיים ושהדיו יזרום באופן חלק. בנוסף, חלק משאריות הדיו נשארות במחסנית לאחר השימוש. לקבלת מידע נוסף, בקר בכתובת www.hp.com/go/inkusage.

להכנסה או החלפה של מחסנית הדפסה

1. ודא שהמדפסת מופעלת ושהסרת את הקרטון מהחלק הפנימי של המדפסת.
2. פתח את דלת מחסנית ההדפסה של המדפסת.
3. הסר את הסרט הזורוד המבריק מהמחסנית.

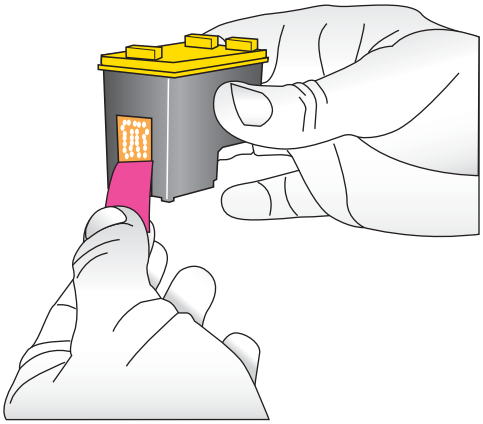

הערה אין לגעת במגעים בצבע נחושת של מחסנית ההדפסה.

4. אם אתה מחליף מחסנית, לחץ על המחסנית כלפי מטה ומשוך אותה כלפי חוץ מהתושבת כדי להסיר אותה.
5. אחוז במחסנית החלופית כשהתווית פונה כלפי מעלה. החלק את המחסנית בזווית קלה כלפי מעלה לתוך התושבת, כך שהמגעים בצבע נחושת ייכנסו ראשונים. דחוף את המחסנית עד שתתייצב במקומה בנקישה.
6. סגור את דלת מחסניות ההדפסה.
7. פעל בהתאם להוראות שעל-גבי המסך.

הערה מחזר את המחסנית הישנה. התוכנית HP Inkjet Supplies Recycling Program (תוכנית המיחזור של HP לחומרי הזרקת דיו מתכלים) זמינה במדינות/אזורים רבים ומאפשרת מיחזור ללא תשלום של מחסניות הדפסה משומשות. לקבלת מידע נוסף, בקר בכתובת www.hp.com/hpinfo/globalcitizenship/environment/recycle/inkjet.html.

איתור מידע נוסף

למדפסת HP Photosmart A530 series החדשה שרכשת מצורף התיעוד הבא:

- **הוראות התקנה**: הוראות ההתקנה מסבירות כיצד להגדיר את המדפסת, להתקין את תוכנת HP Photosmart ולהדפיס צילום. ראשית, קרא מסמך זה. מסמך זה עשוי להיקרא 'הפעלה מהירה' או 'התחל כאן', בהתאם למדינה/אזור שלך, לשפה או לדגם המדפסת.
- **מדריך בסיסי**: הספר שאותו אתה קורא כעת.

- **מדריך למשתמש**: המדריך למשתמש זמין להורדה ומספק מידע מקיף אודות שימוש במוצר עם או בלי מחשב. ניתן להורדה בכתובת: www.hp.com/support .
- **עזרה מההתקן**: עזרה זמינה מתוך ההתקן שברשותך והיא כוללת מידע נוסף אודות נושאים נבחרים.

כדי לגשת לתפריט Help (עזרה) במדפסת

1. לחץ על לחצן **תפריט**.
2. לחץ על ◀ או ▶ כדי לסמן את האפשרות **Help Menu (תפריט עזרה)**.
3. לחץ על **הדפסה**.
4. לחץ על ◀ או על ▶ כדי לסמן את נושא העזרה הרצוי ולאחר מכן לחץ על **הדפסה**.

שירותי התמיכה של HP

אם אתה עדיין נתקל בבעיה, פעל לפי השלבים הבאים:

1. בדוק בתיעוד המצורף ל-HP Photosmart.
2. בקר באתר התמיכה המקוונת של HP בכתובת www.hp.com/support . התמיכה המקוונת של HP זמינה לכל לקוחות HP. זהו המקור המהיר והמעודכן ביותר לקבלת מידע אודות ההתקן ולקבלת סיוע מקצועי שכולל את המאפיינים הבאים:
   - גישה מהירה למומחי תמיכה מקוונת
   - מידע חשוב אודות HP Photosmart ופתרון בעיות נפוצות
   - עדכוני התקן מקדימיים, התראות תמיכה ועלוני ידיעות של HP, הזמינים בעת רישום ה-HP Photosmart
3. **באירופה בלבד**: פנה אל נקודת הרכישה הקרובה אליך. אם אירע כשל בחומרת המדפסת, תתבקש להביא את המדפסת למקום שבו רכשת אותה. השירות ניתן ללא תשלום במהלך תקופת האחריות המוגבלת של המדפסת. לאחר תקופת האחריות, תחויב בעלות השירות.
4. פנה לתמיכה של HP. הזמינות ואפשרויות התמיכה משתנות בהתאם להתקן, למדינה/אזור ולשפה.

הערה לקבלת רשימה של מספרי טלפון לתמיכה, עיין ברשימת מספרי הטלפון בחלקה הפנימי של הכריכה האחורית.

הודעות תקינה

ה-HP Photosmart עומד בדרישות המוצר של סוכנויות התקינה במדינה/אזור שלך. לקבלת רשימה מלאה של הודעות התקינה, הורד את *המדריך למשתמש* המקיף בכתובת: www.hp.com/support .

מספר זיהוי דגם לתקינה

למוצר שלך מוקצה מספר דגם לתקינה לצורך זיהוי למטרות תקינה. מספר הדגם לתקינה של המוצר שברשותך הוא SDGOA-0812. אין לבלבל בין מספר התקינה לבין השם השיווקי (HP Photosmart A530 series, וכדומה) או המק"טים (Q8624A, Q8625A, Q8626A, וכדומה).

הצהרות סביבתיות

לקבלת מידע אודות Environmental Stewardship, הורד את *המדריך למשתמש* המקיף בכתובת www.hp.com/support .

מפרטי המדפסת

לקבלת מידע נוסף אודות נושא זה, הורד את *המדריך למשתמש* המקיף בכתובת: www.hp.com/support .

מערכת הפעלה

Microsoft® Windows גרסאות XP Home, XP Professional, x64 Edition או Vista

Mac® OS X גרסה 10.4x ואילך

מפרטים סביבתיים

ערכים מרביים במהלך הפעלה: 5-40° C (41-104° F), לחות יחסית 5-90%

ערכים מומלצים במהלך הפעלה: 15-35° C (59-95° F), לחות יחסית 20-80%

צריכת חשמל

הדפסה: 11 וואט

שינה: 3.5 וואט

המתנה/כבוי: 0.48 וואט

מספר דגם של ספק מתח

HP Part # 0957-2121 (צפון אמריקה), 120 וולט AC (±10%) 60 הרץ (±3 הרץ)

HP Part # 0957-2120 (שאר העולם), 100-240 וולט AC (±10%) 50/60 הרץ (±3 הרץ)

גדלים של חומרי הדפסה

נייר צילום בגודל 15 x 10 ס"מ (6 x 4 אינץ')

נייר צילום עם לשונית 15 x 10 ס"מ עם לשונית באורך 1.25 ס"מ (6 x 4 אינץ' עם לשונית באורך 0.5 אינץ')

נייר צילום בגודל 18 x 13 ס"מ (7 x 5 אינץ')

כרטיסיות 15 x 10 ס"מ (6 x 4 אינץ')

כרטיסי A6 בגודל 148 x 105 מ"מ (5.8 x 4.1 אינץ')

כרטיסים בגודל L 127 x 90 מ"מ (5 x 3.5 אינץ')

כרטיסים בגודל L עם לשונית 127 x 90 מ"מ עם לשונית באורך 12.5 מ"מ (5 x 3.5 אינץ' עם לשונית באורך 0.5 אינץ')

גדלים הנתמכים בעת הדפסה ממחשב בלבד: 203 x 101 מ"מ (8 x 4 אינץ'), נייר צילום פנורמה 30 x 10 ס"מ (12 x 4 אינץ')

מגש נייר

מגש נייר צילום אחד

קיבולת מגש הנייר

20 גיליונות של נייר צילום, עובי מרבי של 292 µm (11.5 מיל) לגיליון

10 גיליונות של נייר צילום בגודל 30 x 10 ס"מ (12 x 4 אינץ') עבור הדפסה פנורמית

עברית

אחריות

אנא עיין/ני בתעודת האחריות המצורפת לאריזת המוצר.

HP Photosmart A530 series

Вводное руководство HP Photosmart A530 series

Русский

Содержание

1 Начало работы
Описание устройства HP Photosmart....2
Кнопки и индикаторы панели управления....3
Меню принтера....4

2 Основы печати
Загрузка бумаги....4
Установка карты памяти....5
Печать фотографии....6
Творческие функции....6
Повышение качества фотографий....6
Подключение к компьютеру....7

3 Устранение неполадок и поддержка
Проблемы при печати и неполадки с оборудованием....8
Установка или замена картриджа....10
Дополнительная информация....12
Поддержка HP....12
Соответствие нормам....13
Нормативный код модели....13
Охрана окружающей среды....13
Технические характеристики принтера....13
Гарантия HP....15

Русский

1 Начало работы

Этот раздел содержит краткую информацию о принтере HP Photosmart A530 series.

Описание устройства HP Photosmart

Рис. 1-1 Компоненты принтера

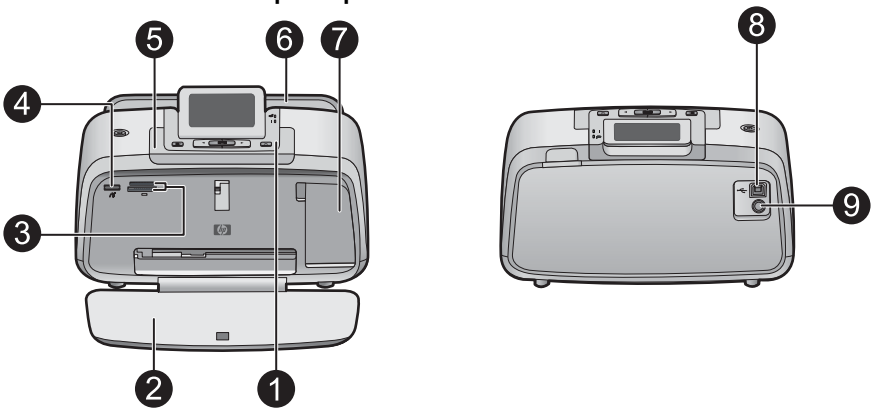

Номер	Описание
1	**Панель управления**. Управление основными функциями принтера.
2	**Выходной лоток**. Откройте этот лоток для печати, установки карты памяти, подключения совместимой цифровой камеры или доступа к картриджам.
3	**Гнезда для карт памяти**. Предназначены для установки карт памяти.
4	**Порт камеры**. Предназначен для подключения PictBridge-совместимой цифровой камеры, адаптера принтера для беспроводного соединения HP Bluetooth (опция) или флэш-накопителя USB.
5	**Ручка**. Выдвигается для переноски принтера.
6	**Входной лоток**. Служит для загрузки бумаги. Сначала откройте выходной лоток. Входной лоток открывается автоматически при открытии выходного лотка. Для закрытия входного лотка необходимо сначала закрыть выходной лоток.
7	**Крышка картриджа**. Откройте для установки или извлечения трехцветного картриджа HP 110 для струйной печати.
8	**Порт USB**. Предназначен для подключения принтера к компьютеру с помощью кабеля USB (приобретается отдельно).
9	**Разъем для кабеля питания**. Используется для подключения кабеля питания.

Русский

Кнопки и индикаторы панели управления

Рис. 1-2 Панель управления

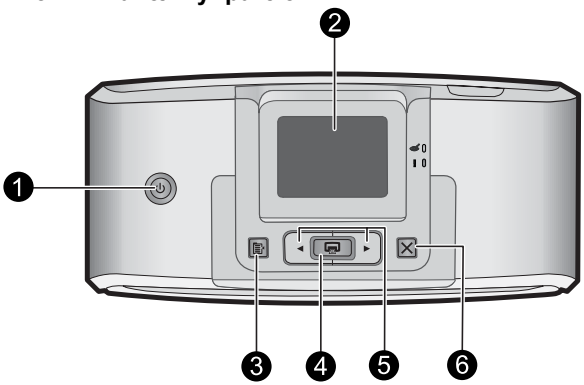

Номер	Описание
1	**Питание**. Нажмите для включения или выключения принтера. Кнопка питания светится, когда питание включено.
2	**Экран принтера**. Поднимите, чтобы настроить угол просмотра. Экран предназначен для предварительного просмотра фотографий, выбора элементов в меню принтера, а также выполнения других действий.
3	**Меню**. Нажмите эту кнопку для доступа к меню принтера.
4	**Печать**. Нажмите эту кнопку, чтобы напечатать текущее изображение с карты памяти или выбрать выделенный пункт меню. Кнопка Печать светится, когда питание включено.
5	**Кнопки со стрелками**. Нажимайте ◀ и ▶ для прокрутки фотографий на карте памяти и перемещения по меню принтера.
6	**Отмена**. Нажмите, чтобы отменить действие, выйти из меню или отменить печать изображения в очереди.

Рис. 1-3 Индикаторы

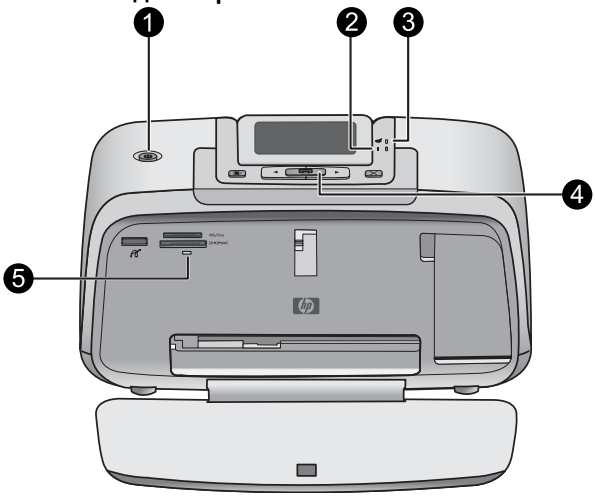

Русский

Номер	Описание
1	**Питание**. Кнопка питания светится, когда питание включено.
2	**Индикатор Внимание**. Мигает, когда требуется вмешательство пользователя.
3	**Устранение эффекта красных глаз**. Светится, если включено устранение эффекта красных глаз.
4	**Печать**. Нажмите эту кнопку, чтобы напечатать текущее изображение с карты памяти. Кнопка Печать светится, когда питание включено.
5	**Индикатор карты памяти и PictBridge**. Этот индикатор сначала мигает, а затем светится после правильной установки карты памяти или подключения поддерживаемого устройства к порту камеры. Индикатор мигает, когда принтер взаимодействует с картой памяти или подключенным устройством, а также если подключенный компьютер выполняет операцию чтения, записи или удаления.

Меню принтера

Меню принтера предоставляет различные функции печати и позволяет изменять параметры печати по умолчанию, содержит средства для обслуживания и устранения неполадок, а также сведения о выполнении наиболее распространенных задач печати.

Использование меню принтера

1. Нажмите кнопку **Меню** на панели управления принтера.
2. При нажатии ▶ будет выполнено перемещение к следующему параметру, а при нажатии ◀ будет выполнено перемещение к предыдущему параметру меню.
3. Нажмите **Печать**, чтобы выбрать параметр. Недоступные пункты меню отображаются серым цветом.
4. Чтобы выйти из меню, нажмите кнопку **Отмена**.

Дополнительную информацию по этой теме содержит подробное *Руководство пользователя*, которое можно загрузить по адресу: www.hp.com/support .

Русский

2 Основы печати

Загрузка бумаги

Используйте улучшенную фотобумагу HP. Она специально предназначена для печати фотографий высокого качества при использовании чернил данного принтера. На фотобумаге других типов отпечатки имеют более низкое качество.

По умолчанию принтер настроен для печати фотографий с наилучшим качеством на улучшенной фотобумаге HP. При печати на бумаге другого типа измените тип бумаги в меню принтера или в диалоговом окне печати.

Дополнительную информацию по этой теме содержит подробное *Руководство пользователя*, которое можно загрузить по адресу: www.hp.com/support .

Бумагу и расходные материалы HP можно заказать на веб-узле www.hp.com/buy/supplies . При необходимости выберите страну/регион, затем укажите устройство и щелкните по одной из ссылок заказа на этой странице.

Загрузка бумаги

1. Откройте выходной лоток. Входной лоток открывается автоматически.

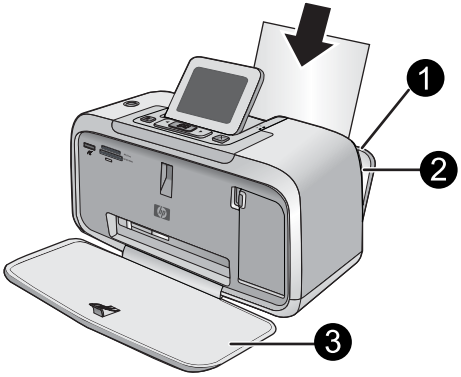

1	Входной лоток
2	Направляющая ширины бумаги
3	Выходной лоток

2. Загрузите до 20 листов фотобумаги стороной для печати или глянцевой стороной к передней панели принтера. При наличии отрывной полосы загружайте бумагу отрывной полосой к себе. При загрузке бумаги продвиньте ее вдоль левого края входного лотка вниз до упора.
3. Отрегулируйте направляющую ширины бумаги так, чтобы она прилегала к краю бумаги, но не сгибала ее.

Установка карты памяти

Вставляйте карту памяти в соответствующее гнездо этикеткой вверх и стороной с металлическими контактами вперед. С помощью рисунка найдите подходящее гнездо для используемой карты памяти.

Рис. 2-1 Гнезда для карт памяти

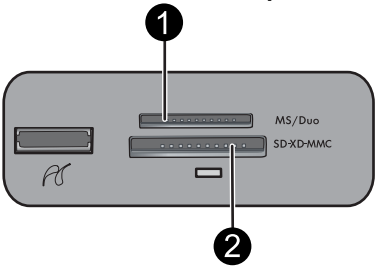

Русский

Номер	Описание
1	Memory Stick
2	Secure Digital, MultiMediaCard (MMC) xD-Picture Card

△ **Внимание** Не извлекайте карту памяти, если индикатор карты памяти мигает. Мигание индикатора означает, что в данный момент принтер или компьютер обращается к карте памяти. Когда индикатор карты памяти на принтере светится, карту можно извлечь из гнезда.

Печать фотографии

Печать одной фотографии

1. Просмотрите фотографии на установленной карте памяти.
2. Выведите на экран фотографию, которую требуется распечатать.
3. Нажмите кнопку **Печать**.

Примечание. Чтобы напечатать дополнительные копии текущего изображения, нажмите **Печать** еще раз.

Творческие функции

Применение эффекта или цветового оттенка галереи дизайна к фотографии позволит изменить ее восприятие. Цветовой эффект Сепия применяет к фото коричневые тона для стилизации под фотографии начала прошлого века. Цветовой параметр Античный придает эффект раскраски вручную. Для достижения классического эффекта преобразуйте цветное фото в оттенки серого (Черно-белый).

Доступ к галерее дизайна

1. Вставьте карту памяти.
2. Выведите на экран фотографию, которую требуется распечатать.
3. Нажмите кнопку **Меню**.
4. С помощью кнопок ◀ и ▶ выделите **Галерея дизайна**.
5. Нажмите **Печать**, чтобы открыть меню творческих функций галереи дизайна.
6. Для прокрутки пунктов меню используйте кнопки ◀ и ▶.
7. Нажмите **Печать**, чтобы выбрать параметр.

Повышение качества фотографий

HP Photosmart A530 series содержит две встроенные функции для повышения качества изображений: устранение эффекта красных глаз и функция Исправить фото.

При первом включении принтера функция устранения эффекта красных глаз по умолчанию включена. Эта функция позволяет устранить эффект красных глаз, который иногда появляется при съемке фотографий с использованием вспышки.

Если необходимо напечатать фотографию без использования этой функции, выключите Эффект красных глаз в меню Инструменты. Дополнительную информацию см. в разделе "Меню принтера" на стр. 4.

Функция коррекции фотографий автоматически повышает качество фотографий с использованием технологий HP Real Life, которые позволять выполнять следующее.

- Повышение резкости.
- Улучшение темных областей фотографии без ухудшения светлых областей фотографии.
- Повышение общей яркости, насыщенности цветов и контрастности фотографий.
- Автоматическое выравнивание фотографий. Многие цифровые камеры записывают изображение с размером, не отвечающим стандартным размерам фотобумаги (например 10 x 15 см). При необходимости принтеры обрезают часть изображения, чтобы оно помещалось на бумаге. Функция автоматического выравнивания определяет положение голов на фотографии, чтобы избежать их обрезки при печати.

При первом включении принтера функция Исправить фото по умолчанию выключена. Если необходимо напечатать фотографию с использованием функции Исправить фото, включите эту функцию в меню Инструменты. Дополнительную информацию см. в разделе "Меню принтера" на стр. 4.

Подключение к компьютеру

Принтер содержит программу HP, которая обеспечивает быстрое подключение и устанавливается при подсоединении принтера к компьютеру. Начать печать можно будет менее чем через 2 минуты после подключения к компьютеру.

Примечание. Требуется Windows XP или Vista либо Mac OS X v10.4 или v10.5.

Программу для 64-разрядных систем Windows необходимо загрузить с веб-узла поддержки HP по адресу: www.hp.com/support .

Примечание. Кабель USB 2.0, который требуется для печати с компьютера, может не прилагаться к принтеру. В этом случае его необходимо приобрести отдельно.

Установка программного обеспечения

1. Убедитесь, что принтер включен, а затем подключите его к компьютеру с помощью кабеля USB.
2. Выполните процедуру, соответствующую используемой операционной системе.

   Пользователи Windows

   ▲ Установка начнется автоматически. Если экран установки не отображается, откройте на рабочем столе папку **Мой компьютер** и дважды щелкните значок HP_A530_Series для запуска установки.

   Пользователи Mac

   а. Дважды щелкните значок компакт-диска HP A530 на рабочем столе.
   б. Дважды щелкните значок установщика в папке компакт-диска.
3. Следуйте инструкциям на экране компьютера.

Русский

3 Устранение неполадок и поддержка

Принтер HP Photosmart A530 series является надежным и простым в использовании устройством. В данном разделе приведены ответы на часто задаваемые вопросы об использовании принтера и печати без компьютера.

Примечание. Перед обращением в службу технической поддержки HP ознакомьтесь с советами по устранению неполадок в этом разделе или см. информацию по адресу www.hp.com/support.

Проблемы при печати и неполадки с оборудованием

Индикатор Внимание мигает.

Причина: Возникла ошибка принтера. Попробуйте выполнить следующие действия.

Решение:

- Проверьте наличие инструкций на экране принтера. Если к принтеру подключена цифровая камера, проверьте наличие инструкций на дисплее камеры. Если принтер подключен к компьютеру, проверьте наличие инструкций на экране компьютера.
- Выключите принтер.
- Если индикатор состояния продолжает мигать, см. информацию по адресу www.hp.com/support или обратитесь в службу технической поддержки HP.

Русский

Кабель питания подключен к розетке, но принтер не включается.

Решение:

- Возможно, принтер подключен к сетевому фильтру, питание которого выключено. Включите сетевой фильтр, затем включите принтер.
- Возможно, принтер подключен к несовместимому источнику питания. При поездках за границу убедитесь, что параметры сети питания в данной стране/регионе соответствуют требованиям к питанию и кабелю питания принтера.
- Убедитесь, что адаптер питания работает правильно. Чтобы проверить адаптер питания, выполните следующее.
  - Убедитесь, что адаптер питания подключен к принтеру и совместимому источнику питания.
  - Нажмите и удерживайте кнопку **Питание** на принтере. Если индикаторы кнопки **Питание** светятся, кабель питания работает правильно. Если индикатор не светится, см. информацию по адресу www.hp.com/support или обратитесь в службу поддержки HP.

Бумага неправильно подается в принтер или напечатанное изображение смещено.

Решение:

- Возможно, бумага загружена неправильно. Повторно загрузите бумагу и убедитесь, что она правильно размещена во входном лотке, а направляющая ширины плотно прилегает к краю бумаги. Инструкции по загрузке бумаги см. в разделе "Загрузка бумаги" на стр. 4.
- Возможно, требуется выравнивание картриджа. Нажмите на принтере кнопку **Меню** и выберите **Сервис** > **Выравнивание картриджей**.
- Возможно, требуется вмешательство пользователя. Проверьте наличие инструкций на экране принтера.
- Возможно, принтер выключен либо нарушен контакт. Убедитесь, что принтер включен и кабель питания надежно подключен.
- Возможно, при печати произошло замятие бумаги. Инструкции по устранению замятия бумаги см. в следующем разделе.

При печати возникает замятие бумаги.

Решение: Для устранения замятия бумаги попробуйте выполнить следующие действия.

1. Выключите принтер, затем отсоедините его от источника питания.
2. Извлеките всю замявшуюся в принтере бумагу.
3. Полностью извлеките из лотка для бумаги и выходного лотка измятую и порванную бумагу. Загрузите новую бумагу во входной лоток.
4. Подсоедините принтер к источнику питания, затем включите принтер. Повторите печать документа.

Русский

Низкое качество печати.

Решение:

- Возможно, в картридже осталось мало чернил. Проверьте значок уровня чернил на экране принтера и при необходимости замените картридж. Дополнительную информацию см. в разделе "Установка или замена картриджа" на стр. 10.

  Примечание. Предупреждения и индикаторы уровней чернил предоставляют приблизительные значения, предназначенные только для планирования. При получении сообщения о низком уровне чернил подготовьте для замены новый картридж, чтобы избежать возможных задержек при печати. Картридж можно заменить, когда качество печати станет неприемлемым.

- Возможно, требуется очистка или выравнивание картриджа. Эти действия можно выполнять с помощью меню принтера. Дополнительную информацию об использовании меню принтера см. в разделе "Меню принтера" на стр. 4.
- Уменьшите размер изображения и попробуйте выполнить печать снова. Для улучшения качества в будущем установите на цифровой камере более высокое разрешение.
- Выберите тип фотобумаги, подходящий для данного задания. Дополнительную информацию см. в разделе "Загрузка бумаги" на стр. 4.
- Убедитесь, что для используемого типа бумаги выбрано оптимальное качество печати. Для получения наилучших результатов при печати на улучшенной фотобумаге HP выберите **Обычное** качество печати. При использовании других типов фотобумаги или обычной бумаги выберите значение **Наилучшее**. Дополнительную информацию по этой теме содержит подробное *Руководство пользователя*, которое можно загрузить по адресу: www.hp.com/support .
- Фотографии высыхают мгновенно и могут использоваться сразу после печати. Тем не менее, HP рекомендует разложить отпечатанные фотографии изображением вверх на 3 минуты для лучшего закрепления цветов перед тем, как сложить их в стопку или поместить в альбом.

Русский

Установка или замена картриджа

Трехцветный картридж для струйной печати HP 110 позволяет печатать черно-белые и цветные фотографии.

Чернила HP Vivera обеспечивают реалистичное изображение на фотографиях и обладают исключительной стойкостью к выцветанию, позволяя сохранять яркие цвета. Чернила HP Vivera изготовляются по специально разработанному рецепту и подвергаются тщательной проверке на качество, чистоту и устойчивость к выцветанию.

Внимание Проверьте правильность выбора картриджей. Следует также учитывать, что компания HP не рекомендует модифицировать и повторно заправлять картриджи HP. Гарантия HP не распространяется на повреждения принтера, вызванные модификацией или повторной заправкой картриджей HP.

Примечание. Находящиеся в картридже чернила используются для самых различных целей, в том числе в процессе инициализации, который необходим для подготовки устройства и картриджей к печати, а также при обслуживании печатающих головок для обеспечения чистоты сопел и свободного прохождения чернил через них. Кроме того, даже в использованном картридже остается некоторое количество чернил. Дополнительную информацию см. по адресу: www.hp.com/go/inkusage.

Установка или замена картриджа

1. Убедитесь, что питание включено и из принтера полностью извлечены картонные вставки.
2. Откройте крышку доступа к картриджу.
3. Снимите с картриджа ярко-розовую ленту.

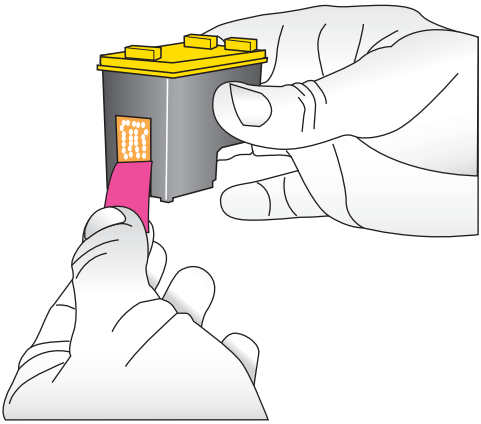

Примечание. Не прикасайтесь к медным контактам на картридже.

4. При замене картриджа нажмите на установленный картридж, потяните его на себя и извлеките из каретки.

Русский

5. Удерживайте новый картридж этикеткой вверх. Вставьте картридж в каретку под небольшим углом, чтобы сначала зашли медные контакты. Нажмите на картридж, чтобы он зафиксировался со щелчком.
6. Закройте крышку доступа к картриджам.
7. Следуйте инструкциям на экране.

Примечание. Отработанные картриджи подлежат утилизации. Во многих станах/регионах действует программа утилизации расходных материалов для струйных принтеров HP, предусматривающая бесплатную утилизацию картриджей. Дополнительную информацию см. по адресу: www.hp.com/hpinfo/globalcitizenship/environment/recycle/inkjet.html.

Дополнительная информация

К принтеру HP Photosmart A530 series прилагается следующая документация.

- **Инструкции по установке**. В инструкциях по установке описывается процесс установки принтера и программы HP Photosmart, а также печать фотографий. Ознакомьтесь с этим документом в первую очередь. Этот документ может называться «Краткое руководство по началу работы» или «Руководство по началу работы», в зависимости от страны/региона, языка или модели принтера.
- **Вводное руководство**. Данный документ.
- **Руководство пользователя**. Руководство пользователя доступно для загрузки и содержит полную информацию об использовании устройства с компьютером или без него. Загрузите его по адресу: www.hp.com/support .
- **Справка на устройстве**. Справка доступна на устройстве и содержит дополнительную информацию по некоторым темам.

Доступ к справке на принтере

1. Нажмите кнопку **Меню**.
2. С помощью кнопок ◀ и ▶ выделите **Меню Справка**.
3. Нажмите кнопку **Печать**.
4. С помощью кнопок ◀ и ▶ выделите требуемый раздел справки, затем нажмите **Печать**.

Поддержка HP

Если проблема возникает снова, выполните следующие действия.

1. Просмотрите документацию, прилагаемую к принтеру HP Photosmart.
2. Посетите веб-узел технической поддержки HP по адресу: www.hp.com/support. Поддержка HP в Интернете доступна всем клиентам HP. Веб-узел позволяет быстро получить самую последнюю информацию об устройстве и помощь специалистов. Он предоставляет следующие возможности.
   - Быстрый доступ к квалифицированным специалистам службы поддержки.
   - Полезная информация о принтере HP Photosmart и устранении наиболее распространенных неполадок.
   - Профилактические обновления устройств, уведомления службы поддержки и информационные бюллетени HP, доступные при регистрации принтера HP Photosmart.

Русский

3. **Только для Европы**: обратитесь по месту приобретения устройства. В случае аппаратной неисправности принтера потребуется доставить его по месту приобретения. В течение срока ограниченной гарантии на принтер обслуживание осуществляется бесплатно. По истечении гарантийного срока обслуживание является платным.
4. Обратитесь по телефону в службу поддержки HP. Доступные способы поддержки зависят от модели продукта, страны/региона и языка.

Примечание. Список номеров телефонов центров технической поддержки см. на внутренней стороне задней обложки.

Соответствие нормам

Устройство HP Photosmart удовлетворяет требованиям к продуктам, разработанным регламентирующими органами вашей страны/региона. Полный перечень нормативных документов содержит *Руководство пользователя*, которое можно загрузить по адресу: www.hp.com/support .

Нормативный код модели

Для нормативной идентификации этому устройству присвоен нормативный код модели. Нормативный код модели данного устройства: SDGOA-0812. Не следует путать этот нормативный код с маркетинговым названием (HP Photosmart A530 series и т. п.) или номером изделия (Q8624A, Q8625A, Q8626A и т. п.).

Охрана окружающей среды

Сведения об охране окружающей среды содержит полное *Руководство пользователя*, которое можно загрузить по адресу: www.hp.com/support .

Технические характеристики принтера

Дополнительную информацию по этой теме содержит подробное *Руководство пользователя*, которое можно загрузить по адресу: www.hp.com/support .

Операционная система Microsoft® Windows XP Home, XP Professional, x64 Edition или Vista. Mac® OS X 10.4x (или новее)
Условия эксплуатации **Максимальная рабочая температура**: 5 ... 40 °C при относительной влажности 5 ... 90 % **Рекомендуемая рабочая температура**: 15 ... 35 °C при относительной влажности 20 ... 80 %
Потребляемая мощность Печать: 11 Вт Спящий режим: 3,5 Вт Выключенный или ждущий режим: 0,48 Вт

Русский

(продолж.)

Номер модели блока питания
Обозначение HP: 0957 2121 (Северная Америка), 120 В~ (± 10%) 60 Гц (±3 Гц)
Обозначение HP: 0957-2120 (другие страны), 100-240 В~ (±10 %) 50/60 Гц (±3 Гц)
Размеры материалов для печати
Фотобумага 10 x 15 см
Фотобумага 10 x 15 см с отрывным полем 1,25 см
Фотобумага 13 x 18 см
Каталожные карточки 10 x 15 см
Карточки A6 105 x 148 мм
Карточки формата L 90 x 127 мм
Карточки формата L 90 x 127 мм с отрывным полем 12,5 мм
Размеры, поддерживаемые только при печати с компьютера: 101 x 203 мм, фотобумага для печати панорам 10 x 30 см
Лоток для бумаги
Один лоток для фотобумаги
Емкость лотка для бумаги
20 листов фотобумаги, максимальная толщина листа 292 мкм
10 листов фотобумаги 10 x 30 см для панорамной печати

Русский

Гарантия HP

Продукт HP	Срок ограниченной гарантии
Носитель с программным обеспечением	90 дней
Принтер	1 год
Печатающие картриджи или картриджи с чернилами	до первого из следующих событий: момента, когда в картридже закончатся чернила HP или даты "окончания гарантии", указанной на картридже. Данная гарантия не распространяется на изделия HP, которые подвергались перезарядке, доработке, процедурам восстановления работоспособности, а также на изделия, подвергавшиеся неправильной эксплуатации или нерегламентированным воздействиям.
Дополнительные принадлежности	1 год, если не указано иное

A. Условия ограниченной гарантии
1. Компания Hewlett-Packard (HP) гарантирует конечному пользователю, что в вышеуказанных изделиях HP отсутствуют дефекты, связанные с качеством материалов или изготовления, в течение вышеуказанного срока, который отсчитывается с момента покупки изделия пользователем.
2. В отношении программного обеспечения ограниченная гарантия HP распространяется только на сбои при выполнении программных инструкций. Компания HP не гарантирует бесперебойной и безошибочной работы любой программы.
3. Ограниченная гарантия HP распространяется только на те дефекты, которые возникли в результате нормальной эксплуатации изделия, и не распространяется на любые другие неполадки, включая неполадки, причиной которых является:
   а. техническое обслуживание или модификация изделия с нарушением инструкции по эксплуатации;
   б. использование программного обеспечения, материалов для печати, деталей и принадлежностей, не поставляемых или не поддерживаемых компанией HP;
   в. случаи эксплуатации, не соответствующей техническим характеристикам изделия;
   г. Несанкционированная модификация или использование не по назначению.
4. Установка в принтеры HP картриджей других изготовителей или повторно заправленных картриджей не влияет ни на гарантийное соглашение с пользователем, ни на какие-либо соглашения компании HP с пользователем относительно технической поддержки. Однако в том случае, если вероятной причиной конкретного сбоя или повреждения принтера является установка картриджа другого изготовителя или повторно заправленного картриджа либо использование картриджа с истекшим сроком службы, компания HP взимает плату за время и материалы, необходимые для устранения этого сбоя или повреждения, по стандартным расценкам.
5. Если в течение действующего гарантийного периода компания HP получит уведомление о дефекте в изделии, на которое распространяется гарантия HP, компания HP обязуется по своему выбору либо отремонтировать, либо заменить изделие.
6. Если компания HP окажется не в состоянии отремонтировать или заменить дефектное изделие, на которое распространяется гарантия HP, компания HP обязуется в течение приемлемого срока после получения уведомления о дефекте возместить продажную стоимость изделия.
7. Компания HP не принимает на себя никаких обязательств по ремонту, замене или возмещению стоимости до тех пор, пока пользователь не вернет дефектное изделие компании HP.
8. Любое изделие, на которое заменяется дефектное изделие, может быть новым либо равноценным новому, при условии, что его функциональные возможности по крайней мере равны возможностям заменяемого изделия.
9. Изделия компании HP могут содержать восстановленные детали, компоненты или материалы, эквивалентные новым по своим характеристикам.
10. Ограниченная гарантия HP действительна в любой стране или регионе, в котором компания HP продает изделия, на которые распространяется данная гарантия. Контракты на дополнительное гарантийное обслуживание, например, на обслуживание по месту установки, могут заключаться любым уполномоченным обслуживающим предприятием HP в странах, где сбыт изделий осуществляется HP или уполномоченными импортерами.

B. Ограничения гарантии

В ПРЕДЕЛАХ, ДОПУСКАЕМЫХ МЕСТНЫМ ЗАКОНОДАТЕЛЬСТВОМ, НИ КОМПАНИЯ HP, НИ СТОРОННИЕ ПОСТАВЩИКИ, НЕ ДАЮТ НИКАКИХ ДОПОЛНИТЕЛЬНЫХ ГАРАНТИЙ ИЛИ УСЛОВИЙ, ЯВНЫХ ИЛИ ПОДРАЗУМЕВАЕМЫХ ГАРАНТИЙ ИЛИ УСЛОВИЙ КОММЕРЧЕСКОЙ ЦЕННОСТИ, УДОВЛЕТВОРИТЕЛЬНОГО КАЧЕСТВА ИЛИ ПРИГОДНОСТИ ДЛЯ КОНКРЕТНОЙ ЦЕЛИ.

C. Ограничение ответственности
1. В пределах, допускаемых местным законодательством, возмещение ущерба, определяемое настоящей Гарантией, является единственным и исключительным возмещением ущерба, предоставляемым пользователю.
2. В ТОЙ СТЕПЕНИ, В КОТОРОЙ ЭТО ДОПУСКАЕТСЯ МЕСТНЫМ ЗАКОНОДАТЕЛЬСТВОМ, ЗА ИСКЛЮЧЕНИЕМ ОТВЕТСТВЕННОСТИ, ОСОБО ОГОВОРЕННОЙ В НАСТОЯЩЕМ ГАРАНТИЙНОМ ОБЯЗАТЕЛЬСТВЕ, НИ КОМПАНИЯ HP, НИ ЕЕ НЕЗАВИСИМЫЕ ПОСТАВЩИКИ НИ ПРИ КАКИХ ОБСТОЯТЕЛЬСТВАХ НЕ НЕСУТ ОТВЕТСТВЕННОСТИ НИ ЗА КАКИЕ ПРЯМЫЕ, КОСВЕННЫЕ, ОСОБЫЕ, СЛУЧАЙНЫЕ ИЛИ ВОСПОСЛЕДОВАВШИЕ УБЫТКИ, ПОНЕСЕННЫЕ В РЕЗУЛЬТАТЕ КОНТРАКТНЫХ, ГРАЖДАНСКИХ И ИНЫХ ПРАВОВЫХ ОТНОШЕНИЙ, НЕЗАВИСИМО ОТ ТОГО, БЫЛИ ЛИ ОНИ ОПОВЕЩЕНЫ О ВОЗМОЖНОСТИ ТАКИХ УБЫТКОВ.

D. Местное законодательство
1. Настоящая гарантия дает пользователю определенные юридические права. Покупатель может иметь и другие права, которые варьируются в зависимости от штата на территории Соединенных Штатов Америки, от провинции на территории Канады и от страны в других регионах мира.
2. В части Гарантии, не соответствующей местному законодательству, ее следует считать измененной в соответствии с местным законодательством. В соответствии с местным законодательством некоторые ограничения ответственности производителя и ограничения условий настоящей Гарантии могут не относиться к заказчику. Например, некоторые штаты США, а также другие государства (включая провинции Канады), могут:
   а. исключить действие оговорок и ограничений, упомянутых в настоящем Положении о гарантии, как ограничивающие установленные в законном порядке права потребителей (например, в Великобритании);
   б. каким-либо иным образом ограничить возможность производителя применять такие оговорки или ограничения;
   в. предоставить пользователю дополнительные права на гарантийное обслуживание, указать длительность действия предполагаемых гарантий, от которых производитель не может отказаться, либо не допустить ограничения срока действия предполагаемых гарантий.
3. УСЛОВИЯ НАСТОЯЩЕГО ПОЛОЖЕНИЯ О ГАРАНТИИ, ЗА ИСКЛЮЧЕНИЕМ РАЗРЕШЕННЫХ НА ЗАКОННОМ ОСНОВАНИИ, НЕ ИСКЛЮЧАЮТ, НЕ ОГРАНИЧИВАЮТ И НЕ ИЗМЕНЯЮТ, А ЛИШЬ ДОПОЛНЯЮТ ОБЯЗАТЕЛЬНЫЕ ПРАВА, УСТАНОВЛЕННЫЕ ПО ЗАКОНУ И ПРИМЕНИМЫЕ К ПРОДАЖЕ ПРОДУКТОВ HP ТАКИМ ПОЛЬЗОВАТЕЛЯМ.

English

Disposal of Waste Equipment by Users in Private Households in the European Union

This symbol on the product or on its packaging indicates that this product must not be disposed of with your other household waste. Instead, it is your responsibility to dispose of your waste equipment by handing it over to a designated collection point for the recycling of waste electrical and electronic equipment. The separate collection and recycling of your waste equipment at the time of disposal will help to conserve natural resources and ensure that it is recycled in a manner that protects human health and the environment. For more information about where you can drop off your waste equipment for recycling, please contact your local city office, your household waste disposal service or the shop where you purchased the product.

Français

Évacuation des équipements usagés par les utilisateurs dans les foyers privés au sein de l'Union européenne

La présence de ce symbole sur le produit ou sur son emballage indique que vous ne pouvez pas vous débarrasser de ce produit de la même façon que vos déchets courants. Au contraire, vous êtes responsable de l'évacuation de vos équipements usagés et, à cet effet, vous êtes tenu de les remettre à un point de collecte agréé pour le recyclage des équipements électriques et électroniques usagés. Le tri, l'évacuation et le recyclage séparés de vos équipements usagés permettent de préserver les ressources naturelles et de s'assurer que ces équipements sont recyclés dans le respect de la santé humaine et de l'environnement. Pour plus d'informations sur les lieux de collecte des équipements usagés, veuillez contacter votre mairie, votre service de traitement des déchets ménagers ou le magasin où vous avez acheté le produit.

Deutsch

Entsorgung von Elektrogeräten durch Benutzer in privaten Haushalten in der EU

Dieses Symbol auf dem Produkt oder dessen Verpackung gibt an, dass das Produkt nicht zusammen mit dem Restmüll entsorgt werden darf. Es obliegt daher Ihrer Verantwortung, das Gerät an einer entsprechenden Stelle für die Entsorgung oder Wiederverwertung von Elektrogeräten aller Art abzugeben (z.B. ein Wertstoffhof). Die separate Sammlung und das Recyceln Ihrer alten Elektrogeräte zum Zeitpunkt ihrer Entsorgung trägt zum Schutz der Umwelt bei und gewährleistet, dass sie auf eine Art und Weise recycelt werden, die keine Gefährdung für die Gesundheit des Menschen und der Umwelt darstellt. Weitere Informationen darüber, wo Sie alte Elektrogeräte zum Recyceln abgeben können, erhalten Sie bei den örtlichen Behörden, Wertstoffhöfen oder dort, wo Sie das Gerät erworben haben.

Italiano

Smaltimento di apparecchiature da rottamare da parte di privati nell'Unione Europea

Questo simbolo che appare sul prodotto o sulla confezione indica che il prodotto non deve essere smaltito assieme agli altri rifiuti domestici. Gli utenti devono provvedere allo smaltimento delle apparecchiature da rottamare portandole al luogo di raccolta indicato per il riciclaggio delle apparecchiature elettriche ed elettroniche. La raccolta e il riciclaggio separati delle apparecchiature da rottamare in fase di smaltimento favoriscono la conservazione delle risorse naturali e garantiscono che tali apparecchiature vengano rottamate nel rispetto dell'ambiente e della tutela della salute. Per ulteriori informazioni sui punti di raccolta delle apparecchiature da rottamare, contattare il proprio comune di residenza, il servizio di smaltimento dei rifiuti locale o il negozio presso il quale è stato acquistato il prodotto.

Español

Eliminación de residuos de aparatos eléctricos y electrónicos por parte de usuarios domésticos en la Unión Europea

Este símbolo en el producto o en el embalaje indica que no se puede desechar el producto junto con los residuos domésticos. Por el contrario, si debe eliminar este tipo de residuo, es responsabilidad del usuario entregarlo en un punto de recogida designado de reciclado de aparatos electrónicos y eléctricos. El reciclaje y la recogida por separado de estos residuos en el momento de la eliminación ayudará a preservar recursos naturales y a garantizar que el reciclaje proteja la salud y el medio ambiente. Si desea información adicional sobre los lugares donde puede dejar estos residuos para su reciclado, póngase en contacto con las autoridades locales de su ciudad, con el servicio de gestión de residuos domésticos o con la tienda donde adquirió el producto.

Česky

Likvidace vysloužilého zařízení uživateli v domácnosti v zemích EU

Tato značka na produktu nebo na jeho obalu označuje, že tento produkt nesmí být likvidován prostým vyhozením do běžného domovního odpadu. Odpovídáte za to, že vysloužilé zařízení bude předáno k likvidaci do stanovených sběrných míst určených k recyklaci vysloužilých elektrických a elektronických zařízení. Likvidace vysloužilého zařízení samostatným sběrem a recyklací napomáhá zachování přírodních zdrojů a zajišťuje, že recyklace proběhne způsobem chránícím lidské zdraví a životní prostředí. Další informace o tom, kam můžete vysloužilé zařízení předat k recyklaci, můžete získat od úřadů místní samosprávy, od společnosti provádějící svoz a likvidaci domovního odpadu nebo v obchodě, kde jste produkt zakoupili.

Dansk

Bortskaffelse af affaldsudstyr for brugere i private husholdninger i EU

Dette symbol på produktet eller på dets emballage indikerer, at produktet ikke må bortskaffes sammen med andet husholdningsaffald. I stedet er det dit ansvar at bortskaffe affaldsudstyr ved at aflevere det på dertil beregnede indsamlingssteder med henblik på genbrug af elektrisk og elektronisk affaldsudstyr. Den separate indsamling og genbrug af dit affaldsudstyr på tidspunktet for bortskaffelse er med til at bevare naturlige ressourcer og sikre, at genbrug finder sted på en måde, der beskytter menneskers helbred samt miljøet. Hvis du vil vide mere om, hvor du kan aflevere dit affaldsudstyr til genbrug, kan du kontakte kommunen, det lokale renovationsvæsen eller den forretning, hvor du købte produktet.

Nederlands

Afvoer van afgedankte apparatuur door gebruikers in particuliere huishoudens in de Europese Unie

Dit symbool op het product of de verpakking geeft aan dat dit product niet mag worden afgevoerd met het huishoudelijk afval. Het is uw verantwoordelijkheid uw afgedankte apparatuur af te leveren op een aangewezen inzamelpunt voor de verwerking van afgedankte elektrische en elektronische apparatuur. De gescheiden inzameling en verwerking van uw afgedankte apparatuur draagt bij tot het sparen van natuurlijke bronnen en tot het hergebruik van materiaal op een wijze die de volksgezondheid en het milieu beschermt. Voor meer informatie over waar u uw afgedankte apparatuur kunt inleveren voor recycling kunt u contact opnemen met het gemeentehuis in uw woonplaats, de reinigingsdienst of de winkel waar u het product hebt aangeschaft.

Eesti

Eramajapidamistes kasutuselt kõrvaldatavate seadmete käitlemine Euroopa Liidus

Kui tootel või toote pakendil on see sümbol, ei tohi seda toodet visata olmejäätmete hulka. Teie kohus on viia tarbetuks muutunud seade selleks ettenähtud elektri- ja elektroonikaseadmete utiliseerimiskohta. Utiliseeritavate seadmete eraldi kogumine ja käitlemine aitab säästa loodusvarasid ning tagada, et käitlemine toimub inimeste tervisele ja keskkonnale ohutult. Lisateavet selle kohta, kuhu saate utiliseeritava seadme käitlemiseks viia, saate küsida kohalikust omavalitsusest, olmejäätmete utiliseerimispunktist või kauplusest, kust te seadme ostsite.

Suomi

Hävitettävien laitteiden käsittely kotitalouksissa Euroopan unionin alueella

Tämä tuotteessa tai sen pakkauksessa oleva merkintä osoittaa, että tuotetta ei saa hävittää talousjätteiden mukana. Käyttäjän velvollisuus on huolehtia siitä, että hävitettävä laite toimitetaan sähkö- ja elektroniikkalaiteromun keräyspisteeseen. Hävitettävien laitteiden erillinen keräys ja kierrätys säästää luonnonvaroja. Näin toimimalla varmistetaan myös, että kierrätys tapahtuu tavalla, joka suojelee ihmisten terveyttä ja ympäristöä. Saat tarvittaessa lisätietoja jätteiden kierrätyspaikoista paikallisilta viranomaisilta, jäteyhtiöiltä tai tuotteen jälleenmyyjältä.

Ελληνικά

Απόρριψη άχρηστων συσκευών στην Ευρωπαϊκή Ένωση

Το παρόν σύμβολο στον εξοπλισμό ή στη συσκευασία του υποδεικνύει ότι το προϊόν αυτό δεν πρέπει να πεταχτεί μαζί με άλλα οικιακά απορρίμματα. Αντίθετα, ευθύνη σας είναι να απορρίψετε τις άχρηστες συσκευές σε μια καθορισμένη μονάδα συλλογής απορριμμάτων για την ανακύκλωση άχρηστου ηλεκτρικού και ηλεκτρονικού εξοπλισμού. Η χωριστή συλλογή και ανακύκλωση των άχρηστων συσκευών θα συμβάλει στη διατήρηση των φυσικών πόρων και στη διασφάλιση ότι θα ανακυκλωθούν με τέτοιον τρόπο, ώστε να προστατεύεται η υγεία των ανθρώπων και το περιβάλλον. Για περισσότερες πληροφορίες σχετικά με το πού μπορείτε να απορρίψετε τις άχρηστες συσκευές για ανακύκλωση, επικοινωνήστε με τις κατά τόπους αρμόδιες αρχές ή με το κατάστημα από το οποίο αγοράσατε το προϊόν.

Magyar

A hulladékanyagok kezelése a magánháztartásokban az Európai Unióban
Ez a szimbólum, amely a terméken vagy annak csomagolásán van feltüntetve, azt jelzi, hogy a termék nem kezelhető együtt az egyéb háztartási hulladékkal. Az Ön feladata, hogy a készülék hulladékanyagait eljuttassa olyan kijelölt gyűjtőhelyre, amely az elektromos hulladékanyagok és az elektronikus berendezések újrahasznosításával foglalkozik. A hulladékanyagok elkülönített gyűjtése és újrahasznosítása hozzájárul a természeti erőforrások megőrzéséhez, egyúttal azt is biztosítja, hogy a hulladék újrahasznosítása az egészségre és a környezetre nem ártalmas módon történik. Ha tájékoztatást szeretne kapni azokról a helyekről, ahol leadhatja újrahasznosításra a hulladékanyagokat, forduljon a helyi önkormányzathoz, a háztartási hulladék begyűjtésével foglalkozó vállalathoz vagy a termék forgalmazójához.

Latviski

Lietotāju atbrīvošanās no nederīgām ierīcēm Eiropas Savienības privātajās mājsaimniecībās
Šis simbols uz ierīces vai tās iepakojuma norāda, ka šo ierīci nedrīkst izmest kopā ar pārējiem mājsaimniecības atkritumiem. Jūs esat atbildīgs par atbrīvošanos no nederīgās ierīces, to nododot norādītajā savākšanas vietā, lai tiktu veikta nederīgā elektriskā un elektroniskā aprīkojuma otrreizējā pārstrāde. Speciāla nederīgās ierīces savākšana un otrreizējā pārstrāde palīdz taupīt dabas resursus un nodrošina tādu otrreizējo pārstrādi, kas sargā cilvēku veselību un apkārtējo vidi. Lai iegūtu papildu informāciju par to, kur otrreizējai pārstrādei var nogādāt nederīgo ierīci, lūdzu, sazinieties ar vietējo pašvaldību, mājsaimniecības atkritumu savākšanas dienestu vai veikalu, kurā iegādājāties šo ierīci.

Lietuviškai

Europos Sąjungos vartotojų ir privačių namų ūkių atliekamos įrangos išmetimas
Šis simbolis ant produkto arba jo pakuotės nurodo, kad produktas negali būti išmestas kartu su kitomis namų ūkio atliekomis. Jūs privalote išmesti savo atliekamą įrangą atiduodami ją į atliekamos elektronikos ir elektros įrangos perdirbimo punktus. Jei atliekama įranga bus atskirai surenkama ir perdirbama, bus išsaugomi natūralūs ištekliai ir užtikrinama, kad įranga yra perdirbta žmogaus sveikatą ir gamtą tausojančiu būdu. Dėl informacijos apie tai, kur galite išmesti atliekamą perdirbti skirtą įrangą kreipkitės į atitinkamą vietos tarnybą, namų ūkio atliekų išvežimo tarnybą arba į parduotuvę, kurioje pirkote produktą.

Polski

Utylizacja zużytego sprzętu przez użytkowników domowych w Unii Europejskiej
Symbol ten umieszczony na produkcie lub opakowaniu oznacza, że tego produktu nie należy wyrzucać razem z innymi odpadami domowymi. Użytkownik jest odpowiedzialny za dostarczenie zużytego sprzętu do wyznaczonego punktu gromadzenia zużytych urządzeń elektrycznych i elektronicznych. Gromadzenie osobno i recykling tego typu odpadów przyczynia się do ochrony zasobów naturalnych i jest bezpieczny dla zdrowia i środowiska naturalnego. Dalsze informacje na temat sposobu utylizacji zużytych urządzeń można uzyskać u odpowiednich władz lokalnych, w przedsiębiorstwie zajmującym się usuwaniem odpadów lub w miejscu zakupu produktu.

Português

Descarte de equipamentos por usuários em residências da União Européia
Este símbolo no produto ou na embalagem indica que o produto não pode ser descartado junto com o lixo doméstico. No entanto, é sua responsabilidade levar os equipamentos a serem descartados a um ponto de coleta designado para a reciclagem de equipamentos eletro-eletrônicos. A coleta separada e a reciclagem dos equipamentos no momento do descarte ajudam na conservação dos recursos naturais e garantem que os equipamentos serão reciclados de forma a proteger a saúde das pessoas e o meio ambiente. Para obter mais informações sobre onde descartar equipamentos para reciclagem, entre em contato com o escritório local de sua cidade, o serviço de limpeza pública de seu bairro ou a loja em que adquiriu o produto.

Slovenčina

Postup používateľov v krajinách Európskej únie pri vyhadzovaní zariadenia v domácom používaní do odpadu
Tento symbol na produkte alebo na jeho obale znamená, že nesmie by vyhodený s iným komunálnym odpadom. Namiesto toho máte povinnos odovzda toto zariadenie na zbernom mieste, kde sa zabezpečuje recyklácia elektrických a elektronických zariadení. Separovaný zber a recyklácia zariadenia určeného na odpad pomôže chráni prírodné zdroje a zabezpečí taký spôsob recyklácie, ktorý bude chráni ľudské zdravie a životné prostredie. Ďalšie informácie o separovanom zbere a recyklácii získate na miestnom obecnom úrade, vo firme zabezpečujúcej zber vášho komunálneho odpadu alebo v predajni, kde ste produkt kúpili.

Slovenščina

Ravnanje z odpadno opremo v gospodinjstvih znotraj Evropske unije
Ta znak na izdelku ali embalaži izdelka pomeni, da izdelka ne smete odlagati skupaj z drugimi gospodinjskimi odpadki. Odpadno opremo ste dolžni oddati na določenem zbirnem mestu za recikliranje odpadne električne in elektronske opreme. Z ločenim zbiranjem in recikliranjem odpadne opreme ob odlaganju boste pomagali ohraniti naravne vire in zagotovili, da bo odpadna oprema reciklirana tako, da se varuje zdravje ljudi in okolje. Več informacij o mestih, kjer lahko oddate odpadno opremo za recikliranje, lahko dobite na občini, v komunalnem podjetju ali trgovini, kjer ste izdelek kupili.

Svenska

Kassering av förbrukningsmaterial, för hem- och privatanvändare i EU
Produkter eller produktförpackningar med den här symbolen får inte kasseras med vanligt hushållsavfall. I stället har du ansvar för att produkten lämnas till en behörig återvinningsstation för hantering av el- och elektronikprodukter. Genom att lämna kasserade produkter till återvinning hjälper du till att bevara våra gemensamma naturresurser. Dessutom skyddas både människor och miljön när produkter återvinns på rätt sätt. Kommunala myndigheter, sophanteringsföretag eller butiken där varan köptes kan ge mer information om var du lämnar kasserade produkter för återvinning.

Български

Изхвърляне на оборудване за отпадъци от потребители в частни домакинства в Европейския съюз
Този символ върху продукта или опаковката му показва, че продуктът не трябва да се изхвърля заедно с домакинските отпадъци. Вие имате отговорността да изхвърлите оборудването за отпадъци, като го предадете на определен пункт за рециклиране на електрическо или механично оборудване за отпадъци. Отделното събиране и рециклиране на оборудването за отпадъци при изхвърлянето му помага за запазването на природни ресурси и гарантира рециклиране, извършено така, че да не застрашава човешкото здраве и околната среда. За повече информация къде можете да оставите оборудването за отпадъци за рециклиране се свържете със съответния офис в града ви, фирмата за събиране на отпадъци или с магазина, от който сте закупили продукта

Română

Înlăturarea echipamentelor uzate de către utilizatorii casnici din Uniunea Europeană
Acest simbol de pe produs sau de pe ambalajul produsului indică faptul că acest produs nu trebuie aruncat alături de celelalte deșeuri casnice. În loc să procedați astfel, aveți responsabilitatea să vă debarasați de echipamentul uzat predându-l la un centru de colectare desemnat pentru reciclarea deșeurilor electrice și a echipamentelor electronice. Colectarea și reciclarea separată a echipamentului uzat atunci când doriți să îl aruncați ajută la conservarea resurselor naturale și asigură reciclarea echipamentului într-o manieră care protejează sănătatea umană și mediul. Pentru informații suplimentare despre locul în care se poate preda echipamentul uzat pentru reciclare, luați legătura cu primăria locală, cu serviciul de salubritate sau cu vânzătorul de la care ați achiziționat produsul.

www.hp.com/support

Africa (English speaking)	+27 11 2345872
Afrique (francophone)	+33 1 4993 9230
021 67 22 80	الجزائر
Argentina (Buenos Aires)	54-11-4708-1600
Argentina	0-800-555-5000
Australia	1300 721 147
Australia (out-of-warranty)	1902 910 910
Österreich	www.hp.com/support
17212049	البحرين
België	www.hp.com/support
Belgique	www.hp.com/support
Brasil (Sao Paulo)	55-11-4004-7751
Brasil	0-800-709-7751
Canada	1-(800)-474-6836 (1-800 hp invent)
Central America & The Caribbean	www.hp.com/support
Chile	800-360-999
中国	10-68687980
中国	800-810-3888
Colombia (Bogotá)	571-606-9191
Colombia	01-8000-51-4746-8368
Costa Rica	0-800-011-1046
Česká republika	810 222 222
Danmark	www.hp.com/support
Ecuador (Andinatel)	1-999-119 / 800-711-2884
Ecuador (Pacifitel)	1-800-225-528 / 800-711-2884
(02) 6910602	مصر
El Salvador	800-6160
España	www.hp.com/support
France	www.hp.com/support
Deutschland	www.hp.com/support
Ελλάδα (από το εξωτερικό)	+ 30 210 6073603
Ελλάδα (εντός Ελλάδας)	801 11 75400
Ελλάδα (από Κύπρο)	800 9 2654
Guatemala	1-800-711-2884
香港特別行政區	(852) 2802 4098
Magyarország	06 40 200 629
India	1-800-425-7737
India	91-80-28526900
Indonesia	+62 (21) 350 3408
+971 4 224 9189	العراق
+971 4 224 9189	الكويت
+971 4 224 9189	لبنان
+971 4 224 9189	قطر
+971 4 224 9189	اليمن
Ireland	www.hp.com/support
1-700-503-048	ישראל
Italia	www.hp.com/support
Jamaica	1-800-711-2884

日本	0570-000-511
日本(携帯電話の場合)	03-3335-9800
0800 222 47	الأردن
한국	1588-3003
Luxembourg	www.hp.com/support
Malaysia	1800 88 8588
Mauritius	(262) 262 210 404
México (Ciudad de México)	55-5258-9922
México	01-800-472-68368
081 005 010	المغرب
Nederland	www.hp.com/support
New Zealand	0800 441 147
Nigeria	(01) 271 2320
Norge	www.hp.com/support
24791773	عُمان
Panamá	1-800-711-2884
Paraguay	009 800 54 1 0006
Perú	0-800-10111
Philippines	(2) 867 3551
Philippines	1800 144 10094
Polska	0801 800 235
Portugal	www.hp.com/support
Puerto Rico	1-877-232-0589
República Dominicana	1-800-711-2884
Reunion	0820 890 323
România	0801 033 390
Россия (Москва́)	+7 495 7773284
Россия (Санкт-Петербу́рг))	+7 812 3324240
800 897 1415	السعودية
Singapore	6272 5300
Slovensko	0850 111 256
South Africa (RSA)	0860 104 771
Suomi	www.hp.com/support
Sverige	www.hp.com/support
Switzerland	www.hp.com/support
臺灣	(02) 8722 8000
ไทย	+66 (2) 353 9000
071 891 391	تونس
Trinidad & Tobago	1-800-711-2884
Türkiye	+90 (212)291 38 65
Україна	(044) 230-51-06
600 54 47 47	الإمارات العربية المتحدة
United Kingdom	www.hp.com/support
United States	1-(800)-474-6836 (1-800 hp invent)
Uruguay	0004-054-177
Venezuela (Caracas)	58-212-278-8666
Venezuela	0-800-474-68368
Viêt Nam	+84 (8) 823 4530