# HP Photosmart Premium Fax C309 series

# Περιεχόμενα


**1 Βοήθεια HP Photosmart Premium Fax C309 series**....3

**2 Ολοκλήρωση ρύθμισης της συσκευής HP Photosmart**
Προσθήκη του HP Photosmart σε δίκτυο....5
Ρύθμιση σύνδεσης Bluetooth....13
Ρύθμιση της συσκευής HP Photosmart για φαξ....15

**3 Γνωριμία με το HP Photosmart**
Εξαρτήματα του εκτυπωτή....39
Λειτουργίες πίνακα ελέγχου....42
Λειτουργίες πίνακα ελέγχου (HP Photosmart Premium Fax C309b series)....44
Εικονίδια οθόνης....45

**5 Εκτύπωση**
Εκτύπωση εγγράφων....57
Εκτύπωση φωτογραφιών....58
Εκτύπωση σε CD/DVD....66
Εκτυπώστε μια δημιουργική εργασία....69
Εκτύπωση ιστοσελίδας....74
Εκτύπωση φορμών και προτύπων (**Γρήγορες φόρμες**)....74

**6 Σάρωση**
Σάρωση σε υπολογιστή....81
Σάρωση σε κάρτα μνήμης ή συσκευή αποθήκευσης USB....82

**7 Αντιγραφή**
Αντιγραφή κειμένου ή μεικτών εγγράφων....87

**8 Αντιγραφή (HP Photosmart Premium Fax C309b series)**
Αντιγραφή κειμένου ή μεικτών εγγράφων....95

**9 Επανεκτύπωση φωτογραφιών**....99

**10 Φαξ**
Αποστολή φαξ....101
Λήψη φαξ....107

**11 Αποθήκευση φωτογραφιών**
Αποθήκευση φωτογραφιών στον υπολογιστή σας....109
Δημιουργία εφεδρικού αντιγράφου φωτογραφιών σε μια συσκευή αποθήκευσης USB....110

**12 Εργασία με δοχεία μελάνης**
Έλεγχος των εκτιμώμενων επιπέδων μελάνης....113
Παραγγελία αναλωσίμων μελάνης....114
Αντικατάσταση των δοχείων....115
Πληροφορίες εγγύησης δοχείου....117

**13 Επίλυση προβλήματος**
Υποστήριξη HP....119
Αντιμετώπιση προβλημάτων εγκατάστασης και ρύθμισης....122
Αντιμετώπιση προβλημάτων ποιότητας εκτύπωσης....133
Αντιμετώπιση προβλημάτων εκτύπωσης....173
Αντιμετώπιση προβλημάτων κάρτας μνήμης....179
Αντιμετώπιση προβλημάτων σάρωσης....184
Αντιμετώπιση προβλημάτων αντιγραφής....187
Αντιμετώπιση προβλημάτων φαξ....196
Σφάλματα....251

**15 Τεχνικές πληροφορίες**
Ειδοποίηση....301
Πληροφορίες chip δοχείου μελάνης....301
Προδιαγραφές προϊόντος....302
Περιβαλλοντικό πρόγραμμα διαχείρισης προϊόντος....305
Κανονισμοί....311
Δηλώσεις κανονισμών ασύρματης λειτουργίας....314
Κανονιστικές σημειώσεις περί τηλεπικοινωνιών....317
**Ευρετήριο**....321

# 1 Βοήθεια HP Photosmart Premium Fax C309 series

Για πληροφορίες σχετικά με το HP Photosmart, δείτε:


- «Ολοκλήρωση ρύθμισης της συσκευής HP Photosmart» στη σελίδα 5
- «Γνωριμία με το HP Photosmart» στη σελίδα 39
- «Εκτύπωση» στη σελίδα 57
- «Σάρωση» στη σελίδα 81
- «Αντιγραφή» στη σελίδα 87
- «Αντιγραφή (HP Photosmart Premium Fax C309b series)» στη σελίδα 95
- «Επανεκτύπωση φωτογραφιών» στη σελίδα 99
- «Φαξ» στη σελίδα 101
- «Αποθήκευση φωτογραφιών» στη σελίδα 109
- «Εργασία με δοχεία μελάνης» στη σελίδα 113
- «Τεχνικές πληροφορίες» στη σελίδα 301

# 2 Ολοκλήρωση ρύθμισης της συσκευής HP Photosmart


- Προσθήκη του HP Photosmart σε δίκτυο
- Ρύθμιση σύνδεσης Bluetooth
- Ρύθμιση της συσκευής HP Photosmart για φαξ


## Προσθήκη του HP Photosmart σε δίκτυο


- «Ενσύρματο δίκτυο (Ethernet)» στη σελίδα 5
- «Ασύρματη σύνδεση με δρομολογητή (δίκτυο υποδομής)» στη σελίδα 6
- «Ασύρματη σύνδεση χωρίς δρομολογητή (σύνδεση ad hoc)» στη σελίδα 8


### Ενσύρματο δίκτυο (Ethernet)

Πριν συνδέσετε τη συσκευή HP Photosmart στο δίκτυο, βεβαιωθείτε ότι έχετε όλα τα απαραίτητα υλικά.

- Ένα λειτουργικό δίκτυο Ethernet που να περιλαμβάνει δρομολογητή, μεταγωγέα ή διανομέα με θύρα Ethernet.
- Καλώδιο CAT-5 Ethernet.

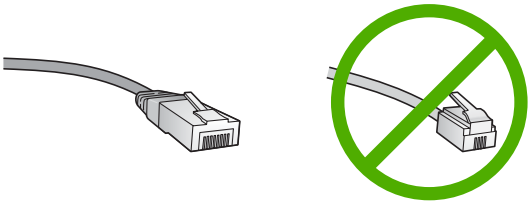

Παρόλο που τα τυπικά καλώδια Ethernet μοιάζουν με τα τηλεφωνικά καλώδια, δεν είναι ίδια. Ο αριθμός των καλωδίων είναι διαφορετικός και καθένα έχει διαφορετικό βύσμα. Το βύσμα του καλωδίου Ethernet (λέγεται και βύσμα RJ-45) είναι πιο φαρδύ και πιο χοντρό και έχει 8 επαφές στο άκρο του. Το βύσμα ενός καλωδίου τηλεφώνου διαθέτει από 2 έως 6 επαφές.

- Έναν επιτραπέζιο ή φορητό υπολογιστή στο ίδιο δίκτυο.

**Σημείωση** Το HP Photosmart υποστηρίζει δίκτυα με αυτόματη διαπραγμάτευση ταχύτητας με δυνατότητα 10 ή 100 Mbps.

**Για να συνδέσετε τη συσκευή HP Photosmart στο δίκτυο**

1. Αφαιρέστε το κίτρινο βύσμα από το πίσω μέρος της συσκευής HP Photosmart.

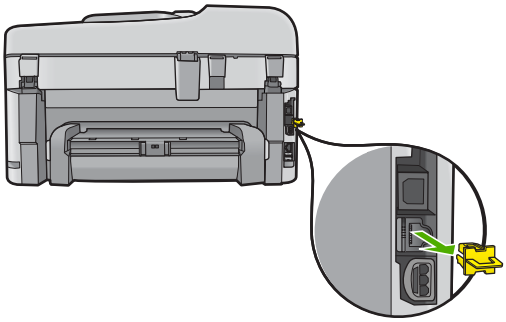

2. Συνδέστε το καλώδιο Ethernet στη θύρα σύνδεσης Ethernet στο πίσω μέρος της συσκευής HP Photosmart.

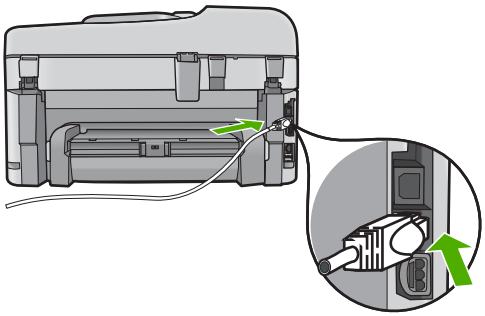

3. Συνδέστε το άλλο άκρο του καλωδίου Ethernet σε μια ελεύθερη θύρα στο δρομολογητή ή το μεταγωγέα Ethernet.

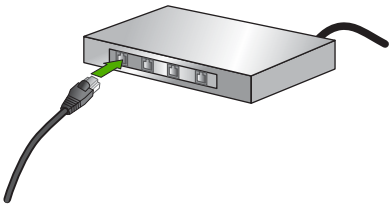

4. Μετά τη σύνδεση της συσκευής HP Photosmart στο δίκτυο, εγκαταστήστε το λογισμικό.

**Σχετικά θέματα**

«Εγκατάσταση του λογισμικού για σύνδεση δικτύου» στη σελίδα 12

## Ασύρματη σύνδεση με δρομολογητή (δίκτυο υποδομής)

Για τη σύνδεση της συσκευής HP Photosmart σε ενσωματωμένο ασύρματο δίκτυο WLAN 802.11, θα χρειαστείτε τα εξής:

- Ένα ασύρματο δίκτυο 802.11 που περιλαμβάνει ασύρματο δρομολογητή ή σημείο πρόσβασης.
- Επιτραπέζιο ή φορητό υπολογιστή με υποστήριξη ασύρματης δικτύωσης ή κάρτα δικτύου (NIC). Ο υπολογιστής πρέπει να είναι συνδεδεμένος στο ασύρματο δίκτυο στο οποίο πρόκειται να εγκαταστήσετε το HP Photosmart.
- Πρόσβαση στο Internet ευρείας ζώνης (συνιστάται), όπως καλωδιακή ή DSL.
  Εάν συνδέετε τη συσκευή HP Photosmart σε ασύρματο δίκτυο που διαθέτει πρόσβαση στο Internet, η HP συνιστά τη χρήση ασύρματου δρομολογητή (σημείο πρόσβασης ή σταθμός βάσης) που χρησιμοποιεί πρωτόκολλο δυναμικής διαμόρφωσης κεντρικού υπολογιστή (DHCP).
- Όνομα δικτύου (SSID).
- Κλειδί WEP ή κωδικό πρόσβασης WPA (εάν απαιτείται).

**Για να συνδέσετε το HP Photosmart σε ασύρματο δίκτυο**

▲ Κάντε ένα από τα παρακάτω:

**Χρησιμοποιήστε την Άμεση σύνδεση των Windows**

**α**. Ενεργοποιήστε την ασύρματη λειτουργία.
- Πατήστε **Ρύθμιση**.
- Επισημάνετε την επιλογή **Network** (Δίκτυο) και πατήστε **OK**.
- Επισημάνετε την επιλογή **Wireless Radio** (Ασύρματη λειτουργία) και πατήστε **OK**.
- Επισημάνετε την επιλογή **Ενεργοποίηση** και πατήστε **OK**.

**β**. Τοποθετήστε μνήμη με τις ρυθμίσεις δικτύου σας.

**γ**. Συνδεθείτε στο ασύρματο δίκτυο.
- Επισημάνετε την επιλογή **Yes, set up printer on network using wireless settings on memory device** (Ναι, ρύθμ. εκτυπ. για δίκτυο με χρήση ρυθμ. ασύρμ. λειτ. κάρτας μνήμης) και πατήστε **OK**.
- Για να εκτυπώσετε μια σελίδα διαμόρφωσης δικτύου, πατήστε **OK**.

**δ**. Εγκαταστήστε το λογισμικό.

**Χρησιμοποιήστε τον Οδηγό ρύθμισης ασύρματης σύνδεσης**

**α**. Σημειώστε το όνομα του δικτύου σας (SSID) και το κλειδί WEP ή τη φράση πρόσβασης WPA.

**β**. Ενεργοποιήστε την ασύρματη λειτουργία.
- Πατήστε **Ρύθμιση**.
- Επισημάνετε την επιλογή **Network** (Δίκτυο) και πατήστε **OK**.
- Επισημάνετε την επιλογή **Wireless Radio** (Ασύρματη λειτουργία) και πατήστε **OK**.
- Επισημάνετε την επιλογή **Ενεργοποίηση** και πατήστε **OK**.

**γ**. Εκκινήστε τον Οδηγό ρύθμισης ασύρματης σύνδεσης.
- Επισημάνετε την επιλογή **Wireless Setup Wizard** (Οδηγός ρύθμισης ασύρματης σύνδεσης) και πατήστε **OK**.

**δ**. Συνδεθείτε στο ασύρματο δίκτυο.
- Ο οδηγός ρύθμισης αναζητά διαθέσιμα δίκτυα και εμφανίζει μια λίστα με τα ονόματα των ανιχνευμένων δικτύων (SSID).
- Επισημάνετε το όνομα του δικτύου σας και πατήστε **OK**.

**ε**. Ακολουθήστε τα μηνύματα.
- Ακολουθήστε τα μηνύματα στην οθόνη για να ολοκληρώσετε τη σύνδεση.
- Για να εκτυπώσετε μια σελίδα διαμόρφωσης δικτύου, πατήστε **OK**.

**στ**. Εγκαταστήστε το λογισμικό.

**Σχετικά θέματα**

«Εγκατάσταση του λογισμικού για σύνδεση δικτύου» στη σελίδα 12

## Ασύρματη σύνδεση χωρίς δρομολογητή (σύνδεση ad hoc)

Διαβάστε αυτήν την ενότητα εάν θέλετε να συνδέσετε τη συσκευή HP Photosmart σε υπολογιστή με δυνατότητα ασύρματου δικτύου, χωρίς τη χρήση ασύρματου δρομολογητή ή σημείου πρόσβασης.

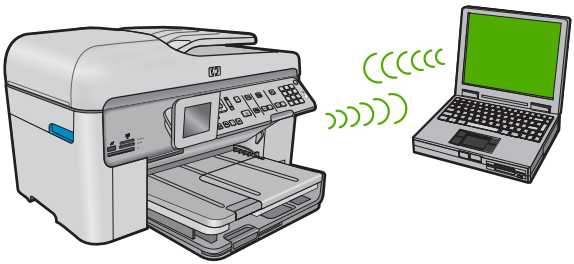

Υπάρχουν δύο μέθοδοι που μπορείτε να χρησιμοποιήσετε για να συνδέσετε το HP Photosmart στον υπολογιστή σας με χρήση ad hoc ασύρματης σύνδεσης δικτύου. Μόλις συνδεθεί, μπορείτε να εγκαταστήσετε το λογισμικό της συσκευής HP Photosmart.

▲ Ενεργοποιήστε την ασύρματη λειτουργία του HP Photosmart και την ασύρματη λειτουργία στον υπολογιστή σας. Στον υπολογιστή, συνδεθείτε με το όνομα δικτύου (SSID) **hpsetup**, το οποίο είναι το προεπιλεγμένο ad hoc δίκτυο που δημιουργείται από τη συσκευή HP Photosmart.

Εάν είχε γίνει πριν διαμόρφωση της συσκευής HP Photosmart για κάποιο άλλο δίκτυο, χρησιμοποιήστε την επιλογή **Restore Network Defaults** (Επαναφορά προεπιλ. δικτύου) για να επαναφέρετε το προεπιλεγμένο προφίλ ad hoc **hpsetup**.

Ή

▲ Χρησιμοποιήστε ένα προφίλ ad hoc δικτύου στον υπολογιστή σας για να συνδεθείτε με τη συσκευή. Εάν δεν έχει διαμορφωθεί προφίλ ad hoc δικτύου στον υπολογιστή σας, ανατρέξτε στο αρχείο βοήθειας για το λειτουργικό σύστημα του υπολογιστή για να δείτε την κατάλληλη μέθοδο για τη δημιουργία ad hoc προφίλ στον υπολογιστή. Αφού δημιουργηθεί το προφίλ ad hoc δικτύου, εκτελέστε τον οδηγό **Wireless Setup Wizard** (Οδηγός ρύθμισης ασύρματης σύνδεσης) από το μενού **Network** (Δίκτυο) στο HP Photosmart και επιλέξτε το προφίλ ad hoc δικτύου που έχετε δημιουργήσει στον υπολογιστή σας.

**Σημείωση** Οι συνδέσεις ad hoc μπορούν να χρησιμοποιηθούν εάν δεν διαθέτετε ασύρματο δρομολογητή ή σημείο πρόσβασης αλλά διαθέτετε ασύρματη λειτουργία στον υπολογιστή σας. Ωστόσο, με σύνδεση ad hoc ενδέχεται να έχετε χαμηλότερο επίπεδο ασφάλειας δικτύου και πιθανώς μειωμένη απόδοση σε σύγκριση με τη σύνδεση βάσει υποδομής δικτύου με χρήση ασύρματου δρομολογητή ή σημείου πρόσβασης.

Για να συνδέσετε το HP Photosmart σε υπολογιστή με Windows μέσω σύνδεσης ad hoc, ο υπολογιστής πρέπει να διαθέτει προσαρμογέα ασύρματου δικτύου και προφίλ ad hoc.

### Για τη δημιουργία προφίλ δικτύου

**Σημείωση** Η συσκευή παρέχεται διαμορφωμένη με ένα προφίλ δικτύου με όνομα δικτύου (SSID) το **hpsetup**. Ωστόσο, για λόγους ασφαλείας και προστασίας του απορρήτου, η HP συνιστά να δημιουργήσετε ένα νέο προφίλ δικτύου στον υπολογιστή σας, όπως περιγράφεται εδώ.

1. Επιλέξτε **Πίνακας Ελέγχου** και κάντε διπλό κλικ στην επιλογή **Συνδέσεις δικτύου**.
2. Στο παράθυρο **Συνδέσεις δικτύου** κάντε δεξί κλικ στην επιλογή **Σύνδεση ασύρματου δικτύου**. Εάν στο αναδυόμενο μενού δείτε **Ενεργοποίηση**, επιλέξτε το. Εάν δείτε την επιλογή **Απενεργοποίηση**, η ασύρματη σύνδεση είναι ήδη ενεργοποιημένη.
3. Κάντε δεξί κλικ στο εικονίδιο **Σύνδεση ασύρματου δικτύου** και κάντε κλικ στην επιλογή **Ιδιότητες**.
4. Κάντε κλικ στην καρτέλα **Ασύρματα δίκτυα**.
5. Ενεργοποιήστε το πλαίσιο ελέγχου **Χρήση των Windows για ρύθμιση παραμέτρων του ασύρματου δικτύου μου**.
6. Κάντε κλικ στην επιλογή **Προσθήκη** και πραγματοποιήστε τα παρακάτω:
   α. Στο πλαίσιο **Όνομα δικτύου (SSID)**, πληκτρολογήστε ένα μοναδικό όνομα δικτύου της επιλογής σας.

      **Σημείωση** Για το όνομα δικτύου ισχύει η διάκριση πεζών και κεφαλαίων χαρακτήρων, έτσι, είναι σημαντικό να θυμάστε τους κεφαλαίους ή πεζούς χαρακτήρες που έχετε χρησιμοποιήσει.

   β. Εάν υπάρχει λίστα **Έλεγχος ταυτότητας δικτύου** επιλέξτε **Άνοιγμα**. Διαφορετικά, προχωρήστε στο επόμενο βήμα.
   γ. Στη λίστα **Κρυπτογράφηση δεδομένων** επιλέξτε **WEP**.

      **Σημείωση** Μπορείτε να δημιουργήσετε ένα δίκτυο που να μην χρησιμοποιεί κλειδί WEP. Ωστόσο, η HP συνιστά τη χρήση κλειδιού WEP για ασφάλεια στο δίκτυό σας.

   δ. Βεβαιωθείτε ότι το πλαίσιο ελέγχου **δεν** είναι ενεργοποιημένο δίπλα στην επιλογή **Αυτόματη παροχή κλειδιού**. Εάν είναι επιλεγμένο, κάντε κλικ για να το απενεργοποιήσετε.

ε. Στο πλαίσιο **Κλειδί δικτύου**, πληκτρολογήστε ένα κλειδί WEP με **ακριβώς** 5 ή **ακριβώς** 13 αλφαριθμητικούς (ASCII) χαρακτήρες. Για παράδειγμα, στην περίπτωση 5 χαρακτήρων μπορείτε να εισαγάγετε τους χαρακτήρες **ABCDE** ή **12345**. Διαφορετικά, στην περίπτωση 13 χαρακτήρων μπορείτε να εισαγάγετε τους χαρακτήρες **ABCDEF1234567**. (Οι συνδυασμοί 12345 και ABCDE χρησιμοποιούνται ως παραδείγματα μόνο. Επιλέξτε το συνδυασμό της αρεσκείας σας.)

Εναλλακτικά, μπορείτε να χρησιμοποιήσετε HEX (δεκαεξαδικούς) χαρακτήρες για το κλειδί WEP. Ένα δεκαεξαδικό κλειδί WEP πρέπει να είναι 10 χαρακτήρων για κρυπτογράφηση 40 bit, ή 26 χαρακτήρων για κρυπτογράφηση 128 bit.

στ. Στο πλαίσιο **Επιβεβαίωση κλειδιού δικτύου** πληκτρολογήστε το ίδιο κλειδί WEP που πληκτρολογήσατε στο προηγούμενο βήμα.

**Σημείωση** Πρέπει να θυμάστε τους χαρακτήρες με την ακριβή μορφή πεζών και κεφαλαίων. Εάν εισαγάγετε λάθος κλειδί WEP στη συσκευή, η ασύρματη σύνδεση θα αποτύχει.

ζ. Σημειώστε το κλειδί WEP ακριβώς όπως το πληκτρολογήσατε με συμφωνία πεζών και κεφαλαίων χαρακτήρων.

η. Ενεργοποιήστε το πλαίσιο ελέγχου **Αυτό είναι ένα δίκτυο υπολογιστής-προς-υπολογιστή (ad hoc), ασύρματα σημεία πρόσβασης δεν χρησιμοποιούνται**.

θ. Κάντε κλικ στο **OK** για να κλείσετε το παράθυρο **Ιδιότητες ασύρματου δικτύου** και κάντε ξανά κλικ στο **OK**.

ι. Κάντε ξανά κλικ στο **OK** για να κλείσετε το παράθυρο **Ιδιότητες σύνδεσης ασύρματου δικτύου**.

Με το πρόγραμμα διαμόρφωσης της κάρτας τοπικού δικτύου δημιουργήστε ένα προφίλ δικτύου με τις παρακάτω τιμές:

- **Όνομα δικτύου (SSID)**: Mynetwork (ως παράδειγμα μόνο)

  **Σημείωση** Πρέπει να δημιουργήσετε ένα όνομα δικτύου που να είναι μοναδικό και εύκολο να θυμάστε. Να θυμάστε ότι στο όνομα δικτύου ισχύει η συμφωνία πεζών-κεφαλαίων. Συνεπώς θα πρέπει να θυμάστε ποια γράμματα είναι πεζά και ποια κεφαλαία.

- **Λειτουργία επικοινωνίας**: ad hoc
- **Κρυπτογράφηση**: ενεργοποιημένη

**Για σύνδεση σε ασύρματο δίκτυο ad hoc**

1. Πατήστε **Ρύθμιση**.

2. Πατήστε το κουμπί με το κάτω βέλος μέχρι να επισημανθεί η επιλογή **Network** (Δίκτυο) και, στη συνέχεια, πατήστε **OK**.

3. Πατήστε το κουμπί κάτω βέλους για να επισημάνετε την επιλογή **Wireless Setup Wizard** (Οδηγός ρύθμισης ασύρματης σύνδεσης) και, στη συνέχεια, πατήστε **OK**.
   Εκτελείται ο **Wireless Setup Wizard** (Οδηγός ρύθμισης ασύρματης σύνδεσης). Ο οδηγός ρύθμισης αναζητά διαθέσιμα δίκτυα, και στη συνέχεια εμφανίζει μια λίστα με τα ονόματα (SSID) των δικτύων που εντόπισε. Τα δίκτυα υποδομής εμφανίζονται πρώτα στη λίστα, και στη συνέχεια ακολουθούν τα διαθέσιμα δίκτυα ad hoc. Τα δίκτυα με το ισχυρότερο σήμα εμφανίζονται πρώτα, ενώ τα δίκτυα με το πιο ασθενές τελευταία.
4. Στην οθόνη, αναζητήστε το όνομα του δικτύου που δημιουργήσατε στον υπολογιστή (για παράδειγμα, Mynetwork).
5. Χρησιμοποιήστε τα κουμπιά με τα βέλη για να επισημάνετε το όνομα δικτύου, και πατήστε **OK**.
   Εάν εντοπίσατε το όνομα του δικτύου σας και το επιλέξατε, προχωρήστε στο βήμα 6.

   **Εάν δεν βλέπετε το όνομα του δικτύου σας στη λίστα**

   α. Επιλέξτε **Enter a New Network Name (SSID)** (Εισάγετε νέο όνομα δικτύου (SSID)).
      Εμφανίζεται το εικονικό πληκτρολόγιο.
   β. Εισαγάγετε το όνομα δικτύου SSID. Χρησιμοποιήστε τα κουμπιά βέλους στον πίνακα ελέγχου για να επισημάνετε ένα γράμμα ή έναν αριθμό στο εικονικό πληκτρολόγιο, και πατήστε **OK** για να τον επιλέξετε.

      **Σημείωση** Πρέπει να εισαγάγετε τους χαρακτήρες με την **ακριβή** μορφή πεζών και κεφαλαίων. Διαφορετικά, η ασύρματη σύνδεση θα αποτύχει.

   γ. Όταν ολοκληρώσετε την εισαγωγή του νέου ονόματος δικτύου SSID, χρησιμοποιήστε τα κουμπιά με τα βέλη για να επισημάνετε την επιλογή **Done** (Τέλος) στο εικονικό πληκτρολόγιο, και πατήστε **OK**.

      **Συμβουλή** Εάν η συσκευή δεν μπορεί να εντοπίσει το δίκτυο βάσει του ονόματος δικτύου που εισαγάγατε, θα δείτε τα ακόλουθα μηνύματα. Μετακινήστε τη συσκευή πιο κοντά στον υπολογιστή και δοκιμάστε να εκτελέσετε ξανά τον Οδηγό ρύθμισης ασύρματης σύνδεσης για να εντοπιστεί αυτόματα το δίκτυο.

   δ. Πατήστε το κουμπί με το κάτω βέλος μέχρι να επισημανθεί η επιλογή **Ad Hoc** και, στη συνέχεια, πατήστε **OK**.
   ε. Πατήστε το κουμπί κάτω βέλους έως ότου επισημανθεί η επιλογή **Yes, my network uses WEP encryption** (Ναι, το δίκτυο χρησιμοποιεί κρυπτογράφηση WEP) και πατήστε **OK**. Εμφανίζεται το εικονικό πληκτρολόγιο.
      Εάν **δεν** θέλετε να χρησιμοποιήσετε κρυπτογράφηση WEP, πατήστε το κουμπί κάτω βέλους μέχρι να επισημανθεί η επιλογή **No, my network does not use encryption** (Όχι, το δίκτυο δεν χρησιμοποιεί κρυπτογράφηση) και πατήστε **OK**. Μεταβείτε στο βήμα 7.

6. Εάν σας ζητηθεί, εισαγάγετε το κλειδί WEP όπως περιγράφεται παρακάτω. Διαφορετικά, προχωρήστε στο βήμα 7.
   α. Χρησιμοποιήστε τα κουμπιά με τα βέλη για να επισημάνετε ένα γράμμα ή έναν αριθμό στο εικονικό πληκτρολόγιο, και πατήστε **OK** για να τον επιλέξετε.

      **Σημείωση** Πρέπει να εισαγάγετε τους χαρακτήρες με την **ακριβή** μορφή πεζών και κεφαλαίων. Διαφορετικά, η ασύρματη σύνδεση θα αποτύχει.

   β. Όταν ολοκληρώσετε την εισαγωγή του κλειδιού WEP, χρησιμοποιήστε τα κουμπιά με τα βέλη για να επισημάνετε την επιλογή **Done** (Τέλος)στο εικονικό πληκτρολόγιο.
7. Πατήστε **OK** ξανά για επιβεβαίωση.
   Η συσκευή θα επιχειρήσει να συνδεθεί στο SSID. Εάν εμφανιστεί μήνυμα σύμφωνα με το οποίο έχετε εισαγάγει μη έγκυρο κλειδί WEP, ελέγξτε το κλειδί που έχετε σημειώσει για το νέο δίκτυο, ακολουθήστε τα μηνύματα με τις οδηγίες διόρθωσης του κλειδιού WEP, και δοκιμάστε ξανά.
8. Όταν η συσκευή συνδεθεί στο δίκτυο, μεταβείτε στον υπολογιστή σας για να εγκαταστήσετε το λογισμικό.

   **Σημείωση** Μπορείτε να εκτυπώσετε μια αναφορά ελέγχου ασύρματου δικτύου κατά το τέλος μιας σύνδεσης με χρήση του οδηγού ρύθμισης ασύρματης σύνδεσης για να εντοπίσετε τυχόν πιθανά μελλοντικά προβλήματα με την εγκατάσταση του δικτύου.

**Σχετικά θέματα**

«Εγκατάσταση του λογισμικού για σύνδεση δικτύου» στη σελίδα 12

## Εγκατάσταση του λογισμικού για σύνδεση δικτύου

Διαβάστε αυτή την ενότητα για να εγκαταστήσετε το λογισμικό της συσκευής HP Photosmart σε υπολογιστή συνδεδεμένο σε δίκτυο. Προτού εγκαταστήσετε το λογισμικό, βεβαιωθείτε ότι έχετε συνδέσει τη συσκευή HP Photosmart σε δίκτυο.

**Σημείωση** Εάν ο υπολογιστής σας είναι διαμορφωμένος για σύνδεση σε σειρά μονάδων δικτύου, βεβαιωθείτε ότι είναι συνδεδεμένος με αυτές τις μονάδες προτού εγκαταστήσετε το λογισμικό. Διαφορετικά, η εγκατάσταση του λογισμικού HP Photosmart μπορεί να χρησιμοποιήσει ένα από τα δεσμευμένα γράμματα μονάδας δίσκου και δεν θα μπορείτε να έχετε πρόσβαση σε αυτή τη μονάδα δικτύου στον υπολογιστή σας.

**Σημείωση** Η εγκατάσταση μπορεί να διαρκέσει από 20 έως 45 λεπτά, ανάλογα με το λειτουργικό σας σύστημα, το διαθέσιμο χώρο και την ταχύτητα του επεξεργαστή.

**Για να εγκαταστήσετε το λογισμικό HP Photosmart σε Windows**

1. Κλείστε όλες τις εφαρμογές που εκτελούνται στον υπολογιστή, συμπεριλαμβανομένου του λογισμικού προστασίας από ιούς.
2. Τοποθετήστε το Windows CD που συνοδεύει τη συσκευή στη μονάδα CD-ROM του υπολογιστή και ακολουθήστε τις οδηγίες που εμφανίζονται στην οθόνη.

3. Εάν εμφανιστεί ένα παράθυρο διαλόγου σχετικά με τείχη προστασίας, ακολουθήστε τις οδηγίες. Εάν εμφανιστούν αναδυόμενα μηνύματα σχετικά με το τείχος προστασίας, πρέπει πάντα να τα αποδέχεστε.
4. Στην οθόνη **Τύπος σύνδεσης** επιλέξτε **Μέσω δικτύου** και κάντε κλικ στο **Επόμενο**.

   Εμφανίζεται η οθόνη **Αναζήτηση** καθώς το πρόγραμμα εγκατάστασης αναζητά τη συσκευή στο δίκτυο.
5. Στην οθόνη **Βρέθηκε εκτυπωτής** επιβεβαιώστε ότι η περιγραφή του εκτυπωτή είναι σωστή.

   Εάν βρεθούν περισσότεροι από ένας εκτυπωτές στο δίκτυο, εμφανίζεται η οθόνη **Βρέθηκαν εκτυπωτές**. Επιλέξτε τη συσκευή που θέλετε να συνδέσετε.
6. Ακολουθήστε τις οδηγίες για την εγκατάσταση του λογισμικού.

   Όταν ολοκληρώσετε την εγκατάσταση του λογισμικού, η συσκευή είναι έτοιμη για χρήση.
7. Εάν στον υπολογιστή σας είχατε απενεργοποιήσει το λογισμικό ανίχνευσης ιών, ενεργοποιήστε το ξανά.
8. Για να ελέγξετε τη σύνδεση δικτύου, εκτυπώστε από τον υπολογιστή μια αναφορά ελέγχου λειτουργίας για τη συσκευή.

# Ρύθμιση σύνδεσης Bluetooth

Η σύνδεση Bluetooth είναι ένας γρήγορος και εύκολος τρόπος για να εκτυπώνετε εικόνες από έναν υπολογιστή με δυνατότητα Bluetooth χωρίς τη χρήση καλωδίου. Με τη σύνδεση Bluetooth μπορείτε να αποκτήσετε πρόσβαση σε πολλές από τις ίδιες δυνατότητες εκτύπωσης όπως με τη σύνδεση USB. Για παράδειγμα, μπορείτε να ελέγξετε την κατάσταση του εκτυπωτή, καθώς και την εκτιμώμενη ποσότητα μελάνης που απομένει στα δοχεία μελάνης.

**Σημείωση** Η μόνη λειτουργία λογισμικού που είναι διαθέσιμη με σύνδεση Bluetooth είναι η εκτύπωση. Η σάρωση και η αντιγραφή που βασίζεται σε λογισμικό δεν πραγματοποιούνται με σύνδεση Bluetooth.

Πρέπει να έχετε εγκατεστημένα τα Windows Vista ή Windows XP και είτε τη στοίβα πρωτοκόλλων Microsoft Bluetooth® ή τη στοίβα πρωτοκόλλων Widcomm Bluetooth® για σύνδεση της συσκευής HP Photosmart. Στον υπολογιστή σας μπορεί να έχετε και τη στοίβα Microsoft και τη στοίβα Widcomm, όμως μπορείτε να χρησιμοποιήσετε μόνο τη μία από τις δύο για να συνδέσετε τη συσκευή.

- **Στοίβα Microsoft** Εάν στον υπολογιστή σας έχετε εγκατεστημένα τα Windows Vista ή τα Windows XP με Service Pack 2, τότε ο υπολογιστής σας έχει τη στοίβα πρωτοκόλλων Microsoft Bluetooth®. Η στοίβα Microsoft σάς επιτρέπει να εγκαταστήσετε έναν εξωτερικό προσαρμογέα Bluetooth® αυτόματα. Εάν ο προσαρμογέας Bluetooth® υποστηρίζει τη στοίβα Microsoft, αλλά δεν μπορεί να πραγματοποιήσει εγκατάσταση αυτόματα, τότε δεν έχετε τη στοίβα Microsoft στον υπολογιστή σας. Ελέγξτε την τεκμηρίωση που συνοδεύει τον προσαρμογέα Bluetooth® για να δείτε εάν υποστηρίζει τη στοίβα Microsoft.
- **Στοίβα Widcomm**: Εάν έχετε υπολογιστή HP με ενσωματωμένο Bluetooth®, ή εάν έχετε εγκαταστήσει προσαρμογέα HP bt450, τότε ο υπολογιστής σας έχει τη στοίβα Widcomm. Εάν έχετε υπολογιστή HP και συνδέσετε προσαρμογέα HP bt450, ο προσαρμογέας θα εγκατασταθεί αυτόματα χρησιμοποιώντας τη στοίβα Widcomm.

Για τη σύνδεση της συσκευής HP Photosmart με σύνδεση Bluetooth, θα χρειαστείτε τα παρακάτω:

- Μια συσκευή δυνατότητας Bluetooth (συμβατή με προφίλ HCRP ή SPP) (όπως PDA, κινητό τηλέφωνο με φωτογραφική μηχανή ή υπολογιστή)

Ορισμένες συσκευές Bluetooth ανταλλάσσουν διευθύνσεις συσκευής όταν επικοινωνούν μεταξύ τους. Κατά συνέπεια, ίσως χρειαστεί επίσης να μάθετε τη διεύθυνση συσκευής του HP Photosmart προκειμένου να δημιουργήσετε μια σύνδεση.

**Για να βρείτε τη διεύθυνση της συσκευής**

1. Πατήστε **Ρύθμιση**.

2. Πατήστε το κουμπί με το κάτω βέλος μέχρι να επισημανθεί η επιλογή **Bluetooth Menu** (Μενού Bluetooth) και, στη συνέχεια, πατήστε **OK**.

   **Σημείωση** Η επιλογή **Bluetooth Radio** (Ασύρμ. λειτ. Bluetooth) πρέπει να είναι ενεργοποιημένη για να είναι ενεργοποιημένες και οι επιλογές Bluetooth του**Bluetooth Menu** (Μενού Bluetooth).

3. Πατήστε το κουμπί με το κάτω βέλος μέχρι να επισημανθεί η επιλογή **Device Address** (Διεύθυνση συσκευής) και, στη συνέχεια, πατήστε **OK**.
   Εμφανίζεται η **Device Address** (Διεύθυνση συσκευής), η οποία είναι μόνο για ανάγνωση.
4. Σημειώστε τη διεύθυνση της συσκευής. Μπορεί να σας χρειαστεί αργότερα.

**Για να εγκαταστήσετε και να χρησιμοποιήσετε μια στοίβα Microsoft για εκτύπωση**

1. Βεβαιωθείτε ότι έχετε εγκαταστήσει το λογισμικό της συσκευής στον υπολογιστή.

   **Σημείωση** Σκοπός της εγκατάστασης του λογισμικού είναι να εξασφαλιστεί η διαθεσιμότητα του προγράμματος οδήγησης του εκτυπωτή για σύνδεση Bluetooth®. Έτσι, εάν έχετε εγκαταστήσει ήδη το λογισμικό, δεν χρειάζεται να το εγκαταστήσετε ξανά. Εάν θέλετε να έχετε και σύνδεση USB και σύνδεση Bluetooth® στη συσκευή HP Photosmart, εγκαταστήστε πρώτα τη σύνδεση USB. Για περισσότερες πληροφορίες, δείτε τον Οδηγό εγκατάστασης. Ωστόσο, εάν δεν θέλετε σύνδεση USB, επιλέξτε **Απευθείας στον υπολογιστή** στην οθόνη **Τύπος σύνδεσης**. Επίσης, στην οθόνη **Σύνδεση της συσκευής σας τώρα**, ενεργοποιήστε το πλαίσιο ελέγχου δίπλα στην επιλογή **Αν δεν μπορείτε να συνδέσετε τη συσκευή σας τώρα...** στο κάτω μέρος της οθόνης.

2. Εάν χρησιμοποιείτε εξωτερικό προσαρμογέα Bluetooth® για τον υπολογιστή σας, βεβαιωθείτε ότι έχετε ενεργοποιήσει τον υπολογιστή και, στη συνέχεια, συνδέστε τον προσαρμογέα Bluetooth® σε μια θύρα USB του υπολογιστή. Εάν διαθέτετε εγκατεστημένο λειτουργικό σύστημα Windows Vista ή Windows XP με Service Pack 2, τα προγράμματα οδήγησης Bluetooth® εγκαθίστανται αυτόματα. Εάν σας ζητηθεί να επιλέξετε προφίλ Bluetooth®, επιλέξτε **HCRP**.
   Εάν ο υπολογιστής σας διαθέτει ενσωματωμένο Bluetooth®, απλώς βεβαιωθείτε ότι ο υπολογιστής σας είναι ενεργοποιημένος.

3. Στη γραμμή εργασιών των Windows, κάντε κλικ στο κουμπί **Έναρξη**, επιλέξτε **Εκτυπωτές και φαξ** (ή κάντε κλικ στο **Πίνακας Ελέγχου** και έπειτα στο **Εκτυπωτές**).
4. Κάντε κλικ στην επιλογή **Προσθήκη εκτυπωτή**).
5. Κάντε κλικ στο **Επόμενο** και, στη συνέχεια, επιλέξτε **Εκτυπωτής Bluetooth**.
6. Ακολουθήστε τις οδηγίες στην οθόνη για να ολοκληρώσετε την εγκατάσταση.
7. Εκτυπώστε όπως θα κάνατε από οποιονδήποτε εκτυπωτή.

**Για να εγκαταστήσετε και να χρησιμοποιήσετε μια στοίβα Widcomm για εκτύπωση**

1. Βεβαιωθείτε ότι έχετε εγκαταστήσει το λογισμικό του HP Photosmart στον υπολογιστή.

   **Σημείωση** Σκοπός της εγκατάστασης του λογισμικού είναι να εξασφαλιστεί η διαθεσιμότητα του προγράμματος οδήγησης του εκτυπωτή για σύνδεση Bluetooth®. Έτσι, εάν έχετε εγκαταστήσει ήδη το λογισμικό, δεν χρειάζεται να το εγκαταστήσετε ξανά. Εάν θέλετε να έχετε και σύνδεση USB και σύνδεση Bluetooth® στη συσκευή HP Photosmart, εγκαταστήστε πρώτα τη σύνδεση USB. Για περισσότερες πληροφορίες, δείτε τον Οδηγό εγκατάστασης. Ωστόσο, εάν δεν θέλετε σύνδεση USB, επιλέξτε **Απευθείας στον υπολογιστή** στην οθόνη **Τύπος σύνδεσης**. Επίσης, στην οθόνη **Σύνδεση της συσκευής σας τώρα**, ενεργοποιήστε το πλαίσιο ελέγχου δίπλα στην επιλογή **Αν δεν μπορείτε να συνδέσετε τη συσκευή σας τώρα...** στο κάτω μέρος της οθόνης.

2. Κάντε κλικ στο εικονίδιο **Περιοχές με Bluetooth** στην επιφάνεια εργασίας ή στη γραμμή εργασιών.
3. Κάντε κλικ στο **Αναζήτηση συσκευών με τη σειρά**.
4. Όταν εντοπιστούν οι διαθέσιμοι εκτυπωτές, κάντε διπλό κλικ στο όνομα της συσκευής HP Photosmart για να ολοκληρώσετε την εγκατάσταση.
5. Εκτυπώστε όπως θα κάνατε από οποιονδήποτε εκτυπωτή.

# Ρύθμιση της συσκευής HP Photosmart για φαξ

Πριν ξεκινήσετε να ρυθμίζετε τη συσκευή HP Photosmart για φαξ, καθορίστε ποιο είδος τηλεφωνικού συστήματος χρησιμοποιείται στη χώρα/περιοχή σας. Οι οδηγίες σχετικά με

τη ρύθμιση της συσκευής HP Photosmart για φαξ, διαφέρουν ανάλογα με το αν έχετε τηλεφωνικό σύστημα σειριακού ή παράλληλου τύπου.

- Εάν η χώρα/περιοχή σας δεν εμφανίζεται στον παρακάτω πίνακα, πιθανότατα έχετε τηλεφωνικό σύστημα σειριακού τύπου. Σε ένα τηλεφωνικό σύστημα σειριακού τύπου, η υποδοχή στον κοινό τηλεφωνικό σας εξοπλισμό (μόντεμ, τηλέφωνα και τηλεφωνητές) δεν επιτρέπει φυσική σύνδεση με τη θύρα "2-EXT" στη συσκευή HP Photosmart. Αντίθετα, όλος ο εξοπλισμός πρέπει να συνδεθεί στην πρίζα του τηλεφώνου.

  **Σημείωση** Σε ορισμένες χώρες/περιοχές που χρησιμοποιούν τηλεφωνικά συστήματα σειριακού τύπου, το τηλεφωνικό καλώδιο που παρέχεται μαζί με τη συσκευή HP Photosmart ενδέχεται να διαθέτει ένα πρόσθετο βύσμα τοίχου. Αυτό σας επιτρέπει να συνδέεται επιπλέον συσκευές τηλεπικοινωνίας στην τηλεφωνική πρίζα στην οποία συνδέετε τη συσκευή HP Photosmart.

- Εάν η χώρα/περιοχή σας εμφανίζεται στον παρακάτω πίνακα, πιθανότατα έχετε τηλεφωνικό σύστημα παράλληλου τύπου. Σε ένα τηλεφωνικό σύστημα παράλληλου τύπου, μπορείτε να συνδέσετε τον κοινό τηλεφωνικό εξοπλισμό στη γραμμή τηλεφώνου, χρησιμοποιώντας τη θύρα "2-EXT" στο πίσω μέρος της συσκευής HP Photosmart.

  **Σημείωση** Εάν έχετε τηλεφωνικό σύστημα παράλληλου τύπου, η HP συνιστά να χρησιμοποιήσετε το καλώδιο τηλεφώνου 2 συρμάτων που παρέχεται με τη συσκευή HP Photosmart για να συνδέσετε το HP Photosmart στην πρίζα του τηλεφώνου.

**Πίνακας 2-1 Χώρες/περιοχές με τηλεφωνικό σύστημα παράλληλου τύπου**

| | | |
|---|---|---|
| Αργεντινή | Αυστραλία | Βραζιλία |
| Καναδάς | Χιλή | Κίνα |
| Κολομβία | Ελλάδα | Ινδία |
| Ινδονησία | Ιρλανδία | Ιαπωνία |
| Κορέα | Λατινική Αμερική | Μαλαισία |
| Μεξικό | Φιλιππίνες | Πολωνία |
| Πορτογαλία | Ρωσία | Σαουδική Αραβία |
| Σιγκαπούρη | Ισπανία | Ταϊβάν |
| Ταϊλάνδη | ΗΠΑ | Βενεζουέλα |
| Βιετνάμ | | |

Εάν δεν είστε σίγουροι για τον τύπο τηλεφωνικού συστήματος που διαθέτετε (σειριακό ή παράλληλο), απευθυνθείτε στην τηλεφωνική σας εταιρεία.

**Ανατρέξτε στις ακόλουθες ενότητες για να ρυθμίσετε τις λειτουργίες φαξ του HP Photosmart:**


- «Επιλογή της σωστής ρύθμισης φαξ για το σπίτι ή το γραφείο σας» στη σελίδα 17
- «Επιλογή της ρύθμισης φαξ που αντιστοιχεί στην περίπτωσή σας.» στη σελίδα 18
- «Επιπλέον πληροφορίες ρύθμισης φαξ» στη σελίδα 38


## Επιλογή της σωστής ρύθμισης φαξ για το σπίτι ή το γραφείο σας

Για τη σωστή λειτουργία φαξ, θα πρέπει να γνωρίζετε τον τύπο του εξοπλισμού και των υπηρεσιών που μοιράζονται την ίδια γραμμή τηλεφώνου με τη συσκευή HP Photosmart. Αυτό είναι σημαντικό καθώς μπορεί να χρειαστεί να συνδέσετε κάποιο από τον υπάρχοντα εξοπλισμό γραφείου απευθείας στη συσκευή HP Photosmart, ενώ μπορεί επίσης να χρειαστεί να αλλάξετε μερικές από τις ρυθμίσεις φαξ ώστε να πραγματοποιηθεί αποστολή φαξ με επιτυχία.

Για να καθορίσετε τον καλύτερο τρόπο ρύθμισης του HP Photosmart στο σπίτι ή το γραφείο σας, διαβάστε πρώτα τις ερωτήσεις αυτής της ενότητας και καταγράψτε τις απαντήσεις σας. Κατόπιν, ανατρέξτε στον πίνακα της επόμενης ενότητας και επιλέξτε την προτεινόμενη ρύθμιση βάσει των απαντήσεών σας.

Φροντίστε να διαβάσετε και να απαντήσετε τις παρακάτω ερωτήσεις με τη σειρά που παρουσιάζονται.

1. Έχετε γραμμή digital subscriber line (DSL) παρεχόμενη από την τηλεφωνική σας εταιρεία; (Η γραμμή DSL μπορεί να ονομάζεται ADSL στη χώρα/περιοχή σας.)
   - Ναι, έχω γραμμή DSL.
   - Όχι.

   Εάν απαντήσατε "Ναι", προχωρήστε απευθείας στην ενότητα «Περίπτωση Β: Ρύθμιση της συσκευής HP Photosmart με DSL» στη σελίδα 21. Δεν χρειάζεται να συνεχίσετε να απαντάτε στις ερωτήσεις.

   Εάν απαντήσατε "Όχι", συνεχίστε να απαντάτε στις ερωτήσεις.
2. Διαθέτετε τηλεφωνικό σύστημα "private branch exchange" (PBX) ή σύστημα ψηφιακού δικτύου ολοκληρωμένων υπηρεσιών (ISDN);

   Εάν απαντήσατε "Ναι", προχωρήστε απευθείας στην ενότητα «Περίπτωση Γ: Ρύθμιση της συσκευής HP Photosmart με τηλεφωνικό σύστημα PBX ή γραμμή ISDN» στη σελίδα 22. Δεν χρειάζεται να συνεχίσετε να απαντάτε στις ερωτήσεις.

   Εάν απαντήσατε "Όχι", συνεχίστε να απαντάτε στις ερωτήσεις.
3. Είστε συνδρομητής σε υπηρεσία διακριτών ήχων κλήσης μέσω της τηλεφωνικής σας εταιρείας, η οποία προσφέρει πολλούς αριθμούς τηλεφώνου με διαφορετικούς συνδυασμούς κτύπων;
   - Ναι, διαθέτω υπηρεσία διακριτών ήχων κλήσης.
   - Όχι.

   Εάν απαντήσατε "Ναι", προχωρήστε απευθείας στην ενότητα «Περίπτωση Δ: Λειτουργία φαξ με υπηρεσία διακριτών ήχων κλήσης στην ίδια γραμμή» στη σελίδα 23. Δεν χρειάζεται να συνεχίσετε να απαντάτε στις ερωτήσεις.

   Εάν απαντήσατε "Όχι", συνεχίστε να απαντάτε στις ερωτήσεις.

Δεν γνωρίζετε με βεβαιότητα αν έχετε υπηρεσία διακριτών ήχων κλήσης; Πολλές τηλεφωνικές εταιρίες παρέχουν λειτουργία διακριτού ήχου κλήσης, η οποία σάς επιτρέπει να έχετε πολλούς αριθμούς τηλεφώνου σε μία τηλεφωνική γραμμή. Όταν εγγράφεστε σε αυτή την υπηρεσία, κάθε αριθμός θα έχει διαφορετικό συνδυασμό κτύπων. Για παράδειγμα, μπορείτε να έχετε μονούς, διπλούς και τριπλούς κτύπους για τους διαφορετικούς αριθμούς. Μπορείτε να αντιστοιχίσετε έναν τηλεφωνικό αριθμό ενός κτύπου στις φωνητικές κλήσεις και άλλον αριθμό δύο κτύπων στις κλήσεις φαξ. Αυτό σας δίνει τη δυνατότητα να διαχωρίζετε τη φωνητική κλήση από την κλήση φαξ όταν κτυπά το τηλέφωνο.

4. Λαμβάνετε φωνητικές κλήσεις στον ίδιο αριθμό τηλεφώνου που χρησιμοποιείτε και για τις κλήσεις φαξ στη συσκευή HP Photosmart;
   - Ναι, λαμβάνω φωνητικές κλήσεις.
   - Όχι.

   Συνεχίστε να απαντάτε στις ερωτήσεις.
5. Έχετε μόντεμ τηλεφώνου στον υπολογιστή σας στην ίδια γραμμή τηλεφώνου με τη συσκευή HP Photosmart;
   - Ναι, έχω μόντεμ τηλεφώνου υπολογιστή.
   - Όχι.

   Δεν είστε σίγουροι αν χρησιμοποιείτε μόντεμ τηλεφώνου υπολογιστή; Εάν απαντήσετε "Ναι" σε οποιαδήποτε από τις παρακάτω ερωτήσεις, χρησιμοποιείτε μόντεμ τηλεφώνου υπολογιστή:
   - Στέλνετε και λαμβάνετε φαξ απευθείας από και προς εφαρμογές λογισμικού του υπολογιστή σας μέσω τηλεφωνικής σύνδεσης;
   - Στέλνετε και λαμβάνετε μηνύματα ηλεκτρονικού ταχυδρομείου στον υπολογιστή σας μέσω τηλεφωνικής σύνδεσης;
   - Έχετε πρόσβαση στο Internet από τον υπολογιστή σας μέσω τηλεφωνικής σύνδεσης;

   Συνεχίστε να απαντάτε στις ερωτήσεις.
6. Έχετε τηλεφωνητή που απαντά σε φωνητικές κλήσεις στον ίδιο αριθμό τηλεφώνου που χρησιμοποιείτε για κλήσεις φαξ στη συσκευή HP Photosmart;
   - Ναι, έχω τηλεφωνητή.
   - Όχι.

   Συνεχίστε να απαντάτε στις ερωτήσεις.
7. Είστε εγγεγραμμένος σε υπηρεσία φωνητικού ταχυδρομείου παρεχόμενη από την τηλεφωνική σας εταιρεία με τον ίδιο αριθμό τηλεφώνου που χρησιμοποιείτε για κλήσεις φαξ στη συσκευή HP Photosmart;
   - Ναι, είμαι συνδρομητής υπηρεσίας φωνητικού ταχυδρομείου.
   - Όχι.

   Αφού απαντήσετε στις ερωτήσεις, μεταβείτε στην επόμενη ενότητα για να επιλέξετε τη ρύθμιση φαξ που αντιστοιχεί στην περίπτωσή σας.

   «Επιλογή της ρύθμισης φαξ που αντιστοιχεί στην περίπτωσή σας.» στη σελίδα 18

## Επιλογή της ρύθμισης φαξ που αντιστοιχεί στην περίπτωσή σας.

Αφού έχετε απαντήσει σε όλες τις ερωτήσεις σχετικά με τον εξοπλισμό και τις υπηρεσίες που χρησιμοποιούν από κοινού τη ίδια γραμμή τηλεφώνου με τη συσκευή

HP Photosmart, μπορείτε να επιλέξετε την καλύτερη περίπτωση ρύθμισης φαξ για το σπίτι ή το γραφείο σας.

Από την πρώτη στήλη του παρακάτω πίνακα, επιλέξτε το συνδυασμό του εξοπλισμού και των υπηρεσιών που ισχύει για τη διαμόρφωση του σπιτιού ή του γραφείου σας. Στη συνέχεια, αναζητήστε την κατάλληλη περίπτωση ρύθμισης στη δεύτερη ή τρίτη στήλη, ανάλογα με το τηλεφωνικό σύστημα που διαθέτετε. Αναλυτικές οδηγίες για κάθε περίπτωση θα βρείτε στις παρακάτω ενότητες.

Εάν απαντήσατε σε όλες τις ερωτήσεις της προηγούμενης ενότητας και δεν διαθέτετε κάποιον από τον περιγραφόμενο εξοπλισμό ή υπηρεσίες, επιλέξτε "Κανένας" από την πρώτη στήλη του πίνακα.

**Σημείωση** Εάν η διαμόρφωση του σπιτιού ή του γραφείου σας δεν περιγράφεται σε αυτή την ενότητα, συνδέστε και ρυθμίστε τη συσκευή HP Photosmart όπως θα συνδέατε ένα κανονικό αναλογικό τηλέφωνο. Βεβαιωθείτε ότι χρησιμοποιείτε το καλώδιο τηλεφώνου που περιλαμβάνεται στη συσκευασία και συνδέστε ένα άκρο στην πρίζα τηλεφώνου και το άλλο άκρο στη θύρα 1-LINE στο πίσω μέρος της συσκευής HP Photosmart. Εάν χρησιμοποιήσετε άλλο καλώδιο τηλεφώνου, μπορεί να συναντήσετε προβλήματα κατά την αποστολή και λήψη φαξ.

| Εξοπλισμός/υπηρεσίες που χρησιμοποιούν από κοινού τη γραμμή φαξ | Συνιστώμενη ρύθμιση φαξ για τηλεφωνικά συστήματα παράλληλου τύπου | Συνιστώμενη ρύθμιση φαξ για τηλεφωνικά συστήματα σειριακού τύπου |
|---|---|---|
| Κανένας<br>(Απαντήσατε "Όχι" σε όλες τις ερωτήσεις.) | «Περίπτωση Α: Ξεχωριστή γραμμή φαξ (δεν λαμβάνονται φωνητικές κλήσεις)» στη σελίδα 21 | «Περίπτωση Α: Ξεχωριστή γραμμή φαξ (δεν λαμβάνονται φωνητικές κλήσεις)» στη σελίδα 21 |
| Υπηρεσία DSL<br>(Απαντήσατε "Ναι" μόνο στην ερώτηση 1.) | «Περίπτωση Β: Ρύθμιση της συσκευής HP Photosmart με DSL» στη σελίδα 21 | «Περίπτωση Β: Ρύθμιση της συσκευής HP Photosmart με DSL» στη σελίδα 21 |
| Σύστημα PBX ή ISDN<br>(Απαντήσατε "Ναι" μόνο στην ερώτηση 2.) | «Περίπτωση Γ: Ρύθμιση της συσκευής HP Photosmart με τηλεφωνικό σύστημα PBX ή γραμμή ISDN» στη σελίδα 22 | «Περίπτωση Γ: Ρύθμιση της συσκευής HP Photosmart με τηλεφωνικό σύστημα PBX ή γραμμή ISDN» στη σελίδα 22 |
| Υπηρεσία διακριτών ήχων κλήσης<br>(Απαντήσατε "Ναι" μόνο στην ερώτηση 3.) | «Περίπτωση Δ: Λειτουργία φαξ με υπηρεσία διακριτών ήχων κλήσης στην ίδια γραμμή» στη σελίδα 23 | «Περίπτωση Δ: Λειτουργία φαξ με υπηρεσία διακριτών ήχων κλήσης στην ίδια γραμμή» στη σελίδα 23 |
| Φωνητικές κλήσεις<br>(Απαντήσατε "Ναι" μόνο στην ερώτηση 4.) | «Περίπτωση Ε: Κοινή γραμμή τηλεφώνου/φαξ» στη σελίδα 25 | «Περίπτωση Ε: Κοινή γραμμή τηλεφώνου/φαξ» στη σελίδα 25 |
| Φωνητικές κλήσεις και υπηρεσία φωνητικού ταχυδρομείου<br>(Απαντήσατε "Ναι" μόνο στις ερωτήσεις 4 και 7.) | «Περίπτωση ΣΤ: Κοινή γραμμή τηλεφώνου/φαξ με φωνητικό ταχυδρομείο» στη σελίδα 26 | «Περίπτωση ΣΤ: Κοινή γραμμή τηλεφώνου/φαξ με φωνητικό ταχυδρομείο» στη σελίδα 26 |
| Μόντεμ τηλεφώνου υπολογιστή | «Περίπτωση Ζ: Γραμμή φαξ κοινή με μόντεμ τηλεφώνου | Δεν ισχύει. |

(συνέχεια)

| Εξοπλισμός/υπηρεσίες που χρησιμοποιούν από κοινού τη γραμμή φαξ | Συνιστώμενη ρύθμιση φαξ για τηλεφωνικά συστήματα παράλληλου τύπου | Συνιστώμενη ρύθμιση φαξ για τηλεφωνικά συστήματα σειριακού τύπου |
|---|---|---|
| (Απαντήσατε "Ναι" μόνο στην ερώτηση 5.) | υπολογιστή (δεν λαμβάνονται φωνητικές κλήσεις)» στη σελίδα 27 | |
| Φωνητικές κλήσεις και μόντεμ τηλεφώνου υπολογιστή<br>(Απαντήσατε "Ναι" μόνο στις ερωτήσεις 4 και 5.) | «Περίπτωση Η: Κοινή γραμμή τηλεφώνου/φαξ με μόντεμ τηλεφώνου υπολογιστή» στη σελίδα 29 | Δεν ισχύει. |
| Φωνητικές κλήσεις και τηλεφωνητής<br>(Απαντήσατε "Ναι" μόνο στις ερωτήσεις 4 και 6.) | «Περίπτωση Θ: Κοινή γραμμή τηλεφώνου/φαξ με τηλεφωνητή» στη σελίδα 32 | Δεν ισχύει. |
| Φωνητικές κλήσεις, μόντεμ τηλεφώνου υπολογιστή και τηλεφωνητής<br>(Απαντήσατε "Ναι" μόνο στις ερωτήσεις 4, 5 και 6.) | «Περίπτωση Ι: Διαμοιρασμός γραμμής τηλεφώνου/φαξ με μόντεμ τηλεφώνου και τηλεφωνητή» στη σελίδα 33 | Δεν ισχύει. |
| Φωνητικές κλήσεις, μόντεμ τηλεφώνου υπολογιστή και υπηρεσία φωνητικού ταχυδρομείου<br>(Απαντήσατε "Ναι" μόνο στις ερωτήσεις 4, 5 και 7.) | «Περίπτωση Κ: Διαμοιρασμός φωνητικής γραμμής/γραμμής φαξ με μόντεμ τηλεφώνου υπολογιστή και φωνητικό ταχυδρομείο» στη σελίδα 36 | Δεν ισχύει. |

**Σχετικά θέματα**

«Επιπλέον πληροφορίες ρύθμισης φαξ» στη σελίδα 38

## Περίπτωση A: Ξεχωριστή γραμμή φαξ (δεν λαμβάνονται φωνητικές κλήσεις)

Εάν έχετε ξεχωριστή γραμμή τηλεφώνου στην οποία δεν λαμβάνετε φωνητικές κλήσεις και δεν έχετε άλλο εξοπλισμό συνδεδεμένο σε αυτή τη γραμμή τηλεφώνου, συνδέστε τη συσκευή HP Photosmart όπως περιγράφεται σε αυτή την ενότητα.

**Εικόνα 2-1 Πίσω όψη της συσκευής HP Photosmart**

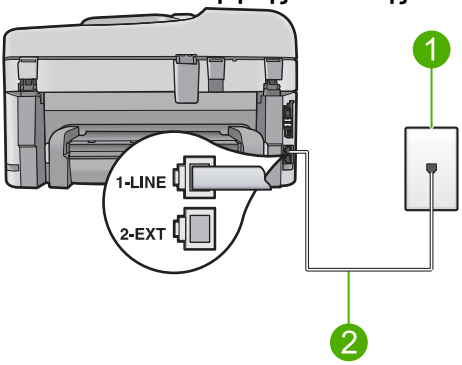


| | |
|---|---|
| 1 | Πρίζα τηλεφώνου |
| 2 | Χρησιμοποιήστε το καλώδιο τηλεφώνου που περιέχεται στη συσκευασία του HP Photosmart, για να συνδέσετε τη συσκευή στη θύρα "1-LINE" |

**Για να ρυθμίσετε τη συσκευή HP Photosmart με ξεχωριστή γραμμή φαξ**

1. Χρησιμοποιήστε το καλώδιο τηλεφώνου που παρέχεται στη συσκευασία του HP Photosmart, συνδέστε το ένα άκρο στην πρίζα τηλεφώνου και το άλλο άκρο στη θύρα 1-LINE στο πίσω μέρος του HP Photosmart.

   **Σημείωση** Εάν δεν χρησιμοποιήσετε το παρεχόμενο καλώδιο για να συνδέσετε την πρίζα τηλεφώνου στο HP Photosmart, μπορεί να μην είναι δυνατή η λειτουργία φαξ. Αυτό το ειδικό καλώδιο τηλεφώνου διαφέρει από τα καλώδια τηλεφώνου που μπορεί να έχετε ήδη στο σπίτι ή το γραφείο σας.

2. Ενεργοποιήστε τη ρύθμιση **Auto Answer** (Αυτόματη απάντηση).
3. (Προαιρετικά) Αλλάξτε τη ρύθμιση **Rings to Answer** (Αριθμός κτύπων πριν την απάντ.) στη χαμηλότερη ρύθμιση (δύο κτύποι).
4. Εκτελέστε έναν έλεγχο φαξ.

Όταν κτυπήσει το τηλέφωνο, η συσκευή HP Photosmart θα απαντήσει αυτόματα μετά από τον αριθμό των κτύπων που έχουν οριστεί στη ρύθμιση **Rings to Answer** (Αριθμός κτύπων πριν την απάντ.). Στη συνέχεια, ξεκινά να εκπέμπει ήχους λήψης φαξ στη συσκευή αποστολής φαξ και να λαμβάνει το φαξ.

## Περίπτωση B: Ρύθμιση της συσκευής HP Photosmart με DSL

Εάν έχετε υπηρεσία DSL παρεχόμενη από την τηλεφωνική σας εταιρεία, ακολουθήστε τις οδηγίες σε αυτή την ενότητα για να συνδέσετε ένα φίλτρο DSL μεταξύ της πρίζας τηλεφώνου και της συσκευής HP Photosmart. Το φίλτρο DSL αφαιρεί το ψηφιακό σήμα που μπορεί να δημιουργήσει παρεμβολές στη συσκευή HP Photosmart, ώστε το HP Photosmart να μπορεί να επικοινωνήσει σωστά με τη γραμμή τηλεφώνου. (Η γραμμή DSL μπορεί να ονομάζεται ADSL στη χώρα/περιοχή σας).

**Σημείωση** Εάν έχετε γραμμή DSL και δεν συνδέσετε το φίλτρο DSL, η αποστολή και λήψη φαξ από τη συσκευή HP Photosmart δεν θα είναι δυνατή.

**Εικόνα 2-2 Πίσω όψη της συσκευής HP Photosmart**

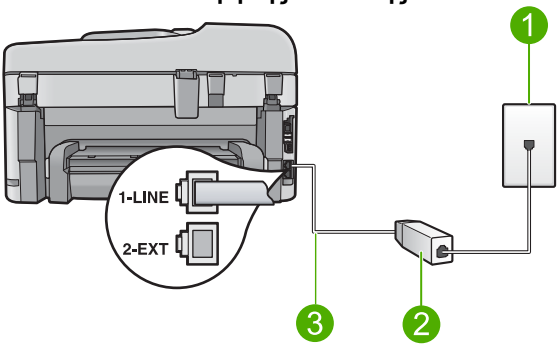


| | |
|---|---|
| 1 | Πρίζα τηλεφώνου |
| 2 | Φίλτρο και καλώδιο DSL παρεχόμενο από τον παροχέα DSL |
| 3 | Χρησιμοποιήστε το καλώδιο τηλεφώνου που περιέχεται στη συσκευασία του HP Photosmart, για να συνδέσετε τη συσκευή στη θύρα "1-LINE" |

**Για να ρυθμίσετε τη συσκευή HP Photosmart με DSL**

1. Προμηθευτείτε ένα φίλτρο DSL από τον παροχέα DSL.
2. Χρησιμοποιήστε το καλώδιο τηλεφώνου που παρέχεται στη συσκευασία του HP Photosmart, συνδέστε το ένα άκρο στην πρίζα τηλεφώνου και το άλλο άκρο στη θύρα 1-LINE στο πίσω μέρος του HP Photosmart.

   **Σημείωση** Εάν δεν χρησιμοποιήσετε το παρεχόμενο καλώδιο για να συνδέσετε την πρίζα τηλεφώνου στο HP Photosmart, μπορεί να μην είναι δυνατή η λειτουργία φαξ. Αυτό το ειδικό καλώδιο τηλεφώνου διαφέρει από τα καλώδια τηλεφώνου που μπορεί να έχετε ήδη στο σπίτι ή το γραφείο σας.

3. Συνδέστε το φίλτρο DSL στην πρίζα τηλεφώνου.

   **Σημείωση** Εάν έχετε συνδέσει άλλο εξοπλισμό ή υπηρεσίες σε αυτή τη γραμμή τηλεφώνου, όπως υπηρεσία διακριτών ήχων κλήσης, τηλεφωνητή ή φωνητικό ταχυδρομείο, ανατρέξτε στο κατάλληλο σημείο αυτής της ενότητας για επιπλέον οδηγίες ρύθμισης.

4. Εκτελέστε έναν έλεγχο φαξ.

## Περίπτωση Γ: Ρύθμιση της συσκευής HP Photosmart με τηλεφωνικό σύστημα PBX ή γραμμή ISDN

Εάν χρησιμοποιείτε τηλεφωνικό σύστημα PBX ή μετατροπέα/ προσαρμογέα τερματικού ISDN, βεβαιωθείτε ότι κάνετε τα παρακάτω:

- Εάν χρησιμοποιείτε PBX ή μετατροπέα/ προσαρμογέα τερματικού ISDN, βεβαιωθείτε ότι το HP Photosmart είναι συνδεδεμένο στη θύρα που προορίζεται για χρήση φαξ και τηλεφώνου. Επίσης, βεβαιωθείτε ότι το τερματικό προσαρμογέα είναι ρυθμισμένο στον σωστό τύπο διακόπτη για τη χώρα/περιοχή σας, εφόσον αυτό είναι δυνατό.

  **Σημείωση** Ορισμένα συστήματα ISDN σάς δίνουν τη δυνατότητα να διαμορφώσετε τις θύρες για συγκεκριμένο εξοπλισμό τηλεφώνου. Για παράδειγμα, ίσως έχετε εκχωρήσει μια θύρα για τηλέφωνο και φαξ Group 3 και μια άλλη θύρα για πολλές χρήσεις. Εάν αντιμετωπίζετε προβλήματα όταν υπάρχει σύνδεση στη θύρα φαξ/τηλεφώνου του μετατροπέα ISDN, δοκιμάστε να χρησιμοποιήσετε τη θύρα που προορίζεται για πολλές χρήσεις (μπορεί να αναφέρεται ως “multi-combi” ή κάτι παρόμοιο).

- Εάν χρησιμοποιείτε τηλεφωνικό σύστημα PBX, ρυθμίστε τον ήχο αναμονής κλήσης σε "απενεργοποίηση".

  **Σημείωση** Πολλά ψηφιακά συστήματα PBX διαθέτουν ήχο αναμονής κλήσης που είναι ορισμένος από προεπιλογή σε "ενεργοποίηση". Ο ήχος αναμονής κλήσης θα εμποδίσει τη μετάδοση φαξ και η αποστολή και λήψη φαξ από τη συσκευή HP Photosmart δεν θα είναι δυνατή. Για οδηγίες σχετικά με την απενεργοποίηση του ήχου αναμονής κλήσης, ανατρέξτε στην τεκμηρίωση που συνοδεύει το τηλεφωνικό σύστημα PBX.

- Εάν χρησιμοποιείτε τηλεφωνικό σύστημα PBX, καλέστε τον αριθμό για μια εξωτερική γραμμή πριν καλέσετε τον αριθμό φαξ.
- Φροντίστε να χρησιμοποιήσετε το παρεχόμενο καλώδιο για να συνδέσετε την πρίζα του τηλεφώνου στη συσκευή HP Photosmart. Εάν δεν χρησιμοποιήσετε αυτό το καλώδιο, η λειτουργία φαξ μπορεί να μην είναι δυνατή. Αυτό το ειδικό καλώδιο τηλεφώνου διαφέρει από τα καλώδια τηλεφώνου που μπορεί να έχετε ήδη στο σπίτι ή το γραφείο σας. Εάν το παρεχόμενο καλώδιο τηλεφώνου είναι κοντό, μπορείτε να αγοράσετε έναν συζευκτήρα από ένα κατάστημα ηλεκτρονικών και να το προεκτείνετε.

## Περίπτωση Δ: Λειτουργία φαξ με υπηρεσία διακριτών ήχων κλήσης στην ίδια γραμμή

Εάν είστε συνδρομητής σε υπηρεσία διακριτών ήχων κλήσης (μέσω της τηλεφωνικής σας εταιρείας), η οποία σας επιτρέπει να έχετε πολλούς αριθμούς τηλεφώνου σε μία γραμμή,

με διαφορετικό συνδυασμό κτύπων για κάθε αριθμό, ρυθμίστε τη συσκευή HP Photosmart όπως περιγράφεται σε αυτή την ενότητα.

**Εικόνα 2-3 Πίσω όψη της συσκευής HP Photosmart**

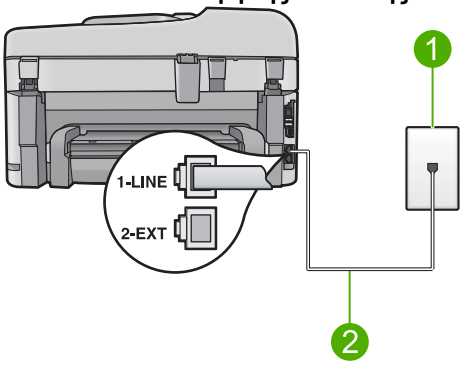


| | |
|---|---|
| 1 | Πρίζα τηλεφώνου |
| 2 | Χρησιμοποιήστε το καλώδιο τηλεφώνου που περιέχεται στη συσκευασία του HP Photosmart, για να συνδέσετε τη συσκευή στη θύρα "1-LINE" |

**Για να ρυθμίσετε τη συσκευή HP Photosmart με υπηρεσία διακριτών ήχων κλήσης**

1. Χρησιμοποιήστε το καλώδιο τηλεφώνου που παρέχεται στη συσκευασία του HP Photosmart, συνδέστε το ένα άκρο στην πρίζα τηλεφώνου και το άλλο άκρο στη θύρα 1-LINE στο πίσω μέρος του HP Photosmart.

   **Σημείωση** Εάν δεν χρησιμοποιήσετε το παρεχόμενο καλώδιο για να συνδέσετε την πρίζα τηλεφώνου στο HP Photosmart, μπορεί να μην είναι δυνατή η λειτουργία φαξ. Αυτό το ειδικό καλώδιο τηλεφώνου διαφέρει από τα καλώδια τηλεφώνου που μπορεί να έχετε ήδη στο σπίτι ή το γραφείο σας.

2. Ενεργοποιήστε τη ρύθμιση **Auto Answer** (Αυτόματη απάντηση).
3. Αλλάξτε τη ρύθμιση **Distinctive Ring** (Διακριτός κτύπος) ώστε να ταιριάζει με τον συνδυασμό που η τηλεφωνική εταιρεία έχει εκχωρήσει στον αριθμό του φαξ σας.

   **Σημείωση** Από προεπιλογή, η συσκευή HP Photosmart είναι ρυθμισμένη να απαντά σε όλους τους συνδυασμούς κτύπων. Εάν δεν ρυθμίσετε την επιλογή **Distinctive Ring** (Διακριτός κτύπος) ώστε να ταιριάζει με το συνδυασμό κτύπων που έχει εκχωρηθεί στον αριθμό φαξ, το HP Photosmart μπορεί να απαντά στις φωνητικές κλήσεις και στις κλήσεις φαξ ή να μην απαντά καθόλου.

4. (Προαιρετικά) Αλλάξτε τη ρύθμιση **Rings to Answer** (Αριθμός κτύπων πριν την απάντ.) στη χαμηλότερη ρύθμιση (δύο κτύποι).
5. Εκτελέστε έναν έλεγχο φαξ.

Η συσκευή HP Photosmart θα απαντήσει αυτόματα στις εισερχόμενες κλήσεις με το συνδυασμό κτύπων που έχετε επιλέξει (ρύθμιση **Distinctive Ring** (Διακριτός κτύπος)) μετά τον επιλεγμένο αριθμό κτύπων (ρύθμιση **Rings to Answer** (Αριθμός κτύπων πριν την απάντ.)). Στη συνέχεια, ξεκινά να εκπέμπει ήχους λήψης φαξ στη συσκευή αποστολής φαξ και να λαμβάνει το φαξ.

## Περίπτωση E: Κοινή γραμμή τηλεφώνου/φαξ

Εάν λαμβάνετε φωνητικές κλήσεις και κλήσεις φαξ στον ίδιο αριθμό τηλεφώνου και δεν έχετε άλλο εξοπλισμό γραφείου (ή φωνητικό ταχυδρομείο) στην ίδια γραμμή τηλεφώνου, συνδέστε τη συσκευή HP Photosmart όπως περιγράφεται σε αυτή την ενότητα.

**Εικόνα 2-4 Πίσω όψη συσκευής HP Photosmart**

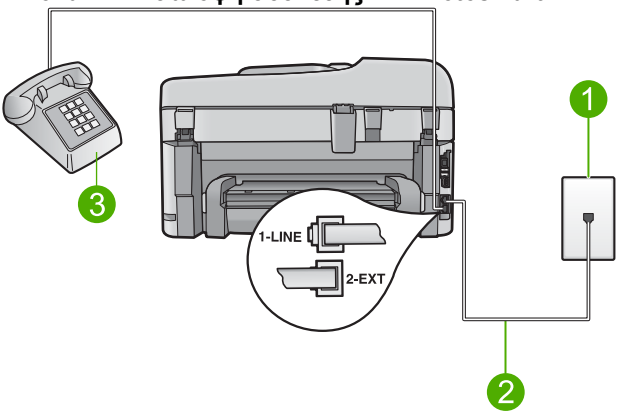


| | |
|---|---|
| 1 | Πρίζα τηλεφώνου |
| 2 | Χρησιμοποιήστε το καλώδιο τηλεφώνου που περιλαμβάνεται στη συσκευασία του HP Photosmart για να συνδέσετε τη συσκευή στη θύρα "1-LINE" |
| 3 | Τηλέφωνο (προαιρετικά) |

**Για να συνδέσετε τη συσκευή HP Photosmart σε κοινή γραμμή τηλεφώνου/φαξ**

1. Χρησιμοποιήστε το καλώδιο τηλεφώνου που παρέχεται στη συσκευασία του HP Photosmart, συνδέστε το ένα άκρο στην πρίζα τηλεφώνου και το άλλο άκρο στη θύρα 1-LINE στο πίσω μέρος του HP Photosmart.

   **Σημείωση** Εάν δεν χρησιμοποιήσετε το παρεχόμενο καλώδιο για να συνδέσετε την πρίζα τηλεφώνου στο HP Photosmart, μπορεί να μην είναι δυνατή η λειτουργία φαξ. Αυτό το ειδικό καλώδιο τηλεφώνου διαφέρει από τα καλώδια τηλεφώνου που μπορεί να έχετε ήδη στο σπίτι ή το γραφείο σας.

2. Τώρα θα πρέπει να αποφασίσετε αν θέλετε η συσκευή HP Photosmart να απαντά στις κλήσεις αυτόματα ή μη αυτόματα:
   - Εάν ρυθμίσετε τη συσκευή HP Photosmart να απαντά στις κλήσεις **αυτόματα**, θα απαντά σε όλες τις φωνητικές κλήσεις και θα λαμβάνει τα φαξ. Σε αυτή την περίπτωση, η συσκευή HP Photosmart δεν θα μπορεί να διακρίνει τις κλήσεις φαξ από τις φωνητικές κλήσεις. Εάν πιστεύετε ότι η κλήση είναι φωνητική, θα πρέπει να απαντήσετε σε αυτήν πριν τη συσκευή HP Photosmart. Για να ρυθμίσετε τη συσκευή HP Photosmart ώστε να απαντά τις κλήσεις αυτόματα, ενεργοποιήστε τη ρύθμιση **Auto Answer** (Αυτόματη απάντηση).
   - Εάν ρυθμίσετε τη συσκευή HP Photosmart να απαντά στα φαξ **μη αυτόματα**, θα πρέπει να έχετε τη δυνατότητα να απαντάτε προσωπικά στις εισερχόμενες κλήσεις φαξ, διαφορετικά το HP Photosmart δεν θα μπορεί να λαμβάνει φαξ. Για να ρυθμίσετε τη συσκευή HP Photosmart ώστε να απαντά τις κλήσεις μη αυτόματα, απενεργοποιήστε την επιλογή **Auto Answer** (Αυτόματη απάντηση).
3. Εκτελέστε έναν έλεγχο φαξ.
4. Συνδέστε το τηλέφωνο στην τηλεφωνική πρίζα.
5. Κάντε ένα από τα παρακάτω, ανάλογα με το τηλεφωνικό σύστημα που διαθέτετε:
   - Εάν διαθέτετε τηλεφωνικό σύστημα παράλληλου τύπου, αποσυνδέστε το άσπρο βύσμα από τη θύρα με την ένδειξη 2-EXT στο πίσω μέρος της συσκευής HP Photosmart και στη συνέχεια συνδέστε μια τηλεφωνική συσκευή σε αυτή τη θύρα.
   - Εάν έχετε σειριακό τηλεφωνικό σύστημα, μπορείτε να συνδέσετε το τηλέφωνο απευθείας πάνω από το καλώδιο HP Photosmart με το βύσμα για τον τοίχο.

Εάν σηκώσετε το τηλέφωνο πριν τη συσκευή HP Photosmart και ακούσετε τόνους φαξ από συσκευή αποστολής φαξ, θα πρέπει να απαντήσετε στην κλήση φαξ με μη αυτόματο τρόπο.

## Περίπτωση ΣΤ: Κοινή γραμμή τηλεφώνου/φαξ με φωνητικό ταχυδρομείο

Εάν λαμβάνετε φωνητικές κλήσεις και κλήσεις φαξ στον ίδιο αριθμό τηλεφώνου και είστε συνδρομητής σε υπηρεσία φωνητικού ταχυδρομείου μέσω της τηλεφωνικής σας εταιρείας, ρυθμίστε τη συσκευή HP Photosmart όπως περιγράφεται σε αυτή την ενότητα.

**Σημείωση** Δεν μπορείτε να λάβετε φαξ αυτόματα εάν έχετε υπηρεσία φωνητικού ταχυδρομείου στον ίδιο αριθμό τηλεφώνου που χρησιμοποιείτε για κλήσεις φαξ. Θα πρέπει να λάβετε τα φαξ με μη αυτόματο τρόπο. Αυτό σημαίνει ότι θα πρέπει να έχετε τη δυνατότητα να απαντάτε προσωπικά τις εισερχόμενες κλήσεις φαξ. Σε περίπτωση που θέλετε να λαμβάνετε τα φαξ αυτόματα, επικοινωνήστε με την τηλεφωνική σας εταιρεία για να εγγραφείτε σε υπηρεσία διακριτών ήχων κλήσης ή για να αποκτήσετε ξεχωριστή γραμμή τηλεφώνου για φαξ.

**Εικόνα 2-5 Πίσω όψη της συσκευής HP Photosmart**

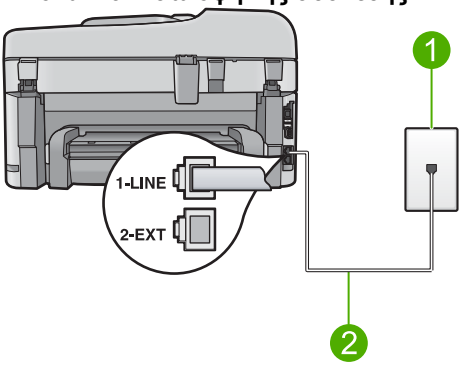


| | |
|---|---|
| 1 | Πρίζα τηλεφώνου |
| 2 | Χρησιμοποιήστε το καλώδιο τηλεφώνου που περιέχεται στη συσκευασία του HP Photosmart, για να συνδέσετε τη συσκευή στη θύρα "1-LINE" |

**Για να ρυθμίσετε τη συσκευή HP Photosmart με φωνητικό ταχυδρομείο**

1. Χρησιμοποιήστε το καλώδιο τηλεφώνου που παρέχεται στη συσκευασία του HP Photosmart, συνδέστε το ένα άκρο στην πρίζα τηλεφώνου και το άλλο άκρο στη θύρα 1-LINE στο πίσω μέρος του HP Photosmart.

   **Σημείωση** Εάν δεν χρησιμοποιήσετε το παρεχόμενο καλώδιο για να συνδέσετε την πρίζα τηλεφώνου στο HP Photosmart, μπορεί να μην είναι δυνατή η λειτουργία φαξ. Αυτό το ειδικό καλώδιο τηλεφώνου διαφέρει από τα καλώδια τηλεφώνου που μπορεί να έχετε ήδη στο σπίτι ή το γραφείο σας.

2. Απενεργοποιήστε τη ρύθμιση **Auto Answer** (Αυτόματη απάντηση).
3. Εκτελέστε έναν έλεγχο φαξ.

Πρέπει να απαντάτε οι ίδιοι στις εισερχόμενες κλήσεις φαξ, διαφορετικά η συσκευή HP Photosmart δεν μπορεί να λάβει φαξ.

## Περίπτωση Z: Γραμμή φαξ κοινή με μόντεμ τηλεφώνου υπολογιστή (δεν λαμβάνονται φωνητικές κλήσεις)

Εάν έχετε γραμμή φαξ στην οποία δεν λαμβάνετε φωνητικές κλήσεις και έχετε μόντεμ τηλεφώνου υπολογιστή συνδεδεμένο σε αυτή τη γραμμή, ρυθμίστε τη συσκευή HP Photosmart όπως περιγράφεται σε αυτή την ενότητα.

Επειδή το μόντεμ τηλεφώνου υπολογιστή και το HP Photosmart χρησιμοποιούν την ίδια γραμμή τηλεφώνου, δεν θα μπορείτε να χρησιμοποιείτε ταυτόχρονα το μόντεμ και τη

συσκευή HP Photosmart. Για παράδειγμα, δεν μπορείτε να χρησιμοποιήσετε το HP Photosmart για αποστολή και λήψη φαξ εάν χρησιμοποιείτε το μόντεμ τηλεφώνου υπολογιστή για αποστολή μηνύματος ηλεκτρονικού ταχυδρομείου ή για πρόσβαση στο Internet.

**Εικόνα 2-6 Πίσω όψη της συσκευής HP Photosmart**

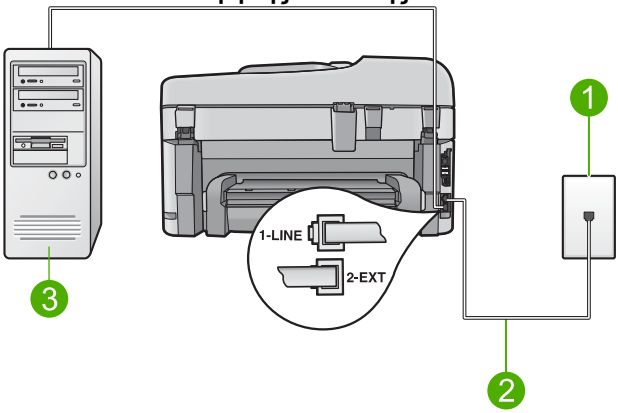


| | |
|---|---|
| 1 | Πρίζα τηλεφώνου |
| 2 | Χρησιμοποιήστε το καλώδιο τηλεφώνου που περιέχεται στη συσκευασία του HP Photosmart, για να συνδέσετε τη συσκευή στη θύρα "1-LINE" |
| 3 | Υπολογιστής με μόντεμ |

**Για να ρυθμίσετε τη συσκευή HP Photosmart με μόντεμ τηλεφώνου υπολογιστή**

1. Αποσυνδέσετε το άσπρο βύσμα από τη θύρα με την ένδειξη 2-EXT στο πίσω μέρος του HP Photosmart.
2. Εντοπίστε το καλώδιο τηλεφώνου που συνδέει το πίσω μέρος του υπολογιστή σας (το μόντεμ τηλεφώνου του υπολογιστή) σε πρίζα τηλεφώνου. Αποσυνδέστε το καλώδιο από την πρίζα τηλεφώνου και συνδέστε το στη θύρα με την ένδειξη 2-EXT στο πίσω μέρος του HP Photosmart.
3. Χρησιμοποιήστε το καλώδιο τηλεφώνου που παρέχεται στη συσκευασία του HP Photosmart, συνδέστε το ένα άκρο στην πρίζα τηλεφώνου και το άλλο άκρο στη θύρα 1-LINE στο πίσω μέρος του HP Photosmart.

   **Σημείωση** Εάν δεν χρησιμοποιήσετε το παρεχόμενο καλώδιο για να συνδέσετε την πρίζα τηλεφώνου στο HP Photosmart, μπορεί να μην είναι δυνατή η λειτουργία φαξ. Αυτό το ειδικό καλώδιο τηλεφώνου διαφέρει από τα καλώδια τηλεφώνου που μπορεί να έχετε ήδη στο σπίτι ή το γραφείο σας.

4. Εάν το λογισμικό του μόντεμ σας έχει ρυθμιστεί έτσι ώστε να λαμβάνει φαξ αυτόματα στον υπολογιστή, απενεργοποιήστε αυτή τη ρύθμιση.

   **Σημείωση** Εάν δεν απενεργοποιήσετε τη ρύθμιση αυτόματης λήψης φαξ στο λογισμικό του μόντεμ, το HP Photosmart δεν θα μπορεί να λάβει φαξ.

5. Ενεργοποιήστε τη ρύθμιση **Auto Answer** (Αυτόματη απάντηση).

6. (Προαιρετικά) Αλλάξτε τη ρύθμιση **Rings to Answer** (Αριθμός κτύπων πριν την απάντ.) στη χαμηλότερη ρύθμιση (δύο κτύποι).
7. Εκτελέστε έναν έλεγχο φαξ.

Όταν κτυπήσει το τηλέφωνο, η συσκευή HP Photosmart θα απαντήσει αυτόματα μετά από τον αριθμό των κτύπων που έχουν οριστεί στη ρύθμιση **Rings to Answer** (Αριθμός κτύπων πριν την απάντ.). Στη συνέχεια, ξεκινά να εκπέμπει ήχους λήψης φαξ στη συσκευή αποστολής φαξ και να λαμβάνει το φαξ.

## Περίπτωση H: Κοινή γραμμή τηλεφώνου/φαξ με μόντεμ τηλεφώνου υπολογιστή

Εάν λαμβάνετε φωνητικές κλήσεις και κλήσεις φαξ στον ίδιο αριθμό τηλεφώνου και έχετε μόντεμ τηλεφώνου υπολογιστή συνδεδεμένο σε αυτή τη γραμμή τηλεφώνου, ρυθμίστε τη συσκευή HP Photosmart όπως περιγράφεται σε αυτή την ενότητα.

Επειδή το μόντεμ τηλεφώνου υπολογιστή και το HP Photosmart χρησιμοποιούν την ίδια γραμμή τηλεφώνου, δεν θα μπορείτε να χρησιμοποιείτε ταυτόχρονα το μόντεμ και τη συσκευή HP Photosmart. Για παράδειγμα, δεν μπορείτε να χρησιμοποιήσετε το HP Photosmart για αποστολή και λήψη φαξ εάν χρησιμοποιείτε το μόντεμ τηλεφώνου υπολογιστή για αποστολή μηνύματος ηλεκτρονικού ταχυδρομείου ή για πρόσβαση στο Internet.

Υπάρχουν δύο διαφορετικοί τρόποι για να ρυθμίσετε τη συσκευή HP Photosmart με τον υπολογιστή, ανάλογα με τον αριθμό τηλεφωνικών θυρών του υπολογιστή. Πριν ξεκινήσετε, ελέγξτε τον υπολογιστή για να δείτε εάν διαθέτει μία ή δύο τηλεφωνικές θύρες.

- Εάν ο υπολογιστής σας έχει μόνο μία θύρα τηλεφώνου, θα χρειαστεί να προμηθευτείτε έναν παράλληλο διαχωριστή (ονομαζόμενος και ζεύκτης), όπως εικονίζεται παρακάτω. (Ένας παράλληλος διαχωριστής έχει μια θύρα RJ-11 στο μπροστινό του μέρος και δύο θύρες RJ-11 στο πίσω μέρος. Μην χρησιμοποιείτε διαχωριστή τηλεφώνου δύο γραμμών, σειριακό διαχωριστή ή σειριακό διαχωριστή που έχει δύο θύρες RJ-11 στο μπροστινό του μέρος και πρίζα στο πίσω.)

**Εικόνα 2-7 Παράδειγμα παράλληλου διαχωριστή**

- Εάν ο υπολογιστής σας έχει δύο τηλεφωνικές θύρες, ρυθμίστε τη συσκευή HP Photosmart όπως περιγράφεται στη συνέχεια.

**Εικόνα 2-8 Πίσω όψη της συσκευής HP Photosmart**

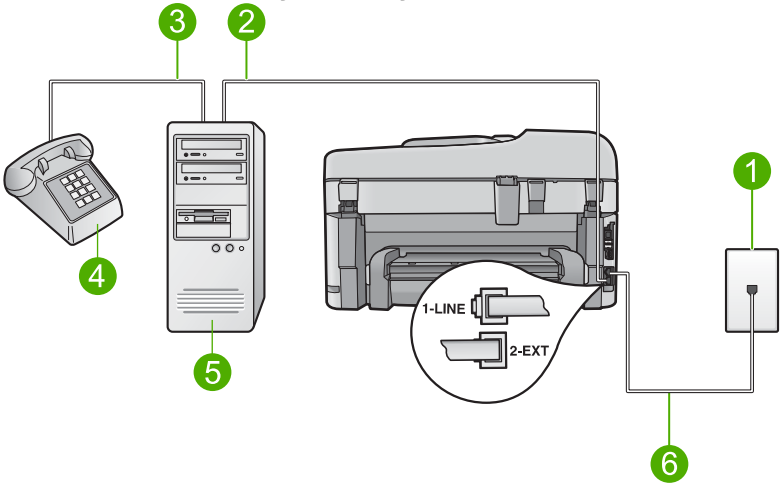


| | |
|---|---|
| 1 | Πρίζα τηλεφώνου |
| 2 | Τηλεφωνική θύρα "IN" στον υπολογιστή |
| 3 | Τηλεφωνική θύρα "OUT" στον υπολογιστή |
| 4 | Τηλέφωνο |
| 5 | Υπολογιστής με μόντεμ |
| 6 | Χρησιμοποιήστε το καλώδιο τηλεφώνου που περιέχεται στη συσκευασία του HP Photosmart, για να συνδέσετε τη συσκευή στη θύρα "1-LINE" |

**Για να ρυθμίσετε τη συσκευή HP Photosmart στην ίδια γραμμή τηλεφώνου με έναν υπολογιστή με δύο τηλεφωνικές θύρες**

1. Αποσυνδέσετε το άσπρο βύσμα από τη θύρα με την ένδειξη 2-EXT στο πίσω μέρος του HP Photosmart.
2. Εντοπίστε το καλώδιο τηλεφώνου που συνδέει το πίσω μέρος του υπολογιστή σας (το μόντεμ τηλεφώνου του υπολογιστή) σε πρίζα τηλεφώνου. Αποσυνδέστε το καλώδιο από την πρίζα τηλεφώνου και συνδέστε το στη θύρα με την ένδειξη 2-EXT στο πίσω μέρος του HP Photosmart.
3. Συνδέστε ένα τηλέφωνο στη θύρα "OUT" στο πίσω μέρος του μόντεμ τηλεφώνου του υπολογιστή.
4. Χρησιμοποιήστε το καλώδιο τηλεφώνου που παρέχεται στη συσκευασία του HP Photosmart, συνδέστε το ένα άκρο στην πρίζα τηλεφώνου και το άλλο άκρο στη θύρα 1-LINE στο πίσω μέρος του HP Photosmart.

**Σημείωση** Εάν δεν χρησιμοποιήσετε το παρεχόμενο καλώδιο για να συνδέσετε την πρίζα τηλεφώνου στο HP Photosmart, μπορεί να μην είναι δυνατή η λειτουργία φαξ. Αυτό το ειδικό καλώδιο τηλεφώνου διαφέρει από τα καλώδια τηλεφώνου που μπορεί να έχετε ήδη στο σπίτι ή το γραφείο σας.

5. Εάν το λογισμικό του μόντεμ σας έχει ρυθμιστεί έτσι ώστε να λαμβάνει φαξ αυτόματα στον υπολογιστή, απενεργοποιήστε αυτή τη ρύθμιση.

   **Σημείωση** Εάν δεν απενεργοποιήσετε τη ρύθμιση αυτόματης λήψης φαξ στο λογισμικό του μόντεμ, το HP Photosmart δεν θα μπορεί να λάβει φαξ.

6. Τώρα θα πρέπει να αποφασίσετε αν θέλετε η συσκευή HP Photosmart να απαντά στις κλήσεις αυτόματα ή μη αυτόματα:
   - Εάν ρυθμίσετε τη συσκευή HP Photosmart να απαντά στις κλήσεις **αυτόματα**, θα απαντά σε όλες τις φωνητικές κλήσεις και θα λαμβάνει τα φαξ. Σε αυτή την περίπτωση, η συσκευή HP Photosmart δεν θα μπορεί να διακρίνει τις κλήσεις φαξ από τις φωνητικές κλήσεις. Εάν πιστεύετε ότι η κλήση είναι φωνητική, θα πρέπει να απαντήσετε σε αυτήν πριν τη συσκευή HP Photosmart. Για να ρυθμίσετε τη συσκευή HP Photosmart ώστε να απαντά τις κλήσεις αυτόματα, ενεργοποιήστε τη ρύθμιση **Auto Answer** (Αυτόματη απάντηση).
   - Εάν ρυθμίσετε τη συσκευή HP Photosmart να απαντά στα φαξ **μη αυτόματα**, θα πρέπει να έχετε τη δυνατότητα να απαντάτε προσωπικά στις εισερχόμενες κλήσεις φαξ, διαφορετικά το HP Photosmart δεν θα μπορεί να λαμβάνει φαξ. Για να ρυθμίσετε τη συσκευή HP Photosmart ώστε να απαντά τις κλήσεις μη αυτόματα, απενεργοποιήστε την επιλογή **Auto Answer** (Αυτόματη απάντηση).
7. Εκτελέστε έναν έλεγχο φαξ.

Εάν σηκώσετε το τηλέφωνο πριν τη συσκευή HP Photosmart και ακούσετε τόνους φαξ από συσκευή αποστολής φαξ, θα πρέπει να απαντήσετε στην κλήση φαξ με μη αυτόματο τρόπο.

## Περίπτωση Θ: Κοινή γραμμή τηλεφώνου/φαξ με τηλεφωνητή

Εάν λαμβάνετε φωνητικές κλήσεις και κλήσεις φαξ στον ίδιο αριθμό τηλεφώνου και έχετε τηλεφωνητή που απαντά στις φωνητικές κλήσεις σε αυτό τον αριθμό, ρυθμίστε τη συσκευή HP Photosmart όπως περιγράφεται σε αυτή την ενότητα.

**Εικόνα 2-9 Πίσω όψη της συσκευής HP Photosmart**

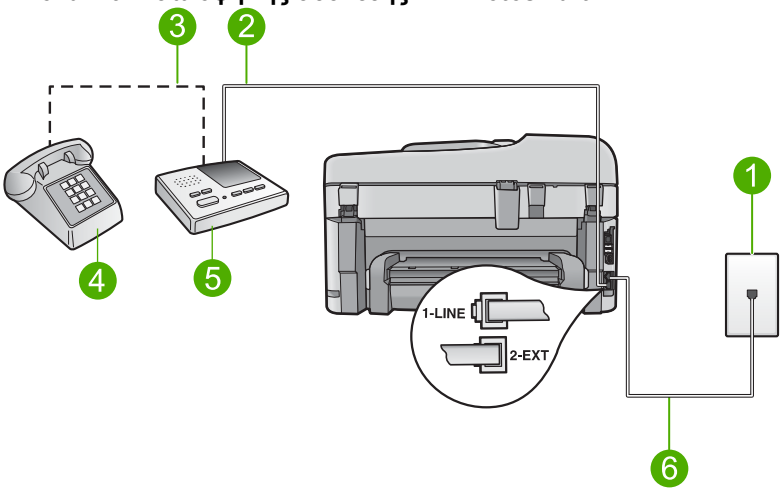


| | |
|---|---|
| 1 | Πρίζα τηλεφώνου |
| 2 | Θύρα "IN" στον τηλεφωνητή |
| 3 | Θύρα "OUT" στον τηλεφωνητή |
| 4 | Τηλέφωνο (προαιρετικά) |
| 5 | Τηλεφωνητής |
| 6 | Χρησιμοποιήστε το καλώδιο τηλεφώνου που περιέχεται στη συσκευασία του HP Photosmart, για να συνδέσετε τη συσκευή στη θύρα "1-LINE" |

**Για να ρυθμίσετε τη συσκευή HP Photosmart ώστε να διαμοιράζεται κοινή φωνητική γραμμή/γραμμή φαξ με τηλεφωνητή**

1. Αποσυνδέσετε το άσπρο βύσμα από τη θύρα με την ένδειξη 2-EXT στο πίσω μέρος του HP Photosmart.
2. Αποσυνδέστε τον τηλεφωνητή από την πρίζα τηλεφώνου και συνδέστε τον στη θύρα με την ένδειξη 2-EXT στο πίσω μέρος της συσκευής HP Photosmart.

**Σημείωση** Εάν δεν συνδέσετε τον τηλεφωνητή απευθείας στη συσκευή HP Photosmart, οι τόνοι φαξ από τη συσκευή αποστολής μπορεί να καταγραφούν στον τηλεφωνητή και η λήψη φαξ από τη συσκευή HP Photosmart ενδέχεται να μην είναι δυνατή.

3. Χρησιμοποιήστε το καλώδιο τηλεφώνου που παρέχεται στη συσκευασία του HP Photosmart, συνδέστε το ένα άκρο στην πρίζα τηλεφώνου και το άλλο άκρο στη θύρα 1-LINE στο πίσω μέρος του HP Photosmart.

   **Σημείωση** Εάν δεν χρησιμοποιήσετε το παρεχόμενο καλώδιο για να συνδέσετε την πρίζα τηλεφώνου στο HP Photosmart, μπορεί να μην είναι δυνατή η λειτουργία φαξ. Αυτό το ειδικό καλώδιο τηλεφώνου διαφέρει από τα καλώδια τηλεφώνου που μπορεί να έχετε ήδη στο σπίτι ή το γραφείο σας.

4. (Προαιρετικά) Εάν ο τηλεφωνητής δεν διαθέτει ενσωματωμένο τηλέφωνο, για δική σας ευκολία μπορείτε να συνδέσετε μια συσκευή τηλεφώνου στο πίσω μέρος του τηλεφωνητή, στη θύρα "OUT".

   **Σημείωση** Εάν ο τηλεφωνητής σας δεν σας επιτρέπει να συνδέσετε εξωτερικό τηλέφωνο, μπορείτε να αγοράσετε και να χρησιμοποιήσετε έναν παράλληλο διαχωριστή (γνωστό επίσης ως ζεύκτη) για να συνδέσετε και τον τηλεφωνητή και το τηλέφωνο στη συσκευή HP Photosmart. Για αυτές τις συνδέσεις μπορείτε να χρησιμοποιήσετε τυπικά καλώδια τηλεφώνου.

5. Ενεργοποιήστε τη ρύθμιση **Auto Answer** (Αυτόματη απάντηση).
6. Ρυθμίστε τον αυτόματο τηλεφωνητή να απαντά ύστερα από ένα μικρό αριθμό κτύπων.
7. Αλλάξτε τη ρύθμιση **Rings to Answer** (Αριθμός κτύπων πριν την απάντ.) του HP Photosmart στο μέγιστο αριθμό κτύπων που υποστηρίζεται από τη συσκευή. (Ο μέγιστος αριθμός κτύπων ποικίλλει ανάλογα με τη χώρα/περιοχή).
8. Εκτελέστε έναν έλεγχο φαξ.

Όταν το τηλέφωνο κτυπήσει, ο τηλεφωνητής θα απαντήσει μετά από τους κτύπους που έχετε καθορίσει και θα αναπαράγει το μήνυμα που έχετε καταγράψει. Την ίδια ώρα, το HP Photosmart παρακολουθεί την κλήση, "ακούγοντας" τυχόν τόνους φαξ. Εάν εντοπιστούν εισερχόμενοι τόνοι φαξ, το HP Photosmart θα εκπέμψει τόνους λήψης φαξ και θα λάβει το φαξ. Εάν δεν υπάρχουν τόνοι φαξ, το HP Photosmart σταματά την παρακολούθηση της γραμμής και ο τηλεφωνητής μπορεί να καταγράψει το φωνητικό μήνυμα.

## Περίπτωση I: Διαμοιρασμός γραμμής τηλεφώνου/φαξ με μόντεμ τηλεφώνου και τηλεφωνητή

Εάν λαμβάνετε φωνητικές κλήσεις και κλήσεις φαξ στον ίδιο αριθμό τηλεφώνου και έχετε μόντεμ τηλεφώνου υπολογιστή και τηλεφωνητή συνδεδεμένο στην ίδια γραμμή τηλεφώνου, ρυθμίστε τη συσκευή HP Photosmart όπως περιγράφεται σε αυτή την ενότητα.

Επειδή το μόντεμ τηλεφώνου και η συσκευή HP Photosmart χρησιμοποιούν την ίδια γραμμή τηλεφώνου, δεν θα μπορείτε να χρησιμοποιείτε ταυτόχρονα το μόντεμ και τη συσκευή HP Photosmart. Για παράδειγμα, δεν μπορείτε να χρησιμοποιήσετε το HP Photosmart για αποστολή και λήψη φαξ εάν χρησιμοποιείτε το μόντεμ τηλεφώνου υπολογιστή για αποστολή μηνύματος ηλεκτρονικού ταχυδρομείου ή για πρόσβαση στο Internet.

Υπάρχουν δύο διαφορετικοί τρόποι για να συνδέσετε τη συσκευή HP Photosmart στον υπολογιστή, ανάλογα με τον αριθμό τηλεφωνικών θυρών που διαθέτει ο υπολογιστής.

Πριν ξεκινήσετε, ελέγξτε τον υπολογιστή για να δείτε εάν διαθέτει μία ή δύο τηλεφωνικές θύρες.

- Εάν ο υπολογιστής σας έχει μόνο μία θύρα τηλεφώνου, θα χρειαστεί να προμηθευτείτε έναν παράλληλο διαχωριστή (ονομαζόμενος και ζεύκτης), όπως εικονίζεται παρακάτω. (Ο παράλληλος διαχωριστής έχει μια θύρα RJ-11 στο μπροστινό του μέρος και δύο θύρες RJ-11 στο πίσω μέρος. Μην χρησιμοποιείτε διαχωριστή τηλεφώνου δύο γραμμών, σειριακό διαχωριστή ή σειριακό διαχωριστή με δύο θύρες RJ-11 στο μπροστινό μέρος και πρίζα στο πίσω.)

**Εικόνα 2-10 Παράδειγμα παράλληλου διαχωριστή**

- Εάν ο υπολογιστής έχει δύο τηλεφωνικές θύρες, συνδέστε τη συσκευή HP Photosmart σύμφωνα με την παρακάτω περιγραφή.

**Εικόνα 2-11 Πίσω όψη συσκευής HP Photosmart**

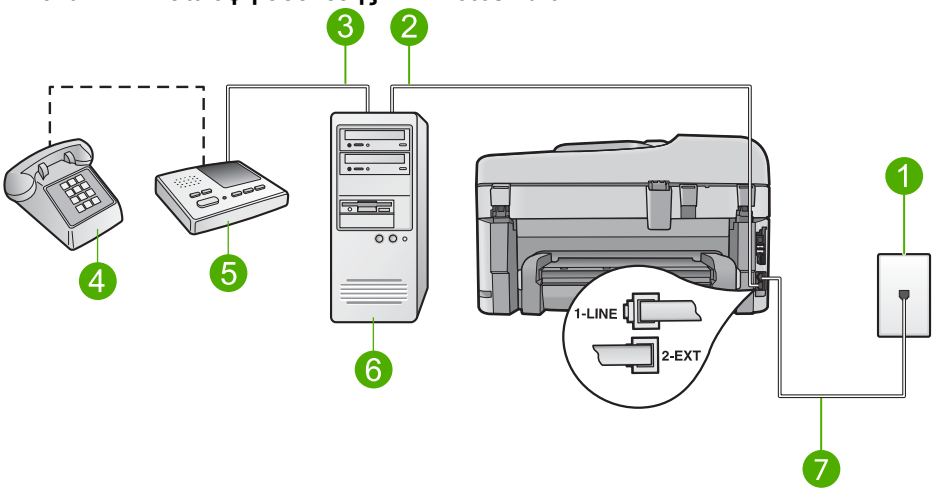


| | |
|---|---|
| 1 | Πρίζα τηλεφώνου |
| 2 | Τηλεφωνική θύρα "IN" στον υπολογιστή |
| 3 | Τηλεφωνική θύρα "OUT" στον υπολογιστή |
| 4 | Τηλέφωνο (προαιρετικά) |
| 5 | Τηλεφωνητής |
| 6 | Υπολογιστής με μόντεμ |
| 7 | Χρησιμοποιήστε το καλώδιο τηλεφώνου που περιλαμβάνεται στη συσκευασία του HP Photosmart για να συνδέσετε τη συσκευή στη θύρα "1-LINE" |

**Για να συνδέσετε τη συσκευή HP Photosmart στην ίδια γραμμή τηλεφώνου και σε υπολογιστή με δύο τηλεφωνικές θύρες**

1. Αποσυνδέσετε το άσπρο βύσμα από τη θύρα με την ένδειξη 2-EXT στο πίσω μέρος του HP Photosmart.
2. Εντοπίστε το καλώδιο τηλεφώνου που συνδέει το πίσω μέρος του υπολογιστή σας (το μόντεμ τηλεφώνου του υπολογιστή) σε πρίζα τηλεφώνου. Αποσυνδέστε το καλώδιο από την πρίζα τηλεφώνου και συνδέστε το στη θύρα με την ένδειξη 2-EXT στο πίσω μέρος του HP Photosmart.
3. Αποσυνδέστε τον τηλεφωνητή από την πρίζα τηλεφώνου και συνδέστε τον στη θύρα "OUT" στο πίσω μέρος του μόντεμ υπολογιστή.

   Αυτό επιτρέπει την απευθείας σύνδεση του HP Photosmart και του τηλεφωνητή, παρόλο που το μόντεμ υπολογιστή είναι συνδεδεμένο πρώτο στη γραμμή.

   **Σημείωση** Αν δεν συνδέσετε τον τηλεφωνητή με αυτό τον τρόπο, οι τόνοι φαξ από τη συσκευή αποστολής μπορεί να καταγραφούν στον τηλεφωνητή και η λήψη φαξ από το HP Photosmart ενδέχεται να μην είναι δυνατή.

4. Χρησιμοποιήστε το καλώδιο τηλεφώνου που παρέχεται στη συσκευασία του HP Photosmart, συνδέστε το ένα άκρο στην πρίζα τηλεφώνου και το άλλο άκρο στη θύρα 1-LINE στο πίσω μέρος του HP Photosmart.

   **Σημείωση** Εάν δεν χρησιμοποιήσετε το παρεχόμενο καλώδιο για να συνδέσετε την πρίζα τηλεφώνου στο HP Photosmart, μπορεί να μην είναι δυνατή η λειτουργία φαξ. Αυτό το ειδικό καλώδιο τηλεφώνου διαφέρει από τα καλώδια τηλεφώνου που μπορεί να έχετε ήδη στο σπίτι ή το γραφείο σας.

5. (Προαιρετικά) Εάν ο τηλεφωνητής δεν διαθέτει ενσωματωμένο τηλέφωνο, για δική σας ευκολία μπορείτε να συνδέσετε τη συσκευή τηλεφώνου στο πίσω μέρος του τηλεφωνητή, στη θύρα "OUT".

   **Σημείωση** Εάν ο τηλεφωνητής σας δεν σας επιτρέπει να συνδέσετε εξωτερικό τηλέφωνο, μπορείτε να αγοράσετε και να χρησιμοποιήσετε έναν παράλληλο διαχωριστή (γνωστό επίσης ως ζεύκτη) για να συνδέσετε και τον τηλεφωνητή και το τηλέφωνο στη συσκευή HP Photosmart. Για αυτές τις συνδέσεις μπορείτε να χρησιμοποιήσετε τυπικά καλώδια τηλεφώνου.

6. Εάν το λογισμικό του μόντεμ σας έχει ρυθμιστεί έτσι ώστε να λαμβάνει φαξ αυτόματα στον υπολογιστή, απενεργοποιήστε αυτή τη ρύθμιση.

   **Σημείωση** Εάν δεν απενεργοποιήσετε τη ρύθμιση αυτόματης λήψης φαξ στο λογισμικό του μόντεμ, το HP Photosmart δεν θα μπορεί να λάβει φαξ.

7. Ενεργοποιήστε τη ρύθμιση **Auto Answer** (Αυτόματη απάντηση).
8. Ρυθμίστε τον αυτόματο τηλεφωνητή να απαντά ύστερα από ένα μικρό αριθμό κτύπων.
9. Αλλάξτε τη ρύθμιση **Rings to Answer** (Αριθμός κτύπων πριν την απάντ.) του HP Photosmart στο μέγιστο αριθμό κτύπων που υποστηρίζεται από τη συσκευή. (Ο μέγιστος αριθμός κτύπων ποικίλλει ανάλογα με τη χώρα/περιοχή).
10. Εκτελέστε έναν έλεγχο φαξ.

Όταν το τηλέφωνο χτυπήσει, ο τηλεφωνητής θα απαντήσει μετά από τους κτύπους που έχετε ορίσει και θα αναπαράγει το μήνυμα που έχετε καταγράψει. Την ίδια ώρα, το

HP Photosmart παρακολουθεί την κλήση για τόνους φαξ. Εάν εντοπιστούν εισερχόμενοι τόνοι φαξ, το HP Photosmart θα εκπέμψει τόνους λήψης φαξ και θα λάβει το φαξ. Εάν δεν υπάρχουν τόνοι φαξ, το HP Photosmart σταματά την παρακολούθηση της γραμμής και ο τηλεφωνητής καταγράφει το φωνητικό μήνυμα.

## Περίπτωση K: Διαμοιρασμός φωνητικής γραμμής/γραμμής φαξ με μόντεμ τηλεφώνου υπολογιστή και φωνητικό ταχυδρομείο

Εάν λαμβάνετε φωνητικές κλήσεις και κλήσεις φαξ στον ίδιο αριθμό τηλεφώνου, χρησιμοποιείτε μόντεμ τηλεφώνου υπολογιστή στην ίδια γραμμή και είστε συνδρομητής σε υπηρεσία φωνητικού ταχυδρομείου μέσω της τηλεφωνικής σας εταιρείας, ρυθμίστε το HP Photosmart όπως περιγράφεται σε αυτή την ενότητα.

**Σημείωση** Δεν μπορείτε να λάβετε φαξ αυτόματα εάν έχετε υπηρεσία φωνητικού ταχυδρομείου στον ίδιο αριθμό τηλεφώνου που χρησιμοποιείτε για κλήσεις φαξ. Θα πρέπει να λάβετε τα φαξ με μη αυτόματο τρόπο. Αυτό σημαίνει ότι θα πρέπει να έχετε τη δυνατότητα να απαντάτε προσωπικά τις εισερχόμενες κλήσεις φαξ. Σε περίπτωση που θέλετε να λαμβάνετε τα φαξ αυτόματα, επικοινωνήστε με την τηλεφωνική σας εταιρεία για να εγγραφείτε σε υπηρεσία διακριτών ήχων κλήσης ή για να αποκτήσετε ξεχωριστή γραμμή τηλεφώνου για φαξ.

Επειδή το μόντεμ τηλεφώνου υπολογιστή και το HP Photosmart χρησιμοποιούν την ίδια γραμμή τηλεφώνου, δεν θα μπορείτε να χρησιμοποιείτε ταυτόχρονα το μόντεμ και τη συσκευή HP Photosmart. Για παράδειγμα, δεν μπορείτε να χρησιμοποιήσετε το HP Photosmart για αποστολή και λήψη φαξ εάν χρησιμοποιείτε το μόντεμ τηλεφώνου υπολογιστή για αποστολή μηνύματος ηλεκτρονικού ταχυδρομείου ή για πρόσβαση στο Internet.

Υπάρχουν δύο διαφορετικοί τρόποι για να ρυθμίσετε τη συσκευή HP Photosmart με τον υπολογιστή, ανάλογα με τον αριθμό τηλεφωνικών θυρών του υπολογιστή. Πριν ξεκινήσετε, ελέγξτε τον υπολογιστή για να δείτε εάν διαθέτει μία ή δύο τηλεφωνικές θύρες.

- Εάν ο υπολογιστής σας έχει μόνο μία θύρα τηλεφώνου, θα χρειαστεί να προμηθευτείτε έναν παράλληλο διαχωριστή (ονομαζόμενος και ζεύκτης), όπως εικονίζεται παρακάτω. Ένας παράλληλος διαχωριστής έχει μια θύρα RJ-11 στο μπροστινό του μέρος και δύο θύρες RJ-11 στο πίσω μέρος. Μην χρησιμοποιείτε διαχωριστή τηλεφώνου δύο γραμμών, σειριακό διαχωριστή ή σειριακό διαχωριστή που έχει δύο θύρες RJ-11 στο μπροστινό του μέρος και πρίζα στο πίσω.)

**Εικόνα 2-12 Παράδειγμα παράλληλου διαχωριστή**

- Εάν ο υπολογιστής σας έχει δύο τηλεφωνικές θύρες, ρυθμίστε τη συσκευή HP Photosmart όπως περιγράφεται στη συνέχεια.

**Εικόνα 2-13 Πίσω όψη της συσκευής HP Photosmart**

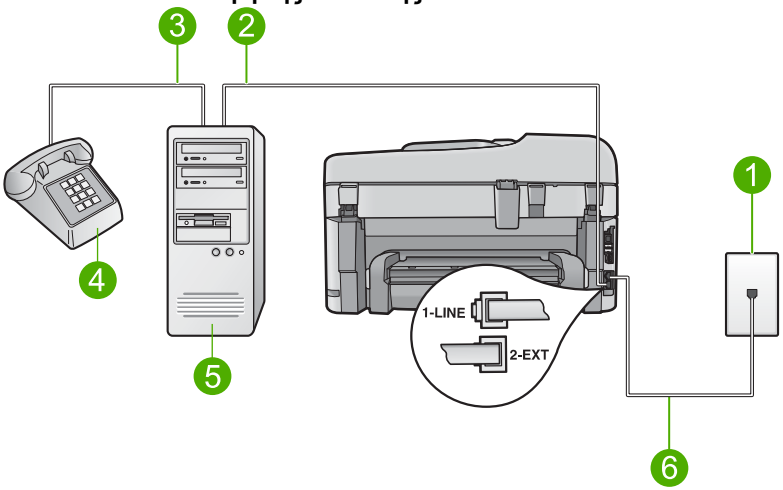


| | |
|---|---|
| 1 | Πρίζα τηλεφώνου |
| 2 | Τηλεφωνική θύρα "IN" στον υπολογιστή |
| 3 | Τηλεφωνική θύρα "OUT" στον υπολογιστή |
| 4 | Τηλέφωνο |
| 5 | Υπολογιστής με μόντεμ |
| 6 | Χρησιμοποιήστε το καλώδιο τηλεφώνου που περιέχεται στη συσκευασία του HP Photosmart, για να συνδέσετε τη συσκευή στη θύρα "1-LINE" |

**Για να ρυθμίσετε τη συσκευή HP Photosmart στην ίδια γραμμή τηλεφώνου με έναν υπολογιστή με δύο τηλεφωνικές θύρες**

1. Αποσυνδέσετε το άσπρο βύσμα από τη θύρα με την ένδειξη 2-EXT στο πίσω μέρος του HP Photosmart.
2. Εντοπίστε το καλώδιο τηλεφώνου που συνδέει το πίσω μέρος του υπολογιστή σας (το μόντεμ τηλεφώνου του υπολογιστή) σε πρίζα τηλεφώνου. Αποσυνδέστε το καλώδιο από την πρίζα τηλεφώνου και συνδέστε το στη θύρα με την ένδειξη 2-EXT στο πίσω μέρος του HP Photosmart.
3. Συνδέστε ένα τηλέφωνο στη θύρα "OUT" στο πίσω μέρος του μόντεμ τηλεφώνου του υπολογιστή.
4. Χρησιμοποιήστε το καλώδιο τηλεφώνου που παρέχεται στη συσκευασία του HP Photosmart, συνδέστε το ένα άκρο στην πρίζα τηλεφώνου και το άλλο άκρο στη θύρα 1-LINE στο πίσω μέρος του HP Photosmart.

**Σημείωση** Εάν δεν χρησιμοποιήσετε το παρεχόμενο καλώδιο για να συνδέσετε την πρίζα τηλεφώνου στο HP Photosmart, μπορεί να μην είναι δυνατή η λειτουργία φαξ. Αυτό το ειδικό καλώδιο τηλεφώνου διαφέρει από τα καλώδια τηλεφώνου που μπορεί να έχετε ήδη στο σπίτι ή το γραφείο σας.

5. Εάν το λογισμικό του μόντεμ σας έχει ρυθμιστεί έτσι ώστε να λαμβάνει φαξ αυτόματα στον υπολογιστή, απενεργοποιήστε αυτή τη ρύθμιση.

   **Σημείωση** Εάν δεν απενεργοποιήσετε τη ρύθμιση αυτόματης λήψης φαξ στο λογισμικό του μόντεμ, το HP Photosmart δεν θα μπορεί να λάβει φαξ.

6. Απενεργοποιήστε τη ρύθμιση **Auto Answer** (Αυτόματη απάντηση).
7. Εκτελέστε έναν έλεγχο φαξ.

Πρέπει να απαντάτε οι ίδιοι στις εισερχόμενες κλήσεις φαξ, διαφορετικά η συσκευή HP Photosmart δεν μπορεί να λάβει φαξ.

## Επιπλέον πληροφορίες ρύθμισης φαξ

Για επιπλέον πληροφορίες σχετικά με τη ρύθμιση του φαξ σε συγκεκριμένες χώρες/περιοχές, δείτε την τοποθεσία web διαμόρφωσης φαξ που αναφέρεται παρακάτω.

| | |
|---|---|
| Αυστρία | www.hp.com/at/faxconfig |
| Γερμανία | www.hp.com/de/faxconfig |
| Ελβετία (Γαλλικά) | www.hp.com/ch/fr/faxconfig |
| Ελβετία (Γερμανικά) | www.hp.com/ch/de/faxconfig |
| Ηνωμένο Βασίλειο | www.hp.com/uk/faxconfig |
| Ισπανία | www.hp.com/es/faxconfig |
| Ολλανδία | www.hp.com/nl/faxconfig |
| Βέλγιο (Γαλλία) | www.hp.com/be/fr/faxconfig |
| Βέλγιο (Ολλανδικά) | www.hp.com/be/nl/faxconfig |
| Πορτογαλία | www.hp.com/pt/faxconfig |
| Σουηδία | www.hp.com/se/faxconfig |
| Φιλανδία | www.hp.com/fi/faxconfig |
| Δανία | www.hp.com/dk/faxconfig |
| Νορβηγία | www.hp.com/no/faxconfig |
| Ιρλανδία | www.hp.com/ie/faxconfig |
| Γαλλία | www.hp.com/fr/faxconfig |
| Ιταλία | www.hp.com/fr/faxconfig |
| Νότια Αφρική | www.hp.com/za/faxconfig |
| Πολωνία | www.hp.pl/faxconfig |
| Ρωσία | www.hp.ru/faxconfig |
| Βόρεια Αμερική | www.hp.com/us/faxsetup |

# 3 Γνωριμία με το HP Photosmart


- Εξαρτήματα του εκτυπωτή
- Λειτουργίες πίνακα ελέγχου
- Λειτουργίες πίνακα ελέγχου (HP Photosmart Premium Fax C309b series)
- Εικονίδια οθόνης


## Εξαρτήματα του εκτυπωτή

- **Μπροστινή όψη του εκτυπωτή**

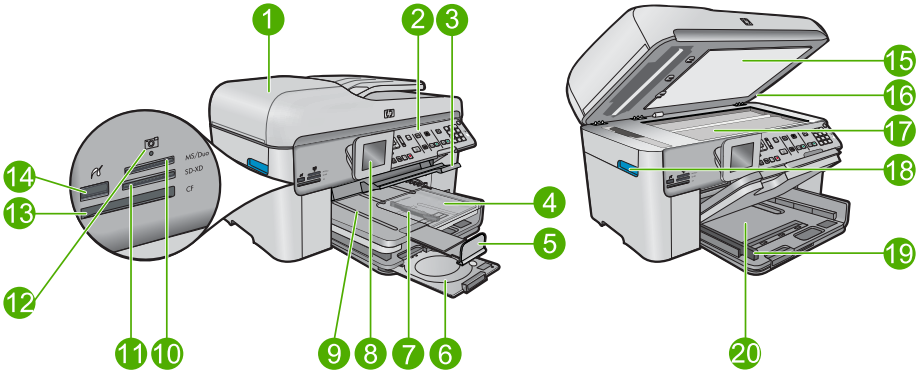


| | |
|---|---|
| 1 | Αυτόματος τροφοδότης εγγράφων |
| 2 | Πίνακας ελέγχου |
| 3 | Λαβή πρόσβασης σε δίσκο CD/DVD και δίσκος CD/DVD |
| 4 | Δίσκος φωτογραφικού χαρτιού |
| 5 | Επέκταση δίσκου χαρτιού (αναφέρεται και ως "επέκταση δίσκου") |
| 6 | Θήκη CD/DVD και περιοχή αποθήκευσης θήκης CD/DVD |
| 7 | Οδηγός πλάτους χαρτιού για το δίσκο φωτογραφικού χαρτιού |
| 8 | Έγχρωμη οθόνη γραφικών (αναφέρεται επίσης ως "οθόνη") |
| 9 | Δίσκος εξόδου |
| 10 | Υποδοχή κάρτας μνήμης για κάρτες Secure Digital και xD |
| 11 | Υποδοχή κάρτας μνήμης για κάρτες Memory Stick |
| 12 | Φωτεινή ένδειξη φωτογραφιών |
| 13 | Υποδοχή κάρτας μνήμης για κάρτες CompactFlash |
| 14 | Μπροστινή θύρα USB/PictBridge για τη φωτογραφική σας μηχανή ή άλλη συσκευή αποθήκευσης |
| 15 | Πίσω όψη καλύμματος |
| 16 | Κάλυμμα |
| 17 | Γυάλινη επιφάνεια |
| 18 | Λαβή πρόσβασης στη θύρα δοχείων |
| 19 | Οδηγός πλάτους χαρτιού για τον κύριο δίσκο εισόδου |
| 20 | Κύριος δίσκος εισόδου (αναφέρεται και ως "δίσκος εισόδου") |

- **Επάνω και πίσω όψη του εκτυπωτή**

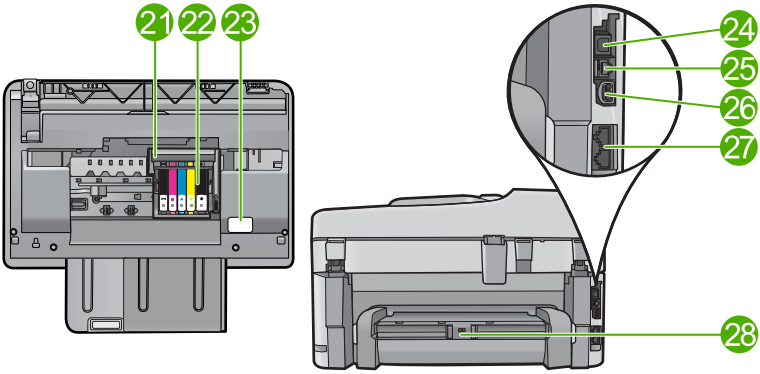


| | |
|---|---|
| 21 | Εξάρτημα κεφαλής εκτύπωσης |
| 22 | Περιοχή πρόσβασης δοχείων |
| 23 | Θέση αριθμού μοντέλου |
| 24 | Πίσω θύρα USB |
| 25 | Θύρα Ethernet |
| 26 | Σύνδεση τροφοδοσίας (Χρησιμοποιείτε τη συσκευή μόνο με το τροφοδοτικό που παρέχεται από την HP). |
| 27 | Θύρες 1-LINE (φαξ) και 2-EXT (τηλέφωνο) |
| 28 | Εξάρτημα εκτύπωσης δύο όψεων |

# Λειτουργίες πίνακα ελέγχου

**Εικόνα 3-1 Λειτουργίες πίνακα ελέγχου**

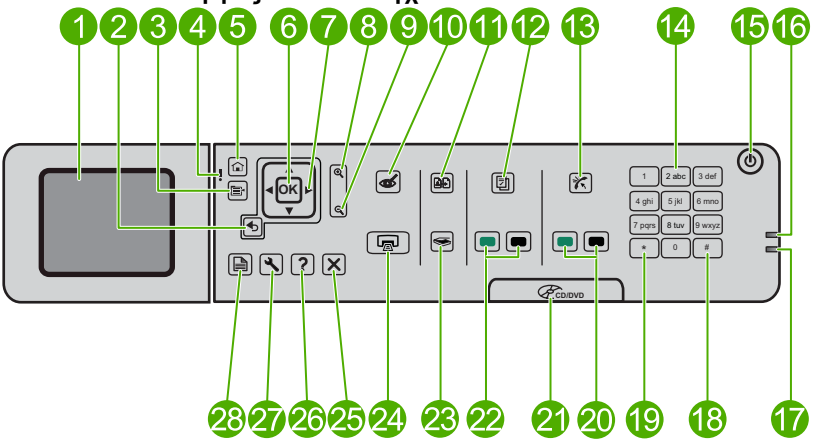


| | |
|---|---|
| 1 | Έγχρωμη οθόνη γραφικών (αναφέρεται και ως "οθόνη"): Εμφανίζει μενού, φωτογραφίες και μηνύματα. Μπορείτε να αλλάξετε τη θέση και τη γωνία της οθόνης για καλύτερη προβολή. |
| 2 | Πίσω: Επιστρέφει στην προηγούμενη οθόνη. |
| 3 | Μενού: Παρουσιάζει ένα σετ επιλογών που σχετίζονται με την τρέχουσα οθόνη. |
| 4 | Φωτεινή ένδειξη προσοχής: Υποδεικνύει ότι έχει παρουσιαστεί πρόβλημα. Για περισσότερες πληροφορίες, ανατρέξτε στην οθόνη. |
| 5 | Αρχική οθόνη: Επιστρέφει στην Αρχική οθόνη (η προεπιλεγμένη οθόνη όταν ενεργοποιείτε τη συσκευή). |
| 6 | **OK**: Επιλέγει μια ρύθμιση μενού, μια τιμή ή μια φωτογραφία. |
| 7 | Πλήκτρο κατεύθυνσης: Πραγματοποιεί πλοήγηση στις φωτογραφίες και τις επιλογές μενού. |
| 8 | Αύξηση ζουμ: Αυξάνει το ζουμ σε μια φωτογραφία. Χρησιμοποιήστε αυτό το κουμπί μαζί με τα βέλη του πλήκτρου κατεύθυνσης για να πραγματοποιήσετε περικοπή της φωτογραφίας πριν από την εκτύπωση. |
| 9 | Μείωση ζουμ: Μειώνει το ζουμ για να προβάλει μεγαλύτερο μέρος της φωτογραφίας. |
| 10 | **Αφαίρεση κόκκινων ματιών**: Ενεργοποιεί ή απενεργοποιεί τη λειτουργία αφαίρεσης κόκκινων ματιών. Αυτή η ρύθμιση εφαρμόζεται σε όλες τις φωτογραφίες της ουράς εκτύπωσης. |
| 11 | **Επανεκτυπώσεις φωτογραφιών**: Δημιουργεί αντίγραφο μιας πρωτότυπης φωτογραφίας που έχει τοποθετηθεί στη γυάλινη επιφάνεια. |
| 12 | **Γρήγορες φόρμες**: Εκτυπώνει μια σειρά από κενές φόρμες, όπως σχολικές εργασίες, παρτιτούρες, λαβυρίνθους και λίστες ελέγχου. |

| | |
|---|---|
| 13 | **Auto Answer** (Αυτόματη απάντηση): Ενεργοποιεί ή απενεργοποιεί τη λειτουργία αυτόματης απάντησης. Η συνιστώμενη ρύθμιση διαφέρει ανάλογα με τις υπηρεσίες και τον εξοπλισμό της γραμμής τηλεφώνου σας. |
| 14 | Πληκτρολόγιο: Εισάγει αριθμούς φαξ, τιμές ή κείμενο. |
| 15 | **Ενεργοποίηση**: Ενεργοποιεί ή απενεργοποιεί τη συσκευή. Όταν η συσκευή είναι απενεργοποιημένη, συνεχίζει να χρησιμοποιείται μια ελάχιστη ποσότητα ενέργειας. Για να διακόψετε κάθε παροχή ισχύος, απενεργοποιήστε τη συσκευή και, στη συνέχεια, αποσυνδέστε το καλώδιο τροφοδοσίας. |
| 16 | Φωτεινή ένδειξη ασύρματου δικτύου: Υποδεικνύει ότι η **Ασύρματη λειτουργία** είναι ενεργοποιημένη. |
| 17 | Φωτεινή ένδειξη Bluetooth: Υποδεικνύει ότι η **Ασύρματη λειτουργία Bluetooth** είναι ενεργοποιημένη. |
| 18 | **Διάστημα**: Εισάγει διαστήματα και σύμβολα δίεσης για εργασίες σχετικές με φαξ. |
| 19 | **Σύμβολα**: Εισάγει σύμβολα και αστερίσκους για εργασίες σχετικές με φαξ. |
| 20 | **Έναρξη φαξ**: Στέλνει ή λαμβάνει ένα ασπρόμαυρο ή έγχρωμο φαξ. |
| 21 | Λαβή θύρας πρόσβασης CD/DVD: Χαμηλώνει το δίσκο CD/DVD. |
| 22 | **Έναρξη αντιγραφής**: Ξεκινάει μια εργασία ασπρόμαυρης ή έγχρωμης αντιγραφής. |
| 23 | **Έναρξη σάρωσης**: Ανοίγει το μενού Σάρωση, όπου μπορείτε να επιλέξετε έναν προορισμό για τη σάρωσή σας. |
| 24 | **Εκτύπωση φωτογραφιών**: Εκτυπώνει τις φωτογραφίες που έχουν επιλεγεί στην κάρτα μνήμης. Εάν δεν έχει επιλεγεί καμία φωτογραφία, η συσκευή εκτυπώνει τη φωτογραφία που εμφανίζεται στην οθόνη. |
| 25 | Άκυρο: Διακόπτει την τρέχουσα λειτουργία. |
| 26 | **Βοήθεια**: Παρέχει βοήθεια για την τρέχουσα οθόνη. |
| 27 | **Ρύθμιση**: Ανοίγει το μενού Ρύθμιση, όπου μπορείτε να αλλάξετε τις ρυθμίσεις συσκευής και να εκτελέσετε λειτουργίες συντήρησης. |
| 28 | **Δύο όψεων**: Ανοίγει το μενού 2 όψεων, όπου μπορείτε να αλλάξετε τις ρυθμίσεις για να δημιουργήσετε αντίγραφα και φαξ 2 όψεων. |

# Λειτουργίες πίνακα ελέγχου (HP Photosmart Premium Fax C309b series)

**Εικόνα 3-2 Λειτουργίες πίνακα ελέγχου (HP Photosmart Premium Fax C309b series)**

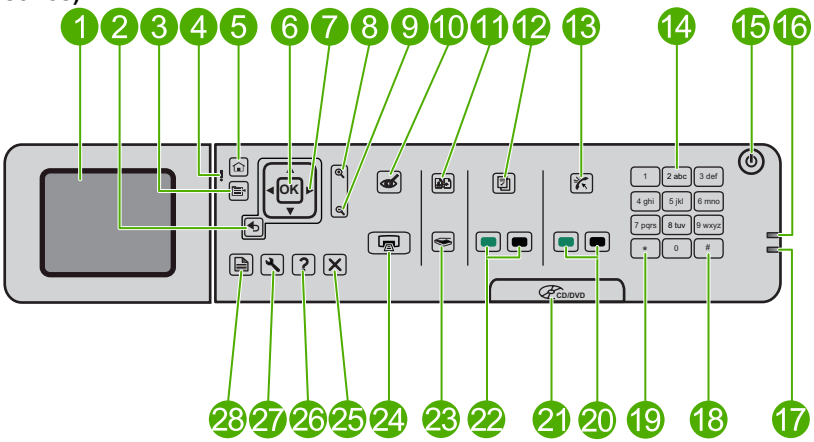


| | |
|---|---|
| 1 | Έγχρωμη οθόνη γραφικών (αναφέρεται και ως "οθόνη"): Εμφανίζει μενού, φωτογραφίες και μηνύματα. Μπορείτε να αλλάξετε τη θέση και τη γωνία της οθόνης για καλύτερη προβολή. |
| 2 | Πίσω: Επιστρέφει στην προηγούμενη οθόνη. |
| 3 | Μενού: Παρουσιάζει ένα σετ επιλογών που σχετίζονται με την τρέχουσα οθόνη. |
| 4 | Φωτεινή ένδειξη προσοχής: Υποδεικνύει ότι έχει παρουσιαστεί πρόβλημα. Για περισσότερες πληροφορίες, ανατρέξτε στην οθόνη. |
| 5 | Αρχική οθόνη: Επιστρέφει στην Αρχική οθόνη (η προεπιλεγμένη οθόνη όταν ενεργοποιείτε τη συσκευή). |
| 6 | **OK**: Επιλέγει μια ρύθμιση μενού, μια τιμή ή μια φωτογραφία. |
| 7 | Πλήκτρο κατεύθυνσης: Πραγματοποιεί πλοήγηση στις φωτογραφίες και τις επιλογές μενού. |
| 8 | Αύξηση ζουμ: Αυξάνει το ζουμ σε μια φωτογραφία. Χρησιμοποιήστε αυτό το κουμπί μαζί με τα βέλη του πλήκτρου κατεύθυνσης για να πραγματοποιήσετε περικοπή της φωτογραφίας πριν από την εκτύπωση. |
| 9 | Μείωση ζουμ: Μειώνει το ζουμ για να προβάλει μεγαλύτερο μέρος της φωτογραφίας. |
| 10 | **Αφαίρεση κόκκινων ματιών**: Ενεργοποιεί ή απενεργοποιεί τη λειτουργία αφαίρεσης κόκκινων ματιών. Αυτή η ρύθμιση εφαρμόζεται σε όλες τις φωτογραφίες της ουράς εκτύπωσης. |
| 11 | Αυτή η λειτουργία δεν υποστηρίζεται. |
| 12 | **Γρήγορες φόρμες**: Εκτυπώνει μια σειρά από κενές φόρμες, όπως σχολικές εργασίες, παρτιτούρες, λαβυρίνθους και λίστες ελέγχου. |

| | |
|---|---|
| 13 | **Auto Answer** (Αυτόματη απάντηση): Ενεργοποιεί ή απενεργοποιεί τη λειτουργία αυτόματης απάντησης. Η συνιστώμενη ρύθμιση διαφέρει ανάλογα με τις υπηρεσίες και τον εξοπλισμό της γραμμής τηλεφώνου σας. |
| 14 | Πληκτρολόγιο: Εισάγει αριθμούς φαξ, τιμές ή κείμενο. |
| 15 | **Ενεργοποίηση**: Ενεργοποιεί ή απενεργοποιεί τη συσκευή. Όταν η συσκευή είναι απενεργοποιημένη, συνεχίζει να χρησιμοποιείται μια ελάχιστη ποσότητα ενέργειας. Για να διακόψετε κάθε παροχή ισχύος, απενεργοποιήστε τη συσκευή και, στη συνέχεια, αποσυνδέστε το καλώδιο τροφοδοσίας. |
| 16 | Φωτεινή ένδειξη ασύρματου δικτύου: Υποδεικνύει ότι η **Ασύρματη λειτουργία** είναι ενεργοποιημένη. |
| 17 | Φωτεινή ένδειξη Bluetooth: Υποδεικνύει ότι η **Ασύρματη λειτουργία Bluetooth** είναι ενεργοποιημένη. |
| 18 | **Διάστημα**: Εισάγει διαστήματα και σύμβολα δίεσης για εργασίες σχετικές με φαξ. |
| 19 | **Σύμβολα**: Εισάγει σύμβολα και αστερίσκους για εργασίες σχετικές με φαξ. |
| 20 | **Έναρξη φαξ**: Στέλνει ή λαμβάνει ένα ασπρόμαυρο ή έγχρωμο φαξ. |
| 21 | Λαβή θύρας πρόσβασης CD/DVD: Χαμηλώνει το δίσκο CD/DVD. |
| 22 | **Έναρξη αντιγραφής PC**: Ξεκινάει μια εργασία ασπρόμαυρης ή έγχρωμης αντιγραφής από τον υπολογιστή σας. |
| 23 | **Έναρξη σάρωσης**: Ανοίγει το μενού Σάρωση, όπου μπορείτε να επιλέξετε έναν προορισμό για τη σάρωσή σας. |
| 24 | **Εκτύπωση φωτογραφιών**: Εκτυπώνει τις φωτογραφίες που έχουν επιλεγεί στην κάρτα μνήμης. Εάν δεν έχει επιλεγεί καμία φωτογραφία, η συσκευή εκτυπώνει τη φωτογραφία που εμφανίζεται στην οθόνη. |
| 25 | Άκυρο: Διακόπτει την τρέχουσα λειτουργία. |
| 26 | **Βοήθεια**: Παρέχει βοήθεια για την τρέχουσα οθόνη. |
| 27 | **Ρύθμιση**: Ανοίγει το μενού Ρύθμιση, όπου μπορείτε να αλλάξετε τις ρυθμίσεις συσκευής και να εκτελέσετε λειτουργίες συντήρησης. |
| 28 | **Δύο όψεων**: Ανοίγει το μενού 2 όψεων, όπου μπορείτε να αλλάξετε τις ρυθμίσεις για να δημιουργήσετε αντίγραφα και φαξ 2 όψεων. |

**Σημείωση** Για να δημιουργήσετε αντίγραφα, το HP Photosmart και ο υπολογιστής πρέπει να είναι συνδεδεμένα και ενεργοποιημένα. Το λογισμικό HP Photosmart θα πρέπει επίσης να είναι εγκατεστημένο και να εκτελείται στον υπολογιστή σας πριν από την αντιγραφή.

Ανατρέξτε στην ετικέτα στην περιοχή πρόσβασης των δοχείων για να εντοπίσετε τον αριθμό μοντέλου.

## Εικονίδια οθόνης

Τα παρακάτω εικονίδια ενδέχεται να εμφανίζονται στο πάνω δεξιά μέρος της οθόνης για να παρέχουν σημαντικές πληροφορίες σχετικά με τη συσκευή HP Photosmart.

| Εικονίδιο | Σκοπός |
|---|---|
| | Εμφανίζει ότι το επίπεδο μελάνης στα δοχεία μελάνης είναι 50% και πάνω. |
| | Εμφανίζει εάν ένα ή περισσότερα δοχεία μελάνης έχουν χαμηλό επίπεδο μελάνης. Πρέπει να αντικαθιστάτε το δοχείο μελάνης όταν η ποιότητα εκτύπωσης δεν είναι πλέον αποδεκτή. |
| | Υποδεικνύει ότι έχει τοποθετηθεί άγνωστο δοχείο μελάνης. Αυτό το εικονίδιο μπορεί να εμφανιστεί αν ένα δοχείο μελάνης περιέχει μελάνη τρίτου κατασκευαστή. |
| | Υποδεικνύει ότι υπάρχει ενσύρματη σύνδεση δικτύου. |
| | Εάν το εικονίδιο **Auto Answer** (Αυτόματη απάντηση) εμφανίζεται στην οθόνη, η συσκευή HP Photosmart θα λαμβάνει φαξ αυτόματα. Εάν δεν εμφανίζεται κανένα εικονίδιο, θα πρέπει να λαμβάνετε τα φαξ με μη αυτόματο τρόπο. |
| | Υποδεικνύει την παρουσία σήματος σύνδεσης ασύρματου δικτύου καθώς και την ισχύ του σήματος. |
| | Υποδεικνύει την παρουσία σύνδεσης ασύρματου δικτύου ad hoc. |
| | Υποδεικνύει ότι η **Ασύρματη λειτουργία Bluetooth** είναι ενεργοποιημένη και η συσκευή HP Photosmart είναι έτοιμη για σύνδεση Bluetooth. |

# 4 Βασικές πληροφορίες για το χαρτί

Μπορείτε να τοποθετήσετε πολλούς διαφορετικούς τύπους και μεγέθη χαρτιού στη συσκευή HP Photosmart, όπως χαρτί letter ή A4, φωτογραφικό χαρτί, διαφάνειες και φακέλους.

Από προεπιλογή, η συσκευή HP Photosmart είναι ρυθμισμένη να ανιχνεύει αυτόματα το μέγεθος και τον τύπο του χαρτιού στο δίσκο εισόδου, και να διαμορφώνει τις ρυθμίσεις της ώστε να δημιουργούνται εκτυπώσεις με την καλύτερη δυνατή ποιότητα για αυτό το χαρτί. Εάν χρησιμοποιείτε ειδικό χαρτί, όπως φωτογραφικό χαρτί, φιλμ διαφανειών, φακέλους ή ετικέτες, ή εάν η ποιότητα της εκτύπωσης είναι πολύ χαμηλή με τη χρήση της αυτόματης ρύθμισης, μπορείτε να ορίσετε το μέγεθος και τον τύπο του χαρτιού για εργασίες εκτύπωσης και αντιγραφής με μη αυτόματο τρόπο.

Αυτή η ενότητα περιλαμβάνει τα παρακάτω θέματα:


- «Συνιστώμενα χαρτιά για εκτύπωση φωτογραφιών» στη σελίδα 47
- «Συνιστώμενα χαρτιά για εκτύπωση» στη σελίδα 48
- «Συνιστώμενοι εκτυπώσιμοι δίσκοι CD/DVD» στη σελίδα 50
- «Τοποθέτηση μέσου εκτύπωσης» στη σελίδα 51
- «Πληροφορίες σχετικά με το χαρτί» στη σελίδα 54


## Συνιστώμενα χαρτιά για εκτύπωση φωτογραφιών

Για βέλτιστη ποιότητα εκτύπωσης, η HP συνιστά τη χρήση χαρτιών HP που είναι ειδικά σχεδιασμένα για τον τύπο εργασίας που θέλετε να εκτυπώσετε.

Ανάλογα με τη χώρα/περιοχή σας, ορισμένοι από αυτούς τους τύπους χαρτιού μπορεί να μην διατίθενται.

### Φωτογραφικό χαρτί HP Advanced

Αυτό το παχύ φωτογραφικό χαρτί διαθέτει φινίρισμα που στεγνώνει αμέσως για εύκολο χειρισμό χωρίς μουτζούρωμα. Είναι ανθεκτικό στο νερό, τις κηλίδες, τα δακτυλικά αποτυπώματα και την υγρασία. Σε εμφάνιση και υφή, οι εκτυπώσεις σας μοιάζουν με φωτογραφίες που έχουν εκτυπωθεί σε εργαστήριο φωτογραφιών. Διατίθεται σε διάφορα μεγέθη, όπως A4 και 8,5 x 11 ίντσες και 10 x 15 cm (με ή χωρίς προεξοχές), 13 x 18 cm και δύο φινιρίσματα - γυαλιστερό ή απαλό γυαλιστερό (σατέν ματ). Χωρίς οξέα για φωτογραφίες με μεγαλύτερη διάρκεια ζωής.

**Σημείωση** Οι αισθητήρες της συσκευής HP Photosmart με δυνατότητα Auto Sense ανιχνεύουν τα σημάδια Auto Sense και προσαρμόζουν αυτόματα τις ρυθμίσεις του εκτυπωτή —συμπεριλαμβανομένου του τύπου, της ποιότητας εκτύπωσης και του μεγέθους— για ταχύτερη εκτύπωση και εξαιρετική ποιότητα. Θα λάβετε και σχετική προειδοποίηση εάν το χαρτί δεν έχει τοποθετηθεί σωστά. Όταν εκτυπώνετε χρησιμοποιώντας φωτογραφικά χαρτιά με προεξοχές, η τεχνολογία Auto Sense θα εξασφαλίσει ότι ο εκτυπωτής σας προσαρμόζεται ώστε να αποφύγει την εκτύπωση στην προεξοχή.

Για να βεβαιωθείτε ότι έχετε φωτογραφικά χαρτιά HP με τεχνολογία Auto sense, αναζητήστε αυτό το σύμβολο στη συσκευασία:

**Φωτογραφικό χαρτί HP καθημερινής χρήσης**

Εκτυπώστε έγχρωμα, καθημερινά στιγμιότυπα σε χαμηλό κόστος, χρησιμοποιώντας χαρτί σχεδιασμένο για πρόχειρη φωτογραφική εκτύπωση. Αυτό το οικονομικό φωτογραφικό χαρτί στεγνώνει γρήγορα για να το χειρίζεστε εύκολα. Αποκτήστε ευκρινείς καθαρές εικόνες χρησιμοποιώντας αυτό το χαρτί με κάθε εκτυπωτή inkjet. Διατίθεται με ημιγυαλιστερό φινίρισμα σε διάφορα μεγέθη, όπως A4, 8,5 x 11 ίντσες, και 10 x 15 cm (με ή χωρίς προεξοχές). Χωρίς οξέα για φωτογραφίες με μεγαλύτερη διάρκεια ζωής.

**Φωτογραφικά πακέτα HP Photo Value Pack**

Τα φωτογραφικά πακέτα HP Photo Value Pack περιέχουν σε πολύ εξυπηρετική συσκευασία αυθεντικά δοχεία μελάνης HP και φωτογραφικό χαρτί HP Advanced Photo Paper ώστε να σας εξοικονομήσουν χρόνο χωρίς να χρειάζεται να μαντεύετε για τη διαδικασία εκτύπωσης προσιτών, επαγγελματικών φωτογραφιών με το HP Photosmart. Οι αυθεντικές μελάνες HP και το φωτογραφικό χαρτί HP Advanced Photo Paper έχουν σχεδιαστεί σε συνδυασμό, ώστε οι φωτογραφίες σας να είναι ζωντανές και να διαρκούν περισσότερο, κάθε φορά. Εξαιρετικό για την εκτύπωση όλων των φωτογραφιών των διακοπών σας ή πολλαπλών εκτυπώσεων που θέλετε να μοιραστείτε.

Για να παραγγείλετε χαρτιά και άλλο εξοπλισμό HP, επισκεφτείτε τη διεύθυνση www.hp.com/buy/supplies. Εάν σας ζητηθεί, επιλέξτε χώρα/περιοχή, ακολουθήστε τις οδηγίες για να επιλέξετε το προϊόν σας και κάντε κλικ σε έναν από τους συνδέσμους αγοράς στη σελίδα.

**Σημείωση** Αυτή τη στιγμή, ορισμένα τμήματα της τοποθεσίας της HP στο web είναι διαθέσιμα μόνο στα αγγλικά.

# Συνιστώμενα χαρτιά για εκτύπωση

Για βέλτιστη ποιότητα εκτύπωσης, η HP συνιστά τη χρήση χαρτιών HP που είναι ειδικά σχεδιασμένα για τον τύπο εργασίας που θέλετε να εκτυπώσετε.

Ανάλογα με τη χώρα/περιοχή σας, ορισμένοι από αυτούς τους τύπους χαρτιού μπορεί να μην διατίθενται.

**Φωτογραφικό χαρτί HP Advanced**

Αυτό το παχύ φωτογραφικό χαρτί διαθέτει φινίρισμα που στεγνώνει αμέσως για εύκολο χειρισμό χωρίς μουτζούρωμα. Είναι ανθεκτικό στο νερό, τις κηλίδες, τα δακτυλικά αποτυπώματα και την υγρασία. Σε εμφάνιση και υφή, οι εκτυπώσεις σας μοιάζουν με φωτογραφίες που έχουν εκτυπωθεί σε εργαστήριο φωτογραφιών. Διατίθεται σε διάφορα μεγέθη, όπως A4 και 8,5 x 11 ίντσες και 10 x 15 cm (με ή χωρίς προεξοχές), 13 x 18 cm και δύο φινιρίσματα - γυαλιστερό ή απαλό γυαλιστερό (σατέν ματ). Δεν περιέχει οξέα, για έγγραφα με μεγαλύτερη διάρκεια ζωής.

### Φωτογραφικό χαρτί HP καθημερινής χρήσης

Εκτυπώστε έγχρωμα, καθημερινά στιγμιότυπα σε χαμηλό κόστος, χρησιμοποιώντας χαρτί σχεδιασμένο για πρόχειρη φωτογραφική εκτύπωση. Αυτό το οικονομικό φωτογραφικό χαρτί στεγνώνει γρήγορα για να το χειρίζεστε εύκολα. Αποκτήστε ευκρινείς καθαρές εικόνες χρησιμοποιώντας αυτό το χαρτί με κάθε εκτυπωτή inkjet. Διατίθεται με ημιγυαλιστερό φινίρισμα σε διάφορα μεγέθη, όπως A4, 8,5 x 11 ίντσες, και 10 x 15 cm (με ή χωρίς προεξοχές). Χωρίς οξέα για φωτογραφίες με μεγαλύτερη διάρκεια ζωής.

### Χαρτί HP Brochure Paper ή HP Superior Inkjet Paper

Αυτά τα χαρτιά έχουν γυαλιστερή ή ματ επίστρωση και στις δύο πλευράς για χρήση και των δύο όψεων. Αποτελούν ιδανική επιλογή για αναπαραγωγές φωτογραφικού τύπου και επιχειρησιακά γραφικά για εξώφυλλα αναφορών, ειδικές παρουσιάσεις, ενημερωτικά φυλλάδια, καταλόγους προϊόντων και ημερολόγια.

### Χαρτιά HP Premium Presentation Paper και HP Professional Paper

Αυτά τα χαρτιά είναι ματ βαριά χαρτιά δύο όψεων, εξαιρετικά για παρουσίαση, προτάσεις, αναφορές και ενημερωτικά δελτία. Είναι ενισχυμένου βάρους για εντυπωσιακή εμφάνιση και αφή.

### Κατάλευκο χαρτί HP Bright White Inkjet Paper

Το Κατάλευκο χαρτί HP Bright White Inkjet Paper παρέχει μεγάλη αντίθεση χρωμάτων και ευκρίνεια κειμένου. Είναι αρκετά αδιαφανές για έγχρωμη εκτύπωση δύο όψεων χωρίς τη χρήση διαφάνειας, γεγονός που το κάνει ιδανικό για ενημερωτικά δελτία, αναφορές και ενημερωτικά φυλλάδια. Περιλαμβάνε τεχνολογία ColorLok για λιγότερες κηλίδες, εντονότερο μαύρο και ζωντανά χρώματα.

### Χαρτί εκτύπωσης HP

Το χαρτί HP Printing Paper είναι υψηλής ποιότητας χαρτί πολλών χρήσεων. Παράγει έγγραφα με εμφάνιση πιο επαγγελματική και εντυπωσιακή από όσο έγγραφα που έχουν εκτυπωθεί με τυπικό χαρτί πολλών χρήσεων ή φωτοαντιγραφικό χαρτί. Περιλαμβάνει τεχνολογία ColorLok για λιγότερες κηλίδες, εντονότερο μαύρο και ζωντανά χρώματα. Δεν περιέχει οξέα, για έγγραφα με μεγαλύτερη διάρκεια ζωής.

### Χαρτί HP Office Paper

Το χαρτί HP Office Paper είναι ένα υψηλής ποιότητας χαρτί πολλών χρήσεων. Είναι κατάλληλο για αντίγραφα, προσχέδια, σημειώματα και άλλα καθημερινά έγγραφα. Περιλαμβάνει τεχνολογία ColorLok για λιγότερες κηλίδες, εντονότερο μαύρο και ζωντανά χρώματα. Δεν περιέχει οξέα, για έγγραφα με μεγαλύτερη διάρκεια ζωής.

### Σιδερότυπα HP

Τα Σιδερότυπα HP (για έγχρωμα υφάσματα ή για λεπτά και ανοιχτόχρωμα υφάσματα) αποτελούν την ιδανική λύση για τη δημιουργία προσαρμοσμένων t-shirt από τις ψηφιακές φωτογραφίες σας.

### Φιλμ διαφανειών ανώτερης ποιότητας HP για εκτυπωτές inkjet

Δώστε ζωντάνια στις έγχρωμες παρουσιάσεις σας και κάντε τις ακόμα πιο εντυπωσιακές με το φιλμ διαφανειών ανώτερης ποιότητας HP για εκτυπωτές inkjet. Το φιλμ αυτό είναι εύχρηστο και στεγνώνει γρήγορα χωρίς μουτζούρες.

### Φωτογραφικά πακέτα HP Photo Value Pack

Τα φωτογραφικά πακέτα HP Photo Value Pack περιέχουν σε πολύ εξυπηρετική συσκευασία αυθεντικά δοχεία μελάνης HP και φωτογραφικό χαρτί HP Advanced Photo Paper ώστε να σας εξοικονομήσουν χρόνο χωρίς να χρειάζεται να μαντεύετε για τη διαδικασία εκτύπωσης προσιτών, επαγγελματικών φωτογραφιών με το HP Photosmart. Οι αυθεντικές μελάνες HP και το φωτογραφικό χαρτί HP Advanced Photo Paper έχουν σχεδιαστεί σε συνδυασμό, ώστε οι φωτογραφίες σας να είναι ζωντανές και να διαρκούν περισσότερο, κάθε φορά. Εξαιρετικό για την εκτύπωση όλων των φωτογραφιών των διακοπών σας ή πολλαπλών εκτυπώσεων που θέλετε να μοιραστείτε.

### ColorLok

Η HP συνιστά απλά χαρτιά με το λογότυπο ColorLok για εκτύπωση και αντιγραφή καθημερινών εγγράφων. Όλα τα χαρτιά με το λογότυπο ColorLok υποβάλλονται σε ανεξάρτητες δοκιμασίες ώστε να ανταποκριθούν στα υψηλά πρότυπα αξιοπιστίας και ποιότητας εκτύπωσης, και να παράγουν έγγραφα με ευκρινές, ζωντανό χρώμα και εντονότερα μαύρα, καθώς και να στεγνώνουν γρηγορότερα από τα συνηθισμένα απλά χαρτιά. Αναζητήστε χαρτιά με το λογότυπο ColorLok σε διάφορα βάρη και μεγέθη, από μεγάλους κατασκευαστές χαρτιού.

Για να παραγγείλετε χαρτιά και άλλο εξοπλισμό HP, επισκεφτείτε τη διεύθυνση www.hp.com/buy/supplies. Εάν σας ζητηθεί, επιλέξτε χώρα/περιοχή, ακολουθήστε τις οδηγίες για να επιλέξετε το προϊόν σας και κάντε κλικ σε έναν από τους συνδέσμους αγοράς στη σελίδα.

**Σημείωση** Αυτή τη στιγμή, ορισμένα τμήματα της τοποθεσίας της HP στο web είναι διαθέσιμα μόνο στα αγγλικά.

## Συνιστώμενοι εκτυπώσιμοι δίσκοι CD/DVD

Εάν θέλετε να έχετε βέλτιστη ποιότητα εκτύπωσης, η HP συνιστά τη χρήση δίσκων HP που είναι ειδικά σχεδιασμένοι για τον τύπο εργασίας που θέλετε να εκτυπώσετε.

Ανάλογα με τη χώρα/περιοχή σας, ορισμένοι από αυτούς μπορεί να μην είναι διαθέσιμοι.

### Δίσκοι CD/DVD της HP εκτυπώσιμοι σε εκτυπωτή inkjet

Οι εκτυπώσιμοι σε εκτυπωτή inkjet οπτικοί δίσκοι CD και DVD της HP, διατίθενται με λευκή και ασημένια ματ επίστρωση. Προσαρμόστε CD και DVD με τίτλους, γραφικά ή φωτογραφίες εκτυπώνοντας απευθείας επάνω στους δίσκους.

# Τοποθέτηση μέσου εκτύπωσης

▲ Κάντε ένα από τα παρακάτω:

**Τοποθετήστε χαρτί 10 x 15 cm (4 x 6 ίντσες)**

**α**. Ανασηκώστε το κάλυμμα του δίσκου φωτογραφικού χαρτιού.

- Ανασηκώστε το κάλυμμα του δίσκου φωτογραφικού χαρτιού και σύρετε τον οδηγό πλάτους χαρτιού προς τα έξω.

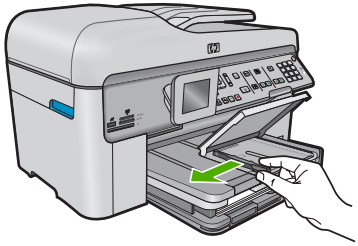

**β**. Τοποθετήστε χαρτί.

- Τοποθετήστε τη στοίβα φωτογραφικού χαρτιού στο δίσκο φωτογραφικού χαρτιού με τη στενή άκρη προς τα εμπρός και την πλευρά εκτύπωσης προς τα κάτω.

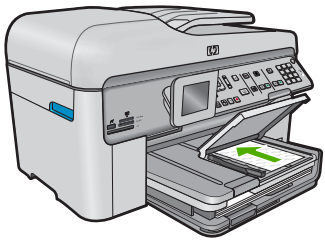

- Σύρετε τη στοίβα χαρτιού εμπρός μέχρι να σταματήσει.

**Σημείωση** Εάν το φωτογραφικό χαρτί που χρησιμοποιείτε έχει διάτρητες προεξοχές, τοποθετήστε το φωτογραφικό χαρτί έτσι ώστε οι προεξοχές να βρίσκονται προς το μέρος σας.

- Σπρώξτε τον οδηγό πλάτους χαρτιού προς τα μέσα, μέχρι να σταματήσει στην άκρη του χαρτιού.

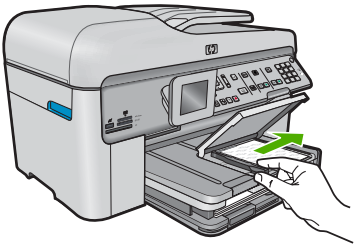

**γ**. Χαμηλώστε το κάλυμμα του δίσκου φωτογραφικού χαρτιού.

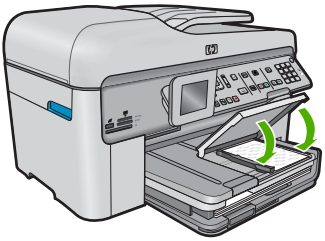

**Τοποθετήστε χαρτί A4 ή 8,5 x 11 ίντσες**

**α**. Σηκώστε το δίσκο εξόδου.

- Σηκώστε το δίσκο εξόδου και σύρετε τον οδηγό πλάτους χαρτιού προς τα έξω.

**β**. Τοποθετήστε χαρτί.

- Τοποθετήστε τη στοίβα φωτογραφικού χαρτιού στον κύριο δίσκο εισόδου με τη στενή άκρη προς τα εμπρός και την πλευρά εκτύπωσης προς τα κάτω.

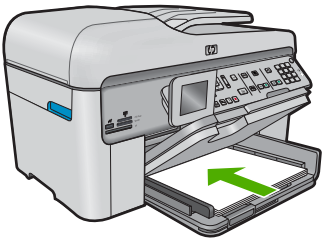

- Σύρετε τη στοίβα χαρτιού εμπρός μέχρι να σταματήσει.
- Σπρώξτε τον οδηγό πλάτους χαρτιού προς τα μέσα, μέχρι να σταματήσει στην άκρη του χαρτιού.

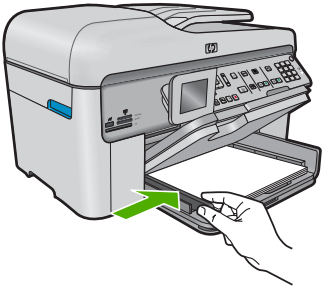

γ. Χαμηλώστε το δίσκο εξόδου.
- Χαμηλώστε το δίσκο εξόδου και τραβήξτε την προέκταση του δίσκου εξόδου προς το μέρος σας, έως ότου σταματήσει. Αναποδογυρίστε το εξάρτημα συγκράτησης χαρτιού στην άκρη της προέκτασης δίσκου.

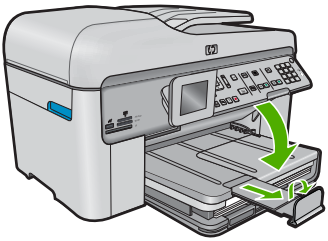

**Σημείωση** Όταν χρησιμοποιείτε χαρτί μεγέθους legal, αφήνετε το εξάρτημα συγκράτησης χαρτιού κλειστό.

### Τοποθέτηση φακέλων

α. Σηκώστε το δίσκο εξόδου.
- Σηκώστε το δίσκο εξόδου και σύρετε τον οδηγό πλάτους χαρτιού προς τα έξω.

- Αφαιρέστε όλο το χαρτί από τον κύριο δίσκο εισόδου.

**β**. Τοποθετήστε φακέλους.

- Τοποθετήστε έναν ή περισσότερους φακέλους στη δεξιά πλευρά του κύριου δίσκου εισόδου με τα φύλλα των φακέλων προς τα επάνω και προς τα αριστερά.

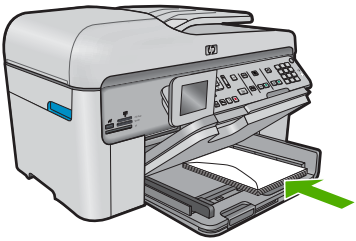

- Σύρετε τη στοίβα φακέλων εμπρός μέχρι να σταματήσει.
- Σύρετε τον οδηγό πλάτους χαρτιού προς τα μέσα μέχρι να σταματήσει στη στοίβα φακέλων.

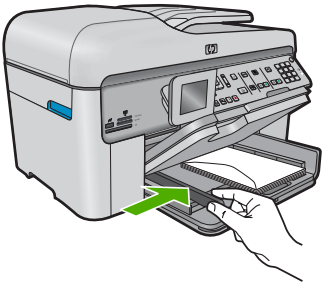

**γ**. Χαμηλώστε το δίσκο εξόδου.

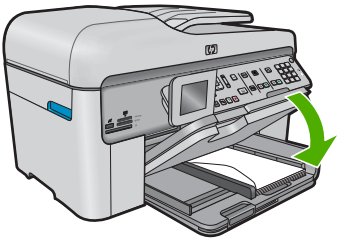

**Σχετικά θέματα**

«Πληροφορίες σχετικά με το χαρτί» στη σελίδα 54

# Πληροφορίες σχετικά με το χαρτί

Η συσκευή HP Photosmart έχει σχεδιαστεί ώστε να είναι συμβατή με τους περισσότερους τύπους χαρτιού. Δοκιμάστε διαφορετικούς τύπους χαρτιού, προτού αγοράσετε μεγάλες ποσότητες. Βρείτε έναν τύπο χαρτιού που λειτουργεί καλά και μπορείτε να τον αγοράζετε

εύκολα. Τα χαρτιά HP έχουν σχεδιαστεί για αποτελέσματα βέλτιστης ποιότητας. Επιπλέον, ακολουθήστε τις παρακάτω συμβουλές:

- Μην χρησιμοποιείτε χαρτί πολύ λεπτό ή χαρτί που τσαλακώνεται εύκολα. Η τροφοδοσία του μπορεί να μη γίνει σωστά και να προκληθεί εμπλοκή χαρτιού.
- Αποθηκεύστε τα φωτογραφικά μέσα στην αρχική συσκευασία τους μέσα σε μια κλειστή πλαστική σακούλα σε επίπεδη επιφάνεια και σε δροσερό και ξηρό μέρος. Όταν είστε έτοιμοι να εκτυπώσετε, αφαιρέσετε μόνο το χαρτί το οποίο σκοπεύετε να χρησιμοποιήσετε άμεσα. Όταν ολοκληρώσετε την εκτύπωση, τοποθετήστε το φωτογραφικό χαρτί που δε χρησιμοποιήσατε στην πλαστική σακούλα.
- Μην αφήνετε χαρτί που δεν χρησιμοποιείται στο δίσκο εισόδου. Το χαρτί μπορεί να κυρτώσει, γεγονός που μπορεί να υποβαθμίσει την ποιότητα των εκτυπώσεών σας. Το κυρτωμένο χαρτί μπορεί επίσης να προκαλέσει εμπλοκές χαρτιού.
- Κρατάτε πάντα το φωτογραφικό χαρτί από τις άκρες. Τα δακτυλικά αποτυπώματα στο φωτογραφικό χαρτί μπορεί να μειώσουν την ποιότητα εκτύπωσης.
- Μην χρησιμοποιείτε βαρύ χαρτί. Μπορεί να προκαλέσει την κακή εκτύπωση κειμένου ή γραφικών.
- Μην συνδυάζετε διαφορετικούς τύπους και μεγέθη χαρτιού στο δίσκο εισόδου. Όλη η στοίβα χαρτιού στο δίσκο εισόδου πρέπει να είναι ίδιου μεγέθους και τύπου.
- Αποθηκεύετε τις εκτυπωμένες φωτογραφίες κάτω από μια γυάλινη επιφάνεια ή σε ένα βιβλίο αποθήκευσης για να αποτρέψετε το άπλωμα της μελάνης με την πάροδο του χρόνου λόγω υγρασίας.

# 5 Εκτύπωση

«Εκτύπωση εγγράφων» στη σελίδα 57

«Εκτύπωση φωτογραφιών» στη σελίδα 58

«Εκτύπωση σε CD/DVD» στη σελίδα 66

«Εκτυπώστε μια δημιουργική εργασία» στη σελίδα 69

«Εκτύπωση ιστοσελίδας» στη σελίδα 74

«Εκτύπωση φορμών και προτύπων (Γρήγορες φόρμες)» στη σελίδα 74

**Σχετικά θέματα**

- «Τοποθέτηση μέσου εκτύπωσης» στη σελίδα 51
- «Συνιστώμενα χαρτιά για εκτύπωση φωτογραφιών» στη σελίδα 47
- «Συνιστώμενα χαρτιά για εκτύπωση» στη σελίδα 48
- «Συνιστώμενοι εκτυπώσιμοι δίσκοι CD/DVD» στη σελίδα 50

## Εκτύπωση εγγράφων

Οι περισσότερες ρυθμίσεις εκτύπωσης καθορίζονται από την εφαρμογή λογισμικού. Η μη αυτόματη αλλαγή των ρυθμίσεων είναι απαραίτητη μόνο όταν αλλάζετε την ποιότητα εκτύπωσης, όταν εκτυπώνετε σε χαρτί συγκεκριμένου τύπου ή σε φιλμ διαφανειών ή όταν χρησιμοποιείτε ειδικές λειτουργίες.

**Για εκτύπωση από εφαρμογή λογισμικού**

1. Βεβαιωθείτε ότι έχετε τοποθετήσει χαρτί στο δίσκο εισόδου.
2. Στο μενού **Αρχείο** στην εφαρμογή λογισμικού, κάντε κλικ στην επιλογή **Εκτύπωση**.
3. Βεβαιωθείτε ότι το προϊόν είναι ο επιλεγμένος εκτυπωτής.

4. Εάν θέλετε να αλλάξετε κάποιες ρυθμίσεις, κάντε κλικ στο κουμπί που ανοίγει το πλαίσιο διαλόγου **Ιδιότητες**.
   Ανάλογα με την εφαρμογή λογισμικού που χρησιμοποιείτε, το συγκεκριμένο κουμπί μπορεί να ονομάζεται **Ιδιότητες**, **Επιλογές**, **Ρύθμιση εκτυπωτή**, **Εκτυπωτής** ή **Προτιμήσεις**.

   **Σημείωση** Κατά την εκτύπωση φωτογραφιών, πρέπει να ενεργοποιήσετε επιλογές για το συγκεκριμένο τύπο φωτογραφικού χαρτιού και για τη βελτίωση της φωτογραφίας.

5. Ενεργοποιήστε τις κατάλληλες επιλογές για την εργασία εκτύπωσης χρησιμοποιώντας τις λειτουργίες που είναι διαθέσιμες στις καρτέλες **Για προχωρημένους**, **Συντομεύσεις εκτύπωσης**, **Λειτουργίες** και **Χρώμα** .

   **Συμβουλή** Μπορείτε εύκολα να ορίσετε τις κατάλληλες επιλογές για την εργασία εκτύπωσης επιλέγοντας μία από τις προκαθορισμένες εργασίες εκτύπωσης από την καρτέλα **Συντομεύσεις εκτύπωσης**. Κάντε κλικ σε έναν τύπο εργασίας εκτύπωσης στη λίστα **Συντομεύσεις εκτύπωσης**. Οι προεπιλεγμένες ρυθμίσεις για αυτόν τον τύπο εργασίας εκτύπωσης έχουν οριστεί και συνοψίζονται στην καρτέλα **Συντομεύσεις εκτύπωσης**. Εάν χρειάζεται, μπορείτε να προσαρμόσετε τις ρυθμίσεις εδώ και να αποθηκεύσετε τις προσαρμοσμένες ρυθμίσεις ως νέα συντόμευση εκτύπωσης. Για να αποθηκεύσετε μια προσαρμοσμένη συντόμευση εκτύπωσης, επιλέξτε τη συντόμευση και κάντε κλικ στο **Αποθήκευση ως**. Για να διαγράψετε μια συντόμευση, επιλέξτε τη συντόμευση και κάντε κλικ στο **Διαγραφή**.

6. Κάντε κλικ στο **OK** για να κλείσετε το πλαίσιο διαλόγου **Ιδιότητες**.
7. Κάντε κλικ στην επιλογή **Εκτύπωση** ή **OK** για να ξεκινήσετε την εκτύπωση.

**Σχετικά θέματα**


- «Συνιστώμενα χαρτιά για εκτύπωση» στη σελίδα 48
- «Τοποθέτηση μέσου εκτύπωσης» στη σελίδα 51
- «Προβολή ανάλυσης εκτύπωσης» στη σελίδα 76
- «Χρήση των συντομεύσεων εκτύπωσης» στη σελίδα 76
- «Ορισμός των προεπιλεγμένων ρυθμίσεων εκτύπωσης» στη σελίδα 78
- «Διακοπή της τρέχουσας εργασίας» στη σελίδα 299


# Εκτύπωση φωτογραφιών


- «Εκτύπωση φωτογραφιών που έχουν αποθηκευτεί στον υπολογιστή σας» στη σελίδα 59
- «Εκτύπωση φωτογραφιών από κάρτα μνήμης ή συσκευή αποθήκευσης USB» στη σελίδα 61

## Εκτύπωση φωτογραφιών που έχουν αποθηκευτεί στον υπολογιστή σας

**Για να εκτυπώσετε εικόνα χωρίς περίγραμμα**

1. Τοποθετήστε χαρτί μεγέθους μέχρι 13 x 18 cm στο δίσκο φωτογραφικού χαρτιού ή φωτογραφικό χαρτί πλήρους μεγέθους στον κύριο δίσκο εισόδου.
2. Στο μενού **Αρχείο** στην εφαρμογή λογισμικού, κάντε κλικ στην επιλογή **Εκτύπωση**.
3. Βεβαιωθείτε ότι το προϊόν είναι ο επιλεγμένος εκτυπωτής.
4. Κάντε κλικ στο κουμπί που ανοίγει το πλαίσιο διαλόγου **Ιδιότητες**.
   Ανάλογα με την εφαρμογή λογισμικού που χρησιμοποιείτε, το συγκεκριμένο κουμπί μπορεί να ονομάζεται **Ιδιότητες**, **Επιλογές**, **Ρύθμιση εκτυπωτή**, **Εκτυπωτής** ή **Προτιμήσεις**.
5. Κάντε κλικ στην καρτέλα **Δυνατότητες**.
6. Στη λίστα **Μέγεθος**, κάντε κλικ στην επιλογή **Περισσότερα** και κατόπιν επιλέξτε το μέγεθος του φωτογραφικού χαρτιού που έχετε τοποθετήσει στο δίσκο φωτογραφικού χαρτιού.
   Εάν η εκτύπωση της εικόνας χωρίς περίγραμμα είναι δυνατή για το καθορισμένο μέγεθος, ενεργοποιείται το πλαίσιο ελέγχου **Χωρίς περίγραμμα**.
7. Στην αναπτυσσόμενη λίστα **Τύπος χαρτιού**, επιλέξτε **Περισσότερα** και επιλέξτε τον κατάλληλο τύπο χαρτιού.

   **Σημείωση** Δεν μπορείτε να πραγματοποιήσετε εκτύπωση εικόνας χωρίς περίγραμμα εάν ο τύπος χαρτιού έχει οριστεί σε **Απλό χαρτί** ή σε τύπο χαρτιού που δεν είναι φωτογραφικό.

8. Ενεργοποιήστε το πλαίσιο ελέγχου **Χωρίς περίγραμμα** εάν δεν είναι ήδη ενεργοποιημένο.
   Εάν το μέγεθος και ο τύπος χαρτιού χωρίς περίγραμμα δεν είναι συμβατά, το λογισμικό της συσκευής εμφανίζει μια προειδοποίηση και σας δίνει τη δυνατότητα να επιλέξετε άλλον τύπο και μέγεθος χαρτιού.
9. Κάντε κλικ στο **OK** και έπειτα στην επιλογή **Εκτύπωση** ή στο **OK** στο πλαίσιο διαλόγου **Εκτύπωση**.

   **Σημείωση** Μην αφήνετε χαρτί που δεν χρησιμοποιείται στο δίσκο εισόδου. Το χαρτί ενδέχεται να κυρτώσει, γεγονός που μπορεί να υποβαθμίσει την ποιότητα των εκτυπώσεών σας. Για να γίνει σωστά η εκτύπωση, το φωτογραφικό χαρτί πρέπει να είναι επίπεδο.

**Για να εκτυπώσετε μια φωτογραφία σε φωτογραφικό χαρτί**

1. Τοποθετήστε χαρτί μεγέθους μέχρι 13 x 18 cm στο δίσκο φωτογραφικού χαρτιού ή φωτογραφικό χαρτί πλήρους μεγέθους στον κύριο δίσκο εισόδου.

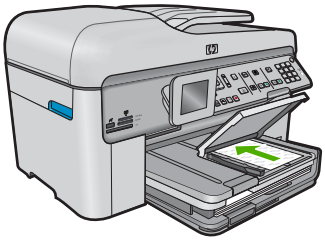

2. Στο μενού **Αρχείο** στην εφαρμογή λογισμικού, κάντε κλικ στην επιλογή **Εκτύπωση**.
3. Βεβαιωθείτε ότι το προϊόν είναι ο επιλεγμένος εκτυπωτής.
4. Κάντε κλικ στο κουμπί που ανοίγει το πλαίσιο διαλόγου **Ιδιότητες**.
   Ανάλογα με την εφαρμογή λογισμικού που χρησιμοποιείτε, το συγκεκριμένο κουμπί μπορεί να ονομάζεται **Ιδιότητες**, **Επιλογές**, **Ρύθμιση εκτυπωτή**, **Εκτυπωτής** ή **Προτιμήσεις**.
5. Κάντε κλικ στην καρτέλα **Δυνατότητες**.
6. Στην περιοχή **Βασικές επιλογές**, από την αναπτυσσόμενη λίστα **Τύπος χαρτιού**, επιλέξτε **Περισσότερα**. Στη συνέχεια, επιλέξτε τον κατάλληλο τύπο φωτογραφικού χαρτιού.
7. Στην περιοχή **Επιλογές αλλαγής μεγέθους**, από την αναπτυσσόμενη λίστα **Μέγεθος**, επιλέξτε **Περισσότερα**. Στη συνέχεια, επιλέξτε το κατάλληλο μέγεθος χαρτιού.
   Αν το μέγεθος χαρτιού και ο τύπος χαρτιού δεν είναι συμβατά, τότε το λογισμικό του εκτυπωτή εμφανίζει μια προειδοποίηση και σας επιτρέπει να επιλέξετε άλλο τύπο ή μέγεθος.
8. Στην περιοχή **Βασικές επιλογές**, επιλέξτε μια ρύθμιση υψηλής ποιότητας εκτύπωσης, όπως **Βέλτιστη** από την αναπτυσσόμενη λίστα **Ποιότητα εκτύπωσης**.

   **Σημείωση** Για να επιτύχετε την υψηλότερη δυνατή ανάλυση dpi, μπορείτε να χρησιμοποιήσετε τη ρύθμιση **Μέγιστο dpi** με υποστηριζόμενους τύπους φωτογραφικού χαρτιού. Εάν η επιλογή **Μέγιστο dpi** δεν περιλαμβάνεται στην αναπτυσσόμενη λίστα της επιλογής "Ποιότητα εκτύπωσης", μπορείτε να την ενεργοποιήσετε από την καρτέλα **Για προχωρημένους**. Για περισσότερες πληροφορίες, δείτε «Εκτύπωση με μέγιστη ανάλυση dpi» στη σελίδα 75.

9. Στην περιοχή **Τεχνολογίες HP Real Life**, κάντε κλικ στην αναπτυσσόμενη λίστα **Διόρθωση φωτογραφίας** και επιλέξτε από τα ακόλουθα:
   - **Απενεργοποίηση:** δεν εφαρμόζει **τεχνολογίες HP Real Life** στην εικόνα.
   - **Βασικό:** βελτιώνει εικόνες χαμηλής ανάλυσης, πραγματοποιεί μέτρια ρύθμιση της ευκρίνειας της εικόνας.
10. Κάντε κλικ στο **OK** για να επιστρέψετε στο πλαίσιο διαλόγου **Ιδιότητες**.

11. (Προαιρετικό) Εάν θέλετε να εκτυπώσετε τη φωτογραφία ασπρόμαυρα, κάντε κλικ στην καρτέλα **Χρώμα** και ενεργοποιήστε το πλαίσιο ελέγχου **Εκτύπωση σε κλίμακα του γκρι**. Στην αναπτυσσόμενη λίστα, κάντε κλικ σε μία από τις ακόλουθες επιλογές:
    - **Υψηλή ποιότητα:** χρησιμοποιεί όλα τα διαθέσιμα χρώματα για εκτύπωση των φωτογραφιών σας σε κλίμακα του γκρι. Έτσι δημιουργούνται ομαλές και φυσικές αποχρώσεις του γκρι.
    - **Μόνο μαύρη μελάνη:** χρησιμοποιεί μαύρη μελάνη για εκτύπωση των φωτογραφιών σε κλίμακα του γκρι. Οι γκρι αποχρώσεις δημιουργούνται με διαφορετικά μοτίβα μαύρων κουκκίδων, που μπορεί να έχουν ως αποτέλεσμα μια εικόνα με κόκκους.
12. Κάντε κλικ στο **OK** και έπειτα στην επιλογή **Εκτύπωση** ή στο **OK** στο πλαίσιο διαλόγου **Εκτύπωση**.

**Σημείωση** Μην αφήνετε χαρτί που δεν χρησιμοποιείται στο δίσκο εισόδου. Το χαρτί ενδέχεται να κυρτώσει, γεγονός που μπορεί να υποβαθμίσει την ποιότητα των εκτυπώσεών σας. Για να γίνει σωστά η εκτύπωση, το φωτογραφικό χαρτί πρέπει να είναι επίπεδο.

**Σχετικά θέματα**


- «Συνιστώμενα χαρτιά για εκτύπωση φωτογραφιών» στη σελίδα 47
- «Τοποθέτηση μέσου εκτύπωσης» στη σελίδα 51
- «Εκτύπωση με μέγιστη ανάλυση dpi» στη σελίδα 75
- «Προβολή ανάλυσης εκτύπωσης» στη σελίδα 76
- «Χρήση των συντομεύσεων εκτύπωσης» στη σελίδα 76
- «Ορισμός των προεπιλεγμένων ρυθμίσεων εκτύπωσης» στη σελίδα 78
- «Διακοπή της τρέχουσας εργασίας» στη σελίδα 299


## Εκτύπωση φωτογραφιών από κάρτα μνήμης ή συσκευή αποθήκευσης USB

▲ Κάντε ένα από τα παρακάτω:

**Εκτυπώστε μια φωτογραφία σε χαρτί μικρού μεγέθους**

**α**. Τοποθετήστε χαρτί.

- Τοποθετήστε φωτογραφικό χαρτί μέχρι 13 x 18 cm (5 x 7 ίντσες) στο δίσκο φωτογραφικού χαρτιού.

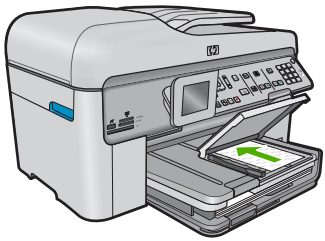

**β**. Τοποθετήστε μνήμη.

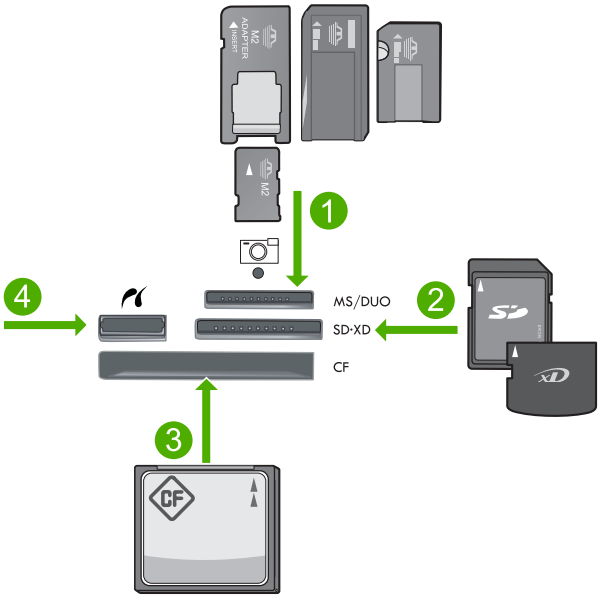


| | |
|---|---|
| 1 | Memory Stick, Memory Stick Pro, Memory Stick Select, Memory Stick Magic Gate, Memory Stick Duo ή Pro Duo (προαιρετικός προσαρμογέας), Memory Stick Pro-HG Duo (προαιρετικός προσαρμογέας) ή Memory Stick Micro (απαιτείται προσαρμογέας) |
| 2 | MultiMediaCard (MMC), MMC Plus, Secure MultiMedia Card, MMC Mobile (RS-MMC, απαιτείται προσαρμογέας), Secure Digital (SD), Secure Digital Mini (απαιτείται προσαρμογέας), Secure Digital High Capacity (SDHC), TransFlash MicroSD Card (απαιτείται προσαρμογέας) ή κάρτα xD-Picture |
| 3 | CompactFlash (CF) τύπου I και II |
| 4 | Μπροστινή θύρα USB/Pictbridge: Για ψηφιακές φωτογραφικές μηχανές και αφαιρούμενες μονάδες δίσκου |

**γ**. Επιλέξτε φωτογραφία.

- Επισημάνετε την επιλογή **View & Print** (Προβολή και εκτύπωση) και πατήστε **OK**.
- Επισημάνετε την επιλογή και πατήστε **OK**.
- Αυξήστε τον αριθμό των αντιγράφων και πατήστε **OK**.
- Πατήστε **OK** για να κάνετε προεπισκόπηση της εργασίας εκτύπωσης.

**δ**. Εκτυπώστε τη φωτογραφία.

- Πατήστε **Εκτύπωση φωτογραφιών**.

### Εκτυπώστε μια φωτογραφία σε χαρτί πλήρους μεγέθους

**α**. Τοποθετήστε χαρτί.

- Τοποθετήστε χαρτί πλήρους μεγέθους στον κύριο δίσκο εισόδου.

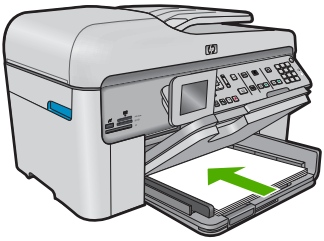

β. Τοποθετήστε μνήμη.

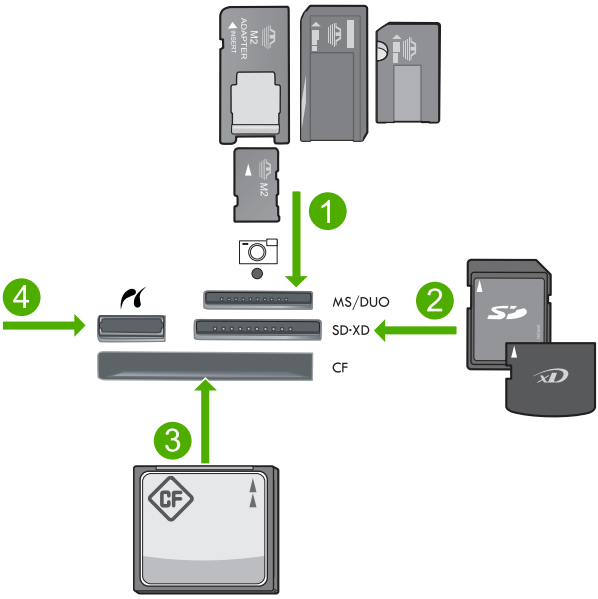


| | |
|---|---|
| 1 | Memory Stick, Memory Stick Pro, Memory Stick Select, Memory Stick Magic Gate, Memory Stick Duo ή Pro Duo (προαιρετικός προσαρμογέας), Memory Stick Pro-HG Duo (προαιρετικός προσαρμογέας) ή Memory Stick Micro (απαιτείται προσαρμογέας) |
| 2 | MultiMediaCard (MMC), MMC Plus, Secure MultiMedia Card, MMC Mobile (RS-MMC, απαιτείται προσαρμογέας), Secure Digital (SD), Secure Digital Mini (απαιτείται προσαρμογέας), Secure Digital High Capacity (SDHC), TransFlash MicroSD Card (απαιτείται προσαρμογέας) ή κάρτα xD-Picture |
| 3 | CompactFlash (CF) τύπου I και II |
| 4 | Μπροστινή θύρα USB/Pictbridge: Για ψηφιακές φωτογραφικές μηχανές και αφαιρούμενες μονάδες δίσκου |

γ. Επιλέξτε φωτογραφία.

- Επισημάνετε την επιλογή **View & Print** (Προβολή και εκτύπωση) και πατήστε **OK**.
- Επισημάνετε την επιλογή και πατήστε **OK**.
- Αυξήστε τον αριθμό των αντιγράφων και πατήστε **OK**.

**δ**. Αλλάξτε τη διάταξη της σελίδας.

- Πατήστε **OK** για να κάνετε προεπισκόπηση της εργασίας εκτύπωσης.
- Πατήστε Μενού για να αλλάξετε τις ρυθμίσεις εκτύπωσης.
- Επισημάνετε την επιλογή **Διάταξη** και πατήστε **OK**.
- Επισημάνετε την επιλογή **A4 χωρίς περίγραμμα** και πατήστε **OK**.
- Πατήστε Πίσω.

**ε**. Εκτυπώστε τη φωτογραφία.

- Πατήστε **Εκτύπωση φωτογραφιών**.

**Εκτυπώστε πολλές φωτογραφίες σε χαρτί πλήρους μεγέθους**

**α**. Τοποθετήστε χαρτί.

- Τοποθετήστε χαρτί πλήρους μεγέθους στον κύριο δίσκο εισόδου.

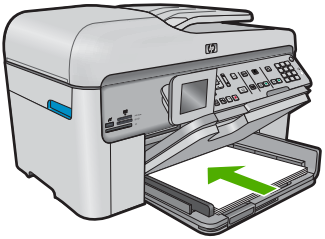

**β**. Τοποθετήστε μνήμη.

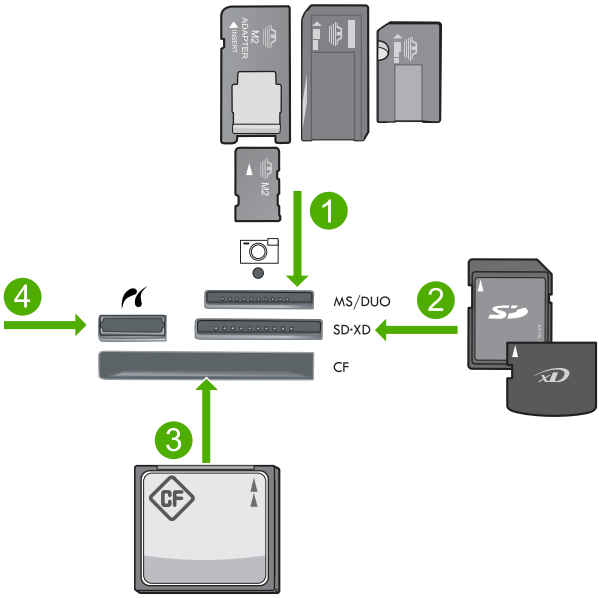


| | |
|---|---|
| 1 | Memory Stick, Memory Stick Pro, Memory Stick Select, Memory Stick Magic Gate, Memory Stick Duo ή Pro Duo (προαιρετικός προσαρμογέας), Memory Stick Pro-HG Duo (προαιρετικός προσαρμογέας) ή Memory Stick Micro (απαιτείται προσαρμογέας) |
| 2 | MultiMediaCard (MMC), MMC Plus, Secure MultiMedia Card, MMC Mobile (RS-MMC, απαιτείται προσαρμογέας), Secure Digital (SD), Secure Digital Mini (απαιτείται προσαρμογέας), Secure Digital High Capacity (SDHC), TransFlash MicroSD Card (απαιτείται προσαρμογέας) ή κάρτα xD-Picture |
| 3 | CompactFlash (CF) τύπου I και II |
| 4 | Μπροστινή θύρα USB/Pictbridge: Για ψηφιακές φωτογραφικές μηχανές και αφαιρούμενες μονάδες δίσκου |

γ. Επιλέξτε φωτογραφία.
- Επισημάνετε την επιλογή **View & Print** (Προβολή και εκτύπωση) και πατήστε **OK**.
- Επισημάνετε την επιλογή και πατήστε **OK**.
- Αυξήστε τον αριθμό των αντιγράφων και πατήστε **OK**.

δ. Αλλάξτε τη διάταξη της σελίδας.
- Πατήστε **OK** για να κάνετε προεπισκόπηση της εργασίας εκτύπωσης.
- Πατήστε Μενού για να αλλάξετε τις ρυθμίσεις εκτύπωσης.
- Επισημάνετε την επιλογή **Διάταξη** και πατήστε **OK**.
- Επισημάνετε την επιλογή **10x15 σε A4** και πατήστε **OK**.
- Πατήστε Πίσω.

ε. Εκτυπώστε τη φωτογραφία.
- Πατήστε **Εκτύπωση φωτογραφιών**.

**Σχετικά θέματα**


- «Συνιστώμενα χαρτιά για εκτύπωση φωτογραφιών» στη σελίδα 47
- «Επεξεργασία φωτογραφιών πριν από την εκτύπωση» στη σελίδα 78
- «Διακοπή της τρέχουσας εργασίας» στη σελίδα 299


# Εκτύπωση σε CD/DVD

▲ Κάντε ένα από τα παρακάτω:

**Εκτυπώστε σε CD/DVD κανονικού μεγέθους**

**α**. Σχεδιάστε την ετικέτα.

**β**. Τοποθετήστε το CD/DVD.

- Αφαιρέστε τη θήκη CD/DVD από την περιοχή αποθήκευσης.

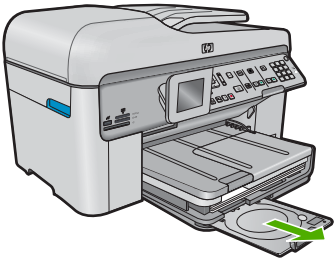

- Στερεώστε το μέσο με δυνατότητα εκτύπωσης inkjet στη θήκη CD/DVD με την πλευρά εκτύπωσης προς τα πάνω.

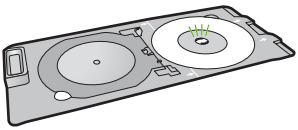

- Χαμηλώστε το δίσκο CD/DVD.

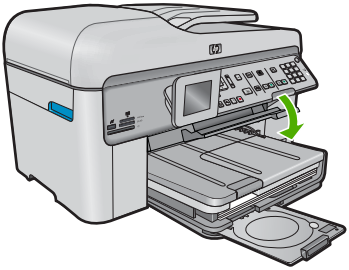

- Σπρώξτε τη θήκη CD/DVD στο δίσκο CD/DVD μέχρι οι γραμμές της θήκης να ευθυγραμμιστούν με τις πράσινες γραμμές του δίσκου.

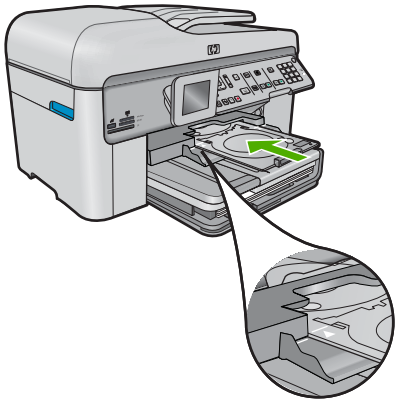

γ. Εκτυπώστε στο CD/DVD.

- Πατήστε **OK** για να ξεκινήσετε μια εργασία εκτύπωσης.

δ. Επιστρέψτε τη θήκη και κλείστε το δίσκο.

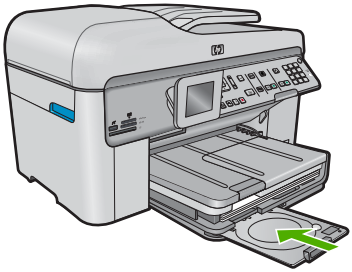

**Εκτυπώστε σε CD/DVD μικρού μεγέθους**

α. Σχεδιάστε την ετικέτα.

β. Τοποθετήστε το CD/DVD.

- Αφαιρέστε τη θήκη CD/DVD από την περιοχή αποθήκευσης.

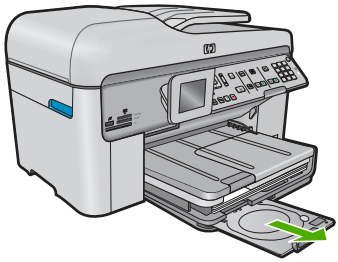

- Στερεώστε το μέσο με δυνατότητα εκτύπωσης inkjet στη θήκη CD/DVD με την πλευρά εκτύπωσης προς τα πάνω.

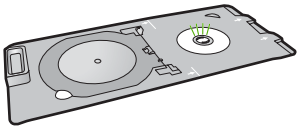

- Αναποδογυρίστε το δακτύλιο της θήκης CD/DVD πάνω από το CD/DVD.

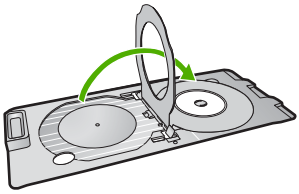

- Χαμηλώστε το δίσκο CD/DVD.

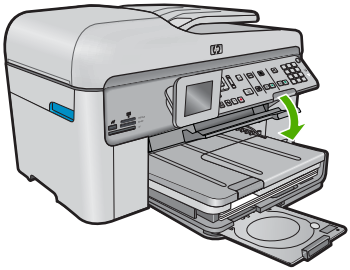

- Σπρώξτε τη θήκη CD/DVD στο δίσκο CD/DVD μέχρι οι γραμμές της θήκης να ευθυγραμμιστούν με τις πράσινες γραμμές του δίσκου.

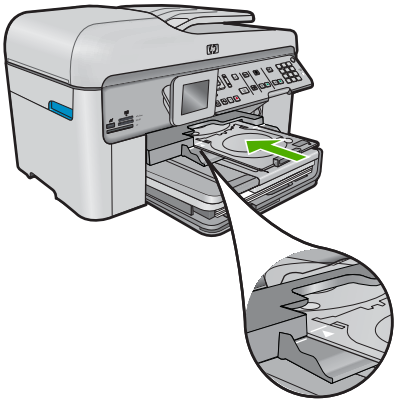

**γ**. Εκτυπώστε στο CD/DVD.
   - Πατήστε **OK** για να ξεκινήσετε μια εργασία εκτύπωσης.

**δ**. Επιστρέψτε τη θήκη και κλείστε το δίσκο.

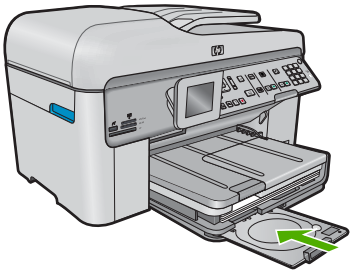

**Σχετικά θέματα**

- «Συνιστώμενοι εκτυπώσιμοι δίσκοι CD/DVD» στη σελίδα 50
- «Διακοπή της τρέχουσας εργασίας» στη σελίδα 299

# Εκτυπώστε μια δημιουργική εργασία

▲ Κάντε ένα από τα παρακάτω:

**Εκτυπώστε σελίδες άλμπουμ**

**α**. Τοποθετήστε χαρτί.

- Τοποθετήστε φωτογραφικό χαρτί μέχρι 13 x 18 cm (5 x 7 ίντσες) στο δίσκο φωτογραφικού χαρτιού ή φωτογραφικό χαρτί πλήρους μεγέθους στον κύριο δίσκο εισόδου.

**β**. Τοποθετήστε μνήμη.

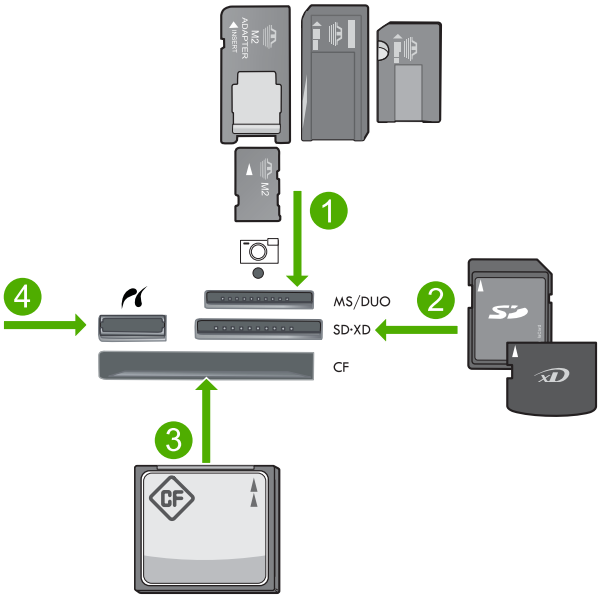


| | |
|---|---|
| 1 | Memory Stick, Memory Stick Pro, Memory Stick Select, Memory Stick Magic Gate, Memory Stick Duo ή Pro Duo (προαιρετικός προσαρμογέας), Memory Stick Pro-HG Duo (προαιρετικός προσαρμογέας) ή Memory Stick Micro (απαιτείται προσαρμογέας) |
| 2 | MultiMediaCard (MMC), MMC Plus, Secure MultiMedia Card, MMC Mobile (RS-MMC, απαιτείται προσαρμογέας), Secure Digital (SD), Secure Digital Mini (απαιτείται προσαρμογέας), Secure Digital High Capacity (SDHC), TransFlash MicroSD Card (απαιτείται προσαρμογέας) ή κάρτα xD-Picture |
| 3 | CompactFlash (CF) τύπου I και II |
| 4 | Μπροστινή θύρα USB/Pictbridge για ψηφιακές φωτογραφικές μηχανές και αφαιρούμενες μονάδες δίσκου |

**γ**. Επιλέξτε τύπο έργου.

- Επισημάνετε την επιλογή **Create** (Δημιουργία) και πατήστε **OK**.
- Επισημάνετε την επιλογή **Σελίδες άλμπουμ** και πατήστε **OK**.

**δ**. Ακολουθήστε τα μηνύματα.

### Εκτυπώστε πανοραμικές φωτογραφίες

**α**. Τοποθετήστε χαρτί.

- Τοποθετήστε χαρτί πανοραμικής εκτύπωσης 10 x 30 cm (4 x 12 ίντσες) στον κύριο δίσκο εισόδου.

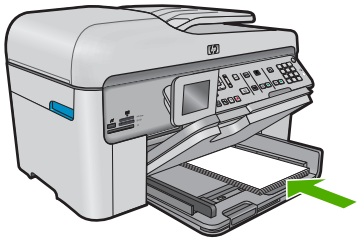

**β**. Τοποθετήστε μνήμη.

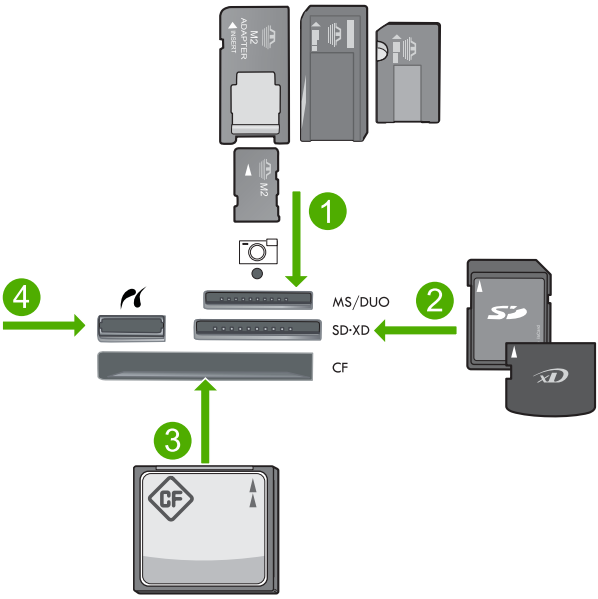


| | |
|---|---|
| 1 | Memory Stick, Memory Stick Pro, Memory Stick Select, Memory Stick Magic Gate, Memory Stick Duo ή Pro Duo (προαιρετικός προσαρμογέας), Memory Stick Pro-HG Duo (προαιρετικός προσαρμογέας) ή Memory Stick Micro (απαιτείται προσαρμογέας) |
| 2 | MultiMediaCard (MMC), MMC Plus, Secure MultiMedia Card, MMC Mobile (RS-MMC, απαιτείται προσαρμογέας), Secure Digital (SD), Secure Digital Mini (απαιτείται προσαρμογέας), Secure Digital High Capacity (SDHC), TransFlash MicroSD Card (απαιτείται προσαρμογέας) ή κάρτα xD-Picture |
| 3 | CompactFlash (CF) τύπου I και II |
| 4 | Μπροστινή θύρα USB/Pictbridge: Για ψηφιακές φωτογραφικές μηχανές και αφαιρούμενες μονάδες δίσκου |

**γ**. Επιλέξτε τύπο έργου.

- Επισημάνετε την επιλογή **Create** (Δημιουργία) και πατήστε **OK**.
- Επισημάνετε την επιλογή **Panorama Prints** (Πανοραμικές εκτυπώσεις) και πατήστε **OK**.

**δ**. Επιλέξτε φωτογραφία.

- Επισημάνετε την επιλογή και πατήστε **OK**.
- Αυξήστε τον αριθμό των αντιγράφων και πατήστε **OK**.
- Πατήστε **OK** για να κάνετε προεπισκόπηση της εργασίας εκτύπωσης.

**ε**. Εκτυπώστε τη φωτογραφία.

- Πατήστε **Εκτύπωση φωτογραφιών**.

### Εκτυπώστε φωτογραφίες πορτοφολιού

**α**. Τοποθετήστε χαρτί.

- Τοποθετήστε φωτογραφικό χαρτί μέχρι 13 x 18 cm (5 x 7 ίντσες) στο δίσκο φωτογραφικού χαρτιού ή φωτογραφικό χαρτί πλήρους μεγέθους στον κύριο δίσκο εισόδου.

**β**. Τοποθετήστε μνήμη.

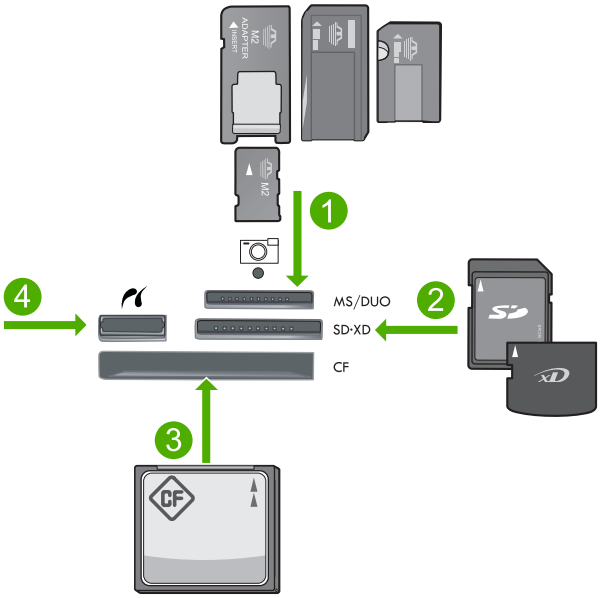


| | |
|---|---|
| 1 | Memory Stick, Memory Stick Pro, Memory Stick Select, Memory Stick Magic Gate, Memory Stick Duo ή Pro Duo (προαιρετικός προσαρμογέας), Memory Stick Pro-HG Duo (προαιρετικός προσαρμογέας) ή Memory Stick Micro (απαιτείται προσαρμογέας) |
| 2 | MultiMediaCard (MMC), MMC Plus, Secure MultiMedia Card, MMC Mobile (RS-MMC, απαιτείται προσαρμογέας), Secure Digital (SD), Secure Digital Mini (απαιτείται προσαρμογέας), Secure Digital High Capacity (SDHC), TransFlash MicroSD Card (απαιτείται προσαρμογέας) ή κάρτα xD-Picture |
| 3 | CompactFlash (CF) τύπου I και II |
| 4 | Μπροστινή θύρα USB/Pictbridge: Για ψηφιακές φωτογραφικές μηχανές και αφαιρούμενες μονάδες δίσκου |

γ. Επιλέξτε τύπο έργου.

- Επισημάνετε την επιλογή **Create** (Δημιουργία) και πατήστε **OK**.
- Επισημάνετε την επιλογή **Φωτο πορτοφ** και πατήστε **OK**.

δ. Ακολουθήστε τα μηνύματα.

### Εκτύπωση φωτογραφιών διαβατηρίου

α. Τοποθετήστε χαρτί.

- Τοποθετήστε φωτογραφικό χαρτί μέχρι 13 x 18 cm (5 x 7 ίντσες) στο δίσκο φωτογραφικού χαρτιού ή φωτογραφικό χαρτί πλήρους μεγέθους στον κύριο δίσκο εισόδου.

β. Τοποθετήστε μνήμη.

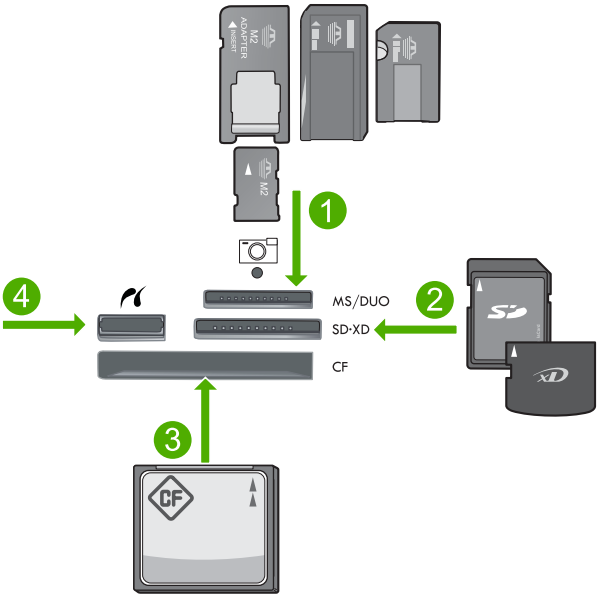


| | |
|---|---|
| 1 | Memory Stick, Memory Stick Pro, Memory Stick Select, Memory Stick Magic Gate, Memory Stick Duo ή Pro Duo (προαιρετικός προσαρμογέας), Memory Stick Pro-HG Duo (προαιρετικός προσαρμογέας) ή Memory Stick Micro (απαιτείται προσαρμογέας) |
| 2 | MultiMediaCard (MMC), MMC Plus, Secure MultiMedia Card, MMC Mobile (RS-MMC, απαιτείται προσαρμογέας), Secure Digital (SD), Secure Digital Mini (απαιτείται προσαρμογέας), Secure Digital High Capacity (SDHC), TransFlash MicroSD Card (απαιτείται προσαρμογέας) ή κάρτα xD-Picture |
| 3 | CompactFlash (CF) τύπου I και II |
| 4 | Μπροστινή θύρα USB/Pictbridge: Για ψηφιακές φωτογραφικές μηχανές και αφαιρούμενες μονάδες δίσκου |

γ. Επιλέξτε τύπο έργου.
   - Επισημάνετε την επιλογή **Create** (Δημιουργία) και πατήστε **OK**.
   - Επισημάνετε την επιλογή **Φωτογραφίες διαβατηρίου** και πατήστε **OK**.

δ. Ακολουθήστε τα μηνύματα.

**Σχετικά θέματα**


- «Συνιστώμενα χαρτιά για εκτύπωση» στη σελίδα 48
- «Επεξεργασία φωτογραφιών πριν από την εκτύπωση» στη σελίδα 78
- «Διακοπή της τρέχουσας εργασίας» στη σελίδα 299


# Εκτύπωση ιστοσελίδας

Μπορείτε να εκτυπώσετε μια σελίδα web από το πρόγραμμα περιήγησης στο web που χρησιμοποιείτε στη συσκευή HP Photosmart.

Αν χρησιμοποιείτε τον Internet Explorer 6.0 ή νεότερο για περιήγηση στο Web, μπορείτε να χρησιμοποιήσετε τις **'Εξυπνες λειτουργίες εκτύπωσης μέσω web της HP** για να εξασφαλίσετε απλή και αναμενόμενη εκτύπωση στο Web με έλεγχο σε αυτό που θέλετε και στο πώς θέλετε να εκτυπωθεί. Μπορείτε να έχετε πρόσβαση στις **Έξυπνες λειτουργίες εκτύπωσης μέσω web της HP** από τη γραμμή εργαλείων του Internet Explorer. Για περισσότερες πληροφορίες σχετικά με τις **Έξυπνες λειτουργίες εκτύπωσης μέσω web της HP**, ανατρέξτε στο αρχείο Βοήθειας που παρέχεται με τη συσκευή.

**Για να εκτυπώσετε μια σελίδα Web**

1. Βεβαιωθείτε ότι έχετε τοποθετήσει χαρτί στον κύριο δίσκο εισόδου.
2. Στο μενού **Αρχείο**, στο πρόγραμμα περιήγησης Web που χρησιμοποιείτε, κάντε κλικ στην επιλογή **Εκτύπωση**.
   Εμφανίζεται το πλαίσιο διαλόγου **Εκτύπωση**.
3. Βεβαιωθείτε ότι το προϊόν είναι ο επιλεγμένος εκτυπωτής.
4. Αν το πρόγραμμα περιήγησης στο Web το υποστηρίζει, επιλέξτε τα στοιχεία στη σελίδα Web που θέλετε να συμπεριλαμβάνονται στην εκτύπωση.
   Για παράδειγμα, στον Internet Explorer, κάντε κλικ στην καρτέλα **Επιλογές** για να ενεργοποιήστε επιλογές του τύπου **Όπως εμφανίζονται στην οθόνη**, **Μόνο το επιλεγμένο πλαίσιο** και **Όλα τα συνδεδεμένα έγγραφα**.
5. Κάντε κλικ στην επιλογή **Εκτύπωση** ή στο **OK** για να εκτυπώσετε τη σελίδα Web.

**Συμβουλή** Για να εκτυπώσετε σωστά τις σελίδες Web, μπορεί να χρειαστεί να ορίσετε τον προσανατολισμό της σελίδας ως **Οριζόντιος**.

# Εκτύπωση φορμών και προτύπων (Γρήγορες φόρμες)

The Η συσκευή HP Photosmart περιλαμβάνει ενσωματωμένα πρότυπα που επιτρέπουν να εκτυπώσετε τυπικές φόρμες, όπως χαρτί σημειωματάριου με στενές ή πλατιές γραμμές, χαρτί μιλιμετρέ, λίστες ελέγχου εργασιών και παρτιτούρες σε απλό χαρτί letter ή A4. Μπορείτε επίσης να εκτυπώσετε παιχνίδια όπως λαβυρίνθους, οι οποίοι έχουν ένα διαφορετικό μοτίβο κάθε φορά που τους εκτυπώνετε.

**Για να εκτυπώσετε φόρμες από τον πίνακα ελέγχου**

1. Βεβαιωθείτε ότι έχετε τοποθετήσει χαρτί στον δίσκο εισόδου.
2. Πατήστε **Γρήγορες φόρμες**.
   Εμφανίζεται το μενού **Quick Forms (Γρήγορες φόρμες)**.
3. Πατήστε το κουμπί με το κάτω βέλος για να επισημάνετε τη φόρμα που θέλετε να εκτυπώσετε και στη συνέχεια πατήστε **OK**.
4. Εάν σας ζητηθεί, επιλέξτε τον τύπο φόρμας που θα εκτυπωθεί.
5. Πατήστε το κουμπί με το πάνω βέλος για να αυξήσετε τον αριθμό αντιγράφων και στη συνέχεια πατήστε **OK**.

# Εκτύπωση με μέγιστη ανάλυση dpi

Χρησιμοποιήστε τη λειτουργία Μέγιστη ανάλυση dpi για να εκτυπώσετε ευκρινείς εικόνες υψηλής ποιότητας.

Για να αξιοποιήσετε πλήρως τη λειτουργία εκτύπωσης σε μέγιστη ανάλυση dpi, χρησιμοποιήστε την για να εκτυπώσετε εικόνες υψηλής ποιότητας, όπως ψηφιακές φωτογραφίες. Όταν επιλέγετε τη ρύθμιση μέγιστης ανάλυσης dpi, το λογισμικό του εκτυπωτή εμφανίζει τις βέλτιστες κουκκίδες ανά ίντσα (dpi) με τις οποίες θα εκτυπώσει ο εκτυπωτής HP Photosmart. Η εκτύπωση με μέγιστη ανάλυση dpi υποστηρίζεται μόνο στους παρακάτω τύπους χαρτιού:

- Φωτογραφικό χαρτί HP Premium Plus
- Φωτογραφικό χαρτί HP Premium
- Φωτογραφικό χαρτί HP Advanced
- Κάρτες Χαγκάκι φωτογραφικής ποιότητας

Η εκτύπωση σε μέγιστη ανάλυση dpi διαρκεί περισσότερο από την εκτύπωση με τις άλλες ρυθμίσεις και απαιτεί περισσότερο ελεύθερο χώρο στο δίσκο.

**Για να εκτυπώσετε σε μέγιστη ανάλυση dpi**

1. Βεβαιωθείτε ότι έχετε τοποθετήσει χαρτί στο δίσκο εισόδου.
2. Στο μενού **Αρχείο** στην εφαρμογή λογισμικού, κάντε κλικ στην επιλογή **Εκτύπωση**.
3. Βεβαιωθείτε ότι το προϊόν είναι ο επιλεγμένος εκτυπωτής.
4. Κάντε κλικ στο κουμπί που ανοίγει το πλαίσιο διαλόγου **Ιδιότητες**.
   Ανάλογα με την εφαρμογή λογισμικού που χρησιμοποιείτε, το συγκεκριμένο κουμπί μπορεί να ονομάζεται **Ιδιότητες**, **Επιλογές**, **Ρύθμιση εκτυπωτή**, **Εκτυπωτής** ή **Προτιμήσεις**.
5. Κάντε κλικ στην καρτέλα **Για προχωρημένους**.
6. Στην περιοχή **Λειτουργίες**, ενεργοποιήστε το πλαίσιο ελέγχου **Ενεργοποίηση ρύθμισης μέγιστης ανάλυσης dpi** .
7. Κάντε κλικ στην καρτέλα **Δυνατότητες**.
8. Στην αναπτυσσόμενη λίστα **Τύπος χαρτιού**, επιλέξτε **Περισσότερα** και επιλέξτε τον κατάλληλο τύπο χαρτιού.

9. Στην αναπτυσσόμενη λίστα **Ποιότητα εκτύπωσης**, επιλέξτε **Μέγιστη ανάλυση dpi**.

   **Σημείωση** Για να βρείτε σε τι dpi θα γίνει η εκτύπωση με βάση τις ρυθμίσεις τύπου χαρτιού και ποιότητας εκτύπωσης που έχετε ορίσει, κάντε κλικ στην επιλογή **Ανάλυση**.

10. Επιλέξτε όποιες άλλες ρυθμίσεις εκτύπωσης επιθυμείτε και στη συνέχεια πατήστε **OK**.

**Σχετικά θέματα**

«Προβολή ανάλυσης εκτύπωσης» στη σελίδα 76



# Προβολή ανάλυσης εκτύπωσης

Το λογισμικό του εκτυπωτή εμφανίζει την ανάλυση εκτύπωσης σε κουκκίδες ανά ίντσα (dpi). Το dpi διαφέρει ανάλογα με τον τύπο χαρτιού και την ποιότητα εκτύπωσης που επιλέγετε στο λογισμικό του εκτυπωτή.

**Για να προβάλετε την ανάλυση εκτύπωσης**

1. Βεβαιωθείτε ότι έχετε τοποθετήσει χαρτί στο δίσκο εισόδου.
2. Στο μενού **Αρχείο** στην εφαρμογή λογισμικού, κάντε κλικ στην επιλογή **Εκτύπωση**.
3. Βεβαιωθείτε ότι το προϊόν είναι ο επιλεγμένος εκτυπωτής.
4. Κάντε κλικ στο κουμπί που ανοίγει το πλαίσιο διαλόγου **Ιδιότητες**.
   Ανάλογα με την εφαρμογή λογισμικού που χρησιμοποιείτε, το συγκεκριμένο κουμπί μπορεί να ονομάζεται **Ιδιότητες**, **Επιλογές**, **Ρύθμιση εκτυπωτή**, **Εκτυπωτής** ή **Προτιμήσεις**.
5. Κάντε κλικ στην καρτέλα **Δυνατότητες**.
6. Στην αναπτυσσόμενη λίστα **Τύπος χαρτιού**, επιλέξτε τον τύπο χαρτιού που έχετε τοποθετήσει.
7. Στην αναπτυσσόμενη λίστα **Ποιότητα εκτύπωσης**, επιλέξτε την κατάλληλη ρύθμιση ποιότητας εκτύπωσης για την εργασία σας.
8. Κάντε κλικ στο κουμπί **Ανάλυση** για να δείτε το dpi ανάλυσης εκτύπωσης για τον συνδυασμό τύπου χαρτιού και ποιότητας εκτύπωσης που έχετε επιλέξει.

# Χρήση των συντομεύσεων εκτύπωσης

Χρησιμοποιήστε τις συντομεύσεις εκτύπωσης, για να εκτυπώνετε με ρυθμίσεις που χρησιμοποιείτε συχνά. Στο λογισμικό εκτύπωσης υπάρχουν διάφορες ειδικά σχεδιασμένες συντομεύσεις εκτύπωσης, που βρίσκονται στη λίστα Συντομεύσεις εκτύπωσης.

**Σημείωση** Όταν επιλέγετε μια συντόμευση εκτύπωσης, εμφανίζονται αυτόματα οι κατάλληλες επιλογές εκτύπωσης. Μπορείτε να τις αφήσετε ως έχουν, να τις αλλάξετε ή να δημιουργήσετε δικές σας συντομεύσεις για εργασίες που χρησιμοποιείτε συχνά.

Χρησιμοποιήστε την καρτέλα "Συντομεύσεις εκτύπωσης" για τις παρακάτω εργασίες εκτύπωσης:

- **Γενική καθημερινή εκτύπωση**: Εκτυπώνει το έγγραφο γρήγορα.
- **Εκτύπωση φωτογραφιών-Χωρίς περιθώρια**: Εκτύπωση στις άνω, κάτω και πλαϊνές πλευρές φωτογραφικών χαρτιών HP 10 x 15 cm και 13 x 18 cm.
- **Εκτύπωση με εξοικονόμηση χαρτιού**: Εκτυπώστε έγγραφα δύο όψεων με πολλές σελίδες στο ίδιο φύλλο ώστε να περιορίσετε τη χρήση χαρτιού.
- **Εκτύπωση φωτογραφιών-Με λευκά περιθώρια**: Εκτύπωση φωτογραφιών με λευκό περιθώριο γύρω από τις άκρες.
- **Γρήγορη/Οικονομική εκτύπωση**: Δημιουργία γρήγορων εκτυπώσεων πρόχειρης ποιότητας.
- **Εκτύπωση παρουσίασης**: Εκτύπωση εγγράφων υψηλής ποιότητας, όπως γράμματα και διαφάνειες.
- **Εκτύπωση δύο όψεων**: Εκτύπωση και στις δύο όψεις με τη συσκευή HP Photosmart.

**Για να δημιουργήσετε μια συντόμευση εκτύπωσης**

1. Στο μενού **Αρχείο** στην εφαρμογή λογισμικού, κάντε κλικ στην επιλογή **Εκτύπωση**.
2. Βεβαιωθείτε ότι το προϊόν είναι ο επιλεγμένος εκτυπωτής.
3. Κάντε κλικ στο κουμπί που ανοίγει το πλαίσιο διαλόγου **Ιδιότητες**.
   Ανάλογα με την εφαρμογή λογισμικού που χρησιμοποιείτε, το συγκεκριμένο κουμπί μπορεί να ονομάζεται **Ιδιότητες**, **Επιλογές**, **Ρύθμιση εκτυπωτή**, **Εκτυπωτής** ή **Προτιμήσεις**.
4. Επιλέξτε την καρτέλα **Συντομεύσεις εκτύπωσης**.
5. Στη λίστα **Συντομεύσεις εκτύπωσης**, επιλέξτε μια συντόμευση εκτύπωσης.
   Εμφανίζονται οι ρυθμίσεις εκτύπωσης για την επιλεγμένη συντόμευση εκτύπωσης.
6. Αλλάξτε τις ρυθμίσεις εκτύπωσης σε αυτές που θέλετε να χρησιμοποιήσετε στη νέα συντόμευση εκτύπωσης.
7. Κάντε κλικ στο **Αποθήκευση ως** και πληκτρολογήστε ένα όνομα για τη νέα συντόμευση εκτύπωσης και μετά κάντε κλικ στο **Αποθήκευση**.
   Η συντόμευση εκτύπωσης προστίθεται στη λίστα.

**Για να διαγράψετε μια συντόμευση εκτύπωσης**

1. Στο μενού **Αρχείο** στην εφαρμογή λογισμικού, κάντε κλικ στην επιλογή **Εκτύπωση**.
2. Βεβαιωθείτε ότι το προϊόν είναι ο επιλεγμένος εκτυπωτής.
3. Κάντε κλικ στο κουμπί που ανοίγει το πλαίσιο διαλόγου **Ιδιότητες**.
   Ανάλογα με την εφαρμογή λογισμικού που χρησιμοποιείτε, το συγκεκριμένο κουμπί μπορεί να ονομάζεται **Ιδιότητες**, **Επιλογές**, **Ρύθμιση εκτυπωτή**, **Εκτυπωτής** ή **Προτιμήσεις**.
4. Κάντε κλικ στην καρτέλα **Συντομεύσεις εκτύπωσης**.
5. Στη λίστα **Συντομεύσεις εκτύπωσης**, επιλέξτε τη συντόμευση εκτύπωσης που θέλετε να διαγράψετε.
6. Επιλέξτε **Διαγραφή**.
   Η συντόμευση εκτύπωσης αφαιρείται από τη λίστα.

**Σημείωση** Μπορείτε να διαγράψετε μόνο τις συντομεύσεις εκτύπωσης που έχετε δημιουργήσει. Οι αρχικές συντομεύσεις της HP δεν διαγράφονται.

# Ορισμός των προεπιλεγμένων ρυθμίσεων εκτύπωσης

Εάν υπάρχουν ρυθμίσεις που χρησιμοποιείτε συχνά για εκτύπωση, μπορεί να θέλετε να τις ορίσετε ως προεπιλογή ώστε να είναι ήδη ρυθμισμένες όταν ανοίγετε το πλαίσιο διαλόγου **Εκτύπωση** μέσα στην εφαρμογή λογισμικού.

**Για να αλλάξετε τις προεπιλεγμένες ρυθμίσεις εκτύπωσης**

1. Στο Κέντρο λειτουργιών HP κάντε κλικ στην επιλογή **Ρυθμίσεις**, τοποθετήστε το δείκτη στην επιλογή **Ρυθμίσεις εκτύπωσης** και κάντε κλικ στο **Ρυθμίσεις εκτυπωτή**.
2. Πραγματοποιήστε αλλαγές στις ρυθμίσεις εκτύπωσης και κάντε κλικ στο **OK**.

# Επεξεργασία φωτογραφιών πριν από την εκτύπωση

▲ Κάντε ένα από τα παρακάτω:

**Περιστροφή φωτογραφίας**

**α**. Επιλέξτε φωτογραφία.

- Επισημάνετε την επιλογή **View & Print** (Προβολή & εκτύπωση) και πατήστε **OK**.
- Επισημάνετε την επιλογή και πατήστε **OK**.

**β**. Επεξεργαστείτε τη φωτογραφία.

- Πατήστε Μενού.
- Επισημάνετε την επιλογή **Rotate** (Περιστροφή) και πατήστε **OK**.
- Πατήστε **OK** όταν τελειώσετε.

**Περικοπή φωτογραφίας**

**α**. Επιλέξτε φωτογραφία.

- Επισημάνετε την επιλογή **View & Print** (Προβολή & εκτύπωση) και πατήστε **OK**.
- Επισημάνετε την επιλογή και πατήστε **OK**.

**β**. Επεξεργαστείτε τη φωτογραφία.

- Πατήστε Μενού.
- Επισημάνετε την επιλογή **Crop** (Περικοπή) και πατήστε **OK**.
- Πατήστε **OK** όταν τελειώσετε.

### Διόρθωση φωτογραφίας

**α**. Επιλέξτε φωτογραφία.

- Επισημάνετε την επιλογή **View & Print** (Προβολή & εκτύπωση) και πατήστε **OK**.
- Επισημάνετε την επιλογή και πατήστε **OK**.

**β**. Επεξεργαστείτε τη φωτογραφία.

- Πατήστε Μενού.
- Επισημάνετε την επιλογή **Επιδιόρθωση φωτογραφίας** και πατήστε **OK**.
- Ενεργοποιήστε την επιλογή που θέλετε και πατήστε **OK** .

### Προσθήκη πλαισίου

**α**. Επιλέξτε φωτογραφία.

- Επισημάνετε την επιλογή **View & Print** (Προβολή & εκτύπωση) και πατήστε **OK**.
- Επισημάνετε την επιλογή και πατήστε **OK**.

**β**. Επεξεργαστείτε τη φωτογραφία.

- Πατήστε Μενού.
- Επισημάνετε την επιλογή **Προσθήκη πλαισίου** και πατήστε **OK**.
- Ενεργοποιήστε την επιλογή που θέλετε και πατήστε **OK**.

### Ρύθμιση φωτεινότητας

**α**. Επιλέξτε φωτογραφία.

- Επισημάνετε την επιλογή **View & Print** (Προβολή & εκτύπωση) και πατήστε **OK**.
- Επισημάνετε την επιλογή και πατήστε **OK**.

**β**. Επεξεργαστείτε τη φωτογραφία.

- Πατήστε Μενού.
- Επισημάνετε την επιλογή **Brightness** (Φωτεινότητα) και πατήστε **OK**.
- Ρυθμίστε τη φωτεινότητα και πατήστε **OK** όταν τελειώσετε.

### Εφέ χρωμάτων

**α**. Επιλέξτε φωτογραφία.

- Επισημάνετε την επιλογή **View & Print** (Προβολή & εκτύπωση) και πατήστε **OK**.
- Επισημάνετε την επιλογή και πατήστε **OK**.

**β**. Επεξεργαστείτε τη φωτογραφία.

- Πατήστε Μενού.
- Επισημάνετε την επιλογή **Color Effect** (Εφέ χρωμάτων) και πατήστε **OK**.
- Ενεργοποιήστε την επιλογή που θέλετε και πατήστε **OK**.

# 6 Σάρωση


- «Σάρωση σε υπολογιστή» στη σελίδα 81
- «Σάρωση σε κάρτα μνήμης ή συσκευή αποθήκευσης USB» στη σελίδα 82
- «Σάρωση και επανεκτύπωση φωτογραφιών» στη σελίδα 99


## Σάρωση σε υπολογιστή

▲ Κάντε ένα από τα παρακάτω:

**Σάρωση μονής σελίδας**

**α**. Τοποθετήστε το πρωτότυπο.

- Σηκώστε το κάλυμμα της συσκευής.

- Τοποθετήστε το πρωτότυπο με την πλευρά εκτύπωσης προς τα κάτω στη δεξιά μπροστινή γωνία της γυάλινης επιφάνειας.

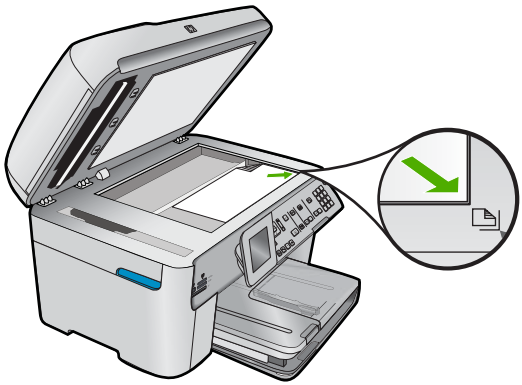

- Κλείστε το κάλυμμα.

**β**. Ξεκινήστε τη σάρωση.

- Πατήστε **Έναρξη σάρωσης**.
- Επισημάνετε την επιλογή **Scan to Computer** (Σάρωση στον υπολογιστή) και πατήστε **OK**.
- Επισημάνετε την επιλογή **HP Photosmart** και πατήστε **OK**.

**Σάρωση πολλών σελίδων**

**α**. Τοποθετήστε το πρωτότυπο.

- Αφαιρέστε συρραπτικά ή συνδετήρες από το πρωτότυπο έγγραφο.
- Σύρετε το πρωτότυπο με την πλευρά εκτύπωσης προς τα πάνω στο δίσκο του τροφοδότη εγγράφων, μέχρι η συσκευή να ανιχνεύσει τις σελίδες.

- Σπρώξτε τον οδηγό πλάτους χαρτιού προς τα μέσα, μέχρι να σταματήσει στην άκρη του χαρτιού.

**β**. Ξεκινήστε τη σάρωση.

- Πατήστε **Έναρξη σάρωσης**.
- Επισημάνετε την επιλογή **Scan to Computer** (Σάρωση στον υπολογιστή) και πατήστε **OK**.
- Επισημάνετε την επιλογή που θέλετε και πατήστε **OK** .

**Σχετικά θέματα**

«Διακοπή της τρέχουσας εργασίας» στη σελίδα 299



# Σάρωση σε κάρτα μνήμης ή συσκευή αποθήκευσης USB

**Σημείωση** Μπορείτε να στείλετε τη σαρωμένη εικόνα ως εικόνα JPEG στην κάρτα μνήμης ή συσκευή αποθήκευσης που είναι τοποθετημένη στην υποδοχή. Με αυτόν τον τρόπο μπορείτε να χρησιμοποιήσετε τις επιλογές εκτύπωσης φωτογραφιών για εκτύπωση φωτογραφιών χωρίς περίγραμμα και σελίδων άλμπουμ από τη σαρωμένη εικόνα.

▲ Κάντε ένα από τα παρακάτω:

**Σάρωση μονής σελίδας**

**α**. Τοποθετήστε το πρωτότυπο.

- Σηκώστε το κάλυμμα της συσκευής.

- Τοποθετήστε το πρωτότυπο με την πλευρά εκτύπωσης προς τα κάτω στη δεξιά μπροστινή γωνία της γυάλινης επιφάνειας.

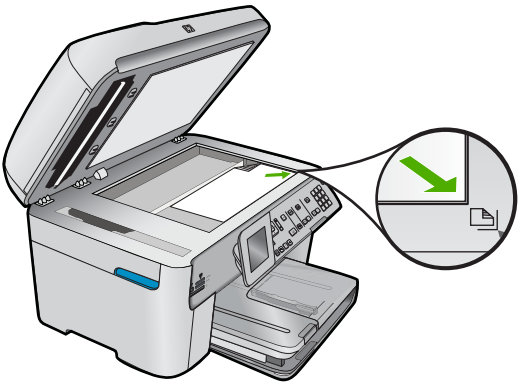

- Κλείστε το κάλυμμα.

**β**. Τοποθετήστε μνήμη.

Σάρωση

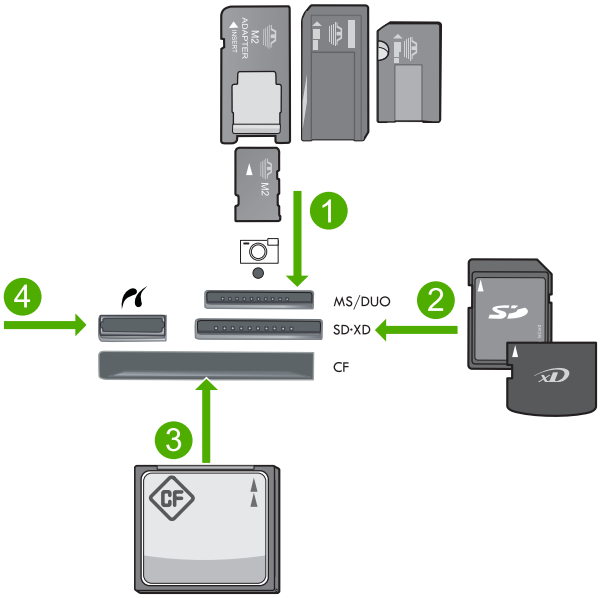


| | |
|---|---|
| 1 | Memory Stick, Memory Stick Pro, Memory Stick Select, Memory Stick Magic Gate, Memory Stick Duo ή Pro Duo (προαιρετικός προσαρμογέας), Memory Stick Pro-HG Duo (προαιρετικός προσαρμογέας) ή Memory Stick Micro (απαιτείται προσαρμογέας) |
| 2 | MultiMediaCard (MMC), MMC Plus, Secure MultiMedia Card, MMC Mobile (RS-MMC, απαιτείται προσαρμογέας), Secure Digital (SD), Secure Digital Mini (απαιτείται προσαρμογέας), Secure Digital High Capacity (SDHC), TransFlash MicroSD Card (απαιτείται προσαρμογέας) ή κάρτα xD-Picture |
| 3 | CompactFlash (CF) τύπου I και II |
| 4 | Μπροστινή θύρα USB/Pictbridge: Για ψηφιακές φωτογραφικές μηχανές και αφαιρούμενες μονάδες δίσκου |

**γ**. Ξεκινήστε τη σάρωση.

- Πατήστε **Έναρξη σάρωσης**.
- Επισημάνετε την επιλογή **Scan to Memory Card** (Σάρωση στην κάρτα μνήμης) ή **Scan to USB Flash Drive (Σάρωση στο δίσκο USB Flash)** και πατήστε **OK**.
- Επισημάνετε την επιλογή που θέλετε και πατήστε **OK** .

### Σάρωση πολλών σελίδων

**α**. Τοποθετήστε το πρωτότυπο.

- Αφαιρέστε συρραπτικά ή συνδετήρες από το πρωτότυπο έγγραφο.
- Σύρετε το πρωτότυπο με την πλευρά εκτύπωσης προς τα πάνω στο δίσκο του τροφοδότη εγγράφων, μέχρι η συσκευή να ανιχνεύσει τις σελίδες.

- Σπρώξτε τον οδηγό πλάτους χαρτιού προς τα μέσα, μέχρι να σταματήσει στην άκρη του χαρτιού.

**β**. Τοποθετήστε μνήμη.

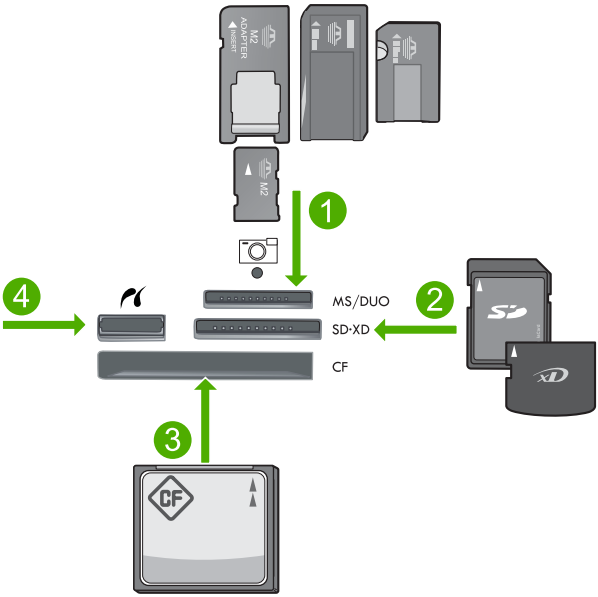


| | |
|---|---|
| 1 | Memory Stick, Memory Stick Pro, Memory Stick Select, Memory Stick Magic Gate, Memory Stick Duo ή Pro Duo (προαιρετικός προσαρμογέας), Memory Stick Pro-HG Duo (προαιρετικός προσαρμογέας) ή Memory Stick Micro (απαιτείται προσαρμογέας) |
| 2 | MultiMediaCard (MMC), MMC Plus, Secure MultiMedia Card, MMC Mobile (RS-MMC, απαιτείται προσαρμογέας), Secure Digital (SD), Secure Digital Mini (απαιτείται προσαρμογέας), Secure Digital High Capacity (SDHC), TransFlash MicroSD Card (απαιτείται προσαρμογέας) ή κάρτα xD-Picture |
| 3 | CompactFlash (CF) τύπου I και II |
| 4 | Μπροστινή θύρα USB/Pictbridge: Για ψηφιακές φωτογραφικές μηχανές και αφαιρούμενες μονάδες δίσκου |

γ. Ξεκινήστε τη σάρωση.
   - Πατήστε **Έναρξη σάρωσης**.
   - Επισημάνετε την επιλογή **Scan to Memory Card** (Σάρωση στην κάρτα μνήμης) ή **Scan to USB Flash Drive (Σάρωση στο δίσκο USB Flash)** και πατήστε **OK**.
   - Επισημάνετε την επιλογή που θέλετε και πατήστε **OK** .

**Σχετικά θέματα**

«Διακοπή της τρέχουσας εργασίας» στη σελίδα 299

# 7 Αντιγραφή

**Σημείωση** Εάν έχετε τη συσκευή HP Photosmart Premium Fax C309b series, δείτε «Αντιγραφή (HP Photosmart Premium Fax C309b series)» στη σελίδα 95 για να ενημερωθείτε για τις λειτουργίες αντιγραφής της συσκευής.

Ανατρέξτε στην ετικέτα στην περιοχή πρόσβασης των δοχείων για να εντοπίσετε τον αριθμό μοντέλου.


- «Αντιγραφή κειμένου ή μεικτών εγγράφων» στη σελίδα 87
- «Αντιγραφή φωτογραφιών (επανεκτύπωση)» στη σελίδα 99


## Αντιγραφή κειμένου ή μεικτών εγγράφων

▲ Κάντε ένα από τα παρακάτω:

**Πρωτότυπο 1 όψης σε αντίγραφο 1 όψης**

**α**. Τοποθετήστε χαρτί.

- Τοποθετήστε χαρτί πλήρους μεγέθους στον κύριο δίσκο εισόδου.

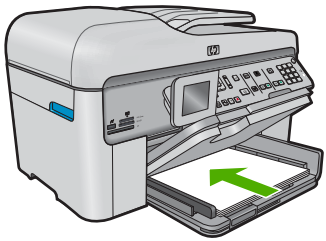

**β**. Τοποθετήστε το πρωτότυπο.

- Σηκώστε το κάλυμμα της συσκευής.

- Τοποθετήστε το πρωτότυπο με την πλευρά εκτύπωσης προς τα κάτω στη δεξιά μπροστινή γωνία της γυάλινης επιφάνειας.

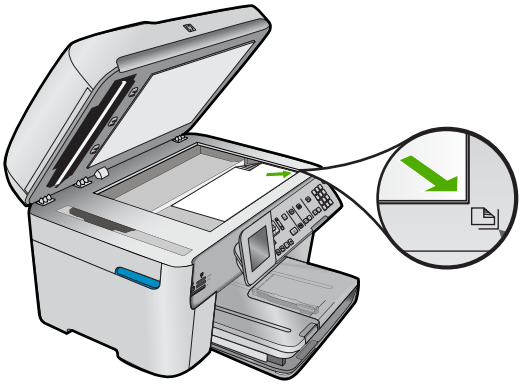

- Κλείστε το κάλυμμα.

**γ**. Ορίστε τον αριθμό αντιγράφων.

- Επισημάνετε την επιλογή **Copy (Αντιγραφή)** και πατήστε **OK**.
- Πατήστε το κουμπί με το πάνω βέλος ή χρησιμοποιήστε το πληκτρολόγιο για να αυξήσετε τον αριθμό των αντιγράφων.

**δ**. Ξεκινήστε την αντιγραφή.

- Πατήστε **Έναρξη αντιγραφής**.

**Πρωτότυπο 1 όψης σε αντίγραφο 2 όψεων**

**α**. Τοποθετήστε χαρτί.

- Τοποθετήστε χαρτί πλήρους μεγέθους στον κύριο δίσκο εισόδου.

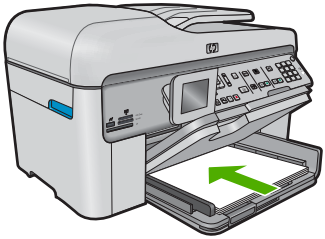

**β**. Τοποθετήστε το πρωτότυπο.

- Σύρετε το πρωτότυπο με την πλευρά εκτύπωσης προς τα πάνω στο δίσκο του τροφοδότη εγγράφων, μέχρι η συσκευή να ανιχνεύσει τις σελίδες.

**Σημείωση** Μπορείτε επίσης να τοποθετήσετε το πρωτότυπο με την πλευρά εκτύπωσης προς τα κάτω στη δεξιά μπροστινή γωνία της γυάλινης επιφάνειας.

- Σπρώξτε τον οδηγό πλάτους χαρτιού προς τα μέσα, μέχρι να σταματήσει στην άκρη του χαρτιού.

**γ**. Ορίστε την επιλογή 2 όψεων.

- Πατήστε **Δύο όψεων** στον πίνακα ελέγχου.
- Επισημάνετε την επιλογή **Copy (Αντιγραφή)** και πατήστε **OK**.
- Επισημάνετε την επιλογή **1-Sided Original 2-Sided Copy (Πρωτότυπο 1 όψης αντίγραφο 2 όψεων)** και πατήστε **OK**.

**δ**. Ορίστε τον αριθμό αντιγράφων.

- Πατήστε το κουμπί με το πάνω βέλος ή χρησιμοποιήστε το πληκτρολόγιο για να αυξήσετε τον αριθμό των αντιγράφων.

**ε**. Ξεκινήστε την αντιγραφή.

- Πατήστε **Έναρξη αντιγραφής**.

**Πρωτότυπο 2 όψεων σε αντίγραφο 2 όψεων**

**α**. Τοποθετήστε χαρτί.

- Τοποθετήστε χαρτί πλήρους μεγέθους στον κύριο δίσκο εισόδου.

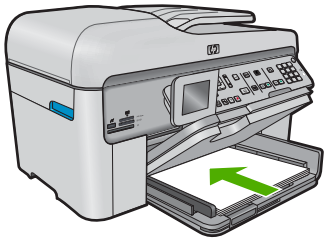

**β**. Τοποθετήστε το πρωτότυπο.

- Σύρετε το πρωτότυπο με την πλευρά εκτύπωσης προς τα πάνω στο δίσκο του τροφοδότη εγγράφων, μέχρι η συσκευή να ανιχνεύσει τις σελίδες.

- Σπρώξτε τον οδηγό πλάτους χαρτιού προς τα μέσα, μέχρι να σταματήσει στην άκρη του χαρτιού.

**γ**. Ορίστε την επιλογή 2 όψεων.
- Πατήστε **Δύο όψεων** στον πίνακα ελέγχου.
- Επισημάνετε την επιλογή **Copy (Αντιγραφή)** και πατήστε **OK**.
- Επισημάνετε την επιλογή **2-Sided Original 2-Sided Copy (Πρωτότυπο 2 όψεων αντίγραφο 2 όψεων)** και πατήστε **OK**.

**δ**. Ορίστε τον αριθμό αντιγράφων.
- Πατήστε το κουμπί με το πάνω βέλος ή χρησιμοποιήστε το πληκτρολόγιο για να αυξήσετε τον αριθμό των αντιγράφων.

**ε**. Ξεκινήστε την αντιγραφή.
- Πατήστε **Έναρξη αντιγραφής**.

**Πρωτότυπο 2 όψεων σε αντίγραφο 1 όψης**

**α**. Τοποθετήστε χαρτί.
- Τοποθετήστε χαρτί πλήρους μεγέθους στον κύριο δίσκο εισόδου.

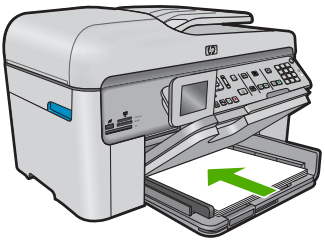

**β**. Τοποθετήστε το πρωτότυπο.
- Σύρετε το πρωτότυπο με την πλευρά εκτύπωσης προς τα πάνω στο δίσκο του τροφοδότη εγγράφων, μέχρι η συσκευή να ανιχνεύσει τις σελίδες.

- Σπρώξτε τον οδηγό πλάτους χαρτιού προς τα μέσα, μέχρι να σταματήσει στην άκρη του χαρτιού.

**γ**. Ορίστε την επιλογή 2 όψεων.
- Πατήστε **Δύο όψεων** στον πίνακα ελέγχου.
- Επισημάνετε την επιλογή **Copy (Αντιγραφή)** και πατήστε **OK**.
- Επισημάνετε την επιλογή **2-Sided Original 1-Sided Copy (Πρωτότυπο 2 όψεων αντίγραφο 1 όψης)** και πατήστε **OK**.

δ. Ορίστε τον αριθμό αντιγράφων.
   - Πατήστε το κουμπί με το πάνω βέλος ή χρησιμοποιήστε το πληκτρολόγιο για να αυξήσετε τον αριθμό των αντιγράφων.

ε. Ξεκινήστε την αντιγραφή.
   - Πατήστε **Έναρξη αντιγραφής**.

**Σχετικά θέματα**


- «Αλλαγή των ρυθμίσεων αντιγραφής» στη σελίδα 91
- «Προεπισκόπηση ενός αντιγράφου πριν από την εκτύπωση» στη σελίδα 93
- «Διακοπή της τρέχουσας εργασίας» στη σελίδα 299


# Αλλαγή των ρυθμίσεων αντιγραφής

**Για να ορίσετε τον αριθμό αντιγράφων από τον πίνακα ελέγχου**

1. Πατήστε **OK** όταν έχει επισημανθεί το στοιχείο **Copy (Αντιγραφή)** στην Αρχική οθόνη.
2. Πατήστε το κουμπί με το πάνω βέλος ή χρησιμοποιήστε το πληκτρολόγιο για να αυξήσετε τον αριθμό αντιγράφων έως το μέγιστο.
   (Ο μέγιστος αριθμός αντιγράφων ποικίλλει ανάλογα με το μοντέλο).
3. Πατήστε **Έναρξη αντιγραφής**.

**Για να ορίσετε το μέγεθος χαρτιού από τον πίνακα ελέγχου**

1. Πατήστε **OK** όταν έχει επισημανθεί το στοιχείο **Copy (Αντιγραφή)** στην οθόνη Αρχική.
2. Πατήστε το κουμπί Μενού για να επιλέξετε **Copy Settings (Ρυθμίσεις αντιγραφής)**.

3. Πατήστε το κουμπί με το κάτω βέλος για να επισημάνετε την επιλογή **Paper Size** (Μέγεθος χαρτιού) και, στη συνέχεια, πατήστε **OK**.
4. Πατήστε το κουμπί κάτω βέλους για να επισημάνετε το κατάλληλο μέγεθος χαρτιού που βρίσκεται στο δίσκο εισόδου και έπειτα πατήστε **OK**.

**Για να ρυθμίσετε τον τύπο χαρτιού για αντίγραφα**

1. Πατήστε **OK** όταν έχει επισημανθεί το στοιχείο **Copy (Αντιγραφή)** στην οθόνη Αρχική.
2. Πατήστε το κουμπί Μενού για να επιλέξετε **Copy Settings (Ρυθμίσεις αντιγραφής)**.

3. Πατήστε το κουμπί με το κάτω βέλος για να επισημάνετε την επιλογή **Paper Type** (Τύπος χαρτιού) και, στη συνέχεια, πατήστε **OK**.
4. Πατήστε το κουμπί κάτω βέλους μέχρι να εμφανιστεί ο κατάλληλος τύπος χαρτιού και έπειτα πατήστε **OK**.

   Ανατρέξτε στον παρακάτω πίνακα για να προσδιορίσετε ποια ρύθμιση τύπου χαρτιού θα επιλέξετε με βάση το χαρτί που έχετε τοποθετήσει στο δίσκο εισόδου.

| Τύπος χαρτιού | Ρύθμιση πίνακα ελέγχου |
|---|---|
| Φωτοαντιγραφικό ή letterhead | **Plain Paper** (Απλό χαρτί) |
| Κατάλευκο χαρτί HP | **Plain Paper** (Απλό χαρτί) |
| Φωτογραφικό χαρτί πολύ ανώτερης ποιότητας HP, Γυαλιστερό | **Premium Photo** (Premium φωτογραφικό) |
| Φωτογραφικό χαρτί πολύ ανώτερης ποιότητας HP, Ματ | **Premium Photo** (Premium φωτογραφικό) |
| Φωτογραφικό χαρτί HP Premium Plus 10 x 15 cm (4 x 6 ίντσες) | **Premium Photo** (Premium φωτογραφικό) |
| Φωτογραφικό χαρτί HP Photo Paper | **Photo Paper** (Φωτογραφικό χαρτί) |
| HP Everyday Photo Paper (Φωτογραφικό χαρτί HP καθημερινής χρήσης) | **Everyday Photo** (Φωτογραφικό καθ. χρήσ.) |
| Ημιγυαλιστερό φωτογραφικό χαρτί HP Everyday Photo Paper, Semi Gloss | **Everyday Matte** (Ματ καθημερ. χρήσης) |
| Φωτογραφικό χαρτί ανώτερης ποιότητας HP | **Premium Inkjet** |
| Άλλο χαρτί για εκτυπωτές ψεκασμού | **Premium Inkjet** |
| Χαρτί μπροσούρας & φυλλαδίου επαγγελματικής ποιότητας HP, (Γυαλιστερό) | **Brochure Glossy** (Γυαλιστερή μπροσούρα) |
| Χαρτί μπροσούρας & φυλλαδίου επαγγελματικής ποιότητας HP, (Ματ) | **Brochure Matte** (Ματ μπροσούρα) |
| Φιλμ διαφανειών ανώτερης ποιότητας ή πολύ ανώτερης ποιότητας HP για εκτυπωτές ψεκασμού | **Transparency** (Διαφάνεια) |
| Άλλα φιλμ διαφανειών | **Transparency** (Διαφάνεια) |
| Απλό Χαγκάκι | **Plain Paper** (Απλό χαρτί) |
| Γυαλιστερό Χαγκάκι | **Premium Photo** (Premium φωτογραφικό) |
| L (μόνο για την Ιαπωνία) | **Premium Photo** (Premium φωτογραφικό) |
| Προηγμένο φωτογραφικό χαρτί | **Advanced Photo** (Προηγμένο φωτογραφικό) |

**Για να αλλάξετε τη ρύθμιση ποιότητας αντιγραφής από τον πίνακα ελέγχου**

1. Πατήστε **OK** όταν έχει επισημανθεί το στοιχείο **Copy (Αντιγραφή)** στην οθόνη Αρχική.
2. Πατήστε το κουμπί Μενού για να επιλέξετε **Copy Settings (Ρυθμίσεις αντιγραφής)**.

3. Πατήστε το κουμπί με το κάτω βέλος για να επισημάνετε την επιλογή **Quality** (Ποιότητα) και, στη συνέχεια, πατήστε **OK**.
4. Πατήστε το κουμπί με το πάνω ή το κάτω βέλος για να επιλέξετε μια ποιότητα αντιγραφής και έπειτα πατήστε **OK**.

**Για να προσαρμόσετε την αντίθεση του αντιγράφου από τον πίνακα ελέγχου**

1. Πατήστε **OK** όταν έχει επισημανθεί το στοιχείο **Copy (Αντιγραφή)** στην οθόνη Αρχική.
2. Πατήστε το κουμπί Μενού για να επιλέξετε **Copy Settings (Ρυθμίσεις αντιγραφής)**.

3. Πατήστε το κουμπί με το κάτω βέλος για να επισημάνετε την επιλογή **Lighter/ Darker** (Ανοιχτόχρ/σκουρ.) και, στη συνέχεια, πατήστε **OK**.
4. Κάντε ένα από τα εξής:
   - Πατήστε το δεξί βέλος για να κάνετε πιο σκούρο το αντίγραφο.
   - Πατήστε το αριστερό βέλος για να κάνετε πιο ανοικτό το αντίγραφο.
5. Πατήστε **OK**.

## Προεπισκόπηση ενός αντιγράφου πριν από την εκτύπωση

Μετά την αλλαγή των ρυθμίσεων στο HP Photosmart για τη δημιουργία αντιγράφου, μπορείτε να προβάλετε σε προεπισκόπηση μια εικόνα του αναμενόμενου αποτελέσματος στην οθόνη πριν να ξεκινήσει η αντιγραφή.

**Σημείωση** Για να εξασφαλίσετε ότι η προεπισκόπηση θα είναι ακριβής, αλλάξτε το μέγεθος και τον τύπο χαρτιού για να αντιστοιχούν στο χαρτί που έχετε τοποθετήσει στον δίσκο εισόδου. Εάν χρησιμοποιείτε τις αυτόματες ρυθμίσεις, στην προεπισκόπηση στην οθόνη ενδέχεται να μην εμφανίζεται σωστά η έξοδος. Αντίθετα, στην προεπισκόπηση θα εμφανίζεται πώς θα ήταν η έξοδος εάν είχε τοποθετηθεί ο προεπιλεγμένος τύπος και μέγεθος χαρτιού στον δίσκο εισόδου.

Οι προεπισκοπήσεις εμφανίζονται όταν επιλέγετε **Preview** (Προεπισκόπηση) στο **Copy Menu** (Μενού Αντιγραφή) ή όταν χρησιμοποιείτε τη λειτουργία περικοπής για να ορίσετε συγκεκριμένη περιοχή του πρωτοτύπου προς αντιγραφή.

**Για να πραγματοποιήσετε προεπισκόπηση του αντιγράφου από τον πίνακα ελέγχου**

1. Πατήστε **OK** όταν έχει επισημανθεί το στοιχείο **Copy (Αντιγραφή)** στην Αρχική οθόνη.
2. Πατήστε το κουμπί Μενού για να επιλέξετε **Copy Settings (Ρυθμίσεις αντιγραφής)**.

3. Αλλάξτε τις ρυθμίσεις αντιγραφής στη συσκευή για να καθορίσετε με ακρίβεια το είδος του αντιγράφου που θέλετε.
4. Πατήστε το κουμπί κάτω βέλους για να επισημάνετε την επιλογή **Preview** (Προεπισκόπηση) και, στη συνέχεια, πατήστε **OK**.
   Η εικόνα στην οθόνη σας δείχνει πώς θα εκτυπωθεί το αντίγραφό σας.
5. Πατήστε **Έναρξη αντιγραφής** για να αποδεχτείτε την προεπισκόπηση και να ξεκινήσει η αντιγραφή.

**Σχετικά θέματα**

«Αλλαγή των ρυθμίσεων αντιγραφής» στη σελίδα 91

# 8 Αντιγραφή (HP Photosmart Premium Fax C309b series)

**Σημείωση** Για να δημιουργήσετε αντίγραφα, το HP Photosmart και ο υπολογιστής πρέπει να είναι συνδεδεμένα και ενεργοποιημένα. Το λογισμικό HP Photosmart θα πρέπει επίσης να είναι εγκατεστημένο και να εκτελείται στον υπολογιστή σας πριν από την αντιγραφή.

Ανατρέξτε στην ετικέτα στην περιοχή πρόσβασης των δοχείων για να εντοπίσετε τον αριθμό μοντέλου.


- «Αντιγραφή κειμένου ή μεικτών εγγράφων» στη σελίδα 95
- «Διακοπή της τρέχουσας εργασίας» στη σελίδα 299


## Αντιγραφή κειμένου ή μεικτών εγγράφων

Για να δημιουργήσετε ένα αντίγραφο, το HP Photosmart πρέπει να είναι συνδεδεμένο στον υπολογιστή και ενεργοποιημένο. Το λογισμικό HP Photosmart θα πρέπει επίσης να είναι εγκατεστημένο και να εκτελείται στον υπολογιστή σας πριν από την αντιγραφή. Για να επιβεβαιώσετε ότι το λογισμικό HP Photosmart εκτελείται σε υπολογιστή με Windows, αναζητήστε το εικονίδιο **Παρακολούθηση ψηφιακής απεικόνισης HP** στην περιοχή ενημέρωσης στην κάτω δεξιά πλευρά της οθόνης, δίπλα στην ώρα.

**Για να δημιουργήσετε ένα αντίγραφο**

1. Τοποθετήστε χαρτί.
   ▲ Τοποθετήστε χαρτί πλήρους μεγέθους στον κύριο δίσκο εισόδου.

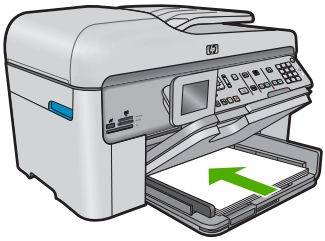

2. Τοποθετήστε το πρωτότυπο.
   α. Σηκώστε το κάλυμμα της συσκευής.

   β. Τοποθετήστε το πρωτότυπο με την πλευρά εκτύπωσης προς τα κάτω στη δεξιά μπροστινή γωνία της γυάλινης επιφάνειας.

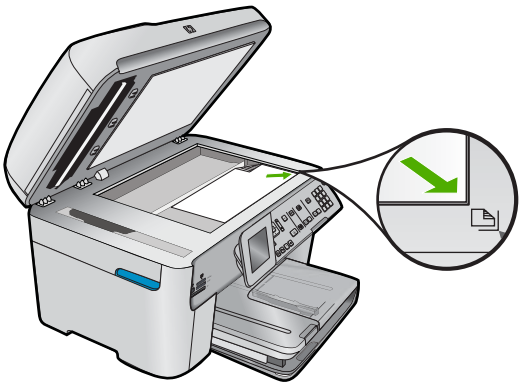

   γ. Κλείστε το κάλυμμα.

3. Ορίστε τον αριθμό αντιγράφων.
   α. Επισημάνετε την επιλογή **Copy (Αντιγραφή)** και πατήστε **OK**.
   β. Πατήστε το κουμπί με το πάνω βέλος ή χρησιμοποιήστε το πληκτρολόγιο για να αυξήσετε τον αριθμό των αντιγράφων.
4. Ξεκινήστε την αντιγραφή.
   α. Πατήστε **Έναρξη αντιγραφής PC**.
   β. Η εργασία αντιγραφής εκκινείται από το λογισμικό στον υπολογιστή.

**Σχετικά θέματα**

«Διακοπή της τρέχουσας εργασίας» στη σελίδα 299

# 9 Επανεκτύπωση φωτογραφιών

**Σημείωση** Οι λειτουργίες επανεκτύπωσης δεν είναι διαθέσιμες στο HP Photosmart Premium Fax C309b series. Επιπλέον, υπάρχουν περιορισμένες λειτουργίες αντιγραφής, διαθέσιμες από τον πίνακα ελέγχου.

**Για την επανεκτύπωση πρωτότυπης φωτογραφίας**

1. Τοποθετήστε το πρωτότυπο.
   α. Σηκώστε το κάλυμμα της συσκευής.

   β. Τοποθετήστε το πρωτότυπο με την πλευρά εκτύπωσης προς τα κάτω στη δεξιά μπροστινή γωνία της γυάλινης επιφάνειας.

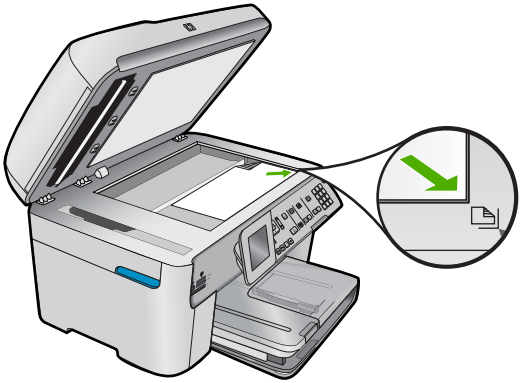

γ. Κλείστε το κάλυμμα.

2. Τοποθετήστε χαρτί.

   ▲ Τοποθετήστε χαρτί μεγέθους μέχρι 13 x 18 cm (5 x 7 ίντσες) στο δίσκο φωτογραφικού χαρτιού ή φωτογραφικό χαρτί πλήρους μεγέθους στον κύριο δίσκο εισόδου.

3. Επανεκτυπώστε τη φωτογραφία.

   α. Πατήστε **Επανεκτυπώσεις φωτογραφιών** στον πίνακα ελέγχου.

   β. Πατήστε **Εκτύπωση φωτογραφιών**.

**Σχετικά θέματα**

«Διακοπή της τρέχουσας εργασίας» στη σελίδα 299

# 10 Φαξ


- Αποστολή φαξ
- Λήψη φαξ


**Σχετικά θέματα**

«Ρύθμιση της συσκευής HP Photosmart για φαξ» στη σελίδα 15

## Αποστολή φαξ

▲ Κάντε ένα από τα παρακάτω:

**Αποστολή φωτογραφίας μέσω φαξ**

**α**. Τοποθετήστε το πρωτότυπο.

- Σηκώστε το κάλυμμα της συσκευής.

- Τοποθετήστε το πρωτότυπο με την πλευρά εκτύπωσης προς τα κάτω στη δεξιά μπροστινή γωνία της γυάλινης επιφάνειας.

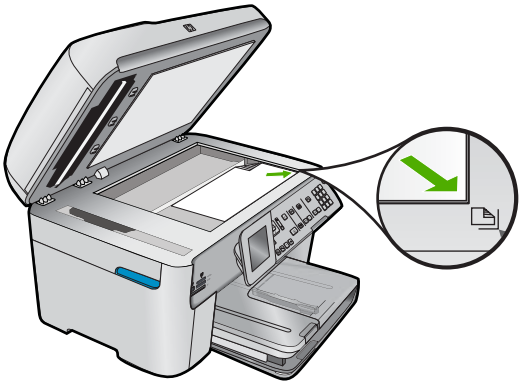

- Κλείστε το κάλυμμα.

**β**. Πατήστε **Έναρξη φαξ** και περιμένετε για τον τόνο.

**γ**. Εισαγάγετε τον αριθμό.

**Αποστολή εγγράφου 1 όψης μέσω φαξ**

**α**. Τοποθετήστε το πρωτότυπο.

- Αφαιρέστε συρραπτικά ή συνδετήρες από το πρωτότυπο έγγραφο.
- Σύρετε το πρωτότυπο με την πλευρά εκτύπωσης προς τα πάνω στο δίσκο του τροφοδότη εγγράφων, μέχρι η συσκευή να ανιχνεύσει τις σελίδες.

- Σπρώξτε τον οδηγό πλάτους χαρτιού προς τα μέσα, μέχρι να σταματήσει στην άκρη του χαρτιού.

**β**. Πατήστε **Έναρξη φαξ** και περιμένετε για τον τόνο.

**γ**. Εισαγάγετε τον αριθμό.

**Αποστολή εγγράφου 2 όψεων μέσω φαξ**

**α**. Τοποθετήστε το πρωτότυπο.

- Αφαιρέστε συρραπτικά ή συνδετήρες από το πρωτότυπο έγγραφο.
- Σύρετε το πρωτότυπο με την πλευρά εκτύπωσης προς τα πάνω στο δίσκο του τροφοδότη εγγράφων, μέχρι η συσκευή να ανιχνεύσει τις σελίδες.

- Σπρώξτε τον οδηγό πλάτους χαρτιού προς τα μέσα, μέχρι να σταματήσει στην άκρη του χαρτιού.

**β**. Ορίστε την επιλογή 2 όψεων.

- Πατήστε **Δύο όψεων** στον πίνακα ελέγχου.
- Επισημάνετε την επιλογή **Fax Send (Αποστολή φαξ)** και πατήστε **OK**.
- Επισημάνετε την επιλογή **2-Sided Original (Πρωτότυπο 2 όψεων)** και πατήστε **OK**.

**γ**. Πατήστε Έ**ναρξη φαξ** και περιμένετε για τον τόνο.

**δ**. Εισαγάγετε τον αριθμό.

**Εναλλακτικές μέθοδοι αποστολής φαξ**


- «Ξεκινήστε την αποστολή φαξ από το τηλέφωνό σας» στη σελίδα 103
- «Αποστολή φαξ σε πολλούς παραλήπτες» στη σελίδα 104
- «Προγραμματισμός φαξ για αποστολή αργότερα» στη σελίδα 105
- «Ρύθμιση και χρήση γρήγορης κλήσης» στη σελίδα 106


# Ξεκινήστε την αποστολή φαξ από το τηλέφωνό σας

Η μη αυτόματη αποστολή φαξ σάς δίνει τη δυνατότητα να καλέσετε και να συνομιλήσετε με τος παραλήπτη πριν στείλετε το φαξ. Αυτό είναι χρήσιμο εάν θέλετε να ενημερώσετε τον παραλήπτη ότι θα στείλετε φαξ, πριν την αποστολή. Όταν στέλνετε ένα φαξ με μη αυτόματο τρόπο, μπορείτε να ακούσετε τόνους κλήσης, τηλεφωνικές ειδοποιήσεις ή άλλους ήχους μέσα από τη συσκευή του τηλεφώνου. Αυτό σας διευκολύνει να χρησιμοποιήσετε μια κάρτα κλήσης για να στείλετε το φαξ σας.

Ανάλογα με το πώς έχει ρυθμίσει ο παραλήπτης τη συσκευή του φαξ του, στην κλήση μπορεί να απαντήσει ο ίδιος ή μπορεί να απαντήσει η συσκευή φαξ. Εάν στο τηλέφωνο απαντήσει κάποιο άτομο, μπορείτε να συνομιλήσετε με τον παραλήπτη πριν στείλετε το φαξ. Εάν στην κλήση απαντήσει μια συσκευή φαξ, μπορείτε να στείλετε το φαξ απευθείας στη συσκευή μόλις ακούσετε τους τόνους φαξ από τη συσκευή λήψης φαξ.

**Για μη αυτόματη αποστολή φαξ από συνδεδεμένο τηλέφωνο**

1. Τοποθετήστε τα πρωτότυπα στο δίσκο του τροφοδότη εγγράφων με την πλευρά εκτύπωσης προς τα επάνω.

**Σημείωση** Αυτή η λειτουργία δεν υποστηρίζεται εάν τοποθετήσετε τα πρωτότυπά σας στη γυάλινη επιφάνεια. Πρέπει να τοποθετήσετε τα πρωτότυπά σας στο δίσκο του τροφοδότη εγγράφων.

2. Εισαγάγετε τον αριθμό χρησιμοποιώντας το πληκτρολόγιο του τηλεφώνου που είναι συνδεδεμένο στη συσκευή HP Photosmart.

   **Σημείωση** Μην χρησιμοποιήσετε το πληκτρολόγιο του πίνακα ελέγχου της συσκευής HP Photosmart. Για να καλέσετε τον αριθμό του παραλήπτη, πρέπει να χρησιμοποιήσετε το πληκτρολόγιο του τηλεφώνου σας.

3. Εάν ο παραλήπτης σηκώσει το τηλέφωνο, μπορείτε να συνομιλήσετε μαζί του πριν στείλετε το φαξ.

   **Σημείωση** Εάν στην κλήση απαντήσει μια συσκευή φαξ, θα ακούσετε τόνους φαξ από τη συσκευή λήψης φαξ. Προχωρήστε το επόμενο βήμα για να στείλετε το φαξ.

4. Μόλις είστε έτοιμοι να στείλετε το φαξ, πατήστε **Έναρξη φαξ**.
   Εάν πριν την αποστολή του φαξ μιλήσετε με τον παραλήπτη, πληροφορήστε τον ότι πρέπει να πατήσει το κουμπί έναρξης στη συσκευή φαξ του μόλις ακούσει τόνους φαξ.
   Η γραμμή τηλεφώνου δεν παράγει ήχο όσο μεταδίδεται το φαξ. Σε αυτό το σημείο, μπορείτε να κλείσετε το τηλέφωνο. Εάν θέλετε να συνεχίσετε να μιλάτε με τον παραλήπτη, παραμείνετε στη γραμμή μέχρι να ολοκληρωθεί η μετάδοση του φαξ.



## Αποστολή φαξ σε πολλούς παραλήπτες

Μπορείτε να στείλετε ένα φαξ σε πολλούς παραλήπτες χωρίς να ορίσετε πρώτα μια ομάδα γρήγορων κλήσεων.

**Σημείωση** Η λίστα παραληπτών που ορίσετε για το συγκεκριμένο φαξ δεν αποθηκεύεται και διατίθεται μόνο για αποστολή ασπρόμαυρων φαξ. Εάν σκοπεύετε να στείλετε άλλα φαξ στην ίδια λίστα παραληπτών, θα πρέπει να δημιουργήσετε μια λίστα ομάδας γρήγορων κλήσεων.

**Για να μεταδώσετε ένα φαξ σε πολλούς παραλήπτες από τον πίνακα ελέγχου**

1. Πατήστε **OK** όταν έχει επισημανθεί το στοιχείο **Fax** (Φαξ) στην Αρχική οθόνη.
2. Πατήστε το κουμπί Μενού για να επιλέξετε **Fax Menu** (Μενού Φαξ).

3. Πατήστε το κουμπί κάτω βέλους για να επισημάνετε την επιλογή **Broadcast Fax** (Μετάδοση φαξ) και, στη συνέχεια, πατήστε **OK**.
4. Πατήστε **OK** και έπειτα εισαγάγετε τον αριθμό φαξ χρησιμοποιώντας το πληκτρολόγιο ή πατήστε το κουμπί κάτω βέλους για πρόσβαση στις Γρήγορες κλήσεις.

   **Σημείωση** Μπορείτε να προσθέσετε μέχρι 20 αριθμούς φαξ.

5. Πατήστε **Έναρξη φαξ**.
6. Όταν σας ζητηθεί, τοποθετήστε τα πρωτότυπα με την τυπωμένη πλευρά προς τα πάνω και το πάνω μέρος στο κέντρο του δίσκου του τροφοδότη εγγράφων.
7. Πατήστε **Έναρξη φαξ** ξανά.

## Προγραμματισμός φαξ για αποστολή αργότερα

Μπορείτε να προγραμματίσετε την αποστολή ενός ασπρόμαυρου φαξ εντός των επόμενων 24 ωρών. Αυτό σας δίνει τη δυνατότητα να στείλετε ένα ασπρόμαυρο φαξ π.χ. αργά το βράδυ, όταν οι γραμμές τηλεφώνου δεν είναι πολύ απασχολημένες ή οι τηλεφωνικές χρεώσεις είναι χαμηλότερες. Η συσκευή HP Photosmart στέλνει αυτόματα το φαξ την καθορισμένη ώρα.

Μπορείτε να προγραμματίσετε την αποστολή μόνο ενός φαξ τη φορά. Ωστόσο, μπορείτε να συνεχίσετε να στέλνετε φαξ κανονικά ενώ προγραμματίζετε μια αποστολή.

**Σημείωση** Δεν μπορείτε να προγραμματίσετε την αποστολή ενός έγχρωμου φαξ λόγω περιορισμών μνήμης.

**Για να προγραμματίσετε ένα φαξ από τον πίνακα ελέγχου**

1. Τοποθετήστε τα πρωτότυπα στο δίσκο του τροφοδότη εγγράφων με την πλευρά εκτύπωσης προς τα επάνω.
2. Πατήστε **OK** όταν έχει επισημανθεί το στοιχείο **Fax** (Φαξ) στην Αρχική οθόνη.
3. Πατήστε το κουμπί Μενού για να επιλέξετε **Fax Menu** (Μενού Φαξ).
4. Πατήστε το κουμπί κάτω βέλους για να επισημάνετε την επιλογή **Send Fax Later** (Αποστολή φαξ αργότερα) και, στη συνέχεια, πατήστε **OK**.
5. Εισαγάγετε την ώρα αποστολής χρησιμοποιώντας το αριθμητικό πληκτρολόγιο και πατήστε **OK**. Στην προτροπή, πατήστε **1** για **AM** (ΠΜ), ή **2** για **PM** (ΜΜ).
6. Εισαγάγετε τον αριθμό φαξ χρησιμοποιώντας το πληκτρολόγιο.
7. Πατήστε **Έναρξη φαξ**.

   Η συσκευή HP Photosmart σαρώνει όλες τις σελίδες και η προγραμματισμένη ώρα εμφανίζεται στην οθόνη. Η συσκευή HP Photosmart στέλνει το φαξ την προγραμματισμένη ώρα.

**Για να ακυρώσετε ένα προγραμματισμένο φαξ**

1. Πατήστε **OK** όταν έχει επισημανθεί το στοιχείο **Fax** (Φαξ) στην Αρχική οθόνη.
2. Πατήστε το κουμπί Μενού για να επιλέξετε **Fax Menu** (Μενού Φαξ).

3. Πατήστε το κουμπί κάτω βέλους για να επισημάνετε την επιλογή **Send Fax Later** (Αποστολή φαξ αργότερα) και, στη συνέχεια, πατήστε **OK**.
4. Πατήστε το κουμπί κάτω βέλους για να επισημάνετε την επιλογή **Cancel scheduled fax** (Άκυρο προγραμ. φαξ) και, στη συνέχεια, πατήστε **OK**.

**Σημείωση** Μπορείτε επίσης να ακυρώσετε το προγραμματισμένο φαξ πατώντας Άκυρο στον πίνακα ελέγχου όταν στην οθόνη εμφανίζεται το μήνυμα **Send Fax Later** (Αποστολή φαξ αργότερα).

# Ρύθμιση και χρήση γρήγορης κλήσης

Μπορείτε γρήγορα να στείλετε ένα ασπρόμαυρο ή έγχρωμο φαξ από τη συσκευή HP Photosmart χρησιμοποιώντας γρήγορες κλήσεις. Αυτή η ενότητα περιέχει οδηγίες για την αποστολή ασπρόμαυρου φαξ.

**Για να δημιουργήσετε καταχωρήσεις γρήγορης κλήσης από τον πίνακα ελέγχου**

1. Πατήστε **Ρύθμιση**.
2. Πατήστε το κουμπί κάτω βέλους για να επισημάνετε την επιλογή **Speed Dial Setup** (Ρύθμιση γρήγορης κλήσης) και, στη συνέχεια, πατήστε **OK**.
3. Πατήστε το κουμπί κάτω βέλους για να επισημάνετε την επιλογή **Individual Speed Dial** (Μεμονωμένη γρήγορη κλήση) και, στη συνέχεια, πατήστε **OK**.
4. Πατήστε το κουμπί κάτω βέλους για να επιλέξετε την εμφανιζόμενη καταχώρηση γρήγορης κλήσης. Μπορείτε επίσης να πατήσετε το κουμπί κάτω βέλους για να επισημάνετε μια άλλη ελεύθερη καταχώρηση, και στη συνέχεια πατήστε **OK**.
5. Εισαγάγετε τον αριθμό φαξ για την καταχώρηση γρήγορης κλήσης χρησιμοποιώντας το αριθμητικό πληκτρολόγιο και, στη συνέχεια, πατήστε **OK**.

**Συμβουλή** Για να προσθέσετε μια παύση στον αριθμό φαξ που εισάγετε, πατήστε το κουμπί με το πάνω βέλος. Στην οθόνη εμφανίζεται μια παύλα (**-**).

Το εικονικό πληκτρολόγιο εμφανίζεται στην οθόνη.

6. Χρησιμοποιήστε το εικονικό πληκτρολόγιο για να καταχωρίσετε το όνομα. Όταν ολοκληρώσετε τη διαδικασία, επισημάνετε το **Done** (Τέλος) στο εικονικό πληκτρολόγιο, και πατήστε **OK**.
7. Πατήστε **OK**, εάν θέλετε να ρυθμίσετε άλλον αριθμό.

**Για να στείλετε φαξ χρησιμοποιώντας τις γρήγορες κλήσεις από τον πίνακα ελέγχου**

1. Τοποθετήστε τα πρωτότυπά σας στο δίσκο του τροφοδότη εγγράφων, με την πλευρά εκτύπωσης προς τα επάνω. Εάν στέλνετε ένα μονοσέλιδο φαξ, όπως μια φωτογραφία, μπορείτε επίσης να τοποθετήσετε το πρωτότυπο στη γυάλινη επιφάνεια με την πλευρά εκτύπωσης προς τα κάτω.

   **Σημείωση** Εάν στέλνετε ένα πολυσέλιδο φαξ, πρέπει να τοποθετήσετε τα πρωτότυπα στο δίσκο του τροφοδότη εγγράφων. Δεν μπορείτε να στείλετε με φαξ ένα πολυσέλιδο έγγραφο από τη γυάλινη επιφάνεια.

2. Πατήστε **OK** όταν έχει επισημανθεί το στοιχείο **Fax** (Φαξ) στην Αρχική οθόνη.
3. Πατήστε το κουμπί με το κάτω βέλος για πρόσβαση στις γρήγορες κλήσεις.
4. Πατήστε το κουμπί με το κάτω βέλος μέχρι να επισημανθεί η κατάλληλη καταχώριση γρήγορης κλήσης ή εισαγάγετε τον κωδικό γρήγορης κλήσης χρησιμοποιώντας το πληκτρολόγιο στον πίνακα ελέγχου.
   Πατήστε **OK**.
5. Πατήστε **Έναρξη φαξ**.
   - **Εάν η συσκευή ανιχνεύσει πρωτότυπο τοποθετημένο στον αυτόματο τροφοδότη εγγράφων**, το HP Photosmart στέλνει το έγγραφο στον αριθμό που έχετε εισαγάγει.
   - **Εάν η συσκευή δεν ανιχνεύσει πρωτότυπο τοποθετημένο στον αυτόματο τροφοδότη εγγράφων**, εμφανίζεται το μήνυμα **Feeder Empty** (Ο τροφοδότης είναι κενός). Βεβαιωθείτε ότι το πρωτότυπό σας είναι τοποθετημένο στη γυάλινη επιφάνεια και, στη συνέχεια, πατήστε το κουμπί με το κάτω βέλος για να επισημάνετε την επιλογή **Fax original from scanner glass** (Φαξ πρωτοτύπων από τη γυάλινη επιφάνεια) και πατήστε **OK**.

   **Συμβουλή** Εάν ο παραλήπτης αναφέρει προβλήματα με την ποιότητα του φαξ που στείλατε, μπορείτε να δοκιμάσετε να αλλάξετε την ανάλυση ή την αντίθεσή του.

# Λήψη φαξ

Όταν μιλάτε στο τηλέφωνο, το πρόσωπο με το οποίο συνομιλείτε μπορεί να σας στείλει φαξ ενώ είστε ήδη συνδεδεμένοι. Αυτό αναφέρεται ως μη αυτόματη μετάδοση φαξ. Ακολουθήστε τις οδηγίες σε αυτή την ενότητα για να λάβετε μη αυτόματο φαξ.

Μπορείτε να λάβετε φαξ μη αυτόματα από ένα τηλέφωνο το οποίο είναι:

- Απευθείας συνδεδεμένο στη συσκευή HP Photosmart (στη θύρα 2-EXT)
- Στην ίδια γραμμή τηλεφώνου, αλλά όχι απευθείας συνδεδεμένο στη συσκευή HP Photosmart

**Για να λάβετε φαξ με μη αυτόματο τρόπο**

1. Βεβαιωθείτε ότι η συσκευή είναι ενεργοποιημένη και ότι έχει τοποθετηθεί χαρτί στο δίσκο εισόδου.
2. Αφαιρέστε τα πρωτότυπα από το δίσκο του τροφοδότη εγγράφων.

3. Ορίστε τη ρύθμιση **Rings to Answer** (Αριθμός κτύπων πριν την απάντ.) σε έναν υψηλό αριθμό, για να είναι δυνατή η απάντηση των εισερχόμενων κλήσεων πριν απαντήσει η συσκευή. Ή απενεργοποιήστε τη ρύθμιση **Auto Answer** (Αυτόματη απάντηση) έτσι ώστε η συσκευή να μην απαντά αυτόματα σε εισερχόμενες κλήσεις.
4. Εάν συνομιλείτε με τον αποστολέα, πείτε του να πατήσει "Έναρξη" στη συσκευή του φαξ.
5. Όταν ακούσετε τόνους φαξ από μια συσκευή αποστολής φαξ, κάντε τα εξής:
   α. Πατήστε **Έναρξη φαξ** στον πίνακα ελέγχου.
   β. Όταν εμφανιστεί η προτροπή, πατήστε το κουμπί κάτω βέλους για να επισημάνετε την επιλογή **Receive Fax Manually** (Μη αυτόματη λήψη φαξ) και, στη συνέχεια, πατήστε **OK**.
6. Όταν η συσκευή αρχίσει τη λήψη του φαξ, μπορείτε να κλείσετε το τηλέφωνο ή να παραμείνετε στη γραμμή Η τηλεφωνική γραμμή είναι αθόρυβη κατά τη διάρκεια μετάδοσης φαξ.

**Σχετικά θέματα**

«Διακοπή της τρέχουσας εργασίας» στη σελίδα 299

# 11 Αποθήκευση φωτογραφιών


- Αποθήκευση φωτογραφιών στον υπολογιστή σας
- Δημιουργία εφεδρικού αντιγράφου φωτογραφιών σε μια συσκευή αποθήκευσης USB


## Αποθήκευση φωτογραφιών στον υπολογιστή σας

**Για να αποθηκεύσετε φωτογραφίες**

1. Τοποθετήστε μνήμη.

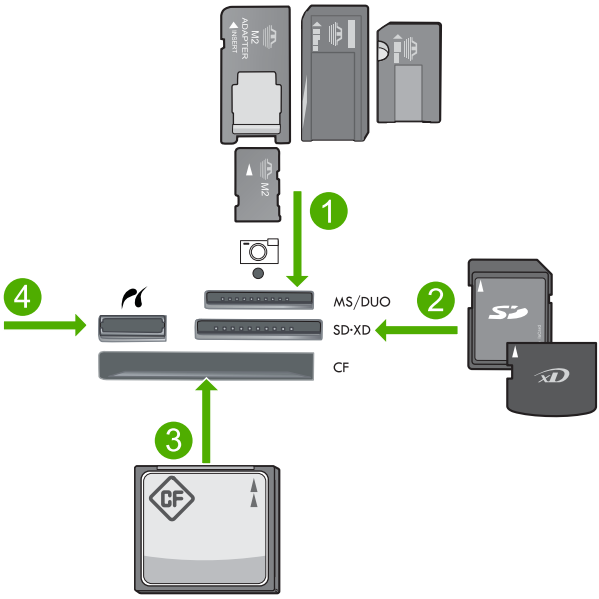


| | |
|---|---|
| 1 | Memory Stick, Memory Stick Pro, Memory Stick Select, Memory Stick Magic Gate, Memory Stick Duo ή Pro Duo (προαιρετικός προσαρμογέας), Memory Stick Pro-HG Duo (προαιρετικός προσαρμογέας) ή Memory Stick Micro (απαιτείται προσαρμογέας) |
| 2 | MultiMediaCard (MMC), MMC Plus, Secure MultiMedia Card, MMC Mobile (RS-MMC, απαιτείται προσαρμογέας), Secure Digital (SD), Secure Digital Mini (απαιτείται προσαρμογέας), Secure Digital High Capacity (SDHC), TransFlash MicroSD Card (απαιτείται προσαρμογέας) ή κάρτα xD-Picture |
| 3 | CompactFlash (CF) τύπου I και II |
| 4 | Μπροστινή θύρα USB/Pictbridge: Για ψηφιακές φωτογραφικές μηχανές και αφαιρούμενες μονάδες δίσκου |

2. Αποθήκευση φωτογραφιών.
   ▲ Επισημάνετε την επιλογή **Save** (Αποθήκευση) και πατήστε **OK**.

   **Σημείωση** Εάν η συσκευή είναι συνδεδεμένη σε δίκτυο, εμφανίζεται μια λίστα με τους διαθέσιμους υπολογιστές. Επιλέξτε τον υπολογιστή στον οποίο θέλετε να μεταφέρετε τις φωτογραφίες και συνεχίστε με το επόμενο βήμα.

3. Ακολουθήστε τα μηνύματα.
   ▲ Ακολουθήστε τα μηνύματα στην οθόνη του υπολογιστή για να αποθηκεύσετε φωτογραφίες στον υπολογιστή.

**Σχετικά θέματα**

«Διακοπή της τρέχουσας εργασίας» στη σελίδα 299

## Δημιουργία εφεδρικού αντιγράφου φωτογραφιών σε μια συσκευή αποθήκευσης USB

**Για να δημιουργήσετε εφεδρικό αντίγραφο φωτογραφιών**

1. Τοποθετήστε μνήμη.
   **α**. Τοποθετήστε μια κάρτα μνήμης στην κατάλληλη υποδοχή της συσκευής.

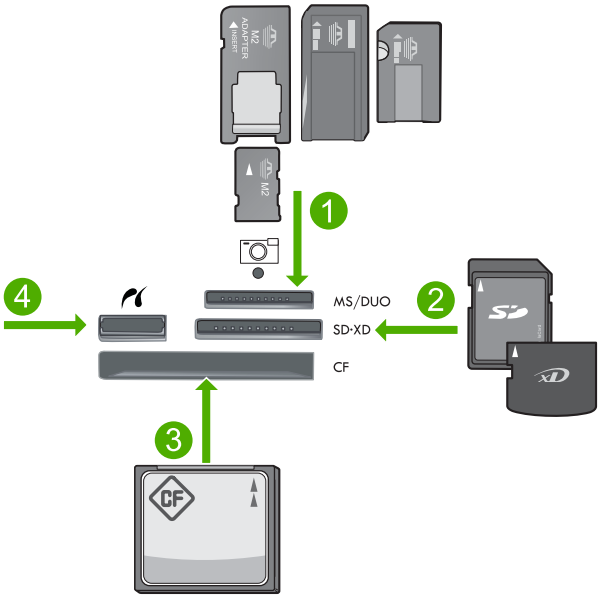


| | |
|---|---|
| 1 | Memory Stick, Memory Stick Pro, Memory Stick Select, Memory Stick Magic Gate, Memory Stick Duo ή Pro Duo (προαιρετικός προσαρμογέας), Memory Stick Pro-HG Duo (προαιρετικός προσαρμογέας) ή Memory Stick Micro (απαιτείται προσαρμογέας) |
| 2 | MultiMediaCard (MMC), MMC Plus, Secure MultiMedia Card, MMC Mobile (RS-MMC, απαιτείται προσαρμογέας), Secure Digital (SD), Secure Digital Mini (απαιτείται προσαρμογέας), Secure Digital High Capacity (SDHC), TransFlash MicroSD Card (απαιτείται προσαρμογέας) ή κάρτα xD-Picture |
| 3 | CompactFlash (CF) τύπου I και II |
| 4 | Μπροστινή θύρα USB/Pictbridge: Για ψηφιακές φωτογραφικές μηχανές και αφαιρούμενες μονάδες δίσκου |

**β**. Όταν η φωτεινή ένδειξη φωτογραφιών σταματήσει να αναβοσβήνει, συνδέστε μια συσκευή αποθήκευσης στην μπροστινή θύρα USB.

2. Αποθηκεύστε τις φωτογραφίες.
   ▲ Επισημάνετε την επιλογή **Yes, back up Memory Card to storage device. (Ναι. Δημ/γία εφεδρ.αντιγράφου της κάρτας μνήμης σε συσκ.αποθήκευσης.)** και πατήστε **OK**.
3. Αφαιρέστε τη μνήμη.

**Σχετικά θέματα**

«Διακοπή της τρέχουσας εργασίας» στη σελίδα 299

# 12 Εργασία με δοχεία μελάνης


- Έλεγχος των εκτιμώμενων επιπέδων μελάνης
- Παραγγελία αναλωσίμων μελάνης
- Αντικατάσταση των δοχείων
- Πληροφορίες εγγύησης δοχείου


## Έλεγχος των εκτιμώμενων επιπέδων μελάνης

Μπορείτε εύκολα να ελέγξετε το επίπεδο παροχής μελάνης, ώστε να καθορίσετε πόσο σύντομα θα πρέπει ενδεχομένως να αντικαταστήσετε ένα δοχείο μελάνης. Το επίπεδο παροχής μελάνης δείχνει κατά προσέγγιση την ποσότητα μελάνης που απομένει στα δοχεία.

**Σημείωση** Εάν έχετε τοποθετήσει ένα ξαναγεμισμένο ή ανακατασκευασμένο δοχείο μελάνης ή ένα δοχείο που έχει χρησιμοποιηθεί σε άλλο εκτυπωτή, ο δείκτης επιπέδου μελάνης μπορεί να μην είναι ακριβής ή να μην είναι διαθέσιμος.

**Σημείωση** Οι προειδοποιήσεις και οι δείκτες επιπέδου μελάνης παρέχουν εκτιμήσεις για προγραμματισμό μόνο. Όταν λάβετε ένα προειδοποιητικό μήνυμα χαμηλής στάθμης, φροντίστε να έχετε διαθέσιμο ένα ανταλλακτικό δοχείο για να αποφύγετε πιθανές καθυστερήσεις εκτύπωσης. Δεν χρειάζεται να αντικαθιστάτε τα δοχεία μέχρι η ποιότητα εκτύπωσης να γίνει μη αποδεκτή.

**Σημείωση** Η μελάνη από τα δοχεία χρησιμοποιείται στη διαδικασία εκτύπωσης με διάφορους τρόπους, όπως κατά τη διαδικασία προετοιμασίας της συσκευής και των δοχείων για εκτύπωση, και κατά τη συντήρηση των κεφαλών εκτύπωσης, η οποία διατηρεί τα ακροφύσια εκτύπωσης ανεμπόδιστα και τη ροή της μελάνηςύ ομαλή. Επιπλέον, μετά τη χρήση του, στο δοχείο παραμένουν υπολείμματα μελάνης. Για περισσότερες πληροφορίες, δείτε www.hp.com/go/inkusage.

**Για να ελέγξετε τα επίπεδα μελάνης από τον πίνακα ελέγχου**

1. Πατήστε **Ρύθμιση**.

2. Πατήστε το κουμπί με το κάτω βέλος για να επισημάνετε την επιλογή **Tools (Εργαλεία)** και, στη συνέχεια, πατήστε **OK**.
3. Πατήστε το κουμπί με το κάτω βέλος για να επισημάνετε την επιλογή **Display Estimated Ink Levels (Εμφάνιση εκτιμώμ. επιπέδων μελάνης)** και, στη συνέχεια, πατήστε **OK**.

   Στη συσκευή εμφανίζεται ένας μετρητής που δείχνει τα εκτιμώμενα επίπεδα μελάνης όλων των δοχείων που έχουν τοποθετηθεί.

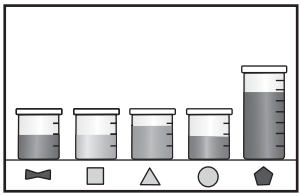

4. Πατήστε οποιοδήποτε κουμπί για να επιστρέψετε στο μενού **Tools (Εργαλεία)**.

**Για να ελέγξετε τα επίπεδα μελάνης από το λογισμικό HP Photosmart**

1. Στο Κέντρο λειτουργιών HP κάντε κλικ στην επιλογή **Ρυθμίσεις**, τοποθετήστε το δείκτη στη επιλογή **Ρυθμίσεις εκτύπωσης** και κάντε κλικ στο **Εργαλειοθήκη εκτυπωτή**.

   **Σημείωση** Μπορείτε επίσης να ανοίξετε την **Εργαλειοθήκη εκτυπωτή** από το πλαίσιο διαλόγου **Ιδιότητες εκτύπωσης**. Στο πλαίσιο διαλόγου **Ιδιότητες εκτύπωσης** κάντε κλικ στην καρτέλα **Χαρακτηριστικά** και έπειτα στο κουμπί **Υπηρεσίες εκτυπωτή**.

   Εμφανίζεται η **Εργαλειοθήκη εκτυπωτή**.
2. Κάντε κλικ στην καρτέλα **Εκτιμώμενα επίπεδα μελάνης**.
   Εμφανίζονται τα εκτιμώμενα επίπεδα μελάνης για τα δοχεία.

**Σχετικά θέματα**

«Παραγγελία αναλωσίμων μελάνης» στη σελίδα 114

# Παραγγελία αναλωσίμων μελάνης

Η HP συνιστά να χρησιμοποιείτε αυθεντικά δοχεία μελάνης HP. Τα αυθεντικά δοχεία μελάνης HP έχουν σχεδιαστεί και δοκιμαστεί με εκτυπωτές HP για να σας βοηθήσουν να παράγετε εύκολα σπουδαία αποτελέσματα, κάθε φορά.

Για λίστα με τους αριθμούς δοχείων μελάνης, ανατρέξτε στην τεκμηρίωση που συνοδεύει τη συσκευή HP Photosmart. Μπορείτε επίσης να χρησιμοποιήσετε το λογισμικό που συνοδεύει τη συσκευή HP Photosmart για να βρείτε τον αριθμό αναπαραγγελίας για όλα τα δοχεία μελάνης. Μπορείτε να παραγγείλετε δοχεία μελάνης ηλεκτρονικά, από την τοποθεσία της HP στο Web. Επιπλέον, μπορείτε να επικοινωνήσετε με έναν τοπικό μεταπωλητή της HP για να βρείτε ποιοι είναι οι σωστοί αριθμοί αναπαραγγελίας δοχείων μελάνης για τη συσκευή σας, και να αγοράσετε δοχεία μελάνης.

Για να παραγγείλετε γνήσια αναλώσιμα HP για τη συσκευή HP Photosmart, μεταβείτε στη διεύθυνση www.hp.com/buy/supplies. Εάν σας ζητηθεί, επιλέξτε χώρα/περιοχή, ακολουθήστε τις οδηγίες για να επιλέξετε το προϊόν σας και κάντε κλικ σε μία από τις συνδέσεις αγοράς στη σελίδα.

**Σημείωση** Η online παραγγελία δοχείων μελάνης δεν υποστηρίζεται σε όλες τις χώρες/περιοχές. Εάν δεν υποστηρίζεται στη δική σας χώρα/περιοχή, επικοινωνήστε με έναν τοπικό μεταπωλητή της HP για πληροφορίες σχετικά με την αγορά δοχείων μελάνης.

**Για να παραγγείλετε αναλώσιμα εκτύπωσης HP μέσω του λογισμικού HP Photosmart**

1. Στο μενού **Αρχείο** στην εφαρμογή λογισμικού, κάντε κλικ στην επιλογή **Εκτύπωση**.
2. Βεβαιωθείτε ότι το προϊόν είναι ο επιλεγμένος εκτυπωτής.
3. Κάντε κλικ στο κουμπί που ανοίγει το πλαίσιο διαλόγου **Ιδιότητες**.
   Ανάλογα με την εφαρμογή λογισμικού που χρησιμοποιείτε, το συγκεκριμένο κουμπί μπορεί να ονομάζεται **Ιδιότητες**, **Επιλογές**, **Ρύθμιση εκτυπωτή**, **Εκτυπωτής** ή **Προτιμήσεις**.
4. Επιλέξτε την καρτέλα **Χαρακτηριστικά** και, στη συνέχεια, κάντε κλικ στο κουμπί **Υπηρεσίες εκτυπωτή**.
5. Κάντε κλικ στην καρτέλα **Εκτιμώμενα επίπεδα μελάνης**.
6. Κάντε κλικ στο **Πληροφορίες παραγγελίας δοχείων μελανιού**.
   Εμφανίζονται οι αριθμοί αναπαραγγελίας δοχείων μελάνης.
7. Κάντε κλικ στην επιλογή **Online παραγγελία**.
   Η HP αποστέλλει λεπτομερείς πληροφορίες για τον εκτυπωτή, συμπεριλαμβανομένου του αριθμού μοντέλου, του αριθμού σειράς και των επιπέδων μελάνης, σε έναν εξουσιοδοτημένο ηλεκτρονικό μεταπωλητή. Τα αναλώσιμα που χρειάζεστε είναι προεπιλεγμένα. Μπορείτε να αλλάξετε τις ποσότητες, να προσθέσετε ή να διαγράψετε στοιχεία και έπειτα να ενεργοποιήσετε τις επιλογές σας.

# Αντικατάσταση των δοχείων

**Για να αντικαταστήσετε τα δοχεία μελάνης**

1. Ελέγξτε ότι η συσκευή λειτουργεί.
2. Αφαιρέστε το δοχείο.
   **α**. Ανοίξτε τη θύρα πρόσβασης των δοχείων μελάνης ανασηκώνοντας τις μπλε λαβές πρόσβασης στο πλάι της συσκευής, μέχρι η θύρα να ασφαλίσει στη θέση της.

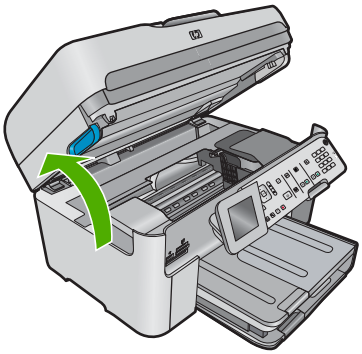

   Περιμένετε μέχρι ο φορέας εκτύπωσης να μετακινηθεί στο κέντρο του προϊόντος.
   **β**. Πιέστε την προεξοχή του δοχείου και έπειτα αφαιρέστε το από την υποδοχή.

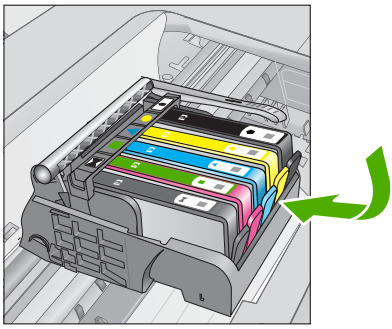

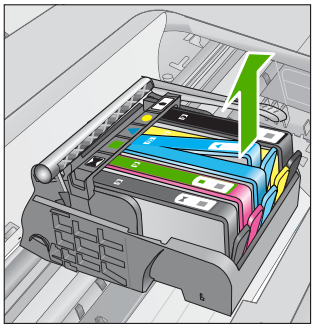

3. Τοποθετήστε νέο δοχείο.
   α. Αφαιρέστε το δοχείο από τη συσκευασία.

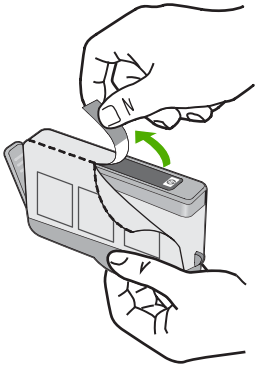

   β. Περιστρέψτε το πορτοκαλί καπάκι για να το αφαιρέσετε. Ίσως χρειαστεί να περιστρέψετε με δύναμη για να αφαιρέσετε το καπάκι.

   γ. Ακολουθήστε τα έγχρωμα εικονίδια και έπειτα σύρετε το δοχείο στην υποδοχή μέχρι να κουμπώσει στη θέση του.

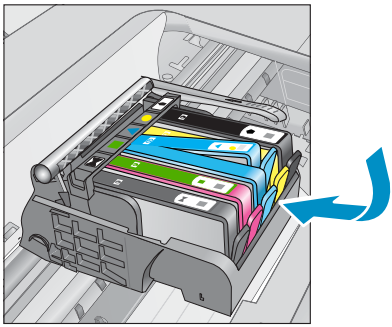

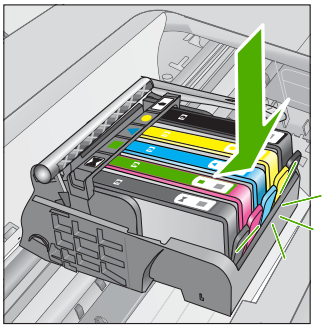

**δ**. Κλείστε τη θύρα των δοχείων.

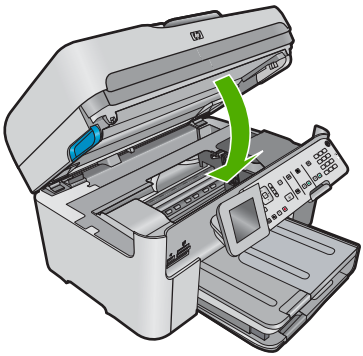

**Σχετικά θέματα**

«Παραγγελία αναλωσίμων μελάνης» στη σελίδα 114

## Πληροφορίες εγγύησης δοχείου

Η εγγύηση των δοχείων HP ισχύει όταν το προϊόν χρησιμοποιείται με την προοριζόμενη συσκευή εκτύπωσης HP. Η εγγύηση αυτή δεν καλύπτει προϊόντα μελάνης HP που έχουν ξαναγεμιστεί, ανακατασκευαστεί, αναπωληθεί, χρησιμοποιηθεί με λάθος τρόπο ή τροποποιηθεί.

Κατά την περίοδο της εγγύησης το προϊόν καλύπτεται εφόσον η μελάνη της HP δεν έχει εξαντληθεί και δεν έχει παρέλθει η ημερομηνία λήξης της εγγύησης. Την ημερομηνία λήξης της εγγύησης, στη μορφή EEEE/MM/HH, μπορείτε να βρείτε στο προϊόν, όπως υποδεικνύεται παρακάτω:

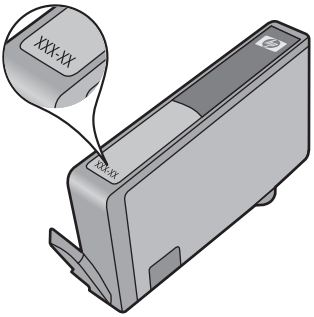

Για ένα αντίγραφο της δήλωσης περιορισμένης εγγύησης της HP, ανατρέξτε στην έντυπη τεκμηρίωση που συνόδευε τη συσκευή.

# 13 Επίλυση προβλήματος

Αυτή η ενότητα περιλαμβάνει τα παρακάτω θέματα:


- Υποστήριξη HP
- Αντιμετώπιση προβλημάτων εγκατάστασης και ρύθμισης
- Αντιμετώπιση προβλημάτων ποιότητας εκτύπωσης
- Αντιμετώπιση προβλημάτων εκτύπωσης
- Αντιμετώπιση προβλημάτων κάρτας μνήμης
- Αντιμετώπιση προβλημάτων σάρωσης
- Αντιμετώπιση προβλημάτων αντιγραφής
- Αντιμετώπιση προβλημάτων φαξ
- Σφάλματα


## Υποστήριξη HP


- Διαδικασία υποστήριξης
- Τηλεφωνική υποστήριξη της HP
- Πρόσθετες επιλογές εγγύησης


### Διαδικασία υποστήριξης

**Εάν αντιμετωπίζετε πρόβλημα, ακολουθήστε τα παρακάτω βήματα:**

1. Ανατρέξτε στην τεκμηρίωση που συνόδευε τη συσκευή.
2. Επισκεφθείτε την τοποθεσία Web ηλεκτρονικής υποστήριξης της HP στη διεύθυνση www.hp.com/support. Η online υποστήριξη της HP είναι διαθέσιμη για όλους τους πελάτες της HP. Αποτελεί την πιο γρήγορη πηγή για ενημερωμένες πληροφορίες προϊόντων και βοήθεια από ειδικούς και περιλαμβάνει τα παρακάτω χαρακτηριστικά:
   - Γρήγορη πρόσβαση σε εξειδικευμένο τεχνικό προσωπικό υποστήριξης
   - Ενημερωμένες εκδόσεις λογισμικού και προγραμμάτων οδήγησης για τη συσκευή
   - Χρήσιμες πληροφορίες για τα προϊόντα και αντιμετώπιση κοινών προβλημάτων
   - Προληπτικές ενημερωμένες εκδόσεις προϊόντων, ειδοποιήσεις υποστήριξης και ενημερωτικά δελτία της HP που είναι διαθέσιμα όταν δηλώσετε το προϊόν
3. Κλήση υποστήριξης HP. Οι επιλογές και η διαθεσιμότητα της υποστήριξης διαφέρουν ανάλογα με το προϊόν, τη χώρα/περιοχή και τη γλώσσα.

### Τηλεφωνική υποστήριξη της HP

Οι επιλογές τηλεφωνικής υποστήριξης και η διαθεσιμότητα τους διαφέρουν ανά προϊόν, χώρα/περιοχή και γλώσσα.

Αυτή η ενότητα περιλαμβάνει τα παρακάτω θέματα:


- Χρονική περίοδος τηλεφωνικής υποστήριξης
- Πραγματοποίηση κλήσης
- Τηλεφωνικοί αριθμοί υποστήριξης

- Μετά την περίοδο τηλεφωνικής υποστήριξης

### Χρονική περίοδος τηλεφωνικής υποστήριξης

Διατίθεται τηλεφωνική υποστήριξη για ένα έτος στη Β. Αμερική, την Ασία Ειρηνικού, και τη Λατινική Αμερική (συμπεριλαμβανομένου του Μεξικού). Για να δείτε τη διάρκεια της τηλεφωνικής υποστήριξης στην Ευρώπη, τη Μέση Ανατολή και την Αφρική, μεταβείτε στη διεύθυνση www.hp.com/support. Ισχύουν οι χρεώσεις της τηλεφωνικής εταιρείας.

### Πραγματοποίηση κλήσης

Καλέστε την υποστήριξη της HP ενώ είστε μπροστά στον υπολογιστή και στο προϊόν. Θα πρέπει να είστε έτοιμοι να δώσετε τις παρακάτω πληροφορίες:

- Όνομα προϊόντος (HP Photosmart Premium Fax C309 series)
- Αριθμός μοντέλου (βρίσκεται κοντά στην περιοχή πρόσβασης του δοχείου μελάνης)

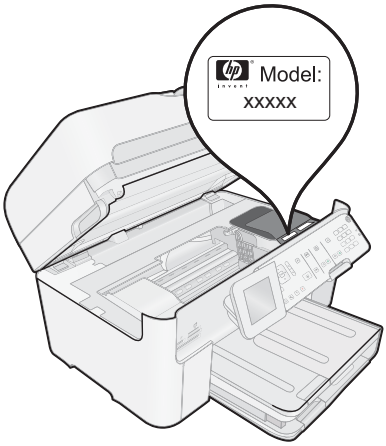


- Αριθμό σειράς (βρίσκεται στο πίσω ή κάτω μέρος του προϊόντος)
- Μηνύματα που εμφανίστηκαν όταν παρουσιάστηκε το πρόβλημα
- Απαντήσεις στις εξής ερωτήσεις:
  - Έχει ξαναπαρουσιαστεί το πρόβλημα;
  - Μπορείτε να το κάνετε να ξανασυμβεί;
  - Προσθέσατε νέο υλικό ή λογισμικό στον υπολογιστή σας περίπου όταν παρουσιάστηκε το πρόβλημα;
  - Συνέβη κάτι άλλο πριν από αυτή την κατάσταση (π.χ. καταιγίδα, μετακίνηση του προϊόντος, κλπ.);

Για τη λίστα των τηλεφωνικών αριθμών υποστήριξης, δείτε «Τηλεφωνικοί αριθμοί υποστήριξης» στη σελίδα 120.

### Τηλεφωνικοί αριθμοί υποστήριξης

Οι τηλεφωνικοί αριθμοί υποστήριξης και τα αντίστοιχα κόστη που παρατίθενται εδώ ισχύουν την ημερομηνία της έκδοσης και αφορούν μόνο κλήσεις που πραγματοποιούνται από σταθερό τηλέφωνο. Μπορεί να ισχύουν διαφορετικές τιμές για τα κινητά τηλέφωνα.

Για την πιο ενημερωμένη λίστα της HP με τους αριθμούς τηλεφωνικής υποστήριξης και πληροφορίες για τα κόστη κλήσεων, ανατρέξτε στη διεύθυνση www.hp.com/support.

**www.hp.com/support**

| | |
|---|---|
| Africa (English speaking) | +27 11 2345872 |
| Afrique (francophone) | +33 1 4993 9230 |
| 021 672 280 | الجزائر |
| Argentina (Buenos Aires) | 54-11-4708-1600 |
| Argentina | 0-800-555-5000 |
| Australia | 1300 721 147 |
| Australia (out-of-warranty) | 1902 910 910 |
| Österreich | +43 0820 87 4417<br>0,145 € p/m |
| 17212049 | البحرين |
| België | +32 070 300 005<br>0,174 € |
| Belgique | +32 070 300 004<br>0,174 € |
| Brasil (Sao Paulo) | 55-11-4004-7751 |
| Brasil | 0-800-709-7751 |
| Canada | 1-(800)-474-6836 (1-800 hp invent) |
| Central America & The Caribbean | www.hp.com/support |
| Chile | 800-360-999 |
| 中国 | 1068687980 |
| 中国 | 800-810-3888 |
| Colombia (Bogotá) | 571-606-9191 |
| Colombia | 01-8000-51-4746-8368 |
| Costa Rica | 0-800-011-1046 |
| Česká republika | 810 222 222 |
| Danmark | +45 70 202 845<br>0,25 DKK |
| Ecuador (Andinatel) | 1-999-119 ☏<br>800-711-2884 |
| Ecuador (Pacifitel) | 1-800-225-528 ☏<br>800-711-2884 |
| (02) 6910602 | مصر |
| El Salvador | 800-6160 |
| España | +34 902 010 059<br>0,078 € |
| France | +33 0892 69 60 22<br>0,337 € |
| Deutschland | +49 01805 652 180<br>0,14 € aus dem deutschen Festnetz - bei Anrufen aus Mobilfunknetzen können andere Preise gelten |
| Ελλάδα (από το εξωτερικό) | + 30 210 6073603 |
| Ελλάδα (εντός Ελλάδας) | 801 11 75400 |
| Ελλάδα (από Κύπρο) | 800 9 2654 |
| Guatemala | 1-800-711-2884 |
| 香港特別行政區 | (852) 2802 4098 |
| Magyarország | 06 40 200 629 |
| India | 1-800-425-7737 |
| India | 91-80-28526900 |
| Indonesia | +62 (21) 350 3408 |
| +971 4 224 9189 | العراق |
| +971 4 224 9189 | الكويت |
| +971 4 224 9189 | لبنان |
| +971 4 224 9189 | قطر |
| +971 4 224 9189 | اليمن |
| Ireland | +353 1890 923 902<br>0,05 € |
| 1-700-503-048 | ישראל |
| Italia | +39 848 800 871<br>0,023 € |

| | |
|---|---|
| Jamaica | 1-800-711-2884 |
| 日本 | 0570-000511 |
| 日本 | 03-3335-9800 |
| 0800 222 47 | الأردن |
| 한국 | 1588-3003 |
| Luxembourg (Français) | +352 900 40 006<br>0,161 € |
| Luxemburg (Deutsch) | +352 900 40 007<br>0,161 € |
| Malaysia | 1800 88 8588 |
| Mauritius | (230) 262 210 404 |
| México (Ciudad de México) | 55-5258-9922 |
| México | 01-800-472-68368 |
| Maroc | 081 005 010 |
| Nederland | +31 0900 2020 165<br>0,20 € |
| New Zealand | 0800 441 147 |
| Nigeria | (01) 271 2320 |
| Norge | +47 815 62 070<br>0,39 NOK |
| 24791773 | عُمان |
| Panamá | 1-800-711-2884 |
| Paraguay | 009 800 54 1 0006 |
| Perú | 0-800-10111 |
| Philippines | 2 867 3551 |
| Polska | 801 800 235 |
| Portugal | +351 808 201 492<br>0,024 € |
| Puerto Rico | 1-877-232-0589 |
| República Dominicana | 1-800-711-2884 |
| Reunion | 0820 890 323 |
| România | 0801 033 390 |
| Россия (Москва) | 095 777 3284<br>0,03 € |
| Россия (Санкт-Петербург) | 812 332 4240<br>0,08 € |
| 800 897 1415 | السعودية |
| Singapore | +65 6272 5300 |
| Slovensko | 0850 111 256 |
| South Africa (RSA) | 0860 104 771 |
| Suomi | +358 0 203 66 767<br>0,015 € |
| Sverige | +46 077 120 4765<br>0,23 SEK |
| Switzerland | +41 0848 672 672<br>0.08 CHF |
| 臺灣 | 02-8722-8000 |
| ไทย | +66 (2) 353 9000 |
| 071 891 391 | تونس |
| Trinidad & Tobago | 1-800-711-2884 |
| Türkiye (İstanbul, Ankara, İzmir & Bursa) | 444 0307 |
| Україна | (044) 230-51-06 |
| 600 54 47 47 | الإمارات العربية المتحدة |
| United Kingdom | +44 0870 010 4320<br>0.05 £ |
| United States | 1-(800)-474-6836 |
| Uruguay | 0004-054-177 |
| Venezuela (Caracas) | 58-212-278-8666 |
| Venezuela | 0-800-474-68368 |
| Viêt Nam | +84 88234530 |

### Μετά την περίοδο τηλεφωνικής υποστήριξης

Μετά την περίοδο τηλεφωνικής υποστήριξης, διατίθεται βοήθεια από την HP με επιπλέον κόστος. Ενδέχεται επίσης να υπάρχει διαθέσιμη βοήθεια στην τοποθεσία web της HP για υποστήριξη online: www.hp.com/support. Για να μάθετε περισσότερα για τις επιλογές υποστήριξης, επικοινωνήστε με τον αντιπρόσωπο της HP ή καλέστε τον τηλεφωνικό αριθμό υποστήριξης για τη χώρα/περιοχή σας.

## Πρόσθετες επιλογές εγγύησης

Διατίθενται πρόσθετες υπηρεσίες επισκευής για τη συσκευή HP Photosmart με πρόσθετη χρέωση. Μεταβείτε στη διεύθυνση www.hp.com/support, επιλέξτε τη χώρα/περιοχή σας και τη γλώσσα σας και μετά εξερευνήστε την περιοχή υπηρεσιών και εγγύησης για πληροφορίες σχετικά με τα προγράμματα πρόσθετης εξυπηρέτησης.



# Αντιμετώπιση προβλημάτων εγκατάστασης και ρύθμισης

Η ενότητα αυτή περιέχει πληροφορίες αντιμετώπισης προβλημάτων εγκατάστασης για τη συσκευή.

Πολλά προβλήματα δημιουργούνται όταν η συσκευή συνδεθεί στον υπολογιστή με καλώδιο USB πριν την εγκατάσταση του λογισμικού HP Photosmart στον υπολογιστή. Εάν συνδέσατε τη συσκευή στον υπολογιστή πριν σας το ζητήσει η οθόνη εγκατάστασης του λογισμικού, ακολουθήστε αυτά τα βήματα:

**Αντιμετώπιση κοινών προβλημάτων ρύθμισης**

1. Αποσυνδέστε το καλώδιο USB από τον υπολογιστή.
2. Καταργήστε την εγκατάσταση του λογισμικού (εάν το έχετε ήδη εγκαταστήσει).
   Για περισσότερες πληροφορίες, δείτε «Κατάργηση και επανεγκατάσταση του λογισμικού» στη σελίδα 131.
3. Επανεκκινήστε τον υπολογιστή σας.
4. Απενεργοποιήστε το προϊόν, περιμένετε ένα λεπτό, και έπειτα ενεργοποιήστε το ξανά.
5. Εγκαταστήστε ξανά το λογισμικό HP Photosmart.

---

△ **Προσοχή** Μην συνδέσετε το καλώδιο USB στον υπολογιστή πριν σας το ζητήσει η οθόνη του λογισμικού εγκατάστασης.

---

Αυτή η ενότητα περιλαμβάνει τα παρακάτω θέματα:

- Το προϊόν δεν ενεργοποιείται
- Έχω συνδέσει το καλώδιο USB αλλά αντιμετωπίζω προβλήματα κατά τη χρήση της συσκευής με τον υπολογιστή μου
- Μετά την εγκατάσταση του προϊόντος, δεν είναι δυνατή η εκτύπωση
- Στα μενού στην οθόνη εμφανίζονται λανθασμένες τιμές
- Εμφανίζεται η οθόνη που ελέγχει τις ελάχιστες απαιτήσεις συστήματος
- Στο στοιχείο σύνδεσης USB εμφανίζεται ένα κόκκινο X
- Έλαβα μήνυμα ότι παρουσιάστηκε άγνωστο σφάλμα
- Δεν εμφανίζεται η οθόνη εγγραφής
- Κατάργηση και επανεγκατάσταση του λογισμικού

## Το προϊόν δεν ενεργοποιείται

Δοκιμάστε τις παρακάτω λύσεις εάν δεν ενεργοποιούνται οι φωτεινές ενδείξεις, δεν ακουστεί θόρυβος ή δεν σημειωθεί καμία κίνηση στη συσκευή όταν την ενεργοποιήσετε.

- Λύση 1: Βεβαιωθείτε ότι χρησιμοποιείτε το καλώδιο τηλεφώνου που συνοδεύει τη συσκευή.
- Λύση 2: Πραγματοποιήστε επαναφορά της συσκευής
- Λύση 3: Πατήστε το κουμπί Ενεργοποίηση πιο αργά.
- Λύση 4: Επικοινωνήστε με την HP για να γίνει αντικατάσταση του τροφοδοτικού
- Λύση 5: Επικοινωνήστε με την υποστήριξη της HP για σέρβις

### Λύση 1: Βεβαιωθείτε ότι χρησιμοποιείτε το καλώδιο τηλεφώνου που συνοδεύει τη συσκευή.

**Λύση:**

- Βεβαιωθείτε ότι το καλώδιο τροφοδοσίας είναι καλά συνδεδεμένο τόσο στη συσκευή όσο και στο τροφοδοτικό. Συνδέστε το καλώδιο τροφοδοσίας σε πρίζα, σε συσκευή προστασίας από απότομες μεταβολές τάσης ή σε πολύπριζο. Βεβαιωθείτε ότι η φωτεινή ένδειξη του τροφοδοτικού είναι αναμμένη.

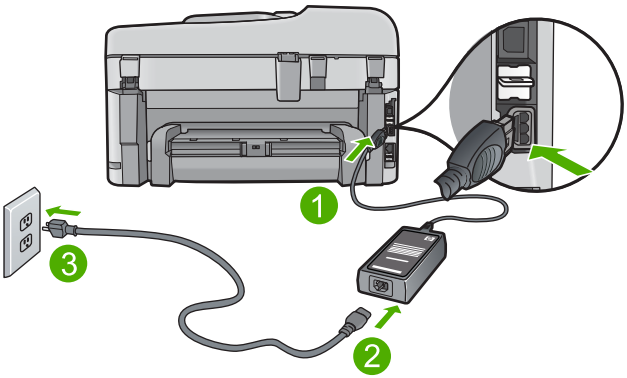


| | |
|---|---|
| 1 | Σύνδεση τροφοδοσίας |
| 2 | Καλώδιο τροφοδοσίας και τροφοδοτικό |
| 3 | Πρίζα |

- Εάν χρησιμοποιείτε πολύπριζο, βεβαιωθείτε ότι είναι αναμμένο. Διαφορετικά, δοκιμάστε να συνδέσετε τη συσκευή απευθείας σε πρίζα.
- Δοκιμάστε την πηγή τροφοδοσίας για να βεβαιωθείτε ότι λειτουργεί. Συνδέστε μια συσκευή που ξέρετε ότι λειτουργεί και δείτε αν τροφοδοτείται με ρεύμα. Εάν δεν τροφοδοτείται, μπορεί να υπάρχει πρόβλημα με την πρίζα.
- Εάν έχετε συνδέσει τη συσκευή σε πρίζα με διακόπτη, βεβαιωθείτε ότι η πρίζα είναι ενεργοποιημένη. Εάν είναι ενεργοποιημένη αλλά η συσκευή εξακολουθεί να μην λειτουργεί, ίσως υπάρχει πρόβλημα με την πρίζα.

**Αιτία:** Δεν γινόταν χρήση της συσκευής με το καλώδιο τροφοδοσίας που παρέχεται.

Εάν τα παραπάνω δεν έλυσαν το πρόβλημα, δοκιμάστε την επόμενη λύση.

---

### Λύση 2: Πραγματοποιήστε επαναφορά της συσκευής

**Λύση:** Απενεργοποιήστε τη συσκευή και, στη συνέχεια, αποσυνδέστε το καλώδιο τροφοδοσίας. Συνδέστε ξανά το καλώδιο τροφοδοσίας και, στη συνέχεια, πατήστε το κουμπί **Ενεργοποίηση** για να ενεργοποιήσετε τη συσκευή.

**Αιτία:** Η συσκευή παρουσίασε σφάλμα.

Εάν τα παραπάνω δεν έλυσαν το πρόβλημα, δοκιμάστε την επόμενη λύση.

---

### Λύση 3: Πατήστε το κουμπί **Ενεργοποίηση** πιο αργά.

**Λύση:** Η συσκευή μπορεί να μην ανταποκριθεί εάν πατήσετε το κουμπί **Ενεργοποίηση** πολύ γρήγορα. Πατήστε το κουμπί **Ενεργοποίηση** μία φορά. Ενδέχεται να χρειαστούν λίγα λεπτά μέχρι να ενεργοποιηθεί η συσκευή. Εάν πατήσετε ξανά το κουμπί **Ενεργοποίηση** πριν ενεργοποιηθεί η συσκευή, ενδέχεται να την απενεργοποιήσετε.

**Αιτία:** Πατήσατε το κουμπί **Ενεργοποίηση** πάρα πολύ γρήγορα.

Εάν τα παραπάνω δεν έλυσαν το πρόβλημα, δοκιμάστε την επόμενη λύση.

---

### Λύση 4: Επικοινωνήστε με την HP για να γίνει αντικατάσταση του τροφοδοτικού

**Λύση:** Επικοινωνήστε με την Υποστήριξη της HP για να ζητήσετε τροφοδοτικό για τη συσκευή.

Μεταβείτε στη διεύθυνση: www.hp.com/support.

Εάν σας ζητηθεί, επιλέξτε χώρα/περιοχή και κάντε κλικ στο **Επικοινωνία με την HP** για πληροφορίες σχετικά με την κλήση για τεχνική υποστήριξη.

**Αιτία:** Το τροφοδοτικό δεν προοριζόταν για χρήση σε αυτό το προϊόν.

Εάν τα παραπάνω δεν έλυσαν το πρόβλημα, δοκιμάστε την επόμενη λύση.

---

### Λύση 5: Επικοινωνήστε με την υποστήριξη της HP για σέρβις

**Λύση:** Εάν έχετε ολοκληρώσει όλα τα βήματα που περιγράφονται στις προηγούμενες λύσεις και εξακολουθείτε να αντιμετωπίζετε πρόβλημα, επικοινωνήστε με την υποστήριξη της HP για σέρβις.

Μεταβείτε στη διεύθυνση: www.hp.com/support.

Εάν σας ζητηθεί, επιλέξτε χώρα/περιοχή και κάντε κλικ στο **Επικοινωνία με την HP** για τεχνική υποστήριξη.

**Αιτία:** Ίσως χρειαστείτε βοήθεια, προκειμένου να λειτουργήσει σωστά το προϊόν ή το λογισμικό.

---

### Έχω συνδέσει το καλώδιο USB αλλά αντιμετωπίζω προβλήματα κατά τη χρήση της συσκευής με τον υπολογιστή μου

**Λύση:** Πρέπει πρώτα να εγκαταστήσετε το λογισμικό που συνοδεύει τη συσκευή πριν συνδέσετε το καλώδιο USB. Κατά τη διάρκεια της εγκατάστασης, μην συνδέσετε το καλώδιο USB μέχρι να εμφανιστεί σχετική οδηγία στην οθόνη.

Μόλις εγκαταστήσετε το λογισμικό, συνδέστε το ένα βύσμα του καλωδίου USB στο πίσω μέρος του υπολογιστή σας και το άλλο στο πίσω μέρος της συσκευής. Μπορείτε να το συνδέσετε σε οποιαδήποτε θύρα USB στο πίσω μέρος του υπολογιστή.

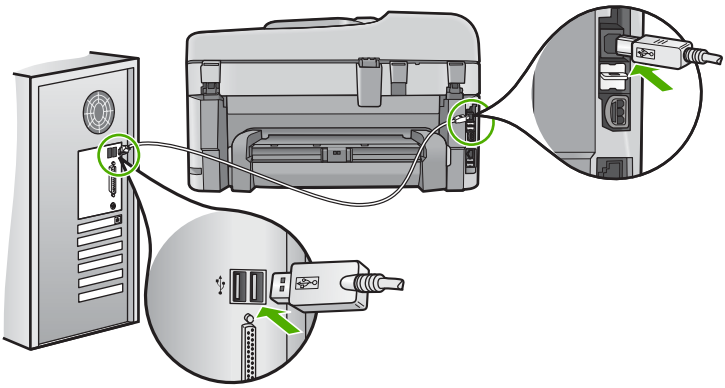

Για περισσότερες πληροφορίες σχετικά με την εγκατάσταση του λογισμικού και τη σύνδεση του καλωδίου USB, ανατρέξτε στον Οδηγό εκκίνησης που συνόδευε τη συσκευή.

**Αιτία:** Το καλώδιο USB συνδέθηκε πριν να εγκατασταθεί το λογισμικό. Η σύνδεση του καλωδίου USB πριν εμφανιστεί η προτροπή μπορεί να προκαλέσει σφάλματα.

---

## Μετά την εγκατάσταση του προϊόντος, δεν είναι δυνατή η εκτύπωση

Δοκιμάστε τις παρακάτω λύσεις για να επιλύσετε το πρόβλημα. Οι λύσεις εμφανίζονται με σειρά πιθανότητας. Εάν η πρώτη λύση δεν έχει αποτέλεσμα, συνεχίστε δοκιμάζοντας τις υπόλοιπες λύσεις μέχρι να λυθεί το πρόβλημα.

- Λύση 1: Πατήστε το κουμπί Ενεργοποίηση για να ενεργοποιήσετε τη συσκευή
- Λύση 2: Ορίστε τη συσκευή ως προεπιλεγμένο εκτυπωτή
- Λύση 3: Ελέγξτε τη σύνδεση μεταξύ της συσκευής και του υπολογιστή
- Λύση 4: Βεβαιωθείτε ότι τα δοχεία μελάνης έχουν εγκατασταθεί σωστά και ότι έχουν μελάνη
- Λύση 5: Τοποθετήστε χαρτί στο δίσκο εισόδου

### Λύση 1: Πατήστε το κουμπί **Ενεργοποίηση** για να ενεργοποιήσετε τη συσκευή

**Λύση:** Ελέγξτε την οθόνη της συσκευής. Εάν η οθόνη είναι κενή και το κουμπί **Ενεργοποίηση** δεν είναι αναμμένο, η συσκευή είναι απενεργοποιημένη. Βεβαιωθείτε ότι το καλώδιο τροφοδοσίας είναι καλά συνδεδεμένο στη συσκευή και σε πρίζα. Πατήστε το κουμπί **Ενεργοποίηση** για να ενεργοποιήσετε τη συσκευή.

**Αιτία:** Ενδέχεται να μην ήταν ενεργοποιημένη η συσκευή.

Εάν τα παραπάνω δεν έλυσαν το πρόβλημα, δοκιμάστε την επόμενη λύση.

---

### Λύση 2: Ορίστε τη συσκευή ως προεπιλεγμένο εκτυπωτή

**Λύση:** Χρησιμοποιήστε τα εργαλεία συστήματος στον υπολογιστή για να ορίσετε τη συσκευή ως προεπιλεγμένο εκτυπωτή.

**Αιτία:** Στείλατε την εργασία εκτύπωσης στον προεπιλεγμένο εκτυπωτή αλλά αυτή η συσκευή δεν ήταν ο προεπιλεγμένος εκτυπωτής.

Εάν τα παραπάνω δεν έλυσαν το πρόβλημα, δοκιμάστε την επόμενη λύση.

---

### Λύση 3: Ελέγξτε τη σύνδεση μεταξύ της συσκευής και του υπολογιστή

**Λύση:** Ελέγξτε τη σύνδεση μεταξύ της συσκευής και του υπολογιστή.

**Αιτία:** Δεν υπήρχε επικοινωνία μεταξύ της συσκευής και του υπολογιστή.

Εάν τα παραπάνω δεν έλυσαν το πρόβλημα, δοκιμάστε την επόμενη λύση.

---

### Λύση 4: Βεβαιωθείτε ότι τα δοχεία μελάνης έχουν εγκατασταθεί σωστά και ότι έχουν μελάνη

**Λύση:** Βεβαιωθείτε ότι τα δοχεία μελάνης έχουν εγκατασταθεί σωστά και ότι έχουν μελάνη.

Για περισσότερες πληροφορίες, ανατρέξτε στην ενότητα:

«Εργασία με δοχεία μελάνης» στη σελίδα 113

**Αιτία:** Μπορεί να υπάρχει πρόβλημα με ένα ή περισσότερα δοχεία μελάνης.

Εάν τα παραπάνω δεν έλυσαν το πρόβλημα, δοκιμάστε την επόμενη λύση.

---

### Λύση 5: Τοποθετήστε χαρτί στο δίσκο εισόδου

**Λύση:** Τοποθετήστε χαρτί στο δίσκο εισόδου.

Για περισσότερες πληροφορίες, ανατρέξτε στην ενότητα:

«Τοποθέτηση μέσου εκτύπωσης» στη σελίδα 51

**Αιτία:** Ενδέχεται να μην είχε χαρτί η συσκευή.

---

### Στα μενού στην οθόνη εμφανίζονται λανθασμένες τιμές

**Λύση:** Αλλάξτε τη ρύθμιση χώρας/περιοχής.

**Σημείωση** Θα σας ζητηθεί να ορίσετε τις ρυθμίσεις γλώσσας και χώρας/περιοχής χρησιμοποιώντας την παρακάτω διαδικασία.

**Για να ρυθμίσετε τη γλώσσα και τη χώρα/περιοχή**

1. Πατήστε **Ρύθμιση**.

2. Πατήστε το κουμπί με το κάτω βέλος για να επισημάνετε την επιλογή **Preferences (Προτιμήσεις)** και, στη συνέχεια, πατήστε **OK**.
3. Πατήστε το κουμπί με το κάτω βέλος για να επισημάνετε την επιλογή **Set Language** (Ρύθμιση γλώσσας) και, στη συνέχεια, πατήστε **OK**.
4. Πατήστε το κουμπί κάτω βέλους για να πραγματοποιήσετε κύλιση στις γλώσσες. Όταν επισημανθεί η γλώσσα που θέλετε, πατήστε **OK**.
5. Όταν εμφανιστεί η προτροπή, πατήστε το κουμπί κάτω βέλους για να επισημάνετε την επιλογή **Yes** (Ναι) για επιβεβαίωση και, στη συνέχεια, πατήστε **OK**.
   Εμφανίζεται το μενού **Preferences (Προτιμήσεις)**.
6. Πατήστε το κουμπί με το κάτω βέλος για να επισημάνετε την επιλογή **Set Country/Region** (Ρύθμιση χώρας/περιοχής) και, στη συνέχεια, πατήστε **OK**.
7. Πατήστε το κουμπί κάτω βέλους για να πραγματοποιήσετε κύλιση στις χώρες/περιοχές. Όταν επισημανθεί η χώρα/περιοχή που θέλετε, πατήστε **OK**.
8. Όταν εμφανιστεί η προτροπή, πατήστε το κουμπί κάτω βέλους για να επισημάνετε την επιλογή **Yes** (Ναι) για επιβεβαίωση και, στη συνέχεια, πατήστε **OK**.

**Αιτία:** Μπορεί να επιλέξατε λάθος χώρα/περιοχή κατά τη ρύθμιση της συσκευής. Η χώρα/περιοχή που επιλέγετε προσδιορίζει τα μεγέθη χαρτιού που εμφανίζονται στην οθόνη.

---

## Εμφανίζεται η οθόνη που ελέγχει τις ελάχιστες απαιτήσεις συστήματος

**Λύση:** Κάντε κλικ στην επιλογή **Λεπτομέρειες** για να δείτε ποιο είναι το πρόβλημα και έπειτα διορθώστε το πριν επιχειρήσετε να εγκαταστήσετε το λογισμικό.

**Αιτία:** Το σύστημά σας δεν πληροί τις ελάχιστες προδιαγραφές για την εγκατάσταση του λογισμικού.

---

## Στο στοιχείο σύνδεσης USB εμφανίζεται ένα κόκκινο X

**Λύση:** Βεβαιωθείτε ότι η συσκευή είναι ενεργοποιημένη και επιχειρήστε ξανά τη σύνδεση USB.

**Για να επαναλάβετε τη σύνδεση USB**

1. Βεβαιωθείτε ότι το καλώδιο USB έχει εγκατασταθεί σωστά ως εξής:
   - Αποσυνδέστε το καλώδιο USB και συνδέστε το ξανά ή δοκιμάστε να συνδέσετε το καλώδιο USB σε διαφορετική θύρα USB.
   - Μη συνδέετε το καλώδιο USB σε πληκτρολόγιο.

- Βεβαιωθείτε ότι το καλώδιο USB έχει μήκος 3 μέτρα ή λιγότερο.
- Εάν στον υπολογιστή σας είναι συνδεδεμένες πολλές συσκευές USB, μπορεί να θέλετε να αποσυνδέσετε τις άλλες συσκευές κατά τη διάρκεια της εγκατάστασης.

2. Αποσυνδέστε το καλώδιο τροφοδοσίας του προϊόντος, και στη συνέχεια συνδέστε το ξανά.
3. Ελέγξτε ότι το καλώδιο USB και το καλώδιο τροφοδοσίας είναι συνδεδεμένα.

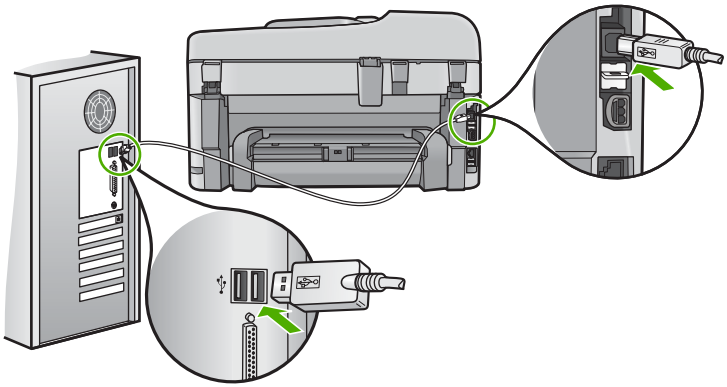

4. Πατήστε **Επανάληψη** για να επαναλάβετε τη σύνδεση.
5. Συνεχίστε την εγκατάσταση και επανεκκινήστε τον υπολογιστή όταν σας ζητηθεί.

**Αιτία:** Η σύνδεση USB μεταξύ της συσκευής και του υπολογιστή απέτυχε.

---

## Έλαβα μήνυμα ότι παρουσιάστηκε άγνωστο σφάλμα

**Λύση:** Καταργήστε την εγκατάσταση του λογισμικού και έπειτα επαναλάβετέ την.

**Για να καταργήσετε την εγκατάσταση του λογισμικού και να επαναφέρετε τη συσκευή**

1. Αποσυνδέστε και επαναφέρετε τη συσκευή.

   **Για να αποσυνδέστε και να επαναφέρετε τη συσκευή**

   **α**. Βεβαιωθείτε ότι η συσκευή είναι ενεργοποιημένη.
   **β**. Πατήστε το κουμπί **Ενεργοποίηση** για να απενεργοποιήσετε τη συσκευή.
   **γ**. Αποσυνδέστε το καλώδιο τροφοδοσίας από το πίσω μέρος της συσκευής.
   **δ**. Επανασυνδέστε το καλώδιο τροφοδοσίας στο πίσω μέρος της συσκευής.
   **ε**. Πατήστε το κουμπί **Ενεργοποίηση** για να ενεργοποιήσετε τη συσκευή.
2. Καταργήστε την εγκατάσταση του λογισμικού.

   **Σημείωση** Είναι σημαντικό να ακολουθήσετε προσεκτικά τη διαδικασία κατάργησης της εγκατάστασης για να βεβαιωθείτε ότι έχει γίνει πλήρης απεγκατάσταση του λογισμικού από τον υπολογιστή, πριν επαναλάβετε την εγκατάστασή του.

**Για να καταργήσετε πλήρως την εγκατάσταση του λογισμικού:**

α. Στη γραμμή εργασιών των Windows, επιλέξτε **Έναρξη**, **Ρυθμίσεις**, **Πίνακας ελέγχου** (ή απλά **Πίνακας ελέγχου**).

β. Κάντε διπλό κλικ στην επιλογή **Προσθαφαίρεση προγραμμάτων** (ή κάντε κλικ στην επιλογή **Κατάργηση εγκατάστασης ενός προγράμματος**).

γ. Καταργήστε όλα τα στοιχεία που σχετίζονται με το λογισμικό HP Photosmart.

△ **Προσοχή** Εάν ο υπολογιστής έχει κατασκευαστεί από την HP ή την Compaq, **μην** καταργήσετε άλλες εφαρμογές εκτός από εκείνες που αναφέρονται στη λίστα.

- Λειτουργίες συσκευής HP Imaging
- Πρόγραμμα προβολής εγγράφων HP
- HP Photosmart Essential
- HP Image Zone
- Πινακοθήκη φωτογραφιών και απεικόνισης HP
- HP Photosmart, Officejet, Deskjet (με το όνομα του προϊόντος και τον αριθμό έκδοσης του λογισμικού)
- Ενημέρωση λογισμικού HP
- HP Share-to-Web
- Κέντρο λειτουργιών HP
- HP Director
- HP Memories Disk Greeting Card Creator 32

δ. Μεταβείτε στο `C:\Program Files\HP` ή `C:\Program Files\Hewlett-Packard` (για κάποια παλαιότερα προϊόντα) και διαγράψτε τον φάκελο `Digital Imaging`.

ε. Μεταβείτε στο `C:\WINDOWS` και μετονομάστε τον φάκελο `twain_32` σε `twain_32 old`.

3. Απενεργοποιήστε προγράμματα που εκτελούνται στο παρασκήνιο.

**Σημείωση** Κατά την ενεργοποίηση του υπολογιστή, πραγματοποιείται αυτόματη λήψη μιας ομάδας προγραμμάτων λογισμικού που ονομάζονται παραμένοντα προγράμματα (Terminate and Stay Resident - TSR). Τα προγράμματα αυτά ενεργοποιούν κάποια από τα βοηθητικά προγράμματα του υπολογιστή, όπως το λογισμικό εντοπισμού ιών, αλλά δεν είναι απαραίτητα για τη λειτουργία του υπολογιστή. Κατά διαστήματα, τα προγράμματα TSR εμποδίζουν τη λήψη του λογισμικού της HP κι έτσι δεν εγκαθίσταται σωστά. Στα Windows Vista και Windows XP, χρησιμοποιήστε το βοηθητικό πρόγραμμα MSCONFIG για να αποτρέψετε την εκκίνηση προγραμμάτων TSR και υπηρεσιών.

**Για να απενεργοποιήσετε προγράμματα που εκτελούνται στο παρασκήνιο**

**α**. Στη γραμμή εργασιών των Windows, επιλέξτε **Έναρξη**.

**β**. Ανάλογα με το λειτουργικό σας σύστημα, κάντε ένα από τα παρακάτω:

- Στα Windows Vista: Στην **Έναρξη αναζήτησης**, πληκτρολογήστε `MSCONFIG` και πατήστε **Enter**.

  Όταν εμφανιστεί το παράθυρο διαλόγου Έλεγχος λογαριασμού χρήστη, πατήστε **Συνέχεια**.
- Στα Windows XP: Επιλέξτε **Εκτέλεση**. Όταν εμφανιστεί το παράθυρο διαλόγου **Εκτέλεση**, πληκτρολογήστε `MSCONFIG` και πατήστε **Enter**.

Εμφανίζεται η εφαρμογή του βοηθητικού προγράμματος **MSCONFIG**.

**γ**. Κάντε κλικ στην καρτέλα **Γενικά**.

**δ**. Επιλέξτε **Εκκίνηση με επιλογές**.

**ε**. Εάν υπάρχει ένα σημάδι επιλογής δίπλα στην επιλογή **Φόρτωση αντικειμένων εκκίνησης**, κάντε κλικ στο σημάδι επιλογής για να το καταργήσετε.

**στ**. Κάντε κλικ στην καρτέλα **Υπηρεσίες** και επιλέξτε το πλαίσιο **Απόκρυψη όλων των υπηρεσιών της Microsoft**.

**ζ**. Κάντε κλικ στην επιλογή **Απενεργοποίηση όλων**.

**η**. Επιλέξτε **Εφαρμογή** και, στη συνέχεια, πατήστε **Κλείσιμο**.

**Σημείωση** Εάν λάβετε ένα μήνυμα ότι **Δεν επιτρέπεται η πρόσβαση** ενώ κάνετε αλλαγές, κάντε κλικ στο **OK** και συνεχίστε. Το μήνυμα δεν θα σας εμποδίσει να κάνετε τις αλλαγές.

**θ**. Επιλέξτε **Επανεκκίνηση** για να εφαρμόσετε τις αλλαγές στον υπολογιστή κατά την επόμενη επανεκκίνηση.

Αφού γίνει η επανεκκίνηση του υπολογιστή, εμφανίζεται το μήνυμα **Χρησιμοποιήσατε βοηθητικό πρόγραμμα ρύθμισης παραμέτρων για να κάνετε αλλαγές στον τρόπο έναρξης των Windows**.

**ι**. Επιλέξτε το πλαίσιο ελέγχου δίπλα στο **Να μην εμφανιστεί ξανά αυτό το μήνυμα**.

**4.** Εκτελέστε το βοηθητικό πρόγραμμα **Εκκαθάριση δίσκου** για να διαγράψετε προσωρινά αρχεία και φακέλους.

**Για να εκτελέσετε το βοηθητικό πρόγραμμα Εκκαθάριση δίσκου**

**α**. Στη γραμμή εργασιών των Windows, κάντε κλικ στο κουμπί **Έναρξη**, επιλέξτε **Προγράμματα** ή **Όλα τα προγράμματα** και, στη συνέχεια, επιλέξτε **Βοηθήματα**.

**β**. Επιλέξτε **Εργαλεία συστήματος** και κάντε κλικ στο **Εκκαθάριση δίσκου**.

Η **Εκκαθάριση δίσκου** αναλύει τον σκληρό δίσκο και παρουσιάζει μια αναφορά με μια λίστα στοιχείων προς διαγραφή.

γ. Επιλέξτε τα κατάλληλα πλαίσια ελέγχου για να καταργήσετε τα στοιχεία που δεν είναι απαραίτητα.

**Περισσότερες πληροφορίες σχετικά με το βοηθητικό πρόγραμμα Εκκαθάριση δίσκου**

Το βοηθητικό πρόγραμμα Εκκαθάριση δίσκου απελευθερώνει χώρο στο σκληρό δίσκο του υπολογιστή με την παρακάτω διαδικασία:

- Διαγράφει τα προσωρινά αρχεία Internet
- Διαγράφει τα αρχεία προγραμμάτων που έχουν ληφθεί
- Αδειάζει τον Κάδο ανακύκλωσης
- Διαγράφει αρχεία από τον προσωρινό φάκελο
- Διαγράφει αρχεία που έχουν δημιουργηθεί από άλλα εργαλεία των Windows
- Καταργεί προαιρετικά στοιχεία των Windows που δεν χρησιμοποιείτε

δ. Αφού επιλέξετε τα στοιχεία προς κατάργηση, πατήστε **OK**.

5. Εγκαταστήστε το λογισμικό.

**Για να εγκαταστήσετε το λογισμικό**

α. Τοποθετήστε το CD με το λογισμικό στη μονάδα CD-ROM του υπολογιστή. Η εγκατάσταση του λογισμικού θα ξεκινήσει αυτόματα.

**Σημείωση** Εάν η εγκατάσταση δεν ξεκινήσει αυτόματα, από το μενού **Έναρξη** των Windows, επιλέξτε **Έναρξη αναζήτησης** (ή **Εκτέλεση**). Στο παράθυρο διαλόγου **Έναρξη αναζήτησης** (ή **Εκτέλεση**), πληκτρολογήστε `d:\setup.exe` και πατήστε **Enter**. (Εάν η μονάδα CD-ROM δεν αντιστοιχεί στο γράμμα μονάδας D, εισαγάγετε το κατάλληλο γράμμα μονάδας.)

β. Ακολουθήστε τις προτροπές στην οθόνη του υπολογιστή για να εγκαταστήσετε το λογισμικό.

6. Δοκιμάστε να χρησιμοποιήσετε τη συσκευή ξανά.

**Αιτία:** Η προέλευση του σφάλματος είναι άγνωστη.

---

### Δεν εμφανίζεται η οθόνη εγγραφής

**Λύση:** Μπορείτε να αποκτήσετε πρόσβαση στην οθόνη εγγραφής (Εγγραφείτε τώρα) από τη γραμμή εργασιών των Windows, κάνοντας κλικ στο κουμπί **Έναρξη**, τοποθετώντας το δείκτη στην επιλογή **Προγράμματα** ή **Όλα τα προγράμματα**, **HP**, **Photosmart Premium Fax C309 series** και, στη συνέχεια, κάνοντας κλικ στην επιλογή **Εγγραφή προϊόντος**.

**Αιτία:** Η οθόνη εγγραφής δεν εκκινήθηκε αυτόματα.

---

## Κατάργηση και επανεγκατάσταση του λογισμικού

Εάν η εγκατάσταση δεν έχει ολοκληρωθεί ή εάν συνδέσατε το καλώδιο USB στον υπολογιστή πριν σας ζητηθεί στην οθόνη εγκατάστασης του λογισμικού, μπορεί να πρέπει να καταργήσετε την εγκατάσταση του λογισμικού και να το εγκαταστήσετε ξανά.

Μην διαγράφετε απλώς τα αρχεία των εφαρμογών του HP Photosmart από τον υπολογιστή σας. Αφαιρέστε τα με τον κατάλληλο τρόπο, χρησιμοποιώντας το βοηθητικό πρόγραμμα κατάργησης εγκατάστασης που παρέχεται με την εγκατάσταση του λογισμικού που συνοδεύει τη συσκευή HP Photosmart.

**Για να καταργήσετε και να επαναλάβετε την εγκατάσταση του λογισμικού**

1. Στη γραμμή εργασιών των Windows, επιλέξτε **Έναρξη**, **Ρυθμίσεις**, **Πίνακας Ελέγχου** (ή απλώς **Πίνακας Ελέγχου**).
2. Κάντε διπλό κλικ στο **Προσθαφαίρεση προγραμμάτων** (ή κάντε κλικ στο **Κατάργηση εγκατάστασης προγράμματος**).
3. Επιλέξτε **Λογισμικό προγράμματος οδήγησης HP Photosmart All-in-One** και, στη συνέχεια, κάντε κλικ στην επιλογή **Αλλαγή/Κατάργηση**.
   Ακολουθήστε τις οδηγίες της οθόνης.
4. Αποσυνδέστε τη συσκευή από τον υπολογιστή σας.
5. Επανεκκινήστε τον υπολογιστή σας.

   **Σημείωση** Είναι σημαντικό να αποσυνδέσετε το προϊόν πριν επανεκκινήσετε τον υπολογιστή σας. Μη συνδέετε το προϊόν στον υπολογιστή σας μέχρι να ολοκληρώσετε την επανεγκατάσταση του λογισμικού.

6. Εισαγάγετε το CD-ROM της συσκευής στη μονάδα CD-ROM του υπολογιστή σας και, στη συνέχεια, πραγματοποιήστε εκκίνηση του προγράμματος εγκατάστασης.

   **Σημείωση** Αν δεν εμφανιστεί το πρόγραμμα εγκατάστασης, εντοπίστε το αρχείο setup.exe στη μονάδα CD-ROM και κάντε διπλό κλικ σε αυτό.

   **Σημείωση** Εάν δεν έχετε πλέον το CD εγκατάστασης, μπορείτε να πραγματοποιήσετε λήψη του λογισμικού από τη διεύθυνση www.hp.com/support.

7. Ακολουθήστε τις οδηγίες που εμφανίζονται στην οθόνη και τις οδηγίες που παρέχονται στον Οδηγό εκκίνησης που συνοδεύει τη συσκευή.

Όταν ολοκληρωθεί η εγκατάσταση του λογισμικού, το εικονίδιο **Παρακολούθηση ψηφιακής απεικόνισης HP** εμφανίζεται στη γραμμή εργασιών των Windows.

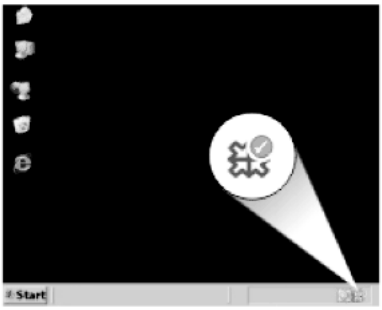

# Αντιμετώπιση προβλημάτων ποιότητας εκτύπωσης

Χρησιμοποιήστε αυτήν την ενότητα για να επιλύσετε τα παρακάτω προβλήματα ποιότητας εκτύπωσης:

- Εσφαλμένα ή μη ακριβή χρώματα, ή χρώματα που διαχέονται
- Η μελάνη δεν γεμίζει πλήρως το κείμενο ή τα γραφικά
- Η εκτύπωση έχει μια οριζόντια λωρίδα παραμόρφωσης κοντά στο κάτω μέρος μιας εκτύπωσης χωρίς περίγραμμα
- Οι εκτυπώσεις έχουν οριζόντιες λωρίδες ή γραμμές
- Οι εκτυπώσεις είναι αχνές ή έχουν άτονα χρώματα
- Οι εκτυπώσεις είναι θαμπές ή θολές
- Οι εκτυπώσεις έχουν κάθετες λωρίδες
- Οι εκτυπώσεις βγαίνουν λοξές ή στραβές
- Λωρίδες μελάνης στο πίσω μέρος του χαρτιού
- Οι άκρες του κειμένου είναι ακανόνιστες

## Εσφαλμένα ή μη ακριβή χρώματα, ή χρώματα που διαχέονται

Εάν η εκτύπωση έχει ένα από τα παρακάτω προβλήματα ποιότητας εκτύπωσης, δοκιμάστε τις λύσεις σε αυτή την ενότητα για βοήθεια.

- Τα χρώματα φαίνονται διαφορετικά από αυτό που περιμένατε.
  Για παράδειγμα, τα χρώματα στην εικόνα ή τη φωτογραφία φαίνονται διαφορετικά στην εκτύπωση σε σχέση με το πώς φαίνονται στην οθόνη του υπολογιστή, ή το ματζέντα αντικαταστάθηκε από κυανό στην εκτύπωση.
- Τα χρώματα ανακατεύονται μεταξύ τους ή φαίνονται σαν να είναι μουτζουρωμένα στη σελίδα. Οι άκρες μπορεί να είναι θολές αντί για καθαρές και ευκρινείς.

Δοκιμάστε τις παρακάτω λύσεις αν τα χρώματα εμφανίζονται εσφαλμένα, ανακριβή, ή αν ανακατεύονται μεταξύ τους.

- Λύση 1: Βεβαιωθείτε ότι χρησιμοποιείτε αυθεντικά δοχεία μελάνης της HP
- Λύση 2: Ελέγξτε το χαρτί που τοποθετήθηκε στο δίσκο εισόδου
- Λύση 3: Ελέγξτε τον τύπο χαρτιού
- Λύση 4: Ελέγξτε τα επίπεδα της μελάνης
- Λύση 5: Ελέγξτε τις ρυθμίσεις εκτύπωσης
- Λύση 6: Ευθυγραμμίστε τον εκτυπωτή
- Λύση 7: Καθαρίστε την κεφαλή εκτύπωσης
- Λύση 8: Επικοινωνήστε με την υποστήριξη HP

### Λύση 1: Βεβαιωθείτε ότι χρησιμοποιείτε αυθεντικά δοχεία μελάνης της HP

**Λύση:** Ελέγξτε εάν τα δοχεία μελάνης είναι αυθεντικά δοχεία μελάνης HP.

Η HP συνιστά να χρησιμοποιείτε αυθεντικά δοχεία μελάνης HP. Τα αυθεντικά δοχεία μελάνης HP έχουν κατασκευαστεί και δοκιμαστεί για χρήση σε εκτυπωτές HP, ώστε να παράγετε πάντα άριστα αποτελέσματα.

**Σημείωση** Η HP δεν εγγυάται την ποιότητα ή την αξιοπιστία των αναλωσίμων τρίτων κατασκευαστών. Το σέρβις ή η επισκευή της συσκευής που θα είναι απαραίτητη εξ' αιτίας της χρήσης ενός αναλώσιμου τρίτου κατασκευαστή, δεν καλύπτεται από την εγγύηση.

Εάν πιστεύετε ότι έχετε προμηθευτεί αυθεντικά δοχεία μελάνης HP, μεταβείτε στη διεύθυνση:

www.hp.com/go/anticounterfeit

**Αιτία:** Δεν χρησιμοποιήθηκαν δοχεία μελάνης HP.

Εάν τα παραπάνω δεν έλυσαν το πρόβλημα, δοκιμάστε την επόμενη λύση.



## Λύση 2: Ελέγξτε το χαρτί που τοποθετήθηκε στο δίσκο εισόδου

**Λύση:** Βεβαιωθείτε ότι το χαρτί έχει τοποθετηθεί σωστά και ότι δεν είναι τσαλακωμένο ή πολύ χοντρό.

- Τοποθετήστε το χαρτί με την πλευρά εκτύπωσης προς τα κάτω. Για παράδειγμα, εάν θέλετε να χρησιμοποιήσετε γυαλιστερό φωτογραφικό χαρτί, τοποθετήστε το χαρτί με τη γυαλιστερή πλευρά προς τα κάτω.
- Βεβαιωθείτε ότι το χαρτί είναι επίπεδο στο δίσκο εισόδου σε οριζόντια θέση και ότι δεν είναι τσαλακωμένο. Εάν το χαρτί είναι πολύ κοντά στην κεφαλή εκτύπωσης κατά την εκτύπωση, η μελάνη μπορεί να μουτζουρωθεί. Αυτό μπορεί να συμβεί εάν το χαρτί είναι ανασηκωμένο, τσαλακωμένο ή πολύ χοντρό, όπως ένας φάκελος αλληλογραφίας.

Για περισσότερες πληροφορίες, ανατρέξτε στην ενότητα:

«Τοποθέτηση μέσου εκτύπωσης» στη σελίδα 51

**Αιτία:** Το χαρτί τοποθετήθηκε λάθος, ή ήταν τσαλακωμένο ή είχε πολύ μεγάλο πάχος.

Εάν τα παραπάνω δεν έλυσαν το πρόβλημα, δοκιμάστε την επόμενη λύση.

## Λύση 3: Ελέγξτε τον τύπο χαρτιού

**Λύση:** Η HP συνιστά τη χρήση χαρτιών HP ή οποιουδήποτε άλλου τύπου χαρτιού που είναι κατάλληλος για τη συσκευή.

Να βεβαιώνεστε πάντα ότι το χαρτί στο οποίο εκτυπώνετε είναι ίσιο. Για βέλτιστα αποτελέσματα κατά την εκτύπωση εικόνων, χρησιμοποιήστε φωτογραφικό χαρτί HP Advanced Photo Paper.

Αποθηκεύστε τα φωτογραφικά μέσα στην αρχική συσκευασία τους, μέσα σε μια κλειστή πλαστική σακούλα, σε επίπεδη επιφάνεια και σε δροσερό και ξηρό μέρος. Όταν είστε έτοιμοι να εκτυπώσετε, αφαιρέσετε μόνο το χαρτί το οποίο σκοπεύετε να χρησιμοποιήσετε άμεσα. Όταν ολοκληρώσετε την εκτύπωση, τοποθετήστε το

φωτογραφικό χαρτί που δεν χρησιμοποιήσατε πίσω στην πλαστική σακούλα. Με τον τρόπο αυτό θα αποτραπεί το τσαλάκωμα του φωτογραφικού χαρτιού.

Για περισσότερες πληροφορίες, ανατρέξτε στην ενότητα:


- «Συνιστώμενα χαρτιά για εκτύπωση» στη σελίδα 48
- «Πληροφορίες σχετικά με το χαρτί» στη σελίδα 54


**Αιτία:** Έχει τοποθετηθεί λάθος τύπος χαρτιού στο δίσκο εισόδου.

Εάν τα παραπάνω δεν έλυσαν το πρόβλημα, δοκιμάστε την επόμενη λύση.

---

### Λύση 4: Ελέγξτε τα επίπεδα της μελάνης

**Λύση:** Ελέγξτε τα εκτιμώμενα επίπεδα μελάνης στα δοχεία μελάνης.

**Σημείωση** Οι προειδοποιήσεις και οι δείκτες επιπέδου μελάνης παρέχουν εκτιμήσεις για προγραμματισμό μόνο. Όταν λάβετε ένα προειδοποιητικό μήνυμα χαμηλής στάθμης, φροντίστε να έχετε διαθέσιμο ένα ανταλλακτικό δοχείο για να αποφύγετε πιθανές καθυστερήσεις εκτύπωσης. Δεν χρειάζεται να αντικαταστήσετε τα δοχεία μελάνης προτού καταστεί μη αποδεκτή η ποιότητα εκτύπωσης.

Για περισσότερες πληροφορίες, ανατρέξτε στην ενότητα:


«Έλεγχος των εκτιμώμενων επιπέδων μελάνης» στη σελίδα 113


**Αιτία:** Η μελάνη μπορεί να μην επαρκεί στα δοχεία μελάνης.

Εάν τα παραπάνω δεν έλυσαν το πρόβλημα, δοκιμάστε την επόμενη λύση.

---

### Λύση 5: Ελέγξτε τις ρυθμίσεις εκτύπωσης

**Λύση:** Ελέγξτε τις ρυθμίσεις εκτύπωσης.

- Ελέγξτε τις ρυθμίσεις εκτύπωσης για να δείτε αν οι ρυθμίσεις χρωμάτων είναι λάθος.

  Για παράδειγμα, ελέγξτε αν έχει οριστεί να εκτυπωθεί το έγγραφο σε κλίμακα του γκρι. Διαφορετικά, ελέγξετε εάν οι ρυθμίσεις χρωμάτων για προχωρημένους, όπως ο κορεσμός, η φωτεινότητα ή ο τόνος χρωμάτων, έχουν ρυθμιστεί ώστε να τροποποιούν την εμφανιστεί των χρωμάτων.
- Ελέγξτε τη ρύθμιση ποιότητας εκτύπωσης και βεβαιωθείτε ότι συμφωνεί με τον τύπο χαρτιού που έχει τοποθετηθεί στο προϊόν.

  Μπορεί να πρέπει να επιλέξετε μια ρύθμιση χαμηλότερης ποιότητας εκτύπωσης, εάν τα χρώματα ανακατεύονται μεταξύ τους. Διαφορετικά, επιλέξτε μια υψηλότερη ρύθμιση εάν εκτυπώνετε μια φωτογραφία υψηλής ποιότητας και, στη συνέχεια, βεβαιωθείτε ότι έχει τοποθετηθεί φωτογραφικό χαρτί στο δίσκο εισόδου, όπως Προηγμένο φωτογραφικό χαρτί HP.

**Σημείωση** Σε μερικές οθόνες υπολογιστών, τα χρώματα ενδέχεται να εμφανίζονται διαφορετικά σε σχέση με την εκτύπωση στο χαρτί. Στην περίπτωση αυτή, δεν υπάρχει κανένα πρόβλημα στη συσκευή, τις ρυθμίσεις εκτύπωσης ή τα δοχεία μελάνης. Δεν απαιτείται περαιτέρω αντιμετώπιση προβλημάτων.

**Αιτία:** Οι ρυθμίσεις εκτύπωσης ορίστηκαν λάθος.

Εάν τα παραπάνω δεν έλυσαν το πρόβλημα, δοκιμάστε την επόμενη λύση.

---

## Λύση 6: Ευθυγραμμίστε τον εκτυπωτή

**Λύση:** Ευθυγραμμίστε τον εκτυπωτή.

Η ευθυγράμμιση του εκτυπωτή μπορεί να συμβάλλει στη διασφάλιση εξαιρετικής ποιότητας εκτύπωσης.

**Για να ευθυγραμμίσετε τον εκτυπωτή από το λογισμικό HP Photosmart**

1. Τοποθετήστε αχρησιμοποίητο, απλό, λευκό χαρτί letter, A4 ή legal στο δίσκο εισόδου.
2. Στο Κέντρο λειτουργιών HP, επιλέξτε **Ρυθμίσεις**.
3. Στην περιοχή **Ρυθμίσεις εκτύπωσης**, επιλέξτε **Εργαλειοθήκη εκτυπωτή**.

   **Σημείωση** Μπορείτε επίσης να ανοίξετε την **Εργαλειοθήκη εκτυπωτή** από το πλαίσιο διαλόγου **Ιδιότητες εκτύπωσης**. Στο πλαίσιο διαλόγου **Ιδιότητες εκτύπωσης** κάντε κλικ στην καρτέλα **Χαρακτηριστικά** και έπειτα στην καρτέλα **Υπηρεσίες εκτυπωτή**.

   Εμφανίζεται η **Εργαλειοθήκη εκτυπωτή**.
4. Κάντε κλικ στην καρτέλα **Συντήρηση συσκευής**.
5. Κάντε κλικ στην επιλογή **Ευθυγράμμιση εκτυπωτή**.
   Η συσκευή εκτυπώνει μια δοκιμαστική σελίδα, ευθυγραμμίζει την κεφαλή εκτύπωσης και βαθμονομεί τον εκτυπωτή. Ανακυκλώστε ή πετάξτε τη σελίδα.

**Αιτία:** Ο εκτυπωτής χρειαζόταν ευθυγράμμιση.

Εάν τα παραπάνω δεν έλυσαν το πρόβλημα, δοκιμάστε την επόμενη λύση.

---

## Λύση 7: Καθαρίστε την κεφαλή εκτύπωσης

**Λύση:** Εάν με τις προηγούμενες λύσεις δεν λύθηκε το πρόβλημα, δοκιμάστε να καθαρίσετε την κεφαλή εκτύπωσης.

**Για να καθαρίσετε την κεφαλή εκτύπωσης από τον πίνακα ελέγχου**

1. Πατήστε **Ρύθμιση**.

2. Πατήστε το κουμπί με το κάτω βέλος για να επισημάνετε την επιλογή **Tools (Εργαλεία)** και, στη συνέχεια, πατήστε **OK**.
3. Πατήστε το κουμπί με το κάτω βέλος για να επισημάνετε την επιλογή **Clean Printhead (Καθαρισμός κεφ. εκτύπωσης)** και, στη συνέχεια, πατήστε **OK**.
   Η συσκευή πραγματοποιεί καθαρισμό της κεφαλής εκτύπωσης.
4. Πατήστε οποιοδήποτε κουμπί για να επιστρέψετε στο μενού **Tools (Εργαλεία)**.

Αφού καθαρίσετε την κεφαλή εκτύπωσης, εκτυπώστε μια αναφορά ποιότητας εκτύπωσης. Αξιολογήστε την αναφορά ποιότητας εκτύπωσης για να δείτε εάν συνεχίζει να υπάρχει το πρόβλημα ποιότητας εκτύπωσης.

**Για να εκτυπώσετε μια αναφορά ποιότητας εκτύπωσης**

1. Τοποθετήστε απλό, αχρησιμοποίητο λευκό χαρτί letter ή A4 στο δίσκο εισόδου.
2. Πατήστε **Ρύθμιση**.

3. Πατήστε το κουμπί με το κάτω βέλος για να επισημάνετε την επιλογή **Tools (Εργαλεία)** και, στη συνέχεια, πατήστε **OK**.
4. Πατήστε το κουμπί με το κάτω βέλος για να επισημάνετε την επιλογή **Print Quality Report (Αναφ.ποιότητας εκτύπωσης)** και, στη συνέχεια, πατήστε **OK**.

   Η συσκευή εκτυπώνει μια αναφορά ποιότητας εκτύπωσης την οποία μπορείτε να χρησιμοποιήσετε για να διαγνώσετε προβλήματα ποιότητας εκτύπωσης.

**Για να αξιολογήσετε την αναφορά ποιότητας εκτύπωσης**

1. Ελέγξτε τα επίπεδα μελανιών που εμφανίζονται στη σελίδα Εάν ένα δοχείο έχει υπερβολικά χαμηλά επίπεδα μελάνης και κρίνετε ότι η ποιότητα εκτύπωσης είναι απαράδεκτη, μπορείτε να αντικαταστήσετε αυτό το δοχείο μελάνης. Η ποιότητα εκτύπωσης τυπικά αλλοιώνεται καθώς η μελάνη στα δοχεία τελειώνει.

   **Σημείωση** Εάν η αναφορά ποιότητας εκτύπωσης δεν είναι αναγνώσιμη, μπορείτε να ελέγξετε τα εκτιμώμενα επίπεδα μελάνης από τον πίνακα ελέγχου ή από το λογισμικό HP Photosmart.

   **Σημείωση** Οι προειδοποιήσεις και οι δείκτες επιπέδου μελάνης παρέχουν εκτιμήσεις για προγραμματισμό μόνο. Όταν λάβετε ένα προειδοποιητικό μήνυμα χαμηλής στάθμης, φροντίστε να έχετε διαθέσιμο ένα ανταλλακτικό δοχείο για να αποφύγετε πιθανές καθυστερήσεις εκτύπωσης. Δεν χρειάζεται να αντικαταστήσετε τα δοχεία μελάνης προτού γίνει μη αποδεκτή η ποιότητα εκτύπωσης.

2. Δείτε τις ράβδους χρωμάτων στο μέσο της σελίδας. Οι ράβδοι πρέπει να έχουν ευδιάκριτα άκρα και να είναι συμπαγείς και με χρώμα που εκτείνεται ομοιόμορφα κατά μήκος ολόκληρης της σελίδας.

**Εικόνα 13-1 Ράβδοι χρωμάτων - αναμενόμενο αποτέλεσμα**

- Εάν κάποια από τις ράβδους εμφανίζει ακανόνιστες ραβδώσεις, είναι πιο ανοιχτόχρωμη στη μια πλευρά ή περιέχει μια ή περισσότερες γραμμές διαφορετικού χρώματος, ακολουθήστε τα παρακάτω βήματα:

**Εικόνα 13-2 Έγχρωμες ράβδοι - ακανόνιστες ραβδώσεις ή ξεθωριασμένη ράβδος (επάνω ράβδος)**

**Εικόνα 13-3 Ράβδοι χρωμάτων - ανάμιξη χρωμάτων (η κίτρινη ράβδος περιλαμβάνει ραβδώσεις σε χρώμα ματζέντα)**

  - Ελέγξτε τα εκτιμώμενα επίπεδα μελάνης στα δοχεία μελάνης.
  - Αφαιρέστε τα δοχεία μελάνης που αντιστοιχούν στη ράβδο που εμφανίζει ραβδώσεις και καθαρίστε τις ηλεκτρικές επαφές του δοχείου.
  - Τοποθετήστε ξανά το δοχείο και βεβαιωθείτε ότι όλα τα δοχεία είναι σωστά τοποθετημένα.

- Καθαρίστε την κεφαλή εκτύπωσης και έπειτα εκτυπώστε ξανά αυτή τη σελίδα διαγνωστικού ελέγχου.
- Εάν με τον καθαρισμό της κεφαλής εκτύπωσης δεν λυθεί αυτό το πρόβλημα ποιότητας εκτύπωσης, αντικαταστήστε το δοχείο μελάνης το οποίο αντιστοιχεί στη ράβδο που εμφανίζει ραβδώσεις.

  **Σημείωση** Εάν με τον καθαρισμό της κεφαλής εκτύπωσης δεν λυθεί το πρόβλημα ποιότητας εκτύπωσης, επικοινωνήστε με την υποστήριξη της HP για σέρβις.

- Εάν κάποια από τις έγχρωμες ράβδους εμφανίζει ομαλές λευκές ραβδώσεις, ευθυγραμμίστε τον εκτυπωτή. Εάν το πρόβλημα παραμένει, καθαρίστε την κεφαλή εκτύπωσης και έπειτα εκτυπώστε ξανά αυτή τη σελίδα διαγνωστικού ελέγχου.

  **Σημείωση** Εάν με τον καθαρισμό της κεφαλής εκτύπωσης δεν λυθεί το πρόβλημα ποιότητας εκτύπωσης, επικοινωνήστε με την υποστήριξη της HP για σέρβις.

3. Δείτε το μεγάλο κείμενο επάνω από το μοτίβο ευθυγράμμισης. Τα γράμματα θα πρέπει να είναι ευκρινή και καθαρά.

**Εικόνα 13-4 Δείγμα περιοχής κειμένου - αναμενόμενο αποτέλεσμα**

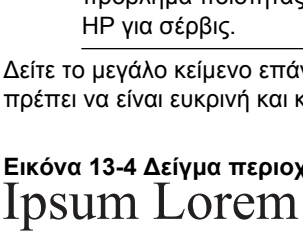


- Εάν η γραφή είναι ακανόνιστη, ευθυγραμμίστε τον εκτυπωτή και έπειτα εκτυπώστε πάλι αυτή τη σελίδα διαγνωστικού ελέγχου.

**Εικόνα 13-5 Δείγμα περιοχής κειμένου - ακανόνιστο κείμενο**




- Εάν το κείμενο είναι ανόμοιο, παρουσιάζει ραβδώσεις ή κηλίδες, καθαρίστε την κεφαλή εκτύπωσης και έπειτα εκτυπώστε πάλι αυτή τη σελίδα διαγνωστικού ελέγχου.

**Εικόνα 13-6 Περιοχή δείγματος κειμένου - ανόμοια κατανομή μελάνης**

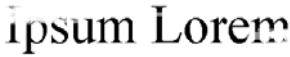

**Εικόνα 13-7 Δείγμα περιοχής κειμένου - ραβδώσεις ή κηλίδες**

Ipsum Lorem

4. Δείτε το μοτίβο ευθυγράμμισης πάνω από τις έγχρωμες ράβδους. Οι γραμμές πρέπει να είναι ευθείες και ευκρινείς.

**Εικόνα 13-8 Μοτίβο ευθυγράμμισης - αναμενόμενο αποτέλεσμα**

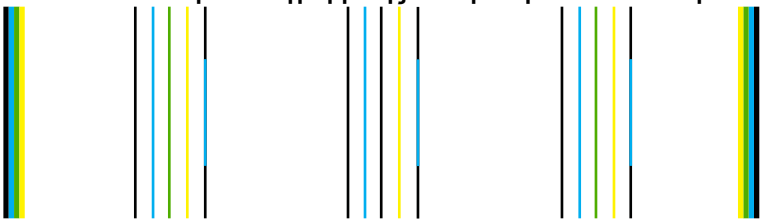

Εάν οι γραμμές είναι ακανόνιστες, ευθυγραμμίστε τον εκτυπωτή και έπειτα εκτυπώστε πάλι αυτή τη σελίδα διαγνωστικού ελέγχου.

**Εικόνα 13-9 Μοτίβο ευθυγράμμισης - ακανόνιστες γραμμές**

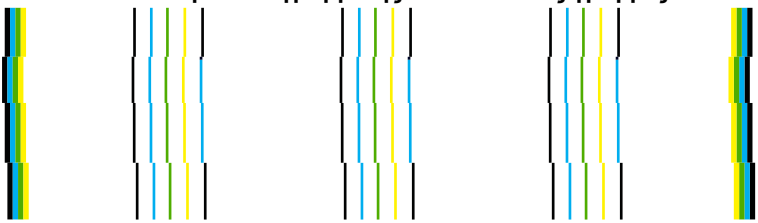

**Σημείωση** Εάν με την ευθυγράμμιση του εκτυπωτή δεν λυθεί το πρόβλημα ποιότητας εκτύπωσης, επικοινωνήστε με την υποστήριξη της HP για σέρβις.

**Αιτία:** Η κεφαλή εκτύπωσης χρειαζόταν καθάρισμα.

Εάν τα παραπάνω δεν έλυσαν το πρόβλημα, δοκιμάστε την επόμενη λύση.

### Λύση 8: Επικοινωνήστε με την υποστήριξη HP

**Λύση:** Επικοινωνήστε με την υποστήριξη της HP για σέρβις.

Μεταβείτε στη διεύθυνση: www.hp.com/support.

Εάν σας ζητηθεί, επιλέξτε χώρα/περιοχή και κάντε κλικ στο **Επικοινωνία με την HP** για πληροφορίες σχετικά με την κλήση για τεχνική υποστήριξη.

**Αιτία:** Παρουσιάστηκε πρόβλημα στην κεφαλή εκτύπωσης.

## Η μελάνη δεν γεμίζει πλήρως το κείμενο ή τα γραφικά

Δοκιμάστε τις παρακάτω λύσεις εάν η μελάνη δεν γεμίζει πλήρως το κείμενο ή την εικόνα, με αποτέλεσμα ορισμένα μέρη να λείπουν ή να είναι κενά.

- Λύση 1: Βεβαιωθείτε ότι χρησιμοποιείτε αυθεντικά δοχεία μελάνης της HP
- Λύση 2: Ελέγξτε τα επίπεδα της μελάνης
- Λύση 3: Ελέγξτε τις ρυθμίσεις εκτύπωσης
- Λύση 4: Ελέγξτε τον τύπο χαρτιού
- Λύση 5: Καθαρίστε την κεφαλή εκτύπωσης
- Λύση 6: Επικοινωνήστε με την υποστήριξη HP

### Λύση 1: Βεβαιωθείτε ότι χρησιμοποιείτε αυθεντικά δοχεία μελάνης της HP

**Λύση:** Ελέγξτε εάν τα δοχεία μελάνης είναι αυθεντικά δοχεία μελάνης HP.

Η HP συνιστά να χρησιμοποιείτε αυθεντικά δοχεία μελάνης HP. Τα αυθεντικά δοχεία μελάνης HP έχουν κατασκευαστεί και δοκιμαστεί για χρήση σε εκτυπωτές HP, ώστε να παράγετε πάντα άριστα αποτελέσματα.

**Σημείωση** Η HP δεν εγγυάται την ποιότητα ή την αξιοπιστία των αναλωσίμων τρίτων κατασκευαστών. Το σέρβις ή η επισκευή της συσκευής που θα είναι απαραίτητη εξ' αιτίας της χρήσης ενός αναλώσιμου τρίτου κατασκευαστή, δεν καλύπτεται από την εγγύηση.

Εάν πιστεύετε ότι έχετε προμηθευτεί αυθεντικά δοχεία μελάνης HP, μεταβείτε στη διεύθυνση:

www.hp.com/go/anticounterfeit

**Αιτία:** Δεν χρησιμοποιήθηκαν δοχεία μελάνης HP.

Εάν τα παραπάνω δεν έλυσαν το πρόβλημα, δοκιμάστε την επόμενη λύση.

### Λύση 2: Ελέγξτε τα επίπεδα της μελάνης

**Λύση:** Ελέγξτε τα εκτιμώμενα επίπεδα μελάνης στα δοχεία μελάνης.

**Σημείωση** Οι προειδοποιήσεις και οι δείκτες επιπέδου μελάνης παρέχουν εκτιμήσεις για προγραμματισμό μόνο. Όταν λάβετε ένα προειδοποιητικό μήνυμα χαμηλής στάθμης, φροντίστε να έχετε διαθέσιμο ένα ανταλλακτικό δοχείο για να αποφύγετε πιθανές καθυστερήσεις εκτύπωσης. Δεν χρειάζεται να αντικαταστήσετε τα δοχεία μελάνης προτού καταστεί μη αποδεκτή η ποιότητα εκτύπωσης.

Για περισσότερες πληροφορίες, ανατρέξτε στην ενότητα:

«Έλεγχος των εκτιμώμενων επιπέδων μελάνης» στη σελίδα 113

**Αιτία:** Η μελάνη μπορεί να μην επαρκεί στα δοχεία μελάνης.

Εάν τα παραπάνω δεν έλυσαν το πρόβλημα, δοκιμάστε την επόμενη λύση.

### Λύση 3: Ελέγξτε τις ρυθμίσεις εκτύπωσης

**Λύση:** Ελέγξτε τις ρυθμίσεις εκτύπωσης.

- Ελέγξτε τη ρύθμιση τύπου χαρτιού για να βεβαιωθείτε ότι συμφωνεί με τον τύπο χαρτιού που έχει τοποθετηθεί στο δίσκο εισόδου.
- Ελέγξτε τη ρύθμιση της ποιότητας εκτύπωσης και βεβαιωθείτε ότι δεν έχει ρυθμιστεί πολύ χαμηλά.

  Εκτυπώστε την εικόνα με μια ρύθμιση υψηλής ποιότητας εκτύπωσης, όπως **Βέλτιστη** ή **Μέγιστη ανάλυση dpi**.

**Αιτία:** Ο τύπος χαρτιού ή οι ρυθμίσεις ποιότητας εκτύπωσης ήταν λάθος.

Εάν τα παραπάνω δεν έλυσαν το πρόβλημα, δοκιμάστε την επόμενη λύση.

---

### Λύση 4: Ελέγξτε τον τύπο χαρτιού

**Λύση:** Η HP συνιστά τη χρήση χαρτιών HP ή οποιουδήποτε άλλου τύπου χαρτιού που είναι κατάλληλος για τη συσκευή.

Να βεβαιώνεστε πάντα ότι το χαρτί στο οποίο εκτυπώνετε είναι ίσιο. Για βέλτιστα αποτελέσματα κατά την εκτύπωση εικόνων, χρησιμοποιήστε φωτογραφικό χαρτί HP Advanced Photo Paper.

Αποθηκεύστε τα φωτογραφικά μέσα στην αρχική συσκευασία τους, μέσα σε μια κλειστή πλαστική σακούλα, σε επίπεδη επιφάνεια και σε δροσερό και ξηρό μέρος. Όταν είστε έτοιμοι να εκτυπώσετε, αφαιρέσετε μόνο το χαρτί το οποίο σκοπεύετε να χρησιμοποιήσετε άμεσα. Όταν ολοκληρώσετε την εκτύπωση, τοποθετήστε το φωτογραφικό χαρτί που δεν χρησιμοποιήσατε πίσω στην πλαστική σακούλα. Με τον τρόπο αυτό θα αποτραπεί το τσαλάκωμα του φωτογραφικού χαρτιού.

Για περισσότερες πληροφορίες, ανατρέξτε στην ενότητα:


- «Συνιστώμενα χαρτιά για εκτύπωση» στη σελίδα 48
- «Πληροφορίες σχετικά με το χαρτί» στη σελίδα 54


**Αιτία:** Έχει τοποθετηθεί λάθος τύπος χαρτιού στο δίσκο εισόδου.

Εάν τα παραπάνω δεν έλυσαν το πρόβλημα, δοκιμάστε την επόμενη λύση.

---

### Λύση 5: Καθαρίστε την κεφαλή εκτύπωσης

**Λύση:** Εάν με τις προηγούμενες λύσεις δεν λύθηκε το πρόβλημα, δοκιμάστε να καθαρίσετε την κεφαλή εκτύπωσης.

**Για να καθαρίσετε την κεφαλή εκτύπωσης από τον πίνακα ελέγχου**

1. Πατήστε **Ρύθμιση**.

2. Πατήστε το κουμπί με το κάτω βέλος για να επισημάνετε την επιλογή **Tools (Εργαλεία)** και, στη συνέχεια, πατήστε **OK**.

3. Πατήστε το κουμπί με το κάτω βέλος για να επισημάνετε την επιλογή **Clean Printhead (Καθαρισμός κεφ. εκτύπωσης)** και, στη συνέχεια, πατήστε **OK**.
   Η συσκευή πραγματοποιεί καθαρισμό της κεφαλής εκτύπωσης.
4. Πατήστε οποιοδήποτε κουμπί για να επιστρέψετε στο μενού **Tools (Εργαλεία)**.

Αφού καθαρίσετε την κεφαλή εκτύπωσης, εκτυπώστε μια αναφορά ποιότητας εκτύπωσης. Αξιολογήστε την αναφορά ποιότητας εκτύπωσης για να δείτε εάν συνεχίζει να υπάρχει το πρόβλημα ποιότητας εκτύπωσης.

**Για να εκτυπώσετε μια αναφορά ποιότητας εκτύπωσης**

1. Τοποθετήστε απλό, αχρησιμοποίητο λευκό χαρτί letter ή A4 στο δίσκο εισόδου.
2. Πατήστε **Ρύθμιση**.

3. Πατήστε το κουμπί με το κάτω βέλος για να επισημάνετε την επιλογή **Tools (Εργαλεία)** και, στη συνέχεια, πατήστε **OK**.
4. Πατήστε το κουμπί με το κάτω βέλος για να επισημάνετε την επιλογή **Print Quality Report (Αναφ.ποιότητας εκτύπωσης)** και, στη συνέχεια, πατήστε **OK**.
   Η συσκευή εκτυπώνει μια αναφορά ποιότητας εκτύπωσης την οποία μπορείτε να χρησιμοποιήσετε για να διαγνώσετε προβλήματα ποιότητας εκτύπωσης.

**Για να αξιολογήσετε την αναφορά ποιότητας εκτύπωσης**

1. Ελέγξτε τα επίπεδα μελανιών που εμφανίζονται στη σελίδα Εάν ένα δοχείο έχει υπερβολικά χαμηλά επίπεδα μελάνης και κρίνετε ότι η ποιότητα εκτύπωσης είναι απαράδεκτη, μπορείτε να αντικαταστήσετε αυτό το δοχείο μελάνης. Η ποιότητα εκτύπωσης τυπικά αλλοιώνεται καθώς η μελάνη στα δοχεία τελειώνει.

   **Σημείωση** Εάν η αναφορά ποιότητας εκτύπωσης δεν είναι αναγνώσιμη, μπορείτε να ελέγξετε τα εκτιμώμενα επίπεδα μελάνης από τον πίνακα ελέγχου ή από το λογισμικό HP Photosmart.

   **Σημείωση** Οι προειδοποιήσεις και οι δείκτες επιπέδου μελάνης παρέχουν εκτιμήσεις για προγραμματισμό μόνο. Όταν λάβετε ένα προειδοποιητικό μήνυμα χαμηλής στάθμης, φροντίστε να έχετε διαθέσιμο ένα ανταλλακτικό δοχείο για να αποφύγετε πιθανές καθυστερήσεις εκτύπωσης. Δεν χρειάζεται να αντικαταστήσετε τα δοχεία μελάνης προτού γίνει μη αποδεκτή η ποιότητα εκτύπωσης.

2. Δείτε τις ράβδους χρωμάτων στο μέσο της σελίδας. Οι ράβδοι πρέπει να έχουν ευδιάκριτα άκρα και να είναι συμπαγείς και με χρώμα που εκτείνεται ομοιόμορφα κατά μήκος ολόκληρης της σελίδας.

**Εικόνα 13-10 Ράβδοι χρωμάτων - αναμενόμενο αποτέλεσμα**

- Εάν κάποια από τις ράβδους εμφανίζει ακανόνιστες ραβδώσεις, είναι πιο ανοιχτόχρωμη στη μια πλευρά ή περιέχει μια ή περισσότερες γραμμές διαφορετικού χρώματος, ακολουθήστε τα παρακάτω βήματα:

**Εικόνα 13-11 Έγχρωμες ράβδοι - ακανόνιστες ραβδώσεις ή ξεθωριασμένη ράβδος (επάνω ράβδος)**

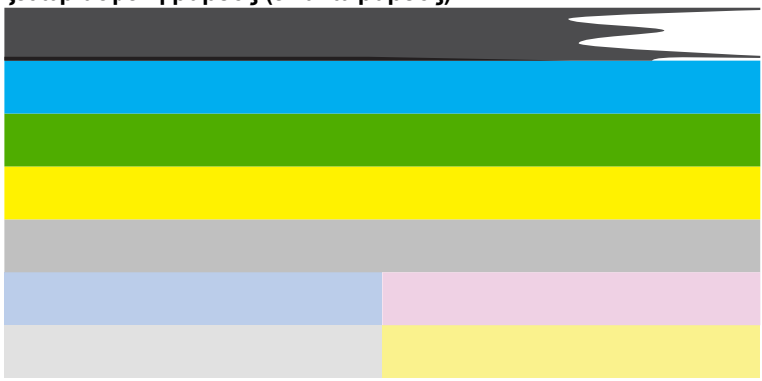

**Εικόνα 13-12 Ράβδοι χρωμάτων - ανάμιξη χρωμάτων (η κίτρινη ράβδος περιλαμβάνει ραβδώσεις σε χρώμα ματζέντα)**

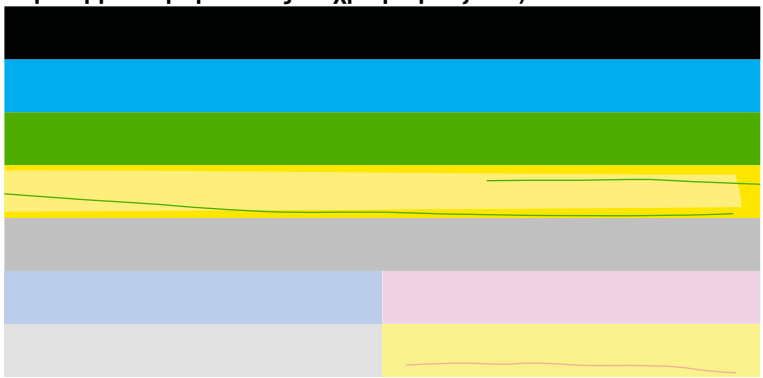

  - Ελέγξτε τα εκτιμώμενα επίπεδα μελάνης στα δοχεία μελάνης.
  - Αφαιρέστε τα δοχεία μελάνης που αντιστοιχούν στη ράβδο που εμφανίζει ραβδώσεις και καθαρίστε τις ηλεκτρικές επαφές του δοχείου.
  - Τοποθετήστε ξανά το δοχείο και βεβαιωθείτε ότι όλα τα δοχεία είναι σωστά τοποθετημένα.

- Καθαρίστε την κεφαλή εκτύπωσης και έπειτα εκτυπώστε ξανά αυτή τη σελίδα διαγνωστικού ελέγχου.
- Εάν με τον καθαρισμό της κεφαλής εκτύπωσης δεν λυθεί αυτό το πρόβλημα ποιότητας εκτύπωσης, αντικαταστήστε το δοχείο μελάνης το οποίο αντιστοιχεί στη ράβδο που εμφανίζει ραβδώσεις.

**Σημείωση** Εάν με τον καθαρισμό της κεφαλής εκτύπωσης δεν λυθεί το πρόβλημα ποιότητας εκτύπωσης, επικοινωνήστε με την υποστήριξη της HP για σέρβις.

- Εάν κάποια από τις έγχρωμες ράβδους εμφανίζει ομαλές λευκές ραβδώσεις, ευθυγραμμίστε τον εκτυπωτή. Εάν το πρόβλημα παραμένει, καθαρίστε την κεφαλή εκτύπωσης και έπειτα εκτυπώστε ξανά αυτή τη σελίδα διαγνωστικού ελέγχου.

**Σημείωση** Εάν με τον καθαρισμό της κεφαλής εκτύπωσης δεν λυθεί το πρόβλημα ποιότητας εκτύπωσης, επικοινωνήστε με την υποστήριξη της HP για σέρβις.

3. Δείτε το μεγάλο κείμενο επάνω από το μοτίβο ευθυγράμμισης. Τα γράμματα θα πρέπει να είναι ευκρινή και καθαρά.

**Εικόνα 13-13 Δείγμα περιοχής κειμένου - αναμενόμενο αποτέλεσμα**

- Εάν η γραφή είναι ακανόνιστη, ευθυγραμμίστε τον εκτυπωτή και έπειτα εκτυπώστε πάλι αυτή τη σελίδα διαγνωστικού ελέγχου.

**Εικόνα 13-14 Δείγμα περιοχής κειμένου - ακανόνιστο κείμενο**

- Εάν το κείμενο είναι ανόμοιο, παρουσιάζει ραβδώσεις ή κηλίδες, καθαρίστε την κεφαλή εκτύπωσης και έπειτα εκτυπώστε πάλι αυτή τη σελίδα διαγνωστικού ελέγχου.

**Εικόνα 13-15 Περιοχή δείγματος κειμένου - ανόμοια κατανομή μελάνης**

**Εικόνα 13-16 Δείγμα περιοχής κειμένου - ραβδώσεις ή κηλίδες**

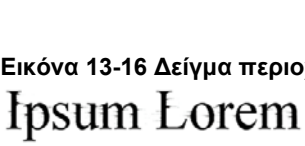


4. Δείτε το μοτίβο ευθυγράμμισης πάνω από τις έγχρωμες ράβδους. Οι γραμμές πρέπει να είναι ευθείες και ευκρινείς.

**Εικόνα 13-17 Μοτίβο ευθυγράμμισης - αναμενόμενο αποτέλεσμα**

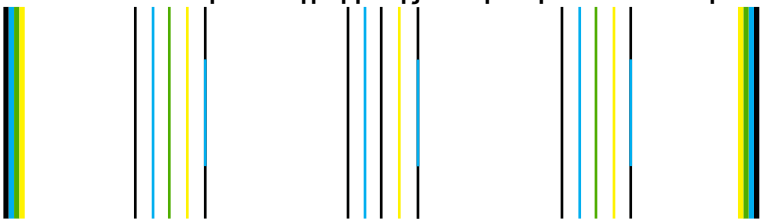

Εάν οι γραμμές είναι ακανόνιστες, ευθυγραμμίστε τον εκτυπωτή και έπειτα εκτυπώστε πάλι αυτή τη σελίδα διαγνωστικού ελέγχου.

**Εικόνα 13-18 Μοτίβο ευθυγράμμισης - ακανόνιστες γραμμές**

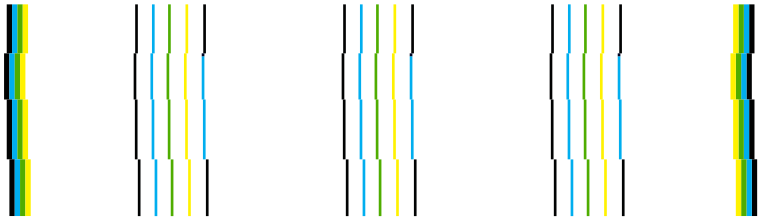

**Σημείωση** Εάν με την ευθυγράμμιση του εκτυπωτή δεν λυθεί το πρόβλημα ποιότητας εκτύπωσης, επικοινωνήστε με την υποστήριξη της HP για σέρβις.

**Αιτία:** Η κεφαλή εκτύπωσης χρειαζόταν καθάρισμα.

Εάν τα παραπάνω δεν έλυσαν το πρόβλημα, δοκιμάστε την επόμενη λύση.

## Λύση 6: Επικοινωνήστε με την υποστήριξη HP

**Λύση:** Επικοινωνήστε με την υποστήριξη της HP για σέρβις.

Μεταβείτε στη διεύθυνση: www.hp.com/support.

Εάν σας ζητηθεί, επιλέξτε χώρα/περιοχή και κάντε κλικ στο **Επικοινωνία με την HP** για πληροφορίες σχετικά με την κλήση για τεχνική υποστήριξη.

**Αιτία:** Παρουσιάστηκε πρόβλημα στην κεφαλή εκτύπωσης.

## Η εκτύπωση έχει μια οριζόντια λωρίδα παραμόρφωσης κοντά στο κάτω μέρος μιας εκτύπωσης χωρίς περίγραμμα

Δοκιμάστε τις παρακάτω λύσεις εάν η εκτύπωση χωρίς περίγραμμα έχει μια θαμπή λωρίδα ή γραμμή στο κάτω μέρος.

**Σημείωση** Για αυτό το πρόβλημα, δεν υπάρχει θέμα με τα αναλώσιμα μελάνης. Επομένως, δεν είναι απαραίτητη η αντικατάσταση των δοχείων μελάνης ή της κεφαλής εκτύπωσης.

- Λύση 1: Ελέγξτε τον τύπο χαρτιού
- Λύση 2: Χρησιμοποιήστε ρύθμιση υψηλότερης ποιότητας εκτύπωσης
- Λύση 3: Περιστρέψτε την εικόνα



### Λύση 1: Ελέγξτε τον τύπο χαρτιού

**Λύση:** Η HP συνιστά τη χρήση χαρτιών HP ή οποιουδήποτε άλλου τύπου χαρτιού που είναι κατάλληλος για τη συσκευή.

Να βεβαιώνεστε πάντα ότι το χαρτί στο οποίο εκτυπώνετε είναι ίσιο. Για βέλτιστα αποτελέσματα κατά την εκτύπωση εικόνων, χρησιμοποιήστε φωτογραφικό χαρτί HP Advanced Photo Paper.

Αποθηκεύστε τα φωτογραφικά μέσα στην αρχική συσκευασία τους, μέσα σε μια κλειστή πλαστική σακούλα, σε επίπεδη επιφάνεια και σε δροσερό και ξηρό μέρος. Όταν είστε έτοιμοι να εκτυπώσετε, αφαιρέσετε μόνο το χαρτί το οποίο σκοπεύετε να χρησιμοποιήσετε άμεσα. Όταν ολοκληρώσετε την εκτύπωση, τοποθετήστε το φωτογραφικό χαρτί που δεν χρησιμοποιήσατε στην πλαστική σακούλα. Με τον τρόπο αυτό θα αποτραπεί το τσαλάκωμα του φωτογραφικού χαρτιού.

Για περισσότερες πληροφορίες, ανατρέξτε στην ενότητα:


- «Συνιστώμενα χαρτιά για εκτύπωση» στη σελίδα 48
- «Πληροφορίες σχετικά με το χαρτί» στη σελίδα 54


**Αιτία:** Έχει τοποθετηθεί λάθος τύπος χαρτιού στο δίσκο εισόδου.

Εάν τα παραπάνω δεν έλυσαν το πρόβλημα, δοκιμάστε την επόμενη λύση.

---

### Λύση 2: Χρησιμοποιήστε ρύθμιση υψηλότερης ποιότητας εκτύπωσης

**Λύση:** Ελέγξτε τη ρύθμιση της ποιότητας εκτύπωσης και βεβαιωθείτε ότι δεν έχει ρυθμιστεί πολύ χαμηλά.

**Για να επιλέξετε ταχύτητα ή ποιότητα εκτύπωσης**

1. Βεβαιωθείτε ότι έχετε τοποθετήσει χαρτί στο δίσκο εισόδου.
2. Στο μενού **Αρχείο** στην εφαρμογή λογισμικού, κάντε κλικ στην επιλογή **Εκτύπωση**.
3. Βεβαιωθείτε ότι το προϊόν είναι ο επιλεγμένος εκτυπωτής.
4. Κάντε κλικ στο κουμπί που ανοίγει το πλαίσιο διαλόγου **Ιδιότητες**.
   Ανάλογα με την εφαρμογή λογισμικού που χρησιμοποιείτε, το συγκεκριμένο κουμπί μπορεί να ονομάζεται **Ιδιότητες**, **Επιλογές**, **Ρύθμιση εκτυπωτή**, **Εκτυπωτής** ή **Προτιμήσεις**.

5. Κάντε κλικ στην καρτέλα **Δυνατότητες**.
6. Στην αναπτυσσόμενη λίστα **Τύπος χαρτιού**, επιλέξτε τον τύπο χαρτιού που έχετε τοποθετήσει.
7. Στην αναπτυσσόμενη λίστα **Ποιότητα εκτύπωσης**, επιλέξτε την κατάλληλη ρύθμιση ποιότητας για την εργασία σας.

**Σημείωση** Για να βρείτε σε τι dpi θα γίνει η εκτύπωση με βάση τις ρυθμίσεις τύπου χαρτιού και ποιότητας εκτύπωσης που έχετε ορίσει, κάντε κλικ στην επιλογή **Ανάλυση**.

Εκτυπώστε την εικόνα με μια ρύθμιση υψηλής ποιότητας εκτύπωσης, όπως **Βέλτιστη** ή **Μέγιστη ανάλυση dpi**.

Για περισσότερες πληροφορίες, ανατρέξτε στην ενότητα:

«Εκτύπωση με μέγιστη ανάλυση dpi» στη σελίδα 75

**Αιτία:** Η ρύθμιση ποιότητας εκτύπωσης ήταν πολύ χαμηλή.

Εάν τα παραπάνω δεν έλυσαν το πρόβλημα, δοκιμάστε την επόμενη λύση.

---

### Λύση 3: Περιστρέψτε την εικόνα

**Λύση:** Εάν το πρόβλημα εξακολουθεί, χρησιμοποιήστε το λογισμικό που εγκαταστήσατε με το προϊόν ή μια άλλη εφαρμογή λογισμικού για να περιστρέψετε την εικόνα κατά 180 μοίρες έτσι, ώστε οι αποχρώσεις ανοιχτού μπλε, γκρι και καφέ της εικόνας να μην εκτυπώνονται στο κάτω μέρος της σελίδας.

**Αιτία:** Η φωτογραφία είχε ακατάλληλες αποχρώσεις κοντά στο κάτω μέρος της σελίδας.

---

## Οι εκτυπώσεις έχουν οριζόντιες λωρίδες ή γραμμές

Δοκιμάστε τις παρακάτω λύσεις εάν η εκτύπωση έχει γραμμές, λωρίδες ή σημάδια που εκτείνονται σε όλο το πλάτος της σελίδας.

- Λύση 1: Βεβαιωθείτε ότι χρησιμοποιείτε αυθεντικά δοχεία μελάνης της HP
- Λύση 2: Ελέγξτε τα επίπεδα της μελάνης
- Λύση 3: Βεβαιωθείτε ότι το χαρτί έχει τοποθετηθεί σωστά
- Λύση 4: Χρησιμοποιήστε ρύθμιση υψηλότερης ποιότητας εκτύπωσης
- Λύση 5: Ευθυγραμμίστε τον εκτυπωτή
- Λύση 6: Καθαρίστε την κεφαλή εκτύπωσης
- Λύση 7: Επικοινωνήστε με την υποστήριξη HP

### Λύση 1: Βεβαιωθείτε ότι χρησιμοποιείτε αυθεντικά δοχεία μελάνης της HP

**Λύση:** Ελέγξτε εάν τα δοχεία μελάνης είναι αυθεντικά δοχεία μελάνης HP.

Η HP συνιστά να χρησιμοποιείτε αυθεντικά δοχεία μελάνης HP. Τα αυθεντικά δοχεία μελάνης HP έχουν κατασκευαστεί και δοκιμαστεί για χρήση σε εκτυπωτές HP, ώστε να παράγετε πάντα άριστα αποτελέσματα.

**Σημείωση** Η HP δεν εγγυάται την ποιότητα ή την αξιοπιστία των αναλωσίμων τρίτων κατασκευαστών. Το σέρβις ή η επισκευή της συσκευής που θα είναι απαραίτητη εξ' αιτίας της χρήσης ενός αναλώσιμου τρίτου κατασκευαστή, δεν καλύπτεται από την εγγύηση.

Εάν πιστεύετε ότι έχετε προμηθευτεί αυθεντικά δοχεία μελάνης HP, μεταβείτε στη διεύθυνση:

www.hp.com/go/anticounterfeit

**Αιτία:** Δεν χρησιμοποιήθηκαν δοχεία μελάνης HP.

Εάν τα παραπάνω δεν έλυσαν το πρόβλημα, δοκιμάστε την επόμενη λύση.



### Λύση 2: Ελέγξτε τα επίπεδα της μελάνης

**Λύση:** Ελέγξτε τα εκτιμώμενα επίπεδα μελάνης στα δοχεία μελάνης.

**Σημείωση** Οι προειδοποιήσεις και οι δείκτες επιπέδου μελάνης παρέχουν εκτιμήσεις για προγραμματισμό μόνο. Όταν λάβετε ένα προειδοποιητικό μήνυμα χαμηλής στάθμης, φροντίστε να έχετε διαθέσιμο ένα ανταλλακτικό δοχείο για να αποφύγετε πιθανές καθυστερήσεις εκτύπωσης. Δεν χρειάζεται να αντικαταστήσετε τα δοχεία μελάνης προτού καταστεί μη αποδεκτή η ποιότητα εκτύπωσης.

Για περισσότερες πληροφορίες, ανατρέξτε στην ενότητα:

«Έλεγχος των εκτιμώμενων επιπέδων μελάνης» στη σελίδα 113

**Αιτία:** Η μελάνη μπορεί να μην επαρκεί στα δοχεία μελάνης.

Εάν τα παραπάνω δεν έλυσαν το πρόβλημα, δοκιμάστε την επόμενη λύση.

### Λύση 3: Βεβαιωθείτε ότι το χαρτί έχει τοποθετηθεί σωστά

**Λύση:** Βεβαιωθείτε ότι το χαρτί έχει τοποθετηθεί σωστά στο δίσκο εισόδου.

Για περισσότερες πληροφορίες, ανατρέξτε στην ενότητα:

«Τοποθέτηση μέσου εκτύπωσης» στη σελίδα 51

**Αιτία:** Το χαρτί δεν είχε τοποθετηθεί σωστά.

Εάν τα παραπάνω δεν έλυσαν το πρόβλημα, δοκιμάστε την επόμενη λύση.

### Λύση 4: Χρησιμοποιήστε ρύθμιση υψηλότερης ποιότητας εκτύπωσης

**Λύση:** Ελέγξτε τη ρύθμιση της ποιότητας εκτύπωσης και βεβαιωθείτε ότι δεν έχει ρυθμιστεί πολύ χαμηλά.

**Για να επιλέξετε ταχύτητα ή ποιότητα εκτύπωσης**

1. Βεβαιωθείτε ότι έχετε τοποθετήσει χαρτί στο δίσκο εισόδου.
2. Στο μενού **Αρχείο** στην εφαρμογή λογισμικού, κάντε κλικ στην επιλογή **Εκτύπωση**.
3. Βεβαιωθείτε ότι το προϊόν είναι ο επιλεγμένος εκτυπωτής.
4. Κάντε κλικ στο κουμπί που ανοίγει το πλαίσιο διαλόγου **Ιδιότητες**.

   Ανάλογα με την εφαρμογή λογισμικού που χρησιμοποιείτε, το συγκεκριμένο κουμπί μπορεί να ονομάζεται **Ιδιότητες**, **Επιλογές**, **Ρύθμιση εκτυπωτή**, **Εκτυπωτής** ή **Προτιμήσεις**.
5. Κάντε κλικ στην καρτέλα **Δυνατότητες**.
6. Στην αναπτυσσόμενη λίστα **Τύπος χαρτιού**, επιλέξτε τον τύπο χαρτιού που έχετε τοποθετήσει.
7. Στην αναπτυσσόμενη λίστα **Ποιότητα εκτύπωσης**, επιλέξτε την κατάλληλη ρύθμιση ποιότητας για την εργασία σας.

   **Σημείωση** Για να βρείτε σε τι dpi θα γίνει η εκτύπωση με βάση τις ρυθμίσεις τύπου χαρτιού και ποιότητας εκτύπωσης που έχετε ορίσει, κάντε κλικ στην επιλογή **Ανάλυση**.

Εκτυπώστε την εικόνα με μια ρύθμιση υψηλής ποιότητας εκτύπωσης, όπως **Βέλτιστη** ή **Μέγιστη ανάλυση dpi**.

Για περισσότερες πληροφορίες, ανατρέξτε στην ενότητα:

«Εκτύπωση με μέγιστη ανάλυση dpi» στη σελίδα 75

**Αιτία:** Η ρύθμιση ποιότητας εκτύπωσης ή αντιγραφής της συσκευής είναι πολύ χαμηλή.

Εάν τα παραπάνω δεν έλυσαν το πρόβλημα, δοκιμάστε την επόμενη λύση.

---

### Λύση 5: Ευθυγραμμίστε τον εκτυπωτή

**Λύση:** Ευθυγραμμίστε τον εκτυπωτή.

Η ευθυγράμμιση του εκτυπωτή μπορεί να συμβάλλει στη διασφάλιση εξαιρετικής ποιότητας εκτύπωσης.

**Για να ευθυγραμμίσετε τον εκτυπωτή από το λογισμικό HP Photosmart**

1. Τοποθετήστε αχρησιμοποίητο, απλό, λευκό χαρτί letter, A4 ή legal στο δίσκο εισόδου.
2. Στο Κέντρο λειτουργιών HP, επιλέξτε **Ρυθμίσεις**.

3. Στην περιοχή **Ρυθμίσεις εκτύπωσης**, επιλέξτε **Εργαλειοθήκη εκτυπωτή**.

   **Σημείωση** Μπορείτε επίσης να ανοίξετε την **Εργαλειοθήκη εκτυπωτή** από το πλαίσιο διαλόγου **Ιδιότητες εκτύπωσης**. Στο πλαίσιο διαλόγου **Ιδιότητες εκτύπωσης** κάντε κλικ στην καρτέλα **Χαρακτηριστικά** και έπειτα στην καρτέλα **Υπηρεσίες εκτυπωτή**.

   Εμφανίζεται η **Εργαλειοθήκη εκτυπωτή**.
4. Κάντε κλικ στην καρτέλα **Συντήρηση συσκευής**.
5. Κάντε κλικ στην επιλογή **Ευθυγράμμιση εκτυπωτή**.
   Η συσκευή εκτυπώνει μια δοκιμαστική σελίδα, ευθυγραμμίζει την κεφαλή εκτύπωσης και βαθμονομεί τον εκτυπωτή. Ανακυκλώστε ή πετάξτε τη σελίδα.

**Αιτία:** Ο εκτυπωτής χρειαζόταν ευθυγράμμιση.

Εάν τα παραπάνω δεν έλυσαν το πρόβλημα, δοκιμάστε την επόμενη λύση.

---

## Λύση 6: Καθαρίστε την κεφαλή εκτύπωσης

**Λύση:** Εάν με τις προηγούμενες λύσεις δεν λύθηκε το πρόβλημα, δοκιμάστε να καθαρίσετε την κεφαλή εκτύπωσης.

**Για να καθαρίσετε την κεφαλή εκτύπωσης από τον πίνακα ελέγχου**

1. Πατήστε **Ρύθμιση**.

2. Πατήστε το κουμπί με το κάτω βέλος για να επισημάνετε την επιλογή **Tools (Εργαλεία)** και, στη συνέχεια, πατήστε **OK**.
3. Πατήστε το κουμπί με το κάτω βέλος για να επισημάνετε την επιλογή **Clean Printhead (Καθαρισμός κεφ. εκτύπωσης)** και, στη συνέχεια, πατήστε **OK**.
   Η συσκευή πραγματοποιεί καθαρισμό της κεφαλής εκτύπωσης.
4. Πατήστε οποιοδήποτε κουμπί για να επιστρέψετε στο μενού **Tools (Εργαλεία)**.

Αφού καθαρίσετε την κεφαλή εκτύπωσης, εκτυπώστε μια αναφορά ποιότητας εκτύπωσης. Αξιολογήστε την αναφορά ποιότητας εκτύπωσης για να δείτε εάν συνεχίζει να υπάρχει το πρόβλημα ποιότητας εκτύπωσης.

**Για να εκτυπώσετε μια αναφορά ποιότητας εκτύπωσης**

1. Τοποθετήστε απλό, αχρησιμοποίητο λευκό χαρτί letter ή A4 στο δίσκο εισόδου.
2. Πατήστε **Ρύθμιση**.

3. Πατήστε το κουμπί με το κάτω βέλος για να επισημάνετε την επιλογή **Tools (Εργαλεία)** και, στη συνέχεια, πατήστε **OK**.
4. Πατήστε το κουμπί με το κάτω βέλος για να επισημάνετε την επιλογή **Print Quality Report (Αναφ.ποιότητας εκτύπωσης)** και, στη συνέχεια, πατήστε **OK**.

   Η συσκευή εκτυπώνει μια αναφορά ποιότητας εκτύπωσης την οποία μπορείτε να χρησιμοποιήσετε για να διαγνώσετε προβλήματα ποιότητας εκτύπωσης.

### Για να αξιολογήσετε την αναφορά ποιότητας εκτύπωσης

1. Ελέγξτε τα επίπεδα μελανιών που εμφανίζονται στη σελίδα Εάν ένα δοχείο έχει υπερβολικά χαμηλά επίπεδα μελάνης και κρίνετε ότι η ποιότητα εκτύπωσης είναι απαράδεκτη, μπορείτε να αντικαταστήσετε αυτό το δοχείο μελάνης. Η ποιότητα εκτύπωσης τυπικά αλλοιώνεται καθώς η μελάνη στα δοχεία τελειώνει.

   **Σημείωση** Εάν η αναφορά ποιότητας εκτύπωσης δεν είναι αναγνώσιμη, μπορείτε να ελέγξετε τα εκτιμώμενα επίπεδα μελάνης από τον πίνακα ελέγχου ή από το λογισμικό HP Photosmart.

   **Σημείωση** Οι προειδοποιήσεις και οι δείκτες επιπέδου μελάνης παρέχουν εκτιμήσεις για προγραμματισμό μόνο. Όταν λάβετε ένα προειδοποιητικό μήνυμα χαμηλής στάθμης, φροντίστε να έχετε διαθέσιμο ένα ανταλλακτικό δοχείο για να αποφύγετε πιθανές καθυστερήσεις εκτύπωσης. Δεν χρειάζεται να αντικαταστήσετε τα δοχεία μελάνης προτού γίνει μη αποδεκτή η ποιότητα εκτύπωσης.

2. Δείτε τις ράβδους χρωμάτων στο μέσο της σελίδας. Οι ράβδοι πρέπει να έχουν ευδιάκριτα άκρα και να είναι συμπαγείς και με χρώμα που εκτείνεται ομοιόμορφα κατά μήκος ολόκληρης της σελίδας.

**Εικόνα 13-19 Ράβδοι χρωμάτων - αναμενόμενο αποτέλεσμα**

- Εάν κάποια από τις ράβδους εμφανίζει ακανόνιστες ραβδώσεις, είναι πιο ανοιχτόχρωμη στη μια πλευρά ή περιέχει μια ή περισσότερες γραμμές διαφορετικού χρώματος, ακολουθήστε τα παρακάτω βήματα:

**Εικόνα 13-20 Έγχρωμες ράβδοι - ακανόνιστες ραβδώσεις ή ξεθωριασμένη ράβδος (επάνω ράβδος)**

**Εικόνα 13-21 Ράβδοι χρωμάτων - ανάμιξη χρωμάτων (η κίτρινη ράβδος περιλαμβάνει ραβδώσεις σε χρώμα ματζέντα)**

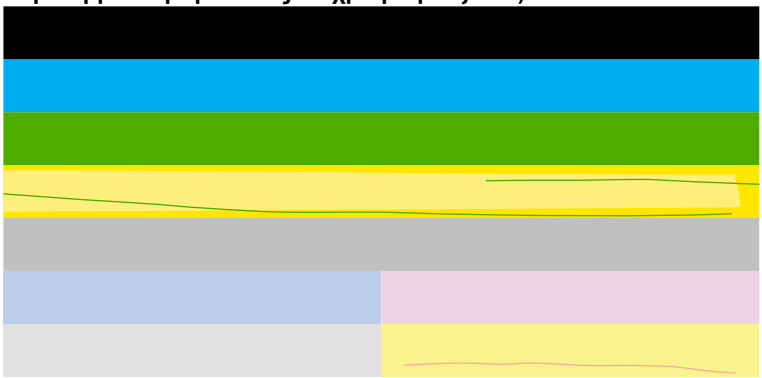

  - Ελέγξτε τα εκτιμώμενα επίπεδα μελάνης στα δοχεία μελάνης.
  - Αφαιρέστε τα δοχεία μελάνης που αντιστοιχούν στη ράβδο που εμφανίζει ραβδώσεις και καθαρίστε τις ηλεκτρικές επαφές του δοχείου.
  - Τοποθετήστε ξανά το δοχείο και βεβαιωθείτε ότι όλα τα δοχεία είναι σωστά τοποθετημένα.

- Καθαρίστε την κεφαλή εκτύπωσης και έπειτα εκτυπώστε ξανά αυτή τη σελίδα διαγνωστικού ελέγχου.
- Εάν με τον καθαρισμό της κεφαλής εκτύπωσης δεν λυθεί αυτό το πρόβλημα ποιότητας εκτύπωσης, αντικαταστήστε το δοχείο μελάνης το οποίο αντιστοιχεί στη ράβδο που εμφανίζει ραβδώσεις.

**Σημείωση** Εάν με τον καθαρισμό της κεφαλής εκτύπωσης δεν λυθεί το πρόβλημα ποιότητας εκτύπωσης, επικοινωνήστε με την υποστήριξη της HP για σέρβις.

- Εάν κάποια από τις έγχρωμες ράβδους εμφανίζει ομαλές λευκές ραβδώσεις, ευθυγραμμίστε τον εκτυπωτή. Εάν το πρόβλημα παραμένει, καθαρίστε την κεφαλή εκτύπωσης και έπειτα εκτυπώστε ξανά αυτή τη σελίδα διαγνωστικού ελέγχου.

**Σημείωση** Εάν με τον καθαρισμό της κεφαλής εκτύπωσης δεν λυθεί το πρόβλημα ποιότητας εκτύπωσης, επικοινωνήστε με την υποστήριξη της HP για σέρβις.

3. Δείτε το μεγάλο κείμενο επάνω από το μοτίβο ευθυγράμμισης. Τα γράμματα θα πρέπει να είναι ευκρινή και καθαρά.

**Εικόνα 13-22 Δείγμα περιοχής κειμένου - αναμενόμενο αποτέλεσμα**

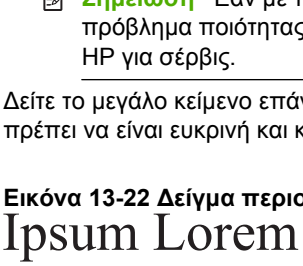


- Εάν η γραφή είναι ακανόνιστη, ευθυγραμμίστε τον εκτυπωτή και έπειτα εκτυπώστε πάλι αυτή τη σελίδα διαγνωστικού ελέγχου.

**Εικόνα 13-23 Δείγμα περιοχής κειμένου - ακανόνιστο κείμενο**

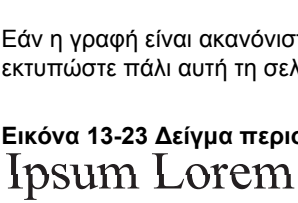


- Εάν το κείμενο είναι ανόμοιο, παρουσιάζει ραβδώσεις ή κηλίδες, καθαρίστε την κεφαλή εκτύπωσης και έπειτα εκτυπώστε πάλι αυτή τη σελίδα διαγνωστικού ελέγχου.

**Εικόνα 13-24 Περιοχή δείγματος κειμένου - ανόμοια κατανομή μελάνης**

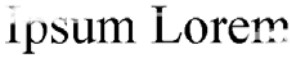

**Εικόνα 13-25 Δείγμα περιοχής κειμένου - ραβδώσεις ή κηλίδες**

Ipsum Lorem

4. Δείτε το μοτίβο ευθυγράμμισης πάνω από τις έγχρωμες ράβδους. Οι γραμμές πρέπει να είναι ευθείες και ευκρινείς.

**Εικόνα 13-26 Μοτίβο ευθυγράμμισης - αναμενόμενο αποτέλεσμα**

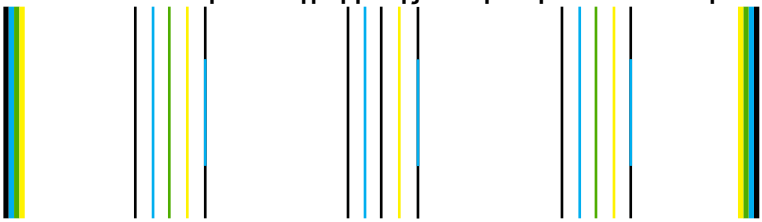

Εάν οι γραμμές είναι ακανόνιστες, ευθυγραμμίστε τον εκτυπωτή και έπειτα εκτυπώστε πάλι αυτή τη σελίδα διαγνωστικού ελέγχου.

**Εικόνα 13-27 Μοτίβο ευθυγράμμισης - ακανόνιστες γραμμές**

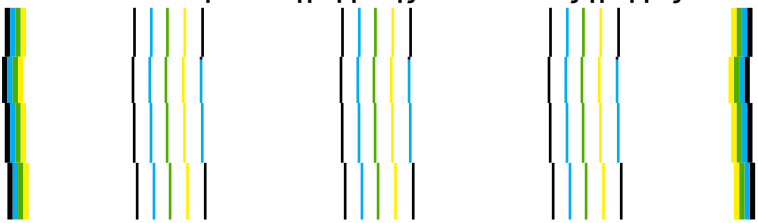

**Σημείωση** Εάν με την ευθυγράμμιση του εκτυπωτή δεν λυθεί το πρόβλημα ποιότητας εκτύπωσης, επικοινωνήστε με την υποστήριξη της HP για σέρβις.

**Αιτία:** Η κεφαλή εκτύπωσης χρειαζόταν καθάρισμα.

Εάν τα παραπάνω δεν έλυσαν το πρόβλημα, δοκιμάστε την επόμενη λύση.

### Λύση 7: Επικοινωνήστε με την υποστήριξη HP

**Λύση:** Επικοινωνήστε με την υποστήριξη της HP για σέρβις.

Μεταβείτε στη διεύθυνση: www.hp.com/support.

Εάν σας ζητηθεί, επιλέξτε χώρα/περιοχή και κάντε κλικ στο **Επικοινωνία με την HP** για πληροφορίες σχετικά με την κλήση για τεχνική υποστήριξη.

**Αιτία:** Παρουσιάστηκε πρόβλημα στην κεφαλή εκτύπωσης.

## Οι εκτυπώσεις είναι αχνές ή έχουν άτονα χρώματα

Δοκιμάστε τις παρακάτω λύσεις εάν τα χρώματα στην εκτύπωση δεν είναι τόσο ζωηρά και έντονα όσο περιμένατε.

- Λύση 1: Βεβαιωθείτε ότι χρησιμοποιείτε αυθεντικά δοχεία μελάνης της HP
- Λύση 2: Ελέγξτε τα επίπεδα της μελάνης
- Λύση 3: Ελέγξτε τις ρυθμίσεις εκτύπωσης
- Λύση 4: Ελέγξτε τον τύπο χαρτιού
- Λύση 5: Καθαρίστε την κεφαλή εκτύπωσης
- Λύση 6: Επικοινωνήστε με την υποστήριξη HP

### Λύση 1: Βεβαιωθείτε ότι χρησιμοποιείτε αυθεντικά δοχεία μελάνης της HP

**Λύση:** Ελέγξτε εάν τα δοχεία μελάνης είναι αυθεντικά δοχεία μελάνης HP.

Η HP συνιστά να χρησιμοποιείτε αυθεντικά δοχεία μελάνης HP. Τα αυθεντικά δοχεία μελάνης HP έχουν κατασκευαστεί και δοκιμαστεί για χρήση σε εκτυπωτές HP, ώστε να παράγετε πάντα άριστα αποτελέσματα.

**Σημείωση** Η HP δεν εγγυάται την ποιότητα ή την αξιοπιστία των αναλωσίμων τρίτων κατασκευαστών. Το σέρβις ή η επισκευή της συσκευής που θα είναι απαραίτητη εξ' αιτίας της χρήσης ενός αναλώσιμου τρίτου κατασκευαστή, δεν καλύπτεται από την εγγύηση.

Εάν πιστεύετε ότι έχετε προμηθευτεί αυθεντικά δοχεία μελάνης HP, μεταβείτε στη διεύθυνση:

www.hp.com/go/anticounterfeit

**Αιτία:** Δεν χρησιμοποιήθηκαν δοχεία μελάνης HP.

Εάν τα παραπάνω δεν έλυσαν το πρόβλημα, δοκιμάστε την επόμενη λύση.

### Λύση 2: Ελέγξτε τα επίπεδα της μελάνης

**Λύση:** Ελέγξτε τα εκτιμώμενα επίπεδα μελάνης στα δοχεία μελάνης.

**Σημείωση** Οι προειδοποιήσεις και οι δείκτες επιπέδου μελάνης παρέχουν εκτιμήσεις για προγραμματισμό μόνο. Όταν λάβετε ένα προειδοποιητικό μήνυμα χαμηλής στάθμης, φροντίστε να έχετε διαθέσιμο ένα ανταλλακτικό δοχείο για να αποφύγετε πιθανές καθυστερήσεις εκτύπωσης. Δεν χρειάζεται να αντικαταστήσετε τα δοχεία μελάνης προτού καταστεί μη αποδεκτή η ποιότητα εκτύπωσης.

Για περισσότερες πληροφορίες, ανατρέξτε στην ενότητα:

«Έλεγχος των εκτιμώμενων επιπέδων μελάνης» στη σελίδα 113

**Αιτία:** Η μελάνη μπορεί να μην επαρκεί στα δοχεία μελάνης.

Εάν τα παραπάνω δεν έλυσαν το πρόβλημα, δοκιμάστε την επόμενη λύση.

### Λύση 3: Ελέγξτε τις ρυθμίσεις εκτύπωσης

**Λύση:** Ελέγξτε τις ρυθμίσεις εκτύπωσης.

- Ελέγξτε τη ρύθμιση τύπου χαρτιού για να βεβαιωθείτε ότι συμφωνεί με τον τύπο χαρτιού που έχει τοποθετηθεί στο δίσκο εισόδου.
- Ελέγξτε τη ρύθμιση της ποιότητας εκτύπωσης και βεβαιωθείτε ότι δεν έχει ρυθμιστεί πολύ χαμηλά.

  Εκτυπώστε την εικόνα με μια ρύθμιση υψηλής ποιότητας εκτύπωσης, όπως **Βέλτιστη** ή **Μέγιστη ανάλυση dpi**.

**Αιτία:** Ο τύπος χαρτιού ή οι ρυθμίσεις ποιότητας εκτύπωσης ήταν λάθος.

Εάν τα παραπάνω δεν έλυσαν το πρόβλημα, δοκιμάστε την επόμενη λύση.

---

### Λύση 4: Ελέγξτε τον τύπο χαρτιού

**Λύση:** Η HP συνιστά τη χρήση χαρτιών HP ή οποιουδήποτε άλλου τύπου χαρτιού που είναι κατάλληλος για τη συσκευή.

Να βεβαιώνεστε πάντα ότι το χαρτί στο οποίο εκτυπώνετε είναι ίσιο. Για βέλτιστα αποτελέσματα κατά την εκτύπωση εικόνων, χρησιμοποιήστε φωτογραφικό χαρτί HP Advanced Photo Paper.

Αποθηκεύστε τα φωτογραφικά μέσα στην αρχική συσκευασία τους, μέσα σε μια κλειστή πλαστική σακούλα, σε επίπεδη επιφάνεια και σε δροσερό και ξηρό μέρος. Όταν είστε έτοιμοι να εκτυπώσετε, αφαιρέσετε μόνο το χαρτί το οποίο σκοπεύετε να χρησιμοποιήσετε άμεσα. Όταν ολοκληρώσετε την εκτύπωση, τοποθετήστε το φωτογραφικό χαρτί που δεν χρησιμοποιήσατε πίσω στην πλαστική σακούλα. Με τον τρόπο αυτό θα αποτραπεί το τσαλάκωμα του φωτογραφικού χαρτιού.

Για περισσότερες πληροφορίες, ανατρέξτε στην ενότητα:


- «Συνιστώμενα χαρτιά για εκτύπωση» στη σελίδα 48
- «Πληροφορίες σχετικά με το χαρτί» στη σελίδα 54


**Αιτία:** Έχει τοποθετηθεί λάθος τύπος χαρτιού στο δίσκο εισόδου.

Εάν τα παραπάνω δεν έλυσαν το πρόβλημα, δοκιμάστε την επόμενη λύση.

---

### Λύση 5: Καθαρίστε την κεφαλή εκτύπωσης

**Λύση:** Εάν με τις προηγούμενες λύσεις δεν λύθηκε το πρόβλημα, δοκιμάστε να καθαρίσετε την κεφαλή εκτύπωσης.

**Για να καθαρίσετε την κεφαλή εκτύπωσης από τον πίνακα ελέγχου**

1. Πατήστε **Ρύθμιση**.

2. Πατήστε το κουμπί με το κάτω βέλος για να επισημάνετε την επιλογή **Tools (Εργαλεία)** και, στη συνέχεια, πατήστε **OK**.

3. Πατήστε το κουμπί με το κάτω βέλος για να επισημάνετε την επιλογή **Clean Printhead (Καθαρισμός κεφ. εκτύπωσης)** και, στη συνέχεια, πατήστε **OK**.
   Η συσκευή πραγματοποιεί καθαρισμό της κεφαλής εκτύπωσης.
4. Πατήστε οποιοδήποτε κουμπί για να επιστρέψετε στο μενού **Tools (Εργαλεία)**.

Αφού καθαρίσετε την κεφαλή εκτύπωσης, εκτυπώστε μια αναφορά ποιότητας εκτύπωσης. Αξιολογήστε την αναφορά ποιότητας εκτύπωσης για να δείτε εάν συνεχίζει να υπάρχει το πρόβλημα ποιότητας εκτύπωσης.

**Για να εκτυπώσετε μια αναφορά ποιότητας εκτύπωσης**

1. Τοποθετήστε απλό, αχρησιμοποίητο λευκό χαρτί letter ή A4 στο δίσκο εισόδου.
2. Πατήστε **Ρύθμιση**.

3. Πατήστε το κουμπί με το κάτω βέλος για να επισημάνετε την επιλογή **Tools (Εργαλεία)** και, στη συνέχεια, πατήστε **OK**.
4. Πατήστε το κουμπί με το κάτω βέλος για να επισημάνετε την επιλογή **Print Quality Report (Αναφ.ποιότητας εκτύπωσης)** και, στη συνέχεια, πατήστε **OK**.
   Η συσκευή εκτυπώνει μια αναφορά ποιότητας εκτύπωσης την οποία μπορείτε να χρησιμοποιήσετε για να διαγνώσετε προβλήματα ποιότητας εκτύπωσης.

**Για να αξιολογήσετε την αναφορά ποιότητας εκτύπωσης**

1. Ελέγξτε τα επίπεδα μελανιών που εμφανίζονται στη σελίδα Εάν ένα δοχείο έχει υπερβολικά χαμηλά επίπεδα μελάνης και κρίνετε ότι η ποιότητα εκτύπωσης είναι απαράδεκτη, μπορείτε να αντικαταστήσετε αυτό το δοχείο μελάνης. Η ποιότητα εκτύπωσης τυπικά αλλοιώνεται καθώς η μελάνη στα δοχεία τελειώνει.

   **Σημείωση** Εάν η αναφορά ποιότητας εκτύπωσης δεν είναι αναγνώσιμη, μπορείτε να ελέγξετε τα εκτιμώμενα επίπεδα μελάνης από τον πίνακα ελέγχου ή από το λογισμικό HP Photosmart.

   **Σημείωση** Οι προειδοποιήσεις και οι δείκτες επιπέδου μελάνης παρέχουν εκτιμήσεις για προγραμματισμό μόνο. Όταν λάβετε ένα προειδοποιητικό μήνυμα χαμηλής στάθμης, φροντίστε να έχετε διαθέσιμο ένα ανταλλακτικό δοχείο για να αποφύγετε πιθανές καθυστερήσεις εκτύπωσης. Δεν χρειάζεται να αντικαταστήσετε τα δοχεία μελάνης προτού γίνει μη αποδεκτή η ποιότητα εκτύπωσης.

2. Δείτε τις ράβδους χρωμάτων στο μέσο της σελίδας. Οι ράβδοι πρέπει να έχουν ευδιάκριτα άκρα και να είναι συμπαγείς και με χρώμα που εκτείνεται ομοιόμορφα κατά μήκος ολόκληρης της σελίδας.

**Εικόνα 13-28 Ράβδοι χρωμάτων - αναμενόμενο αποτέλεσμα**

- Εάν κάποια από τις ράβδους εμφανίζει ακανόνιστες ραβδώσεις, είναι πιο ανοιχτόχρωμη στη μια πλευρά ή περιέχει μια ή περισσότερες γραμμές διαφορετικού χρώματος, ακολουθήστε τα παρακάτω βήματα:

**Εικόνα 13-29 Έγχρωμες ράβδοι - ακανόνιστες ραβδώσεις ή ξεθωριασμένη ράβδος (επάνω ράβδος)**

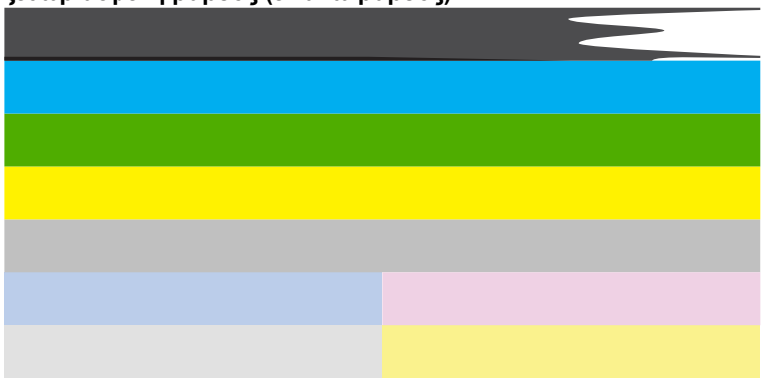

**Εικόνα 13-30 Ράβδοι χρωμάτων - ανάμιξη χρωμάτων (η κίτρινη ράβδος περιλαμβάνει ραβδώσεις σε χρώμα ματζέντα)**

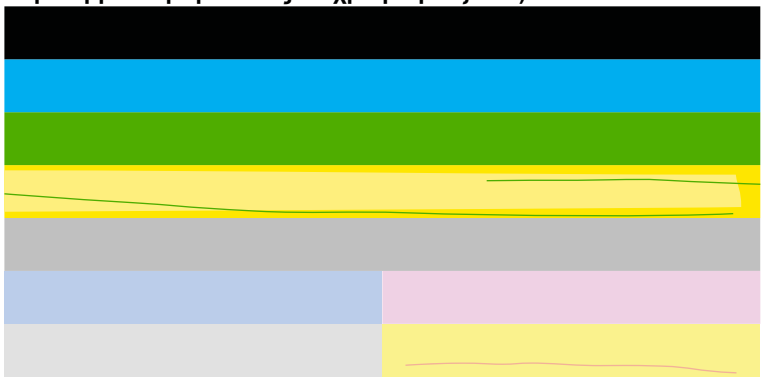

  - Ελέγξτε τα εκτιμώμενα επίπεδα μελάνης στα δοχεία μελάνης.
  - Αφαιρέστε τα δοχεία μελάνης που αντιστοιχούν στη ράβδο που εμφανίζει ραβδώσεις και καθαρίστε τις ηλεκτρικές επαφές του δοχείου.
  - Τοποθετήστε ξανά το δοχείο και βεβαιωθείτε ότι όλα τα δοχεία είναι σωστά τοποθετημένα.

- Καθαρίστε την κεφαλή εκτύπωσης και έπειτα εκτυπώστε ξανά αυτή τη σελίδα διαγνωστικού ελέγχου.
- Εάν με τον καθαρισμό της κεφαλής εκτύπωσης δεν λυθεί αυτό το πρόβλημα ποιότητας εκτύπωσης, αντικαταστήστε το δοχείο μελάνης το οποίο αντιστοιχεί στη ράβδο που εμφανίζει ραβδώσεις.

**Σημείωση** Εάν με τον καθαρισμό της κεφαλής εκτύπωσης δεν λυθεί το πρόβλημα ποιότητας εκτύπωσης, επικοινωνήστε με την υποστήριξη της HP για σέρβις.

- Εάν κάποια από τις έγχρωμες ράβδους εμφανίζει ομαλές λευκές ραβδώσεις, ευθυγραμμίστε τον εκτυπωτή. Εάν το πρόβλημα παραμένει, καθαρίστε την κεφαλή εκτύπωσης και έπειτα εκτυπώστε ξανά αυτή τη σελίδα διαγνωστικού ελέγχου.

**Σημείωση** Εάν με τον καθαρισμό της κεφαλής εκτύπωσης δεν λυθεί το πρόβλημα ποιότητας εκτύπωσης, επικοινωνήστε με την υποστήριξη της HP για σέρβις.

3. Δείτε το μεγάλο κείμενο επάνω από το μοτίβο ευθυγράμμισης. Τα γράμματα θα πρέπει να είναι ευκρινή και καθαρά.

**Εικόνα 13-31 Δείγμα περιοχής κειμένου - αναμενόμενο αποτέλεσμα**

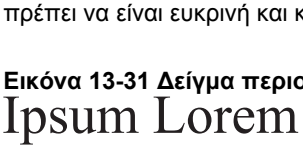


- Εάν η γραφή είναι ακανόνιστη, ευθυγραμμίστε τον εκτυπωτή και έπειτα εκτυπώστε πάλι αυτή τη σελίδα διαγνωστικού ελέγχου.

**Εικόνα 13-32 Δείγμα περιοχής κειμένου - ακανόνιστο κείμενο**

- Εάν το κείμενο είναι ανόμοιο, παρουσιάζει ραβδώσεις ή κηλίδες, καθαρίστε την κεφαλή εκτύπωσης και έπειτα εκτυπώστε πάλι αυτή τη σελίδα διαγνωστικού ελέγχου.

**Εικόνα 13-33 Περιοχή δείγματος κειμένου - ανόμοια κατανομή μελάνης**

**Εικόνα 13-34 Δείγμα περιοχής κειμένου - ραβδώσεις ή κηλίδες**

Ipsum Lorem

4. Δείτε το μοτίβο ευθυγράμμισης πάνω από τις έγχρωμες ράβδους. Οι γραμμές πρέπει να είναι ευθείες και ευκρινείς.

**Εικόνα 13-35 Μοτίβο ευθυγράμμισης - αναμενόμενο αποτέλεσμα**

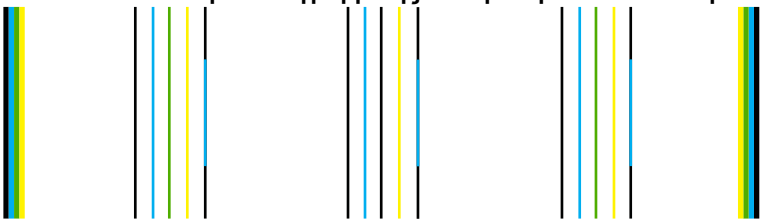

Εάν οι γραμμές είναι ακανόνιστες, ευθυγραμμίστε τον εκτυπωτή και έπειτα εκτυπώστε πάλι αυτή τη σελίδα διαγνωστικού ελέγχου.

**Εικόνα 13-36 Μοτίβο ευθυγράμμισης - ακανόνιστες γραμμές**

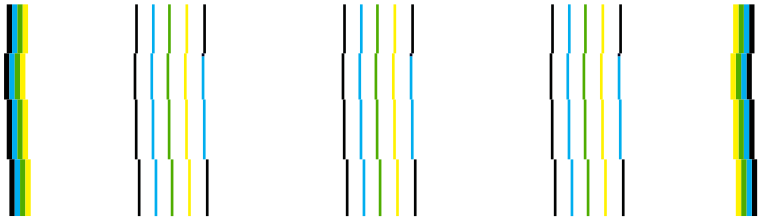

**Σημείωση** Εάν με την ευθυγράμμιση του εκτυπωτή δεν λυθεί το πρόβλημα ποιότητας εκτύπωσης, επικοινωνήστε με την υποστήριξη της HP για σέρβις.

**Αιτία:** Η κεφαλή εκτύπωσης χρειαζόταν καθάρισμα.

Εάν τα παραπάνω δεν έλυσαν το πρόβλημα, δοκιμάστε την επόμενη λύση.

### Λύση 6: Επικοινωνήστε με την υποστήριξη HP

**Λύση:** Επικοινωνήστε με την υποστήριξη της HP για σέρβις.

Μεταβείτε στη διεύθυνση: www.hp.com/support.

Εάν σας ζητηθεί, επιλέξτε χώρα/περιοχή και κάντε κλικ στο **Επικοινωνία με την HP** για πληροφορίες σχετικά με την κλήση για τεχνική υποστήριξη.

**Αιτία:** Παρουσιάστηκε πρόβλημα στην κεφαλή εκτύπωσης.

## Οι εκτυπώσεις είναι θαμπές ή θολές

Δοκιμάστε τις παρακάτω λύσεις εάν η εκτύπωσή σας είναι μουτζουρωμένη ή θολή.

**Σημείωση** Για αυτό το πρόβλημα, δεν υπάρχει θέμα με τα αναλώσιμα μελάνης. Επομένως, δεν είναι απαραίτητη η αντικατάσταση των δοχείων μελάνης ή της κεφαλής εκτύπωσης.

**Συμβουλή** Αφού δείτε τις λύσεις σε αυτή την ενότητα, μπορείτε να μεταβείτε στην τοποθεσία υποστήριξης της HP στο Web για να δείτε αν υπάρχει επιπλέον βοήθεια αντιμετώπισης προβλημάτων. Για περισσότερες πληροφορίες, επισκεφθείτε τη διεύθυνση: www.hp.com/support.

- Λύση 1: Ελέγξτε τις ρυθμίσεις εκτύπωσης
- Λύση 2: Χρησιμοποιήστε εικόνα υψηλότερης ποιότητας
- Λύση 3: Εκτυπώστε την εικόνα σε μικρότερο μέγεθος
- Λύση 4: Ευθυγραμμίστε τον εκτυπωτή



### Λύση 1: Ελέγξτε τις ρυθμίσεις εκτύπωσης

**Λύση:** Ελέγξτε τις ρυθμίσεις εκτύπωσης.

- Ελέγξτε τη ρύθμιση τύπου χαρτιού για να βεβαιωθείτε ότι συμφωνεί με τον τύπο χαρτιού που έχει τοποθετηθεί στο δίσκο εισόδου.
- Ελέγξτε τη ρύθμιση της ποιότητας εκτύπωσης και βεβαιωθείτε ότι δεν έχει ρυθμιστεί πολύ χαμηλά.
  Εκτυπώστε την εικόνα με μια ρύθμιση υψηλής ποιότητας εκτύπωσης, όπως **Βέλτιστη** ή **Μέγιστη ανάλυση dpi**.

**Αιτία:** Ο τύπος χαρτιού ή οι ρυθμίσεις ποιότητας εκτύπωσης ήταν λάθος.

Εάν τα παραπάνω δεν έλυσαν το πρόβλημα, δοκιμάστε την επόμενη λύση.

---

### Λύση 2: Χρησιμοποιήστε εικόνα υψηλότερης ποιότητας

**Λύση:** Χρησιμοποιήστε εικόνα υψηλότερης ανάλυσης

Εάν εκτυπώνετε μια φωτογραφία ή μια εικόνα και η ανάλυση είναι πολύ χαμηλή, η εκτύπωση θα είναι θαμπή ή θολή.

Εάν έχει αλλάξει το μέγεθος μιας ψηφιακής φωτογραφίας ή μιας εικόνας ράστερ, η εκτύπωση μπορεί να είναι θαμπή ή θολή.

**Αιτία:** Η ανάλυση της εικόνας ήταν χαμηλή.

Εάν τα παραπάνω δεν έλυσαν το πρόβλημα, δοκιμάστε την επόμενη λύση.

---

### Λύση 3: Εκτυπώστε την εικόνα σε μικρότερο μέγεθος

**Λύση:** Μειώστε το μέγεθος της εικόνας και εκτυπώστε την.

Εάν εκτυπώνετε μια φωτογραφία ή μια εικόνα και το μέγεθος εκτύπωσης είναι πολύ μεγάλο, η εκτύπωση θα είναι θαμπή ή θολή.

Εάν έχει αλλάξει το μέγεθος μιας ψηφιακής φωτογραφίας ή μιας εικόνας raster, η εκτύπωση μπορεί να είναι θαμπή ή θολή.

**Αιτία:** Η εικόνα εκτυπώθηκε σε μεγαλύτερο μέγεθος.

Εάν τα παραπάνω δεν έλυσαν το πρόβλημα, δοκιμάστε την επόμενη λύση.

---

### Λύση 4: Ευθυγραμμίστε τον εκτυπωτή

**Λύση:** Ευθυγραμμίστε τον εκτυπωτή.

Η ευθυγράμμιση του εκτυπωτή μπορεί να συμβάλλει στη διασφάλιση εξαιρετικής ποιότητας εκτύπωσης.

**Για να ευθυγραμμίσετε τον εκτυπωτή από το λογισμικό HP Photosmart**

1. Τοποθετήστε αχρησιμοποίητο, απλό, λευκό χαρτί letter, A4 ή legal στο δίσκο εισόδου.
2. Στο Κέντρο λειτουργιών HP, επιλέξτε **Ρυθμίσεις**.
3. Στην περιοχή **Ρυθμίσεις εκτύπωσης**, επιλέξτε **Εργαλειοθήκη εκτυπωτή**.

   **Σημείωση** Μπορείτε επίσης να ανοίξετε την **Εργαλειοθήκη εκτυπωτή** από το πλαίσιο διαλόγου **Ιδιότητες εκτύπωσης**. Στο πλαίσιο διαλόγου **Ιδιότητες εκτύπωσης** κάντε κλικ στην καρτέλα **Χαρακτηριστικά** και έπειτα στην καρτέλα **Υπηρεσίες εκτυπωτή**.

   Εμφανίζεται η **Εργαλειοθήκη εκτυπωτή**.
4. Κάντε κλικ στην καρτέλα **Συντήρηση συσκευής**.
5. Κάντε κλικ στην επιλογή **Ευθυγράμμιση εκτυπωτή**.
   Η συσκευή εκτυπώνει μια δοκιμαστική σελίδα, ευθυγραμμίζει την κεφαλή εκτύπωσης και βαθμονομεί τον εκτυπωτή. Ανακυκλώστε ή πετάξτε τη σελίδα.

**Αιτία:** Ο εκτυπωτής χρειαζόταν ευθυγράμμιση.

---

### Οι εκτυπώσεις έχουν κάθετες λωρίδες

**Λύση:** Η HP συνιστά τη χρήση χαρτιών HP ή οποιουδήποτε άλλου τύπου χαρτιού που είναι κατάλληλος για τη συσκευή.

Να βεβαιώνεστε πάντα ότι το χαρτί στο οποίο εκτυπώνετε είναι ίσιο. Για βέλτιστα αποτελέσματα κατά την εκτύπωση εικόνων, χρησιμοποιήστε φωτογραφικό χαρτί HP Advanced Photo Paper.

Αποθηκεύστε τα φωτογραφικά μέσα στην αρχική συσκευασία τους, μέσα σε μια κλειστή πλαστική σακούλα, σε επίπεδη επιφάνεια και σε δροσερό και ξηρό μέρος. Όταν είστε έτοιμοι να εκτυπώσετε, αφαιρέσετε μόνο το χαρτί το οποίο σκοπεύετε να χρησιμοποιήσετε άμεσα. Όταν ολοκληρώσετε την εκτύπωση, τοποθετήστε το φωτογραφικό χαρτί που δεν χρησιμοποιήσατε πίσω στην πλαστική σακούλα. Με τον τρόπο αυτό θα αποτραπεί το τσαλάκωμα του φωτογραφικού χαρτιού.

Για περισσότερες πληροφορίες, ανατρέξτε στην ενότητα:


- «Συνιστώμενα χαρτιά για εκτύπωση» στη σελίδα 48
- «Πληροφορίες σχετικά με το χαρτί» στη σελίδα 54


**Αιτία:** Έχει τοποθετηθεί λάθος τύπος χαρτιού στο δίσκο εισόδου.

---

## Οι εκτυπώσεις βγαίνουν λοξές ή στραβές

Δοκιμάστε τις παρακάτω λύσεις εάν η εκτύπωση δεν είναι ίσια στη σελίδα.

- Λύση 1: Βεβαιωθείτε ότι το χαρτί έχει τοποθετηθεί σωστά
- Λύση 2: Βεβαιωθείτε ότι έχει τοποθετηθεί μόνο ένας τύπος χαρτιού
- Λύση 3: Βεβαιωθείτε ότι το εξάρτημα εκτύπωσης διπλής όψης έχει τοποθετηθεί με ασφάλεια

### Λύση 1: Βεβαιωθείτε ότι το χαρτί έχει τοποθετηθεί σωστά

**Λύση:** Βεβαιωθείτε ότι το χαρτί έχει τοποθετηθεί σωστά στο δίσκο εισόδου.

Για περισσότερες πληροφορίες, ανατρέξτε στην ενότητα:

«Τοποθέτηση μέσου εκτύπωσης» στη σελίδα 51

**Αιτία:** Το χαρτί δεν είχε τοποθετηθεί σωστά.

Εάν τα παραπάνω δεν έλυσαν το πρόβλημα, δοκιμάστε την επόμενη λύση.

---

### Λύση 2: Βεβαιωθείτε ότι έχει τοποθετηθεί μόνο ένας τύπος χαρτιού

**Λύση:** Τοποθετήστε μόνο έναν τύπο χαρτιού τη φορά.

**Αιτία:** Στο δίσκο εισόδου είχαν τοποθετηθεί περισσότεροι από ένας τύποι χαρτιού.

Εάν τα παραπάνω δεν έλυσαν το πρόβλημα, δοκιμάστε την επόμενη λύση.

---

### Λύση 3: Βεβαιωθείτε ότι το εξάρτημα εκτύπωσης διπλής όψης έχει τοποθετηθεί με ασφάλεια

**Λύση:** Βεβαιωθείτε ότι το εξάρτημα εκτύπωσης δύο όψεων στο πίσω μέρος της συσκευής είναι εγκατεστημένο με ασφάλεια.

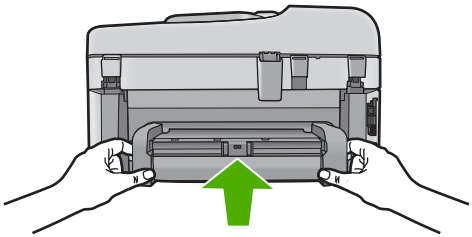

**Αιτία:** Το εξάρτημα εκτύπωσης δύο όψεων δεν ήταν σωστά εγκατεστημένο.

---

## Λωρίδες μελάνης στο πίσω μέρος του χαρτιού

Δοκιμάστε τις παρακάτω λύσεις εάν υπάρχουν μουτζούρες μελάνης στο πίσω μέρος της εκτύπωσης.

- Λύση 1: Εκτυπώστε σε μια σελίδα απλού χαρτιού

- Λύση 2: Περιμένετε μέχρι να στεγνώσει η μελάνη

### Λύση 1: Εκτυπώστε σε μια σελίδα απλού χαρτιού

**Λύση:** Εκτυπώστε μία ή πολλές σελίδες απλού χαρτιού για να απορροφηθεί η περίσσια μελάνη του προϊόντος.

**Για να αφαιρέσετε την περίσσια μελάνη χρησιμοποιώντας απλό χαρτί**

1. Τοποθετήστε αρκετά φύλλα απλού χαρτιού στο δίσκο εισόδου.
2. Περιμένετε πέντε λεπτά.
3. Εκτυπώστε ένα έγγραφο με λίγο ή καθόλου κείμενο.
4. Ελέγξτε αν υπάρχει μελάνη στο πίσω μέρος του χαρτιού. Εάν εξακολουθεί να υπάρχει μελάνη στο πίσω μέρος του χαρτιού, δοκιμάστε να εκτυπώσετε σε μια άλλη σελίδα απλού χαρτιού.

**Αιτία:** Συσσωρεύτηκε μελάνη μέσα στο προϊόν, στο σημείο όπου ακουμπάει το πίσω μέρος του χαρτιού κατά την εκτύπωση.

Εάν τα παραπάνω δεν έλυσαν το πρόβλημα, δοκιμάστε την επόμενη λύση.

---

### Λύση 2: Περιμένετε μέχρι να στεγνώσει η μελάνη

**Λύση:** Περιμένετε τουλάχιστον τριάντα λεπτά για να στεγνώσει η μελάνη μέσα στο προϊόν και, στη συνέχεια, επαναλάβετε την εργασία εκτύπωσης.

**Αιτία:** Η περίσσια μελάνη στο προϊόν έπρεπε να στεγνώσει.

---

## Οι άκρες του κειμένου είναι ακανόνιστες

Δοκιμάστε τις ακόλουθες λύσεις εάν το κείμενο στις εκτυπώσεις σας δεν είναι καθαρό και οι άκρες είναι ακανόνιστες.

**Σημείωση** Για αυτό το πρόβλημα, δεν υπάρχει θέμα με τα αναλώσιμα μελάνης. Επομένως, δεν είναι απαραίτητη η αντικατάσταση των δοχείων μελάνης ή της κεφαλής εκτύπωσης.

- Λύση 1: Χρησιμοποιήστε γραμματοσειρά TrueType ή OpenType
- Λύση 2: Ευθυγραμμίστε τον εκτυπωτή
- Λύση 3: Καθαρίστε την κεφαλή εκτύπωσης

### Λύση 1: Χρησιμοποιήστε γραμματοσειρά TrueType ή OpenType

**Λύση:** Χρησιμοποιήστε γραμματοσειρές TrueType ή OpenType για να διασφαλίσετε ότι το προϊόν μπορεί να εκτυπώσει ομαλές γραμματοσειρές. Όταν επιλέγετε μια γραμματοσειρά, αναζητήστε το εικονίδιο TrueType ή OpenType.

(συνέχεια)

| Εικονίδιο TrueType | Εικονίδιο OpenType |
|---|---|

**Αιτία:** Η γραμματοσειρά είχε προσαρμοσμένο μέγεθος.

Ορισμένα προγράμματα παρέχουν προσαρμοσμένες γραμματοσειρές που εμφανίζουν ακανόνιστες άκρες όταν μεγεθυνθούν ή εκτυπωθούν. Επίσης, εάν θέλετε να εκτυπώσετε κείμενο bitmap, μπορεί να έχει ακανόνιστες άκρες όταν μεγεθυνθεί ή εκτυπωθεί.

Εάν τα παραπάνω δεν έλυσαν το πρόβλημα, δοκιμάστε την επόμενη λύση.

---

## Λύση 2: Ευθυγραμμίστε τον εκτυπωτή

**Λύση:** Ευθυγραμμίστε τον εκτυπωτή.

Η ευθυγράμμιση του εκτυπωτή μπορεί να συμβάλλει στη διασφάλιση εξαιρετικής ποιότητας εκτύπωσης.

**Για να ευθυγραμμίσετε τον εκτυπωτή από το λογισμικό HP Photosmart**

1. Τοποθετήστε αχρησιμοποίητο, απλό, λευκό χαρτί letter, A4 ή legal στο δίσκο εισόδου.
2. Στο Κέντρο λειτουργιών HP, επιλέξτε **Ρυθμίσεις**.
3. Στην περιοχή **Ρυθμίσεις εκτύπωσης**, επιλέξτε **Εργαλειοθήκη εκτυπωτή**.

   **Σημείωση** Μπορείτε επίσης να ανοίξετε την **Εργαλειοθήκη εκτυπωτή** από το πλαίσιο διαλόγου **Ιδιότητες εκτύπωσης**. Στο πλαίσιο διαλόγου **Ιδιότητες εκτύπωσης** κάντε κλικ στην καρτέλα **Χαρακτηριστικά** και έπειτα στην καρτέλα **Υπηρεσίες εκτυπωτή**.

   Εμφανίζεται η **Εργαλειοθήκη εκτυπωτή**.
4. Κάντε κλικ στην καρτέλα **Συντήρηση συσκευής**.
5. Κάντε κλικ στην επιλογή **Ευθυγράμμιση εκτυπωτή**.
   Η συσκευή εκτυπώνει μια δοκιμαστική σελίδα, ευθυγραμμίζει την κεφαλή εκτύπωσης και βαθμονομεί τον εκτυπωτή. Ανακυκλώστε ή πετάξτε τη σελίδα.

**Αιτία:** Ο εκτυπωτής χρειαζόταν ευθυγράμμιση.

Εάν τα παραπάνω δεν έλυσαν το πρόβλημα, δοκιμάστε την επόμενη λύση.

---

## Λύση 3: Καθαρίστε την κεφαλή εκτύπωσης

**Λύση:** Εάν με τις προηγούμενες λύσεις δεν λύθηκε το πρόβλημα, δοκιμάστε να καθαρίσετε την κεφαλή εκτύπωσης.

**Για να καθαρίσετε την κεφαλή εκτύπωσης από τον πίνακα ελέγχου**

1. Πατήστε **Ρύθμιση**.

2. Πατήστε το κουμπί με το κάτω βέλος για να επισημάνετε την επιλογή **Tools (Εργαλεία)** και, στη συνέχεια, πατήστε **OK**.
3. Πατήστε το κουμπί με το κάτω βέλος για να επισημάνετε την επιλογή **Clean Printhead (Καθαρισμός κεφ. εκτύπωσης)** και, στη συνέχεια, πατήστε **OK**.
   Η συσκευή πραγματοποιεί καθαρισμό της κεφαλής εκτύπωσης.
4. Πατήστε οποιοδήποτε κουμπί για να επιστρέψετε στο μενού **Tools (Εργαλεία)**.

Αφού καθαρίσετε την κεφαλή εκτύπωσης, εκτυπώστε μια αναφορά ποιότητας εκτύπωσης. Αξιολογήστε την αναφορά ποιότητας εκτύπωσης για να δείτε εάν συνεχίζει να υπάρχει το πρόβλημα ποιότητας εκτύπωσης.

**Για να εκτυπώσετε μια αναφορά ποιότητας εκτύπωσης**

1. Τοποθετήστε απλό, αχρησιμοποίητο λευκό χαρτί letter ή A4 στο δίσκο εισόδου.
2. Πατήστε **Ρύθμιση**.

3. Πατήστε το κουμπί με το κάτω βέλος για να επισημάνετε την επιλογή **Tools (Εργαλεία)** και, στη συνέχεια, πατήστε **OK**.
4. Πατήστε το κουμπί με το κάτω βέλος για να επισημάνετε την επιλογή **Print Quality Report (Αναφ.ποιότητας εκτύπωσης)** και, στη συνέχεια, πατήστε **OK**.
   Η συσκευή εκτυπώνει μια αναφορά ποιότητας εκτύπωσης την οποία μπορείτε να χρησιμοποιήσετε για να διαγνώσετε προβλήματα ποιότητας εκτύπωσης.

**Για να αξιολογήσετε την αναφορά ποιότητας εκτύπωσης**

1. Ελέγξτε τα επίπεδα μελανιών που εμφανίζονται στη σελίδα Εάν ένα δοχείο έχει υπερβολικά χαμηλά επίπεδα μελάνης και κρίνετε ότι η ποιότητα εκτύπωσης είναι απαράδεκτη, μπορείτε να αντικαταστήσετε αυτό το δοχείο μελάνης. Η ποιότητα εκτύπωσης τυπικά αλλοιώνεται καθώς η μελάνη στα δοχεία τελειώνει.

   **Σημείωση** Εάν η αναφορά ποιότητας εκτύπωσης δεν είναι αναγνώσιμη, μπορείτε να ελέγξετε τα εκτιμώμενα επίπεδα μελάνης από τον πίνακα ελέγχου ή από το λογισμικό HP Photosmart.

   **Σημείωση** Οι προειδοποιήσεις και οι δείκτες επιπέδου μελάνης παρέχουν εκτιμήσεις για προγραμματισμό μόνο. Όταν λάβετε ένα προειδοποιητικό μήνυμα χαμηλής στάθμης, φροντίστε να έχετε διαθέσιμο ένα ανταλλακτικό δοχείο για να αποφύγετε πιθανές καθυστερήσεις εκτύπωσης. Δεν χρειάζεται να αντικαταστήσετε τα δοχεία μελάνης προτού γίνει μη αποδεκτή η ποιότητα εκτύπωσης.

2. Δείτε τις ράβδους χρωμάτων στο μέσο της σελίδας. Οι ράβδοι πρέπει να έχουν ευδιάκριτα άκρα και να είναι συμπαγείς και με χρώμα που εκτείνεται ομοιόμορφα κατά μήκος ολόκληρης της σελίδας.

**Εικόνα 13-37 Ράβδοι χρωμάτων - αναμενόμενο αποτέλεσμα**

- Εάν κάποια από τις ράβδους εμφανίζει ακανόνιστες ραβδώσεις, είναι πιο ανοιχτόχρωμη στη μια πλευρά ή περιέχει μια ή περισσότερες γραμμές διαφορετικού χρώματος, ακολουθήστε τα παρακάτω βήματα:

**Εικόνα 13-38 Έγχρωμες ράβδοι - ακανόνιστες ραβδώσεις ή ξεθωριασμένη ράβδος (επάνω ράβδος)**

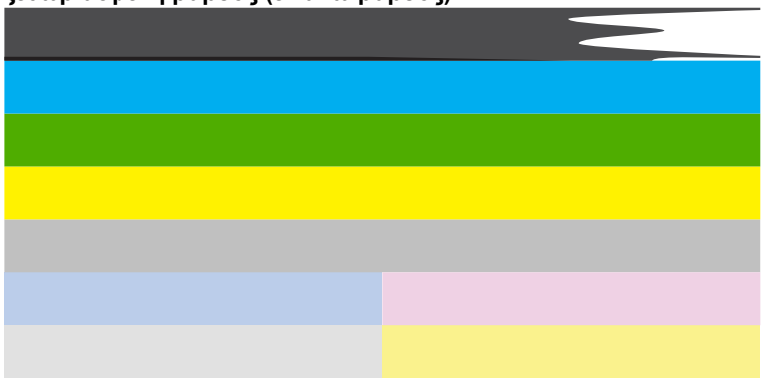

**Εικόνα 13-39 Ράβδοι χρωμάτων - ανάμιξη χρωμάτων (η κίτρινη ράβδος περιλαμβάνει ραβδώσεις σε χρώμα ματζέντα)**

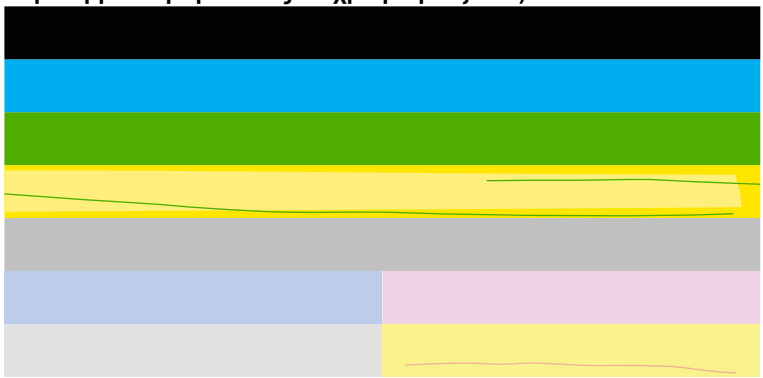

  - Ελέγξτε τα εκτιμώμενα επίπεδα μελάνης στα δοχεία μελάνης.
  - Αφαιρέστε τα δοχεία μελάνης που αντιστοιχούν στη ράβδο που εμφανίζει ραβδώσεις και καθαρίστε τις ηλεκτρικές επαφές του δοχείου.
  - Τοποθετήστε ξανά το δοχείο και βεβαιωθείτε ότι όλα τα δοχεία είναι σωστά τοποθετημένα.

- Καθαρίστε την κεφαλή εκτύπωσης και έπειτα εκτυπώστε ξανά αυτή τη σελίδα διαγνωστικού ελέγχου.
- Εάν με τον καθαρισμό της κεφαλής εκτύπωσης δεν λυθεί αυτό το πρόβλημα ποιότητας εκτύπωσης, αντικαταστήστε το δοχείο μελάνης το οποίο αντιστοιχεί στη ράβδο που εμφανίζει ραβδώσεις.

**Σημείωση** Εάν με τον καθαρισμό της κεφαλής εκτύπωσης δεν λυθεί το πρόβλημα ποιότητας εκτύπωσης, επικοινωνήστε με την υποστήριξη της HP για σέρβις.

- Εάν κάποια από τις έγχρωμες ράβδους εμφανίζει ομαλές λευκές ραβδώσεις, ευθυγραμμίστε τον εκτυπωτή. Εάν το πρόβλημα παραμένει, καθαρίστε την κεφαλή εκτύπωσης και έπειτα εκτυπώστε ξανά αυτή τη σελίδα διαγνωστικού ελέγχου.

**Σημείωση** Εάν με τον καθαρισμό της κεφαλής εκτύπωσης δεν λυθεί το πρόβλημα ποιότητας εκτύπωσης, επικοινωνήστε με την υποστήριξη της HP για σέρβις.

3. Δείτε το μεγάλο κείμενο επάνω από το μοτίβο ευθυγράμμισης. Τα γράμματα θα πρέπει να είναι ευκρινή και καθαρά.

**Εικόνα 13-40 Δείγμα περιοχής κειμένου - αναμενόμενο αποτέλεσμα**

- Εάν η γραφή είναι ακανόνιστη, ευθυγραμμίστε τον εκτυπωτή και έπειτα εκτυπώστε πάλι αυτή τη σελίδα διαγνωστικού ελέγχου.

**Εικόνα 13-41 Δείγμα περιοχής κειμένου - ακανόνιστο κείμενο**

- Εάν το κείμενο είναι ανόμοιο, παρουσιάζει ραβδώσεις ή κηλίδες, καθαρίστε την κεφαλή εκτύπωσης και έπειτα εκτυπώστε πάλι αυτή τη σελίδα διαγνωστικού ελέγχου.

**Εικόνα 13-42 Περιοχή δείγματος κειμένου - ανόμοια κατανομή μελάνης**

**Εικόνα 13-43 Δείγμα περιοχής κειμένου - ραβδώσεις ή κηλίδες**

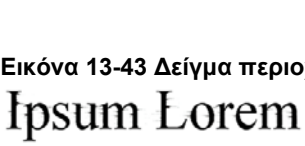


4. Δείτε το μοτίβο ευθυγράμμισης πάνω από τις έγχρωμες ράβδους. Οι γραμμές πρέπει να είναι ευθείες και ευκρινείς.

**Εικόνα 13-44 Μοτίβο ευθυγράμμισης - αναμενόμενο αποτέλεσμα**

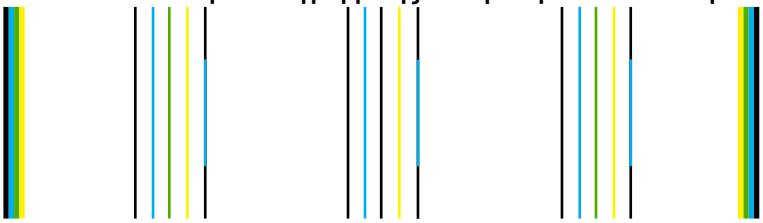

Εάν οι γραμμές είναι ακανόνιστες, ευθυγραμμίστε τον εκτυπωτή και έπειτα εκτυπώστε πάλι αυτή τη σελίδα διαγνωστικού ελέγχου.

**Εικόνα 13-45 Μοτίβο ευθυγράμμισης - ακανόνιστες γραμμές**

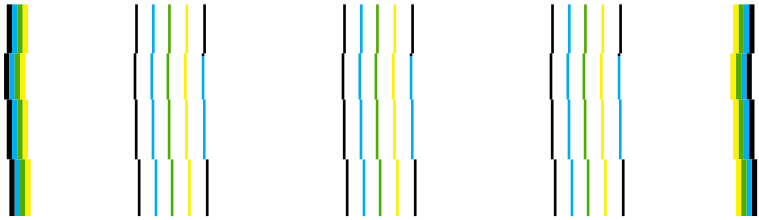

**Σημείωση** Εάν με την ευθυγράμμιση του εκτυπωτή δεν λυθεί το πρόβλημα ποιότητας εκτύπωσης, επικοινωνήστε με την υποστήριξη της HP για σέρβις.

**Αιτία:** Η κεφαλή εκτύπωσης χρειαζόταν καθάρισμα.

## Αντιμετώπιση προβλημάτων εκτύπωσης

Χρησιμοποιήστε αυτή την ενότητα για να επιλύσετε τα παρακάτω προβλήματα εκτύπωσης:

- Οι φάκελοι δεν εκτυπώνονται σωστά
- Το προϊόν εκτυπώνει ακατάληπτους χαρακτήρες
- Οι σελίδες του εγγράφου μου δεν εκτυπώθηκαν με τη σωστή σειρά
- Τα περιθώρια δεν εκτυπώνονται όπως αναμενόταν
- Εμφανίστηκε μια κενή σελίδα κατά την εκτύπωση
- Το έγγραφο εκτυπώνεται αργά

## Οι φάκελοι δεν εκτυπώνονται σωστά

Δοκιμάστε τις παρακάτω λύσεις για να επιλύσετε το πρόβλημα. Οι λύσεις εμφανίζονται με σειρά πιθανότητας. Εάν η πρώτη λύση δεν έχει αποτέλεσμα, συνεχίστε δοκιμάζοντας τις υπόλοιπες λύσεις μέχρι να λυθεί το πρόβλημα.

- Λύση 1: Τοποθετήστε σωστά τη στοίβα των φακέλων
- Λύση 2: Ελέγξτε τον τύπο φακέλου
- Λύση 3: Κλείστε τους φακέλους για να αποφύγετε εμπλοκές χαρτιού

### Λύση 1: Τοποθετήστε σωστά τη στοίβα των φακέλων

**Λύση:** Τοποθετήστε μια στοίβα φακέλων στο δίσκο εισόδου με τα φύλλα των φακέλων προς τα πάνω και προς τα αριστερά.

Βεβαιωθείτε ότι έχετε αφαιρέσει όλο το χαρτί από τον δίσκο εισόδου πριν τοποθετήσετε τους φακέλους.

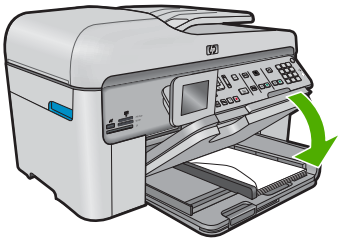

Για περισσότερες πληροφορίες, ανατρέξτε στην ενότητα:

«Τοποθέτηση μέσου εκτύπωσης» στη σελίδα 51

**Αιτία:** Μια στοίβα φακέλων δεν έχει τοποθετηθεί σωστά.

Εάν τα παραπάνω δεν έλυσαν το πρόβλημα, δοκιμάστε την επόμενη λύση.

---

### Λύση 2: Ελέγξτε τον τύπο φακέλου

**Λύση:** Μην χρησιμοποιείτε γυαλιστερούς ή ανάγλυφους φακέλους ή φακέλους με άγκιστρα ή προθήκες.

**Αιτία:** Δεν είχε τοποθετηθεί ο σωστός τύπος φακέλου.

Εάν τα παραπάνω δεν έλυσαν το πρόβλημα, δοκιμάστε την επόμενη λύση.

---

### Λύση 3: Κλείστε τους φακέλους για να αποφύγετε εμπλοκές χαρτιού

**Λύση:** Για να αποφύγετε εμπλοκές χαρτιού, κλείστε τους φακέλους πριν τους τοποθετήσετε.

**Αιτία:** Τα φύλλα των φακέλων μπορεί να πιαστούν στους κυλίνδρους.

---

## Το προϊόν εκτυπώνει ακατάληπτους χαρακτήρες

Δοκιμάστε τις παρακάτω λύσεις για να επιλύσετε το πρόβλημα. Οι λύσεις εμφανίζονται με σειρά πιθανότητας. Εάν η πρώτη λύση δεν έχει αποτέλεσμα, συνεχίστε δοκιμάζοντας τις υπόλοιπες λύσεις μέχρι να λυθεί το πρόβλημα.

- Λύση 1: Πραγματοποιήστε επαναφορά της συσκευής
- Λύση 2: Εκτυπώστε μια προηγούμενα αποθηκευμένη έκδοση του εγγράφου

### Λύση 1: Πραγματοποιήστε επαναφορά της συσκευής

**Λύση:** Απενεργοποιήστε τη συσκευή και τον υπολογιστή για 60 δευτερόλεπτα, ενεργοποιήστε τα και πάλι και δοκιμάστε να εκτυπώσετε.

**Αιτία:** Δεν υπήρχε διαθέσιμη μνήμη στη συσκευή.

Εάν τα παραπάνω δεν έλυσαν το πρόβλημα, δοκιμάστε την επόμενη λύση.

---

### Λύση 2: Εκτυπώστε μια προηγούμενα αποθηκευμένη έκδοση του εγγράφου

**Λύση:** Δοκιμάστε να εκτυπώσετε ένα άλλο έγγραφο από την ίδια εφαρμογή. Εάν αυτό πετύχει, δοκιμάστε να εκτυπώσετε μια προγενέστερα αποθηκευμένη έκδοση του εγγράφου που δεν είναι κατεστραμμένη.

**Αιτία:** Το έγγραφο ήταν κατεστραμμένο.

---

## Οι σελίδες του εγγράφου μου δεν εκτυπώθηκαν με τη σωστή σειρά

**Λύση:** Εκτυπώστε το έγγραφο με την αντίστροφη σειρά. Όταν ολοκληρωθεί η εκτύπωση του εγγράφου, οι σελίδες θα έχουν τη σωστή σειρά.

**Για να εκτυπώσετε ένα πολυσέλιδο έγγραφο με αντίστροφη σειρά**

1. Βεβαιωθείτε ότι έχετε τοποθετήσει χαρτί στο δίσκο εισόδου.
2. Στο μενού **Αρχείο** στην εφαρμογή λογισμικού, κάντε κλικ στην επιλογή **Εκτύπωση**.
3. Βεβαιωθείτε ότι το προϊόν είναι ο επιλεγμένος εκτυπωτής.
4. Κάντε κλικ στο κουμπί που ανοίγει το πλαίσιο διαλόγου **Ιδιότητες**.
   Ανάλογα με την εφαρμογή λογισμικού που χρησιμοποιείτε, το συγκεκριμένο κουμπί μπορεί να ονομάζεται **Ιδιότητες**, **Επιλογές**, **Ρύθμιση εκτυπωτή**, **Εκτυπωτής** ή **Προτιμήσεις**.
5. Κάντε κλικ στην καρτέλα **Για προχωρημένους**.

6. Στην περιοχή **Επιλογές διάταξης**, επιλέξτε **Εμπρός προς τα πίσω** στην επιλογή **Σειρά σελίδων**.

   **Σημείωση** Εάν ορίσετε το έγγραφο να εκτυπωθεί και στις δύο πλευρές της σελίδας, η επιλογή **Εμπρός προς τα πίσω** δεν είναι διαθέσιμη. Το έγγραφο θα εκτυπωθεί αυτόματα με τη σωστή σειρά.

7. Κάντε κλικ στο **OK** και έπειτα στην επιλογή **Εκτύπωση** ή στο **OK** στο πλαίσιο διαλόγου **Εκτύπωση**.

   **Σημείωση** Όταν πραγματοποιείτε εκτύπωση πολλών αντιγράφων, ολοκληρώνεται η εκτύπωση κάθε σετ πριν ξεκινήσει η εκτύπωση του επόμενου.

**Αιτία:** Οι ρυθμίσεις εκτύπωσης ήταν ρυθμισμένες ώστε να εκτυπώνουν πρώτα την πρώτη σελίδα του εγγράφου σας. Λόγω του τρόπου τροφοδοσίας του χαρτιού μέσα από τη συσκευή, η πρώτη σελίδα θα βρίσκεται τελευταία στη στοίβα, με την όψη προς τα πάνω.



## Τα περιθώρια δεν εκτυπώνονται όπως αναμενόταν

Δοκιμάστε τις παρακάτω λύσεις για να επιλύσετε το πρόβλημα. Οι λύσεις εμφανίζονται με σειρά πιθανότητας. Εάν η πρώτη λύση δεν έχει αποτέλεσμα, συνεχίστε δοκιμάζοντας τις υπόλοιπες λύσεις μέχρι να λυθεί το πρόβλημα.

- Λύση 1: Ελέγξτε τα περιθώρια του εκτυπωτή
- Λύση 2: Ελέγξτε τη ρύθμιση μεγέθους χαρτιού
- Λύση 3: Τοποθετήστε σωστά τη στοίβα χαρτιού

### Λύση 1: Ελέγξτε τα περιθώρια του εκτυπωτή

**Λύση:** Ελέγξτε τα περιθώρια του εκτυπωτή.

Βεβαιωθείτε ότι οι ρυθμίσεις περιθωρίου για το έγγραφο δεν υπερβαίνουν την εκτυπώσιμη περιοχή του προϊόντος.

**Για να ελέγξετε τις ρυθμίσεις περιθωρίου**

1. Πραγματοποιήστε προεπισκόπηση της εργασίας εκτύπωσης πριν τη στείλετε στο προϊόν.
   Στις περισσότερες εφαρμογές λογισμικού, κάντε κλικ στο μενού **Αρχείο** και έπειτα κάντε κλικ στην επιλογή **Προεπισκόπηση εκτύπωσης**.
2. Ελέγξτε τα περιθώρια.
   Το προϊόν χρησιμοποιεί τα περιθώρια που έχετε ορίσει στην εφαρμογή λογισμικού, αρκεί να είναι μεγαλύτερα από τα ελάχιστα περιθώρια που υποστηρίζει το προϊόν. Για περισσότερες πληροφορίες σχετικά με τον καθορισμό περιθωρίων στην εφαρμογή λογισμικού, ανατρέξτε στην τεκμηρίωση που συνοδεύει το λογισμικό.
3. Εάν τα περιθώρια δεν είναι ικανοποιητικά, ακυρώστε την εργασία εκτύπωσης και στη συνέχεια προσαρμόστε τα περιθώρια στην εφαρμογή λογισμικού.

**Αιτία:** Τα περιθώρια δεν έχουν ρυθμιστεί σωστά στην εφαρμογή λογισμικού.

Εάν τα παραπάνω δεν έλυσαν το πρόβλημα, δοκιμάστε την επόμενη λύση.

---

### Λύση 2: Ελέγξτε τη ρύθμιση μεγέθους χαρτιού

**Λύση:** Επαληθεύστε ότι έχετε επιλέξει τη σωστή ρύθμιση μεγέθους χαρτιού για την εργασία σας. Βεβαιωθείτε ότι έχετε τοποθετήσει το σωστό μέγεθος χαρτιού στο δίσκο εισόδου.

**Αιτία:** Η ρύθμιση μεγέθους χαρτιού μπορεί να μην ήταν σωστή για την εργασία που εκτυπώνατε.

Εάν τα παραπάνω δεν έλυσαν το πρόβλημα, δοκιμάστε την επόμενη λύση.

---

### Λύση 3: Τοποθετήστε σωστά τη στοίβα χαρτιού

**Λύση:** Αφαιρέστε τη στοίβα χαρτιού από το δίσκο εισόδου, τοποθετήστε ξανά το χαρτί και, στη συνέχεια, σύρετε τον οδηγό πλάτους χαρτιού προς τα μέσα μέχρι να σταματήσει στην άκρη του χαρτιού.

Για περισσότερες πληροφορίες, ανατρέξτε στην ενότητα:

«Τοποθέτηση μέσου εκτύπωσης» στη σελίδα 51

**Αιτία:** Οι οδηγοί χαρτιού δεν ήταν στη σωστή θέση.

---

## Εμφανίστηκε μια κενή σελίδα κατά την εκτύπωση

Δοκιμάστε τις παρακάτω λύσεις για να επιλύσετε το πρόβλημα. Οι λύσεις εμφανίζονται με σειρά πιθανότητας. Εάν η πρώτη λύση δεν έχει αποτέλεσμα, συνεχίστε δοκιμάζοντας τις υπόλοιπες λύσεις μέχρι να λυθεί το πρόβλημα.

- Λύση 1: Αφαιρέστε επιπλέον σελίδες ή γραμμές που ενδέχεται να υπάρχουν στο τέλος του εγγράφου
- Λύση 2: Τοποθετήστε χαρτί στο δίσκο εισόδου

### Λύση 1: Αφαιρέστε επιπλέον σελίδες ή γραμμές που ενδέχεται να υπάρχουν στο τέλος του εγγράφου

**Λύση:** Ανοίξτε το αρχείο εγγράφων στην εφαρμογή λογισμικού που χρησιμοποιείτε και αφαιρέστε τυχόν επιπλέον σελίδες στο τέλος του εγγράφου.

**Αιτία:** Το έγγραφο που εκτυπώνατε περιείχε μια επιπλέον κενή σελίδα.

Εάν τα παραπάνω δεν έλυσαν το πρόβλημα, δοκιμάστε την επόμενη λύση.

---

### Λύση 2: Τοποθετήστε χαρτί στο δίσκο εισόδου

**Λύση:** Εάν στη συσκευή έχουν απομείνει μόνο μερικά φύλλα, τοποθετήστε περισσότερο χαρτί στο δίσκο εισόδου. Εάν υπάρχει αρκετό χαρτί στο δίσκο εισόδου,

αφαιρέστε το, χτυπήστε τη στοίβα χαρτιού πάνω σε μια επίπεδη επιφάνεια και τοποθετήστε το ξανά στο δίσκο εισόδου.

Για περισσότερες πληροφορίες, ανατρέξτε στην ενότητα:

«Τοποθέτηση μέσου εκτύπωσης» στη σελίδα 51

**Αιτία:** Τροφοδοτήθηκαν δύο φύλλα χαρτιού στη συσκευή.

---

## Το έγγραφο εκτυπώνεται αργά

Δοκιμάστε τις παρακάτω λύσεις εάν η συσκευή εκτυπώνει πολύ αργά.

- Λύση 1: Χρησιμοποιήστε ρύθμιση χαμηλότερης ποιότητας εκτύπωσης
- Λύση 2: Ελέγξτε τα επίπεδα της μελάνης
- Λύση 3: Επικοινωνήστε με την υποστήριξη HP

### Λύση 1: Χρησιμοποιήστε ρύθμιση χαμηλότερης ποιότητας εκτύπωσης

**Λύση:** Ελέγξτε τη ρύθμιση ποιότητας εκτύπωσης Οι ρυθμίσεις **Βέλτιστη** και **Μέγιστη ανάλυση dpi** παρέχουν την καλύτερη ποιότητα αλλά είναι πιο αργές από τις ρυθμίσεις **Κανονική** ή **Πρόχειρη**. Με τη ρύθμιση **Πρόχειρη** έχετε την πιο γρήγορη ταχύτητα εκτύπωσης.

**Για να επιλέξετε ταχύτητα ή ποιότητα εκτύπωσης**

1. Βεβαιωθείτε ότι έχετε τοποθετήσει χαρτί στο δίσκο εισόδου.
2. Στο μενού **Αρχείο** στην εφαρμογή λογισμικού, κάντε κλικ στην επιλογή **Εκτύπωση**.
3. Βεβαιωθείτε ότι το προϊόν είναι ο επιλεγμένος εκτυπωτής.
4. Κάντε κλικ στο κουμπί που ανοίγει το πλαίσιο διαλόγου **Ιδιότητες**.
   Ανάλογα με την εφαρμογή λογισμικού που χρησιμοποιείτε, το συγκεκριμένο κουμπί μπορεί να ονομάζεται **Ιδιότητες**, **Επιλογές**, **Ρύθμιση εκτυπωτή**, **Εκτυπωτής** ή **Προτιμήσεις**.
5. Κάντε κλικ στην καρτέλα **Δυνατότητες**.
6. Στην αναπτυσσόμενη λίστα **Τύπος χαρτιού**, επιλέξτε τον τύπο χαρτιού που έχετε τοποθετήσει.
7. Στην αναπτυσσόμενη λίστα **Ποιότητα εκτύπωσης**, επιλέξτε την κατάλληλη ρύθμιση ποιότητας για την εργασία σας.

   **Σημείωση** Για να βρείτε σε τι dpi θα γίνει η εκτύπωση με βάση τις ρυθμίσεις τύπου χαρτιού και ποιότητας εκτύπωσης που έχετε ορίσει, κάντε κλικ στην επιλογή **Ανάλυση**.

Για περισσότερες πληροφορίες, ανατρέξτε στην ενότητα:

«Εκτύπωση με μέγιστη ανάλυση dpi» στη σελίδα 75

**Αιτία:** Η ρύθμιση ποιότητας εκτύπωσης είχε οριστεί σε υψηλή τιμή.

Εάν τα παραπάνω δεν έλυσαν το πρόβλημα, δοκιμάστε την επόμενη λύση.

---

### Λύση 2: Ελέγξτε τα επίπεδα της μελάνης

**Λύση:** Ελέγξτε τα εκτιμώμενα επίπεδα μελάνης στα δοχεία μελάνης. Η μη επαρκής ποσότητα μελάνης μπορεί να προκαλέσει την υπερθέρμανση της κεφαλής εκτύπωσης. Όταν υπερθερμανθεί η κεφαλή εκτύπωσης, ο εκτυπωτής καθυστερεί στη λειτουργία του, ώστε να της επιτρέψει να ψυχθεί.

**Σημείωση** Οι προειδοποιήσεις και οι δείκτες επιπέδου μελάνης παρέχουν εκτιμήσεις για προγραμματισμό μόνο. Όταν λάβετε ένα προειδοποιητικό μήνυμα χαμηλής στάθμης, φροντίστε να έχετε διαθέσιμο ένα ανταλλακτικό δοχείο για να αποφύγετε πιθανές καθυστερήσεις εκτύπωσης. Δεν χρειάζεται να αντικαταστήσετε τα δοχεία μελάνης προτού καταστεί μη αποδεκτή η ποιότητα εκτύπωσης.

Για περισσότερες πληροφορίες, ανατρέξτε στην ενότητα:

«Έλεγχος των εκτιμώμενων επιπέδων μελάνης» στη σελίδα 113

**Αιτία:** Η μελάνη μπορεί να μην επαρκεί στα δοχεία μελάνης.

Εάν τα παραπάνω δεν έλυσαν το πρόβλημα, δοκιμάστε την επόμενη λύση.

---

### Λύση 3: Επικοινωνήστε με την υποστήριξη HP

**Λύση:** Επικοινωνήστε με την υποστήριξη της HP για σέρβις.

Μεταβείτε στη διεύθυνση: www.hp.com/support.

Εάν σας ζητηθεί, επιλέξτε χώρα/περιοχή και κάντε κλικ στο **Επικοινωνία με την HP** για πληροφορίες σχετικά με την κλήση για τεχνική υποστήριξη.

**Αιτία:** Παρουσιάστηκε πρόβλημα με τη συσκευή.

---

## Αντιμετώπιση προβλημάτων κάρτας μνήμης

Χρησιμοποιήστε αυτήν την ενότητα για την επίλυση των παρακάτω προβλημάτων κάρτας μνήμης:

- Η κάρτα μνήμης δε λειτουργεί πλέον στην ψηφιακή φωτογραφική μηχανή μου
- Η συσκευή δεν διαβάζει την κάρτα μνήμης
- Οι φωτογραφίες στην κάρτα μνήμης δεν μεταφέρονται στον υπολογιστή μου
- Οι φωτογραφίες σε συνδεδεμένη ψηφιακή φωτογραφική μηχανή PictBridge δεν εκτυπώνονται

### Η κάρτα μνήμης δε λειτουργεί πλέον στην ψηφιακή φωτογραφική μηχανή μου

**Λύση:** Διαμορφώστε ξανά την κάρτα μνήμης στη φωτογραφική μηχανή ή σε έναν υπολογιστή Windows επιλέγοντας τη μορφή FAT. Για περισσότερες πληροφορίες, ανατρέξτε στην τεκμηρίωση που συνόδευε την ψηφιακή φωτογραφική μηχανή.

**Αιτία:** Η κάρτα διαμορφώθηκε σε υπολογιστή Windows XP. Από προεπιλογή, τα Windows XP διαμορφώνουν μια κάρτα μνήμης με χωρητικότητα 8 MB ή μικρότερη και 64 MB ή μεγαλύτερη με μορφή FAT32. Οι ψηφιακές φωτογραφικές μηχανές και

άλλες συσκευές χρησιμοποιούν τη μορφή FAT (FAT16 ή FAT12) και δεν μπορούν να αναγνωρίσουν μια κάρτα με διαμόρφωση FAT32.

## Η συσκευή δεν διαβάζει την κάρτα μνήμης

Δοκιμάστε τις παρακάτω λύσεις για να επιλύσετε το πρόβλημα. Οι λύσεις εμφανίζονται με σειρά πιθανότητας. Εάν η πρώτη λύση δεν έχει αποτέλεσμα, συνεχίστε δοκιμάζοντας τις υπόλοιπες λύσεις μέχρι να λυθεί το πρόβλημα.

- Λύση 1: Τοποθετήστε σωστά την κάρτα μνήμης
- Λύση 2: Τοποθετήστε πλήρως την κάρτα μνήμης στην κατάλληλη υποδοχή της συσκευής
- Λύση 3: Αφαιρέστε την πρόσθετη κάρτα μνήμης
- Λύση 4: Επαναλάβετε τη διαμόρφωση της κάρτας μνήμης στην ψηφιακή φωτογραφική μηχανή

### Λύση 1: Τοποθετήστε σωστά την κάρτα μνήμης

**Λύση:** Στρέψτε την κάρτα μνήμης έτσι ώστε η ετικέτα να είναι στραμμένη προς τα πάνω και οι επαφές στραμμένες προς τη συσκευή και, στη συνέχεια, σπρώξτε την κάρτα στην κατάλληλη υποδοχή μέχρι να ανάψει η φωτεινή ένδειξη φωτογραφιών.

Εάν η κάρτα μνήμης δεν έχει τοποθετηθεί σωστά, η συσκευή δεν θα αποκρίνεται και η φωτεινή ένδειξη προσοχής θα αναβοσβήνει γρήγορα.

Μετά τη σωστή τοποθέτηση της κάρτας μνήμης, η φωτεινή ένδειξη Φωτογραφία θα αναβοσβήσει σε πράσινο χρώμα για λίγα δευτερόλεπτα και, στη συνέχεια, θα παραμείνει αναμμένη.

**Αιτία:** Η κάρτα μνήμης είχε τοποθετηθεί με την λάθος πλευρά ή ανάποδα.

Εάν τα παραπάνω δεν έλυσαν το πρόβλημα, δοκιμάστε την επόμενη λύση.

### Λύση 2: Τοποθετήστε πλήρως την κάρτα μνήμης στην κατάλληλη υποδοχή της συσκευής

**Λύση:** Βεβαιωθείτε ότι τοποθετήσατε πλήρως την κάρτα μνήμης στην κατάλληλη υποδοχή της συσκευής.

Εάν η κάρτα μνήμης δεν έχει τοποθετηθεί σωστά, η συσκευή δεν θα αποκρίνεται και η φωτεινή ένδειξη προσοχής θα αναβοσβήνει γρήγορα.

Μετά τη σωστή τοποθέτηση της κάρτας μνήμης, η φωτεινή ένδειξη Φωτογραφία θα αναβοσβήσει σε πράσινο χρώμα για λίγα δευτερόλεπτα και, στη συνέχεια, θα παραμείνει αναμμένη.

**Αιτία:** Η κάρτα μνήμης δεν είχε τοποθετηθεί πλήρως στην κατάλληλη υποδοχή της συσκευής.

Εάν τα παραπάνω δεν έλυσαν το πρόβλημα, δοκιμάστε την επόμενη λύση.

### Λύση 3: Αφαιρέστε την πρόσθετη κάρτα μνήμης

**Λύση:** Μπορείτε να τοποθετήσετε μόνο μία κάρτα μνήμης τη φορά.

Εάν τοποθετήσετε περισσότερες από μία κάρτες μνήμης, η φωτεινή ένδειξη προσοχής θα αναβοσβήνει γρήγορα και στην οθόνη του υπολογιστή θα εμφανιστεί ένα μήνυμα σφάλματος. Αφαιρέστε την επιπλέον κάρτα μνήμης για να επιλυθεί το πρόβλημα.

**Αιτία:** Είχατε εισαγάγει περισσότερες από μία κάρτες μνήμης.

Εάν τα παραπάνω δεν έλυσαν το πρόβλημα, δοκιμάστε την επόμενη λύση.

---

### Λύση 4: Επαναλάβετε τη διαμόρφωση της κάρτας μνήμης στην ψηφιακή φωτογραφική μηχανή

**Λύση:** Ελέγξτε την οθόνη του υπολογιστή για την εμφάνιση μηνύματος σφάλματος που σας ειδοποιεί ότι οι εικόνες στην κάρτα μνήμης είναι καταστραμμένες.

Εάν το σύστημα αρχείων στην κάρτα είναι κατεστραμμένο, επαναλάβετε τη διαμόρφωση της κάρτας στην ψηφιακή φωτογραφική μηχανή. Για περισσότερες πληροφορίες, ανατρέξτε στην τεκμηρίωση που συνόδευε την ψηφιακή φωτογραφική μηχανή.

△ **Προσοχή** Η διαμόρφωση της κάρτας μνήμης θα διαγράψει όλες τις φωτογραφίες που μπορεί να υπάρχουν στην κάρτα. Εάν προηγουμένως μεταφέρατε τις φωτογραφίες από την κάρτα μνήμης σε υπολογιστή, δοκιμάστε να εκτυπώσετε τις φωτογραφίες από τον υπολογιστή. Αλλιώς, θα χρειαστεί να τραβήξετε και πάλι τις φωτογραφίες που μπορεί να χάσετε.

**Αιτία:** Το σύστημα αρχείων της κάρτας μνήμης ήταν κατεστραμμένο.

---

## Οι φωτογραφίες στην κάρτα μνήμης δεν μεταφέρονται στον υπολογιστή μου

Δοκιμάστε τις παρακάτω λύσεις για να επιλύσετε το πρόβλημα. Οι λύσεις εμφανίζονται με σειρά πιθανότητας. Εάν η πρώτη λύση δεν έχει αποτέλεσμα, συνεχίστε δοκιμάζοντας τις υπόλοιπες λύσεις μέχρι να λυθεί το πρόβλημα.

- Λύση 1: Εγκαταστήστε το λογισμικό της συσκευής
- Λύση 2: Ενεργοποιήστε τη συσκευή
- Λύση 3: Ενεργοποιήστε τον υπολογιστή
- Λύση 4: Ελέγξτε τη σύνδεση από τη συσκευή στον υπολογιστή σας

### Λύση 1: Εγκαταστήστε το λογισμικό της συσκευής

**Λύση:** Εγκαταστήστε το λογισμικό που συνόδευε τη συσκευή. Εάν είναι εγκαταστημένο, επανεκκινήστε τον υπολογιστή.

**Για να εγκαταστήσετε το λογισμικό της συσκευής**

1. Εισαγάγετε το CD-ROM της συσκευής στη μονάδα CD-ROM του υπολογιστή σας και, στη συνέχεια, πραγματοποιήστε εκκίνηση του προγράμματος εγκατάστασης.
2. Όταν σας ζητηθεί, επιλέξτε **Εγκατάσταση επιπλέον λογισμικού** για να εγκαταστήσετε το λογισμικό της συσκευής.
3. Ακολουθήστε τις οδηγίες που εμφανίζονται στην οθόνη και τις οδηγίες που παρέχονται στον Οδηγό εκκίνησης που συνοδεύει τη συσκευή.

**Αιτία:** Το λογισμικό της συσκευής δεν ήταν εγκατεστημένο.

Εάν τα παραπάνω δεν έλυσαν το πρόβλημα, δοκιμάστε την επόμενη λύση.

---

### Λύση 2: Ενεργοποιήστε τη συσκευή

**Λύση:** Ενεργοποιήστε τη συσκευή.

**Αιτία:** Η συσκευή ήταν απενεργοποιημένη.

Εάν τα παραπάνω δεν έλυσαν το πρόβλημα, δοκιμάστε την επόμενη λύση.

---

### Λύση 3: Ενεργοποιήστε τον υπολογιστή

**Λύση:** Ενεργοποιήστε τον υπολογιστή

**Αιτία:** Ο υπολογιστής ήταν απενεργοποιημένος.

Εάν τα παραπάνω δεν έλυσαν το πρόβλημα, δοκιμάστε την επόμενη λύση.

---

### Λύση 4: Ελέγξτε τη σύνδεση από τη συσκευή στον υπολογιστή σας

**Λύση:** Ελέγξτε τη σύνδεση από τη συσκευή στον υπολογιστή. Βεβαιωθείτε ότι το καλώδιο USB είναι καλά συνδεδεμένο στη θύρα USB στο πίσω μέρος της συσκευής. Βεβαιωθείτε ότι το άλλο άκρο του καλωδίου USB είναι συνδεδεμένο στη θύρα USB του υπολογιστή. Αφού συνδέσετε το καλώδιο σωστά, απενεργοποιήστε και ενεργοποιήστε ξανά τη συσκευή. Εάν η συσκευή συνδέεται στον υπολογιστή μέσω ενσύρματης, ασύρματης ή Bluetooth σύνδεσης, βεβαιωθείτε ότι οι αντίστοιχες συνδέσεις είναι ενεργές και η συσκευή είναι ενεργοποιημένη.

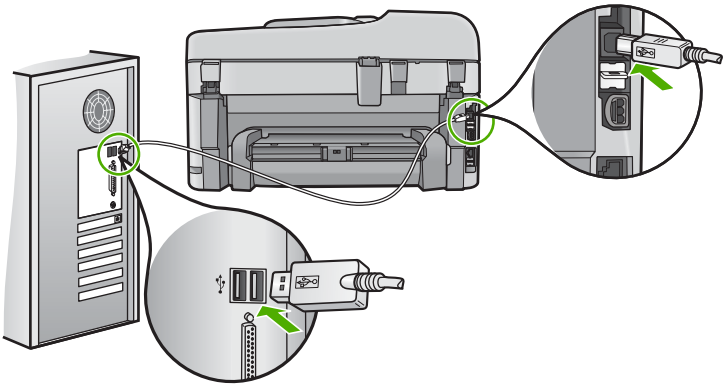

Για περισσότερες πληροφορίες σχετικά με την εγκατάσταση της συσκευής και τη σύνδεση με υπολογιστή, δείτε τον Οδηγό εκκίνησης που συνοδεύει τη συσκευή.

**Αιτία:** Η συσκευή δεν ήταν συνδεδεμένη σωστά στον υπολογιστή.

---

## Οι φωτογραφίες σε συνδεδεμένη ψηφιακή φωτογραφική μηχανή PictBridge δεν εκτυπώνονται

Δοκιμάστε τις παρακάτω λύσεις για να επιλύσετε το πρόβλημα. Οι λύσεις εμφανίζονται με σειρά πιθανότητας. Εάν η πρώτη λύση δεν έχει αποτέλεσμα, συνεχίστε δοκιμάζοντας τις υπόλοιπες λύσεις μέχρι να λυθεί το πρόβλημα.

- Λύση 1: Ρυθμίστε τη φωτογραφική μηχανή σε λειτουργία PictBridge
- Λύση 2: Αποθηκεύστε τις φωτογραφίες σε υποστηριζόμενη μορφή αρχείων
- Λύση 3: Επιλέξτε φωτογραφίες στη φωτογραφική μηχανή για εκτύπωση

### Λύση 1: Ρυθμίστε τη φωτογραφική μηχανή σε λειτουργία PictBridge

**Λύση:** Εάν η φωτογραφική μηχανή υποστηρίζει τη λειτουργία PictBridge, βεβαιωθείτε ότι είναι ρυθμισμένη σε λειτουργία PictBridge. Για οδηγίες σχετικά με τον τρόπο ρύθμισης, δείτε τον οδηγό χρήσης που συνόδευε τη φωτογραφική μηχανή.

**Αιτία:** Η ψηφιακή φωτογραφική μηχανή δεν βρισκόταν σε λειτουργία PictBridge.

Εάν τα παραπάνω δεν έλυσαν το πρόβλημα, δοκιμάστε την επόμενη λύση.

---

### Λύση 2: Αποθηκεύστε τις φωτογραφίες σε υποστηριζόμενη μορφή αρχείων

**Λύση:** Βεβαιωθείτε ότι η ψηφιακή φωτογραφική μηχανή αποθηκεύει φωτογραφίες σε μορφή αρχείων που υποστηρίζεται από τη λειτουργία μεταφοράς PictBridge (Exif/JPEG, JPEG και DPOF).

**Αιτία:** Η μορφή των εικόνων δεν υποστηριζόταν.

Εάν τα παραπάνω δεν έλυσαν το πρόβλημα, δοκιμάστε την επόμενη λύση.

---

### Λύση 3: Επιλέξτε φωτογραφίες στη φωτογραφική μηχανή για εκτύπωση

**Λύση:** Προτού συνδέσετε την ψηφιακή φωτογραφική μηχανή στην μπροστινή θύρα USB στη συσκευή, επιλέξτε ορισμένες φωτογραφίες στη φωτογραφική μηχανή για εκτύπωση.

**Σημείωση** Ορισμένες ψηφιακές φωτογραφικές μηχανές δεν σας επιτρέπουν την επιλογή φωτογραφιών μέχρι να επιτευχθεί σύνδεση PictBridge. Σε αυτή την περίπτωση, συνδέστε την ψηφιακή φωτογραφική μηχανή σας στην μπροστινή θύρα USB, ενεργοποιήστε τη φωτογραφική μηχανή και αλλάξτε τη σε λειτουργία PictBridge, και στη συνέχεια χρησιμοποιήστε τη φωτογραφική μηχανή για να επιλέξετε τις φωτογραφίες που θέλετε να εκτυπώσετε.

**Αιτία:** Δεν έχετε επιλέξει φωτογραφίες στη φωτογραφική μηχανή για εκτύπωση στο φύλλο.



## Αντιμετώπιση προβλημάτων σάρωσης

Χρησιμοποιήστε αυτή την ενότητα για να αντιμετωπίσετε τα παρακάτω προβλήματα σάρωσης:

- Η σαρωμένη εικόνα είναι κενή
- Η σαρωμένη εικόνα δεν έχει περικοπεί σωστά
- Η σαρωμένη εικόνα δεν έχει τη σωστή διάταξη σελίδας
- Η σαρωμένη εικόνα εμφανίζει γραμμές με κουκκίδες αντί κειμένου
- Η μορφή του κειμένου δεν είναι σωστή
- Το κείμενο δεν είναι σωστό ή λείπει

### Η σαρωμένη εικόνα είναι κενή

**Λύση:** Τοποθετήστε το πρωτότυπο στη γυάλινη επιφάνεια ή στο δίσκο του τροφοδότη εγγράφων.

- Εάν θέλετε να τοποθετήσετε το πρωτότυπο στη γυάλινη επιφάνεια, τοποθετήστε το με την όψη προς τα κάτω στη δεξιά μπροστινή γωνία, όπως εικονίζεται παρακάτω. Για να αντιγράψετε μια φωτογραφία, τοποθετήστε τη έτσι ώστε η μεγάλη της πλευρά να εφάπτεται στο μπροστινό τμήμα της γυάλινης επιφάνειας.

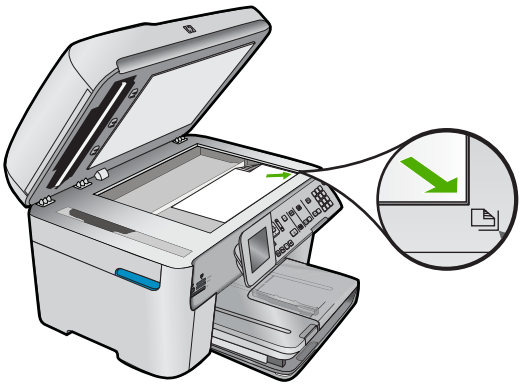

- Εάν θέλετε να τοποθετήσετε το πρωτότυπο στο δίσκο του τροφοδότη εγγράφων, τοποθετήστε το χαρτί στο δίσκο με την όψη προς τα πάνω, όπως εικονίζεται παρακάτω. Τοποθετήστε τις σελίδες στο δίσκο ώστε να τροφοδοτείται πρώτα το πάνω μέρος του εγγράφου.

**Σημείωση** Μην τοποθετείτε φωτογραφίες που θέλετε να αντιγράψετε στο δίσκο του τροφοδότη εγγράφων. Εάν θέλετε να αντιγράψετε μια φωτογραφία, τοποθετήστε την στη γυάλινη επιφάνεια.

**Αιτία:** Το πρωτότυπο δεν τοποθετήθηκε σωστά στη γυάλινη επιφάνεια ή στο δίσκο του τροφοδότη εγγράφων.

---

### Η σαρωμένη εικόνα δεν έχει περικοπεί σωστά

**Λύση:** Η λειτουργία αυτόματης περικοπής στο λογισμικό περικόπτει οτιδήποτε δεν αποτελεί τμήμα της κύριας εικόνας. Μερικές φορές μπορεί να μην είναι αυτό ακριβώς που θέλετε. Σε αυτήν την περίπτωση, απενεργοποιήστε την αυτόματη περικοπή στο λογισμικό και περικόψτε την εικόνα με μη αυτόματο τρόπο ή και καθόλου.

**Αιτία:** Το λογισμικό είχε ρυθμιστεί σε αυτόματη περικοπή των σαρωμένων εικόνων.

---

### Η σαρωμένη εικόνα δεν έχει τη σωστή διάταξη σελίδας

**Λύση:** Απενεργοποιήστε την αυτόματη περικοπή στο λογισμικό για να διατηρήσετε τη διάταξη της σελίδας.

**Αιτία:** Η αυτόματη περικοπή αλλάζει τη διάταξη της σελίδας.

---

### Η σαρωμένη εικόνα εμφανίζει γραμμές με κουκκίδες αντί κειμένου

**Λύση:** Κάντε ένα ασπρόμαυρο αντίγραφο του πρωτοτύπου και κατόπιν σαρώστε το αντίγραφο.

**Αιτία:** Εάν για να σαρώσετε το κείμενο που είχατε σκοπό να επεξεργαστείτε, χρησιμοποιούσατε τον τύπο εικόνας **Κείμενο**, ο σαρωτής μπορεί να μην αναγνώριζε έγχρωμο κείμενο. Ο τύπος εικόνας **Κείμενο** σαρώνει σε ανάλυση 300 x 300 dpi, ασπρόμαυρα.

Εάν σαρώνατε ένα πρωτότυπο που έχει γραφικά ή σχέδια γύρω από το κείμενο, ο σαρωτής μπορεί να μην αναγνώριζε το κείμενο.

---

### Η μορφή του κειμένου δεν είναι σωστή

**Λύση:** Ορισμένες εφαρμογές δεν έχουν τη δυνατότητα να χειριστούν μορφή πλαισιωμένου κειμένου. Το πλαισιωμένο κείμενο αποτελεί μία από τις ρυθμίσεις σάρωσης εγγράφου στο λογισμικό. Διατηρεί τη σύνθετη διάταξη, όπως πολλαπλές στήλες από ένα ενημερωτικό δελτίο, τοποθετώντας το κείμενο σε διαφορετικά πλαίσια στην εφαρμογή προορισμού. Στο λογισμικό, επιλέξτε την κατάλληλη μορφή ώστε να διατηρηθεί η διάταξη και η μορφοποίηση του σαρωμένου κειμένου.

**Αιτία:** Οι ρυθμίσεις σάρωσης εγγράφου δεν ήταν σωστές.

---

## Το κείμενο δεν είναι σωστό ή λείπει

Δοκιμάστε τις παρακάτω λύσεις για να επιλύσετε το πρόβλημα. Οι λύσεις εμφανίζονται με σειρά πιθανότητας. Εάν η πρώτη λύση δεν έχει αποτέλεσμα, συνεχίστε δοκιμάζοντας τις υπόλοιπες λύσεις μέχρι να λυθεί το πρόβλημα.

- Λύση 1: Ρυθμίστε τη φωτεινότητα στο λογισμικό
- Λύση 2: Καθαρίστε τη γυάλινη επιφάνεια και το κάλυμμα
- Λύση 3: Επιλέξτε τη σωστή γλώσσα OCR

### Λύση 1: Ρυθμίστε τη φωτεινότητα στο λογισμικό

**Λύση:** Ρυθμίστε τη φωτεινότητα στο λογισμικό και σαρώστε και πάλι το πρωτότυπο.

**Αιτία:** Η φωτεινότητα δεν είχε ρυθμιστεί σωστά.

Εάν τα παραπάνω δεν έλυσαν το πρόβλημα, δοκιμάστε την επόμενη λύση.

---

### Λύση 2: Καθαρίστε τη γυάλινη επιφάνεια και το κάλυμμα

**Λύση:** Απενεργοποιήστε τη συσκευή, αποσυνδέστε το καλώδιο τροφοδοσίας και χρησιμοποιήστε ένα μαλακό ύφασμα για να σκουπίσετε τη γυάλινη επιφάνεια και το πίσω μέρος του καλύμματος εγγράφων.

**Αιτία:** Μπορεί να έχουν κολλήσει υπολείμματα στη γυάλινη επιφάνεια ή στο πίσω μέρος του καλύμματος εγγράφων. Αυτό μπορεί να προκαλέσει σαρώσεις χαμηλής ποιότητας.

Εάν τα παραπάνω δεν έλυσαν το πρόβλημα, δοκιμάστε την επόμενη λύση.

---

### Λύση 3: Επιλέξτε τη σωστή γλώσσα OCR

**Λύση:** Επιλέξτε την κατάλληλη γλώσσα OCR στο λογισμικό.

**Σημείωση** Αν χρησιμοποιείτε HP Photosmart Essential, το λογισμικό οπτικής αναγνώρισης χαρακτήρων (OCR) μπορεί να μην είναι εγκατεστημένο στον υπολογιστή σας. Για να εγκαταστήσετε το λογισμικό OCR, θα πρέπει να εισάγετε εκ νέου το δίσκο του λογισμικού και να επιλέξετε **OCR** στις **Προσαρμοσμένες** επιλογές εγκατάστασης.

**Αιτία:** Οι ρυθμίσεις σάρωσης εγγράφου δεν είχαν ρυθμιστεί στη σωστή γλώσσα οπτικής αναγνώρισης χαρακτήρων (OCR). Η **Γλώσσα OCR** δίνει εντολή στο λογισμικό πώς να ερμηνεύει τους χαρακτήρες που φαίνονται στην εικόνα πρωτοτύπου. Εάν η **Γλώσσα OCR** δεν ταιριάζει με τη γλώσσα του πρωτοτύπου, το σαρωμένο κείμενο δεν θα βγάζει νόημα.

# Αντιμετώπιση προβλημάτων αντιγραφής

Χρησιμοποιήστε αυτή την ενότητα για να επιλύσετε τα παρακάτω προβλήματα αντιγραφής:

- Δε συμβαίνει τίποτε όταν προσπαθώ να πραγματοποιήσω αντιγραφή
- Δεν συμβαίνει τίποτε όταν προσπαθώ να πραγματοποιήσω αντιγραφή (HP Photosmart Premium Fax C309b series)
- Τμήματα του πρωτότυπου δεν εμφανίζονται ή περικόπτονται
- Η συσκευή Fit to Page (Προσαρμογή στη σελ.) δεν λειτουργεί όπως θα έπρεπε
- Η εκτύπωση είναι κενή

## Δε συμβαίνει τίποτε όταν προσπαθώ να πραγματοποιήσω αντιγραφή

Δοκιμάστε τις παρακάτω λύσεις για να επιλύσετε το πρόβλημα. Οι λύσεις εμφανίζονται με σειρά πιθανότητας. Εάν η πρώτη λύση δεν έχει αποτέλεσμα, συνεχίστε δοκιμάζοντας τις υπόλοιπες λύσεις μέχρι να λυθεί το πρόβλημα.

- Λύση 1: Ενεργοποιήστε τη συσκευή
- Λύση 2: Βεβαιωθείτε ότι έχετε τοποθετήσει σωστά το πρωτότυπο
- Λύση 3: Περιμένετε μέχρι να ολοκληρωθεί η τρέχουσα λειτουργία της συσκευής
- Λύση 4: Η συσκευή δεν υποστηρίζει τον τύπο χαρτιού ή τον φάκελο
- Λύση 5: Ελέγξτε αν υπάρχει εμπλοκή χαρτιού

### Λύση 1: Ενεργοποιήστε τη συσκευή

**Λύση:** Ελέγξτε τη φωτεινή ένδειξη **Ενεργοποίηση** που βρίσκεται στη συσκευή. Εάν δεν είναι αναμμένη, η συσκευή είναι απενεργοποιημένη. Βεβαιωθείτε ότι το καλώδιο τροφοδοσίας είναι καλά συνδεδεμένο στη συσκευή και σε πρίζα. Πατήστε το κουμπί **Ενεργοποίηση** για να ενεργοποιήσετε τη συσκευή.

**Αιτία:** Η συσκευή ήταν απενεργοποιημένη.

Εάν τα παραπάνω δεν έλυσαν το πρόβλημα, δοκιμάστε την επόμενη λύση.

### Λύση 2: Βεβαιωθείτε ότι έχετε τοποθετήσει σωστά το πρωτότυπο

**Λύση:** Τοποθετήστε το πρωτότυπο στη γυάλινη επιφάνεια ή στο δίσκο του τροφοδότη εγγράφων.

- Εάν θέλετε να τοποθετήσετε το πρωτότυπο στη γυάλινη επιφάνεια, τοποθετήστε το με την όψη προς τα κάτω στη δεξιά μπροστινή γωνία, όπως εικονίζεται παρακάτω. Για να αντιγράψετε μια φωτογραφία, τοποθετήστε τη έτσι ώστε η μεγάλη της πλευρά να εφάπτεται στο μπροστινό τμήμα της γυάλινης επιφάνειας.

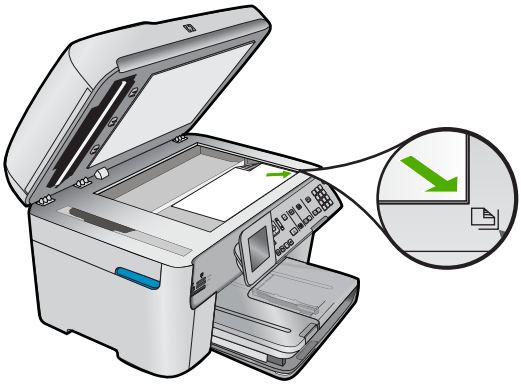

- Εάν θέλετε να τοποθετήσετε το πρωτότυπο στο δίσκο του τροφοδότη εγγράφων, τοποθετήστε το χαρτί στο δίσκο με την όψη προς τα πάνω, όπως εικονίζεται παρακάτω. Τοποθετήστε τις σελίδες στο δίσκο ώστε να τροφοδοτείται πρώτα το πάνω μέρος του εγγράφου.

**Σημείωση** Μην τοποθετείτε φωτογραφίες που θέλετε να αντιγράψετε στο δίσκο του τροφοδότη εγγράφων. Εάν θέλετε να αντιγράψετε μια φωτογραφία, τοποθετήστε την στη γυάλινη επιφάνεια.

**Αιτία:** Το πρωτότυπο δεν τοποθετήθηκε σωστά στη γυάλινη επιφάνεια ή στο δίσκο του τροφοδότη εγγράφων.

Εάν τα παραπάνω δεν έλυσαν το πρόβλημα, δοκιμάστε την επόμενη λύση.

### Λύση 3: Περιμένετε μέχρι να ολοκληρωθεί η τρέχουσα λειτουργία της συσκευής

**Λύση:** Ελέγξτε τη φωτεινή ένδειξη **Ενεργοποίηση**. Εάν αναβοσβήνει, η συσκευή είναι απασχολημένη.

**Αιτία:** Η συσκευή ήταν απασχολημένη με μια εργασία αντιγραφής ή εκτύπωσης.

Εάν τα παραπάνω δεν έλυσαν το πρόβλημα, δοκιμάστε την επόμενη λύση.

---

### Λύση 4: Η συσκευή δεν υποστηρίζει τον τύπο χαρτιού ή τον φάκελο

**Λύση:** Μην χρησιμοποιείτε τη συσκευή για αντιγραφή σε φακέλους ή σε άλλα χαρτιά που δεν υποστηρίζονται από τη συσκευή.

**Αιτία:** Η συσκευή δεν αναγνώρισε τον τύπο του χαρτιού.

Εάν τα παραπάνω δεν έλυσαν το πρόβλημα, δοκιμάστε την επόμενη λύση.

---

### Λύση 5: Ελέγξτε αν υπάρχει εμπλοκή χαρτιού

**Λύση:** Αποκαταστήστε την εμπλοκή χαρτιού και αφαιρέστε τυχόν σχισμένο χαρτί που παραμένει μέσα στη συσκευή.

**Σημείωση** Αφαιρέστε συρραπτικά ή συνδετήρες από το πρωτότυπο έγγραφο.

**Αιτία:** Η συσκευή παρουσίασε εμπλοκή χαρτιού.

---

## Δεν συμβαίνει τίποτε όταν προσπαθώ να πραγματοποιήσω αντιγραφή (HP Photosmart Premium Fax C309b series)

**Σημείωση** Αυτή η ενότητα παρέχει λύσεις για το μοντέλο HP Photosmart Premium Fax C309b series.

Ανατρέξτε στην ετικέτα στην περιοχή πρόσβασης των δοχείων για να εντοπίσετε τον αριθμό μοντέλου.

---

Δοκιμάστε τις παρακάτω λύσεις για να επιλύσετε το πρόβλημα. Οι λύσεις εμφανίζονται με σειρά πιθανότητας. Εάν η πρώτη λύση δεν έχει αποτέλεσμα, συνεχίστε δοκιμάζοντας τις υπόλοιπες λύσεις μέχρι να λυθεί το πρόβλημα.

- Λύση 1: Βεβαιωθείτε ότι το προϊόν είναι ενεργοποιημένο
- Λύση 2: Βεβαιωθείτε ότι ο υπολογιστής είναι ενεργοποιημένος
- Λύση 3: Ελέγξτε τη σύνδεση μεταξύ της συσκευής και του υπολογιστή
- Λύση 4: Βεβαιωθείτε ότι το λογισμικό HP Photosmart είναι εγκατεστημένο στον υπολογιστή σας
- Λύση 5: Βεβαιωθείτε ότι το λογισμικό HP Photosmart εκτελείται στον υπολογιστή σας
- Λύση 6: Βεβαιωθείτε ότι έχετε τοποθετήσει σωστά το πρωτότυπο
- Λύση 7: Περιμένετε έως ότου η συσκευή ολοκληρώσει άλλες εργασίες
- Λύση 8: Βεβαιωθείτε ότι το χαρτί που έχει τοποθετηθεί αναγνωρίζεται από το προϊόν
- Λύση 9: Ελέγξτε αν υπάρχει εμπλοκή χαρτιού

### Λύση 1: Βεβαιωθείτε ότι το προϊόν είναι ενεργοποιημένο

**Λύση:** Δείτε το κουμπί **Ενεργοποίηση** που βρίσκεται πάνω στο προϊόν. Εάν δεν είναι αναμμένο, το προϊόν είναι απενεργοποιημένο. Βεβαιωθείτε ότι το καλώδιο τροφοδοσίας είναι καλά συνδεδεμένο τόσο στο προϊόν, όσο και σε πρίζα. Πατήστε το κουμπί **Ενεργοποίηση** για να ενεργοποιήσετε το προϊόν.

**Αιτία:** Το προϊόν ήταν απενεργοποιημένο.

Εάν τα παραπάνω δεν έλυσαν το πρόβλημα, δοκιμάστε την επόμενη λύση.

---

### Λύση 2: Βεβαιωθείτε ότι ο υπολογιστής είναι ενεργοποιημένος

**Λύση:** Ενεργοποιήστε τον υπολογιστή.

**Αιτία:** Ο υπολογιστής δεν ήταν ενεργοποιημένος.

Εάν τα παραπάνω δεν έλυσαν το πρόβλημα, δοκιμάστε την επόμενη λύση.

---

### Λύση 3: Ελέγξτε τη σύνδεση μεταξύ της συσκευής και του υπολογιστή

**Λύση:** Ελέγξτε τη σύνδεση μεταξύ της συσκευής και του υπολογιστή.

**Αιτία:** Δεν υπήρχε επικοινωνία μεταξύ της συσκευής και του υπολογιστή.

Εάν τα παραπάνω δεν έλυσαν το πρόβλημα, δοκιμάστε την επόμενη λύση.

---

### Λύση 4: Βεβαιωθείτε ότι το λογισμικό HP Photosmart είναι εγκατεστημένο στον υπολογιστή σας

**Λύση:** Εισαγάγετε το CD εγκατάστασης του προϊόντος και εγκαταστήστε το λογισμικό.

Για περισσότερες πληροφορίες, δείτε τον Οδηγό εγκατάστασης.

**Αιτία:** Το λογισμικό HP Photosmart δεν ήταν εγκατεστημένο στον υπολογιστή σας.

Εάν τα παραπάνω δεν έλυσαν το πρόβλημα, δοκιμάστε την επόμενη λύση.

---

### Λύση 5: Βεβαιωθείτε ότι το λογισμικό HP Photosmart εκτελείται στον υπολογιστή σας

**Λύση:** Ανοίξτε το λογισμικό που εγκαταστήσατε με το προϊόν και δοκιμάστε ξανά να σαρώσετε.

**Σημείωση** Για να ελέγξετε εάν το λογισμικό εκτελείται κάντε δεξί κλικ στο εικονίδιο **Παρακολούθηση ψηφιακής απεικόνισης HP** στη δεξιά πλευρά της γραμμής εργασιών των Windows. Επιλέξτε συσκευή από τη λίστα και κάντε κλικ στην επιλογή **Εμφάνιση κατάστασης**.

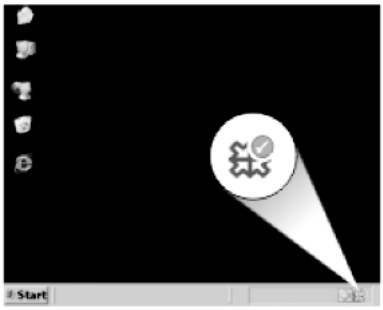


**Αιτία:** Το λογισμικό HP Photosmart δεν εκτελούνταν στον υπολογιστή σας.

Εάν τα παραπάνω δεν έλυσαν το πρόβλημα, δοκιμάστε την επόμενη λύση.

---

### Λύση 6: Βεβαιωθείτε ότι έχετε τοποθετήσει σωστά το πρωτότυπο

**Λύση:** Τοποθετήστε το πρωτότυπο στη γυάλινη επιφάνεια ή στο δίσκο του τροφοδότη εγγράφων.

- Εάν θέλετε να τοποθετήσετε το πρωτότυπο στη γυάλινη επιφάνεια, τοποθετήστε το με την όψη προς τα κάτω στη δεξιά μπροστινή γωνία, όπως εικονίζεται παρακάτω. Για να αντιγράψετε μια φωτογραφία, τοποθετήστε τη έτσι ώστε η μεγάλη της πλευρά να εφάπτεται στο μπροστινό τμήμα της γυάλινης επιφάνειας.

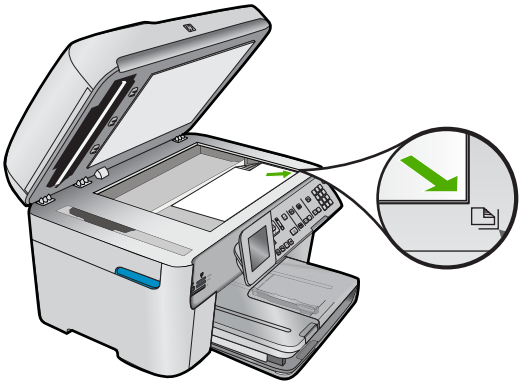

- Εάν θέλετε να τοποθετήσετε το πρωτότυπο στο δίσκο του τροφοδότη εγγράφων, τοποθετήστε το χαρτί στο δίσκο με την όψη προς τα πάνω, όπως εικονίζεται παρακάτω. Τοποθετήστε τις σελίδες στο δίσκο ώστε να τροφοδοτείται πρώτα το πάνω μέρος του εγγράφου.

**Σημείωση** Μην τοποθετείτε φωτογραφίες που θέλετε να αντιγράψετε στο δίσκο του τροφοδότη εγγράφων. Εάν θέλετε να αντιγράψετε μια φωτογραφία, τοποθετήστε την στη γυάλινη επιφάνεια.

**Αιτία:** Το πρωτότυπο δεν τοποθετήθηκε σωστά στη γυάλινη επιφάνεια ή στο δίσκο του τροφοδότη εγγράφων.

Εάν τα παραπάνω δεν έλυσαν το πρόβλημα, δοκιμάστε την επόμενη λύση.



## Λύση 7: Περιμένετε έως ότου η συσκευή ολοκληρώσει άλλες εργασίες

**Λύση:** Ελέγξτε τη φωτεινή ένδειξη **Ενεργοποίηση**. Εάν αναβοσβήνει, το προϊόν είναι απασχολημένο.

Αν το προϊόν εκτελεί μια άλλη εργασία, όπως αντιγραφή ή σάρωση, η εργασία εκτύπωσης θα καθυστερήσει μέχρι το προϊόν να ολοκληρώσει την τρέχουσα εργασία.

**Αιτία:** Το προϊόν ήταν απασχολημένο με άλλη εργασία.

Εάν τα παραπάνω δεν έλυσαν το πρόβλημα, δοκιμάστε την επόμενη λύση.

## Λύση 8: Βεβαιωθείτε ότι το χαρτί που έχει τοποθετηθεί αναγνωρίζεται από το προϊόν

**Λύση:** Μην χρησιμοποιείτε το προϊόν με σκοπό την αντιγραφή σε φακέλους ή σε άλλα χαρτιά που δεν υποστηρίζονται από το προϊόν.

**Σχετικά θέματα**

«Συνιστώμενα χαρτιά για εκτύπωση» στη σελίδα 48

**Αιτία:** Το προϊόν δεν αναγνώριζε τον τύπο χαρτιού που είχε τοποθετηθεί.

Εάν τα παραπάνω δεν έλυσαν το πρόβλημα, δοκιμάστε την επόμενη λύση.

## Λύση 9: Ελέγξτε αν υπάρχει εμπλοκή χαρτιού

**Λύση:** Αποκαταστήστε την εμπλοκή χαρτιού και αφαιρέστε τυχόν σχισμένο χαρτί που παραμένει μέσα στη συσκευή.

**Σημείωση** Αφαιρέστε συρραπτικά ή συνδετήρες από το πρωτότυπο έγγραφο.

**Αιτία:** Το προϊόν παρουσίασε εμπλοκή χαρτιού.

### Τμήματα του πρωτότυπου δεν εμφανίζονται ή περικόπτονται

**Λύση:** Τοποθετήστε το πρωτότυπο στη γυάλινη επιφάνεια ή στο δίσκο του τροφοδότη εγγράφων.

- Εάν θέλετε να τοποθετήσετε το πρωτότυπο στη γυάλινη επιφάνεια, τοποθετήστε το με την όψη προς τα κάτω στη δεξιά μπροστινή γωνία, όπως εικονίζεται παρακάτω. Για να αντιγράψετε μια φωτογραφία, τοποθετήστε τη έτσι ώστε η μεγάλη της πλευρά να εφάπτεται στο μπροστινό τμήμα της γυάλινης επιφάνειας.

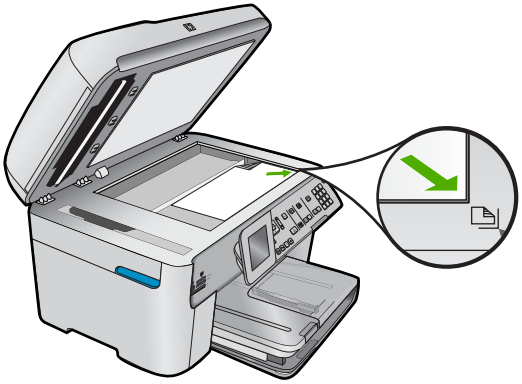

- Εάν θέλετε να τοποθετήσετε το πρωτότυπο στο δίσκο του τροφοδότη εγγράφων, τοποθετήστε το χαρτί στο δίσκο με την όψη προς τα πάνω, όπως εικονίζεται παρακάτω. Τοποθετήστε τις σελίδες στο δίσκο ώστε να τροφοδοτείται πρώτα το πάνω μέρος του εγγράφου.

**Σημείωση** Μην τοποθετείτε φωτογραφίες που θέλετε να αντιγράψετε στο δίσκο του τροφοδότη εγγράφων. Εάν θέλετε να αντιγράψετε μια φωτογραφία, τοποθετήστε την στη γυάλινη επιφάνεια.

**Αιτία:** Το πρωτότυπο δεν τοποθετήθηκε σωστά στη γυάλινη επιφάνεια ή στο δίσκο του τροφοδότη εγγράφων.

## Η συσκευή Fit to Page (Προσαρμογή στη σελ.) δεν λειτουργεί όπως θα έπρεπε

Δοκιμάστε τις παρακάτω λύσεις για να επιλύσετε το πρόβλημα. Οι λύσεις εμφανίζονται με σειρά πιθανότητας. Εάν η πρώτη λύση δεν έχει αποτέλεσμα, συνεχίστε δοκιμάζοντας τις υπόλοιπες λύσεις μέχρι να λυθεί το πρόβλημα.

**Σημείωση** Στο HP Photosmart Premium Fax C309b series, η λειτουργία **Fit to Page** (Προσαρμογή στη σελ.) δεν είναι διαθέσιμη από τον πίνακα ελέγχου.

- Λύση 1: Σαρώστε, μεγεθύνετε και, στη συνέχεια, εκτυπώστε ένα αντίγραφο
- Λύση 2: Βεβαιωθείτε ότι το πρωτότυπο έχει τοποθετηθεί σωστά στη γυάλινη επιφάνεια
- Λύση 3: Σκουπίστε τη γυάλινη επιφάνεια και το πίσω μέρος του καλύμματος εγγράφων



### Λύση 1: Σαρώστε, μεγεθύνετε και, στη συνέχεια, εκτυπώστε ένα αντίγραφο

**Λύση:** Η ρύθμιση **Fit to Page** (Προσαρμογή στη σελ.) μπορεί να μεγεθύνει το πρωτότυπο μόνο μέχρι το μέγιστο ποσοστό που επιτρέπει το μοντέλο που διαθέτετε. Για παράδειγμα, το μέγιστο ποσοστό που επιτρέπει το μοντέλο που διαθέτετε μπορεί να είναι 200%. Η μεγέθυνση μιας φωτογραφίας διαβατηρίου κατά 200% μπορεί να μην είναι αρκετή για να χωρέσει σε σελίδα πλήρους μεγέθους.

Εάν θέλετε να δημιουργήσετε ένα αντίγραφο μεγάλων διαστάσεων από ένα πολύ μικρό πρωτότυπο, σαρώστε το πρωτότυπο στον υπολογιστή, αλλάξτε το μέγεθος της εικόνας στο λογισμικό σάρωσης HP και, στη συνέχεια, εκτυπώστε ένα αντίγραφο της μεγεθυσμένης εικόνας.

**Αιτία:** Προσπαθούσατε να αυξήσετε το μέγεθος ενός πρωτότυπου που ήταν πολύ μικρό.

Εάν τα παραπάνω δεν έλυσαν το πρόβλημα, δοκιμάστε την επόμενη λύση.

### Λύση 2: Βεβαιωθείτε ότι το πρωτότυπο έχει τοποθετηθεί σωστά στη γυάλινη επιφάνεια

**Λύση:** Τοποθετήστε το πρωτότυπο με την όψη προς τα κάτω στη μπροστινή δεξιά γωνία της γυάλινης επιφάνειας, όπως εικονίζεται παρακάτω.

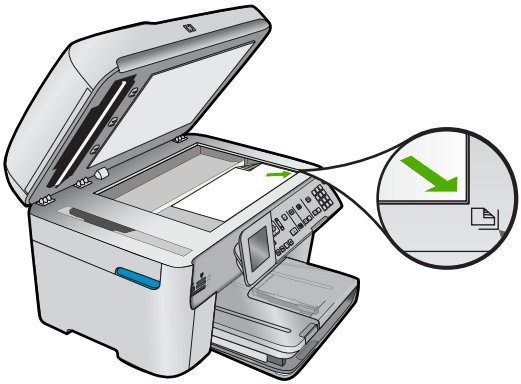

**Σημείωση** Δεν μπορείτε να χρησιμοποιήσετε το δίσκο του τροφοδότη εγγράφων παράλληλα με τη λειτουργία **Fit to Page** (Προσαρμογή στη σελ.). Για να χρησιμοποιήσετε τη λειτουργία **Fit to Page** (Προσαρμογή στη σελ.), το πρωτότυπο πρέπει να τοποθετηθεί με την όψη προς τα κάτω στη μπροστινή δεξιά γωνία της γυάλινης επιφάνειας.

**Αιτία:** Το πρωτότυπο δεν τοποθετήθηκε σωστά στη γυάλινη επιφάνεια ή στο δίσκο του τροφοδότη εγγράφων.

Εάν τα παραπάνω δεν έλυσαν το πρόβλημα, δοκιμάστε την επόμενη λύση.

### Λύση 3: Σκουπίστε τη γυάλινη επιφάνεια και το πίσω μέρος του καλύμματος εγγράφων

**Λύση:** Απενεργοποιήστε τη συσκευή, αποσυνδέστε το καλώδιο τροφοδοσίας και χρησιμοποιήστε ένα απαλό ύφασμα για να σκουπίσετε τη γυάλινη επιφάνεια και το πίσω μέρος του καλύμματος εγγράφων.

**Αιτία:** Μπορεί να έχουν κολλήσει υπολείμματα στη γυάλινη επιφάνεια ή στο πίσω μέρος του καλύμματος εγγράφων. Η συσκευή ερμηνεύει οτιδήποτε εντοπίσει στη γυάλινη επιφάνεια ως τμήμα της εικόνας.

## Η εκτύπωση είναι κενή

**Λύση:** Τοποθετήστε το πρωτότυπο στη γυάλινη επιφάνεια ή στο δίσκο του τροφοδότη εγγράφων.

- Εάν θέλετε να τοποθετήσετε το πρωτότυπο στη γυάλινη επιφάνεια, τοποθετήστε το με την όψη προς τα κάτω στη δεξιά μπροστινή γωνία, όπως εικονίζεται παρακάτω. Για να αντιγράψετε μια φωτογραφία, τοποθετήστε τη έτσι ώστε η μεγάλη της πλευρά να εφάπτεται στο μπροστινό τμήμα της γυάλινης επιφάνειας.

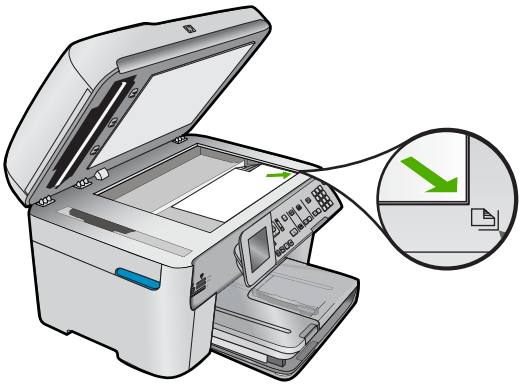

- Εάν θέλετε να τοποθετήσετε το πρωτότυπο στο δίσκο του τροφοδότη εγγράφων, τοποθετήστε το χαρτί στο δίσκο με την όψη προς τα πάνω, όπως εικονίζεται παρακάτω. Τοποθετήστε τις σελίδες στο δίσκο ώστε να τροφοδοτείται πρώτα το πάνω μέρος του εγγράφου.

**Σημείωση** Μην τοποθετείτε φωτογραφίες που θέλετε να αντιγράψετε στο δίσκο του τροφοδότη εγγράφων. Εάν θέλετε να αντιγράψετε μια φωτογραφία, τοποθετήστε την στη γυάλινη επιφάνεια.

**Αιτία:** Το πρωτότυπο δεν τοποθετήθηκε σωστά στη γυάλινη επιφάνεια ή στο δίσκο του τροφοδότη εγγράφων.



# Αντιμετώπιση προβλημάτων φαξ

Χρησιμοποιήστε αυτή την ενότητα για να επιλύσετε τα παρακάτω προβλήματα φαξ:

- Η συσκευή παρουσιάζει προβλήματα αποστολής και λήψης φαξ
- Η συσκευή δεν μπορεί να στείλει φαξ αλλά μπορεί να λάβει
- Η συσκευή παρουσιάζει προβλήματα στη μη αυτόματη αποστολή φαξ
- Σελίδες από το φαξ που έστειλα λείπουν
- Η ποιότητα του φαξ που έστειλα είναι χαμηλή
- Τμήματα του φαξ που έστειλα είναι περικομμένα
- Το φαξ που έστειλα ήταν κενό όταν έγινε η λήψη του
- Η μετάδοση φαξ είναι αργή
- Στον τηλεφωνητή καταγράφονται τόνοι φαξ
- Η συσκευή δεν μπορεί να λάβει φαξ αλλά μπορεί να στείλει
- Η συσκευή αντιμετωπίζει προβλήματα κατά τη μη αυτόματη λήψη φαξ
- Η συσκευή δεν απαντά στις εισερχόμενες κλήσεις φαξ
- Σελίδες από το φαξ που έστειλα λείπουν
- Τα φαξ λαμβάνονται αλλά δεν εκτυπώνονται
- Τμήματα του φαξ που έλαβα είναι περικομμένα
- Το φαξ που έλαβα είναι κενό
- Ο υπολογιστής στον οποίο είμαι συνδεδεμένος διαθέτει μόνο μία θύρα τηλεφώνου
- Ακούω παράσιτα στη γραμμή του τηλεφώνου μου έπειτα από τη σύνδεση με τη συσκευή
- Ο έλεγχος φαξ απέτυχε
- Αντιμετωπίζω προβλήματα κατά τη λήψη και αποστολή φαξ μέσω Internet
- Η αναφορά αρχείου καταγραφής φαξ παρουσιάζει σφάλμα

Για περισσότερες πληροφορίες γύρω από την Αντιμετώπιση προβλημάτων του φαξ, μπορείτε να μεταβείτε στο HP Guided Solutions κάνοντας κλικ.

## Η συσκευή παρουσιάζει προβλήματα αποστολής και λήψης φαξ

Δοκιμάστε τις παρακάτω λύσεις για να επιλύσετε το πρόβλημα. Οι λύσεις εμφανίζονται με σειρά πιθανότητας. Εάν η πρώτη λύση δεν έχει αποτέλεσμα, συνεχίστε δοκιμάζοντας τις υπόλοιπες λύσεις μέχρι να λυθεί το πρόβλημα.

- Λύση 1: Βεβαιωθείτε ότι η συσκευή έχει ρυθμιστεί σωστά για τη λειτουργία φαξ.
- Λύση 2: Ενεργοποιήστε τη συσκευή
- Λύση 3: Βεβαιωθείτε ότι χρησιμοποιείτε τον σωστό τύπο καλωδίου τηλεφώνου
- Λύση 4: Βεβαιωθείτε ότι ο υπόλοιπος εξοπλισμός του γραφείου έχει συνδεθεί σωστά
- Λύση 5: Δοκιμάστε να αφαιρέσετε τον διαχωριστή
- Λύση 6: Βεβαιωθείτε ότι η πρίζα λειτουργεί σωστά
- Λύση 7: Ελέγξτε τη γραμμή τηλεφώνου για θόρυβο
- Λύση 8: Βεβαιωθείτε ότι δεν χρησιμοποιούνται άλλες συσκευές τηλεφώνου ή άλλος εξοπλισμός συνδεδεμένα με τη γραμμή τηλεφώνου
- Λύση 9: Βεβαιωθείτε ότι η συσκευή είναι συνδεδεμένη σε αναλογική γραμμή τηλεφώνου
- Λύση 10: Εάν χρησιμοποιείτε υπηρεσία DSL, βεβαιωθείτε ότι έχετε εγκαταστήσει φίλτρο DSL
- Λύση 11: Εάν χρησιμοποιείτε υπηρεσία DSL, βεβαιωθείτε ότι το μόντεμ DSL είναι κατάλληλα γειωμένο
- Λύση 12: Εάν χρησιμοποιείτε μετατροπέα PBX ή ISDN, βεβαιωθείτε ότι χρησιμοποιείτε θύρα η οποία προορίζεται για χρήση φαξ και τηλεφώνου
- Λύση 13: Ελέγξτε και επιλύστε τυχόν μηνύματα σφάλματος
- Λύση 14: Μειώστε την ταχύτητα φαξ
- Λύση 15: Εάν στέλνετε φαξ μέσω Internet χρησιμοποιώντας τηλέφωνο IP, επαναλάβετε την αποστολή του φαξ αργότερα

### Λύση 1: Βεβαιωθείτε ότι η συσκευή έχει ρυθμιστεί σωστά για τη λειτουργία φαξ.

**Λύση:** Φροντίστε να ρυθμίσετε σωστά τη συσκευή για φαξ βάσει του εξοπλισμού και των υπηρεσιών που διαθέτετε στην ίδια γραμμή τηλεφώνου με τη συσκευή . Για περισσότερες πληροφορίες, ανατρέξτε στην ενότητα«Ρύθμιση της συσκευής HP Photosmart για φαξ» στη σελίδα 15."

Στη συνέχεια, εκτελέστε έναν έλεγχο φαξ για να ελέγξετε την κατάσταση της συσκευής και να βεβαιωθείτε ότι έχει εγκατασταθεί σωστά.

**Για να ελέγξετε τη ρύθμιση του φαξ από τον πίνακα ελέγχου**

1. Τοποθετήστε απλό λευκό χαρτί letter ή A4 στο δίσκο εισόδου.
2. Πατήστε **Ρύθμιση**.

3. Πατήστε το κουμπί κάτω βέλους για να επισημάνετε την επιλογή **Tools (Εργαλεία)** και, στη συνέχεια, πατήστε **OK**.

4. Πατήστε το κουμπί κάτω βέλους για να επισημάνετε την επιλογή **Run Fax Test** (Εκτέλεση ελέγχου φαξ) και, στη συνέχεια, πατήστε **OK**.
   Η κατάσταση του ελέγχου εμφανίζεται στην οθόνη της συσκευής HP Photosmart και εκτυπώνεται μια αναφορά.
5. Δείτε την αναφορά.
   - Εάν ο έλεγχος είναι επιτυχής και εξακολουθείτε να αντιμετωπίζετε προβλήματα φαξ, ελέγξτε τις ρυθμίσεις φαξ που εμφανίζονται στην αναφορά για να βεβαιωθείτε ότι οι ρυθμίσεις είναι σωστές. Μια λάθος ή κενή ρύθμιση φαξ μπορεί να προκαλέσει προβλήματα φαξ.
   - Εάν ο έλεγχος αποτύχει, δείτε την αναφορά για περισσότερες πληροφορίες σχετικά με τον τρόπο αντιμετώπισης των προβλημάτων που εντοπίστηκαν.
6. Μόλις λάβετε την αναφορά φαξ από τη συσκευή HP Photosmart, πατήστε **OK**.
   Εάν χρειάζεται, επιλύστε τα προβλήματα που εντοπίστηκαν και εκτελέστε ξανά τον έλεγχο.

Η συσκευή εκτυπώνει μια αναφορά με τα αποτελέσματα του ελέγχου. Εάν ο έλεγχος αποτύχει, δείτε την αναφορά για πληροφορίες σχετικά με τον τρόπο επίλυσης του προβλήματος.

Για περισσότερες πληροφορίες, ανατρέξτε στην ενότητα:

«Ο έλεγχος φαξ απέτυχε» στη σελίδα 241

**Αιτία:** Η συσκευή δεν ρυθμίστηκε σωστά για τη λειτουργία φαξ.

Εάν τα παραπάνω δεν έλυσαν το πρόβλημα, δοκιμάστε την επόμενη λύση.

---

### Λύση 2: Ενεργοποιήστε τη συσκευή

**Λύση:** Ελέγξτε την οθόνη της συσκευής. Εάν η οθόνη είναι κενή και η λυχνία **Ενεργοποίηση** δεν είναι αναμμένη, η συσκευή είναι απενεργοποιημένη. Βεβαιωθείτε ότι το καλώδιο τροφοδοσίας είναι καλά συνδεδεμένο στη συσκευή και σε πρίζα. Πατήστε το κουμπί **Ενεργοποίηση** για να ενεργοποιήσετε τη συσκευή.

**Αιτία:** Το προϊόν ήταν απενεργοποιημένο.

Εάν τα παραπάνω δεν έλυσαν το πρόβλημα, δοκιμάστε την επόμενη λύση.

---

### Λύση 3: Βεβαιωθείτε ότι χρησιμοποιείτε τον σωστό τύπο καλωδίου τηλεφώνου

**Λύση:**

**Σημείωση** Αυτή η πιθανή λύση ισχύει μόνο για τις χώρες/περιοχές με το καλώδιο 2 συρμάτων στη συσκευασία της συσκευής συμπεριλαμβανομένων των: Αργεντινή, Αυστραλία, Βραζιλία, Καναδάς, Χιλή, Κίνα, Κολομβία, Ελλάδα, Ινδία, Ινδονησία, Ιρλανδία, Ιαπωνία, Κορέα, Λατινική Αμερική, Μαλαισία, Μεξικό, Φιλιππίνες, Πολωνία, Πορτογαλία, Ρωσία, Σαουδική Αραβία, Σιγκαπούρη, Ισπανία, Ταϊβάν, Ταϊλάνδη, ΗΠΑ, Βενεζουέλα και Βιετνάμ.

Αυτό το ειδικό καλώδιο 2 συρμάτων διαφέρει από τα περισσότερα καλώδια 4 συρμάτων που μπορεί να έχετε στο γραφείο σας. Ελέγξτε το άκρο του καλωδίου και συγκρίνετέ το με τους δύο τύπους καλωδίου που εικονίζονται παρακάτω.

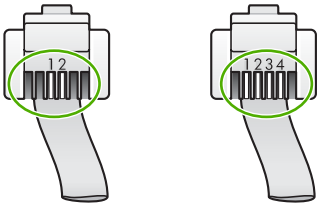


Βεβαιωθείτε ότι χρησιμοποιήσατε το τηλεφωνικό καλώδιο που σας παρέχεται στη συσκευασία της συσκευής για σύνδεση στην πρίζα τηλεφώνου.

Το ένα άκρο αυτού του ειδικού καλωδίου τηλεφώνου 2 συρμάτων πρέπει να είναι συνδεδεμένο στη θύρα με την ένδειξη 1-LINE που βρίσκεται στο πίσω μέρος της συσκευής, και το άλλο άκρο στην πρίζα σας, όπως εικονίζεται παρακάτω.

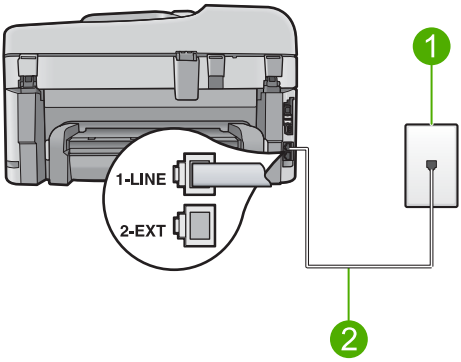


| | |
|---|---|
| 1 | Πρίζα τηλεφώνου |
| 2 | Χρησιμοποιήστε το τηλεφωνικό καλώδιο που παρέχεται στη συσκευασία της συσκευής. |

Εάν χρησιμοποιήσατε καλώδιο τηλεφώνου 4 συρμάτων, αποσυνδέστε το, βρείτε το καλώδιο τηλεφώνου 2 συρμάτων που περιλαμβάνεται στη συσκευασία και συνδέστε το στη θύρα με την ένδειξη 1-LINE που βρίσκεται στο πίσω μέρος της συσκευής.

Εάν τη συσκευή συνόδευε προσαρμογέας καλωδίου τηλεφώνου 2 συρμάτων, μπορείτε να τον χρησιμοποιήσετε με ένα καλώδιο τηλεφώνου 4 συρμάτων, εάν το παρεχόμενο καλώδιο 2 συρμάτων είναι πολύ κοντό. Συνδέστε τον προσαρμογέα του καλωδίου τηλεφώνου 2 συρμάτων στη θύρα με την ένδειξη 1-LINE που βρίσκεται στο πίσω μέρος της συσκευής. Συνδέστε το τηλεφωνικό καλώδιο 4 συρμάτων στην ανοιχτή θύρα του προσαρμογέα και στην πρίζα τηλεφώνου. Για περισσότερες πληροφορίες σχετικά με τη χρήση του προσαρμογέα τηλεφωνικού καλωδίου 2 συρμάτων, δείτε την τεκμηρίωση που τον συνοδεύει.

Για περισσότερες πληροφορίες σχετικά με τη ρύθμιση της συσκευής, ανατρέξτε στην έντυπη τεκμηρίωση που συνοδεύει τη συσκευή.

**Αιτία:** Είχε χρησιμοποιηθεί λάθος καλώδιο τηλεφώνου για τη σύνδεση της συσκευής, ή το καλώδιο τηλεφώνου είχε συνδεθεί σε λάθος θύρα.

Εάν τα παραπάνω δεν έλυσαν το πρόβλημα, δοκιμάστε την επόμενη λύση.

### Λύση 4: Βεβαιωθείτε ότι ο υπόλοιπος εξοπλισμός του γραφείου έχει συνδεθεί σωστά

**Λύση:**

**Σημείωση** Αυτή η πιθανή λύση ισχύει μόνο για τις χώρες/περιοχές με το καλώδιο 2 συρμάτων στη συσκευασία της συσκευής συμπεριλαμβανομένων των: Αργεντινή, Αυστραλία, Βραζιλία, Καναδάς, Χιλή, Κίνα, Κολομβία, Ελλάδα, Ινδία, Ινδονησία, Ιρλανδία, Ιαπωνία, Κορέα, Λατινική Αμερική, Μαλαισία, Μεξικό, Φιλιππίνες, Πολωνία, Πορτογαλία, Ρωσία, Σαουδική Αραβία, Σιγκαπούρη, Ισπανία, Ταϊβάν, Ταϊλάνδη, ΗΠΑ, Βενεζουέλα και Βιετνάμ.

Βεβαιωθείτε ότι έχετε συνδέσει σωστά τη συσκευή στην πρίζα τηλεφώνου και σε οποιονδήποτε πρόσθετο εξοπλισμό και υπηρεσίες που χρησιμοποιούν από κοινού τη γραμμή τηλεφώνου με τη συσκευή.

Χρησιμοποιήστε τη θύρα με την ένδειξη 1-LINE που βρίσκεται στο πίσω μέρος της συσκευής για να τη συνδέσετε με την πρίζα τηλεφώνου. Χρησιμοποιήστε τη θύρα με την ένδειξη 2-EXT για σύνδεση με άλλο εξοπλισμό, όπως τηλεφωνητή ή συσκευή τηλεφώνου, όπως εικονίζεται παρακάτω.

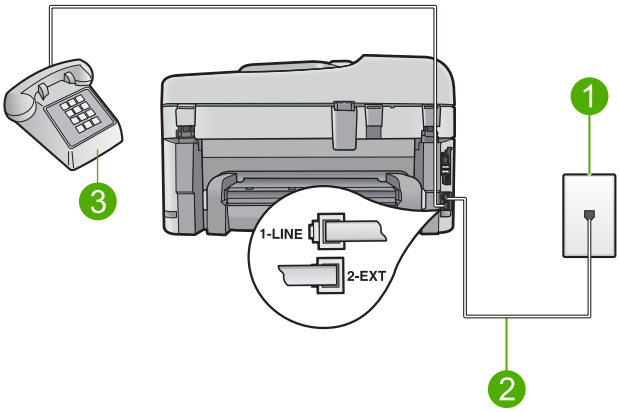


| | |
|---|---|
| 1 | Πρίζα τηλεφώνου |
| 2 | Χρησιμοποιήστε το τηλεφωνικό καλώδιο που παρέχεται στη συσκευασία της συσκευής |
| 3 | Τηλέφωνο (προαιρετικά) |

Για περισσότερες πληροφορίες σχετικά με τη ρύθμιση της συσκευής, ανατρέξτε στην έντυπη τεκμηρίωση που συνοδεύει τη συσκευή.

**Αιτία:** Άλλος εξοπλισμός γραφείου (όπως τηλεφωνητής ή συσκευή τηλεφώνου) δεν ήταν σωστά ρυθμισμένος για τη συσκευή.

Εάν τα παραπάνω δεν έλυσαν το πρόβλημα, δοκιμάστε την επόμενη λύση.

### Λύση 5: Δοκιμάστε να αφαιρέσετε τον διαχωριστή

**Λύση:** Ο διαχωριστής τηλεφωνικής γραμμής μπορεί να προκαλέσει προβλήματα στη λειτουργία του φαξ. (Ο διαχωριστής γραμμής είναι ένα διπλό καλώδιο που

συνδέεται στην πρίζα τηλεφώνου.) Εάν χρησιμοποιείτε διαχωριστή, αφαιρέστε τον και συνδέστε τη συσκευή απευθείας στην πρίζα.

**Αιτία:** Χρησιμοποιούσατε διαχωριστή γραμμής τηλεφώνου.

Εάν τα παραπάνω δεν έλυσαν το πρόβλημα, δοκιμάστε την επόμενη λύση.

---

### Λύση 6: Βεβαιωθείτε ότι η πρίζα λειτουργεί σωστά

**Λύση:** Δοκιμάστε να συνδέσετε μια συσκευή τηλεφώνου που λειτουργεί στην πρίζα τηλεφώνου που χρησιμοποιείτε για τη συσκευή και ελέγξτε εάν υπάρχει τόνος κλήσης. Εάν δεν ακούσετε τόνο κλήσης, καλέστε την τηλεφωνική σας εταιρία για επισκευή.

**Αιτία:** Η πρίζα τηλεφώνου δεν λειτουργούσε σωστά.

Εάν τα παραπάνω δεν έλυσαν το πρόβλημα, δοκιμάστε την επόμενη λύση.

---

### Λύση 7: Ελέγξτε τη γραμμή τηλεφώνου για θόρυβο

**Λύση:** Μπορείτε να ελέγξτε την ποιότητα ήχου της γραμμής τηλεφώνου συνδέοντας μια συσκευή τηλεφώνου στην πρίζα και ακούγοντας εάν υπάρχουν παράσιτα ή άλλος θόρυβος. Εάν η αποτυχία οφείλεται σε θόρυβο στη γραμμή τηλεφώνου, επικοινωνήστε με τον αποστολέα για να ξαναστείλει το φαξ. Η ποιότητα μπορεί να είναι καλύτερη όταν δοκιμάσετε ξανά. Εάν το πρόβλημα επιμένει, απενεργοποιήστε τη **Error Correction Mode** (Λειτ. διόρθ. σφάλματος) (ΛΔΣ) και επικοινωνήστε με την τηλεφωνική σας εταιρεία.

**Για να αλλάξετε τη ρύθμιση λειτουργίας διόρθωσης σφάλματος από τον πίνακα ελέγχου**

1. Πατήστε **Ρύθμιση**.

2. Πατήστε το κουμπί κάτω βέλους για να επισημάνετε την επιλογή **Advanced Fax Setup** (Ρύθμ. φαξ για προχωρημένους) και, στη συνέχεια, πατήστε **OK**.
   Εμφανίζεται το μενού **Advanced Fax Setup** (Ρύθμ. φαξ για προχωρημένους).
3. Πατήστε το κουμπί κάτω βέλους για να επισημάνετε την επιλογή **Error Correction Mode** (Λειτ. διόρθ. σφάλματος) και, στη συνέχεια, πατήστε **OK**.
   Εμφανίζεται το μενού **Error Correction Mode** (Λειτ. διόρθ. σφάλματος).
4. Πατήστε το κουμπί με το κάτω βέλος για να επισημάνετε την επιλογή **Off** (Απενεργοποίηση) ή **On** (Ενεργοποίηση).
5. Πατήστε **OK**.

**Αιτία:** Η σύνδεση της γραμμής τηλεφώνου είχε παρεμβολές. Οι τηλεφωνικές γραμμές με χαμηλή ποιότητα ήχου (θόρυβο) μπορεί να προκαλέσουν προβλήματα στο φαξ.

Εάν τα παραπάνω δεν έλυσαν το πρόβλημα, δοκιμάστε την επόμενη λύση.

---

### Λύση 8: Βεβαιωθείτε ότι δεν χρησιμοποιούνται άλλες συσκευές τηλεφώνου ή άλλος εξοπλισμός συνδεδεμένα με τη γραμμή τηλεφώνου

**Λύση:** Βεβαιωθείτε ότι οι υπόλοιπες συσκευές τηλεφώνου (συσκευές συνδεδεμένες στην ίδια γραμμή, αλλά όχι συνδεδεμένες και στη συσκευή) ή άλλος εξοπλισμός δεν είναι σε χρήση ή ανοιχτός. Για παράδειγμα, δεν μπορείτε να χρησιμοποιήσετε τη συσκευή για αποστολή και λήψη φαξ, εάν ένα άλλο τηλέφωνο στην ίδια γραμμή είναι ανοιχτό ή εάν χρησιμοποιείτε ένα μόντεμ τηλεφώνου του υπολογιστή σας για αποστολή e-mail ή για πρόσβαση στο Internet.

**Αιτία:** Άλλος εξοπλισμός που χρησιμοποιεί την ίδια γραμμή τηλεφώνου με τη συσκευή μπορεί να είναι σε λειτουργία.

Εάν τα παραπάνω δεν έλυσαν το πρόβλημα, δοκιμάστε την επόμενη λύση.

---

### Λύση 9: Βεβαιωθείτε ότι η συσκευή είναι συνδεδεμένη σε αναλογική γραμμή τηλεφώνου

**Λύση:** Βεβαιωθείτε ότι έχετε συνδέσει τη συσκευή σε αναλογική γραμμή τηλεφώνου, διαφορετικά δεν θα μπορείτε να στείλετε ή να λάβετε φαξ. Για να ελέγξετε εάν η γραμμή του τηλεφώνου σας είναι ψηφιακή, συνδέστε ένα κοινό αναλογικό τηλέφωνο στη γραμμή και ελέγξτε εάν υπάρχει τόνος κλήσης. Εάν δεν ακούσετε κανονικό ήχο κλήσης, η γραμμή τηλεφώνου μπορεί να έχει ρυθμιστεί για ψηφιακά τηλέφωνα. Συνδέστε τη συσκευή σε αναλογική γραμμή τηλεφώνου και δοκιμάστε να στείλετε ή να λάβετε φαξ.

**Σημείωση** Εάν δεν είστε βέβαιοι για τον τύπο γραμμής που διαθέτετε (αναλογική ή ψηφιακή), επικοινωνήστε με τον παροχέα.

**Αιτία:** Η συσκευή μπορεί να έχει συνδεθεί σε τηλεφωνική πρίζα ρυθμισμένη για ψηφιακά τηλέφωνα.

Εάν τα παραπάνω δεν έλυσαν το πρόβλημα, δοκιμάστε την επόμενη λύση.

---

### Λύση 10: Εάν χρησιμοποιείτε υπηρεσία DSL, βεβαιωθείτε ότι έχετε εγκαταστήσει φίλτρο DSL

**Λύση:** Εάν χρησιμοποιείτε υπηρεσία DSL, βεβαιωθείτε ότι έχετε συνδεδεμένο φίλτρο DSL, αλλιώς η λειτουργία φαξ δεν θα είναι εφικτή. Η υπηρεσία DSL αποστέλλει ένα ψηφιακό σήμα στη γραμμή τηλεφώνου, το οποίο μπορεί να δημιουργήσει παρεμβολές στη συσκευή, εμποδίζοντάς την να στείλει και να λάβει φαξ. Το φίλτρο DSL καταργεί το ψηφιακό σήμα και επιτρέπει στη συσκευή να επικοινωνήσει με τη γραμμή τηλεφώνου.

Για να ελέγξετε εάν υπάρχει ήδη εγκατεστημένο φίλτρο, ακούστε τον τόνο της γραμμής ή τον τόνο κλήσης. Εάν ακούτε θόρυβο ή παράσιτα στη γραμμή, πιθανώς να μη διαθέτετε εγκατεστημένο φίλτρο DSL, ή αν διαθέτετε, ενδεχομένως να μην είναι σωστά εγκατεστημένο. Προμηθευτείτε ένα φίλτρο DSL από τον παροχέα DSL. Εάν διαθέτετε ήδη φίλτρο DSL, βεβαιωθείτε ότι είναι σωστά συνδεδεμένο.

**Αιτία:** Η συσκευή χρησιμοποιεί από κοινού την ίδια γραμμή τηλεφώνου με μια υπηρεσία DSL και δεν υπάρχει συνδεδεμένο φίλτρο DSL.

Εάν τα παραπάνω δεν έλυσαν το πρόβλημα, δοκιμάστε την επόμενη λύση.

---

### Λύση 11: Εάν χρησιμοποιείτε υπηρεσία DSL, βεβαιωθείτε ότι το μόντεμ DSL είναι κατάλληλα γειωμένο

**Λύση:** Εάν το DSL μόντεμ δεν είναι σωστά γειωμένο, μπορεί να προκαλέσει θόρυβο στη γραμμή τηλεφώνου. Οι τηλεφωνικές γραμμές με χαμηλή ποιότητα ήχου (θόρυβο) μπορεί να προκαλέσουν προβλήματα στο φαξ. Μπορείτε να ελέγξτε την ποιότητα ήχου της γραμμής τηλεφώνου συνδέοντας μια συσκευή τηλεφώνου στην πρίζα και ακούγοντας εάν υπάρχουν παράσιτα ή άλλος θόρυβος.

Εάν ακούτε θόρυβο, απενεργοποιήστε το μόντεμ DSL.

**Σημείωση** Για πληροφορίες σχετικά με την απενεργοποίηση του μόντεμ DSL, επικοινωνήστε με τον παροχέα υπηρεσιών DSL για υποστήριξη.

Διακόψτε εντελώς την τροφοδοσία για τουλάχιστον 15 λεπτά και, στη συνέχεια, ενεργοποιήστε ξανά το μόντεμ DSL.

Ακούστε ξανά τον ήχο κλήσης.

- Εάν ο ήχος κλήσης είναι καθαρός (χωρίς θόρυβο ή παράσιτα), δοκιμάστε να στείλετε ή να λάβετε φαξ.

  **Σημείωση** Στο μέλλον ενδέχεται να ακούσετε ξανά παράσιτα στη γραμμή τηλεφώνου. Εάν η συσκευή σταματήσει να στέλνει και να λαμβάνει φαξ, επαναλάβετε αυτή τη διαδικασία.

- Εάν στη γραμμή τηλεφώνου εξακολουθείτε να ακούτε παράσιτα, επικοινωνήστε με την τηλεφωνική σας εταιρεία.

**Αιτία:** Η συσκευή μοιράζεται την ίδια γραμμή τηλεφώνου με μια υπηρεσία DSL και το μόντεμ DSL μπορεί να μην είναι σωστά γειωμένο.

Εάν τα παραπάνω δεν έλυσαν το πρόβλημα, δοκιμάστε την επόμενη λύση.

---

### Λύση 12: Εάν χρησιμοποιείτε μετατροπέα PBX ή ISDN, βεβαιωθείτε ότι χρησιμοποιείτε θύρα η οποία προορίζεται για χρήση φαξ και τηλεφώνου

**Λύση:** Βεβαιωθείτε ότι η συσκευή είναι συνδεδεμένη στη θύρα που έχει καθοριστεί για τη χρήση φαξ και τηλεφώνου. Επίσης, βεβαιωθείτε ότι ο προσαρμογέας τερματικού είναι ρυθμισμένος στον σωστό τύπο διακόπτη για τη χώρα/περιοχή σας, εφόσον αυτό είναι δυνατό.

**Σημείωση** Ορισμένα συστήματα ISDN σάς δίνουν τη δυνατότητα να διαμορφώσετε τις θύρες για συγκεκριμένο εξοπλισμό τηλεφώνου. Για παράδειγμα, ίσως έχετε εκχωρήσει μια θύρα για τηλέφωνο και φαξ Group 3 και μια άλλη θύρα για πολλές χρήσεις. Εάν αντιμετωπίζετε προβλήματα όταν υπάρχει σύνδεση στη θύρα φαξ/τηλεφώνου του μετατροπέα ISDN, δοκιμάστε να χρησιμοποιήσετε τη θύρα που προορίζεται για πολλές χρήσεις (μπορεί να αναφέρεται ως “multi-combi” ή κάτι παρόμοιο).

Για περισσότερες πληροφορίες σχετικά με τη ρύθμιση της συσκευής για τηλεφωνικό σύστημα PBX ή γραμμή ISDN, ανατρέξτε στην έντυπη τεκμηρίωση που συνοδεύει τη συσκευή.

**Αιτία:** Χρησιμοποιείτε σύστημα PBX ή προσαρμογέα μετατροπέα/τερματικού ISDN.

Εάν τα παραπάνω δεν έλυσαν το πρόβλημα, δοκιμάστε την επόμενη λύση.

---

## Λύση 13: Ελέγξτε και επιλύστε τυχόν μηνύματα σφάλματος

**Λύση:** Δείτε εάν εμφανίζεται στην οθόνη ή στον υπολογιστή μήνυμα σφάλματος που να παρέχει πληροφορίες σχετικά με το πρόβλημα και τον τρόπο επίλυσής του. Εάν υπάρχει σφάλμα, η συσκευή δεν θα μπορεί να στείλει ή να λάβει φαξ έως ότου διορθωθεί η συνθήκη σφάλματος.

Μπορείτε επίσης να ελέγξετε την κατάσταση της συσκευής κάνοντας κλικ στην επιλογή **Κατάσταση** στο Κέντρο λειτουργιών HP.

**Αιτία:** Μια άλλη διαδικασία προκάλεσε σφάλμα στη συσκευή.

Εάν τα παραπάνω δεν έλυσαν το πρόβλημα, δοκιμάστε την επόμενη λύση.

---

## Λύση 14: Μειώστε την ταχύτητα φαξ

**Λύση:** Ίσως χρειαστεί να στείλετε και να λάβετε φαξ με μικρότερη ταχύτητα. Δοκιμάστε να ρυθμίσετε το **Fax Speed** (Ταχύτητα φαξ) σε **Medium (14400)** (Μεσαία (14400)) ή **Slow (9600)** (Αργή (9600)), εάν χρησιμοποιείτε κάτι από τα παρακάτω:

- Μια τηλεφωνική υπηρεσία Internet
- Ένα σύστημα PBX
- Υπηρεσία Fax over Internet Protocol (FoIP)
- Μια υπηρεσία ISDN

**Για να ορίσετε την ταχύτητα φαξ από τον πίνακα ελέγχου**

1. Πατήστε **Ρύθμιση**.

2. Πατήστε το κουμπί κάτω βέλους για να επισημάνετε την επιλογή **Advanced Fax Setup** (Ρύθμ. φαξ για προχωρημένους) και, στη συνέχεια, πατήστε **OK**.
3. Πατήστε το κουμπί κάτω βέλους για να επισημάνετε την επιλογή **Fax Speed** (Ταχύτητα φαξ) και, στη συνέχεια, πατήστε **OK**.
4. Πατήστε το κουμπί κάτω βέλους για να επιλέξτε μία από τις παρακάτω ρυθμίσεις, και στη συνέχεια πατήστε **OK**.

| Ρύθμιση ταχύτητα φαξ | Ταχύτητα φαξ |
|---|---|
| **Fast (33600)** (Γρήγορη (33600)) | v.34 (33600 baud) |

| Ρύθμιση ταχύτητα φαξ | Ταχύτητα φαξ |
|---|---|
| **Medium (14400)** (Μεσαία (14400)) | v.17 (14400 baud) |
| **Slow (9600)** (Αργή (9600)) | v.29 (9600 baud) |

**Αιτία:** Η τιμή της ρύθμισης **Fax Speed** (Ταχύτητα φαξ) ήταν πολύ μεγάλη.

Εάν τα παραπάνω δεν έλυσαν το πρόβλημα, δοκιμάστε την επόμενη λύση.

---

### Λύση 15: Εάν στέλνετε φαξ μέσω Internet χρησιμοποιώντας τηλέφωνο IP, επαναλάβετε την αποστολή του φαξ αργότερα

**Λύση:** Δοκιμάστε να στείλετε ξανά το φαξ αργότερα. Επίσης, βεβαιωθείτε ότι η υπηρεσία παροχής Internet υποστηρίζει τη λειτουργία φαξ μέσω Internet.

Εάν το πρόβλημα παραμένει, επικοινωνήστε με την υπηρεσία παροχής Internet.

**Αιτία:** Στέλνατε φαξ μέσω Internet χρησιμοποιώντας ένα τηλέφωνο IP και υπήρχε πρόβλημα με τη μετάδοση.

---

## Η συσκευή δεν μπορεί να στείλει φαξ αλλά μπορεί να λάβει

Δοκιμάστε τις παρακάτω λύσεις για να επιλύσετε το πρόβλημα. Οι λύσεις εμφανίζονται με σειρά πιθανότητας. Εάν η πρώτη λύση δεν έχει αποτέλεσμα, συνεχίστε δοκιμάζοντας τις υπόλοιπες λύσεις μέχρι να λυθεί το πρόβλημα.

- Λύση 1: Βεβαιωθείτε ότι η συσκευή έχει ρυθμιστεί σωστά για τη λειτουργία φαξ.
- Λύση 2: Ελέγξτε τον αριθμό φαξ.
- Λύση 3: Καλέστε πιο αργά τον αριθμό του φαξ
- Λύση 4: Ελέγξτε τη συσκευή λήψης φαξ για τυχόν προβλήματα

### Λύση 1: Βεβαιωθείτε ότι η συσκευή έχει ρυθμιστεί σωστά για τη λειτουργία φαξ.

**Λύση:** Φροντίστε να ρυθμίσετε σωστά τη συσκευή για φαξ βάσει του εξοπλισμού και των υπηρεσιών που διαθέτετε στην ίδια γραμμή τηλεφώνου με τη συσκευή . Για περισσότερες πληροφορίες, ανατρέξτε στην ενότητα«Ρύθμιση της συσκευής HP Photosmart για φαξ» στη σελίδα 15."

Στη συνέχεια, εκτελέστε έναν έλεγχο φαξ για να ελέγξετε την κατάσταση της συσκευής και να βεβαιωθείτε ότι έχει εγκατασταθεί σωστά.

**Για να ελέγξετε τη ρύθμιση του φαξ από τον πίνακα ελέγχου**

1. Τοποθετήστε απλό λευκό χαρτί letter ή A4 στο δίσκο εισόδου.
2. Πατήστε **Ρύθμιση**.

3. Πατήστε το κουμπί κάτω βέλους για να επισημάνετε την επιλογή **Tools (Εργαλεία)** και, στη συνέχεια, πατήστε **OK**.

4. Πατήστε το κουμπί κάτω βέλους για να επισημάνετε την επιλογή **Run Fax Test** (Εκτέλεση ελέγχου φαξ) και, στη συνέχεια, πατήστε **OK**.
   Η κατάσταση του ελέγχου εμφανίζεται στην οθόνη της συσκευής HP Photosmart και εκτυπώνεται μια αναφορά.
5. Δείτε την αναφορά.
   - Εάν ο έλεγχος είναι επιτυχής και εξακολουθείτε να αντιμετωπίζετε προβλήματα φαξ, ελέγξτε τις ρυθμίσεις φαξ που εμφανίζονται στην αναφορά για να βεβαιωθείτε ότι οι ρυθμίσεις είναι σωστές. Μια λάθος ή κενή ρύθμιση φαξ μπορεί να προκαλέσει προβλήματα φαξ.
   - Εάν ο έλεγχος αποτύχει, δείτε την αναφορά για περισσότερες πληροφορίες σχετικά με τον τρόπο αντιμετώπισης των προβλημάτων που εντοπίστηκαν.
6. Μόλις λάβετε την αναφορά φαξ από τη συσκευή HP Photosmart, πατήστε **OK**.
   Εάν χρειάζεται, επιλύστε τα προβλήματα που εντοπίστηκαν και εκτελέστε ξανά τον έλεγχο.

Η συσκευή εκτυπώνει μια αναφορά με τα αποτελέσματα του ελέγχου. Εάν ο έλεγχος αποτύχει, δείτε την αναφορά για πληροφορίες σχετικά με τον τρόπο επίλυσης του προβλήματος.

Για περισσότερες πληροφορίες, ανατρέξτε στην ενότητα:

«Ο έλεγχος φαξ απέτυχε» στη σελίδα 241

**Αιτία:** Η συσκευή δεν ρυθμίστηκε σωστά για τη λειτουργία φαξ.

Εάν τα παραπάνω δεν έλυσαν το πρόβλημα, δοκιμάστε την επόμενη λύση.

---

### Λύση 2: Ελέγξτε τον αριθμό φαξ.

**Λύση:** Ελέγξτε να δείτε αν ο αριθμός φαξ που εισαγάγατε είναι σωστός και αν έχει τη σωστή μορφή. Για παράδειγμα, μπορεί να πρέπει να καλέσετε το πρόθεμα "9", ανάλογα με το τηλεφωνικό σας σύστημα.

Εάν η γραμμή τηλεφώνου διαθέτει σύστημα PBX, βεβαιωθείτε ότι καλείτε τον αριθμό για εξωτερική γραμμή πριν καλέσετε τον αριθμό φαξ.

**Αιτία:** Ο αριθμός που εισαγάγατε κατά την αποστολή του φαξ δεν είχε τη σωστή μορφή.

Εάν τα παραπάνω δεν έλυσαν το πρόβλημα, δοκιμάστε την επόμενη λύση.

---

### Λύση 3: Καλέστε πιο αργά τον αριθμό του φαξ

**Λύση:** Εισαγάγετε μερικές παύσεις στην ακολουθία ψηφίων για να επιβραδύνετε τον ρυθμό της κλήσης. Για παράδειγμα, αν χρειάζεται να αποκτήσετε πρόσβαση σε μια εξωτερική γραμμή πριν καλέσετε τον αριθμό τηλεφώνου, εισαγάγετε μια παύση μετά τον αριθμό πρόσβασης. Εάν ο αριθμός σας είναι 95555555 και το 9 παρέχει πρόσβαση σε εξωτερική γραμμή, μπορείτε να εισαγάγετε παύσεις ως εξής: 9-555-5555. Για να εισαγάγετε μια παύση στον αριθμό φαξ που πληκτρολογείτε, πατήστε επανειλημμένα το κουμπί συμβόλων στο πληκτρολόγιο (υποδεικνύεται από έναν **αστερίσκο**) μέχρι να εμφανιστεί μια παύλα (**-**) στην οθόνη.

Μπορείτε επίσης να στείλετε το φαξ χρησιμοποιώντας την παρακολούθηση κλήσης. Έτσι μπορείτε να ακούτε τη γραμμή τηλεφώνου καθώς καλείτε. Μπορείτε να ορίσετε το βήμα της κλήσης σας και να αποκρίνεστε σε μηνύματα καθώς πραγματοποιείτε κλήση.

Για περισσότερες πληροφορίες, δείτε:

«Αποστολή φαξ» στη σελίδα 101

**Αιτία:** Η συσκευή μπορεί να καλεί πολύ γρήγορα ή πολύ αργά.

Εάν τα παραπάνω δεν έλυσαν το πρόβλημα, δοκιμάστε την επόμενη λύση.

---

### Λύση 4: Ελέγξτε τη συσκευή λήψης φαξ για τυχόν προβλήματα

**Λύση:** Δοκιμάστε να καλέσετε τον αριθμό φαξ από μια συσκευή τηλεφώνου και να ακούσετε τους τόνους φαξ. Εάν δεν ακούτε τόνους φαξ, η συσκευή λήψης μπορεί να είναι απενεργοποιημένη ή να μην είναι συνδεδεμένη ή η υπηρεσία φωνητικού ταχυδρομείου να παρεμβάλλεται στη γραμμή τηλεφώνου του παραλήπτη. Ζητήστε από τον παραλήπτη να ελέγξει τη συσκευή λήψης φαξ για τυχόν προβλήματα.

**Αιτία:** Η συσκευή λήψης φαξ παρουσίαζε προβλήματα.

---

## Η συσκευή παρουσιάζει προβλήματα στη μη αυτόματη αποστολή φαξ

Δοκιμάστε τις παρακάτω λύσεις για να επιλύσετε το πρόβλημα. Οι λύσεις εμφανίζονται με σειρά πιθανότητας. Εάν η πρώτη λύση δεν έχει αποτέλεσμα, συνεχίστε δοκιμάζοντας τις υπόλοιπες λύσεις μέχρι να λυθεί το πρόβλημα.

- Λύση 1: Βεβαιωθείτε ότι η συσκευή λήψης φαξ μπορεί να λάβει φαξ μη αυτόματα
- Λύση 2: Συνδέστε το τηλέφωνο στη σωστή θύρα
- Λύση 3: Ξεκινήστε την αποστολή του φαξ μέσα σε 3 δευτερόλεπτα, αφού ακούσετε τόνους φαξ
- Λύση 4: Μειώστε την ταχύτητα φαξ

### Λύση 1: Βεβαιωθείτε ότι η συσκευή λήψης φαξ μπορεί να λάβει φαξ μη αυτόματα

**Λύση:** Ρωτήστε τον παραλήπτη για να δείτε εάν το φαξ του μπορεί να λάβει φαξ με μη αυτόματο τρόπο.

**Αιτία:** Η συσκευή φαξ του παραλήπτη δεν υποστηρίζει μη αυτόματη λειτουργία φαξ.

Εάν τα παραπάνω δεν έλυσαν το πρόβλημα, δοκιμάστε την επόμενη λύση.

---

### Λύση 2: Συνδέστε το τηλέφωνο στη σωστή θύρα

**Λύση:**

**Σημείωση** Αυτή η πιθανή λύση ισχύει μόνο για τις χώρες/περιοχές με το καλώδιο 2 συρμάτων στη συσκευασία της συσκευής συμπεριλαμβανομένων των: Αργεντινή, Αυστραλία, Βραζιλία, Καναδάς, Χιλή, Κίνα, Κολομβία, Ελλάδα, Ινδία, Ινδονησία, Ιρλανδία, Ιαπωνία, Κορέα, Λατινική Αμερική, Μαλαισία, Μεξικό, Φιλιππίνες, Πολωνία, Πορτογαλία, Ρωσία, Σαουδική Αραβία, Σιγκαπούρη, Ισπανία, Ταϊβάν, Ταϊλάνδη, ΗΠΑ, Βενεζουέλα και Βιετνάμ.

Για να στείλετε φαξ με μη αυτόματο τρόπο, το τηλέφωνο πρέπει να είναι απευθείας συνδεδεμένο στη θύρα με την ένδειξη 2-EXT στη συσκευή, όπως εικονίζεται παρακάτω.

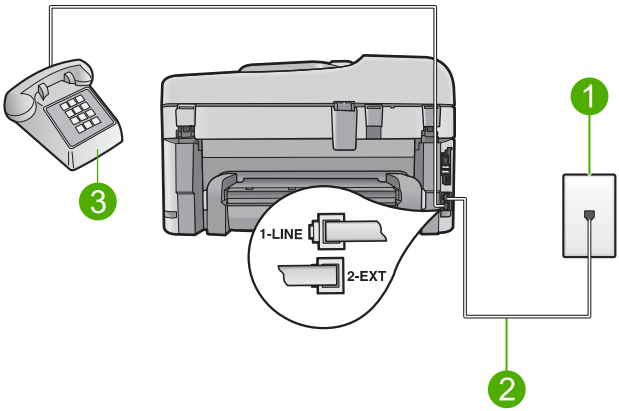


| | |
|---|---|
| 1 | Πρίζα τηλεφώνου |
| 2 | Χρησιμοποιήστε το καλώδιο τηλεφώνου που περιλαμβάνεται στη συσκευασία της συσκευής |
| 3 | Τηλέφωνο |

Για περισσότερες πληροφορίες σχετικά με τη ρύθμιση της συσκευής για λειτουργία με το τηλέφωνο, ανατρέξτε στην έντυπη τεκμηρίωση που συνοδεύει τη συσκευή.

**Αιτία:** Το τηλέφωνο που χρησιμοποιήθηκε για την προετοιμασία της κλήσης φαξ δεν ήταν απευθείας συνδεδεμένο στη συσκευή ή δεν ήταν σωστά συνδεδεμένο.

Εάν τα παραπάνω δεν έλυσαν το πρόβλημα, δοκιμάστε την επόμενη λύση.

### Λύση 3: Ξεκινήστε την αποστολή του φαξ μέσα σε 3 δευτερόλεπτα, αφού ακούσετε τόνους φαξ

**Λύση:** Εάν θέλετε να στείλετε φαξ με μη αυτόματο τρόπο, φροντίστε να πατήσετε **Έναρξη φαξ** μέσα σε τρία δευτερόλεπτα από τη στιγμή που θα ακούσετε τους τόνους φαξ του παραλήπτη, διαφορετικά η μετάδοση μπορεί να αποτύχει.

**Αιτία:** Δεν πατήσατε **Έναρξη φαξ** εντός τριών δευτερολέπτων από τη στιγμή που ακούσατε τους τόνους φαξ.

Εάν τα παραπάνω δεν έλυσαν το πρόβλημα, δοκιμάστε την επόμενη λύση.

---

### Λύση 4: Μειώστε την ταχύτητα φαξ

**Λύση:** Ίσως χρειαστεί να στείλετε και να λάβετε φαξ με μικρότερη ταχύτητα. Δοκιμάστε να ρυθμίσετε το **Fax Speed** (Ταχύτητα φαξ) σε **Medium (14400)** (Μεσαία (14400)) ή **Slow (9600)** (Αργή (9600)), εάν χρησιμοποιείτε κάτι από τα παρακάτω:

- Μια τηλεφωνική υπηρεσία Internet
- Ένα σύστημα PBX
- Υπηρεσία Fax over Internet Protocol (FoIP)
- Μια υπηρεσία ISDN

**Για να ορίσετε την ταχύτητα φαξ από τον πίνακα ελέγχου**

1. Πατήστε **Ρύθμιση**.

2. Πατήστε το κουμπί κάτω βέλους για να επισημάνετε την επιλογή **Advanced Fax Setup** (Ρύθμ. φαξ για προχωρημένους) και, στη συνέχεια, πατήστε **OK**.
3. Πατήστε το κουμπί κάτω βέλους για να επισημάνετε την επιλογή **Fax Speed** (Ταχύτητα φαξ) και, στη συνέχεια, πατήστε **OK**.
4. Πατήστε το κουμπί κάτω βέλους για να επιλέξτε μία από τις παρακάτω ρυθμίσεις, και στη συνέχεια πατήστε **OK**.

| Ρύθμιση ταχύτητα φαξ | Ταχύτητα φαξ |
|---|---|
| **Fast (33600)** (Γρήγορη (33600)) | v.34 (33600 baud) |
| **Medium (14400)** (Μεσαία (14400)) | v.17 (14400 baud) |
| **Slow (9600)** (Αργή (9600)) | v.29 (9600 baud) |

**Αιτία:** Η τιμή της ρύθμισης **Fax Speed** (Ταχύτητα φαξ) ενδέχεται να είναι πολύ μεγάλη.

---

## Σελίδες από το φαξ που έστειλα λείπουν

Δοκιμάστε τις παρακάτω λύσεις για να επιλύσετε το πρόβλημα. Οι λύσεις εμφανίζονται με σειρά πιθανότητας. Εάν η πρώτη λύση δεν έχει αποτέλεσμα, συνεχίστε δοκιμάζοντας τις υπόλοιπες λύσεις μέχρι να λυθεί το πρόβλημα.

- Λύση 1: Ελέγξτε τη συσκευή λήψης φαξ για τυχόν προβλήματα
- Λύση 2: Ελέγξτε τη γραμμή τηλεφώνου για θόρυβο
- Λύση 3: Βεβαιωθείτε ότι δεν έχουν επιλεγεί πολλές σελίδες συγχρόνως από τον αυτόματο τροφοδότη εγγράφων

### Λύση 1: Ελέγξτε τη συσκευή λήψης φαξ για τυχόν προβλήματα

**Λύση:** Δοκιμάστε να καλέσετε τον αριθμό φαξ από μια συσκευή τηλεφώνου και να ακούσετε τους τόνους φαξ. Εάν δεν ακούτε τόνους φαξ, η συσκευή λήψης μπορεί να είναι απενεργοποιημένη ή να μην είναι συνδεδεμένη ή η υπηρεσία φωνητικού ταχυδρομείου να παρεμβάλλεται στη γραμμή τηλεφώνου του παραλήπτη. Ζητήστε από τον παραλήπτη να ελέγξει τη συσκευή λήψης φαξ για τυχόν προβλήματα.

**Αιτία:** Η συσκευή λήψης φαξ παρουσίαζε προβλήματα.

---

### Λύση 2: Ελέγξτε τη γραμμή τηλεφώνου για θόρυβο

**Λύση:** Μπορείτε να ελέγξτε την ποιότητα ήχου της γραμμής τηλεφώνου συνδέοντας μια συσκευή τηλεφώνου στην πρίζα και ακούγοντας εάν υπάρχουν παράσιτα ή άλλος θόρυβος. Εάν η αποτυχία οφείλεται σε θόρυβο στη γραμμή τηλεφώνου, επικοινωνήστε με τον αποστολέα για να ξαναστείλει το φαξ. Η ποιότητα μπορεί να είναι καλύτερη όταν δοκιμάσετε ξανά. Εάν το πρόβλημα επιμένει, απενεργοποιήστε τη **Error Correction Mode** (Λειτ. διόρθ. σφάλματος) (ΛΔΣ) και επικοινωνήστε με την τηλεφωνική σας εταιρεία.

**Για να αλλάξετε τη ρύθμιση λειτουργίας διόρθωσης σφάλματος από τον πίνακα ελέγχου**

1. Πατήστε **Ρύθμιση**.

2. Πατήστε το κουμπί κάτω βέλους για να επισημάνετε την επιλογή **Advanced Fax Setup** (Ρύθμ. φαξ για προχωρημένους) και, στη συνέχεια, πατήστε **OK**. Εμφανίζεται το μενού **Advanced Fax Setup** (Ρύθμ. φαξ για προχωρημένους).
3. Πατήστε το κουμπί κάτω βέλους για να επισημάνετε την επιλογή **Error Correction Mode** (Λειτ. διόρθ. σφάλματος) και, στη συνέχεια, πατήστε **OK**. Εμφανίζεται το μενού **Error Correction Mode** (Λειτ. διόρθ. σφάλματος).
4. Πατήστε το κουμπί με το κάτω βέλος για να επισημάνετε την επιλογή **Off** (Απενεργοποίηση) ή **On** (Ενεργοποίηση).
5. Πατήστε **OK**.

**Αιτία:** Η σύνδεση της γραμμής τηλεφώνου είχε παρεμβολές. Οι τηλεφωνικές γραμμές με χαμηλή ποιότητα ήχου (θόρυβο) μπορεί να προκαλέσουν προβλήματα στο φαξ.

Εάν τα παραπάνω δεν έλυσαν το πρόβλημα, δοκιμάστε την επόμενη λύση.

---

### Λύση 3: Βεβαιωθείτε ότι δεν έχουν επιλεγεί πολλές σελίδες συγχρόνως από τον αυτόματο τροφοδότη εγγράφων

**Λύση:** Εκτυπώστε μια αναφορά **Last Transaction** (Τελευταία συναλλαγή) για να επαληθεύσετε τον αριθμό των απεσταλμένων σελίδων. Εάν δύο ή περισσότερες σελίδες κόλλησαν μεταξύ τους και τροφοδοτήθηκαν ταυτόχρονα μέσα από το δίσκο του τροφοδότη εγγράφων, ο αριθμός των σελίδων στην αναφορά δεν θα είναι ο ίδιος

με τον πραγματικό αριθμό σελίδων. Εάν ο αριθμός των σελίδων που υποδεικνύεται στην αναφορά δεν ταιριάζει με τον πραγματικό αριθμό των σελίδων, ίσως χρειαστεί να καθαρίσετε το διαχωριστικό στον αυτόματο τροφοδότη εγγράφων.

**Για να εκτυπώσετε μια αναφορά Last Transaction (Τελευταία συναλλαγή)**

1. Πατήστε **Ρύθμιση**.

2. Πατήστε το κουμπί με το κάτω βέλος μέχρι να επισημανθεί η επιλογή **Print Report** (Αναφορά εκτύπωσης) και, στη συνέχεια, πατήστε **OK**.
3. Πατήστε το κουμπί με το κάτω βέλος μέχρι να επισημανθεί η επιλογή **Last Transaction** (Τελευταία συναλλαγή) και, στη συνέχεια, πατήστε **OK**.

**Αιτία:** Δύο ή περισσότερες σελίδες τροφοδοτήθηκαν ταυτόχρονα μέσα από το δίσκο του τροφοδότη εγγράφων.

---

## Η ποιότητα του φαξ που έστειλα είναι χαμηλή

Δοκιμάστε τις παρακάτω λύσεις για να επιλύσετε το πρόβλημα. Οι λύσεις εμφανίζονται με σειρά πιθανότητας. Εάν η πρώτη λύση δεν έχει αποτέλεσμα, συνεχίστε δοκιμάζοντας τις υπόλοιπες λύσεις μέχρι να λυθεί το πρόβλημα.

- Λύση 1: Ελέγξτε τη γραμμή τηλεφώνου για θόρυβο
- Λύση 2: Αυξήστε την ανάλυση φαξ
- Λύση 3: Βεβαιωθείτε ότι η γυάλινη επιφάνεια είναι καθαρή
- Λύση 4: Ελέγξτε τη συσκευή λήψης φαξ για τυχόν προβλήματα
- Λύση 5: Χρησιμοποιήστε τη ρύθμιση Ανοιχτόχρ/σκουρ. για να γίνει το πρωτότυπο πιο σκούρο κατά την αποστολή του φαξ

### Λύση 1: Ελέγξτε τη γραμμή τηλεφώνου για θόρυβο

**Λύση:** Μπορείτε να ελέγξτε την ποιότητα ήχου της γραμμής τηλεφώνου συνδέοντας μια συσκευή τηλεφώνου στην πρίζα και ακούγοντας εάν υπάρχουν παράσιτα ή άλλος θόρυβος. Εάν η αποτυχία οφείλεται σε θόρυβο στη γραμμή τηλεφώνου, επικοινωνήστε με τον αποστολέα για να ξαναστείλει το φαξ. Η ποιότητα μπορεί να είναι καλύτερη όταν δοκιμάσετε ξανά. Εάν το πρόβλημα επιμένει, απενεργοποιήστε τη **Error Correction Mode** (Λειτ. διόρθ. σφάλματος) (ΛΔΣ) και επικοινωνήστε με την τηλεφωνική σας εταιρεία.

**Για να αλλάξετε τη ρύθμιση λειτουργίας διόρθωσης σφάλματος από τον πίνακα ελέγχου**

1. Πατήστε **Ρύθμιση**.

2. Πατήστε το κουμπί κάτω βέλους για να επισημάνετε την επιλογή **Advanced Fax Setup** (Ρύθμ. φαξ για προχωρημένους) και, στη συνέχεια, πατήστε **OK**.
   Εμφανίζεται το μενού **Advanced Fax Setup** (Ρύθμ. φαξ για προχωρημένους).
3. Πατήστε το κουμπί κάτω βέλους για να επισημάνετε την επιλογή **Error Correction Mode** (Λειτ. διόρθ. σφάλματος) και, στη συνέχεια, πατήστε **OK**.
   Εμφανίζεται το μενού **Error Correction Mode** (Λειτ. διόρθ. σφάλματος).
4. Πατήστε το κουμπί με το κάτω βέλος για να επισημάνετε την επιλογή **Off** (Απενεργοποίηση) ή **On** (Ενεργοποίηση).
5. Πατήστε **OK**.

**Αιτία:** Η σύνδεση της γραμμής τηλεφώνου είχε παρεμβολές. Οι τηλεφωνικές γραμμές με χαμηλή ποιότητα ήχου (θόρυβο) μπορεί να προκαλέσουν προβλήματα στο φαξ.

Εάν τα παραπάνω δεν έλυσαν το πρόβλημα, δοκιμάστε την επόμενη λύση.

---

### Λύση 2: Αυξήστε την ανάλυση φαξ

**Λύση:** Για την υψηλότερη δυνατή ποιότητα φαξ, αλλάξτε την ανάλυση φαξ σε **Fine** (Ποιοτική), **Very Fine** (Πολύ λεπτομερής) (εάν είναι διαθέσιμη), ή **Photo** (Φωτογραφικό χαρτί).

**Αιτία:** Η ρύθμιση ανάλυσης φαξ είχε οριστεί σε χαμηλή τιμή, όπως **Standard** (Βασικά).

Εάν τα παραπάνω δεν έλυσαν το πρόβλημα, δοκιμάστε την επόμενη λύση.

---

### Λύση 3: Βεβαιωθείτε ότι η γυάλινη επιφάνεια είναι καθαρή

**Λύση:** Εάν θέλετε να στείλετε φαξ από τη γυάλινη επιφάνεια, δημιουργήστε ένα αντίγραφο για να ελέγξετε την ποιότητα της εκτύπωσης. Εάν η ποιότητα της εκτύπωσης είναι χαμηλή, καθαρίστε τη γυάλινη επιφάνεια.

**Αιτία:** Η γυάλινη επιφάνεια της συσκευής μπορεί να ήταν βρόμικη.

Εάν τα παραπάνω δεν έλυσαν το πρόβλημα, δοκιμάστε την επόμενη λύση.

---

### Λύση 4: Ελέγξτε τη συσκευή λήψης φαξ για τυχόν προβλήματα

**Λύση:** Δοκιμάστε να καλέσετε τον αριθμό φαξ από μια συσκευή τηλεφώνου και να ακούσετε τους τόνους φαξ. Εάν δεν ακούτε τόνους φαξ, η συσκευή λήψης μπορεί να είναι απενεργοποιημένη ή να μην είναι συνδεδεμένη ή η υπηρεσία φωνητικού ταχυδρομείου να παρεμβάλλεται στη γραμμή τηλεφώνου του παραλήπτη. Ζητήστε από τον παραλήπτη να ελέγξει τη συσκευή λήψης φαξ για τυχόν προβλήματα.

**Αιτία:** Η συσκευή λήψης φαξ παρουσίαζε προβλήματα.

---

### Λύση 5: Χρησιμοποιήστε τη ρύθμιση Ανοιχτόχρ/σκουρ. για να γίνει το πρωτότυπο πιο σκούρο κατά την αποστολή του φαξ

**Λύση:** Δημιουργήστε ένα αντίγραφο για να ελέγξετε την ποιότητα της εκτύπωσης. Εάν η εκτύπωση είναι πολύ φωτεινή, μπορείτε να την κάνετε πιο σκούρα προσαρμόζοντας τη ρύθμιση **Lighter/Darker** (Ανοιχτόχρ/σκουρ.) κατά την αποστολή του φαξ.

**Αιτία:** Η ρύθμιση **Lighter/Darker** (Ανοιχτόχρ/σκουρ.) ενδέχεται να έχει οριστεί ως πολύ ανοιχτόχρωμη. Εάν στέλνατε ένα αχνό, ξεθωριασμένο ή χειρόγραφο φαξ ή ένα έγγραφο με υδατογράφημα (όπως μια κόκκινη σφραγίδα), μπορείτε να αλλάξετε τη ρύθμιση **Lighter/Darker** (Ανοιχτόχρ/σκουρ.) για να στείλετε το φαξ πιο σκούρο από το πρωτότυπο.

---

### Τμήματα του φαξ που έστειλα είναι περικομμένα

**Λύση:** Βεβαιωθείτε ότι η συσκευή λήψης φαξ μπορεί να δεχτεί το μέγεθος χαρτιού που χρησιμοποιείτε. Εάν όχι, ρωτήστε τον παραλήπτη αν η συσκευή λήψης φαξ διαθέτει ρύθμιση προσαρμογής στη σελίδα, η οποία μπορεί να χρησιμοποιηθεί για να μειωθεί το μέγεθος του εισερχόμενου φαξ και να προσαρμοστεί σε τυπικό μέγεθος χαρτιού όπως letter ή A4.

**Αιτία:** Ορισμένες συσκευές φαξ δεν μπορούν να δεχτούν φαξ μεγαλύτερα από μέγεθος letter ή A4. Το φαξ ήταν μεγαλύτερο σε μέγεθος από letter ή A4.

---

### Το φαξ που έστειλα ήταν κενό όταν έγινε η λήψη του

**Λύση:** Τοποθετήστε το πρωτότυπό σας με την πλευρά εκτύπωσης προς τα κάτω στη δεξιά μπροστινή γωνία της γυάλινης επιφάνειας.

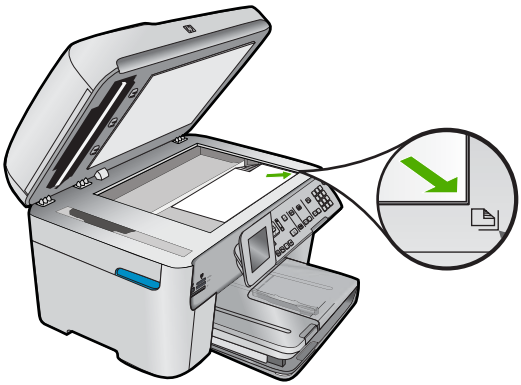

**Αιτία:** Το πρωτότυπο δεν είχε τοποθετηθεί ή δεν είχε τοποθετηθεί σωστά.

---

## Η μετάδοση φαξ είναι αργή

Δοκιμάστε τις παρακάτω λύσεις για να επιλύσετε το πρόβλημα. Οι λύσεις εμφανίζονται με σειρά πιθανότητας. Εάν η πρώτη λύση δεν έχει αποτέλεσμα, συνεχίστε δοκιμάζοντας τις υπόλοιπες λύσεις μέχρι να λυθεί το πρόβλημα.

- Λύση 1: Στείλτε το φαξ σε ασπρόμαυρο.
- Λύση 2: Χαμηλώστε την ανάλυση φαξ
- Λύση 3: Ελέγξτε τη γραμμή τηλεφώνου για θόρυβο
- Λύση 4: Ελέγξτε τη συσκευή λήψης φαξ για τυχόν προβλήματα
- Λύση 5: Αυξήστε την ταχύτητα φαξ

### Λύση 1: Στείλτε το φαξ σε ασπρόμαυρο.

**Λύση:** Η αποστολή έγχρωμου φαξ μπορεί να διαρκέσει περισσότερο από την αποστολή ασπρόμαυρου. Δοκιμάστε να στείλετε το φαξ ασπρόμαυρα.

**Αιτία:** Στέλνατε ένα έγχρωμο φαξ.

Εάν τα παραπάνω δεν έλυσαν το πρόβλημα, δοκιμάστε την επόμενη λύση.

---

### Λύση 2: Χαμηλώστε την ανάλυση φαξ

**Λύση:** Για ταχύτερη μετάδοση χρησιμοποιήστε ανάλυση **Standard** (Βασικά). Η ρύθμιση αυτή παρέχει την ταχύτερη δυνατή μετάδοση με τη χαμηλότερη ποιότητα φαξ. Η προεπιλεγμένη ανάλυση είναι **Fine** (Ποιοτική), η οποία μπορεί και να καθυστερεί την αποστολή.

**Αιτία:** Το έγγραφο περιείχε πολλά γραφικά ή σημεία με μεγάλη λεπτομέρεια.

Εάν τα παραπάνω δεν έλυσαν το πρόβλημα, δοκιμάστε την επόμενη λύση.

---

### Λύση 3: Ελέγξτε τη γραμμή τηλεφώνου για θόρυβο

**Λύση:** Μπορείτε να ελέγξτε την ποιότητα ήχου της γραμμής τηλεφώνου συνδέοντας μια συσκευή τηλεφώνου στην πρίζα και ακούγοντας εάν υπάρχουν παράσιτα ή άλλος θόρυβος. Εάν η αποτυχία οφείλεται σε θόρυβο στη γραμμή τηλεφώνου, επικοινωνήστε με τον αποστολέα για να ξαναστείλει το φαξ. Η ποιότητα μπορεί να είναι καλύτερη όταν δοκιμάσετε ξανά. Εάν το πρόβλημα επιμένει, απενεργοποιήστε τη **Error Correction Mode** (Λειτ. διόρθ. σφάλματος) (ΛΔΣ) και επικοινωνήστε με την τηλεφωνική σας εταιρεία.

**Για να αλλάξετε τη ρύθμιση λειτουργίας διόρθωσης σφάλματος από τον πίνακα ελέγχου**

1. Πατήστε **Ρύθμιση**.

2. Πατήστε το κουμπί κάτω βέλους για να επισημάνετε την επιλογή **Advanced Fax Setup** (Ρύθμ. φαξ για προχωρημένους) και, στη συνέχεια, πατήστε **OK**.
   Εμφανίζεται το μενού **Advanced Fax Setup** (Ρύθμ. φαξ για προχωρημένους).
3. Πατήστε το κουμπί κάτω βέλους για να επισημάνετε την επιλογή **Error Correction Mode** (Λειτ. διόρθ. σφάλματος) και, στη συνέχεια, πατήστε **OK**.
   Εμφανίζεται το μενού **Error Correction Mode** (Λειτ. διόρθ. σφάλματος).
4. Πατήστε το κουμπί με το κάτω βέλος για να επισημάνετε την επιλογή **Off** (Απενεργοποίηση) ή **On** (Ενεργοποίηση).
5. Πατήστε **OK**.

**Αιτία:** Η σύνδεση της γραμμής τηλεφώνου είχε παρεμβολές. Οι τηλεφωνικές γραμμές με χαμηλή ποιότητα ήχου (θόρυβο) μπορεί να προκαλέσουν προβλήματα στο φαξ.

Εάν τα παραπάνω δεν έλυσαν το πρόβλημα, δοκιμάστε την επόμενη λύση.

---

### Λύση 4: Ελέγξτε τη συσκευή λήψης φαξ για τυχόν προβλήματα

**Λύση:** Δοκιμάστε να καλέσετε τον αριθμό φαξ από μια συσκευή τηλεφώνου και να ακούσετε τους τόνους φαξ. Εάν δεν ακούτε τόνους φαξ, η συσκευή λήψης μπορεί να είναι απενεργοποιημένη ή να μην είναι συνδεδεμένη ή η υπηρεσία φωνητικού ταχυδρομείου να παρεμβάλλεται στη γραμμή τηλεφώνου του παραλήπτη. Ζητήστε από τον παραλήπτη να ελέγξει τη συσκευή λήψης φαξ για τυχόν προβλήματα.

**Αιτία:** Η συσκευή λήψης φαξ παρουσίαζε προβλήματα.

---

### Λύση 5: Αυξήστε την ταχύτητα φαξ

**Λύση:** Βεβαιωθείτε ότι η επιλογή **Fax Speed** (Ταχύτητα φαξ) έχει οριστεί σε **Fast (33600)** (Γρήγορη (33600)) ή **Medium (14400)** (Μεσαία (14400)).

**Για να ορίσετε την ταχύτητα φαξ από τον πίνακα ελέγχου**

1. Πατήστε **Ρύθμιση**.

2. Πατήστε το κουμπί κάτω βέλους για να επισημάνετε την επιλογή **Advanced Fax Setup** (Ρύθμ. φαξ για προχωρημένους) και, στη συνέχεια, πατήστε **OK**.
3. Πατήστε το κουμπί κάτω βέλους για να επισημάνετε την επιλογή **Fax Speed** (Ταχύτητα φαξ) και, στη συνέχεια, πατήστε **OK**.
4. Πατήστε το κουμπί κάτω βέλους για να επιλέξτε μία από τις παρακάτω ρυθμίσεις, και στη συνέχεια πατήστε **OK**.

| Ρύθμιση ταχύτητα φαξ | Ταχύτητα φαξ |
|---|---|
| **Fast (33600)** (Γρήγορη (33600)) | v.34 (33600 baud) |
| **Medium (14400)** (Μεσαία (14400)) | v.17 (14400 baud) |

| Ρύθμιση ταχύτητα φαξ | Ταχύτητα φαξ |
|---|---|
| **Slow (9600)** (Αργή (9600)) | v.29 (9600 baud) |

**Αιτία:** Η επιλογή **Fax Speed** (Ταχύτητα φαξ) είχε οριστεί σε χαμηλή ταχύτητα μετάδοσης.

## Στον τηλεφωνητή καταγράφονται τόνοι φαξ

Δοκιμάστε τις παρακάτω λύσεις για να επιλύσετε το πρόβλημα. Οι λύσεις εμφανίζονται με σειρά πιθανότητας. Εάν η πρώτη λύση δεν έχει αποτέλεσμα, συνεχίστε δοκιμάζοντας τις υπόλοιπες λύσεις μέχρι να λυθεί το πρόβλημα.

- Λύση 1: Βεβαιωθείτε ότι ο αυτόματος τηλεφωνητής είναι συνδεδεμένος στη σωστή θύρα
- Λύση 2: Ρυθμίστε τη συσκευή ώστε να απαντά αυτόματα στα φαξ

### Λύση 1: Βεβαιωθείτε ότι ο αυτόματος τηλεφωνητής είναι συνδεδεμένος στη σωστή θύρα

**Λύση:**

**Σημείωση** Αυτή η πιθανή λύση ισχύει μόνο για τις χώρες/περιοχές με το καλώδιο 2 συρμάτων στη συσκευασία της συσκευής συμπεριλαμβανομένων των: Αργεντινή, Αυστραλία, Βραζιλία, Καναδάς, Χιλή, Κίνα, Κολομβία, Ελλάδα, Ινδία, Ινδονησία, Ιρλανδία, Ιαπωνία, Κορέα, Λατινική Αμερική, Μαλαισία, Μεξικό, Φιλιππίνες, Πολωνία, Πορτογαλία, Ρωσία, Σαουδική Αραβία, Σιγκαπούρη, Ισπανία, Ταϊβάν, Ταϊλάνδη, ΗΠΑ, Βενεζουέλα και Βιετνάμ.

Όταν έχετε τηλεφωνητή στην ίδια γραμμή τηλεφώνου που χρησιμοποιείτε για κλήσεις φαξ, θα πρέπει να συνδέσετε τον τηλεφωνητή απευθείας στη συσκευή χρησιμοποιώντας τη θύρα με την ένδειξη 2-EXT, όπως εικονίζεται παρακάτω.

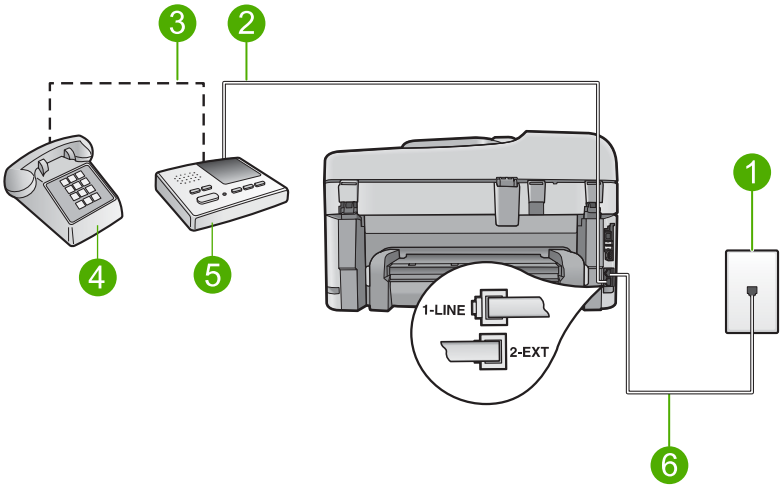


| | |
|---|---|
| 1 | Πρίζα τηλεφώνου |
| 2 | Σύνδεση στη θύρα IN του τηλεφωνητή |
| 3 | Σύνδεση στη θύρα OUT του τηλεφωνητή |
| 4 | Τηλέφωνο (προαιρετικά) |
| 5 | Τηλεφωνητής |
| 6 | Χρησιμοποιήστε το τηλεφωνικό καλώδιο που παρέχεται στη συσκευασία της συσκευής |

Βεβαιωθείτε ότι η συσκευή έχει ρυθμιστεί να λαμβάνει φαξ αυτόματα και ότι η ρύθμιση των κτύπων πριν την απάντηση είναι σωστή. Ο αριθμός κτύπων πριν την απάντηση για τη συσκευή θα πρέπει να είναι μεγαλύτερος από τον αριθμό κτύπων πριν την απάντηση για τον αυτόματο τηλεφωνητή. Εάν για τον τηλεφωνητή και τη συσκευή έχει οριστεί ο ίδιος αριθμός κτύπων πριν την απάντηση και οι δύο συσκευές θα απαντούν στην κλήση και οι τόνοι φαξ θα καταγραφούν στον τηλεφωνητή.

Ρυθμίστε τον τηλεφωνητή σας σε μικρότερο αριθμό κτύπων και τη συσκευή να απαντά στον μέγιστο αριθμό κτύπων που υποστηρίζεται από τη συσκευή σας. (Ο μέγιστος αριθμός κτύπων ποικίλλει ανάλογα με τη χώρα/περιοχή). Με αυτή τη ρύθμιση, ο τηλεφωνητής θα απαντά την κλήση και η συσκευή θα παρακολουθεί τη γραμμή. Εάν η συσκευή ανιχνεύσει τόνους φαξ, θα λάβει το φαξ. Εάν η κλήση είναι φωνητική, ο τηλεφωνητής θα καταγράψει το εισερχόμενο μήνυμα.

Για περισσότερες πληροφορίες σχετικά με τη ρύθμιση της συσκευής εάν διαθέτετε αυτόματο τηλεφωνητή, δείτε «Ρύθμιση της συσκευής HP Photosmart για φαξ» στη σελίδα 15.

**Αιτία:** Ο αυτόματος τηλεφωνητής δεν είχε ρυθμιστεί σωστά στη συσκευή ή ο αριθμός των κτύπων πριν την απάντηση ήταν εσφαλμένος.

Εάν τα παραπάνω δεν έλυσαν το πρόβλημα, δοκιμάστε την επόμενη λύση.

---

### Λύση 2: Ρυθμίστε τη συσκευή ώστε να απαντά αυτόματα στα φαξ

**Λύση:** Ρυθμίστε τη συσκευή ώστε να απαντά στις εισερχόμενες κλήσεις αυτόματα ενεργοποιώντας το **Auto Answer** (Αυτόματη απάντηση). Εάν είναι

απενεργοποιημένη, η συσκευή δεν θα παρακολουθεί τις εισερχόμενες κλήσεις και δεν θα λαμβάνει φαξ. Σε αυτή την περίπτωση, ο τηλεφωνητής θα απαντήσει στην κλήση φαξ και θα καταγράψει τους τόνους φαξ.

Για περισσότερες πληροφορίες σχετικά με τη ρύθμιση της συσκευής όταν έχετε τηλεφωνητή, ανατρέξτε στην έντυπη τεκμηρίωση που τη συνοδεύει.

**Αιτία:** Η συσκευή είχε ρυθμιστεί ώστε να λαμβάνει φαξ με μη αυτόματο τρόπο, γεγονός που σημαίνει ότι δεν θα απαντά στις εισερχόμενες κλήσεις. Θα πρέπει να έχετε τη δυνατότητα να απαντάτε προσωπικά στις εισερχόμενες κλήσεις φαξ, διαφορετικά η συσκευή δεν θα λαμβάνει τα φαξ και ο τηλεφωνητής θα καταγράφει τους τόνους φαξ.

---



## Η συσκευή δεν μπορεί να λάβει φαξ αλλά μπορεί να στείλει

Δοκιμάστε τις παρακάτω λύσεις για να επιλύσετε το πρόβλημα. Οι λύσεις εμφανίζονται με σειρά πιθανότητας. Εάν η πρώτη λύση δεν έχει αποτέλεσμα, συνεχίστε δοκιμάζοντας τις υπόλοιπες λύσεις μέχρι να λυθεί το πρόβλημα.

- Λύση 1: Βεβαιωθείτε ότι η συσκευή έχει ρυθμιστεί σωστά για τη λειτουργία φαξ.
- Λύση 2: Ελέγξτε τη ρύθμιση Αυτόματης απάντησης
- Λύση 3: Ρυθμίστε τη συσκευή ώστε να λαμβάνει φαξ με μη αυτόματο τρόπο
- Λύση 4: Εάν έχετε μόντεμ τηλεφώνου στον υπολογιστή στην ίδια τηλεφωνική γραμμή με τη συσκευή, βεβαιωθείτε ότι το λογισμικό του μόντεμ δεν εμποδίζει τη λειτουργία του φαξ
- Λύση 5: Εάν έχετε αυτόματο τηλεφωνητή στην ίδια γραμμή τηλεφώνου με τη συσκευή, ηχογραφήστε ένα νέο εξερχόμενο μήνυμα
- Λύση 6: Εάν έχετε τηλεφωνητή στην ίδια τηλεφωνική γραμμή με τη συσκευή, βεβαιωθείτε ότι είναι συνδεδεμένος στη σωστή θύρα
- Λύση 7: Εάν χρησιμοποιείτε υπηρεσία διακριτών ήχων κλήσης, βεβαιωθείτε ότι η ρύθμιση Διακριτών ήχων κλήσης ταιριάζει με τον συνδυασμό κτύπων του αριθμού του φαξ
- Λύση 8: Εάν δεν χρησιμοποιείτε υπηρεσία διακριτών ήχων κλήσης, βεβαιωθείτε ότι η ρύθμιση Διακριτών ήχων κλήσης έχει οριστεί ως Όλοι οι κτύποι
- Λύση 9: Βεβαιωθείτε ότι άλλος εξοπλισμός στην τηλεφωνική γραμμή δεν εξασθενεί το σήμα του φαξ
- Λύση 10: Διαγράψτε τα περιεχόμενα της μνήμης της συσκευής
- Λύση 11: Ελέγξτε για μηνύματα σφάλματος στην οθόνη

### Λύση 1: Βεβαιωθείτε ότι η συσκευή έχει ρυθμιστεί σωστά για τη λειτουργία φαξ.

**Λύση:** Φροντίστε να ρυθμίσετε σωστά τη συσκευή για φαξ βάσει του εξοπλισμού και των υπηρεσιών που διαθέτετε στην ίδια γραμμή τηλεφώνου με τη συσκευή . Για περισσότερες πληροφορίες, ανατρέξτε στην ενότητα«Ρύθμιση της συσκευής HP Photosmart για φαξ» στη σελίδα 15."

Στη συνέχεια, εκτελέστε έναν έλεγχο φαξ για να ελέγξετε την κατάσταση της συσκευής και να βεβαιωθείτε ότι έχει εγκατασταθεί σωστά.

**Για να ελέγξετε τη ρύθμιση του φαξ από τον πίνακα ελέγχου**

1. Τοποθετήστε απλό λευκό χαρτί letter ή A4 στο δίσκο εισόδου.
2. Πατήστε **Ρύθμιση**.

3. Πατήστε το κουμπί κάτω βέλους για να επισημάνετε την επιλογή **Tools (Εργαλεία)** και, στη συνέχεια, πατήστε **OK**.
4. Πατήστε το κουμπί κάτω βέλους για να επισημάνετε την επιλογή **Run Fax Test** (Εκτέλεση ελέγχου φαξ) και, στη συνέχεια, πατήστε **OK**.
   Η κατάσταση του ελέγχου εμφανίζεται στην οθόνη της συσκευής HP Photosmart και εκτυπώνεται μια αναφορά.
5. Δείτε την αναφορά.
   - Εάν ο έλεγχος είναι επιτυχής και εξακολουθείτε να αντιμετωπίζετε προβλήματα φαξ, ελέγξτε τις ρυθμίσεις φαξ που εμφανίζονται στην αναφορά για να βεβαιωθείτε ότι οι ρυθμίσεις είναι σωστές. Μια λάθος ή κενή ρύθμιση φαξ μπορεί να προκαλέσει προβλήματα φαξ.
   - Εάν ο έλεγχος αποτύχει, δείτε την αναφορά για περισσότερες πληροφορίες σχετικά με τον τρόπο αντιμετώπισης των προβλημάτων που εντοπίστηκαν.
6. Μόλις λάβετε την αναφορά φαξ από τη συσκευή HP Photosmart, πατήστε **OK**.
   Εάν χρειάζεται, επιλύστε τα προβλήματα που εντοπίστηκαν και εκτελέστε ξανά τον έλεγχο.

Η συσκευή εκτυπώνει μια αναφορά με τα αποτελέσματα του ελέγχου. Εάν ο έλεγχος αποτύχει, δείτε την αναφορά για πληροφορίες σχετικά με τον τρόπο επίλυσης του προβλήματος.

Για περισσότερες πληροφορίες, ανατρέξτε στην ενότητα:

«Ο έλεγχος φαξ απέτυχε» στη σελίδα 241

**Αιτία:** Η συσκευή δεν ρυθμίστηκε σωστά για τη λειτουργία φαξ.

Εάν τα παραπάνω δεν έλυσαν το πρόβλημα, δοκιμάστε την επόμενη λύση.

---

## Λύση 2: Ελέγξτε τη ρύθμιση Αυτόματης απάντησης

**Λύση:** Ανάλογα με τη διαμόρφωση του γραφείου σας, ίσως να μπορέσετε να ρυθμίσετε τη συσκευή ώστε να απαντά αυτόματα στις εισερχόμενες κλήσεις. Για να μάθετε ποια είναι η συνιστώμενη λειτουργία απάντησης για τη διαμόρφωση του γραφείου σας, ανατρέξτε στην έντυπη τεκμηρίωση που συνοδεύει τη συσκευή.

Εάν πρέπει να απενεργοποιήσετε το **Auto Answer** (Αυτόματη απάντηση), θα πρέπει να πατήσετε **Έναρξη φαξ** για να λάβετε ένα φαξ.

**Αιτία:** Η συσκευή **Auto Answer** (Αυτόματη απάντηση) ήταν απενεργοποιημένη που σημαίνει ότι δεν θα απαντούσε στις εισερχόμενες κλήσεις. Πρέπει να μπορείτε να απαντάτε οι ίδιοι στις εισερχόμενες κλήσεις φαξ για να λαμβάνετε φαξ.

Εάν τα παραπάνω δεν έλυσαν το πρόβλημα, δοκιμάστε την επόμενη λύση.

---

### Λύση 3: Ρυθμίστε τη συσκευή ώστε να λαμβάνει φαξ με μη αυτόματο τρόπο

**Λύση:** Ρυθμίστε τη συσκευή ώστε να λαμβάνει φαξ με μη αυτόματο τρόπο. Δεν μπορείτε να λάβετε φαξ αυτόματα, εάν έχετε υπηρεσία φωνητικού ταχυδρομείου στον ίδιο αριθμό τηλεφώνου που χρησιμοποιείτε για κλήσεις φαξ. Θα πρέπει να λαμβάνετε τα φαξ με μη αυτόματο τρόπο. Αυτό σημαίνει ότι πρέπει να είστε διαθέσιμοι να απαντάτε οι ίδιοι στις κλήσεις εισερχόμενων φαξ.

Για περισσότερες πληροφορίες σχετικά με τον τρόπο ρύθμισης της συσκευής όταν έχετε υπηρεσία φωνητικού ταχυδρομείου, ανατρέξτε στην έντυπη τεκμηρίωση που συνοδεύει τη συσκευή.

**Αιτία:** Είστε εγγεγραμμένοι σε υπηρεσία φωνητικού ταχυδρομείου με τον ίδιο αριθμό τηλεφώνου που χρησιμοποιείτε για κλήσεις φαξ.

Εάν τα παραπάνω δεν έλυσαν το πρόβλημα, δοκιμάστε την επόμενη λύση.

---

### Λύση 4: Εάν έχετε μόντεμ τηλεφώνου στον υπολογιστή στην ίδια τηλεφωνική γραμμή με τη συσκευή, βεβαιωθείτε ότι το λογισμικό του μόντεμ δεν εμποδίζει τη λειτουργία του φαξ

**Λύση:** Εάν έχετε μόντεμ τηλεφώνου στον υπολογιστή σας στην ίδια γραμμή τηλεφώνου με τη συσκευή, βεβαιωθείτε ότι το λογισμικό του μόντεμ δεν έχει ρυθμιστεί να λαμβάνει φαξ αυτόματα. Τα μόντεμ που έχουν ρυθμιστεί να λαμβάνουν φαξ αυτόματα καταλαμβάνουν τη γραμμή τηλεφώνου για να λάβουν όλα τα εισερχόμενα φαξ, γεγονός που εμποδίζει τη συσκευή να λάβει κλήσεις φαξ.

**Αιτία:** Έχετε μόντεμ τηλεφώνου στον υπολογιστή σας στην ίδια γραμμή τηλεφώνου με τη συσκευή.

Εάν τα παραπάνω δεν έλυσαν το πρόβλημα, δοκιμάστε την επόμενη λύση.

---

### Λύση 5: Εάν έχετε αυτόματο τηλεφωνητή στην ίδια γραμμή τηλεφώνου με τη συσκευή, ηχογραφήστε ένα νέο εξερχόμενο μήνυμα

**Λύση:** Αποσυνδέστε τον τηλεφωνητή και δοκιμάστε να λάβετε ένα φαξ. Αν η λήψη είναι επιτυχής χωρίς αυτόν, το πρόβλημα μπορεί να το προκαλεί ο τηλεφωνητής. Επανασυνδέστε τον τηλεφωνητή και ηχογραφήστε ξανά το εξερχόμενο μήνυμα.

- Ηχογραφήστε ένα μήνυμα διάρκειας περίπου 10 δευτερολέπτων.
- Κατά την ηχογράφηση του μηνύματος, μιλάτε αργά και σε χαμηλό τόνο.
- Αφήστε τουλάχιστον 5 δευτερόλεπτα σιγής στο τέλος του φωνητικού μηνύματος.
- Φροντίστε να μην υπάρχει θόρυβος στο περιβάλλον κατά τη διάρκεια της σιγής.

**Αιτία:** Εάν είχατε τηλεφωνητή στην ίδια τηλεφωνική γραμμή με τη συσκευή, μπορεί να αντιμετωπίσετε ένα από τα παρακάτω προβλήματα:

- Το εξερχόμενο μήνυμα μπορεί να ήταν πολύ μεγάλο ή πολύ δυνατό και να μην επέτρεπε στη συσκευή να εντοπίσει τους τόνους φαξ, προκαλώντας την αποσύνδεση της συσκευής αποστολής φαξ.
- Ο τηλεφωνητής μπορεί να μην έχει αρκετό κενό μετά το εξερχόμενο μήνυμα ώστε να επιτρέψει στη συσκευή να εντοπίσει τους τόνους φαξ. Το πρόβλημα αυτό είναι πολύ συνηθισμένο σε ψηφιακούς τηλεφωνητές.

Εάν τα παραπάνω δεν έλυσαν το πρόβλημα, δοκιμάστε την επόμενη λύση.

---

### Λύση 6: Εάν έχετε τηλεφωνητή στην ίδια τηλεφωνική γραμμή με τη συσκευή, βεβαιωθείτε ότι είναι συνδεδεμένος στη σωστή θύρα

**Λύση:**

**Σημείωση** Αυτή η πιθανή λύση ισχύει μόνο για τις χώρες/περιοχές με το καλώδιο 2 συρμάτων στη συσκευασία της συσκευής συμπεριλαμβανομένων των: Αργεντινή, Αυστραλία, Βραζιλία, Καναδάς, Χιλή, Κίνα, Κολομβία, Ελλάδα, Ινδία, Ινδονησία, Ιρλανδία, Ιαπωνία, Κορέα, Λατινική Αμερική, Μαλαισία, Μεξικό, Φιλιππίνες, Πολωνία, Πορτογαλία, Ρωσία, Σαουδική Αραβία, Σιγκαπούρη, Ισπανία, Ταϊβάν, Ταϊλάνδη, ΗΠΑ, Βενεζουέλα και Βιετνάμ.

Όταν έχετε τηλεφωνητή στην ίδια γραμμή τηλεφώνου που χρησιμοποιείτε για κλήσεις φαξ, θα πρέπει να συνδέσετε τον τηλεφωνητή απευθείας στη συσκευή χρησιμοποιώντας τη θύρα με την ένδειξη 2-EXT, όπως εικονίζεται παρακάτω. Πρέπει επίσης να ορίσετε το σωστό αριθμό κτύπων πριν την απάντηση, τόσο στον τηλεφωνητή όσο και στη συσκευή.

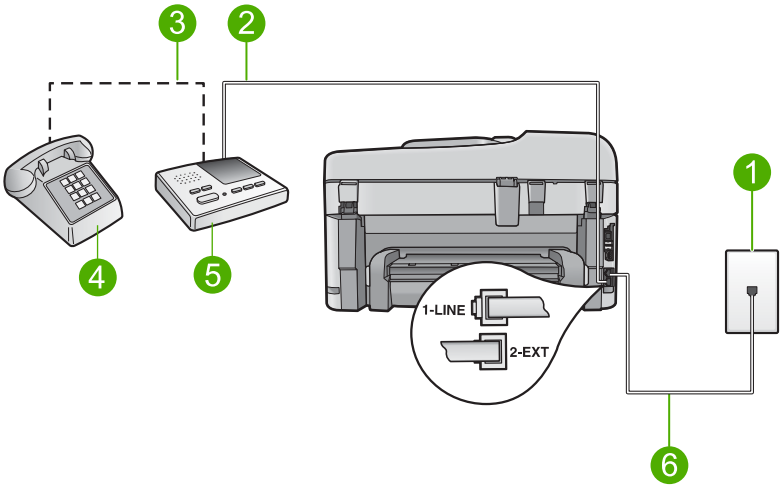


| | |
|---|---|
| 1 | Πρίζα τηλεφώνου |
| 2 | Σύνδεση στη θύρα IN του τηλεφωνητή |
| 3 | Σύνδεση στη θύρα OUT του τηλεφωνητή |
| 4 | Τηλέφωνο (προαιρετικά) |
| 5 | Τηλεφωνητής |
| 6 | Χρησιμοποιήστε το τηλεφωνικό καλώδιο που παρέχεται στη συσκευασία της συσκευής |

Βεβαιωθείτε ότι η συσκευή έχει ρυθμιστεί να λαμβάνει φαξ αυτόματα και ότι η ρύθμιση των κτύπων πριν την απάντηση είναι σωστή. Ο αριθμός κτύπων πριν την απάντηση για τη συσκευή θα πρέπει να είναι μεγαλύτερος από τον αριθμό κτύπων πριν την απάντηση για τον αυτόματο τηλεφωνητή. Ρυθμίστε τον αυτόματο τηλεφωνητή σας σε μικρότερο αριθμό κτύπων και τη συσκευή να απαντά στο μέγιστο αριθμό κτύπων που υποστηρίζεται από τη συσκευή σας. (Ο μέγιστος αριθμός κτύπων ποικίλλει ανάλογα με τη χώρα/περιοχή). Με αυτή τη ρύθμιση, ο τηλεφωνητής θα απαντά την κλήση και η συσκευή θα παρακολουθεί τη γραμμή. Εάν η συσκευή ανιχνεύσει τόνους φαξ, θα λάβει το φαξ. Εάν η κλήση είναι φωνητική, ο τηλεφωνητής θα καταγράψει το εισερχόμενο μήνυμα.

Για περισσότερες πληροφορίες σχετικά με τη ρύθμιση της συσκευής, δείτε «Ρύθμιση της συσκευής HP Photosmart για φαξ» στη σελίδα 15.

**Αιτία:** Ο τηλεφωνητής δεν ήταν σωστά ρυθμισμένος για τη συσκευή.

Εάν τα παραπάνω δεν έλυσαν το πρόβλημα, δοκιμάστε την επόμενη λύση.

---

### Λύση 7: Εάν χρησιμοποιείτε υπηρεσία διακριτών ήχων κλήσης, βεβαιωθείτε ότι η ρύθμιση Διακριτών ήχων κλήσης ταιριάζει με τον συνδυασμό κτύπων του αριθμού του φαξ

**Λύση:** Εάν έχετε ειδικό συνδυασμό κτύπων για τον αριθμό του φαξ (με τη χρήση υπηρεσίας διακριτών ήχων κλήσης μέσω της τηλεφωνικής σας εταιρίας), βεβαιωθείτε ότι η ρύθμιση **Distinctive Ring** (Διακριτός κτύπος) της συσκευής είναι ανάλογα διαμορφωμένη. Για παράδειγμα, εάν η τηλεφωνική εταιρία έχει αναθέσει στον αριθμό

σας συνδυασμό διπλού κτύπου, βεβαιωθείτε ότι το **Double Rings** (Διπλοί κτύποι) έχει επιλεγεί στη ρύθμιση **Distinctive Ring** (Διακριτός κτύπος).

**Σημείωση** Η συσκευή δεν μπορεί να αναγνωρίσει κάποιους συνδυασμούς κτύπων, όπως την εναλλαγή βραχέων και μακρών κτύπων. Εάν έχετε προβλήματα με συνδυασμό κτύπων αυτού του τύπου, ζητήστε από την τηλεφωνική εταιρία να εκχωρήσει ένα συνδυασμό χωρίς εναλλαγές.

Εάν δεν χρησιμοποιείτε μια υπηρεσία διακριτών ήχων κλήσης, βεβαιωθείτε ότι η ρύθμιση **Distinctive Ring** (Διακριτός κτύπος) στη συσκευή έχει οριστεί ως **All Rings** (Όλοι οι κτύποι).

**Αιτία:** Είχατε ειδικό συνδυασμό κτύπων για τον αριθμό του φαξ (με τη χρήση υπηρεσίας διακριτών ήχων κλήσης μέσω της τηλεφωνικής εταιρείας) και η ρύθμιση **Distinctive Ring** (Διακριτός κτύπος) στη συσκευή δεν ήταν όμοια με αυτόν.

Εάν τα παραπάνω δεν έλυσαν το πρόβλημα, δοκιμάστε την επόμενη λύση.

### Λύση 8: Εάν δεν χρησιμοποιείτε υπηρεσία διακριτών ήχων κλήσης, βεβαιωθείτε ότι η ρύθμιση Διακριτών ήχων κλήσης έχει οριστεί ως Όλοι οι κτύποι

**Λύση:** Εάν δεν χρησιμοποιείτε μια υπηρεσία διακριτών ήχων κλήσης, βεβαιωθείτε ότι η ρύθμιση **Distinctive Ring** (Διακριτός κτύπος) στη συσκευή έχει οριστεί ως **All Rings** (Όλοι οι κτύποι).

**Αιτία:** Η ρύθμιση **Distinctive Ring** (Διακριτός κτύπος) δεν είχε οριστεί ως **All Rings** (Όλοι οι κτύποι) (και δεν χρησιμοποιούσατε μια υπηρεσία διακριτών ήχων κλήσης).

Εάν τα παραπάνω δεν έλυσαν το πρόβλημα, δοκιμάστε την επόμενη λύση.

### Λύση 9: Βεβαιωθείτε ότι άλλος εξοπλισμός στην τηλεφωνική γραμμή δεν εξασθενεί το σήμα του φαξ

**Λύση:** Εάν η συσκευή μοιράζεται την ίδια γραμμή τηλεφώνου με άλλους τύπους τηλεφωνικού εξοπλισμού, όπως ένα τηλεφωνητή, ένα μόντεμ τηλεφώνου σε υπολογιστή ή ένα τηλεφωνικό πολύπριζο, η στάθμη σήματος φαξ μπορεί να είναι μειωμένη. Η στάθμη σήματος μπορεί επίσης να μειωθεί, εάν χρησιμοποιείτε ένα διαχωριστή ή συνδέετε επιπρόσθετα καλώδια για να επεκτείνετε το μήκος του τηλεφώνου σας. Μια μειωμένη στάθμη σημάτων μπορεί να προκαλέσει προβλήματα κατά τη λήψη φαξ.

- Αν χρησιμοποιείτε διαχωριστή ή καλώδια επέκτασης, δοκιμάστε να τα αφαιρέσετε και να συνδέσετε τη συσκευή απευθείας στην πρίζα τηλεφώνου.
- Για να διαπιστώσετε εάν άλλος εξοπλισμός προκαλεί πρόβλημα, αποσυνδέστε τα πάντα εκτός από τη συσκευή από την τηλεφωνική γραμμή και δοκιμάστε να λάβετε φαξ. Εάν λαμβάνετε φαξ με επιτυχία έχοντας αποσυνδέσει τις συσκευές, τότε το πρόβλημα το δημιουργεί μία ή περισσότερες από αυτές τις συσκευές. Συνδέστε τις πάλι μία-μία, λαμβάνοντας ένα φαξ μετά τη σύνδεση της καθεμιάς ξεχωριστά, για να δείτε ποια προκαλεί το πρόβλημα.

**Αιτία:** Η στάθμη σήματος φαξ μπορεί να μην είναι αρκετά δυνατή και να δημιουργεί προβλήματα λήψης φαξ.

Εάν τα παραπάνω δεν έλυσαν το πρόβλημα, δοκιμάστε την επόμενη λύση.

---

### Λύση 10: Διαγράψτε τα περιεχόμενα της μνήμης της συσκευής

**Λύση:** Εάν η **Backup Fax Reception** (Εφεδρική λήψη φαξ) είναι ενεργοποιημένη και στη συσκευή υπάρχει σφάλμα, η μνήμη μπορεί να έχει γεμίσει με φαξ που δεν έχουν εκτυπωθεί και η συσκευή θα σταματήσει να απαντά στις κλήσεις. Εάν υπάρχει σφάλμα που εμποδίζει τη συσκευή να εκτυπώνει φαξ, δείτε την οθόνη για πληροφορίες σχετικά με το σφάλμα. Βεβαιωθείτε ότι:

- Η συσκευή είναι ενεργοποιημένη. Πατήστε το κουμπί **Ενεργοποίηση** για να ενεργοποιήσετε τη συσκευή.
- Η συσκευή έχει ρυθμιστεί σωστά για τη λειτουργία φαξ. Για περισσότερες πληροφορίες, ανατρέξτε στην έντυπη τεκμηρίωση.
- Υπάρχει χαρτί στο δίσκο εισόδου.
- Δεν υπάρχει εμπλοκή χαρτιού.
- Ο φορέας δοχείων μελάνης δεν έχει σταματήσει ή δεν είναι μπλοκαρισμένος. Απενεργοποιήστε τη συσκευή, απομακρύνετε τυχόν αντικείμενα που εμποδίζουν το φορέα δοχείων μελάνης (συμπεριλαμβανομένων των υλικών συσκευασίας) και στη συνέχεια ενεργοποιήστε ξανά τη συσκευή .
- Η θύρα πρόσβασης του δοχείου μελάνης είναι κλειστή. Εάν δεν είναι, κλείστε τη θύρα πρόσβασης του δοχείου μελάνης, όπως εικονίζεται παρακάτω:

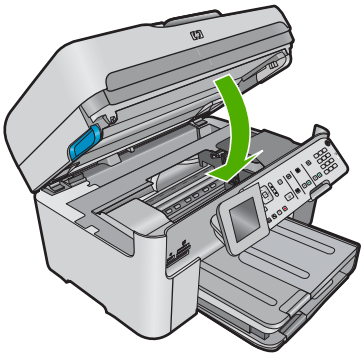

Επιλύστε τα προβλήματα που εντοπίσατε. Η συσκευή ξεκινά αυτόματα να εκτυπώνει όλα τα μη εκτυπωμένα φαξ από τη μνήμη. Για να διαγράψετε τα περιεχόμενα της μνήμης, μπορείτε επίσης να διαγράψετε τα φαξ που είναι αποθηκευμένα στη μνήμη απενεργοποιώντας τη συσκευή.

**Αιτία:** Η μνήμη της συσκευής ήταν πλήρης.

Εάν τα παραπάνω δεν έλυσαν το πρόβλημα, δοκιμάστε την επόμενη λύση.

---

### Λύση 11: Ελέγξτε για μηνύματα σφάλματος στην οθόνη

**Λύση:** Εάν υπάρχει σφάλμα που εμποδίζει τη συσκευή να εκτυπώνει φαξ, δείτε την οθόνη για πληροφορίες σχετικά με το σφάλμα. Βεβαιωθείτε ότι:

- Η συσκευή είναι ενεργοποιημένη. Πατήστε το κουμπί **Ενεργοποίηση** για να ενεργοποιήσετε τη συσκευή.
- Η συσκευή έχει ρυθμιστεί σωστά για τη λειτουργία φαξ. Για περισσότερες πληροφορίες, ανατρέξτε στην έντυπη τεκμηρίωση.
- Υπάρχει χαρτί στο δίσκο εισόδου.
- Δεν υπάρχει εμπλοκή χαρτιού.
- Ο φορέας δοχείων μελάνης δεν έχει σταματήσει ή δεν είναι μπλοκαρισμένος. Απενεργοποιήστε τη συσκευή, απομακρύνετε τυχόν αντικείμενα που εμποδίζουν το φορέα δοχείων μελάνης (συμπεριλαμβανομένων των υλικών συσκευασίας) και στη συνέχεια ενεργοποιήστε ξανά τη συσκευή .
- Η θύρα πρόσβασης του δοχείου μελάνης είναι κλειστή. Εάν δεν είναι, κλείστε τη θύρα πρόσβασης του δοχείου μελάνης, όπως εικονίζεται παρακάτω:

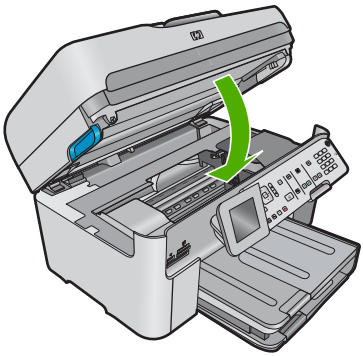

**Σημείωση** Εάν στη συσκευή εμφανίζεται ένα μήνυμα ευθυγράμμισης, μπορεί να είστε σε θέση να πατήσετε το κουμπί δίπλα στο **OK** για να διαγράψετε το μήνυμα και να συνεχίσετε τη λειτουργία φαξ.

Μόλις λύσετε τυχόν προβλήματα, η συσκευή μπορεί να ξεκινήσει να απαντά στις εισερχόμενες κλήσεις φαξ.

**Αιτία:** 'Ενα σφάλμα εμπόδιζε τη συσκευή να λαμβάνει φαξ και η **Backup Fax Reception** (Εφεδρική λήψη φαξ) έχει ρυθμιστεί σε **Off** (Απενεργοποίηση).

## Η συσκευή αντιμετωπίζει προβλήματα κατά τη μη αυτόματη λήψη φαξ

Δοκιμάστε τις παρακάτω λύσεις για να επιλύσετε το πρόβλημα. Οι λύσεις εμφανίζονται με σειρά πιθανότητας. Εάν η πρώτη λύση δεν έχει αποτέλεσμα, συνεχίστε δοκιμάζοντας τις υπόλοιπες λύσεις μέχρι να λυθεί το πρόβλημα.

- Λύση 1: Μειώστε την ταχύτητα φαξ
- Λύση 2: Ελέγξτε για μηνύματα σφάλματος στην οθόνη

### Λύση 1: Μειώστε την ταχύτητα φαξ

**Λύση:** Ίσως χρειαστεί να στείλετε και να λάβετε φαξ με μικρότερη ταχύτητα. Δοκιμάστε να ρυθμίσετε το **Fax Speed** (Ταχύτητα φαξ) σε **Medium (14400)** (Μεσαία (14400)) ή **Slow (9600)** (Αργή (9600)), εάν χρησιμοποιείτε κάτι από τα παρακάτω:

- Μια τηλεφωνική υπηρεσία Internet
- Ένα σύστημα PBX
- Υπηρεσία Fax over Internet Protocol (FoIP)
- Μια υπηρεσία ISDN

**Για να ορίσετε την ταχύτητα φαξ από τον πίνακα ελέγχου**

1. Πατήστε **Ρύθμιση**.

2. Πατήστε το κουμπί κάτω βέλους για να επισημάνετε την επιλογή **Advanced Fax Setup** (Ρύθμ. φαξ για προχωρημένους) και, στη συνέχεια, πατήστε **OK**.
3. Πατήστε το κουμπί κάτω βέλους για να επισημάνετε την επιλογή **Fax Speed** (Ταχύτητα φαξ) και, στη συνέχεια, πατήστε **OK**.
4. Πατήστε το κουμπί κάτω βέλους για να επιλέξτε μία από τις παρακάτω ρυθμίσεις, και στη συνέχεια πατήστε **OK**.

| Ρύθμιση ταχύτητα φαξ | Ταχύτητα φαξ |
|---|---|
| **Fast (33600)** (Γρήγορη (33600)) | v.34 (33600 baud) |
| **Medium (14400)** (Μεσαία (14400)) | v.17 (14400 baud) |
| **Slow (9600)** (Αργή (9600)) | v.29 (9600 baud) |

**Αιτία:** Η τιμή της ρύθμισης **Fax Speed** (Ταχύτητα φαξ) ενδέχεται να είναι πολύ μεγάλη.

Εάν τα παραπάνω δεν έλυσαν το πρόβλημα, δοκιμάστε την επόμενη λύση.

---

### Λύση 2: Ελέγξτε για μηνύματα σφάλματος στην οθόνη

**Λύση:** Εάν υπάρχει σφάλμα που εμποδίζει τη συσκευή να εκτυπώνει φαξ, δείτε την οθόνη για πληροφορίες σχετικά με το σφάλμα. Βεβαιωθείτε ότι:

- Η συσκευή είναι ενεργοποιημένη. Πατήστε το κουμπί **Ενεργοποίηση** για να ενεργοποιήσετε τη συσκευή.
- Η συσκευή έχει ρυθμιστεί σωστά για τη λειτουργία φαξ. Για περισσότερες πληροφορίες, ανατρέξτε στην έντυπη τεκμηρίωση.
- Υπάρχει χαρτί στο δίσκο εισόδου.
- Δεν υπάρχει εμπλοκή χαρτιού.

- Ο φορέας δοχείων μελάνης δεν έχει σταματήσει ή δεν είναι μπλοκαρισμένος. Απενεργοποιήστε τη συσκευή, απομακρύνετε τυχόν αντικείμενα που εμποδίζουν το φορέα δοχείων μελάνης (συμπεριλαμβανομένων των υλικών συσκευασίας) και στη συνέχεια ενεργοποιήστε ξανά τη συσκευή .
- Η θύρα πρόσβασης του δοχείου μελάνης είναι κλειστή. Εάν δεν είναι, κλείστε τη θύρα πρόσβασης του δοχείου μελάνης, όπως εικονίζεται παρακάτω:

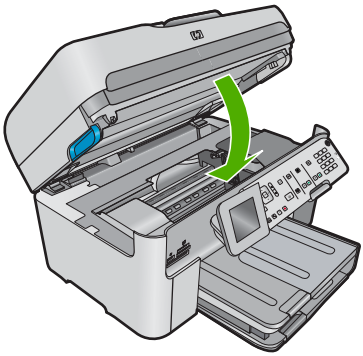

**Σημείωση** Εάν στη συσκευή εμφανίζεται ένα μήνυμα ευθυγράμμισης, μπορεί να είστε σε θέση να πατήσετε το κουμπί δίπλα στο **OK** για να διαγράψετε το μήνυμα και να συνεχίσετε τη λειτουργία φαξ.

Μόλις λύσετε τυχόν προβλήματα, η συσκευή μπορεί να ξεκινήσει να απαντά στις εισερχόμενες κλήσεις φαξ.

**Αιτία:** 'Ενα σφάλμα εμπόδιζε τη συσκευή να λαμβάνει φαξ και η **Backup Fax Reception** (Εφεδρική λήψη φαξ) έχει ρυθμιστεί σε **Off** (Απενεργοποίηση).

## Η συσκευή δεν απαντά στις εισερχόμενες κλήσεις φαξ

Δοκιμάστε τις παρακάτω λύσεις για να επιλύσετε το πρόβλημα. Οι λύσεις εμφανίζονται με σειρά πιθανότητας. Εάν η πρώτη λύση δεν έχει αποτέλεσμα, συνεχίστε δοκιμάζοντας τις υπόλοιπες λύσεις μέχρι να λυθεί το πρόβλημα.

- Λύση 1: Ενεργοποιήστε τη συσκευή
- Λύση 2: Ελέγξτε τη ρύθμιση Αυτόματης απάντησης
- Λύση 3: Εάν χρησιμοποιείτε υπηρεσία διακριτών ήχων κλήσης, βεβαιωθείτε ότι η ρύθμιση Διακριτών ήχων κλήσης ταιριάζει με τον συνδυασμό κτύπων του αριθμού του φαξ
- Λύση 4: Εάν δεν χρησιμοποιείτε υπηρεσία διακριτών ήχων κλήσης, βεβαιωθείτε ότι η ρύθμιση Διακριτών ήχων κλήσης έχει οριστεί ως Όλοι οι κτύποι
- Λύση 5: Διαγράψτε τα περιεχόμενα της μνήμης της συσκευής
- Λύση 6: Ελέγξτε για μηνύματα σφάλματος στην οθόνη

### Λύση 1: Ενεργοποιήστε τη συσκευή

**Λύση:** Ελέγξτε την οθόνη της συσκευής. Εάν η οθόνη είναι κενή και η λυχνία **Ενεργοποίηση** δεν είναι αναμμένη, η συσκευή είναι απενεργοποιημένη. Βεβαιωθείτε

ότι το καλώδιο τροφοδοσίας είναι καλά συνδεδεμένο στη συσκευή και σε πρίζα. Πατήστε το κουμπί **Ενεργοποίηση** για να ενεργοποιήσετε τη συσκευή.

**Αιτία:** Το προϊόν ήταν απενεργοποιημένο.

Εάν τα παραπάνω δεν έλυσαν το πρόβλημα, δοκιμάστε την επόμενη λύση.

---

### Λύση 2: Ελέγξτε τη ρύθμιση Αυτόματης απάντησης

**Λύση:** Ανάλογα με τη διαμόρφωση του γραφείου σας, ίσως να μπορέσετε να ρυθμίσετε τη συσκευή ώστε να απαντά αυτόματα στις εισερχόμενες κλήσεις. Για να μάθετε ποια είναι η συνιστώμενη λειτουργία απάντησης για τη διαμόρφωση του γραφείου σας, ανατρέξτε στην έντυπη τεκμηρίωση που συνοδεύει τη συσκευή.

Εάν πρέπει να απενεργοποιήσετε το **Auto Answer** (Αυτόματη απάντηση), θα πρέπει να πατήσετε **Έναρξη φαξ** για να λάβετε ένα φαξ.

**Αιτία:** Η συσκευή **Auto Answer** (Αυτόματη απάντηση) ήταν απενεργοποιημένη που σημαίνει ότι δεν θα απαντούσε στις εισερχόμενες κλήσεις. Πρέπει να μπορείτε να απαντάτε οι ίδιοι στις εισερχόμενες κλήσεις φαξ για να λαμβάνετε φαξ.

Εάν τα παραπάνω δεν έλυσαν το πρόβλημα, δοκιμάστε την επόμενη λύση.

---

### Λύση 3: Εάν χρησιμοποιείτε υπηρεσία διακριτών ήχων κλήσης, βεβαιωθείτε ότι η ρύθμιση Διακριτών ήχων κλήσης ταιριάζει με τον συνδυασμό κτύπων του αριθμού του φαξ

**Λύση:** Εάν έχετε ειδικό συνδυασμό κτύπων για τον αριθμό του φαξ (με τη χρήση υπηρεσίας διακριτών ήχων κλήσης μέσω της τηλεφωνικής σας εταιρίας), βεβαιωθείτε ότι η ρύθμιση **Distinctive Ring** (Διακριτός κτύπος) της συσκευής είναι ανάλογα διαμορφωμένη. Για παράδειγμα, εάν η τηλεφωνική εταιρία έχει αναθέσει στον αριθμό σας συνδυασμό διπλού κτύπου, βεβαιωθείτε ότι το **Double Rings** (Διπλοί κτύποι) έχει επιλεγεί στη ρύθμιση **Distinctive Ring** (Διακριτός κτύπος).

**Σημείωση** Η συσκευή δεν μπορεί να αναγνωρίσει κάποιους συνδυασμούς κτύπων, όπως την εναλλαγή βραχέων και μακρών κτύπων. Εάν έχετε προβλήματα με συνδυασμό κτύπων αυτού του τύπου, ζητήστε από την τηλεφωνική εταιρία να εκχωρήσει ένα συνδυασμό χωρίς εναλλαγές.

Εάν δεν χρησιμοποιείτε μια υπηρεσία διακριτών ήχων κλήσης, βεβαιωθείτε ότι η ρύθμιση **Distinctive Ring** (Διακριτός κτύπος) στη συσκευή έχει οριστεί ως **All Rings** (Όλοι οι κτύποι).

**Αιτία:** Είχατε ειδικό συνδυασμό κτύπων για τον αριθμό του φαξ (με τη χρήση υπηρεσίας διακριτών ήχων κλήσης μέσω της τηλεφωνικής εταιρείας) και η ρύθμιση **Distinctive Ring** (Διακριτός κτύπος) στη συσκευή δεν ήταν όμοια με αυτόν.

Εάν τα παραπάνω δεν έλυσαν το πρόβλημα, δοκιμάστε την επόμενη λύση.

---

### Λύση 4: Εάν δεν χρησιμοποιείτε υπηρεσία διακριτών ήχων κλήσης, βεβαιωθείτε ότι η ρύθμιση Διακριτών ήχων κλήσης έχει οριστεί ως Όλοι οι κτύποι

**Λύση:** Εάν δεν χρησιμοποιείτε μια υπηρεσία διακριτών ήχων κλήσης, βεβαιωθείτε ότι η ρύθμιση **Distinctive Ring** (Διακριτός κτύπος) στη συσκευή έχει οριστεί ως **All Rings** (Όλοι οι κτύποι).

**Αιτία:** Η ρύθμιση **Distinctive Ring** (Διακριτός κτύπος) δεν είχε οριστεί ως **All Rings** (Όλοι οι κτύποι) (και δεν χρησιμοποιούσατε μια υπηρεσία διακριτών ήχων κλήσης).

Εάν τα παραπάνω δεν έλυσαν το πρόβλημα, δοκιμάστε την επόμενη λύση.

---

### Λύση 5: Διαγράψτε τα περιεχόμενα της μνήμης της συσκευής

**Λύση:** Εάν η **Backup Fax Reception** (Εφεδρική λήψη φαξ) είναι ενεργοποιημένη και στη συσκευή υπάρχει σφάλμα, η μνήμη μπορεί να γεμίσει με φαξ που δεν έχουν εκτυπωθεί και η συσκευή θα σταματήσει να απαντά στις κλήσεις. Εάν υπάρχει σφάλμα που εμποδίζει τη συσκευή να εκτυπώνει φαξ, δείτε την οθόνη για πληροφορίες σχετικά με το σφάλμα. Βεβαιωθείτε ότι:

- Η συσκευή είναι ενεργοποιημένη. Πατήστε το κουμπί **Ενεργοποίηση** για να ενεργοποιήσετε τη συσκευή.
- Η συσκευή έχει ρυθμιστεί σωστά για τη λειτουργία φαξ. Για περισσότερες πληροφορίες, ανατρέξτε στην έντυπη τεκμηρίωση.
- Υπάρχει χαρτί στο δίσκο εισόδου.
- Δεν υπάρχει εμπλοκή χαρτιού.
- Ο φορέας δοχείων μελάνης δεν έχει σταματήσει ή δεν είναι μπλοκαρισμένος. Απενεργοποιήστε τη συσκευή, απομακρύνετε τυχόν αντικείμενα που εμποδίζουν το φορέα δοχείων μελάνης (συμπεριλαμβανομένων των υλικών συσκευασίας) και στη συνέχεια ενεργοποιήστε ξανά τη συσκευή .
- Η θύρα πρόσβασης του δοχείου μελάνης είναι κλειστή. Εάν δεν είναι, κλείστε τη θύρα πρόσβασης του δοχείου μελάνης, όπως εικονίζεται παρακάτω:

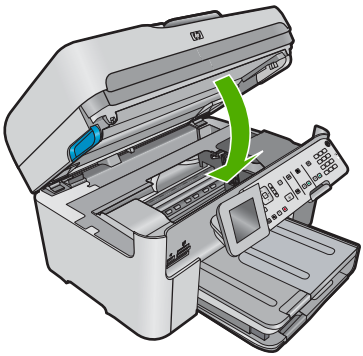

Επιλύστε τα προβλήματα που εντοπίσατε. Η συσκευή ξεκινά αυτόματα να εκτυπώνει όλα τα μη εκτυπωμένα φαξ από τη μνήμη. Για να διαγράψετε τα περιεχόμενα της μνήμης, μπορείτε επίσης να διαγράψετε τα φαξ που είναι αποθηκευμένα στη μνήμη απενεργοποιώντας τη συσκευή.

**Αιτία:** Η μνήμη της συσκευής ήταν πλήρης.

Εάν τα παραπάνω δεν έλυσαν το πρόβλημα, δοκιμάστε την επόμενη λύση.

### Λύση 6: Ελέγξτε για μηνύματα σφάλματος στην οθόνη

**Λύση:** Εάν υπάρχει σφάλμα που εμποδίζει τη συσκευή να εκτυπώνει φαξ, δείτε την οθόνη για πληροφορίες σχετικά με το σφάλμα. Βεβαιωθείτε ότι:

- Η συσκευή είναι ενεργοποιημένη. Πατήστε το κουμπί **Ενεργοποίηση** για να ενεργοποιήσετε τη συσκευή.
- Η συσκευή έχει ρυθμιστεί σωστά για τη λειτουργία φαξ. Για περισσότερες πληροφορίες, ανατρέξτε στην έντυπη τεκμηρίωση.
- Υπάρχει χαρτί στο δίσκο εισόδου.
- Δεν υπάρχει εμπλοκή χαρτιού.
- Ο φορέας δοχείων μελάνης δεν έχει σταματήσει ή δεν είναι μπλοκαρισμένος. Απενεργοποιήστε τη συσκευή, απομακρύνετε τυχόν αντικείμενα που εμποδίζουν το φορέα δοχείων μελάνης (συμπεριλαμβανομένων των υλικών συσκευασίας) και στη συνέχεια ενεργοποιήστε ξανά τη συσκευή .
- Η θύρα πρόσβασης του δοχείου μελάνης είναι κλειστή. Εάν δεν είναι, κλείστε τη θύρα πρόσβασης του δοχείου μελάνης, όπως εικονίζεται παρακάτω:

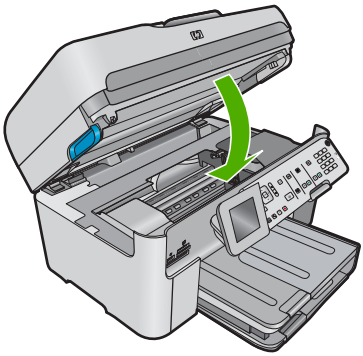

**Σημείωση** Εάν στη συσκευή εμφανίζεται ένα μήνυμα ευθυγράμμισης, μπορεί να είστε σε θέση να πατήσετε το κουμπί δίπλα στο **OK** για να διαγράψετε το μήνυμα και να συνεχίσετε τη λειτουργία φαξ.

Μόλις λύσετε τυχόν προβλήματα, η συσκευή μπορεί να ξεκινήσει να απαντά στις εισερχόμενες κλήσεις φαξ.

**Αιτία:** 'Ενα σφάλμα εμπόδιζε τη συσκευή να λαμβάνει φαξ και η **Backup Fax Reception** (Εφεδρική λήψη φαξ) έχει ρυθμιστεί σε **Off** (Απενεργοποίηση).

## Σελίδες από το φαξ που έστειλα λείπουν

Δοκιμάστε τις παρακάτω λύσεις για να επιλύσετε το πρόβλημα. Οι λύσεις εμφανίζονται με σειρά πιθανότητας. Εάν η πρώτη λύση δεν έχει αποτέλεσμα, συνεχίστε δοκιμάζοντας τις υπόλοιπες λύσεις μέχρι να λυθεί το πρόβλημα.

- Λύση 1: Τοποθετήστε χαρτί στο δίσκο εισόδου

- Λύση 2: Ελέγξτε τη συσκευή αποστολής φαξ για τυχόν προβλήματα

### Λύση 1: Τοποθετήστε χαρτί στο δίσκο εισόδου

**Λύση:** Βεβαιωθείτε ότι έχετε τοποθετήσει σωστά το χαρτί.

Εάν έχετε ενεργοποιημένη την **Backup Fax Reception** (Εφεδρική λήψη φαξ), η συσκευή μπορεί να έχει αποθηκεύσει το φαξ στη μνήμη κατά τη λήψη του. Μόλις τοποθετήσετε σωστά χαρτί στο δίσκο εισόδου, η συσκευή θα ξεκινήσει αυτόματα την εκτύπωση όλων των μη εκτυπωμένων φαξ από τη μνήμη, με τη σειρά λήψης τους. Εάν δεν έχετε ενεργοποιημένη την **Backup Fax Reception** (Εφεδρική λήψη φαξ), ή εάν για κάποιο λόγο το φαξ δεν είχε αποθηκευτεί στη μνήμη (για παράδειγμα, εάν η μνήμη της συσκευής ήταν πλήρης), θα πρέπει να επικοινωνήσετε με τον αποστολέα και να του ζητήσετε να στείλει ξανά το φαξ.

Για περισσότερες πληροφορίες, δείτε:

«Τοποθέτηση μέσου εκτύπωσης» στη σελίδα 51

**Αιτία:** Το χαρτί δεν είχε τοποθετηθεί σωστά στο δίσκο εισόδου.

Εάν τα παραπάνω δεν έλυσαν το πρόβλημα, δοκιμάστε την επόμενη λύση.

---

### Λύση 2: Ελέγξτε τη συσκευή αποστολής φαξ για τυχόν προβλήματα

**Λύση:** Ρωτήστε τον αποστολέα για να μάθετε πόσες σελίδες στάλθηκαν. Η συσκευή αποστολής φαξ ίσως απέτυχε να τροφοδοτήσει με κάθε σελίδα του πρωτοτύπου.

**Αιτία:** Η συσκευή αποστολής φαξ παρουσίαζε προβλήματα.

---

## Τα φαξ λαμβάνονται αλλά δεν εκτυπώνονται

Δοκιμάστε τις παρακάτω λύσεις για να επιλύσετε το πρόβλημα. Οι λύσεις εμφανίζονται με σειρά πιθανότητας. Εάν η πρώτη λύση δεν έχει αποτέλεσμα, συνεχίστε δοκιμάζοντας τις υπόλοιπες λύσεις μέχρι να λυθεί το πρόβλημα.

- Λύση 1: Αποκαταστήστε την εμπλοκή χαρτιού και βεβαιωθείτε ότι έχει τοποθετηθεί χαρτί στο δίσκο εισόδου
- Λύση 2: Ελέγξτε για μηνύματα σφάλματος στην οθόνη

### Λύση 1: Αποκαταστήστε την εμπλοκή χαρτιού και βεβαιωθείτε ότι έχει τοποθετηθεί χαρτί στο δίσκο εισόδου

**Λύση:** Η συσκευή μπορεί να είχε εμπλοκή χαρτιού ή να είχε τελειώσει το χαρτί. Εάν έχετε ενεργοποιημένη την **Backup Fax Reception** (Εφεδρική λήψη φαξ), η συσκευή μπορεί να έχει αποθηκεύσει το φαξ στη μνήμη κατά τη λήψη του. Μόλις αποκαταστήσετε την εμπλοκή του χαρτιού ή τοποθετήσετε σωστά το χαρτί στο δίσκο εισόδου, η συσκευή θα ξεκινήσει αυτόματα την εκτύπωση όλων των μη εκτυπωμένων φαξ από τη μνήμη, με τη σειρά λήψης τους. Εάν δεν έχετε ενεργοποιημένη την **Backup Fax Reception** (Εφεδρική λήψη φαξ) ή εάν το φαξ για κάποιο λόγο δεν

αποθηκεύτηκε στη μνήμη (για παράδειγμα εάν η μνήμη της συσκευής ήταν πλήρης), ζητήστε από τον αποστολέα να σας στείλει ξανά το φαξ.

Για περισσότερες πληροφορίες, δείτε:

«Τοποθέτηση μέσου εκτύπωσης» στη σελίδα 51

**Αιτία:** Η συσκευή είχε εμπλοκή χαρτιού ή είχε τελειώσει το χαρτί.

Εάν τα παραπάνω δεν έλυσαν το πρόβλημα, δοκιμάστε την επόμενη λύση.

---

## Λύση 2: Ελέγξτε για μηνύματα σφάλματος στην οθόνη

**Λύση:** Εάν υπάρχει σφάλμα που εμποδίζει τη συσκευή να εκτυπώνει φαξ, δείτε την οθόνη για πληροφορίες σχετικά με το σφάλμα. Βεβαιωθείτε ότι:

- Η συσκευή είναι ενεργοποιημένη. Πατήστε το κουμπί **Ενεργοποίηση** για να ενεργοποιήσετε τη συσκευή.
- Η συσκευή έχει ρυθμιστεί σωστά για τη λειτουργία φαξ. Για περισσότερες πληροφορίες, ανατρέξτε στην έντυπη τεκμηρίωση.
- Υπάρχει χαρτί στο δίσκο εισόδου.
- Δεν υπάρχει εμπλοκή χαρτιού.
- Ο φορέας δοχείων μελάνης δεν έχει σταματήσει ή δεν είναι μπλοκαρισμένος. Απενεργοποιήστε τη συσκευή, απομακρύνετε τυχόν αντικείμενα που εμποδίζουν το φορέα δοχείων μελάνης (συμπεριλαμβανομένων των υλικών συσκευασίας) και στη συνέχεια ενεργοποιήστε ξανά τη συσκευή .
- Η θύρα πρόσβασης του δοχείου μελάνης είναι κλειστή. Εάν δεν είναι, κλείστε τη θύρα πρόσβασης του δοχείου μελάνης, όπως εικονίζεται παρακάτω:

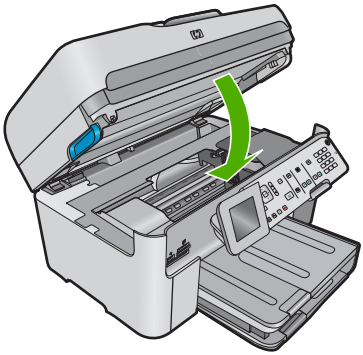

**Σημείωση** Εάν στη συσκευή εμφανίζεται ένα μήνυμα ευθυγράμμισης, μπορεί να είστε σε θέση να πατήσετε το κουμπί δίπλα στο **OK** για να διαγράψετε το μήνυμα και να συνεχίσετε τη λειτουργία φαξ.

Μόλις λύσετε τυχόν προβλήματα, η συσκευή μπορεί να ξεκινήσει να απαντά στις εισερχόμενες κλήσεις φαξ.

**Αιτία:** 'Ενα σφάλμα εμπόδιζε τη συσκευή να λαμβάνει φαξ και η **Backup Fax Reception** (Εφεδρική λήψη φαξ) έχει ρυθμιστεί σε **Off** (Απενεργοποίηση).

---

## Τμήματα του φαξ που έλαβα είναι περικομμένα

Δοκιμάστε τις παρακάτω λύσεις για να επιλύσετε το πρόβλημα. Οι λύσεις εμφανίζονται με σειρά πιθανότητας. Εάν η πρώτη λύση δεν έχει αποτέλεσμα, συνεχίστε δοκιμάζοντας τις υπόλοιπες λύσεις μέχρι να λυθεί το πρόβλημα.

- Λύση 1: Ελέγξτε τη συσκευή αποστολής φαξ για τυχόν προβλήματα
- Λύση 2: Βεβαιωθείτε ότι έχει τοποθετηθεί χαρτί στο δίσκο εισόδου

### Λύση 1: Ελέγξτε τη συσκευή αποστολής φαξ για τυχόν προβλήματα

**Λύση:** Ρωτήστε τον αποστολέα εάν η συσκευή αποστολής φαξ παρουσιάζει πρόβλημα.

**Αιτία:** Η συσκευή αποστολής φαξ παρουσίαζε πρόβλημα.

Εάν τα παραπάνω δεν έλυσαν το πρόβλημα, δοκιμάστε την επόμενη λύση.

---

### Λύση 2: Βεβαιωθείτε ότι έχει τοποθετηθεί χαρτί στο δίσκο εισόδου

**Λύση:** Βεβαιωθείτε ότι έχετε τοποθετήσει σωστά το χαρτί.

Για περισσότερες πληροφορίες, δείτε:

«Τοποθέτηση μέσου εκτύπωσης» στη σελίδα 51

**Αιτία:** Ο οδηγός πλάτους του χαρτιού δεν ήταν σωστά τοποθετημένος.

Εάν τα παραπάνω δεν έλυσαν το πρόβλημα, δοκιμάστε την επόμενη λύση.

---

### Το φαξ που έλαβα είναι κενό

**Λύση:** Ρωτήστε τον αποστολέα εάν η συσκευή αποστολής φαξ παρουσιάζει πρόβλημα.

**Αιτία:** Η συσκευή αποστολής φαξ παρουσίαζε πρόβλημα.

---

### Ο υπολογιστής στον οποίο είμαι συνδεδεμένος διαθέτει μόνο μία θύρα τηλεφώνου

**Λύση:** Αυτή η πιθανή λύση ισχύει μόνο για τις χώρες/περιοχές όπου στη συσκευασία της συσκευής HP All-in-One περιέχεται καλώδιο 2 συρμάτων. Οι χώρες αυτές είναι: Αργεντινή, Αυστραλία, Βραζιλία, Καναδάς, Χιλή, Κίνα, Κολομβία, Ελλάδα, Ινδία, Ινδονησία, Ιρλανδία, Ιαπωνία, Κορέα, Λατινική Αμερική, Μαλαισία, Μεξικό, Φιλιππίνες, Πολωνία, Πορτογαλία, Ρωσία, Σαουδική Αραβία, Σιγκαπούρη, Ισπανία, Ταϊβάν, Ταϊλάνδη, ΗΠΑ, Βενεζουέλα και Βιετνάμ.

Εάν ο υπολογιστής σας έχει μόνο μία θύρα τηλεφώνου, θα χρειαστεί να προμηθευτείτε έναν παράλληλο διαχωριστή (ονομαζόμενος και ζεύκτης), όπως εικονίζεται παρακάτω. (Ένας παράλληλος διαχωριστής έχει μια θύρα RJ-11 στο μπροστινό του μέρος και δύο θύρες RJ-11 στο πίσω μέρος. Μην χρησιμοποιείτε

διαχωριστή τηλεφώνου δύο γραμμών, σειριακό διαχωριστή ή σειριακό διαχωριστή που έχει δύο θύρες RJ-11 στο μπροστινό του μέρος και πρίζα στο πίσω.)

**Εικόνα 13-46 Παράδειγμα παράλληλου διαχωριστή**

**Για να ρυθμίσετε τη συσκευή για κοινή χρήση φωνητικής γραμμής/γραμμής φαξ με μόντεμ τηλεφώνου υπολογιστή**

1. Εντοπίστε το καλώδιο τηλεφώνου που συνδέει το πίσω μέρος του υπολογιστή σας (το μόντεμ τηλεφώνου του υπολογιστή) σε πρίζα τηλεφώνου. Αποσυνδέστε το καλώδιο από την πρίζα τηλεφώνου και συνδέστε το στη θύρα με την ένδειξη 2-EXT στο πίσω μέρος της συσκευής.
2. Βρείτε το καλώδιο τηλεφώνου που συμπεριλαμβανόταν στη συσκευασία της συσκευής και συνδέστε ένα άκρο στην πρίζα τηλεφώνου και το άλλο άκρο στη θύρα με την ένδειξη 1-LINE στο πίσω μέρος της συσκευής.

   **Σημείωση** Εάν δεν χρησιμοποιήσετε το παρεχόμενο καλώδιο για να συνδέσετε την πρίζα τηλεφώνου στη συσκευή, μπορεί να μην είναι δυνατή η επιτυχής αποστολή φαξ. Αυτό το ειδικό καλώδιο τηλεφώνου διαφέρει από τα καλώδια τηλεφώνου που μπορεί να έχετε ήδη στο σπίτι ή το γραφείο σας.

3. Αποσυνδέστε το άσπρο βύσμα από τη θύρα με την ένδειξη 2-EXT στο πίσω μέρος της συσκευής.
4. Χρησιμοποιήστε άλλο καλώδιο τηλεφώνου και συνδέστε το ένα άκρο στη θύρα με την ένδειξη 2-EXT στο πίσω μέρος της συσκευής. Συνδέστε το άλλο άκρο του καλωδίου στον παράλληλο διαχωριστή από την πλευρά όπου βρίσκεται η μία τηλεφωνική θύρα.
5. Αποσυνδέστε το μόντεμ υπολογιστή από την πρίζα τηλεφώνου και συνδέστε το στον παράλληλο διαχωριστή από την πλευρά που βρίσκονται οι δύο τηλεφωνικές θύρες.
6. Εάν το λογισμικό του μόντεμ σας έχει ρυθμιστεί έτσι, ώστε να λαμβάνει φαξ αυτόματα στον υπολογιστή, απενεργοποιήστε αυτή τη ρύθμιση.

   **Σημείωση** Εάν δεν απενεργοποιήσετε τη ρύθμιση αυτόματης λήψης φαξ στο λογισμικό του μόντεμ, η συσκευή δεν θα μπορεί να λάβει φαξ.

7. (Προαιρετικά) Συνδέστε μια συσκευή τηλεφώνου στην άλλη ανοιχτή τηλεφωνική θύρα του παράλληλου διαχωριστή.

**Εικόνα 13-47 Πίσω όψη της συσκευής**

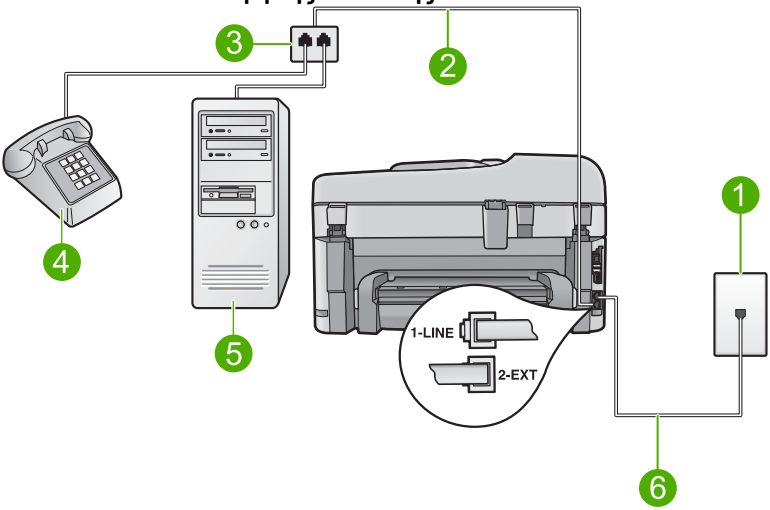


| | |
|---|---|
| 1 | Πρίζα τηλεφώνου |
| 2 | Καλώδιο τηλεφώνου συνδεδεμένο στη θύρα 2-EXT |
| 3 | Παράλληλος διαχωριστής |
| 4 | Τηλέφωνο (προαιρετικά) |
| 5 | Υπολογιστής με μόντεμ |
| 6 | Καλώδιο τηλεφώνου παρεχόμενο με τη συσκευή συνδεδεμένο στη θύρα 1-LINE |

8. Τώρα θα πρέπει να αποφασίσετε πώς θέλετε η συσκευή να απαντά στις κλήσεις, αυτόματα ή μη αυτόματα:
   - Εάν ρυθμίσετε τη συσκευή να απαντά σε κλήσεις **αυτόματα**, απαντά σε όλες τις εισερχόμενες κλήσεις και λαμβάνει τα φαξ. Σε αυτή την περίπτωση, η συσκευή δεν θα μπορεί να διακρίνει τις κλήσεις φαξ από τις φωνητικές κλήσεις. Εάν πιστεύετε ότι η εισερχόμενη κλήση είναι φωνητική, θα πρέπει να απαντήσετε σε αυτήν πριν τη συσκευή . Για να ρυθμίσετε τη συσκευή ώστε να απαντά τις κλήσεις αυτόματα, ενεργοποιήστε τη ρύθμιση **Auto Answer** (Αυτόματη απάντηση).
   - Εάν ρυθμίσετε τη συσκευή να απαντά στα φαξ **μη αυτόματα**, θα πρέπει να έχετε τη δυνατότητα να απαντάτε προσωπικά στις εισερχόμενες κλήσεις φαξ, διαφορετικά η συσκευή δεν θα μπορεί να λαμβάνει φαξ. Για να ρυθμίσετε τη συσκευή ώστε να απαντά στις κλήσεις μη αυτόματα, απενεργοποιήστε τη ρύθμιση **Auto Answer** (Αυτόματη απάντηση).
9. Εκτελέστε έναν έλεγχο φαξ.

Εάν σηκώσετε το τηλέφωνο πριν απαντήσει η συσκευή στην κλήση και ακούσετε τόνους φαξ από συσκευή αποστολής φαξ, θα πρέπει να απαντήσετε στην κλήση φαξ με μη αυτόματο τρόπο.

**Για να ρυθμίσετε τη συσκευή για κοινή χρήση φωνητικής γραμμής/γραμμής φαξ με μόντεμ τηλεφώνου υπολογιστή και τηλεφωνητή**

1. Εντοπίστε το καλώδιο τηλεφώνου που συνδέει το πίσω μέρος του υπολογιστή σας (το μόντεμ τηλεφώνου του υπολογιστή) σε πρίζα τηλεφώνου. Αποσυνδέστε το καλώδιο από την πρίζα τηλεφώνου και συνδέστε το στη θύρα με την ένδειξη 2-EXT στο πίσω μέρος της συσκευής.
2. Βρείτε το καλώδιο τηλεφώνου που συμπεριλαμβανόταν στη συσκευασία της συσκευής και συνδέστε ένα άκρο στην πρίζα τηλεφώνου και το άλλο άκρο στη θύρα με την ένδειξη 1-LINE στο πίσω μέρος της συσκευής.

   **Σημείωση** Εάν δεν χρησιμοποιήσετε το παρεχόμενο καλώδιο για να συνδέσετε την πρίζα τηλεφώνου στη συσκευή, μπορεί να μην είναι δυνατή η επιτυχής αποστολή φαξ. Αυτό το ειδικό καλώδιο τηλεφώνου διαφέρει από τα καλώδια τηλεφώνου που μπορεί να έχετε ήδη στο σπίτι ή το γραφείο σας.

3. Αποσυνδέστε το άσπρο βύσμα από τη θύρα με την ένδειξη 2-EXT στο πίσω μέρος της συσκευής.
4. Χρησιμοποιήστε άλλο καλώδιο τηλεφώνου και συνδέστε το ένα άκρο στη θύρα με την ένδειξη 2-EXT στο πίσω μέρος της συσκευής. Συνδέστε το άλλο άκρο του καλωδίου στον παράλληλο διαχωριστή από την πλευρά όπου βρίσκεται η μία τηλεφωνική θύρα.
5. Αποσυνδέστε το μόντεμ υπολογιστή από την πρίζα τηλεφώνου, και συνδέστε το στον παράλληλο διαχωριστή από την πλευρά που βρίσκονται οι δύο τηλεφωνικές θύρες.
6. Συνδέστε τον τηλεφωνητή στην άλλη ανοικτή θύρα τηλεφώνου του παράλληλου διαχωριστή.

   **Σημείωση** Αν δεν συνδέσετε τον τηλεφωνητή με αυτό τον τρόπο, οι τόνοι φαξ από τη συσκευή αποστολής φαξ μπορεί να καταγραφούν στον τηλεφωνητή και η λήψη φαξ ενδέχεται να μην είναι δυνατή.

7. (Προαιρετικά) Εάν ο τηλεφωνητής δεν διαθέτει ενσωματωμένο τηλέφωνο, για δική σας ευκολία μπορείτε να συνδέσετε μια συσκευή τηλεφώνου στο πίσω μέρος του τηλεφωνητή, στη θύρα "OUT".

**Εικόνα 13-48 Πίσω όψη της συσκευής**

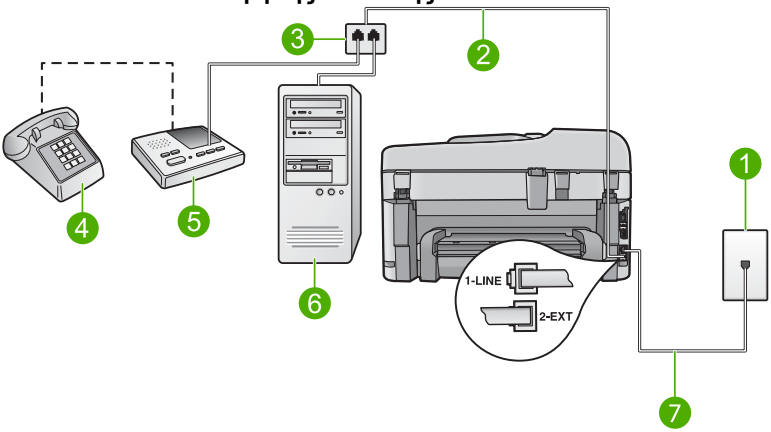


| | |
|---|---|
| 1 | Πρίζα τηλεφώνου |
| 2 | Καλώδιο τηλεφώνου συνδεδεμένο στη θύρα 2-EXT |
| 3 | Παράλληλος διαχωριστής |
| 4 | Τηλέφωνο (προαιρετικά) |
| 5 | Τηλεφωνητής |
| 6 | Υπολογιστής με μόντεμ |
| 7 | Καλώδιο τηλεφώνου παρεχόμενο με τη συσκευή συνδεδεμένο στη θύρα 1-LINE |

8. Εάν το λογισμικό του μόντεμ σας έχει ρυθμιστεί έτσι, ώστε να λαμβάνει φαξ αυτόματα στον υπολογιστή, απενεργοποιήστε αυτή τη ρύθμιση.

**Σημείωση** Εάν δεν απενεργοποιήσετε τη ρύθμιση αυτόματης λήψης φαξ στο λογισμικό του μόντεμ, η συσκευή δεν θα μπορεί να λάβει φαξ.

9. Ενεργοποιήστε τη ρύθμιση **Auto Answer** (Αυτόματη απάντηση).
10. Στη συσκευή, αλλάξτε τον αριθμό των κτύπων πριν την απάντηση στον μέγιστο αριθμό κτύπων που υποστηρίζονται από αυτήν. (Ο μέγιστος αριθμός κτύπων ποικίλλει ανάλογα με τη χώρα/περιοχή).
11. Ρυθμίστε τον τηλεφωνητή να απαντά ύστερα από έναν μικρό αριθμό κτύπων.
12. Εκτελέστε έναν έλεγχο φαξ.

Όταν το τηλέφωνο κτυπήσει, ο τηλεφωνητής θα απαντήσει μετά από τους κτύπους που έχετε καθορίσει και θα αναπαράγει το μήνυμα υποδοχής που έχετε ηχογραφήσει. Την ίδια ώρα, η συσκευή παρακολουθεί την κλήση, "ακούγοντας" τυχόν τόνους φαξ. Εάν ανιχνευτούν τόνοι εισερχόμενου φαξ, η συσκευή θα μεταδώσει τόνους λήψης φαξ και θα λάβει το φαξ. Εάν δεν υπάρχουν τόνοι φαξ, η συσκευή σταματά την παρακολούθηση της γραμμής και ο τηλεφωνητής σας θα καταγράψει το φωνητικό μήνυμα.

**Για να ρυθμίσετε τη συσκευή για κοινή χρήση φωνητικής γραμμής/γραμμής φαξ με μόντεμ τηλεφώνου υπολογιστή και υπηρεσία φωνητικού ταχυδρομείου**

1. Εντοπίστε το καλώδιο τηλεφώνου που συνδέει το πίσω μέρος του υπολογιστή σας (το μόντεμ τηλεφώνου του υπολογιστή) σε πρίζα τηλεφώνου. Αποσυνδέστε το καλώδιο από την πρίζα τηλεφώνου και συνδέστε το στη θύρα με την ένδειξη 2-EXT στο πίσω μέρος της συσκευής.
2. Βρείτε το καλώδιο τηλεφώνου που συμπεριλαμβανόταν στη συσκευασία της συσκευής και συνδέστε ένα άκρο στην πρίζα τηλεφώνου και το άλλο άκρο στη θύρα με την ένδειξη 1-LINE στο πίσω μέρος της συσκευής.

   **Σημείωση** Εάν δεν χρησιμοποιήσετε το παρεχόμενο καλώδιο για να συνδέσετε την πρίζα τηλεφώνου στη συσκευή, μπορεί να μην είναι δυνατή η επιτυχής αποστολή φαξ. Αυτό το ειδικό καλώδιο τηλεφώνου διαφέρει από τα καλώδια τηλεφώνου που μπορεί να έχετε ήδη στο σπίτι ή το γραφείο σας.

3. Αποσυνδέστε το άσπρο βύσμα από τη θύρα με την ένδειξη 2-EXT στο πίσω μέρος της συσκευής.
4. Χρησιμοποιήστε άλλο καλώδιο τηλεφώνου και συνδέστε το ένα άκρο στη θύρα με την ένδειξη 2-EXT στο πίσω μέρος της συσκευής. Συνδέστε το άλλο άκρο του καλωδίου στον παράλληλο διαχωριστή από την πλευρά όπου βρίσκεται η μία τηλεφωνική θύρα.
5. Αποσυνδέστε το μόντεμ υπολογιστή από την πρίζα τηλεφώνου, και συνδέστε το στον παράλληλο διαχωριστή από την πλευρά που βρίσκονται οι δύο τηλεφωνικές θύρες.
6. Εάν το λογισμικό του μόντεμ σας έχει ρυθμιστεί έτσι, ώστε να λαμβάνει φαξ αυτόματα στον υπολογιστή, απενεργοποιήστε αυτή τη ρύθμιση.

   **Σημείωση** Εάν δεν απενεργοποιήσετε τη ρύθμιση αυτόματης λήψης φαξ στο λογισμικό του μόντεμ, η συσκευή δεν θα μπορεί να λάβει φαξ.

7. (Προαιρετικά) Συνδέστε μια συσκευή τηλεφώνου στην άλλη ανοιχτή τηλεφωνική θύρα του παράλληλου διαχωριστή.

**Εικόνα 13-49 Πίσω όψη της συσκευής**

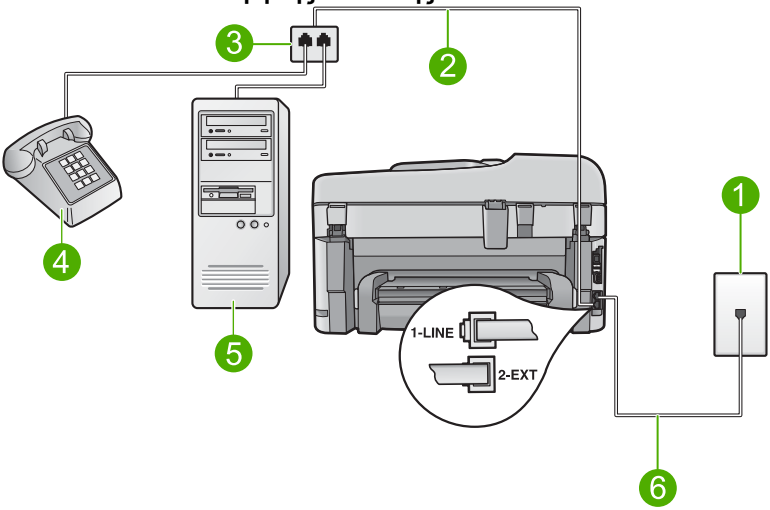


| | |
|---|---|
| 1 | Πρίζα τηλεφώνου |
| 2 | Καλώδιο τηλεφώνου συνδεδεμένο στη θύρα 2-EXT |
| 3 | Παράλληλος διαχωριστής |
| 4 | Τηλέφωνο (προαιρετικά) |
| 5 | Υπολογιστής με μόντεμ |
| 6 | Καλώδιο τηλεφώνου παρεχόμενο με τη συσκευή συνδεδεμένο στη θύρα 1-LINE |

8. Απενεργοποιήστε τη ρύθμιση **Auto Answer** (Αυτόματη απάντηση).
9. Εκτελέστε έναν έλεγχο φαξ.

Εάν σηκώσετε το τηλέφωνο πριν απαντήσει η συσκευή στην κλήση και ακούσετε τόνους φαξ από συσκευή αποστολής φαξ, θα πρέπει να απαντήσετε στην κλήση φαξ με μη αυτόματο τρόπο.

---

## Ακούω παράσιτα στη γραμμή του τηλεφώνου μου έπειτα από τη σύνδεση με τη συσκευή

Δοκιμάστε τις παρακάτω λύσεις για να επιλύσετε το πρόβλημα. Οι λύσεις εμφανίζονται με σειρά πιθανότητας. Εάν η πρώτη λύση δεν έχει αποτέλεσμα, συνεχίστε δοκιμάζοντας τις υπόλοιπες λύσεις μέχρι να λυθεί το πρόβλημα.

- Λύση 1: Βεβαιωθείτε ότι η συσκευή έχει ρυθμιστεί σωστά για τη λειτουργία φαξ.
- Λύση 2: Δοκιμάστε να αφαιρέσετε τον διαχωριστή
- Λύση 3: Δοκιμάστε άλλη πρίζα

### Λύση 1: Βεβαιωθείτε ότι η συσκευή έχει ρυθμιστεί σωστά για τη λειτουργία φαξ.

**Λύση:** Φροντίστε να ρυθμίσετε σωστά τη συσκευή για φαξ βάσει του εξοπλισμού και των υπηρεσιών που διαθέτετε στην ίδια γραμμή τηλεφώνου με τη συσκευή . Για περισσότερες πληροφορίες, ανατρέξτε στην ενότητα«Ρύθμιση της συσκευής HP Photosmart για φαξ» στη σελίδα 15."

Στη συνέχεια, εκτελέστε έναν έλεγχο φαξ για να ελέγξετε την κατάσταση της συσκευής και να βεβαιωθείτε ότι έχει εγκατασταθεί σωστά.

**Για να ελέγξετε τη ρύθμιση του φαξ από τον πίνακα ελέγχου**

1. Τοποθετήστε απλό λευκό χαρτί letter ή A4 στο δίσκο εισόδου.
2. Πατήστε **Ρύθμιση**.

3. Πατήστε το κουμπί κάτω βέλους για να επισημάνετε την επιλογή **Tools (Εργαλεία)** και, στη συνέχεια, πατήστε **OK**.
4. Πατήστε το κουμπί κάτω βέλους για να επισημάνετε την επιλογή **Run Fax Test** (Εκτέλεση ελέγχου φαξ) και, στη συνέχεια, πατήστε **OK**.
   Η κατάσταση του ελέγχου εμφανίζεται στην οθόνη της συσκευής HP Photosmart και εκτυπώνεται μια αναφορά.
5. Δείτε την αναφορά.
   - Εάν ο έλεγχος είναι επιτυχής και εξακολουθείτε να αντιμετωπίζετε προβλήματα φαξ, ελέγξτε τις ρυθμίσεις φαξ που εμφανίζονται στην αναφορά για να βεβαιωθείτε ότι οι ρυθμίσεις είναι σωστές. Μια λάθος ή κενή ρύθμιση φαξ μπορεί να προκαλέσει προβλήματα φαξ.
   - Εάν ο έλεγχος αποτύχει, δείτε την αναφορά για περισσότερες πληροφορίες σχετικά με τον τρόπο αντιμετώπισης των προβλημάτων που εντοπίστηκαν.
6. Μόλις λάβετε την αναφορά φαξ από τη συσκευή HP Photosmart, πατήστε **OK**.
   Εάν χρειάζεται, επιλύστε τα προβλήματα που εντοπίστηκαν και εκτελέστε ξανά τον έλεγχο.

Η συσκευή εκτυπώνει μια αναφορά με τα αποτελέσματα του ελέγχου. Εάν ο έλεγχος αποτύχει, δείτε την αναφορά για πληροφορίες σχετικά με τον τρόπο επίλυσης του προβλήματος.

Για περισσότερες πληροφορίες, ανατρέξτε στην ενότητα:

«Ο έλεγχος φαξ απέτυχε» στη σελίδα 241

**Αιτία:** Η συσκευή δεν ρυθμίστηκε σωστά για τη λειτουργία φαξ.

Εάν τα παραπάνω δεν έλυσαν το πρόβλημα, δοκιμάστε την επόμενη λύση.

---

### Λύση 2: Δοκιμάστε να αφαιρέσετε τον διαχωριστή

**Λύση:** Ο διαχωριστής τηλεφωνικής γραμμής μπορεί να προκαλέσει προβλήματα στη λειτουργία του φαξ. (Ο διαχωριστής γραμμής είναι ένα διπλό καλώδιο που συνδέεται στην πρίζα τηλεφώνου.) Εάν χρησιμοποιείτε διαχωριστή, αφαιρέστε τον και συνδέστε τη συσκευή απευθείας στην πρίζα.

**Αιτία:** Χρησιμοποιούσατε διαχωριστή γραμμής τηλεφώνου.

Εάν τα παραπάνω δεν έλυσαν το πρόβλημα, δοκιμάστε την επόμενη λύση.

---

### Λύση 3: Δοκιμάστε άλλη πρίζα

**Λύση:** Δοκιμάστε να τη συνδέσετε σε άλλη πρίζα.

**Αιτία:** Δεν χρησιμοποιούσατε γειωμένη πρίζα κατάλληλη για τη συσκευή.

---

## Ο έλεγχος φαξ απέτυχε

Εάν προσπαθήσατε να εκτελέσετε τον έλεγχο φαξ από τον υπολογιστή σας και απέτυχε, η συσκευή μπορεί να είναι απασχολημένη με μια άλλη εργασία ή μια κατάσταση σφάλματος να εμποδίζει την εκτέλεση του ελέγχου φαξ.

**Τι να ελέγξετε**

- Η συσκευή είναι σωστά ρυθμισμένη και συνδεδεμένη στο ρεύμα και τον υπολογιστή. Για περισσότερες πληροφορίες σχετικά με τη ρύθμιση της συσκευής, ανατρέξτε στον Οδηγό ρύθμισης που συνοδεύει τη συσκευή.
- Η συσκευή είναι ενεργοποιημένη. Εάν δεν είναι, πατήστε το κουμπί **Ενεργοποίηση** για να την ενεργοποιήσετε.
- Τα δοχεία μελάνης είναι σωστά τοποθετημένα, ο φορέας των δοχείων μελάνης δεν είναι μπλοκαρισμένος και η θύρα του φορέα είναι κλειστή.
- Η συσκευή δεν είναι απασχολημένη με άλλη εργασία, όπως ευθυγράμμιση του εκτυπωτή. Ελέγξτε την οθόνη. Εάν η συσκευή είναι απασχολημένη, περιμένετε μέχρι να ολοκληρώσει την τρέχουσα εργασία και εκτελέστε ξανά τον έλεγχο φαξ.
- Η πίσω θύρα βρίσκεται στο πίσω μέρος της συσκευής.
- Δεν υπάρχουν μηνύματα σφάλματος στην οθόνη. Εάν υπάρχει μήνυμα σφάλματος, διορθώστε το πρόβλημα και εκτελέστε ξανά τον έλεγχο φαξ.

Εάν εκτελέσετε τον έλεγχο φαξ και η συσκευή αναφέρει αποτυχία του ελέγχου, διαβάστε προσεκτικά τις παρακάτω πληροφορίες για να μάθετε πώς θα διορθώσετε τα προβλήματα της ρύθμισης φαξ. Διαφορετικά τμήματα του ελέγχου φαξ μπορεί να αποτύχουν για διαφορετικούς λόγους.

- Ο "Έλεγχος υλικού φαξ" απέτυχε
- Ο έλεγχος "Φαξ συνδεδεμένο σε ενεργή πρίζα τηλεφώνου" απέτυχε
- Ο έλεγχος "Καλώδιο τηλεφώνου συνδεδεμένο στη σωστή θύρα φαξ" απέτυχε
- Ο έλεγχος "Χρησιμοποιείται ο σωστός τύπος καλωδίου τηλεφώνου για το φαξ" απέτυχε
- Ο έλεγχος "Κατάσταση γραμμής φαξ" απέτυχε
- Ο έλεγχος "Ανίχνευση τόνου κλήσης" απέτυχε

## Ο "Έλεγχος υλικού φαξ" απέτυχε

**Λύση:**

- Απενεργοποιήστε τη συσκευή πατώντας το κουμπί **Ενεργοποίηση** που βρίσκεται στον πίνακα ελέγχου και αποσυνδέστε το καλώδιο τροφοδοσίας από το πίσω μέρος της συσκευής. Μετά από μερικά δευτερόλεπτα, συνδέστε ξανά το καλώδιο τροφοδοσίας και ενεργοποιήστε τη συσκευή. Εκτελέστε τον έλεγχο ξανά. Εάν αποτύχει και πάλι, συνεχίστε να διαβάζετε τις πληροφορίες αντιμετώπισης προβλημάτων αυτής της ενότητας.

  **Σημείωση** Ανάλογα με το πόση ώρα είναι αποσυνδεδεμένη η συσκευή, η ημερομηνία και η ώρα ενδέχεται να διαγραφούν. Θα πρέπει να ρυθμίσετε ξανά την ημερομηνία και την ώρα, όταν ξανασυνδέσετε το καλώδιο στη συσκευή.

- Δοκιμάστε να στείλετε ή να λάβετε ένα φαξ. Εάν η αποστολή ή η λήψη πραγματοποιηθεί με επιτυχία, ίσως να μην υπάρχει πρόβλημα.
- Εάν εκτελείτε τον έλεγχο από τον **Οδηγό ρύθμισης φαξ**, βεβαιωθείτε ότι η συσκευή δεν είναι απασχολημένη με την ολοκλήρωση μιας άλλης εργασίας, όπως η δημιουργία αντίγραφου. Ελέγξτε την οθόνη για μήνυμα που να υποδεικνύει ότι η συσκευή είναι απασχολημένη. Εάν είναι απασχολημένη, περιμένετε μέχρι να ολοκληρώσει την εργασία και να επανέλθει σε κατάσταση αναμονής πριν εκτελέσετε τον έλεγχο.

Μόλις διορθώσετε το πρόβλημα, εκτελέστε ξανά τον έλεγχο φαξ για να βεβαιωθείτε ότι είναι επιτυχής κι ότι η συσκευή είναι έτοιμη για λειτουργία φαξ. Εάν ο έλεγχος **Fax Hardware Test** (Έλεγχος υλικού φαξ) συνεχίζει να αποτυγχάνει και αντιμετωπίζετε προβλήματα με το φαξ, επικοινωνήστε με την Υποστήριξη HP. Μεταβείτε στη διεύθυνση www.hp.com/support. Εάν σας ζητηθεί, επιλέξτε χώρα/περιοχή και κάντε κλικ στο **Επικοινωνία με την HP** για πληροφορίες σχετικά με την κλήση τεχνικής υποστήριξης.

---

## Ο έλεγχος "Φαξ συνδεδεμένο σε ενεργή πρίζα τηλεφώνου" απέτυχε

**Λύση:**

- Ελέγξτε τη σύνδεση μεταξύ της πρίζας τηλεφώνου και της συσκευής για να βεβαιωθείτε ότι το καλώδιο του τηλεφώνου είναι καλά συνδεδεμένο.
- Βεβαιωθείτε ότι χρησιμοποιείτε το καλώδιο τηλεφώνου που συνοδεύει τη συσκευή. Εάν δεν χρησιμοποιήσετε το παρεχόμενο καλώδιο τηλεφώνου για τη σύνδεση της συσκευής στην πρίζα τηλεφώνου, μπορεί να μην είναι δυνατή η αποστολή ή η λήψη φαξ. Μόλις συνδέσετε το καλώδιο τηλεφώνου που παρέχεται με τη συσκευή, εκτελέστε ξανά τον έλεγχο φαξ.
- Βεβαιωθείτε ότι έχετε συνδέσει σωστά τη συσκευή στην πρίζα τηλεφώνου. Χρησιμοποιήστε το καλώδιο τηλεφώνου που συμπεριλαμβανόταν στη συσκευασία της συσκευής και συνδέστε το ένα άκρο στην πρίζα τηλεφώνου και το άλλο άκρο στη θύρα με την ένδειξη 1-LINE που βρίσκεται στο πίσω μέρος της συσκευής. Για περισσότερες πληροφορίες σχετικά με τη ρύθμιση της συσκευής για φαξ, ανατρέξτε στην έντυπη τεκμηρίωση.

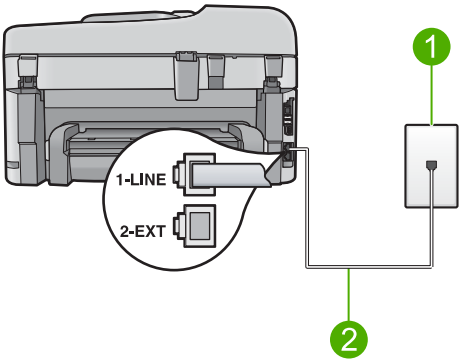


| | |
|---|---|
| 1 | Πρίζα τηλεφώνου |
| 2 | Χρησιμοποιήστε το τηλεφωνικό καλώδιο που παρέχεται στη συσκευασία της συσκευής |

- Εάν χρησιμοποιείτε διαχωριστή γραμμής, αυτός μπορεί να προκαλέσει προβλήματα φαξ. (Ο διαχωριστής γραμμής είναι ένα διπλό καλώδιο που συνδέεται στην πρίζα τηλεφώνου.) Δοκιμάστε να αφαιρέσετε το διαχωριστή και να συνδέσετε τη συσκευή απευθείας στην πρίζα τηλεφώνου.
- Δοκιμάστε να συνδέσετε μια συσκευή τηλεφώνου που λειτουργεί στην πρίζα τηλεφώνου που χρησιμοποιείτε για τη συσκευή και ελέγξτε εάν υπάρχει τόνος κλήσης. Εάν δεν ακούσετε τόνο κλήσης, επικοινωνήστε με την τηλεφωνική σας εταιρεία και ζητήστε να ελέγξει τη γραμμή σας.
- Δοκιμάστε να στείλετε ή να λάβετε ένα φαξ. Εάν η αποστολή ή η λήψη πραγματοποιηθεί με επιτυχία, ίσως να μην υπάρχει πρόβλημα.

Μόλις διορθώσετε το πρόβλημα, εκτελέστε ξανά τον έλεγχο φαξ για να βεβαιωθείτε ότι είναι επιτυχής κι ότι η συσκευή είναι έτοιμη για λειτουργία φαξ.

---

## Ο έλεγχος "Καλώδιο τηλεφώνου συνδεδεμένο στη σωστή θύρα φαξ" απέτυχε

**Λύση:** Συνδέστε το καλώδιο τηλεφώνου στη σωστή θύρα.

**Για να συνδέσετε το καλώδιο τηλεφώνου στη σωστή θύρα**

1. Βρείτε το καλώδιο τηλεφώνου που συμπεριλαμβανόταν στη συσκευασία της συσκευής και συνδέστε ένα άκρο στην πρίζα τηλεφώνου και το άλλο άκρο στη θύρα με την ένδειξη 1-LINE στο πίσω μέρος της συσκευής.

   **Σημείωση** Εάν χρησιμοποιείτε τη θύρα 2-EXT για τη σύνδεση της συσκευής στην πρίζα τηλεφώνου, δεν θα μπορείτε να στέλνετε και να λαμβάνετε φαξ. Η θύρα 2-EXT πρέπει να χρησιμοποιείται μόνο για τη σύνδεση άλλου εξοπλισμού, όπως τηλεφωνητή ή συσκευής τηλεφώνου.

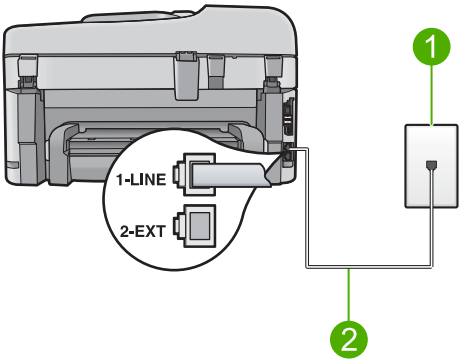


| | |
|---|---|
| 1 | Πρίζα τηλεφώνου |
| 2 | Χρησιμοποιήστε το τηλεφωνικό καλώδιο που παρέχεται στη συσκευασία της συσκευής. |

2. Μόλις συνδέσετε το καλώδιο στη θύρα τηλεφώνου με την ένδειξη 1-LINE, εκτελέστε ξανά τον έλεγχο φαξ, για να βεβαιωθείτε ότι ολοκληρώνεται με επιτυχία και ότι η συσκευή είναι έτοιμη για αποστολή και λήψη φαξ.
3. Δοκιμάστε να στείλετε ή να λάβετε ένα φαξ.

## Ο έλεγχος "Χρησιμοποιείται ο σωστός τύπος καλωδίου τηλεφώνου για το φαξ" απέτυχε

**Λύση:**

- Βεβαιωθείτε ότι χρησιμοποιήσατε το τηλεφωνικό καλώδιο που σας παρέχεται στη συσκευασία της συσκευής για σύνδεση στην πρίζα τηλεφώνου. Το ένα άκρο του καλωδίου πρέπει να είναι συνδεδεμένο στη θύρα με την ένδειξη 1-LINE που βρίσκεται στο πίσω μέρος της συσκευής και το άλλο άκρο στην πρίζα, όπως απεικονίζεται παρακάτω.

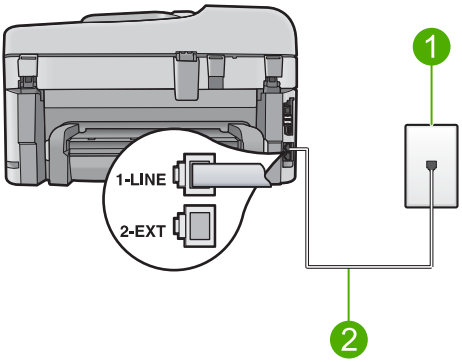


| | |
|---|---|
| 1 | Πρίζα τηλεφώνου |
| 2 | Καλώδιο τηλεφώνου παρεχόμενο με τη συσκευή |

- Ελέγξτε τη σύνδεση μεταξύ της πρίζας τηλεφώνου και της συσκευής για να βεβαιωθείτε ότι το καλώδιο του τηλεφώνου είναι καλά συνδεδεμένο.

---

## Ο έλεγχος "Κατάσταση γραμμής φαξ" απέτυχε

**Λύση:**

- Βεβαιωθείτε ότι έχετε συνδέσει τη συσκευή σε αναλογική γραμμή τηλεφώνου, διαφορετικά δεν θα μπορείτε να στείλετε ή να λάβετε φαξ. Για να ελέγξετε εάν η γραμμή του τηλεφώνου σας είναι ψηφιακή, συνδέστε ένα κοινό αναλογικό τηλέφωνο στη γραμμή και ελέγξτε εάν υπάρχει τόνος κλήσης. Εάν δεν ακούσετε κανονικό ήχο κλήσης, η γραμμή τηλεφώνου μπορεί να έχει ρυθμιστεί για ψηφιακά τηλέφωνα. Συνδέστε τη συσκευή σε αναλογική γραμμή τηλεφώνου και δοκιμάστε να στείλετε ή να λάβετε φαξ.
- Ελέγξτε τη σύνδεση μεταξύ της πρίζας τηλεφώνου και της συσκευής για να βεβαιωθείτε ότι το καλώδιο του τηλεφώνου είναι καλά συνδεδεμένο.
- Βεβαιωθείτε ότι έχετε συνδέσει σωστά τη συσκευή στην πρίζα τηλεφώνου. Χρησιμοποιήστε το καλώδιο τηλεφώνου που συμπεριλαμβανόταν στη συσκευασία της συσκευής και συνδέστε το ένα άκρο στην πρίζα τηλεφώνου και το άλλο άκρο στη θύρα με την ένδειξη 1-LINE που βρίσκεται στο πίσω μέρος της συσκευής. Για περισσότερες πληροφορίες σχετικά με τη ρύθμιση της συσκευής για λειτουργία φαξ, ανατρέξτε στην έντυπη τεκμηρίωση που συνοδεύει τη συσκευή.
- Άλλος εξοπλισμός που χρησιμοποιεί την ίδια γραμμή τηλεφώνου με τη συσκευή μπορεί να ευθύνεται για την αποτυχία του ελέγχου. Για να μάθετε εάν άλλος

εξοπλισμός δημιουργεί πρόβλημα, αποσυνδέστε όλες τις συσκευές εκτός από τη συγκεκριμένη συσκευή από τη γραμμή τηλεφώνου και εκτελέστε ξανά τον έλεγχο.

  - Εάν ο **Fax Line Condition Test** (Έλεγχος κατάστασης γραμμής φαξ) είναι επιτυχής με αποσυνδεδεμένο τον υπόλοιπο εξοπλισμό, τότε το πρόβλημα δημιουργείται από μία ή περισσότερες συσκευές του εξοπλισμού. Δοκιμάστε να τις συνδέσετε μία-μία εκτελώντας κάθε φορά τον έλεγχο, μέχρι να δείτε ποια συσκευή προκαλεί το πρόβλημα.
  - Εάν ο **Fax Line Condition Test** (Έλεγχος κατάστασης γραμμής φαξ) αποτύχει χωρίς τον υπόλοιπο εξοπλισμό, συνδέστε τη συσκευή σε μια γραμμή τηλεφώνου που να λειτουργεί και συνεχίστε την ανάγνωση των πληροφοριών αντιμετώπισης προβλημάτων αυτής της ενότητας.

- Εάν χρησιμοποιείτε διαχωριστή γραμμής, αυτός μπορεί να προκαλέσει προβλήματα φαξ. (Ο διαχωριστής γραμμής είναι ένα διπλό καλώδιο που συνδέεται στην πρίζα τηλεφώνου.) Δοκιμάστε να αφαιρέσετε το διαχωριστή και να συνδέσετε τη συσκευή απευθείας στην πρίζα τηλεφώνου.

Μόλις διορθώσετε το πρόβλημα, εκτελέστε ξανά τον έλεγχο φαξ για να βεβαιωθείτε ότι είναι επιτυχής κι ότι η συσκευή είναι έτοιμη για λειτουργία φαξ. Εάν ο **Fax Line Condition Test** (Έλεγχος κατάστασης γραμμής φαξ) συνεχίζει να αποτυγχάνει και αντιμετωπίζετε προβλήματα φαξ, επικοινωνήστε με την τηλεφωνική εταιρεία σας και ζητήστε να ελέγξουν τη γραμμή του τηλεφώνου σας.

**Σημείωση** Εάν δεν είστε βέβαιοι για τον τύπο γραμμής που διαθέτετε (αναλογική ή ψηφιακή), επικοινωνήστε με τον παροχέα.

## Ο έλεγχος "Ανίχνευση τόνου κλήσης" απέτυχε

**Λύση:**

- Άλλος εξοπλισμός που χρησιμοποιεί την ίδια γραμμή τηλεφώνου με τη συσκευή μπορεί να ευθύνεται για την αποτυχία του ελέγχου. Για να μάθετε εάν άλλος εξοπλισμός δημιουργεί πρόβλημα, αποσυνδέστε όλες τις συσκευές εκτός από τη συγκεκριμένη συσκευή από τη γραμμή τηλεφώνου και εκτελέστε ξανά τον έλεγχο. Εάν ο **Dial Tone Detection Test** (Έλεγχος ανίχνευσης τόνου κλήσης) είναι επιτυχής με αποσυνδεδεμένο τον υπόλοιπο εξοπλισμό, τότε το πρόβλημα δημιουργείται από μία ή περισσότερες συσκευές του εξοπλισμού. Δοκιμάστε να τις συνδέσετε μία-μία εκτελώντας κάθε φορά τον έλεγχο, μέχρι να δείτε ποια συσκευή προκαλεί το πρόβλημα.
- Δοκιμάστε να συνδέσετε μια συσκευή τηλεφώνου που λειτουργεί στην πρίζα τηλεφώνου που χρησιμοποιείτε για τη συσκευή και ελέγξτε εάν υπάρχει τόνος κλήσης. Εάν δεν ακούσετε τόνο κλήσης, επικοινωνήστε με την τηλεφωνική σας εταιρεία και ζητήστε να ελέγξει τη γραμμή σας.
- Βεβαιωθείτε ότι έχετε συνδέσει σωστά τη συσκευή στην πρίζα τηλεφώνου. Χρησιμοποιήστε το καλώδιο τηλεφώνου που συμπεριλαμβανόταν στη συσκευασία της συσκευής και συνδέστε το ένα άκρο στην πρίζα τηλεφώνου και το άλλο άκρο στη θύρα με την ένδειξη 1-LINE που βρίσκεται στο πίσω μέρος της συσκευής. Για περισσότερες πληροφορίες σχετικά με τη ρύθμιση της συσκευής για λειτουργία φαξ, ανατρέξτε στην έντυπη τεκμηρίωση που συνοδεύει τη συσκευή.

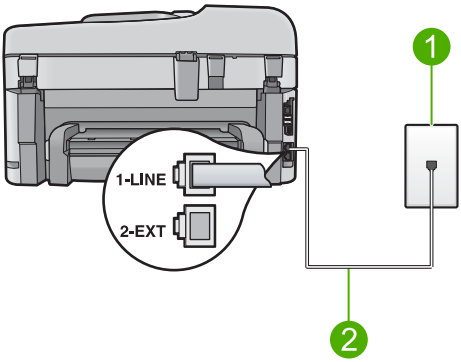


| | |
|---|---|
| 1 | Πρίζα τηλεφώνου |
| 2 | Χρησιμοποιήστε το τηλεφωνικό καλώδιο που παρέχεται στη συσκευασία της συσκευής |

- Εάν χρησιμοποιείτε διαχωριστή γραμμής, αυτός μπορεί να προκαλέσει προβλήματα φαξ. (Ο διαχωριστής γραμμής είναι ένα διπλό καλώδιο που συνδέεται στην πρίζα τηλεφώνου.) Δοκιμάστε να αφαιρέσετε το διαχωριστή και να συνδέσετε τη συσκευή απευθείας στην πρίζα τηλεφώνου.
- Ο έλεγχος μπορεί να αποτυγχάνει αν το τηλεφωνικό σας σύστημα δεν χρησιμοποιεί τονική κλήση, όπως ορισμένα συστήματα PBX. Αυτό δεν δημιουργεί προβλήματα στην αποστολή και λήψη φαξ. Δοκιμάστε να στείλετε ή να λάβετε ένα φαξ.
- Βεβαιωθείτε ότι η ρύθμιση για τη χώρα/περιοχή είναι σωστά ρυθμισμένη για τη δική σας χώρα/περιοχή. Εάν η ρύθμιση για τη χώρα/περιοχή δεν έχει οριστεί ή έχει οριστεί λάθος, ο έλεγχος μπορεί να αποτύχει και ίσως αντιμετωπίσετε προβλήματα κατά την αποστολή και λήψη φαξ.
- Βεβαιωθείτε ότι έχετε συνδέσει τη συσκευή σε αναλογική γραμμή τηλεφώνου, διαφορετικά δεν θα μπορείτε να στείλετε ή να λάβετε φαξ. Για να ελέγξετε εάν η γραμμή του τηλεφώνου σας είναι ψηφιακή, συνδέστε ένα κοινό αναλογικό τηλέφωνο στη γραμμή και ελέγξτε εάν υπάρχει τόνος κλήσης. Εάν δεν ακούσετε κανονικό ήχο κλήσης, η γραμμή τηλεφώνου μπορεί να έχει ρυθμιστεί για ψηφιακά τηλέφωνα. Συνδέστε τη συσκευή σε αναλογική γραμμή τηλεφώνου και δοκιμάστε να στείλετε ή να λάβετε φαξ.

  **Σημείωση** Εάν δεν είστε βέβαιοι για τον τύπο γραμμής που διαθέτετε (αναλογική ή ψηφιακή), επικοινωνήστε με τον παροχέα.

Μόλις διορθώσετε το πρόβλημα, εκτελέστε ξανά τον έλεγχο φαξ για να βεβαιωθείτε ότι είναι επιτυχής κι ότι η συσκευή είναι έτοιμη για λειτουργία φαξ. Εάν ο **Dial Tone Detection Test** (Έλεγχος ανίχνευσης τόνου κλήσης) εξακολουθεί να αποτυγχάνει, επικοινωνήστε με την τηλεφωνική εταιρεία σας για να ελέγξουν τη γραμμή τηλεφώνου.

## Αντιμετωπίζω προβλήματα κατά τη λήψη και αποστολή φαξ μέσω Internet

Δοκιμάστε τις παρακάτω λύσεις για να επιλύσετε το πρόβλημα. Οι λύσεις εμφανίζονται με σειρά πιθανότητας. Εάν η πρώτη λύση δεν έχει αποτέλεσμα, συνεχίστε δοκιμάζοντας τις υπόλοιπες λύσεις μέχρι να λυθεί το πρόβλημα.

- Λύση 1: Αλλάξτε την ταχύτητα φαξ
- Λύση 2: Βεβαιωθείτε ότι το καλώδιο του τηλεφώνου είναι συνδεδεμένο στη σωστή θύρα στη συσκευή
- Λύση 3: Βεβαιωθείτε ότι η τηλεφωνική εταιρεία υποστηρίζει τη λειτουργία φαξ μέσω Internet

### Λύση 1: Αλλάξτε την ταχύτητα φαξ

**Λύση:** Αν αντιμετωπίσετε προβλήματα κατά την αποστολή και λήψη φαξ όταν χρησιμοποιείτε υπηρεσία φαξ στο Internet, χρησιμοποιήστε μικρότερη ταχύτητα φαξ. Αυτό μπορείτε να το επιτύχετε αλλάζοντας τη ρύθμιση **Fax Speed** (Ταχύτητα φαξ) από **Fast (33600)** (Γρήγορη (33600)) (προεπιλεγμένη ρύθμιση) σε **Medium (14400)** (Μεσαία (14400)) ή **Slow (9600)** (Αργή (9600)).

**Για να ορίσετε την ταχύτητα φαξ από τον πίνακα ελέγχου**

1. Πατήστε **Ρύθμιση**.

2. Πατήστε το κουμπί κάτω βέλους για να επισημάνετε την επιλογή **Advanced Fax Setup** (Ρύθμ. φαξ για προχωρημένους) και, στη συνέχεια, πατήστε **OK**.
3. Πατήστε το κουμπί κάτω βέλους για να επισημάνετε την επιλογή **Fax Speed** (Ταχύτητα φαξ) και, στη συνέχεια, πατήστε **OK**.
4. Πατήστε το κουμπί κάτω βέλους για να επιλέξτε μία από τις παρακάτω ρυθμίσεις, και στη συνέχεια πατήστε **OK**.

| Ρύθμιση ταχύτητα φαξ | Ταχύτητα φαξ |
|---|---|
| **Fast (33600)** (Γρήγορη (33600)) | v.34 (33600 baud) |
| **Medium (14400)** (Μεσαία (14400)) | v.17 (14400 baud) |
| **Slow (9600)** (Αργή (9600)) | v.29 (9600 baud) |

**Αιτία:** Η υπηρεσία FoIP ενδέχεται να μην λειτουργούσε κανονικά όταν η συσκευή έστελνε και λάμβανε φαξ σε υψηλή ταχύτητα (33.600 bps).

Εάν τα παραπάνω δεν έλυσαν το πρόβλημα, δοκιμάστε την επόμενη λύση.

---

### Λύση 2: Βεβαιωθείτε ότι το καλώδιο του τηλεφώνου είναι συνδεδεμένο στη σωστή θύρα στη συσκευή

**Λύση:** Η αποστολή και λήψη φαξ είναι δυνατή μόνο εάν συνδέσετε ένα καλώδιο τηλεφώνου στη θύρα 1-LINE της συσκευής. Αυτό σημαίνει ότι η σύνδεση στο Internet

πρέπει να γίνει είτε μέσω μονάδας μετατροπέα (η οποία διαθέτει κοινές αναλογικές τηλεφωνικές υποδοχές για συνδέσεις φαξ) είτε μέσω της τηλεφωνικής σας εταιρείας.

**Αιτία:** Η συσκευή δεν ρυθμίστηκε σωστά για τη λειτουργία φαξ.

Εάν τα παραπάνω δεν έλυσαν το πρόβλημα, δοκιμάστε την επόμενη λύση.

---

### Λύση 3: Βεβαιωθείτε ότι η τηλεφωνική εταιρεία υποστηρίζει τη λειτουργία φαξ μέσω Internet

**Λύση:** Ρωτήστε την τηλεφωνική σας εταιρεία για να βεβαιωθείτε ότι η υπηρεσία Internet που διαθέτουν υποστηρίζει λειτουργία φαξ. Εάν δεν υποστηρίζει φαξ, δεν θα μπορείτε να στείλετε και να λάβετε φαξ μέσω Internet.

**Αιτία:** Η τηλεφωνική σας εταιρεία δεν υποστήριζε τη λειτουργία φαξ μέσω Internet.

---

## Η αναφορά αρχείου καταγραφής φαξ παρουσιάζει σφάλμα

**Λύση:** Δείτε τον παρακάτω πίνακα για πληροφορίες σχετικά με τους κωδικούς σφάλματος στην αναφορά **Fax Log** (Αρχείο καταγραφής φαξ). Αυτές οι πληροφορίες μπορούν να σας βοηθήσουν να αντιμετωπίσετε τυχόν προβλήματα που παρουσιάζονται κατά τη χρήση των λειτουργιών φαξ της συσκευής. Ο πίνακας δείχνει επίσης ποιοι κωδικοί αφορούν τη ρύθμιση λειτουργίας διόρθωσης σφάλματος **Error Correction Mode** (Λειτ. διόρθ. σφάλματος) (ΛΔΣ). Εάν το ίδιο σφάλμα εμφανίζεται επανειλημμένα, δοκιμάστε να απενεργοποιήσετε τη λειτουργία διόρθωσης σφάλματος.

| Κωδικός σφάλματος | Ορισμός σφάλματος |
|---|---|
| (223 **Error Correction Mode** (Λειτ. διόρθ. σφάλματος))<br>224 | Μία ή περισσότερες από τις ληφθείσες σελίδες μπορεί να μην είναι αναγνώσιμες. |
| 225-231 | Υπάρχει ασυμβατότητα λειτουργιών με τη συσκευή αποστολής φαξ. |
| 232-234<br>(235-236 **Error Correction Mode** (Λειτ. διόρθ. σφάλματος))<br>237 | Η τηλεφωνική επικοινωνία χάθηκε. |
| 238<br>(239-241 **Error Correction Mode** (Λειτ. διόρθ. σφάλματος)) | Η συσκευή αποστολής φαξ έστειλε ένα μη αναμενόμενο φαξ. |
| 242 | Η συσκευή αποστολής φαξ προσπαθεί να λάβει αντί να στείλει φαξ. |
| 243-244<br>(245-246 **Error Correction Mode** (Λειτ. διόρθ. σφάλματος)) | Η συσκευή αποστολής φαξ τερμάτισε πρόωρα την περίοδο λειτουργίας. |
| 247-248 | Παρουσιάστηκε σφάλμα επικοινωνίας με τη συσκευή αποστολής φαξ. |

(συνέχεια)

| Κωδικός σφάλματος | Ορισμός σφάλματος |
|---|---|
| (249-251 **Error Correction Mode** (Λειτ. διόρθ. σφάλματος)) | |
| 252 | Οι συνθήκες της γραμμής τηλεφώνου είναι πολύ κακές για να πραγματοποιηθεί λήψη φαξ. |
| 253 | Η συσκευή αποστολής φαξ προσπάθησε να χρησιμοποιήσει ένα μη υποστηριζόμενο πλάτος σελίδας. |
| 281<br>(282 **Error Correction Mode** (Λειτ. διόρθ. σφάλματος))<br>283-284<br>(285 **Error Correction Mode** (Λειτ. διόρθ. σφάλματος))<br>286 | Η τηλεφωνική επικοινωνία χάθηκε. |
| 290 | Παρουσιάστηκε σφάλμα επικοινωνίας με τη συσκευή αποστολής φαξ. |
| 291 | Δεν ήταν δυνατή η αποθήκευση του ληφθέντος φαξ. |
| 314-320 | Υπάρχει ασυμβατότητα λειτουργιών με τη συσκευή λήψης φαξ. |
| 321 | Παρουσιάστηκε σφάλμα επικοινωνίας με τη συσκευή λήψης φαξ. |
| 322-324 | Οι συνθήκες της γραμμής τηλεφώνου είναι πολύ κακές για να πραγματοποιηθεί αποστολή φαξ. |
| (325-328 **Error Correction Mode** (Λειτ. διόρθ. σφάλματος))<br>329-331 | Η συσκευή λήψης φαξ έδειξε ότι μία ή περισσότερες σελίδες ενδέχεται να μην είναι αναγνώσιμες. |
| 332-337<br>(338-342 **Error Correction Mode** (Λειτ. διόρθ. σφάλματος))<br>343 | Η συσκευή λήψης φαξ έστειλε ένα μη αναμενόμενο φαξ. |
| 344-348<br>(349-353 **Error Correction Mode** (Λειτ. διόρθ. σφάλματος))<br>354-355 | Η τηλεφωνική επικοινωνία χάθηκε. |
| 356-361<br>(362-366 **Error Correction Mode** (Λειτ. διόρθ. σφάλματος)) | Η συσκευή λήψης φαξ τερμάτισε πρόωρα την περίοδο λειτουργίας. |
| 367-372<br>(373-377 **Error Correction Mode** (Λειτ. διόρθ. σφάλματος)) | Παρουσιάστηκε σφάλμα επικοινωνίας με τη συσκευή λήψης φαξ. |

(συνέχεια)

| Κωδικός σφάλματος | Ορισμός σφάλματος |
|---|---|
| 378-380 | |
| 381 | Η τηλεφωνική επικοινωνία χάθηκε. |
| 382 | Η συσκευή λήψης φαξ σταμάτησε να λαμβάνει σελίδες. |
| 383 | Η τηλεφωνική επικοινωνία χάθηκε. |
| 390-391 | Παρουσιάστηκε σφάλμα επικοινωνίας με τη συσκευή λήψης φαξ. |

**Για να αλλάξετε τη ρύθμιση λειτουργίας διόρθωσης σφάλματος από τον πίνακα ελέγχου**

1. Πατήστε **Ρύθμιση**.

2. Πατήστε το κουμπί κάτω βέλους για να επισημάνετε την επιλογή **Advanced Fax Setup** (Ρύθμ. φαξ για προχωρημένους) και, στη συνέχεια, πατήστε **OK**. Εμφανίζεται το μενού **Advanced Fax Setup** (Ρύθμ. φαξ για προχωρημένους).
3. Πατήστε το κουμπί κάτω βέλους για να επισημάνετε την επιλογή **Error Correction Mode** (Λειτ. διόρθ. σφάλματος) και, στη συνέχεια, πατήστε **OK**. Εμφανίζεται το μενού **Error Correction Mode** (Λειτ. διόρθ. σφάλματος).
4. Πατήστε το κουμπί με το κάτω βέλος για να επισημάνετε την επιλογή **Off** (Απενεργοποίηση) ή **On** (Ενεργοποίηση).
5. Πατήστε **OK**.

**Αιτία:** Εάν υπάρχει πρόβλημα ή παρουσιάστηκε σφάλμα κατά την αποστολή ή λήψη φαξ, θα εκτυπωθεί μια αναφορά **Fax Log** (Αρχείο καταγραφής φαξ).

# Σφάλματα

Αυτή η ενότητα περιλαμβάνει τις παρακάτω κατηγορίες μηνυμάτων σχετικά με τη συσκευή σας:

- Μηνύματα προϊόντος
- Μηνύματα αρχείου
- Γενικά μηνύματα χρήστη
- Μηνύματα χαρτιού
- Μηνύματα τροφοδοσίας και σύνδεσης
- Μηνύματα δοχείων μελάνης και κεφαλών εκτύπωσης

## Μηνύματα προϊόντος

Ακολουθεί μια λίστα μηνυμάτων σφάλματος σχετικά με το προϊόν:

- Λάθος έκδοση υλικολογισμικού

- Η μνήμη είναι πλήρης
- Πρόβλημα δίσκου φωτογραφικού χαρτιού
- Ο δίσκος φωτογραφιών δεν λαμβάνει το χαρτί
- Ο δίσκος φωτογραφιών δεν αποδεσμεύει το χαρτί
- Το λογισμικό HP Photosmart λείπει

### Λάθος έκδοση υλικολογισμικού

**Λύση:** Επικοινωνήστε με την υποστήριξη της HP για σέρβις.

Μεταβείτε στη διεύθυνση: www.hp.com/support.

Εάν σας ζητηθεί, επιλέξτε χώρα/περιοχή και κάντε κλικ στο **Επικοινωνία με την HP** για πληροφορίες σχετικά με την κλήση για τεχνική υποστήριξη.

**Αιτία:** Ο αριθμός έκδοσης υλικολογισμικού της συσκευής δεν αντιστοιχούσε στον αριθμό έκδοσης του λογισμικού.

---

### Η μνήμη είναι πλήρης

**Λύση:** Δοκιμάστε να κάνετε λιγότερα αντίγραφα τη φορά.

**Αιτία:** Το έγγραφο που αντιγράφετε έχει υπερβεί τη μνήμη της συσκευής.

---

### Πρόβλημα δίσκου φωτογραφικού χαρτιού

Δοκιμάστε τις παρακάτω λύσεις για να επιλύσετε το πρόβλημα. Οι λύσεις εμφανίζονται με σειρά πιθανότητας. Εάν η πρώτη λύση δεν έχει αποτέλεσμα, συνεχίστε δοκιμάζοντας τις υπόλοιπες λύσεις μέχρι να λυθεί το πρόβλημα.

- Λύση 1: Τοποθετήστε περισσότερο χαρτί στο δίσκο εισόδου
- Λύση 2: Βεβαιωθείτε ότι το χαρτί έχει τοποθετηθεί σωστά στο δίσκο φωτογραφιών
- Λύση 3: Αφαιρέστε το παραπάνω χαρτί από το δίσκο φωτογραφιών.
- Λύση 4: Βεβαιωθείτε ότι τα φύλλα χαρτιού δεν έχουν κολλήσει μεταξύ τους
- Λύση 5: Βεβαιωθείτε ότι το φωτογραφικό χαρτί δεν έχει τσαλακωθεί
- Λύση 6: Τοποθετήστε ένα-ένα τα φύλλα χαρτιού

### Λύση 1: Τοποθετήστε περισσότερο χαρτί στο δίσκο εισόδου

**Λύση:** Εάν ο δίσκος φωτογραφιών είναι άδειος ή απομένουν μόνο λίγα φύλλα, τοποθετήστε και άλλο χαρτί στο δίσκο φωτογραφιών. Εάν υπάρχει χαρτί στο δίσκο φωτογραφιών, αφαιρέστε το, τοποθετήστε τη στοίβα χαρτιού σε μια επίπεδη επιφάνεια και χτυπήστε την ελαφρά και ξανατοποθετήστε την στο δίσκο φωτογραφιών. Ακολουθήστε τις οδηγίες που εμφανίζονται στην οθόνη της συσκευής ή του υπολογιστή για να συνεχίσετε την εργασία εκτύπωσης.

Μην υπερφορτώνετε το δίσκο φωτογραφιών. Βεβαιωθείτε ότι η στοίβα του φωτογραφικού χαρτιού χωρά στο δίσκο φωτογραφιών κι ότι δεν ξεπερνά το επάνω άκρο του οδηγού πλάτους χαρτιού.

**Αιτία:** Δεν υπήρχε αρκετό χαρτί στο δίσκο φωτογραφιών.

Εάν τα παραπάνω δεν έλυσαν το πρόβλημα, δοκιμάστε την επόμενη λύση.

---

### Λύση 2: Βεβαιωθείτε ότι το χαρτί έχει τοποθετηθεί σωστά στο δίσκο φωτογραφιών

**Λύση:** Βεβαιωθείτε ότι έχετε τοποθετήσει χαρτί σωστά στο δίσκο φωτογραφιών.

Για περισσότερες πληροφορίες, ανατρέξτε στην ενότητα:

«Τοποθέτηση μέσου εκτύπωσης» στη σελίδα 51

**Αιτία:** Το χαρτί δεν τροφοδοτήθηκε σωστά επειδή δεν τοποθετήθηκε σωστά.

Εάν τα παραπάνω δεν έλυσαν το πρόβλημα, δοκιμάστε την επόμενη λύση.

---

### Λύση 3: Αφαιρέστε το παραπάνω χαρτί από το δίσκο φωτογραφιών.

**Λύση:** Μην υπερφορτώνετε το δίσκο φωτογραφιών. Βεβαιωθείτε ότι η στοίβα του φωτογραφικού χαρτιού χωρά στο δίσκο φωτογραφιών κι ότι δεν ξεπερνά το επάνω άκρο του οδηγού πλάτους χαρτιού.

**Αιτία:** Είχε τοποθετηθεί πολύ μεγάλη ποσότητα χαρτιού στο δίσκο φωτογραφιών.

Εάν τα παραπάνω δεν έλυσαν το πρόβλημα, δοκιμάστε την επόμενη λύση.

---

### Λύση 4: Βεβαιωθείτε ότι τα φύλλα χαρτιού δεν έχουν κολλήσει μεταξύ τους

**Λύση:** Βγάλτε το χαρτί από το δίσκο φωτογραφιών και φυλλομετρήστε το για να μην κολλούν τα φύλλα μεταξύ τους. Τοποθετήστε ξανά το χαρτί στο δίσκο φωτογραφιών και δοκιμάστε να εκτυπώσετε πάλι.

**Αιτία:** Δύο ή περισσότερα φύλλα χαρτιού είχαν κολλήσει μεταξύ τους.

Εάν τα παραπάνω δεν έλυσαν το πρόβλημα, δοκιμάστε την επόμενη λύση.

---

### Λύση 5: Βεβαιωθείτε ότι το φωτογραφικό χαρτί δεν έχει τσαλακωθεί

**Λύση:** Εάν το φωτογραφικό χαρτί είναι κυρτωμένο, τοποθετήστε το χαρτί σε μια πλαστική σακούλα και λυγίστε το απαλά προς την αντίθετη πλευρά μέχρι να ισιώσει. Εάν το πρόβλημα εξακολουθεί να εμφανίζεται, χρησιμοποιήστε φωτογραφικό χαρτί που δεν είναι κυρτωμένο.

**Αιτία:** Το φωτογραφικό χαρτί είχε αναδιπλωθεί.

Εάν τα παραπάνω δεν έλυσαν το πρόβλημα, δοκιμάστε την επόμενη λύση.

---

### Λύση 6: Τοποθετήστε ένα-ένα τα φύλλα χαρτιού

**Λύση:** Τοποθετήστε ένα χαρτί φωτογραφικού χαρτιού στον δίσκο φωτογραφιών για κάθε εκτύπωση.

**Αιτία:** Ενδέχεται να μην γίνει καλά η τροφοδοσία του χαρτιού εάν χρησιμοποιείτε τη συσκευή σε περιβάλλον με ιδιαίτερα υψηλή ή χαμηλή υγρασία.

---

### Ο δίσκος φωτογραφιών δεν λαμβάνει το χαρτί

**Λύση:** Αφαιρέστε τελείως τον δίσκο εξόδου και έπειτα επανατοποθετήστε τον. Πιέστε μέσα το δίσκο εισόδου χαρτιού έως ότου σταματήσει. Βεβαιωθείτε ότι ο δίσκος εξόδου έχει χαμηλώσει τελείως και είναι επίπεδος.

**Αιτία:** Ο δίσκος εξόδου ενδέχεται να μην έχει τοποθετηθεί μέχρι το τέρμα της διαδρομής του.

---

### Ο δίσκος φωτογραφιών δεν αποδεσμεύει το χαρτί

**Λύση:** Σπρώξτε το δίσκο εξόδου προς τα κάτω, μέχρι το τέρμα.

**Αιτία:** Ο δίσκος εξόδου δεν είχε χαμηλώσει μέχρι το τέρμα της διαδρομής του.

---



## Το λογισμικό HP Photosmart λείπει

Δοκιμάστε τις παρακάτω λύσεις για να επιλύσετε το πρόβλημα. Οι λύσεις εμφανίζονται με σειρά πιθανότητας. Εάν η πρώτη λύση δεν έχει αποτέλεσμα, συνεχίστε δοκιμάζοντας τις υπόλοιπες λύσεις μέχρι να λυθεί το πρόβλημα.


- Λύση 1: Εγκαταστήστε το λογισμικό HP Photosmart
- Λύση 2: Ενεργοποιήστε τη συσκευή
- Λύση 3: Ενεργοποιήστε τον υπολογιστή
- Λύση 4: Ελέγξτε τη σύνδεση από τη συσκευή στον υπολογιστή σας


### Λύση 1: Εγκαταστήστε το λογισμικό HP Photosmart

**Λύση:** Εγκαταστήστε το λογισμικό HP Photosmart που συνόδευε τη συσκευή. Εάν είναι εγκαταστημένο, επανεκκινήστε τον υπολογιστή.

**Για να εγκαταστήσετε το λογισμικό HP Photosmart**

1. Εισαγάγετε το CD-ROM της συσκευής στη μονάδα CD-ROM του υπολογιστή σας και, στη συνέχεια, πραγματοποιήστε εκκίνηση του προγράμματος εγκατάστασης.
2. Όταν σας ζητηθεί, επιλέξτε **Εγκατάσταση επιπλέον λογισμικού** για να εγκαταστήσετε το λογισμικό HP Photosmart.
3. Ακολουθήστε τις οδηγίες που εμφανίζονται στην οθόνη και τις οδηγίες που παρέχονται στον Οδηγό εκκίνησης που συνοδεύει τη συσκευή.

**Αιτία:** Το λογισμικό HP Photosmart δεν ήταν εγκατεστημένο.

Εάν τα παραπάνω δεν έλυσαν το πρόβλημα, δοκιμάστε την επόμενη λύση.

---

### Λύση 2: Ενεργοποιήστε τη συσκευή

**Λύση:** Ενεργοποιήστε τη συσκευή.

**Αιτία:** Η συσκευή ήταν απενεργοποιημένη.

Εάν τα παραπάνω δεν έλυσαν το πρόβλημα, δοκιμάστε την επόμενη λύση.

---

### Λύση 3: Ενεργοποιήστε τον υπολογιστή

**Λύση:** Ενεργοποιήστε τον υπολογιστή

**Αιτία:** Ο υπολογιστής ήταν απενεργοποιημένος.

Εάν τα παραπάνω δεν έλυσαν το πρόβλημα, δοκιμάστε την επόμενη λύση.

---

### Λύση 4: Ελέγξτε τη σύνδεση από τη συσκευή στον υπολογιστή σας

**Λύση:** Ελέγξτε τη σύνδεση από τη συσκευή στον υπολογιστή. Βεβαιωθείτε ότι το καλώδιο USB είναι καλά συνδεδεμένο στη θύρα USB στο πίσω μέρος της συσκευής. Βεβαιωθείτε ότι το άλλο άκρο του καλωδίου USB είναι συνδεδεμένο στη θύρα USB του υπολογιστή. Αφού συνδέσετε το καλώδιο σωστά, απενεργοποιήστε και ενεργοποιήστε ξανά τη συσκευή. Εάν η συσκευή συνδέεται στον υπολογιστή μέσω ενσύρματης, ασύρματης ή Bluetooth σύνδεσης, βεβαιωθείτε ότι οι αντίστοιχες συνδέσεις είναι ενεργές και η συσκευή είναι ενεργοποιημένη.

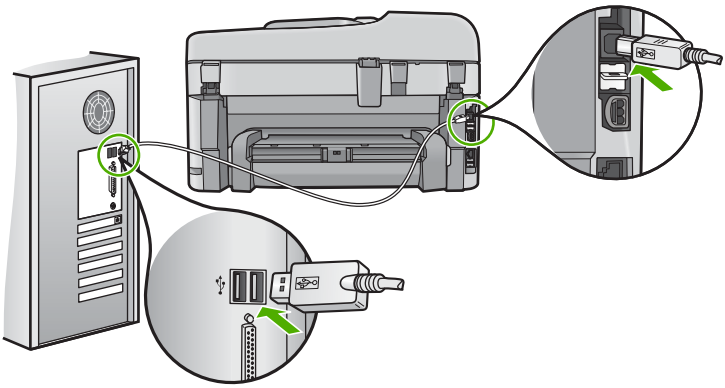

Για περισσότερες πληροφορίες σχετικά με την εγκατάσταση της συσκευής και τη σύνδεση με υπολογιστή, δείτε τον Οδηγό εκκίνησης που συνοδεύει τη συσκευή.

**Αιτία:** Η συσκευή δεν ήταν συνδεδεμένη σωστά στον υπολογιστή.

---

## Μηνύματα αρχείου

Ακολουθεί μια λίστα με τα μηνύματα σφάλματος που σχετίζονται με αρχεία:

- Σφάλμα κατά την ανάγνωση ή την εγγραφή του αρχείου
- Μη αναγνώσιμα αρχεία. Δεν ήταν δυνατή η ανάγνωση των αρχείων NN
- Δεν βρέθηκαν φωτογραφίες
- Το αρχείο δεν βρέθηκε.
- Μη έγκυρο όνομα αρχείου
- Υποστηριζόμενοι τύποι αρχείων για τη συσκευή
- Αρχείο κατεστραμμένο

### Σφάλμα κατά την ανάγνωση ή την εγγραφή του αρχείου

**Λύση:** Ελέγξτε εάν έχετε το σωστό φάκελο και όνομα αρχείου.

**Αιτία:** Το λογισμικό της συσκευής δεν μπόρεσε να ανοίξει ή να αποθηκεύσει το αρχείο.

---

### Μη αναγνώσιμα αρχεία. Δεν ήταν δυνατή η ανάγνωση των αρχείων NN

**Λύση:** Επανατοποθετήστε την κάρτα μνήμης στη συσκευή. Εάν αυτό δεν επιλύσει το πρόβλημα,τραβήξτε και πάλι τις φωτογραφίες με την ψηφιακή φωτογραφική μηχανή. Εάν έχετε ήδη μεταφέρει τα αρχεία στον υπολογιστή, δοκιμάστε να εκτυπώσετε τα αρχεία αυτά χρησιμοποιώντας το λογισμικό της συσκευής. Τα αντίγραφα ίσως να μην είναι κατεστραμμένα.

**Αιτία:** Ορισμένα από τα αρχεία στην τοποθετημένη κάρτα μνήμης ή συσκευή αποθήκευσης ήταν κατεστραμμένα.

---

### Δεν βρέθηκαν φωτογραφίες

Δοκιμάστε τις παρακάτω λύσεις για να επιλύσετε το πρόβλημα. Οι λύσεις εμφανίζονται με σειρά πιθανότητας. Εάν η πρώτη λύση δεν έχει αποτέλεσμα, συνεχίστε δοκιμάζοντας τις υπόλοιπες λύσεις μέχρι να λυθεί το πρόβλημα.

- Λύση 1: Τοποθετήστε ξανά την κάρτα μνήμης
- Λύση 2: Εκτυπώστε φωτογραφίες από τον υπολογιστή

### Λύση 1: Τοποθετήστε ξανά την κάρτα μνήμης

**Λύση:** Τοποθετήστε ξανά την κάρτα μνήμης. Εάν αυτό δεν επιλύσει το πρόβλημα,τραβήξτε και πάλι τις φωτογραφίες με την ψηφιακή φωτογραφική μηχανή. Εάν έχετε ήδη μεταφέρει τα αρχεία στον υπολογιστή, δοκιμάστε να εκτυπώσετε τα αρχεία αυτά χρησιμοποιώντας το λογισμικό της συσκευής. Τα αντίγραφα ίσως να μην είναι κατεστραμμένα.

**Αιτία:** Ορισμένα από τα αρχεία στην τοποθετημένη κάρτα μνήμης ή συσκευή αποθήκευσης ήταν κατεστραμμένα.

Εάν τα παραπάνω δεν έλυσαν το πρόβλημα, δοκιμάστε την επόμενη λύση.

---

### Λύση 2: Εκτυπώστε φωτογραφίες από τον υπολογιστή

**Λύση:** Τραβήξτε μερικές φωτογραφίες με τη ψηφιακή φωτογραφική μηχανή ή, εάν έχετε ήδη αποθηκεύσει φωτογραφίες στον υπολογιστή σας, εκτυπώστε τις χρησιμοποιώντας το λογισμικό της συσκευής.

**Αιτία:** Δεν βρέθηκαν φωτογραφίες στην κάρτα μνήμης.

---

### Το αρχείο δεν βρέθηκε.

**Λύση:** Κλείστε μερικές εφαρμογές και δοκιμάστε ξανά να εκτελέσετε την εργασία.

**Αιτία:** Δεν υπήρχε αρκετή διαθέσιμη μνήμη στον υπολογιστή για τη δημιουργία αρχείου προεπισκόπησης εκτύπωσης.

---

### Μη έγκυρο όνομα αρχείου

**Λύση:** Βεβαιωθείτε ότι δεν χρησιμοποιείτε μη έγκυρα σύμβολα στο όνομα του αρχείου.

**Αιτία:** Το όνομα αρχείου που εισαγάγατε δεν είναι έγκυρο.

---

### Υποστηριζόμενοι τύποι αρχείων για τη συσκευή

Το λογισμικό της συσκευής αναγνωρίζει μόνο εικόνες JPG και TIF.

### Αρχείο κατεστραμμένο

Δοκιμάστε τις παρακάτω λύσεις για να επιλύσετε το πρόβλημα. Οι λύσεις εμφανίζονται με σειρά πιθανότητας. Εάν η πρώτη λύση δεν έχει αποτέλεσμα, συνεχίστε δοκιμάζοντας τις υπόλοιπες λύσεις μέχρι να λυθεί το πρόβλημα.

- Λύση 1: Επανατοποθετήστε την κάρτα μνήμης στη συσκευή
- Λύση 2: Επαναλάβετε τη διαμόρφωση της κάρτας μνήμης στην ψηφιακή φωτογραφική μηχανή.

### Λύση 1: Επανατοποθετήστε την κάρτα μνήμης στη συσκευή

**Λύση:** Τοποθετήστε ξανά την κάρτα μνήμης. Εάν αυτό δεν επιλύσει το πρόβλημα,τραβήξτε και πάλι τις φωτογραφίες με την ψηφιακή φωτογραφική μηχανή. Εάν έχετε ήδη μεταφέρει τα αρχεία στον υπολογιστή, δοκιμάστε να εκτυπώσετε τα αρχεία αυτά χρησιμοποιώντας το λογισμικό της συσκευής. Τα αντίγραφα ίσως να μην είναι κατεστραμμένα.

**Αιτία:** Ορισμένα από τα αρχεία στην τοποθετημένη κάρτα μνήμης ή συσκευή αποθήκευσης ήταν κατεστραμμένα.

Εάν τα παραπάνω δεν έλυσαν το πρόβλημα, δοκιμάστε την επόμενη λύση.

---

### Λύση 2: Επαναλάβετε τη διαμόρφωση της κάρτας μνήμης στην ψηφιακή φωτογραφική μηχανή.

**Λύση:** Ελέγξτε την οθόνη του υπολογιστή για την εμφάνιση μηνύματος σφάλματος που σας ειδοποιεί ότι οι εικόνες στην κάρτα μνήμης είναι καταστραμμένες.

Εάν το σύστημα αρχείων στην κάρτα είναι κατεστραμμένο, επαναμορφοποιήστε την κάρτα στην ψηφιακή φωτογραφική μηχανή.

△ **Προσοχή** Η διαμόρφωση της κάρτας μνήμης θα διαγράψει όλες τις φωτογραφίες που μπορεί να υπάρχουν στην κάρτα. Εάν προηγουμένως μεταφέρατε τις φωτογραφίες από την κάρτα μνήμης σε υπολογιστή, δοκιμάστε να εκτυπώσετε τις φωτογραφίες από τον υπολογιστή. Αλλιώς, θα χρειαστεί να τραβήξετε και πάλι τις φωτογραφίες που μπορεί να χάσετε.

**Αιτία:** Το σύστημα αρχείων της κάρτας μνήμης ήταν κατεστραμμένο.

---

## Γενικά μηνύματα χρήστη

Ακολουθεί μια λίστα με τα μηνύματα που σχετίζονται με κοινά σφάλματα χρήστη:

- Σφάλμα κάρτας μνήμης
- Δεν είναι δυνατή η περικοπή
- Δεν υπάρχει χώρος στο δίσκο
- Σφάλμα πρόσβασης κάρτας
- Χρησιμοποιήστε μόνο μία κάρτα τη φορά
- Η κάρτα δεν έχει τοποθετηθεί σωστά
- Η κάρτα είναι κατεστραμμένη
- Η κάρτα δεν έχει τοποθετηθεί πλήρως

### Σφάλμα κάρτας μνήμης

Δοκιμάστε τις παρακάτω λύσεις για να επιλύσετε το πρόβλημα. Οι λύσεις εμφανίζονται με σειρά πιθανότητας. Εάν η πρώτη λύση δεν έχει αποτέλεσμα, συνεχίστε δοκιμάζοντας τις υπόλοιπες λύσεις μέχρι να λυθεί το πρόβλημα.

- Λύση 1: Αφαιρέστε όλες τις κάρτες μνήμης και αφήστε μόνο μία
- Λύση 2: Αφαιρέστε την κάρτα μνήμης και τοποθετήστε τη σωστά
- Λύση 3: Σπρώξτε την κάρτα μνήμης μέχρι μέσα

#### Λύση 1: Αφαιρέστε όλες τις κάρτες μνήμης και αφήστε μόνο μία

**Λύση:** Αφαιρέστε όλες τις κάρτες μνήμης και αφήστε μόνο μία. Η συσκευή διαβάζει την κάρτα μνήμης και εμφανίζει την πρώτη φωτογραφία που είναι αποθηκευμένη στην κάρτα.

**Αιτία:** Υπήρχαν δύο ή περισσότερες κάρτες μνήμης τοποθετημένες στη συσκευή ταυτόχρονα.

Εάν τα παραπάνω δεν έλυσαν το πρόβλημα, δοκιμάστε την επόμενη λύση.

---

#### Λύση 2: Αφαιρέστε την κάρτα μνήμης και τοποθετήστε τη σωστά

**Λύση:** Αφαιρέστε την κάρτα μνήμης και τοποθετήστε τη σωστά. Η ετικέτα της κάρτας μνήμης είναι στραμμένη προς τα πάνω και πρέπει κανονικά να διαβάζεται μόλις την τοποθετήσετε στην υποδοχή.

**Αιτία:** Είχατε τοποθετήσει την κάρτα μνήμης με την λάθος πλευρά ή ανάποδα.

Εάν τα παραπάνω δεν έλυσαν το πρόβλημα, δοκιμάστε την επόμενη λύση.

---

#### Λύση 3: Σπρώξτε την κάρτα μνήμης μέχρι μέσα

**Λύση:** Αφαιρέστε την κάρτα μνήμης και επανατοποθετήστε την στην αντίστοιχη υποδοχή έως ότου σταματήσει.

**Αιτία:** Δεν είχατε τοποθετήσει πλήρως την κάρτα μνήμης.

---

### Δεν είναι δυνατή η περικοπή

Δοκιμάστε τις παρακάτω λύσεις για να επιλύσετε το πρόβλημα. Οι λύσεις εμφανίζονται με σειρά πιθανότητας. Εάν η πρώτη λύση δεν έχει αποτέλεσμα, συνεχίστε δοκιμάζοντας τις υπόλοιπες λύσεις μέχρι να λυθεί το πρόβλημα.

- Λύση 1: Κλείστε μερικές εφαρμογές ή επανεκκινήστε τον υπολογιστή.
- Λύση 2: Αδειάστε τον Κάδο Ανακύκλωσης στην επιφάνεια εργασίας του υπολογιστή

#### Λύση 1: Κλείστε μερικές εφαρμογές ή επανεκκινήστε τον υπολογιστή.

**Λύση:** Κλείστε όλες τις εφαρμογές που δεν χρειάζεστε. Αυτό περιλαμβάνει εφαρμογές που τρέχουν στο παρασκήνιο, όπως προγράμματα προστασίας οθόνης και ελέγχου ιών. (Εάν απενεργοποιήσετε το πρόγραμμα ελέγχου ιών, θυμηθείτε να το ενεργοποιήσετε ξανά μετά την ολοκλήρωση της διαδικασίας.) Δοκιμάστε να επανεκκινήσετε τον υπολογιστή για να διαγράψετε τα περιεχόμενα της μνήμης. Μπορεί να χρειαστεί να αγοράσετε περισσότερη μνήμη RAM. Ανατρέξτε στην τεκμηρίωση που συνοδεύει τον υπολογιστή σας.

**Αιτία:** Ο υπολογιστής δεν είχε αρκετή μνήμη.

Εάν τα παραπάνω δεν έλυσαν το πρόβλημα, δοκιμάστε την επόμενη λύση.

---

#### Λύση 2: Αδειάστε τον Κάδο Ανακύκλωσης στην επιφάνεια εργασίας του υπολογιστή

**Λύση:** Αδειάστε τον Κάδο Ανακύκλωσης στην επιφάνεια εργασίας του υπολογιστή. Μπορεί επίσης να χρειαστεί να διαγράψετε αρχεία από το σκληρό δίσκο. Για παράδειγμα, διαγράψτε τα προσωρινά αρχεία.

**Αιτία:** Για σάρωση, θα πρέπει να υπάρχουν τουλάχιστον 50 MB ελεύθερα στο σκληρό δίσκο του υπολογιστή.

---

### Δεν υπάρχει χώρος στο δίσκο

**Λύση:** Κλείστε μερικές εφαρμογές και δοκιμάστε ξανά να εκτελέσετε την εργασία.

**Αιτία:** Ο υπολογιστής δεν είχε αρκετή μνήμη.

---

### Σφάλμα πρόσβασης κάρτας

Δοκιμάστε τις παρακάτω λύσεις για να επιλύσετε το πρόβλημα. Οι λύσεις εμφανίζονται με σειρά πιθανότητας. Εάν η πρώτη λύση δεν έχει αποτέλεσμα, συνεχίστε δοκιμάζοντας τις υπόλοιπες λύσεις μέχρι να λυθεί το πρόβλημα.

- Λύση 1: Αφαιρέστε όλες τις κάρτες μνήμης και αφήστε μόνο μία
- Λύση 2: Αφαιρέστε την κάρτα μνήμης και τοποθετήστε τη σωστά
- Λύση 3: Σπρώξτε την κάρτα μνήμης μέχρι μέσα

### Λύση 1: Αφαιρέστε όλες τις κάρτες μνήμης και αφήστε μόνο μία

**Λύση:** Αφαιρέστε όλες τις κάρτες μνήμης και αφήστε μόνο μία. Η συσκευή διαβάζει την κάρτα μνήμης και εμφανίζει την πρώτη φωτογραφία που είναι αποθηκευμένη στην κάρτα.

**Αιτία:** Υπήρχαν δύο ή περισσότερες κάρτες μνήμης τοποθετημένες στη συσκευή ταυτόχρονα.

Εάν τα παραπάνω δεν έλυσαν το πρόβλημα, δοκιμάστε την επόμενη λύση.

---

### Λύση 2: Αφαιρέστε την κάρτα μνήμης και τοποθετήστε τη σωστά

**Λύση:** Αφαιρέστε την κάρτα μνήμης και τοποθετήστε τη σωστά. Η ετικέτα της κάρτας μνήμης είναι στραμμένη προς τα πάνω και πρέπει κανονικά να διαβάζεται μόλις την τοποθετήσετε στην υποδοχή.

**Αιτία:** Είχατε τοποθετήσει την κάρτα μνήμης με την λάθος πλευρά ή ανάποδα.

Εάν τα παραπάνω δεν έλυσαν το πρόβλημα, δοκιμάστε την επόμενη λύση.

---

### Λύση 3: Σπρώξτε την κάρτα μνήμης μέχρι μέσα

**Λύση:** Αφαιρέστε την κάρτα μνήμης και επανατοποθετήστε την στην αντίστοιχη υποδοχή έως ότου σταματήσει.

**Αιτία:** Δεν είχατε τοποθετήσει πλήρως την κάρτα μνήμης.

---

### Χρησιμοποιήστε μόνο μία κάρτα τη φορά

**Λύση:** Μπορείτε να τοποθετήσετε μόνο μία κάρτα μνήμης τη φορά.

Εάν τοποθετήσετε περισσότερες από μία κάρτες μνήμης, η φωτεινή ένδειξη προσοχής θα αναβοσβήνει γρήγορα και στην οθόνη του υπολογιστή θα εμφανιστεί ένα μήνυμα σφάλματος. Αφαιρέστε την επιπλέον κάρτα μνήμης για να επιλυθεί το πρόβλημα.

**Αιτία:** Υπήρχαν δύο ή περισσότερες κάρτες μνήμης τοποθετημένες στη συσκευή ταυτόχρονα.

---

### Η κάρτα δεν έχει τοποθετηθεί σωστά

**Λύση:** Στρέψτε την κάρτα μνήμης έτσι ώστε η ετικέτα να είναι στραμμένη προς τα πάνω και οι επαφές στραμμένες προς τη συσκευή και, στη συνέχεια, σπρώξτε την κάρτα στην κατάλληλη υποδοχή μέχρι να ανάψει η φωτεινή ένδειξη φωτογραφιών.

Εάν η κάρτα μνήμης δεν έχει τοποθετηθεί σωστά, η συσκευή δεν θα αποκρίνεται και η φωτεινή ένδειξη προσοχής θα αναβοσβήνει γρήγορα.

Μετά τη σωστή τοποθέτηση της κάρτας μνήμης, η φωτεινή ένδειξη Φωτογραφία θα αναβοσβήσει σε πράσινο χρώμα για λίγα δευτερόλεπτα και, στη συνέχεια, θα παραμείνει αναμμένη.

**Αιτία:** Είχατε τοποθετήσει την κάρτα μνήμης με την λάθος πλευρά ή ανάποδα.

### Η κάρτα είναι κατεστραμμένη

**Λύση:** Διαμορφώστε ξανά την κάρτα μνήμης στη φωτογραφική μηχανή ή διαμορφώστε την κάρτα σε υπολογιστή Windows XP επιλέγοντας τη μορφή FAT. Για περισσότερες πληροφορίες, ανατρέξτε στην τεκμηρίωση που συνόδευε την ψηφιακή φωτογραφική μηχανή.

△ **Προσοχή** Η διαμόρφωση της κάρτας μνήμης θα διαγράψει όλες τις φωτογραφίες που μπορεί να υπάρχουν στην κάρτα. Εάν προηγουμένως μεταφέρατε τις φωτογραφίες από την κάρτα μνήμης σε υπολογιστή, δοκιμάστε να εκτυπώσετε τις φωτογραφίες από τον υπολογιστή. Αλλιώς, θα χρειαστεί να τραβήξετε και πάλι τις φωτογραφίες που μπορεί να χάσετε.

**Αιτία:** Η κάρτα διαμορφώθηκε σε υπολογιστή Windows XP. Από προεπιλογή, τα Windows XP διαμορφώνουν κάρτες μνήμης χωρητικότητας 8 MB ή λιγότερο και 64 MB ή περισσότερο στη μορφή FAT32. Οι ψηφιακές φωτογραφικές μηχανές και άλλες συσκευές χρησιμοποιούν τη μορφή FAT (FAT16 ή FAT12) και δεν μπορούν να αναγνωρίσουν κάρτα με διαμόρφωση FAT32.

### Η κάρτα δεν έχει τοποθετηθεί πλήρως

**Λύση:** Στρέψτε την κάρτα μνήμης έτσι ώστε η ετικέτα να είναι στραμμένη προς τα πάνω και οι επαφές στραμμένες προς τη συσκευή και, στη συνέχεια, σπρώξτε την κάρτα στην κατάλληλη υποδοχή μέχρι να ανάψει η φωτεινή ένδειξη φωτογραφιών.

Εάν η κάρτα μνήμης δεν έχει τοποθετηθεί σωστά, η συσκευή δεν θα αποκρίνεται και η φωτεινή ένδειξη προσοχής θα αναβοσβήνει γρήγορα.

Μετά τη σωστή τοποθέτηση της κάρτας μνήμης, η φωτεινή ένδειξη Φωτογραφία θα αναβοσβήσει σε πράσινο χρώμα για λίγα δευτερόλεπτα και, στη συνέχεια, θα παραμείνει αναμμένη.

**Αιτία:** Δεν είχατε τοποθετήσει πλήρως την κάρτα μνήμης.

## Μηνύματα χαρτιού

Ακολουθεί μια λίστα με μηνύματα σφάλματος που σχετίζονται με το χαρτί:

- Το μελάνι στεγνώνει

### Το μελάνι στεγνώνει

**Λύση:** Η εκτύπωση δύο όψεων προϋποθέτει να είναι στεγνά τα εκτυπωμένα φύλλα πριν πραγματοποιηθεί εκτύπωση στην πίσω πλευρά τους. Περιμένετε μέχρι η συσκευή να τραβήξει το εκτυπωμένο φύλλο για να εκτυπώσει στην πίσω πλευρά του.

**Αιτία:** Οι διαφάνειες και κάποια άλλα μέσα απαιτούν χρόνο στεγνώματος περισσότερο από το συνηθισμένο.

## Μηνύματα τροφοδοσίας και σύνδεσης

Ακολουθεί μια λίστα με μηνύματα σφάλματος που σχετίζονται με την τροφοδοσία και τη σύνδεση:

- Μη κατάλληλος τερματισμός

### Μη κατάλληλος τερματισμός

**Λύση:** Πατήστε το κουμπί **Ενεργοποίηση** για ενεργοποίηση και απενεργοποίηση της συσκευής.

**Αιτία:** Την τελευταία φορά που χρησιμοποιήθηκε η συσκευή, η λειτουργία της δεν τερματίστηκε σωστά. Εάν απενεργοποιήσετε τη συσκευή κλείνοντας το διακόπτη ενός πολύπριζου, μπορεί να προκληθεί βλάβη στη συσκευή.

---

## Μηνύματα δοχείων μελάνης και κεφαλών εκτύπωσης

Ακολουθεί μια λίστα μηνυμάτων σφάλματος σχετικά με τα δοχεία μελάνης και τις κεφαλές εκτύπωσης:

- Δοχεία σε λάθος υποδοχή
- Γενικό σφάλμα εκτυπωτή
- Μη συμβατά δοχεία μελάνης
- Μη συμβατή κεφαλή
- Προειδοποίηση μελάνης
- Πρόβλημα δοχείου μελάνης
- Προειδοποίηση δυνατότητας σέρβις των δοχείων μελάνης
- Αποτυχία συστήματος μελάνης
- Ελέγξτε τα δοχεία μελάνης
- Εγκαταστήστε την κεφαλή εκτύπωσης και έπειτα τα δοχεία
- Δοχεία μελάνης τρίτου κατασκευαστή
- Η μελάνη HP τελείωσε
- Αυθεντικό δοχείο HP που έχει ήδη χρησιμοποιηθεί
- Η κεφαλή εκτύπωσης φαίνεται ότι λείπει ή είναι κατεστραμμένη
- Πρόβλημα κεφαλής εκτύπωσης
- Πρόβλημα με την προετοιμασία του εκτυπωτή
- Το δοχείο μελάνης λείπει, έχει τοποθετηθεί λάθος ή δεν είναι κατάλληλο για τη συσκευή σας

### Δοχεία σε λάθος υποδοχή

**Λύση:** Αφαιρέστε και τοποθετήστε ξανά τα δοχεία μελάνης στις κατάλληλες υποδοχές αντιστοιχίζοντας το χρώμα των δοχείων με το χρώμα και τα εικονίδια κάθε υποδοχής.

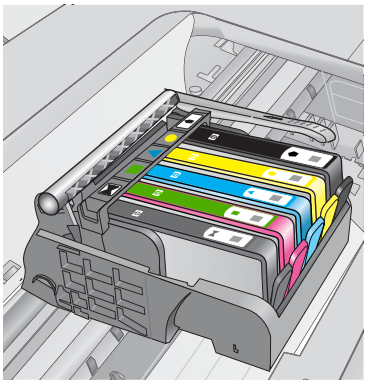

Η εκτύπωση δεν είναι δυνατή σε περίπτωση που λείπει κάποιο από τα δοχεία μελάνης από τη σωστή υποδοχή.

Για περισσότερες πληροφορίες, ανατρέξτε στην ενότητα:

«Αντικατάσταση των δοχείων» στη σελίδα 115

**Αιτία:** Τα δοχεία μελάνης που υποδεικνύονται είχαν τοποθετηθεί σε λάθος υποδοχές.

---

## Γενικό σφάλμα εκτυπωτή

Δοκιμάστε τις παρακάτω λύσεις για να επιλύσετε το πρόβλημα. Οι λύσεις εμφανίζονται με σειρά πιθανότητας. Εάν η πρώτη λύση δεν έχει αποτέλεσμα, συνεχίστε δοκιμάζοντας τις υπόλοιπες λύσεις μέχρι να λυθεί το πρόβλημα.

- Λύση 1: Πραγματοποιήστε επαναφορά της συσκευής
- Λύση 2: Επικοινωνήστε με την υποστήριξη HP

### Λύση 1: Πραγματοποιήστε επαναφορά της συσκευής

**Λύση:** Απενεργοποιήστε τη συσκευή και, στη συνέχεια, αποσυνδέστε το καλώδιο τροφοδοσίας. Συνδέστε ξανά το καλώδιο τροφοδοσίας και, στη συνέχεια, πατήστε το κουμπί **Ενεργοποίηση** για να ενεργοποιήσετε τη συσκευή.

**Αιτία:** Η συσκευή παρουσίασε σφάλμα.

Εάν τα παραπάνω δεν έλυσαν το πρόβλημα, δοκιμάστε την επόμενη λύση.

---

### Λύση 2: Επικοινωνήστε με την υποστήριξη HP

**Λύση:** Σημειώστε τον κωδικό σφάλματος που αναφέρεται στο μήνυμα και επικοινωνήστε με την υποστήριξη της HP. Μεταβείτε στη διεύθυνση:

www.hp.com/support

Εάν σας ζητηθεί, επιλέξτε χώρα/περιοχή και κάντε κλικ στο **Επικοινωνία με την HP** για πληροφορίες σχετικά με την κλήση τεχνικής υποστήριξης.

**Αιτία:** Παρουσιάστηκε πρόβλημα με τη συσκευή.

---

### Μη συμβατά δοχεία μελάνης

Δοκιμάστε τις παρακάτω λύσεις για να επιλύσετε το πρόβλημα. Οι λύσεις εμφανίζονται με σειρά πιθανότητας. Εάν η πρώτη λύση δεν έχει αποτέλεσμα, συνεχίστε δοκιμάζοντας τις υπόλοιπες λύσεις μέχρι να λυθεί το πρόβλημα.

- Λύση 1: Βεβαιωθείτε ότι τα δοχεία μελάνης είναι συμβατά
- Λύση 2: Επικοινωνήστε με την υποστήριξη HP

#### Λύση 1: Βεβαιωθείτε ότι τα δοχεία μελάνης είναι συμβατά

**Λύση:** Ελέγξτε για να βεβαιωθείτε ότι χρησιμοποιείτε σωστά δοχεία μελάνης για το προϊόν σας. Για μια λίστα συμβατών δοχείων μελάνης, δείτε την έντυπη τεκμηρίωση που συνοδεύει το προϊόν.

Εάν χρησιμοποιείτε δοχεία μελάνης που δεν είναι συμβατά με το προϊόν, αντικαταστήστε τα δοχεία μελάνης που υποδεικνύονται με δοχεία μελάνης που είναι συμβατά.

△ **Προσοχή** Η HP συνιστά να μην αφαιρέσετε ένα δοχείο μελάνης μέχρι να έχετε έτοιμο προς εγκατάσταση ένα ανταλλακτικό.

Εάν εμφανίζεται ότι χρησιμοποιείτε τα σωστά δοχεία μελάνης, προχωρήστε στην επόμενη λύση.

Για περισσότερες πληροφορίες, ανατρέξτε στην ενότητα:


- «Παραγγελία αναλωσίμων μελάνης» στη σελίδα 114
- «Αντικατάσταση των δοχείων» στη σελίδα 115


**Αιτία:** Τα δοχεία μελάνης που υποδεικνύονται δεν προορίζονται για χρήση με τη συσκευή, όπως αυτή έχει διαμορφωθεί.

Εάν τα παραπάνω δεν έλυσαν το πρόβλημα, δοκιμάστε την επόμενη λύση.

---

#### Λύση 2: Επικοινωνήστε με την υποστήριξη HP

**Λύση:** Επικοινωνήστε με την υποστήριξη της HP για σέρβις.

Μεταβείτε στη διεύθυνση: www.hp.com/support.

Εάν σας ζητηθεί, επιλέξτε χώρα/περιοχή και κάντε κλικ στο **Επικοινωνία με την HP** για πληροφορίες σχετικά με την κλήση για τεχνική υποστήριξη.

**Αιτία:** Τα δοχεία μελάνης δεν προορίζονται για χρήση σε αυτή τη συσκευή.

---

### Μη συμβατή κεφαλή

**Λύση:** Επικοινωνήστε με την υποστήριξη της HP για σέρβις.

Μεταβείτε στη διεύθυνση: www.hp.com/support.

Εάν σας ζητηθεί, επιλέξτε χώρα/περιοχή και κάντε κλικ στο **Επικοινωνία με την HP** για πληροφορίες σχετικά με την κλήση για τεχνική υποστήριξη.

**Αιτία:** Η κεφαλή εκτύπωσης δεν προορίζεται για χρήση με αυτή τη συσκευή ή έχει καταστραφεί.

---

### Προειδοποίηση μελάνης

**Λύση:** Όταν λάβετε ένα προειδοποιητικό μήνυμα χαμηλής στάθμης μελάνης, δεν χρειάζεται να αντικαταστήσετε το υποδεικνυόμενο δοχείο μελάνης. Ωστόσο, η ποσότητα μελάνης μπορεί να είναι τόσο χαμηλή, ώστε να προκαλεί προβλήματα στην ποιότητα των εκτυπώσεων. Ακολουθήστε τις οδηγίες στην οθόνη για να συνεχίσετε.

△ **Προσοχή** Η HP συνιστά να μην αφαιρέσετε ένα δοχείο μελάνης μέχρι να έχετε έτοιμο προς εγκατάσταση ένα ανταλλακτικό.

Εάν έχετε τοποθετήσει ένα ξαναγεμισμένο ή ανακατασκευασμένο δοχείο μελάνης ή ένα δοχείο που έχει χρησιμοποιηθεί σε άλλο προϊόν, ο δείκτης επιπέδου μελάνης μπορεί να μην είναι ακριβής ή να μην είναι διαθέσιμος.

Οι προειδοποιήσεις και οι δείκτες επιπέδου μελάνης παρέχουν εκτιμήσεις για προγραμματισμό μόνο. Όταν λάβετε ένα προειδοποιητικό μήνυμα χαμηλής στάθμης, φροντίστε να έχετε διαθέσιμα ανταλλακτικά δοχεία για να αποφύγετε πιθανές καθυστερήσεις εκτύπωσης. Δεν χρειάζεται να αντικαταστήσετε τα δοχεία μελάνης προτού γίνει μη αποδεκτή η ποιότητα εκτύπωσης.

Για περισσότερες πληροφορίες, ανατρέξτε στην ενότητα:

«Αντικατάσταση των δοχείων» στη σελίδα 115

**Αιτία:** Τα δοχεία μελάνης που υποδεικνύονται δεν είχαν αρκετή μελάνη ώστε να γίνεται σωστά η εκτύπωση.

---

### Πρόβλημα δοχείου μελάνης

Δοκιμάστε τις παρακάτω λύσεις για να επιλύσετε το πρόβλημα. Οι λύσεις εμφανίζονται με σειρά πιθανότητας. Εάν η πρώτη λύση δεν έχει αποτέλεσμα, συνεχίστε δοκιμάζοντας τις υπόλοιπες λύσεις μέχρι να λυθεί το πρόβλημα.

- Λύση 1: Εγκαταστήστε σωστά τα δοχεία μελάνης
- Λύση 2: Κλείστε το κλείστρο του δοχείου μελάνης
- Λύση 3: Καθαρίστε τις ηλεκτρικές επαφές
- Λύση 4: Αντικαταστήστε το δοχείο μελάνης
- Λύση 5: Επικοινωνήστε με την υποστήριξη HP

### Λύση 1: Εγκαταστήστε σωστά τα δοχεία μελάνης

**Λύση:** Βεβαιωθείτε ότι όλα τα δοχεία μελάνης έχουν εγκατασταθεί σωστά. Ανατρέξτε στα παρακάτω βήματα για την επίλυση του σφάλματος.

**Για να βεβαιωθείτε ότι τα δοχεία μελάνης έχουν εγκατασταθεί.**

1. Βεβαιωθείτε ότι η συσκευή είναι ενεργοποιημένη.
2. Ανοίξτε τη θύρα πρόσβασης των δοχείων μελάνης, ανασηκώνοντάς την από το δεξιό μπροστινό τμήμα της συσκευής, μέχρι η θύρα να ασφαλίσει στη θέση της.

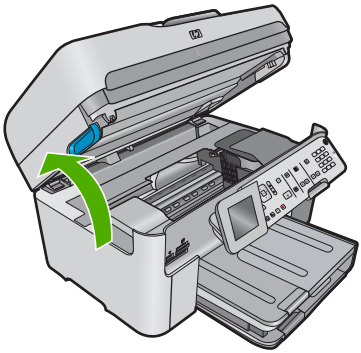

Ο φορέας των δοχείων μελάνης μετακινείται στο κέντρο της συσκευής.

**Σημείωση** Περιμένετε μέχρι να σταματήσει ο φορέας των δοχείων εκτύπωσης πριν συνεχίσετε.

3. Βεβαιωθείτε ότι τα δοχεία μελάνης είναι τοποθετημένα στις σωστές υποδοχές. Ταιριάξτε το σχήμα του εικονιδίου και το χρώμα του δοχείου μελάνης με την υποδοχή που έχει το ίδιο εικονίδιο και χρώμα.

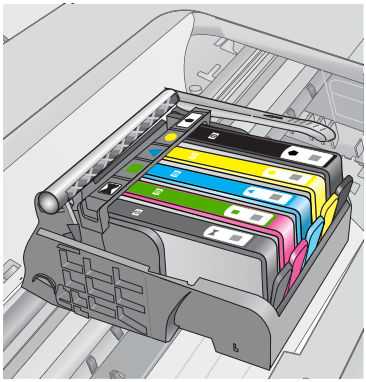

4. Περάστε το δάκτυλό σας στην επάνω πλευρά των δοχείων μελάνης για να δείτε εάν κάποιο από τα δοχεία δεν έχει κλείσει καλά.
5. Πιέστε προς τα κάτω τα δοχεία που δεν εφάπτονται σωστά.
   Θα πρέπει να κλειδώσουν στη θέση τους.
6. Εάν κάποιο από τα δοχεία μελάνης δεν εφάρμοζε σωστά και μπορέσατε να το βάλετε στη σωστή θέση, κλείστε τη θύρα πρόσβασης στα δοχεία μελάνης και ελέγξτε εάν το μήνυμα έχει εξαφανιστεί.
   - Εάν το μήνυμα εξαφανίστηκε, σταματήστε εδώ την αντιμετώπιση του προβλήματος. Το σφάλμα έχει επιλυθεί.
   - Εάν το μήνυμα συνεχίζει να εμφανίζεται, συνεχίστε στο επόμενο βήμα.
   - Εάν όλα τα δοχεία μελάνης ήταν σωστά τοποθετημένα, συνεχίστε στο επόμενο βήμα.

7. Εντοπίστε το δοχείο μελάνης που υποδεικνύεται από το μήνυμα σφάλματος και, στη συνέχεια, πιέστε την προεξοχή στο δοχείο μελάνης για να την απελευθερώσετε από την υποδοχή.

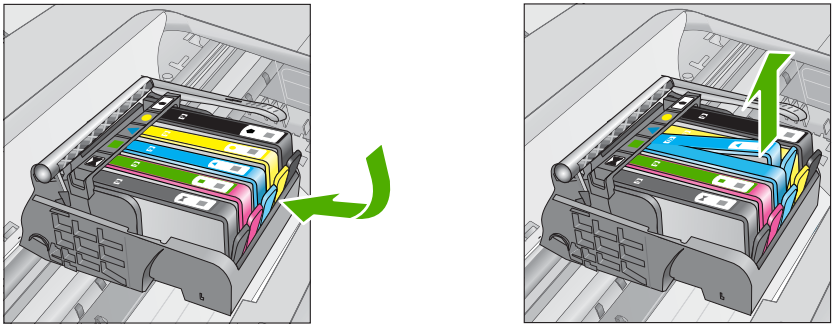

8. Πιέστε το δοχείο μελάνης στη θέση του.
   Θα πρέπει να ακουστεί ένας ήχος κλειδώματος από την προεξοχή όταν τοποθετηθεί σωστά το δοχείο μελάνης. Εάν δεν ακουστεί ο ήχος, θα πρέπει να τοποθετηθεί η προεξοχή στη σωστή θέση.
9. Βγάλτε το δοχείο μελάνης από την υποδοχή.
10. Λυγίστε προσεκτικά την προεξοχή.

△ **Προσοχή** Προσέξτε να μην την λυγίσετε περισσότερο από περίπου 1,27 cm.

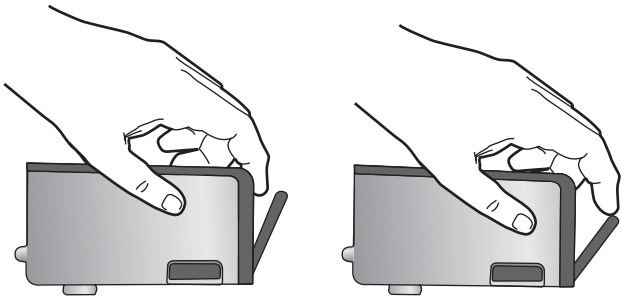

11. Τοποθετήστε και πάλι το δοχείο μελάνης.
    Θα πρέπει να κλειδώσει στη θέση του.

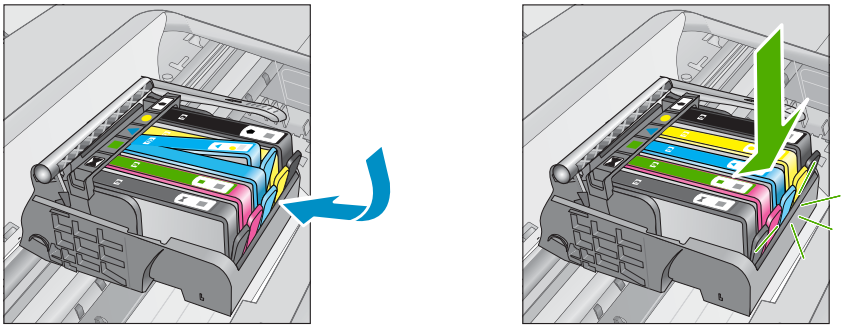

12. Κλείστε τη θύρα πρόσβασης του δοχείου μελάνης και ελέγξτε εάν εξαφανίστηκε το μήνυμα σφάλματος.
13. Εάν εξακολουθείτε να λαμβάνετε το μήνυμα σφάλματος, απενεργοποιήστε τη συσκευή και ενεργοποιήστε την ξανά.

**Αιτία:** Τα δοχεία μελάνης που υποδεικνύονται δεν είχαν εγκατασταθεί σωστά.

Εάν τα παραπάνω δεν έλυσαν το πρόβλημα, δοκιμάστε την επόμενη λύση.

---

## Λύση 2: Κλείστε το κλείστρο του δοχείου μελάνης

**Λύση:** Ανασηκώστε τη λαβή του κλείστρου και χαμηλώστε τη προσεκτικά ώστε να βεβαιωθείτε ότι το κλείστρο που προστατεύει την κεφαλή εκτύπωσης κλείνει σωστά. Εάν αφήσετε ανοιχτή τη λαβή του κλείστρου, τα δοχεία μελάνης μπορεί να μην εφαρμόζουν σωστά και να υπάρχουν προβλήματα κατά την εκτύπωση. Το κλείστρο πρέπει να παραμείνει κλειστό ώστε να παραμείνουν σωστά τοποθετημένα τα δοχεία μελάνης.

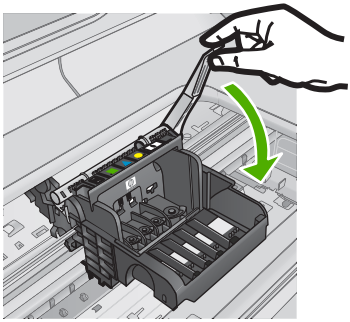

**Αιτία:** Το κλείστρο του φορέα εκτύπωσης δεν ήταν σωστά κλεισμένο.

Εάν τα παραπάνω δεν έλυσαν το πρόβλημα, δοκιμάστε την επόμενη λύση.

---

## Λύση 3: Καθαρίστε τις ηλεκτρικές επαφές

**Λύση:** Καθαρίστε τις ηλεκτρικές επαφές του δοχείου.

**Για τον καθαρισμό των ηλεκτρικών επαφών**

1. Βεβαιωθείτε ότι η συσκευή είναι ενεργοποιημένη.
2. Ανοίξτε τη θύρα πρόσβασης του δοχείου μελάνης ανασηκώνοντας τις μπλε λαβές πρόσβασης στο πλάι της συσκευής, μέχρι η θύρα να ασφαλίσει στη θέση της.

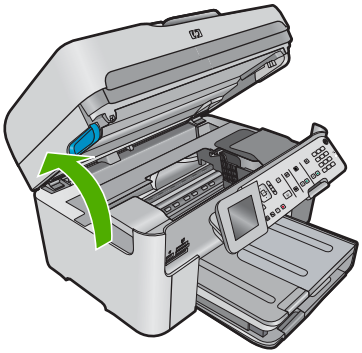

Ο φορέας των δοχείων μελάνης μετακινείται στο κέντρο της συσκευής.

**Σημείωση** Περιμένετε μέχρι να σταματήσει ο φορέας των δοχείων εκτύπωσης πριν συνεχίσετε.

3. Εντοπίστε το δοχείο μελάνης που υποδεικνύεται από το μήνυμα σφάλματος και, στη συνέχεια, πιέστε την προεξοχή στο δοχείο μελάνης για να την απελευθερώσετε από την υποδοχή.

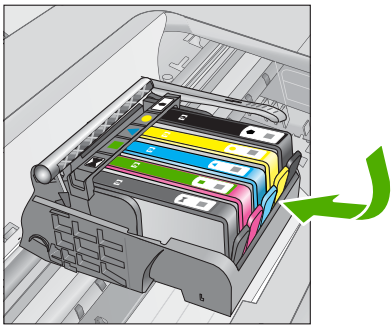

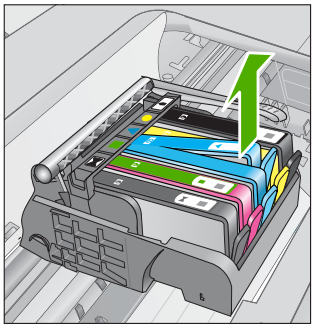

4. Κρατήστε το δοχείο μελάνης από τις πλαϊνές πλευρές με την κάτω πλευρά προς τα πάνω και εντοπίστε τις ηλεκτρικές επαφές στο δοχείο μελάνης.

   Οι ηλεκτρικές επαφές είναι τέσσερα μικρά ορθογώνια από χαλκό ή μέταλλο χρώματος χρυσού στην κάτω πλευρά του δοχείου μελάνης.

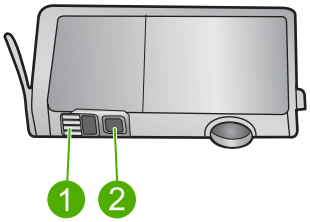


| | |
|---|---|
| 1 | Παράθυρο δοχείου μελάνης |
| 2 | Ηλεκτρικές επαφές |

5. Σκουπίστε τις επαφές με στεγνό, μαλακό πανί ή πανί που δεν αφήνει χνούδι.
6. Στο εσωτερικό της συσκευής, εντοπίστε τις επαφές στην κεφαλή εκτύπωσης. Οι επαφές μοιάζουν με ένα σύνολο τεσσάρων ακίδων από χαλκό ή μέταλλο χρυσού χρώματος, τοποθετημένες έτσι ώστε να εφάπτονται με τις επαφές στο δοχείο μελάνης.

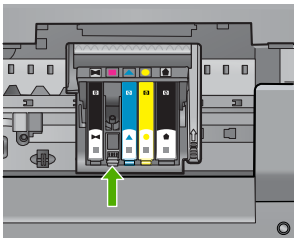

7. Χρησιμοποιήστε μια στεγνή μπατονέτα ή ένα πανί που δεν αφήνει χνούδι για να σκουπίσετε τις επαφές.
8. Τοποθετήστε και πάλι το δοχείο μελάνης.

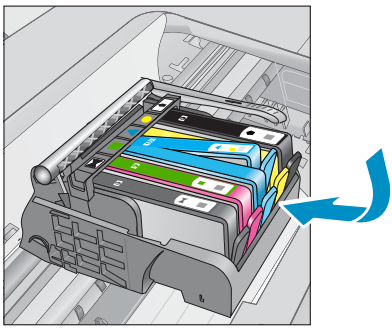

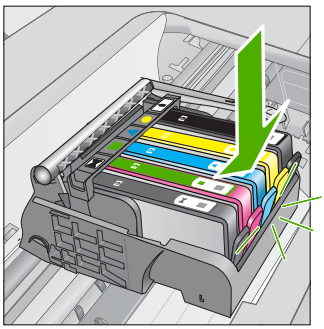

9. Κλείστε τη θύρα του δοχείου μελάνης και ελέγξτε εάν εξαφανίσθηκε το μήνυμα σφάλματος.
10. Εάν εξακολουθείτε να λαμβάνετε το μήνυμα σφάλματος, απενεργοποιήστε τη συσκευή και ενεργοποιήστε την ξανά.

Εάν εξακολουθείτε να λαμβάνετε αυτό το μήνυμα μετά τον καθαρισμό των επαφών του δοχείου, μπορεί το δοχείο να έχει υποστεί ζημιά.

Ελέγξτε εάν το δοχείο καλύπτεται ακόμα από την εγγύηση και ότι δεν έχει παρέλθει η ημερομηνία λήξης της εγγύησης.

- Εάν η ημερομηνία της εγγύησης έχει λήξει, αγοράστε ένα νέο δοχείο μελάνης.
- Εάν η ημερομηνία της εγγύησης δεν έχει λήξει, επικοινωνήστε με την υποστήριξη της HP για σέρβις ή αντικατάσταση.
  Μεταβείτε στη διεύθυνση: www.hp.com/support.
  Εάν σας ζητηθεί, επιλέξτε χώρα/περιοχή και κάντε κλικ στο **Επικοινωνία με την HP** για πληροφορίες σχετικά με την κλήση για τεχνική υποστήριξη.

Για περισσότερες πληροφορίες, ανατρέξτε στην ενότητα:


- «Πληροφορίες εγγύησης δοχείου» στη σελίδα 117
- «Αντικατάσταση των δοχείων» στη σελίδα 115


**Αιτία:** Οι ηλεκτρικές επαφές χρειάζονταν καθαρισμό.

Εάν τα παραπάνω δεν έλυσαν το πρόβλημα, δοκιμάστε την επόμενη λύση.

---

### Λύση 4: Αντικαταστήστε το δοχείο μελάνης

**Λύση:** Αντικαταστήστε το δοχείο μελάνης που υποδεικνύεται.

Εάν το δοχείο εξακολουθεί να καλύπτεται από την εγγύηση, επικοινωνήστε με την τεχνική υποστήριξη της HP για σέρβις ή αντικατάσταση.

Μεταβείτε στη διεύθυνση: www.hp.com/support.

Εάν σας ζητηθεί, επιλέξτε χώρα/περιοχή και κάντε κλικ στο **Επικοινωνία με την HP** για πληροφορίες σχετικά με την κλήση για τεχνική υποστήριξη.

Για περισσότερες πληροφορίες, ανατρέξτε στην ενότητα:
«Πληροφορίες εγγύησης δοχείου» στη σελίδα 117

**Αιτία:** Τα δοχεία μελάνης που υποδεικνύονται ήταν ελαττωματικά.

Εάν τα παραπάνω δεν έλυσαν το πρόβλημα, δοκιμάστε την επόμενη λύση.

---

### Λύση 5: Επικοινωνήστε με την υποστήριξη HP

**Λύση:** Επικοινωνήστε με την υποστήριξη της HP για σέρβις

Μεταβείτε στη διεύθυνση: www.hp.com/support.

Εάν σας ζητηθεί, επιλέξτε χώρα/περιοχή και κάντε κλικ στο **Επικοινωνία με την HP** για πληροφορίες σχετικά με την κλήση για τεχνική υποστήριξη.

**Αιτία:** Η συσκευή είχε πρόβλημα.

---

### Προειδοποίηση δυνατότητας σέρβις των δοχείων μελάνης

**Λύση:** Εάν πρόκειται να μετακινήσετε ή να μεταφέρετε το προϊόν μετά τη λήψη του μηνύματος, βεβαιωθείτε ότι βρίσκεται σε όρθια θέση για να αποφύγετε διαρροή μελάνης.

Η εκτύπωση μπορεί να συνεχιστεί αλλά ενδέχεται να αλλάξει η συμπεριφορά του συστήματος μελάνης.

**Αιτία:** Η συσκευή έχει σχεδόν μεγιστοποιήσει τη δυνατότητα σέρβις του δοχείου μελάνης.

---

### Αποτυχία συστήματος μελάνης

**Λύση:** Απενεργοποιήστε τη συσκευή, αποσυνδέστε το καλώδιο τροφοδοσίας και περιμένετε 10 δευτερόλεπτα. Έπειτα συνδέστε ξανά το καλώδιο τροφοδοσίας και ενεργοποιήστε τη συσκευή.

Εάν εξακολουθείτε να λαμβάνετε αυτό το μήνυμα, σημειώστε τον κωδικό που εμφανίζεται στο μήνυμα, στην οθόνη της συσκευής, και επικοινωνήστε με την υποστήριξη της HP. Μεταβείτε στη διεύθυνση:

www.hp.com/support

Εάν σας ζητηθεί, επιλέξτε χώρα/περιοχή και κάντε κλικ στο **Επικοινωνία με την HP** για πληροφορίες σχετικά με την κλήση τεχνικής υποστήριξης.

**Αιτία:** Η κεφαλή εκτύπωσης ή το σύστημα παροχής μελάνης παρουσίασε βλάβη και η συσκευή δεν μπορεί πλέον να εκτυπώσει.

---

### Ελέγξτε τα δοχεία μελάνης

Δοκιμάστε τις παρακάτω λύσεις για να επιλύσετε το πρόβλημα. Οι λύσεις εμφανίζονται με σειρά πιθανότητας. Εάν η πρώτη λύση δεν έχει αποτέλεσμα, συνεχίστε δοκιμάζοντας τις υπόλοιπες λύσεις μέχρι να λυθεί το πρόβλημα.

- Λύση 1: Εγκαταστήστε και τα πέντε δοχεία μελάνης
- Λύση 2: Βεβαιωθείτε ότι τα δοχεία μελάνης έχουν εγκατασταθεί σωστά
- Λύση 3: Επικοινωνήστε με την υποστήριξη HP

### Λύση 1: Εγκαταστήστε και τα πέντε δοχεία μελάνης

**Λύση:** Εγκαταστήστε και τα πέντε δοχεία μελάνης.

Εάν έχουν ήδη εγκατασταθεί και τα πέντε δοχεία μελάνης, προχωρήστε στην επόμενη λύση.

Για περισσότερες πληροφορίες, ανατρέξτε στην ενότητα:

«Αντικατάσταση των δοχείων» στη σελίδα 115

**Αιτία:** Ένα ή περισσότερα δοχεία μελάνης δεν έχουν εγκατασταθεί.

Εάν τα παραπάνω δεν έλυσαν το πρόβλημα, δοκιμάστε την επόμενη λύση.

---

### Λύση 2: Βεβαιωθείτε ότι τα δοχεία μελάνης έχουν εγκατασταθεί σωστά

**Λύση:** Βεβαιωθείτε ότι όλα τα δοχεία μελάνης έχουν εγκατασταθεί σωστά. Ανατρέξτε στα παρακάτω βήματα για την επίλυση του σφάλματος.

**Για να βεβαιωθείτε ότι τα δοχεία μελάνης έχουν εγκατασταθεί.**

1. Βεβαιωθείτε ότι η συσκευή είναι ενεργοποιημένη.
2. Ανοίξτε τη θύρα πρόσβασης των δοχείων μελάνης, ανασηκώνοντάς την από το δεξιό μπροστινό τμήμα της συσκευής, μέχρι η θύρα να ασφαλίσει στη θέση της.

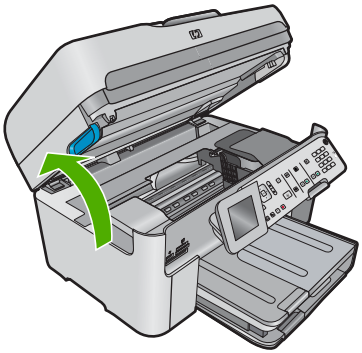

Ο φορέας των δοχείων μελάνης μετακινείται στο κέντρο της συσκευής.

**Σημείωση** Περιμένετε μέχρι να σταματήσει ο φορέας των δοχείων εκτύπωσης πριν συνεχίσετε.

3. Βεβαιωθείτε ότι τα δοχεία μελάνης είναι τοποθετημένα στις σωστές υποδοχές. Ταιριάξτε το σχήμα του εικονιδίου και το χρώμα του δοχείου μελάνης με την υποδοχή που έχει το ίδιο εικονίδιο και χρώμα.

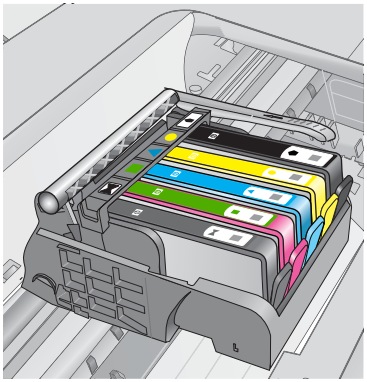

4. Περάστε το δάκτυλό σας στην επάνω πλευρά των δοχείων μελάνης για να δείτε εάν κάποιο από τα δοχεία δεν έχει κλείσει καλά.

5. Πιέστε προς τα κάτω τα δοχεία που δεν εφάπτονται σωστά.
   Θα πρέπει να κλειδώσουν στη θέση τους.

6. Εάν κάποιο από τα δοχεία μελάνης δεν εφάρμοζε σωστά και μπορέσατε να το βάλετε στη σωστή θέση, κλείστε τη θύρα πρόσβασης στα δοχεία μελάνης και ελέγξτε εάν το μήνυμα έχει εξαφανιστεί.
   - Εάν το μήνυμα εξαφανίστηκε, σταματήστε εδώ την αντιμετώπιση του προβλήματος. Το σφάλμα έχει επιλυθεί.
   - Εάν το μήνυμα συνεχίζει να εμφανίζεται, συνεχίστε στο επόμενο βήμα.
   - Εάν όλα τα δοχεία μελάνης ήταν σωστά τοποθετημένα, συνεχίστε στο επόμενο βήμα.
7. Εντοπίστε το δοχείο μελάνης που υποδεικνύεται από το μήνυμα σφάλματος και, στη συνέχεια, πιέστε την προεξοχή στο δοχείο μελάνης για να την απελευθερώσετε από την υποδοχή.

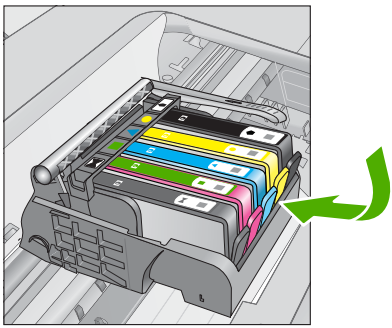

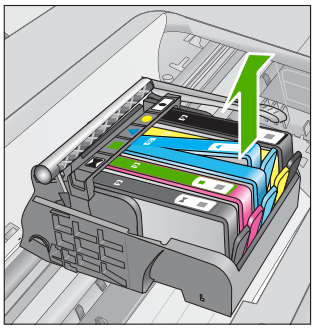

8. Πιέστε το δοχείο μελάνης στη θέση του.
   Θα πρέπει να ακουστεί ένας ήχος κλειδώματος από την προεξοχή όταν τοποθετηθεί σωστά το δοχείο μελάνης. Εάν δεν ακουστεί ο ήχος, θα πρέπει να τοποθετηθεί η προεξοχή στη σωστή θέση.
9. Βγάλτε το δοχείο μελάνης από την υποδοχή.
10. Λυγίστε προσεκτικά την προεξοχή.

△ **Προσοχή** Προσέξτε να μην την λυγίσετε περισσότερο από περίπου 1,27 cm.

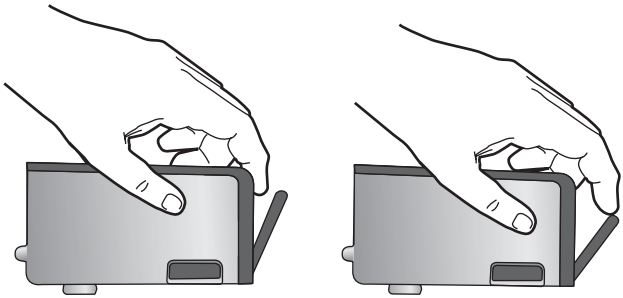

11. Τοποθετήστε και πάλι το δοχείο μελάνης.
Θα πρέπει να κλειδώσει στη θέση του.

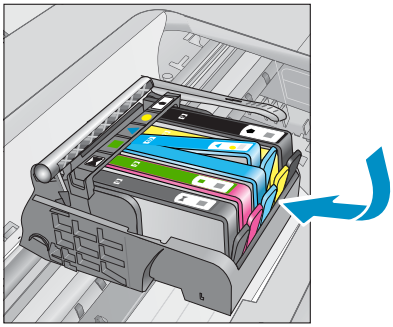

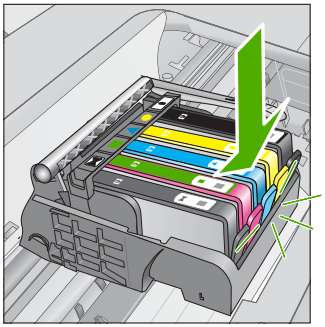

12. Κλείστε τη θύρα πρόσβασης του δοχείου μελάνης και ελέγξτε εάν εξαφανίστηκε το μήνυμα σφάλματος.
13. Εάν εξακολουθείτε να λαμβάνετε το μήνυμα σφάλματος, απενεργοποιήστε τη συσκευή και ενεργοποιήστε την ξανά.

**Αιτία:** Τα δοχεία μελάνης δεν είχαν εγκατασταθεί σωστά.

Εάν τα παραπάνω δεν έλυσαν το πρόβλημα, δοκιμάστε την επόμενη λύση.

---

### Λύση 3: Επικοινωνήστε με την υποστήριξη HP

**Λύση:** Επικοινωνήστε με την υποστήριξη της HP για σέρβις.

Μεταβείτε στη διεύθυνση: www.hp.com/support.

Εάν σας ζητηθεί, επιλέξτε χώρα/περιοχή και κάντε κλικ στο **Επικοινωνία με την HP** για πληροφορίες σχετικά με την κλήση για τεχνική υποστήριξη.

**Αιτία:** Παρουσιάστηκε πρόβλημα με τα δοχεία μελάνης.

---

## Εγκαταστήστε την κεφαλή εκτύπωσης και έπειτα τα δοχεία

Δοκιμάστε τις παρακάτω λύσεις για να επιλύσετε το πρόβλημα. Οι λύσεις εμφανίζονται με σειρά πιθανότητας. Εάν η πρώτη λύση δεν έχει αποτέλεσμα, συνεχίστε δοκιμάζοντας τις υπόλοιπες λύσεις μέχρι να λυθεί το πρόβλημα.

- Λύση 1: Εγκαταστήστε την κεφαλή εκτύπωσης και έπειτα τα δοχεία
- Λύση 2: Επικοινωνήστε με την υποστήριξη HP

### Λύση 1: Εγκαταστήστε την κεφαλή εκτύπωσης και έπειτα τα δοχεία

**Λύση:** Βεβαιωθείτε ότι η κεφαλή εκτύπωσης και τα δοχεία μελάνης είναι τοποθετημένα.

**Για να επανατοποθετήσετε την κεφαλή εκτύπωσης**

1. Βεβαιωθείτε ότι η συσκευή είναι ενεργοποιημένη.
2. Ανοίξτε τη θύρα των δοχείων μελάνης.

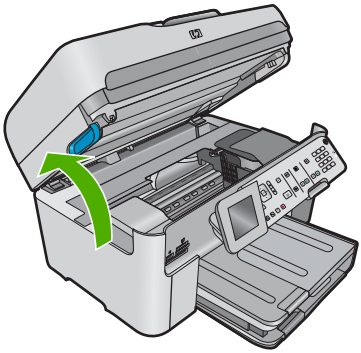

3. Αφαιρέστε όλα τα δοχεία μελάνης πιέζοντας την προεξοχή στο δοχείο μελάνης και έπειτα τραβώντας το δοχείο από την υποδοχή του. Τοποθετήστε τα δοχεία μελάνης σε ένα κομμάτι χαρτί με το άνοιγμα της μελάνης προς τα πάνω.

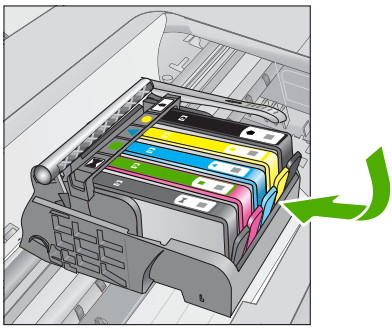

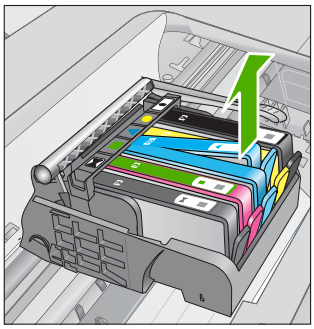

4. Ανασηκώστε τη λαβή του κλείστρου του φορέα των δοχείων μελάνης μέχρι να σταματήσει.

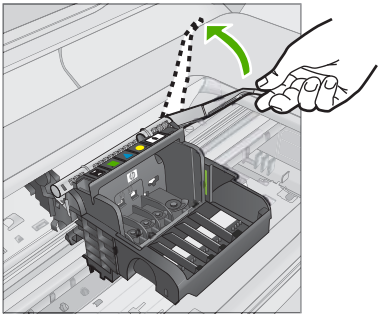

5. Αφαιρέστε την κεφαλή εκτύπωσης ανασηκώνοντάς την προς τα επάνω.

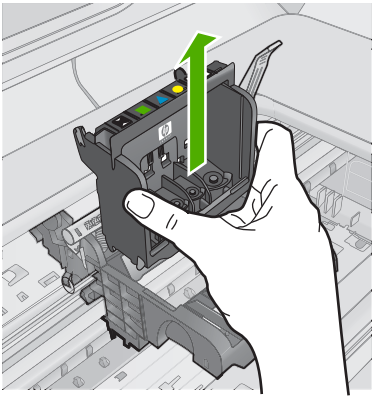

6. Βεβαιωθείτε ότι έχετε σηκώσει τη λαβή του κλείστρου και μετά τοποθετήστε την κεφαλή εκτύπωσης στη θέση της.

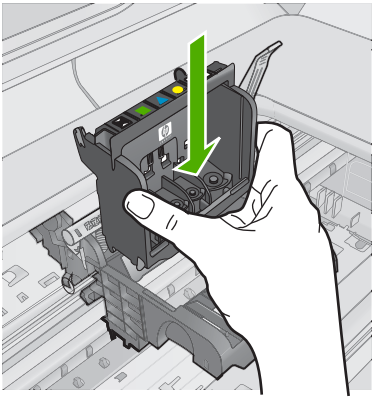

7. Χαμηλώστε προσεκτικά τη λαβή του κλείστρου.

**Σημείωση** Βεβαιωθείτε ότι έχετε χαμηλώσει τη λαβή του κλείστρου πριν τοποθετήσετε τα δοχεία μελάνης στη θέση τους. Εάν αφήσετε ανοιχτή τη λαβή του κλείστρου, τα δοχεία μελάνης μπορεί να μην εφαρμόζουν σωστά και να υπάρχουν προβλήματα κατά την εκτύπωση. Το κλείστρο πρέπει να παραμείνει κλειστό ώστε να παραμείνουν σωστά τοποθετημένα τα δοχεία μελάνης.

8. Έχοντας ως αναφορά τα έγχρωμα εικονίδια, σύρετε το δοχείο μελάνης στην κενή υποδοχή μέχρι να ασφαλίσει στη θέση του και να εφαρμόσει κανονικά στην υποδοχή.

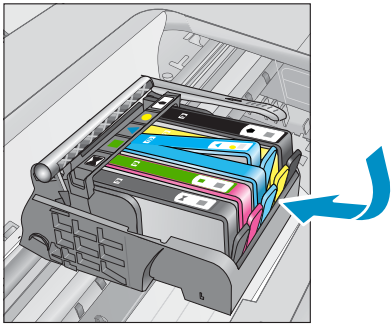

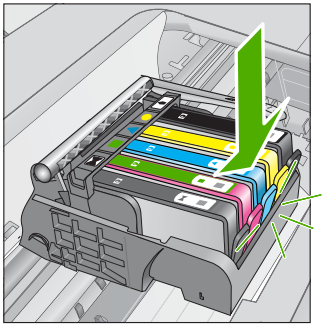

9. Κλείστε τη θύρα των δοχείων μελάνης.

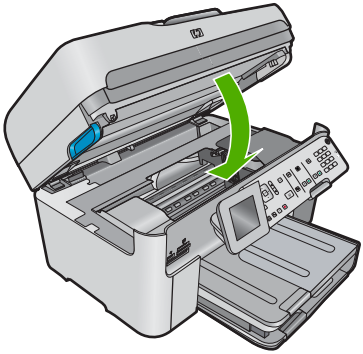

**Αιτία:** Η κεφαλή εκτύπωσης ή τα δοχεία μελάνης δεν είχαν εγκατασταθεί ή είχαν εγκατασταθεί λανθασμένα.

Εάν τα παραπάνω δεν έλυσαν το πρόβλημα, δοκιμάστε την επόμενη λύση.

## Λύση 2: Επικοινωνήστε με την υποστήριξη HP

**Λύση:** Επικοινωνήστε με την υποστήριξη της HP για σέρβις.

Μεταβείτε στη διεύθυνση: www.hp.com/support.

Εάν σας ζητηθεί, επιλέξτε χώρα/περιοχή και κάντε κλικ στο **Επικοινωνία με την HP** για πληροφορίες σχετικά με την κλήση για τεχνική υποστήριξη.

**Αιτία:** Υπήρχε πρόβλημα κατά την εγκατάσταση της κεφαλής εκτύπωσης ή των δοχείων μελάνης.

---

## Δοχεία μελάνης τρίτου κατασκευαστή

**Λύση:** Ακολουθήστε τα μηνύματα στην οθόνη για να συνεχίσετε ή αντικαταστήστε τα δοχεία μελάνης που υποδεικνύονται.

△ **Προσοχή** Η HP συνιστά να μην αφαιρέσετε ένα δοχείο μελάνης μέχρι να έχετε έτοιμο προς εγκατάσταση ένα ανταλλακτικό.

Η HP συνιστά να χρησιμοποιείτε αυθεντικά δοχεία μελάνης HP. Τα αυθεντικά δοχεία μελάνης HP έχουν κατασκευαστεί και δοκιμαστεί για χρήση σε εκτυπωτές HP, ώστε να παράγετε πάντα άριστα αποτελέσματα.

**Σημείωση** Η HP δεν εγγυάται την ποιότητα ή την αξιοπιστία των αναλωσίμων τρίτων κατασκευαστών. Το σέρβις ή η επισκευή του εκτυπωτή που απαιτείται λόγω της χρήσης ενός αναλωσίμου τρίτου κατασκευαστή δεν καλύπτεται από την εγγύηση.

Εάν πιστεύετε ότι έχετε προμηθευτεί αυθεντικά δοχεία μελάνης HP, μεταβείτε στη διεύθυνση:

www.hp.com/go/anticounterfeit

Για περισσότερες πληροφορίες, ανατρέξτε στην ενότητα:

«Αντικατάσταση των δοχείων» στη σελίδα 115

**Αιτία:** Η συσκευή ανίχνευσε μελάνη τρίτου κατασκευαστή.

---

## Η μελάνη HP τελείωσε

**Λύση:** Ακολουθήστε τα μηνύματα στην οθόνη για να συνεχίσετε ή αντικαταστήστε τα δοχεία μελάνης που υποδεικνύονται.

Ελέγξτε την ποιότητα εκτύπωσης της τρέχουσας εργασίας εκτύπωσης. Εάν δεν είναι ικανοποιητική, δοκιμάστε να καθαρίσετε την κεφαλή εκτύπωσης για να δείτε εάν θα βελτιωθεί η ποιότητα.

Δεν θα υπάρχουν διαθέσιμες πληροφορίες σχετικά με τα επίπεδα μελάνης.

△ **Προσοχή** Η HP συνιστά να μην αφαιρέσετε ένα δοχείο μελάνης μέχρι να έχετε έτοιμο προς εγκατάσταση ένα ανταλλακτικό.

Η HP συνιστά να χρησιμοποιείτε αυθεντικά δοχεία μελάνης HP. Τα αυθεντικά δοχεία μελάνης HP έχουν κατασκευαστεί και δοκιμαστεί για χρήση σε εκτυπωτές HP, ώστε να παράγετε πάντα άριστα αποτελέσματα.

**Σημείωση** Η HP δεν εγγυάται την ποιότητα ή την αξιοπιστία των αναλωσίμων τρίτων κατασκευαστών. Το σέρβις ή η επισκευή του εκτυπωτή που απαιτείται λόγω της χρήσης ενός αναλωσίμου τρίτου κατασκευαστή δεν καλύπτεται από την εγγύηση.

Εάν πιστεύετε ότι έχετε προμηθευτεί αυθεντικά δοχεία μελάνης HP, μεταβείτε στη διεύθυνση:

www.hp.com/go/anticounterfeit

Για περισσότερες πληροφορίες, ανατρέξτε στην ενότητα:

«Αντικατάσταση των δοχείων» στη σελίδα 115

**Αιτία:** Εξαντλήθηκε η αυθεντική μελάνη HP των δοχείων μελάνης που υποδεικνύονται.



## Αυθεντικό δοχείο HP που έχει ήδη χρησιμοποιηθεί

**Λύση:** Ελέγξτε την ποιότητα εκτύπωσης της τρέχουσας εργασίας εκτύπωσης. Εάν δεν είναι ικανοποιητική, δοκιμάστε να καθαρίσετε την κεφαλή εκτύπωσης για να δείτε εάν θα βελτιωθεί η ποιότητα.

**Για να καθαρίσετε την κεφαλή εκτύπωσης από τον πίνακα ελέγχου**

1. Πατήστε **Ρύθμιση**.

2. Πατήστε το κουμπί με το κάτω βέλος για να επισημάνετε την επιλογή **Tools (Εργαλεία)** και, στη συνέχεια, πατήστε **OK**.
3. Πατήστε το κουμπί με το κάτω βέλος για να επισημάνετε την επιλογή **Clean Printhead (Καθαρισμός κεφ. εκτύπωσης)** και, στη συνέχεια, πατήστε **OK**.
   Η συσκευή πραγματοποιεί καθαρισμό της κεφαλής εκτύπωσης.
4. Πατήστε οποιοδήποτε κουμπί για να επιστρέψετε στο μενού **Tools (Εργαλεία)**.

Ακολουθήστε τις προτροπές στην οθόνη ή στην οθόνη του υπολογιστή για να συνεχίσετε.

**Σημείωση** Η HP συνιστά να μην αφήνετε το δοχείο μελάνης εκτός του εκτυπωτή για εκτεταμένη χρονική περίοδο. Εάν έχει εγκατασταθεί χρησιμοποιημένο δοχείο, ελέγξτε την ποιότητα εκτύπωσης. Εάν δεν είναι ικανοποιητική, εκτελέστε τη διαδικασία καθαρισμού από την εργαλειοθήκη.

**Αιτία:** Το αυθεντικό δοχείο μελάνης HP είχε χρησιμοποιηθεί σε κάποιο άλλο προϊόν.

## Η κεφαλή εκτύπωσης φαίνεται ότι λείπει ή είναι κατεστραμμένη

Δοκιμάστε τις παρακάτω λύσεις για να επιλύσετε το πρόβλημα. Οι λύσεις εμφανίζονται με σειρά πιθανότητας. Εάν η πρώτη λύση δεν έχει αποτέλεσμα, συνεχίστε δοκιμάζοντας τις υπόλοιπες λύσεις μέχρι να λυθεί το πρόβλημα.

- Λύση 1: Εγκαταστήστε ξανά την κεφαλή εκτύπωσης και τα δοχεία μελάνης
- Λύση 2: Επικοινωνήστε με την υποστήριξη HP

## Λύση 1: Εγκαταστήστε ξανά την κεφαλή εκτύπωσης και τα δοχεία μελάνης

**Λύση:** Βεβαιωθείτε ότι η κεφαλή εκτύπωσης και τα δοχεία μελάνης είναι τοποθετημένα.

**Για να επανατοποθετήσετε την κεφαλή εκτύπωσης**

1. Βεβαιωθείτε ότι η συσκευή είναι ενεργοποιημένη.
2. Ανοίξτε τη θύρα των δοχείων μελάνης.

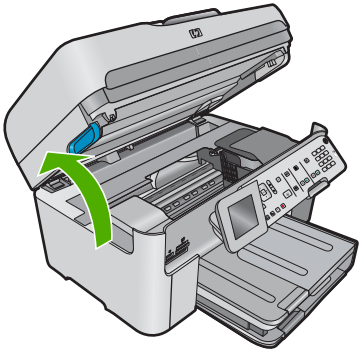

3. Αφαιρέστε όλα τα δοχεία μελάνης και τοποθετήστε τα σε ένα κομμάτι χαρτιού με το άνοιγμα της μελάνης προς τα πάνω.

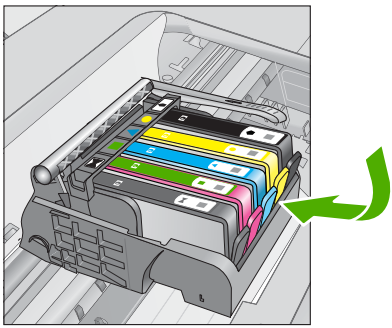

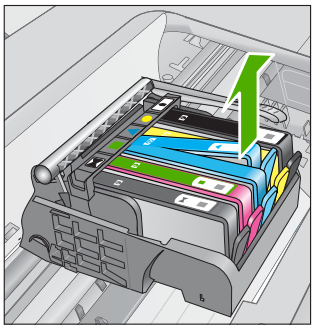

4. Ανασηκώστε τη λαβή του κλείστρου του φορέα των δοχείων μελάνης μέχρι να σταματήσει.

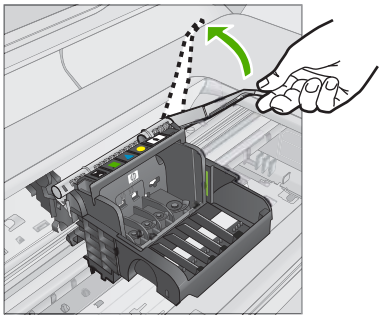

5. Αφαιρέστε την κεφαλή εκτύπωσης ανασηκώνοντάς την προς τα επάνω.

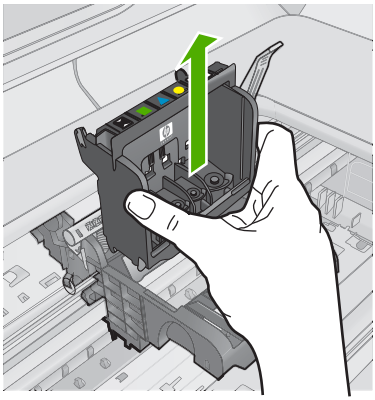

6. Καθαρίστε την κεφαλή εκτύπωσης.
Υπάρχουν τρεις περιοχές της κεφαλής εκτύπωσης που χρειάζονται καθαρισμό: τα πλαστικά μέρη στις δύο πλευρές των ακροφυσίων μελάνης, η άκρη μεταξύ των ακροφυσίων και των ηλεκτρικών επαφών και οι ηλεκτρικές επαφές.

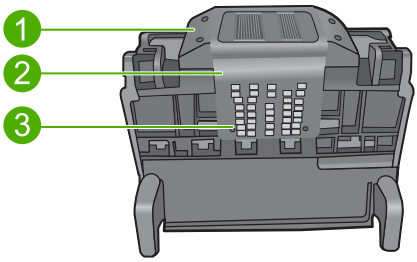


| | |
|---|---|
| 1 | Πλαστικά μέρη στις πλευρές των ακροφυσίων |
| 2 | Άκρη μεταξύ των ακροφυσίων και των επαφών |
| 3 | Ηλεκτρικές επαφές |

△ **Προσοχή** Αγγίζετε την περιοχή των ακροφυσίων και των ηλεκτρικών επαφών **μόνο** με τα υλικά καθαρισμού και όχι με τα δάχτυλά σας.

**Για να καθαρίσετε την κεφαλή εκτύπωσης**

**α**. Βρέξτε ελαφρά ένα καθαρό πανί που δεν αφήνει χνούδι και σκουπίστε την περιοχή των ηλεκτρικών επαφών από κάτω προς τα πάνω. Μην περάσετε το άκρο μεταξύ των ακροφυσίων και των ηλεκτρικών επαφών. Καθαρίστε μέχρι να μην υπάρχει μελάνη στο πανί.

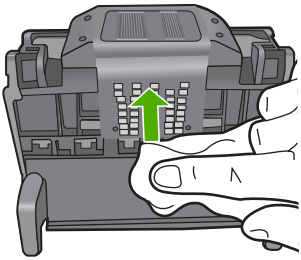

**β**. Χρησιμοποιήστε ένα καινούργιο, ελαφρά νοτισμένο πανί που δεν αφήνει χνούδι για να σκουπίσετε τυχόν μελάνη και υπολείμματα που έχουν συσσωρευθεί από τα άκρα μεταξύ των ακροφυσίων και τις επαφές.

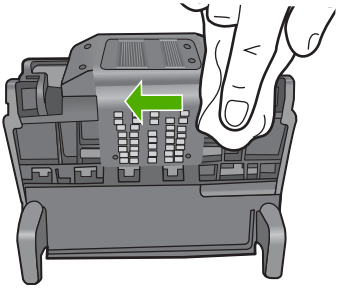

**γ**. Χρησιμοποιήστε ένα καινούργιο, ελαφρά νοτισμένο πανί που δεν αφήνει χνούδι για να σκουπίσετε τα πλαστικά μέρη και στις δύο πλευρές των ακροφυσίων. Σκουπίστε από τα ακροφύσια προς τα έξω.

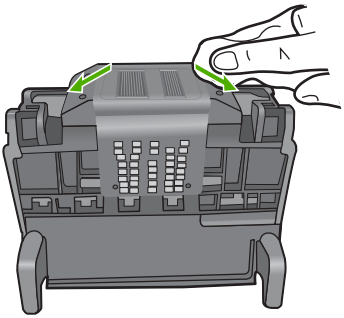

δ. Σκουπίστε τις περιοχές που είχατε καθαρίσει με ένα στεγνό πανί που δεν αφήνει χνούδι πριν προχωρήσετε στο επόμενο βήμα.

7. Καθαρίστε τις ηλεκτρικές επαφές μέσα στη συσκευή.

**Για να καθαρίσετε τις ηλεκτρικές επαφές μέσα στη συσκευή**

α. Βρέξτε ελαφρά ένα καθαρό πανί που δεν αφήνει χνούδι με εμφιαλωμένο ή απεσταγμένο νερό.

β. Καθαρίστε τις ηλεκτρικές επαφές μέσα στη συσκευή σκουπίζοντάς τις με το πανί από κάτω προς τα πάνω. Χρησιμοποιήστε όσα νέα, καθαρά πανιά χρειαστεί. Καθαρίστε μέχρι να μην υπάρχει μελάνη στο πανί.

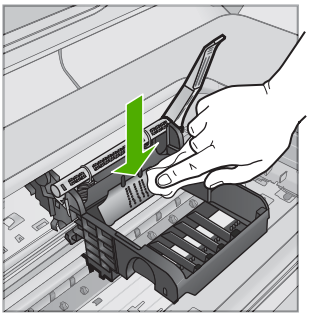

γ. Σκουπίστε την περιοχή που είχατε καθαρίσει με ένα στεγνό πανί που δεν αφήνει χνούδι πριν προχωρήσετε στο επόμενο βήμα.

8. Βεβαιωθείτε ότι έχετε σηκώσει τη λαβή του κλείστρου και μετά τοποθετήστε την κεφαλή εκτύπωσης στη θέση της.

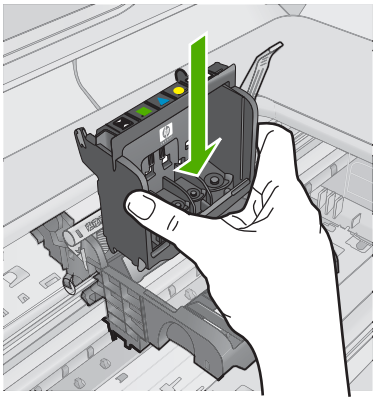

9. Χαμηλώστε προσεκτικά τη λαβή του κλείστρου.

**Σημείωση** Βεβαιωθείτε ότι έχετε χαμηλώσει τη λαβή του κλείστρου πριν τοποθετήσετε τα δοχεία μελάνης στη θέση τους. Εάν αφήσετε ανοιχτή τη λαβή του κλείστρου, τα δοχεία μελάνης μπορεί να μην εφαρμόζουν σωστά και να υπάρχουν προβλήματα κατά την εκτύπωση. Το κλείστρο πρέπει να παραμείνει κλειστό ώστε να παραμείνουν σωστά τοποθετημένα τα δοχεία μελάνης.

10. Έχοντας ως αναφορά τα έγχρωμα εικονίδια, σύρετε το δοχείο μελάνης στην κενή υποδοχή μέχρι να ασφαλίσει στη θέση του και να εφαρμόσει κανονικά στην υποδοχή.

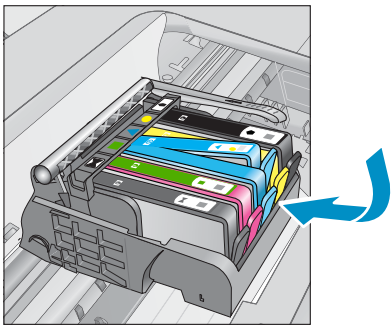

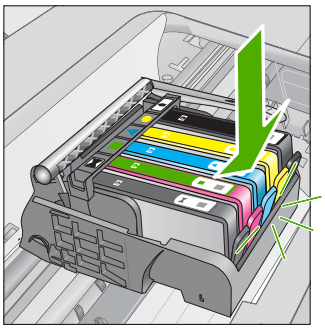

11. Κλείστε τη θύρα των δοχείων μελάνης.

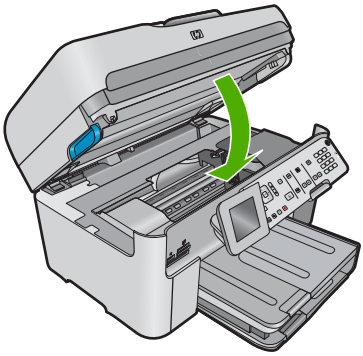

**Αιτία:** Η κεφαλή εκτύπωσης ή τα δοχεία μελάνης δεν είχαν εγκατασταθεί σωστά.

Εάν τα παραπάνω δεν έλυσαν το πρόβλημα, δοκιμάστε την επόμενη λύση.

---

### Λύση 2: Επικοινωνήστε με την υποστήριξη HP

**Λύση:** Επικοινωνήστε με την υποστήριξη της HP για σέρβις.

Μεταβείτε στη διεύθυνση: www.hp.com/support.

Εάν σας ζητηθεί, επιλέξτε χώρα/περιοχή και κάντε κλικ στο **Επικοινωνία με την HP** για πληροφορίες σχετικά με την κλήση για τεχνική υποστήριξη.

**Αιτία:** Υπήρχε πρόβλημα στην κεφαλή εκτύπωσης ή τα δοχεία μελάνης.

---

## Πρόβλημα κεφαλής εκτύπωσης

Δοκιμάστε τις παρακάτω λύσεις για να επιλύσετε το πρόβλημα. Οι λύσεις εμφανίζονται με σειρά πιθανότητας. Εάν η πρώτη λύση δεν έχει αποτέλεσμα, συνεχίστε δοκιμάζοντας τις υπόλοιπες λύσεις μέχρι να λυθεί το πρόβλημα.

- Λύση 1: Επανεγκαταστήστε την κεφαλή εκτύπωσης
- Λύση 2: Επικοινωνήστε με την υποστήριξη HP

### Λύση 1: Επανεγκαταστήστε την κεφαλή εκτύπωσης

**Λύση:** Ελέγξτε για να βεβαιωθείτε ότι η κεφαλή εκτύπωσης έχει τοποθετηθεί και ότι η θύρα πρόσβασης του δοχείου μελάνης είναι κλειστή.

Επανεγκαταστήστε την κεφαλή εκτύπωσης.

**Για να επανατοποθετήσετε την κεφαλή εκτύπωσης**

1. Βεβαιωθείτε ότι η συσκευή είναι ενεργοποιημένη.
2. Ανοίξτε τη θύρα των δοχείων μελάνης.

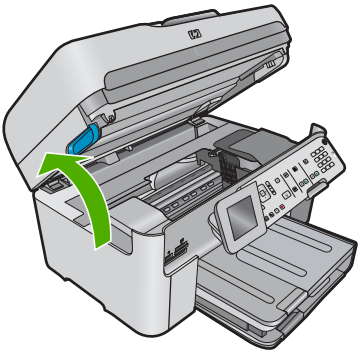

3. Αφαιρέστε όλα τα δοχεία μελάνης και τοποθετήστε τα σε ένα κομμάτι χαρτιού με το άνοιγμα της μελάνης προς τα πάνω.

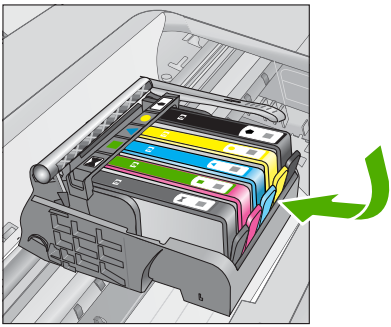

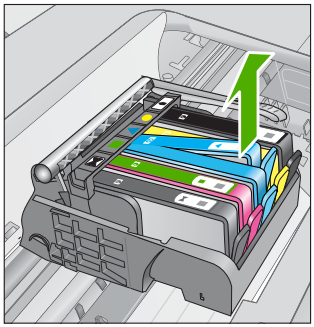

4. Ανασηκώστε τη λαβή του κλείστρου του φορέα των δοχείων μελάνης μέχρι να σταματήσει.

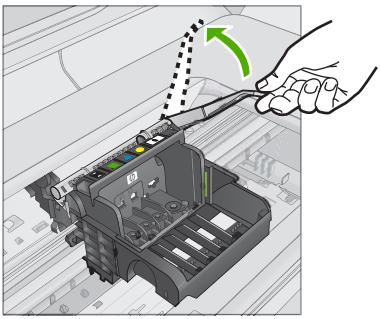

5. Αφαιρέστε την κεφαλή εκτύπωσης ανασηκώνοντάς την προς τα επάνω.

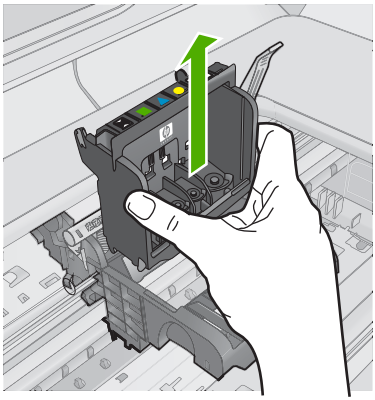

6. Καθαρίστε την κεφαλή εκτύπωσης.
Υπάρχουν τρεις περιοχές της κεφαλής εκτύπωσης που χρειάζονται καθαρισμό: τα πλαστικά μέρη στις δύο πλευρές των ακροφυσίων μελάνης, η άκρη μεταξύ των ακροφυσίων και των ηλεκτρικών επαφών και οι ηλεκτρικές επαφές.

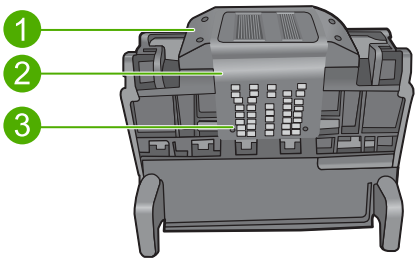


| | |
|---|---|
| 1 | Πλαστικά μέρη στις πλευρές των ακροφυσίων |
| 2 | Άκρη μεταξύ των ακροφυσίων και των επαφών |
| 3 | Ηλεκτρικές επαφές |

△ **Προσοχή** Αγγίζετε την περιοχή των ακροφυσίων και των ηλεκτρικών επαφών **μόνο** με τα υλικά καθαρισμού και όχι με τα δάχτυλά σας.

**Για να καθαρίσετε την κεφαλή εκτύπωσης**

**α**. Βρέξτε ελαφρά ένα καθαρό πανί που δεν αφήνει χνούδι και σκουπίστε την περιοχή των ηλεκτρικών επαφών από κάτω προς τα πάνω. Μην περάσετε το άκρο μεταξύ των ακροφυσίων και των ηλεκτρικών επαφών. Καθαρίστε μέχρι να μην υπάρχει μελάνη στο πανί.

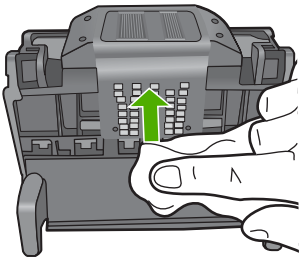

β. Χρησιμοποιήστε ένα καινούργιο, ελαφρά νοτισμένο πανί που δεν αφήνει χνούδι για να σκουπίσετε τυχόν μελάνη και υπολείμματα που έχουν συσσωρευθεί από τα άκρα μεταξύ των ακροφυσίων και τις επαφές.

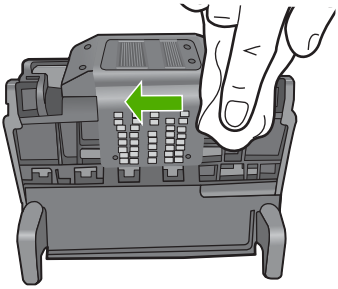

γ. Χρησιμοποιήστε ένα καινούργιο, ελαφρά νοτισμένο πανί που δεν αφήνει χνούδι για να σκουπίσετε τα πλαστικά μέρη και στις δύο πλευρές των ακροφυσίων. Σκουπίστε από τα ακροφύσια προς τα έξω.

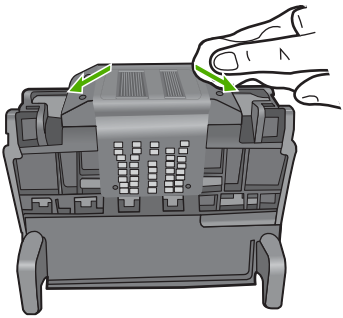

δ. Σκουπίστε τις περιοχές που είχατε καθαρίσει με ένα στεγνό πανί που δεν αφήνει χνούδι πριν προχωρήσετε στο επόμενο βήμα.

7. Καθαρίστε τις ηλεκτρικές επαφές μέσα στη συσκευή.

**Για να καθαρίσετε τις ηλεκτρικές επαφές μέσα στη συσκευή**

α. Βρέξτε ελαφρά ένα καθαρό πανί που δεν αφήνει χνούδι με εμφιαλωμένο ή απεσταγμένο νερό.

β. Καθαρίστε τις ηλεκτρικές επαφές μέσα στη συσκευή σκουπίζοντάς τις με το πανί από κάτω προς τα πάνω. Χρησιμοποιήστε όσα νέα, καθαρά πανιά χρειαστεί. Καθαρίστε μέχρι να μην υπάρχει μελάνη στο πανί.

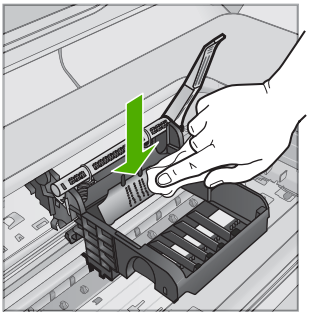

γ. Σκουπίστε την περιοχή που είχατε καθαρίσει με ένα στεγνό πανί που δεν αφήνει χνούδι πριν προχωρήσετε στο επόμενο βήμα.

8. Βεβαιωθείτε ότι έχετε σηκώσει τη λαβή του κλείστρου και μετά τοποθετήστε την κεφαλή εκτύπωσης στη θέση της.

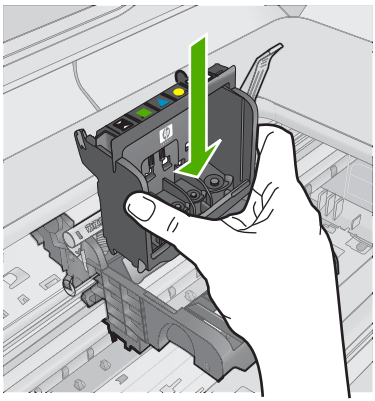

9. Χαμηλώστε προσεκτικά τη λαβή του κλείστρου.

**Σημείωση** Βεβαιωθείτε ότι έχετε χαμηλώσει τη λαβή του κλείστρου πριν τοποθετήσετε τα δοχεία μελάνης στη θέση τους. Εάν αφήσετε ανοιχτή τη λαβή του κλείστρου, τα δοχεία μελάνης μπορεί να μην εφαρμόζουν σωστά και να υπάρχουν προβλήματα κατά την εκτύπωση. Το κλείστρο πρέπει να παραμείνει κλειστό ώστε να παραμείνουν σωστά τοποθετημένα τα δοχεία μελάνης.

10. Έχοντας ως αναφορά τα έγχρωμα εικονίδια, σύρετε το δοχείο μελάνης στην κενή υποδοχή μέχρι να ασφαλίσει στη θέση του και να εφαρμόσει κανονικά στην υποδοχή.

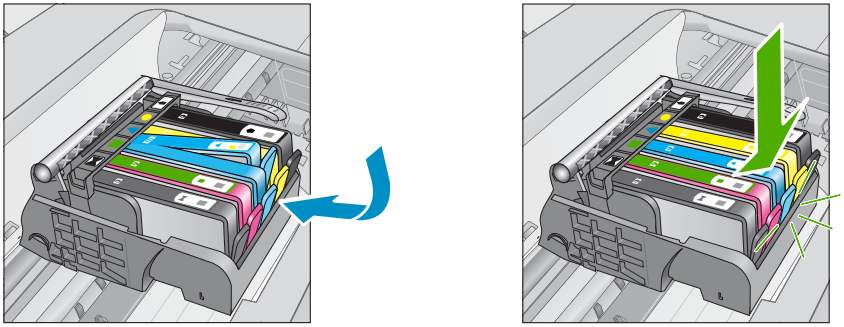

11. Κλείστε τη θύρα των δοχείων μελάνης.

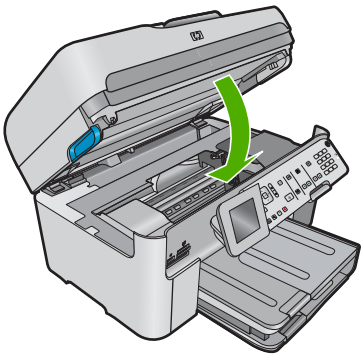

**Αιτία:** Παρουσιάστηκε πρόβλημα στην κεφαλή εκτύπωσης.

Εάν τα παραπάνω δεν έλυσαν το πρόβλημα, δοκιμάστε την επόμενη λύση.

## Λύση 2: Επικοινωνήστε με την υποστήριξη HP

**Λύση:** Επικοινωνήστε με την υποστήριξη της HP για σέρβις.

Μεταβείτε στη διεύθυνση: www.hp.com/support.

Εάν σας ζητηθεί, επιλέξτε χώρα/περιοχή και κάντε κλικ στο **Επικοινωνία με την HP** για πληροφορίες σχετικά με την κλήση για τεχνική υποστήριξη.

**Αιτία:** Παρουσιάστηκε πρόβλημα στην κεφαλή εκτύπωσης.

---

### Πρόβλημα με την προετοιμασία του εκτυπωτή

**Λύση:** Ελέγξτε την ποιότητα εκτύπωσης της τρέχουσας εργασίας εκτύπωσης. Εάν δεν είναι ικανοποιητική, μπορεί να σημαίνει ότι σημειώθηκε βλάβη στο εσωτερικό ρολόι και η συσκευή δεν μπόρεσε να πραγματοποιήσει συντήρηση της κεφαλής εκτύπωσης όπως ήταν προγραμματισμένο. Δοκιμάστε να καθαρίσετε την κεφαλή εκτύπωσης για να δείτε εάν θα βελτιωθεί η ποιότητα.

**Για να καθαρίσετε την κεφαλή εκτύπωσης από τον πίνακα ελέγχου**

1. Πατήστε **Ρύθμιση**.

2. Πατήστε το κουμπί με το κάτω βέλος για να επισημάνετε την επιλογή **Tools (Εργαλεία)** και, στη συνέχεια, πατήστε **OK**.
3. Πατήστε το κουμπί με το κάτω βέλος για να επισημάνετε την επιλογή **Clean Printhead (Καθαρισμός κεφ. εκτύπωσης)** και, στη συνέχεια, πατήστε **OK**.
   Η συσκευή πραγματοποιεί καθαρισμό της κεφαλής εκτύπωσης.
4. Πατήστε οποιοδήποτε κουμπί για να επιστρέψετε στο μενού **Tools (Εργαλεία)**.

**Αιτία:** Η συσκευή απενεργοποιήθηκε εσφαλμένα.

---

### Το δοχείο μελάνης λείπει, έχει τοποθετηθεί λάθος ή δεν είναι κατάλληλο για τη συσκευή σας

Δοκιμάστε τις παρακάτω λύσεις για να επιλύσετε το πρόβλημα. Οι λύσεις εμφανίζονται με σειρά πιθανότητας. Εάν η πρώτη λύση δεν έχει αποτέλεσμα, συνεχίστε δοκιμάζοντας τις υπόλοιπες λύσεις μέχρι να λυθεί το πρόβλημα.

- Λύση 1: Τοποθετήστε όλα τα δοχεία μελάνης
- Λύση 2: Ελέγξτε εάν έχουν εγκατασταθεί σωστά όλα τα δοχεία μελάνης
- Λύση 3: Καθαρίστε τις επαφές των δοχείων μελάνης
- Λύση 4: Επικοινωνήστε με την υποστήριξη HP

### Λύση 1: Τοποθετήστε όλα τα δοχεία μελάνης

**Λύση:** Βεβαιωθείτε ότι όλα τα δοχεία μελάνης έχουν τοποθετηθεί σωστά.

Για περισσότερες πληροφορίες, ανατρέξτε στην ενότητα:

«Αντικατάσταση των δοχείων» στη σελίδα 115

**Αιτία:** Έλειπε ένα ή περισσότερα δοχεία μελάνης.

Εάν τα παραπάνω δεν έλυσαν το πρόβλημα, δοκιμάστε την επόμενη λύση.

---

### Λύση 2: Ελέγξτε εάν έχουν εγκατασταθεί σωστά όλα τα δοχεία μελάνης

**Λύση:** Βεβαιωθείτε ότι όλα τα δοχεία μελάνης έχουν εγκατασταθεί σωστά. Ανατρέξτε στα παρακάτω βήματα για την επίλυση του σφάλματος.

**Για να βεβαιωθείτε ότι τα δοχεία μελάνης έχουν εγκατασταθεί.**

1. Βεβαιωθείτε ότι η συσκευή είναι ενεργοποιημένη.
2. Ανοίξτε τη θύρα πρόσβασης των δοχείων μελάνης, ανασηκώνοντάς την από το δεξιό μπροστινό τμήμα της συσκευής, μέχρι η θύρα να ασφαλίσει στη θέση της.

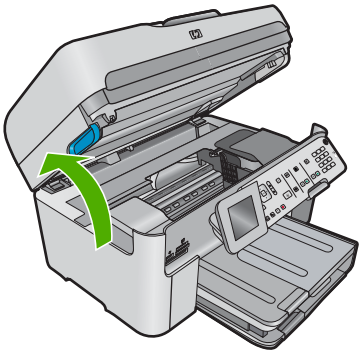

Ο φορέας των δοχείων μελάνης μετακινείται στο κέντρο της συσκευής.

**Σημείωση** Περιμένετε μέχρι να σταματήσει ο φορέας των δοχείων εκτύπωσης πριν συνεχίσετε.

3. Βεβαιωθείτε ότι τα δοχεία μελάνης είναι τοποθετημένα στις σωστές υποδοχές. Ταιριάξτε το σχήμα του εικονιδίου και το χρώμα του δοχείου μελάνης με την υποδοχή που έχει το ίδιο εικονίδιο και χρώμα.

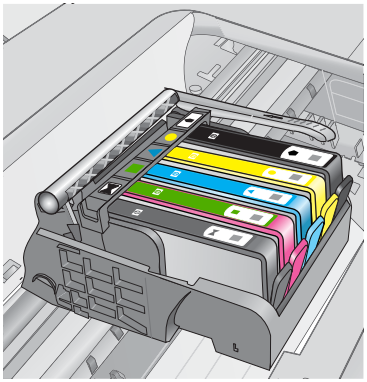

4. Περάστε το δάκτυλό σας στην επάνω πλευρά των δοχείων μελάνης για να δείτε εάν κάποιο από τα δοχεία δεν έχει κλείσει καλά.

5. Πιέστε προς τα κάτω τα δοχεία που δεν εφάπτονται σωστά.
   Θα πρέπει να κλειδώσουν στη θέση τους.

6. Εάν κάποιο από τα δοχεία μελάνης δεν εφάρμοζε σωστά και μπορέσατε να το βάλετε στη σωστή θέση, κλείστε τη θύρα πρόσβασης στα δοχεία μελάνης και ελέγξτε εάν το μήνυμα έχει εξαφανιστεί.
   - Εάν το μήνυμα εξαφανίστηκε, σταματήστε εδώ την αντιμετώπιση του προβλήματος. Το σφάλμα έχει επιλυθεί.
   - Εάν το μήνυμα συνεχίζει να εμφανίζεται, συνεχίστε στο επόμενο βήμα.
   - Εάν όλα τα δοχεία μελάνης ήταν σωστά τοποθετημένα, συνεχίστε στο επόμενο βήμα.
7. Εντοπίστε το δοχείο μελάνης που υποδεικνύεται από το μήνυμα σφάλματος και, στη συνέχεια, πιέστε την προεξοχή στο δοχείο μελάνης για να την απελευθερώσετε από την υποδοχή.

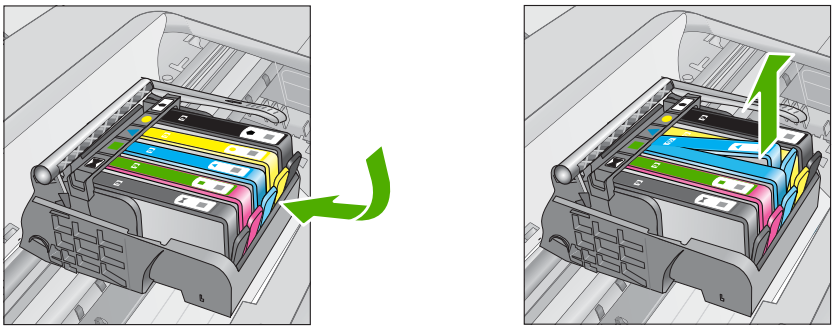

8. Πιέστε το δοχείο μελάνης στη θέση του.
   Θα πρέπει να ακουστεί ένας ήχος κλειδώματος από την προεξοχή όταν τοποθετηθεί σωστά το δοχείο μελάνης. Εάν δεν ακουστεί ο ήχος, θα πρέπει να τοποθετηθεί η προεξοχή στη σωστή θέση.
9. Βγάλτε το δοχείο μελάνης από την υποδοχή.
10. Λυγίστε προσεκτικά την προεξοχή.

△ **Προσοχή** Προσέξτε να μην την λυγίσετε περισσότερο από περίπου 1,27 cm.

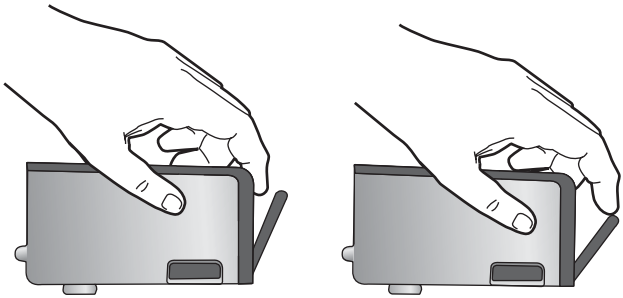

11. Τοποθετήστε και πάλι το δοχείο μελάνης.
Θα πρέπει να κλειδώσει στη θέση του.

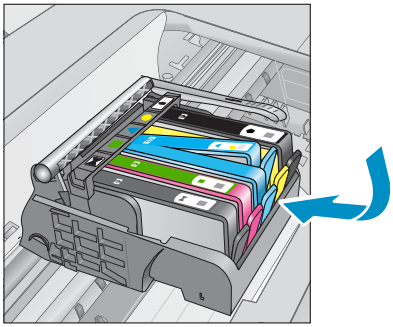

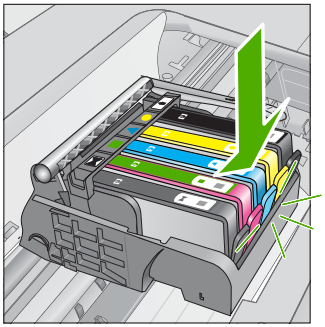

12. Κλείστε τη θύρα πρόσβασης του δοχείου μελάνης και ελέγξτε εάν εξαφανίστηκε το μήνυμα σφάλματος.
13. Εάν εξακολουθείτε να λαμβάνετε το μήνυμα σφάλματος, απενεργοποιήστε τη συσκευή και ενεργοποιήστε την ξανά.

Για περισσότερες πληροφορίες, ανατρέξτε στην ενότητα:

«Αντικατάσταση των δοχείων» στη σελίδα 115

**Αιτία:** Ένα ή περισσότερα δοχεία μελάνης δεν έχουν εγκατασταθεί.

Εάν τα παραπάνω δεν έλυσαν το πρόβλημα, δοκιμάστε την επόμενη λύση.

---

## Λύση 3: Καθαρίστε τις επαφές των δοχείων μελάνης

**Λύση:** Καθαρίστε τις ηλεκτρικές επαφές του δοχείου.

**Για τον καθαρισμό των ηλεκτρικών επαφών**

1. Βεβαιωθείτε ότι η συσκευή είναι ενεργοποιημένη.
2. Ανοίξτε τη θύρα πρόσβασης του δοχείου μελάνης ανασηκώνοντας τις μπλε λαβές πρόσβασης στο πλάι της συσκευής, μέχρι η θύρα να ασφαλίσει στη θέση της.

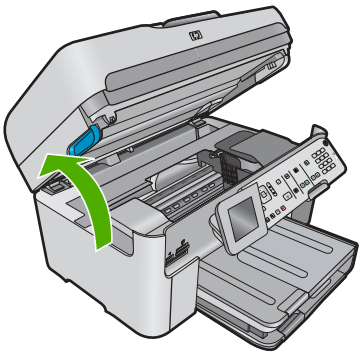

Ο φορέας των δοχείων μελάνης μετακινείται στο κέντρο της συσκευής.

**Σημείωση** Περιμένετε μέχρι να σταματήσει ο φορέας των δοχείων εκτύπωσης πριν συνεχίσετε.

3. Εντοπίστε το δοχείο μελάνης που υποδεικνύεται από το μήνυμα σφάλματος και, στη συνέχεια, πιέστε την προεξοχή στο δοχείο μελάνης για να την απελευθερώσετε από την υποδοχή.

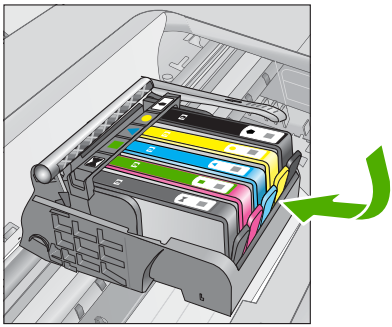

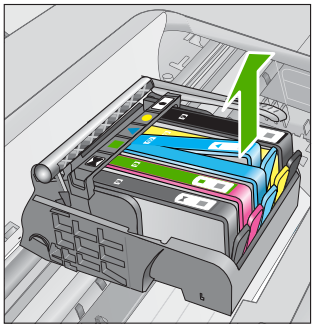

4. Κρατήστε το δοχείο μελάνης από τις πλαϊνές πλευρές με την κάτω πλευρά προς τα πάνω και εντοπίστε τις ηλεκτρικές επαφές στο δοχείο μελάνης.
   Οι ηλεκτρικές επαφές είναι τέσσερα μικρά ορθογώνια από χαλκό ή μέταλλο χρώματος χρυσού στην κάτω πλευρά του δοχείου μελάνης.

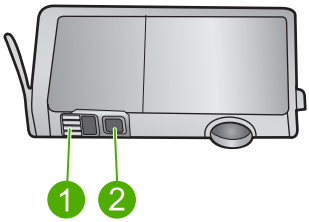


| | |
|---|---|
| 1 | Παράθυρο δοχείου μελάνης |
| 2 | Ηλεκτρικές επαφές |

5. Σκουπίστε τις επαφές με στεγνό, μαλακό πανί ή πανί που δεν αφήνει χνούδι.
6. Στο εσωτερικό της συσκευής, εντοπίστε τις επαφές στην κεφαλή εκτύπωσης.
   Οι επαφές μοιάζουν με ένα σύνολο τεσσάρων ακίδων από χαλκό ή μέταλλο χρυσού χρώματος, τοποθετημένες έτσι ώστε να εφάπτονται με τις επαφές στο δοχείο μελάνης.

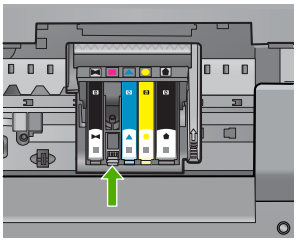

7. Χρησιμοποιήστε μια στεγνή μπατονέτα ή ένα πανί που δεν αφήνει χνούδι για να σκουπίσετε τις επαφές.
8. Τοποθετήστε και πάλι το δοχείο μελάνης.

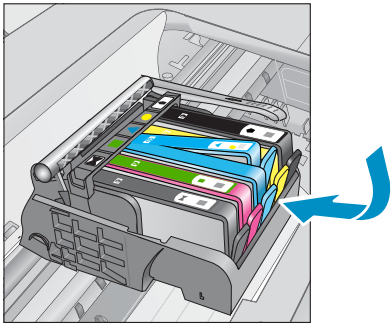

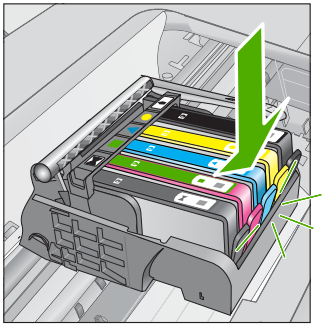

9. Κλείστε τη θύρα του δοχείου μελάνης και ελέγξτε εάν εξαφανίσθηκε το μήνυμα σφάλματος.
10. Εάν εξακολουθείτε να λαμβάνετε το μήνυμα σφάλματος, απενεργοποιήστε τη συσκευή και ενεργοποιήστε την ξανά.

Εάν εξακολουθείτε να λαμβάνετε αυτό το μήνυμα μετά τον καθαρισμό των επαφών του δοχείου, μπορεί το δοχείο να έχει υποστεί ζημιά.

Ελέγξτε εάν το δοχείο καλύπτεται ακόμα από την εγγύηση και ότι δεν έχει παρέλθει η ημερομηνία λήξης της εγγύησης.

- Εάν η ημερομηνία της εγγύησης έχει λήξει, αγοράστε ένα νέο δοχείο μελάνης.
- Εάν η ημερομηνία της εγγύησης δεν έχει λήξει, επικοινωνήστε με την υποστήριξη της HP για σέρβις ή αντικατάσταση.
  Μεταβείτε στη διεύθυνση: www.hp.com/support.
  Εάν σας ζητηθεί, επιλέξτε χώρα/περιοχή και κάντε κλικ στο **Επικοινωνία με την HP** για πληροφορίες σχετικά με την κλήση για τεχνική υποστήριξη.

Για περισσότερες πληροφορίες, ανατρέξτε στην ενότητα:


- «Πληροφορίες εγγύησης δοχείου» στη σελίδα 117
- «Αντικατάσταση των δοχείων» στη σελίδα 115


**Αιτία:** Οι επαφές των δοχείων μελάνης που υποδεικνύονται ήταν ελαττωματικές.

Εάν τα παραπάνω δεν έλυσαν το πρόβλημα, δοκιμάστε την επόμενη λύση.

### Λύση 4: Επικοινωνήστε με την υποστήριξη HP

**Λύση:** Επικοινωνήστε με την υποστήριξη της HP για σέρβις.

Μεταβείτε στη διεύθυνση: www.hp.com/support.

Εάν σας ζητηθεί, επιλέξτε χώρα/περιοχή και κάντε κλικ στο **Επικοινωνία με την HP** για πληροφορίες σχετικά με την κλήση για τεχνική υποστήριξη.

**Αιτία:** Τα δοχεία μελάνης δεν προορίζονται για χρήση σε αυτή τη συσκευή.

---

# 14 Διακοπή της τρέχουσας εργασίας

**Για να διακόψετε μια εργασία εκτύπωσης από το προϊόν**

▲ Πατήστε Άκυρο στον πίνακα ελέγχου. Εάν η εργασία εκτύπωσης δεν σταματήσει, πατήστε ξανά Άκυρο.

Ενδέχεται να χρειαστεί λίγος χρόνος μέχρι να ακυρωθεί η εκτύπωση.

# 15 Τεχνικές πληροφορίες

Σε αυτήν την ενότητα παρέχονται οι τεχνικές προδιαγραφές και οι πληροφορίες διεθνών κανονισμών για τη συσκευή HP Photosmart.

Για πρόσθετες προδιαγραφές, ανατρέξτε στο έντυπο υλικό τεκμηρίωσης που συνοδεύει τη συσκευή HP Photosmart.

Αυτή η ενότητα περιλαμβάνει τα παρακάτω θέματα:


- Ειδοποίηση
- Πληροφορίες chip δοχείου μελάνης
- Προδιαγραφές προϊόντος
- Περιβαλλοντικό πρόγραμμα διαχείρισης προϊόντος
- Κανονισμοί
- Δηλώσεις κανονισμών ασύρματης λειτουργίας
- Κανονιστικές σημειώσεις περί τηλεπικοινωνιών


## Ειδοποίηση


**Ανακοινώσεις της εταιρείας Hewlett-Packard**

Οι πληροφορίες αυτού του εγγράφου μπορεί να αλλάξουν χωρίς προειδοποίηση.

Με την επιφύλαξη παντός δικαιώματος. Η αναπαραγωγή, προσαρμογή ή μετάφραση του παρόντος υλικού χωρίς προηγούμενη γραπτή συγκατάθεση της Hewlett-Packard απαγορεύεται, με εξαίρεση όσα επιτρέπονται από τους νόμους περί δικαιωμάτων πνευματικής ιδιοκτησίας. Οι μόνες εγγυήσεις για προϊόντα και υπηρεσίες της HP περιέχονται στις ρητές δηλώσεις εγγύησης που συνοδεύουν αυτά τα προϊόντα και υπηρεσίες. Τίποτα στο παρόν δεν πρέπει να εκληφθεί ως πρόσθετη εγγύηση. Η HP δεν θεωρείται υπεύθυνη για τεχνικά ή συντακτικά σφάλματα ή παραλείψεις στο παρόν.

© 2009 Hewlett-Packard Development Company, L.P.

Οι επωνυμίες Windows, Windows 2000 και Windows XP είναι κατατεθέντα εμπορικά σήματα της Microsoft Corporation στις ΗΠΑ.

Η επωνυμία Windows Vista είναι είτε κατατεθέν εμπορικό σήμα είτε εμπορικό σήμα της Microsoft Corporation στις ΗΠΑ και/ή σε άλλες χώρες.

Οι επωνυμίες Intel και Pentium είναι εμπορικά σήματα ή κατατεθέντα εμπορικά σήματα της Intel Corporation ή των θυγατρικών της στις ΗΠΑ και σε άλλες χώρες.

Τα εμπορικά σήματα Bluetooth είναι ιδιοκτησία του κατόχου τους και χρησιμοποιούνται από την Hewlett-Packard Company κατόπιν άδειας.


## Πληροφορίες chip δοχείου μελάνης

Τα δοχεία HP που χρησιμοποιούνται με αυτό το προϊόν περιέχουν ένα chip μνήμης που βοηθάει στη λειτουργία του προϊόντος. Επίσης, αυτό το chip μνήμης συλλέγει ένα περιορισμένο σύνολο πληροφοριών για τη χρήση του προϊόντος, που μπορεί να περιλαμβάνουν τα ακόλουθα: την ημερομηνία πρώτης εγκατάστασης του δοχείου, την ημερομηνία τελευταίας χρήσης του δοχείου, τον αριθμό των σελίδων που εκτυπώθηκαν με αυτό το δοχείο, την κάλυψη σελίδας, τη λειτουργία εκτύπωσης που χρησιμοποιήθηκε, τυχόν σφάλματα εκτύπωσης που μπορεί να προέκυψαν και το μοντέλο προϊόντος. Αυτές οι πληροφορίες βοηθούν την HP να σχεδιάσει τα μελλοντικά προϊόντα της έτσι ώστε να ανταποκρίνονται στις ανάγκες εκτύπωσης των πελατών.

Τα δεδομένα που συγκεντρώνονται από το chip μνήμης του δοχείου δεν περιέχουν πληροφορίες που θα μπορούσαν να χρησιμοποιηθούν για την ταυτοποίηση ενός πελάτη ή χρήστη του δοχείου, ή του προϊόντος που χρησιμοποίησαν.

Η HP συλλέγει ένα δείγμα των chip μνήμης από δοχεία μελάνης που επιστράφηκαν μέσω του προγράμματος δωρεάν επιστροφής και ανακύκλωσης της HP (HP Planet Partners: www.hp.com/hpinfo/globalcitizenship/environment/recycle/). Τα chip μνήμης από αυτή τη δειγματοληψία διαβάζονται και μελετώνται προκειμένου να βελτιωθούν τα μελλοντικά προϊόντα της HP. Επίσης, σε αυτά τα δεδομένα μπορεί να έχουν πρόσβαση συνεργάτες της HP που βοηθούν στην ανακύκλωση αυτού του δοχείου μελάνης.

Οποιοσδήποτε τρίτος έχει στην κατοχή του το δοχείο μπορεί να έχει πρόσβαση στις ανώνυμες πληροφορίες του chip μνήμης. Αν προτιμάτε να μην επιτρέψετε πρόσβαση σε αυτές τις πληροφορίες, μπορείτε να θέσετε το chip εκτός λειτουργίας. Ωστόσο, αφού θέσετε το chip μνήμης εκτός λειτουργίας, το δοχείο μελάνης δεν θα μπορεί να χρησιμοποιηθεί σε μια συσκευή HP.

Αν η παροχή αυτών των ανώνυμων πληροφοριών σας προξενεί ανησυχία, μπορείτε να αποκλείσετε την πρόσβαση σε αυτές τις πληροφορίες απενεργοποιώντας την ικανότητα του chip μνήμης να συλλέγει τις πληροφορίες χρήσης του προϊόντος.

**Για να απενεργοποιήσετε τη λειτουργία πληροφοριών χρήσης**

1. Πατήστε **Ρύθμιση**.

2. Πατήστε το κουμπί με το κάτω βέλος μέχρι να επισημανθεί η επιλογή **Preferences (Προτιμήσεις)** και, στη συνέχεια, πατήστε **OK**.
3. Πατήστε το κουμπί με το κάτω βέλος μέχρι να επισημανθεί η επιλογή **Cartridge Chip Info (Στοιχεία μάρκας δοχείου)** και, στη συνέχεια, πατήστε **OK**.

   **Σημείωση** Για να ενεργοποιήσετε ξανά τη λειτουργία πληροφοριών χρήσης, επαναφέρετε τις εργοστασιακές προεπιλογές.

**Σημείωση** Μπορείτε να συνεχίσετε τη χρήση του δοχείου μελάνης στη συσκευή HP αν απενεργοποιήσετε την ικανότητα του chip μνήμης να συλλέγει τις πληροφορίες χρήσης του προϊόντος.

## Προδιαγραφές προϊόντος

Σε αυτή την ενότητα παρέχονται οι τεχνικές προδιαγραφές για το HP Photosmart. Για πλήρεις προδιαγραφές του προϊόντος, δείτε το Φύλλο δεδομένων προϊόντος στην τοποθεσία www.hp.com/support.

**Απαιτήσεις συστήματος**

Οι απαιτήσεις του συστήματος και του λογισμικού βρίσκονται στο αρχείο Readme.

Για πληροφορίες σχετικά με μελλοντικές εκδόσεις του λειτουργικού συστήματος και υποστήριξη, επισκεφτείτε την ηλεκτρονική τοποθεσία υποστήριξης της HP στο web στη διεύθυνση www.hp.com/support.

**Προδιαγραφές περιβάλλοντος**

- Συνιστώμενο εύρος θερμοκρασίας λειτουργίας: 15 ºC έως 32 ºC (59 ºF έως 90 ºF)
- Επιτρεπόμενα όρια θερμοκρασίας λειτουργίας: 5 ºC έως 40 ºC (41 ºF έως 104 ºF)
- Υγρασία: 15% έως 80% RH μη συμπυκνωμένη σχετική υγρασία 28 ºC μέγιστο σημείο δρόσου
- Όρια θερμοκρασίας εκτός λειτουργίας (αποθήκευση): –40 ºC έως 60 ºC (–40 ºF έως 140 ºF)
- Η εκτύπωση από τη συσκευή HP Photosmart μπορεί να είναι ελαφρώς παραμορφωμένη εάν υπάρχουν ισχυρά ηλεκτρομαγνητικά πεδία.
- Η HP συνιστά τη χρήση ενός καλωδίου USB μήκους μικρότερου από ή ίσου με 3 m σε μήκος για τον περιορισμό του θορύβου από ισχυρά ηλεκτρομαγνητικά πεδία

**Προδιαγραφές χαρτιού**

| Τύπος | Βάρος χαρτιού | Δίσκος εισόδου* | Δίσκος εξόδου† | Δίσκος φωτογραφιών* | Δίσκος τροφοδότη εγγράφων |
|---|---|---|---|---|---|
| Απλό χαρτί | 20 έως 24 λίβρες (75 έως 90 gsm) | Έως 125 (χαρτί 20 λίβρες) | 50 (χαρτί 20 λίβρες) | δ/δ | Έως 50 |

(συνέχεια)

| Τύπος | Βάρος χαρτιού | Δίσκος εισόδου* | Δίσκος εξόδου† | Δίσκος φωτογραφιών* | Δίσκος τροφοδότη εγγράφων |
|---|---|---|---|---|---|
| Χαρτί Legal | 20 έως 24 λίβρες (75 έως 90 gsm) | Έως και 100 (20 λίβρες χαρτιού) | 10 (χαρτί 20 λίβρες) | δ/δ | Έως 50 |
| Κάρτες | Κάρτες ευρετηρίου 110 λίβρες μέγ. (200 gsm) | Έως 20 | 25 | Έως 20 | δ/δ |
| Φάκελοι | 20 έως 24 λίβρες (75 έως 90 gsm ) | Έως 15 | 15 | δ/δ | δ/δ |
| Φιλμ διαφάνειας | δ/δ | Έως 40 | 25 | δ/δ | δ/δ |
| Ετικέτες | δ/δ | Έως 40 | 25 | δ/δ | δ/δ |
| Φωτογραφικό χαρτί 13 x 18 cm (5 x 7 ίντσες) | 145 λίβρες (236 gsm) | Έως 20 | 20 | Έως 20 | δ/δ |
| Φωτογραφικό χαρτί 10 x 15 cm (4 x 6 ίντσες) | 145 λίβρες (236 gsm) | Έως 20 | 20 | Έως 20 | δ/δ |
| Χαρτί για πανοραμικές φωτογραφίες 10 x 30 cm (4 x 12 ίντσες) | δ/δ | Έως 40 | 25 | δ/δ | δ/δ |
| Φωτογραφικό χαρτί 216 x 279 mm (8,5 x 11 ίντσες) | δ/δ | Έως 40 | 25 | δ/δ | δ/δ |

* Μέγιστη χωρητικότητα.

† Η χωρητικότητα του δίσκου εξόδου επηρεάζεται από τον τύπο χαρτιού και την ποσότητα μελάνης που χρησιμοποιείτε. Η HP συνιστά να αδειάζετε το δίσκο εξόδου συχνά. Η λειτουργία ποιότητας εκτύπωσης FAST DRAFT (Γρήγορη πρόχειρη) απαιτεί να έχετε τραβήξει τελείως έξω την προέκταση του δίσκου και να έχετε γυρίσει προς τα επάνω την άκρη του δίσκου. Εάν δεν έχετε γυρίσει προς τα επάνω την άκρη του δίσκου, το χαρτί μεγέθους letter και legal θα πέφτει στο πρώτο φύλλο.

*

**Σημείωση** Για πλήρη λίστα με τους υποστηριζόμενους τύπους μέσων, ανατρέξτε στο πρόγραμμα οδήγησης του εκτυπωτή.

**Προδιαγραφές χαρτιού για εξάρτημα εκτύπωσης δύο όψεων**

| Τύπος | Μέγεθος | Βάρος |
|---|---|---|
| Χαρτί | Letter: 8,5 x 11 ίντσες<br>Executive: 7,25 x 10,5 ίντσες<br>A4: 210 x 297 mm | 60 έως 90 g/m$^2$ (16 έως 24 lb) |

(συνέχεια)

| Τύπος | Μέγεθος | Βάρος |
|---|---|---|
| | A5: 148 x 210 mm | |
| Χαρτί μπροσούρας | Letter: 8,5 x 11 ίντσες<br>A4: 210 x 297 mm | Έως 180 g/m$^2$ (48 lb, ειδικό χαρτί εγγράφων) |
| Κάρτες και φωτογραφίες | 4 x 6 ίντσες<br>5 x 8 ίντσες<br>10 x 15 cm<br>A6: 105 x 148,5 mm<br>Hagaki: 100 x 148 mm | Έως 200 g/m$^2$ (110 lb για κάρτες ευρετηρίου) |

**Ετεροκλινές ευθυγράμμισης**

.006 mm/mm σε απλό χαρτί (2η πλευρά)

**Σημείωση** Η διαθεσιμότητα των μέσων ποικίλλει ανά χώρα/περιοχή.

**Προδιαγραφές εκτύπωσης**

- Η ταχύτητα εκτύπωσης διαφέρει ανάλογα με την πολυπλοκότητα του εγγράφου
- Εκτύπωση σε μέγεθος Panorama
- Μέθοδος: Θερμική εκτύπωση inkjet drop-on-demand
- Γλώσσα: PCL3 GUI

**Προδιαγραφές σάρωσης**

- Συμπεριλαμβάνεται πρόγραμμα επεξεργασίας εικόνας (Image editor)
- Ενσωματωμένο λογισμικό OCR που μετατρέπει αυτόματα σαρωμένο κείμενο σε επεξεργάσιμο κείμενο (εάν εγκατασταθεί)
- Περιβάλλον λογισμικού συμβατό με το πρότυπο Twain
- Ανάλυση: μέχρι 4800 x 4800 ppi οπτική (ανάλογα με το μοντέλο), 19.200 ppi βελτιωμένη (λογισμικό)
  Για περισσότερες πληροφορίες σχετικά με την ανάλυση ppi, ανατρέξτε στο λογισμικό του σαρωτή.
- Χρώμα: 48 bit χρώματος, 8 bit κλίμακα του γκρι (256 επίπεδα του γκρι)
- Μέγιστο μέγεθος σάρωσης από γυάλινη επιφάνεια: 21,6 x 29,7 cm

**Προδιαγραφές αντιγραφής**

- Ψηφιακή επεξεργασία εικόνας
- Ο μέγιστος αριθμός αντιγράφων ποικίλλει ανάλογα με το μοντέλο.
- Η ταχύτητα της αντιγραφής διαφέρει ανάλογα με την πολυπλοκότητα του εγγράφου και το μοντέλο
- Μέγιστη μεγέθυνση αντιγράφων από 200-400% (ανάλογα με το μοντέλο)
- Μέγιστη σμίκρυνση αντιγράφων από 25-50% (ανάλογα με το μοντέλο)

**Προδιαγραφές φαξ**

- Ανεξάρτητη δυνατότητα ασπρόμαυρου και έγχρωμου φαξ.
- Μέχρι 110 γρήγορες κλήσεις (ποικίλλει ανάλογα με το μοντέλο).
- Μνήμη έως 120 σελίδες (ποικίλλει ανάλογα με το μοντέλο, με βάση τη δοκιμαστική εικόνα ITU-T #1 σε τυπική ανάλυση). Οι σελίδες που είναι πιο περίπλοκες ή έχουν υψηλότερη ανάλυση απαιτούν περισσότερο χρόνο και χρησιμοποιούν περισσότερη μνήμη.
- Μη αυτόματη αποστολή και λήψη φαξ.

- Αυτόματη επανανάκληση κατειλημμένου μέχρι 5 φορές (ποικίλλει ανάλογα με το μοντέλο).
- Αυτόματη επανάκληση αριθμού που δεν απαντά μία φοράς (ποικίλλει ανάλογα με το μοντέλο).
- Αναφορές επιβεβαίωσης και δραστηριότητας.
- Φαξ CCITT/ITU Group 3 με λειτουργία διόρθωσης σφαλμάτων (ECM).
- Μετάδοση 33,6 Kbps.
- 3 δευτερόλεπτα/σελίδα στα 33,6 Kbps (με βάση τη δοκιμαστική εικόνα ITU-T #1 σε τυπική ανάλυση). Οι πιο σύνθετες σελίδες ή η υψηλότερη ανάλυση θα διαρκέσουν περισσότερο και θα χρησιμοποιήσουν περισσότερη μνήμη.
- Εντοπισμός κτύπων με αυτόματη εναλλαγή σε συσκευή φαξ/τηλεφωνητή.

| | Φωτογραφία (dpi) | Πολύ λεπτομερής (dpi) | Λεπτομερής (dpi) | Τυπική (dpi) |
|---|---|---|---|---|
| Ασπρόμαυρα | 200 x 200 (8 bit κλίμακα του γκρι) | 300 x 300 | 200 x 200 | 200 x 100 |
| Έγχρωμα | 200 x 200 | 200 x 200 | 200 x 200 | 200 x 200 |

**Ανάλυση εκτύπωσης**

Για να βρείτε την καλύτερη ανάλυση εκτύπωσης, ανατρέξτε στο λογισμικό του εκτυπωτή. Για περισσότερες πληροφορίες, δείτε «Προβολή ανάλυσης εκτύπωσης» στη σελίδα 76.

**Απόδοση δοχείων μελάνης**

Επισκεφθείτε τη διεύθυνση www.hp.com/go/learnaboutsupplies για περισσότερες πληροφορίες σχετικά με τις υπολογιζόμενες αποδόσεις δοχείων.

## Περιβαλλοντικό πρόγραμμα διαχείρισης προϊόντος

Η Hewlett-Packard αναλαμβάνει να παρέχει προϊόντα ποιότητας με τρόπο που δεν βλάπτει το περιβάλλον. Αυτό το προϊόν έχει σχεδιαστεί ώστε να είναι κατάλληλο για ανακύκλωση. Ο αριθμός των υλικών είναι ο ελάχιστος δυνατός και ταυτόχρονα έχει εξασφαλιστεί η κατάλληλη λειτουργικότητα και αξιοπιστία. Τα ανόμοια υλικά έχουν σχεδιαστεί με τέτοιο τρόπο ώστε να είναι εύκολος ο διαχωρισμός τους. Οι συνδετήρες και οι άλλες συνδέσεις είναι εύκολο να εντοπιστούν, να προσπελαστούν και να αφαιρεθούν χρησιμοποιώντας κοινά εργαλεία. Τα μέρη υψηλής προτεραιότητας έχουν σχεδιαστεί ώστε να επιτρέπουν την εύκολη πρόσβαση, προκειμένου να είναι δυνατή η αποτελεσματική αποσυναρμολόγηση και επισκευή τους.

Για περισσότερες πληροφορίες, επισκεφθείτε την τοποθεσία με πληροφορίες για τη δέσμευση της HP για την προστασία του περιβάλλοντος στο Web, στη διεύθυνση:

www.hp.com/hpinfo/globalcitizenship/environment/index.html

Αυτή η ενότητα περιλαμβάνει τα παρακάτω θέματα:

- Συμβουλές φιλικές προς το περιβάλλον
- Χρήση χαρτιού
- Πλαστικά εξαρτήματα
- Φύλλα δεδομένων ασφάλειας υλικού
- Πρόγραμμα ανακύκλωσης
- Πρόγραμμα ανακύκλωσης αναλωσίμων για εκτυπωτές inkjet HP
- Ορισμός της λειτουργίας εξοικονόμησης ενέργειας
- Κατανάλωση ενέργειας
- Disposal of waste equipment by users in private households in the European Union
- Χημικές ουσίες

- Battery disposal in the Netherlands
- Battery disposal in Taiwan
- Attention California users
- EU battery directive

## Συμβουλές φιλικές προς το περιβάλλον

Η HP δεσμεύεται να βοηθήσει τους πελάτες της να μειώσουν το ενεργειακό τους αποτύπωμα. Η HP παρέχει τις παρακάτω φιλικές προς το περιβάλλον συμβουλές για να σας βοηθήσει να εστιάσετε σε τρόπους εκτίμησης και μείωσης του αντίκτυπου των επιλογών εκτύπωσης που πραγματοποιείτε. Εκτός από συγκεκριμένα χαρακτηριστικά αυτού του προϊόντος, μπορείτε να επισκεφθείτε τον ιστότοπο οικολογικών λύσεων της HP για περισσότερες πληροφορίες γύρω από τις περιβαλλοντικές πρωτοβουλίες της HP.

www.hp.com/hpinfo/globalcitizenship/environment/

**Τα οικολογικά χαρακτηριστικά της συσκευής σας**

- **Εκτύπωση διπλής όψεως**: Χρησιμοποιήστε την **Εκτύπωση εξοικονόμησης χαρτιού** για να εκτυπώσετε στο ίδιο φύλλο έγγραφα δύο όψεων με πολλές σελίδες ώστε να μειώσετε τη χρήση χαρτιού. Για περισσότερες πληροφορίες, ανατρέξτε στην ενότητα«Χρήση των συντομεύσεων εκτύπωσης» στη σελίδα 76."
- **Έξυπνη εκτύπωση μέσω Web**: Το περιβάλλον εργασίας της εφαμογής Έξυπνη εκτύπωση μέσω Web της HP περιλαμβάνει τα παράθυρα **Βιβλίο κλιπ** και **Επεξεργασία κλιπ** όπου μπορείτε να αποθηκεύσετε, να οργανώσετε ή να εκτυπώσετε κλιπ που έχετε συλλέξει από το Web. Για περισσότερες πληροφορίες, ανατρέξτε στην ενότητα«Εκτύπωση ιστοσελίδας» στη σελίδα 74."
- **Πληροφορίες εξοικονόμησης ενέργειας**: Για να ορίσετε την κατάσταση πιστοποίησης ENERGY STAR® για αυτή την συσκευή, ανατρέξτε στην ενότητα «Κατανάλωση ενέργειας» στη σελίδα 307.
- **Ανακυκλωμένα υλικά**: Για περισσότερες πληροφορίες σχετικά με την ανακύκλωση των προϊόντων της HP, επισκεφτείτε την τοποθεσία:
  www.hp.com/hpinfo/globalcitizenship/environment/recycle/

## Χρήση χαρτιού

Αυτό το προϊόν είναι κατάλληλο για χρήση ανακυκλωμένου χαρτιού σύμφωνα με τα πρότυπα DIN 19309 και EN 12281:2002.

## Πλαστικά εξαρτήματα

Τα πλαστικά μέρη άνω των 25 γραμμαρίων επισημαίνονται σύμφωνα με τα διεθνή πρότυπα που βελτιώνουν την ικανότητα καθορισμού πλαστικών ειδών για σκοπούς ανακύκλωσης στο τέλος της διάρκειας ζωής του προϊόντος.

## Φύλλα δεδομένων ασφάλειας υλικού

Μπορείτε να λάβετε τα φύλλα δεδομένων ασφαλείας υλικού (MSDS) από την τοποθεσία της HP στο Web, στη διεύθυνση:

www.hp.com/go/msds

## Πρόγραμμα ανακύκλωσης

Η HP προσφέρει πληθώρα προγραμμάτων επιστροφής και ανακύκλωσης προϊόντων σε πολλές χώρες/περιοχές, και συνεργάζεται με ορισμένα από τα μεγαλύτερα κέντρα ανακύκλωσης ηλεκτρονικών ανά τον κόσμο. Η HP δεν εξαντλεί τους φυσικούς πόρους μεταπωλώντας ορισμένα από τα πιο δημοφιλή της προϊόντα. Για περισσότερες πληροφορίες σχετικά με την ανακύκλωση των προϊόντων της HP, επισκεφτείτε την τοποθεσία:

www.hp.com/hpinfo/globalcitizenship/environment/recycle/

## Πρόγραμμα ανακύκλωσης αναλωσίμων για εκτυπωτές inkjet HP

Η HP έχει δεσμευτεί να προστατεύει το περιβάλλον. Το πρόγραμμα ανακύκλωσης αναλωσίμων για εκτυπωτές inkjet HP είναι διαθέσιμο σε πολλές χώρες/περιοχές και επιτρέπει την ανακύκλωση των χρησιμοποιημένων δοχείων μελάνης, χωρίς χρέωση. Για περισσότερες πληροφορίες, επισκεφθείτε την παρακάτω τοποθεσία Web:

www.hp.com/hpinfo/globalcitizenship/environment/recycle/

## Ορισμός της λειτουργίας εξοικονόμησης ενέργειας

Όταν απενεργοποιείτε τη συσκευή HP Photosmart, μεταβαίνει από προεπιλογή στη λειτουργία εξοικονόμησης ενέργειας. Με αυτό τον τρόπο η συσκευή εξοικονομεί ενέργεια αλλά επίσης ενδέχεται να χρειάζεται περισσότερο χρόνο από τον αναμενόμενο για να ενεργοποιηθεί. Επιπλέον, όταν απενεργοποιείται σε λειτουργία εξοικονόμησης ενέργειας, η συσκευή HP Photosmart ενδέχεται να μην μπορέσει να ολοκληρώσει ορισμένες αυτοματοποιημένες εργασίες συντήρησης. Εάν βλέπετε συχνά μηνύματα στην οθόνη της συσκευής για σφάλμα του ρολογιού πραγματικού χρόνου ή εάν θέλετε να μειώσετε τον χρόνο για την ενεργοποίηση, μπορείτε να απενεργοποιήσετε τη λειτουργία εξοικονόμησης ενέργειας.

**Σημείωση** Η λειτουργία είναι από προεπιλογή ενεργοποιημένη.

**Για ενεργοποίηση ή απενεργοποίηση της λειτουργίας εξοικονόμησης ενέργειας**

1. Πατήστε **Ρύθμιση**.

2. Πατήστε το κουμπί με το κάτω βέλος για να επισημάνετε την επιλογή **Preferences (Προτιμήσεις)** και, στη συνέχεια, πατήστε **OK**.
3. Πατήστε το κουμπί κάτω βέλους για να επισημάνετε την επιλογή **Energy Save Mode (Κατάστ. εξοικ. ενέργ.)** και, στη συνέχεια, πατήστε **OK**.
4. Πατήστε το κουμπί κάτω ή πάνω βέλους για να επισημάνετε την επιλογή **On** (Ενεργοποίηση) ή **Off** (Απενεργοποίηση) και, στη συνέχεια, πατήστε **OK**.

## Κατανάλωση ενέργειας

Η χρήση ενέργειας μειώνεται σημαντικά στην κατάσταση αναστολής λειτουργίας, που εξοικονομεί φυσικούς πόρους και χρήματα χωρίς να επηρεάζει την υψηλή απόδοση αυτού του προϊόντος. Για να προσδιορίσετε την κατάσταση πιστοποίησης ENERGY STAR® αυτού του προϊόντος, ανατρέξτε στο Φύλλο δεδομένων προϊόντος ή στο Φύλλο προδιαγραφών. Τα πιστοποιημένα προϊόντα παρατίθενται επίσης στην τοποθεσία www.hp.com/go/energystar.

## Disposal of waste equipment by users in private households in the European Union

**English**

**Disposal of Waste Equipment by Users in Private Households in the European Union**
This symbol on the product or on its packaging indicates that this product must not be disposed of with your other household waste. Instead, it is your responsibility to dispose of your waste equipment by handing it over to a designated collection point for the recycling of waste electrical and electronic equipment. The separate collection and recycling of your waste equipment at the time of disposal will help to conserve natural resources and ensure that it is recycled in a manner that protects human health and the environment. For more information about where you can drop off your waste equipment for recycling, please contact your local city office, your household waste disposal service or the shop where you purchased the product.

**Français**

**Évacuation des équipements usagés par les utilisateurs dans les foyers privés au sein de l'Union européenne**
La présence de ce symbole sur le produit ou sur son emballage indique que vous ne pouvez pas vous débarrasser de ce produit de la même façon que vos déchets courants. Au contraire, vous êtes responsable de l'évacuation de vos équipements usagés et, à cet effet, vous êtes tenu de les remettre à un point de collecte agréé pour le recyclage des équipements électriques et électroniques usagés. Le tri, l'évacuation et le recyclage séparés de vos équipements usagés permettent de préserver les ressources naturelles et de s'assurer que ces équipements sont recyclés dans le respect de la santé humaine et de l'environnement. Pour plus d'informations sur les lieux de collecte des équipements usagés, veuillez contacter votre mairie, votre service de traitement des déchets ménagers ou le magasin où vous avez acheté le produit.

**Deutsch**

**Entsorgung von Elektrogeräten durch Benutzer in privaten Haushalten in der EU**
Dieses Symbol auf dem Produkt oder dessen Verpackung gibt an, dass das Produkt nicht zusammen mit dem Restmüll entsorgt werden darf. Es obliegt daher Ihrer Verantwortung, das Gerät an einer entsprechenden Stelle für die Entsorgung oder Wiederverwertung von Elektrogeräten aller Art abzugeben (z.B. ein Wertstoffhof). Die separate Sammlung und das Recyceln Ihrer alten Elektrogeräte zum Zeitpunkt ihrer Entsorgung trägt zum Schutz der Umwelt bei und gewährleistet, dass sie auf eine Art und Weise recycelt werden, die keine Gefährdung für die Gesundheit des Menschen und der Umwelt darstellt. Weitere Informationen darüber, wo Sie alte Elektrogeräte zum Recyceln abgeben können, erhalten Sie bei den örtlichen Behörden, Wertstoffhöfen oder dort, wo Sie das Gerät erworben haben.

**Italiano**

**Smaltimento di apparecchiature da rottamare da parte di privati nell'Unione Europea**
Questo simbolo che appare sul prodotto o sulla confezione indica che il prodotto non deve essere smaltito assieme agli altri rifiuti domestici. Gli utenti devono provvedere allo smaltimento delle apparecchiature da rottamare portandole al luogo di raccolta indicato per il riciclaggio delle apparecchiature elettriche ed elettroniche. La raccolta e il riciclaggio separati delle apparecchiature da rottamare in fase di smaltimento favoriscono la conservazione delle risorse naturali e garantiscono che tali apparecchiature vengano rottamate nel rispetto dell'ambiente e della tutela della salute. Per ulteriori informazioni sui punti di raccolta delle apparecchiature da rottamare, contattare il proprio comune di residenza, il servizio di smaltimento dei rifiuti locale o il negozio presso il quale è stato acquistato il prodotto.

**Español**

**Eliminación de residuos de aparatos eléctricos y electrónicos por parte de usuarios domésticos en la Unión Europea**
Este símbolo en el producto o en el embalaje indica que no se puede desechar el producto junto con los residuos domésticos. Por el contrario, si debe eliminar este tipo de residuo, es responsabilidad del usuario entregarlo en un punto de recogida designado de reciclado de aparatos electrónicos y eléctricos. El reciclaje y la recogida por separado de estos residuos en el momento de la eliminación ayudará a preservar recursos naturales y a garantizar que el reciclaje proteja la salud y el medio ambiente. Si desea información adicional sobre los lugares donde puede dejar estos residuos para su reciclado, póngase en contacto con las autoridades locales de su ciudad, con el servicio de gestión de residuos domésticos o con la tienda donde adquirió el producto.

**Český**

**Likvidace vyloužilého zařízení uživateli v domácnosti v zemích EU**
Tato značka na produktu nebo na jeho obalu označuje, že tento produkt nesmí být likvidován prostým vyhozením do běžného domovního odpadu. Odpovídáte za to, že vyloužilé zařízení bude předáno k likvidaci do stanovených sběrných míst určených k recyklaci vyloužilých elektrických a elektronických zařízení. Likvidace vyloužilého zařízení samostatným sběrem a recyklací napomáhá zachování přírodních zdrojů a zajišťuje, že recyklace probíhne způsobem chráněním lidské zdraví a životní prostředí. Další informace o tom, kam můžete vyloužilé zařízení předat k recyklaci, můžete získat od úřadů místní samosprávy, od společnosti provádějící svoz a likvidaci domovního odpadu nebo v obchodě, kde jste produkt zakoupili.

**Dansk**

**Bortskaffelse af affaldsudstyr for brugere i private husholdninger i EU**
Dette symbol på produktet eller på dets emballage indikerer, at produktet ikke må bortskaffes sammen med andet husholdningsaffald. I stedet er det dit ansvar at bortskaffe affaldsudstyr ved at aflevere det på dertil beregnede indsamlingssteder med henblik på genbrug af elektrisk og elektronisk affaldsudstyr. Den separate indsamling og genbrug af dit affaldsudstyr på tidspunktet for bortskaffelse er med til at bevare naturlige ressourcer og sikre, at genbrug finder sted på en måde, der beskytter mennesker helbred samt miljøet. Hvis du vil vide mere om, hvor du kan aflevere dit affaldsudstyr til genbrug, kan du kontakte kommunen, det lokale renovationsvæsen eller den forretning, hvor du købte produktet.

**Nederlands**

**Afvoer van afgedankte apparatuur door gebruikers in particuliere huishoudens in de Europese Unie**
Dit symbool op het product of de verpakking geeft aan dat dit product niet mag worden afgevoerd met het huishoudelijk afval. Het is uw verantwoordelijkheid uw afgedankte apparatuur af te leveren op een aangewezen inzamelpunt voor de verwerking van afgedankte elektrische en elektronische apparatuur. De gescheiden inzameling en verwerking van uw afgedankte apparatuur draagt bij tot het sparen van natuurlijke bronnen en tot het hergebruik van materiaal op een wijze die de volksgezondheid en het milieu beschermt. Voor meer informatie over waar u uw afgedankte apparatuur kunt inleveren voor recycling kunt u contact opnemen met het gemeentehuis in uw woonplaats, de reinigingsdienst of de winkel waar u het product hebt aangeschaft.

**Eesti**

**Eramajapidamistes kasutuselt kõrvaldatavate seadmete käitlemine Euroopa Liidus**
Kui tootel või toote pakendil on see sümbol, ei tohi seda toodet visata olmejäätmete hulka. Teie kohus on viia tarbetuks muutunud seade selleks ettenähtud elektri- ja elektronikaseadmete utiliseerimiskohta. Utiliseeritavate seadmete eraldi kogumine ja käitlemine aitab säästa loodusvarasid ning tagada, et käitlemine toimub inimeste tervisele ja keskkonnale ohutult. Lisateavet selle kohta, kuhu saate utiliseeritava seadme käitlemiseks viia, saate küsida kohalikust omavalitsusest, olmejäätmete utiliseerimispunktist või kauplusest, kust te seadme ostsite.

**Suomi**

**Hävitettävien laitteiden käsittely kotitalouksissa Euroopan unionin alueella**
Tämä tuotteessa tai sen pakkauksessa oleva merkintä osoittaa, että tuotetta ei saa hävittää talousjätteiden mukana. Käyttäjän velvollisuus on huolehtia siitä, että hävitettävä laite toimitetaan sähkö- ja elektroniikkalaiteromun keräyspisteeseen. Hävitettävien laitteiden erillinen keräys ja kierrätys säästää luonnonvaroja. Näin toimimalla varmistetaan myös, että kierrätys tapahtuu tavalla, joka suojelee ihmisten terveyttä ja ympäristöä. Saat tarvittaessa lisätietoja jätteiden kierrätyspaikoista paikallisilta viranomaisilta, jätevyöriöilltä tai tuotteen jälleenmyyjältä.

**Ελληνικά**

**Απόρριψη άχρηστων συσκευών στην Ευρωπαϊκή Ένωση**
Το παρόν σύμβολο στον εξοπλισμό ή στη συσκευασία του υποδεικνύει ότι το προϊόν αυτό δεν πρέπει να πετιέται μαζί με άλλα οικιακά απορρίμματα. Αντίθετα, ευθύνη σας είναι να απορρίπτετε τις άχρηστες συσκευές σε μια καθορισμένη μονάδα συλλογής απορριμμάτων για την ανακύκλωση άχρηστου ηλεκτρικού και ηλεκτρονικού εξοπλισμού. Η χωριστή συλλογή και ανακύκλωση των άχρηστων συσκευών θα συμβάλει στη διατήρηση των φυσικών πόρων και στη διασφάλιση ότι θα ανακυκλωθούν με τέτοιον τρόπο, ώστε να προστατεύεται η υγεία των ανθρώπων και το περιβάλλον. Για περισσότερες πληροφορίες σχετικά με το πού μπορείτε να απορρίψετε τις άχρηστες συσκευές για ανακύκλωση, επικοινωνήστε με τις κατά τόπους αρμόδιες αρχές ή με το κατάστημα από το οποίο αγοράσατε το προϊόν.

**Magyar**

**A hulladékanyagok kezelése a magánháztartásokban az Európai Unióban**
Ez a szimbólum, amely a terméken vagy annak csomagolásán van feltüntetve, azt jelzi, hogy a termék nem kezelhető együtt az egyéb háztartási hulladékkal. Az Ön feladata, hogy a készülék hulladékanyagait eljuttassa olyan kijelölt gyűjtőhelyre, amely az elektromos hulladékanyagok és az elektronikus berendezések újrahasznosításával foglalkozik. A hulladékanyagok elkülönített gyűjtése és újrahasznosítása hozzájárul a természeti erőforrások megőrzéséhez, egyúttal azt is biztosítja, hogy a hulladék újrahasznosítása az egészségre és a környezetre nem ártalmas módon történik. Ha tájékoztatást szeretne kapni azokról a helyekről, ahol leadhatja újrahasznosításra a hulladékanyagokat, forduljon a helyi önkormányzathoz, a háztartási hulladék begyűjtésével foglalkozó vállalathoz vagy a termék forgalmazójához.

**Latviski**

**Lietotāju atbrīvošanās no nederīgām ierīcēm Eiropas Savienības privātajās mājsaimniecībās**
Šis simbols uz ierīces vai tās iepakojuma norāda, ka šo ierīci nedrīkst izmest kopā ar pārējiem mājsaimniecības atkritumiem. Jūs esat atbildīgs par atbrīvošanos no nederīgās ierīces, to nododot norādītajā savākšanas vietā, lai tiktu veikta nederīgā elektriskā un elektroniskā aprīkojuma atrīvešņā pārstrāde. Speciāla nederīgās ierīces savākšana un atrīvešņā pārstrāde palīdz taupīt dabas resursus un nodrošina tādu atrīvešņā pārstrādi, kas sargā cilvēka veselību un apkārtējo vidi. Lai iegūtu papildu informāciju par to, kur atrīvešņai pārstrādei var nogādāt nederīgo ierīci, lūdzu, sazinieties ar vietējo pašvaldību, mājsaimniecības atkritumu savākšanas dienestu vai veikalu, kurā iegādājāties šo ierīci.

**Lietuviškai**

**Europos Sąjungos vartotojų ir privačių namų ūkių atliekamos įrangos išmetimas**
Šis simbolis ant produkto arba jo pakuotės nurodo, kad produktas negali būti išmestas kartu su kitomis namų ūkio atliekomis. Jūs privalote išmesti savo atliekamą įrangą atiduodami ją atliekamas elektronikos ir elektros įrangos perdirbimo punktus. Jei atliekamos įrangos bus atskiros surenkama ir perdirbama, bus išsaugoti natūralūs ištekliai ir užtikrinama, kad įranga yra perdirbta žmogaus sveikatą ir gamtą tausojančiu būdu. Dėl informacijos apie tai, kur galite išmesti atliekamą perdirbti skirtą įrangą kreipkitės į atitinkamą vietos tarnybą, namų ūkio atliekų išvežimo tarnybą arba į parduotuvę, kurioje pirkote produktą.

**Polski**

**Utylizacja zużytego sprzętu przez użytkowników domowych w Unii Europejskiej**
Symbol ten umieszczony na produkcie lub opakowaniu oznacza, że tego produktu nie należy wyrzucać razem z innymi odpadami domowymi. Użytkownik jest odpowiedzialny za dostarczenie zużytego sprzętu do wyznaczonego punktu gromadzenia zużytych urządzeń elektrycznych i elektronicznych. Gromadzenie osobno i recykling tego typu odpadów przyczynia się do ochrony zasobów naturalnych i jest bezpieczny dla zdrowia i środowiska naturalnego. Dalsze informacje na temat sposobu utylizacji zużytych urządzeń można uzyskać u odpowiednich władz lokalnych, w przedsiębiorstwie zajmującym się usuwaniem odpadów lub w miejscu zakupu produktu.

**Portugués**

**Descarte de equipamentos por usuários em residências da União Européia**
Este símbolo no produto ou na embalagem indica que o produto não pode ser descartado junto com o lixo doméstico. No entanto, é sua responsabilidade levar os equipamentos a serem descartados a um ponto de coleta designado para a reciclagem de equipamentos eletro-eletrônicos. A coleta separada e a reciclagem dos equipamentos no momento do descarte ajudam na conservação dos recursos naturais e garantem que os equipamentos serão reciclados de forma a proteger a saúde das pessoas e o meio ambiente. Para obter mais informações sobre onde descartar equipamentos para reciclagem, entre em contato com o escritório local de sua cidade, o serviço de limpeza pública de seu bairro ou a loja em que adquiriu o produto.

**Slovenčina**

**Postup používateľov v krajinách Európskej únie pri vyhadzovaní zariadenia v domácom používaní do odpadu**
Tento symbol na produkte alebo na jeho obale znamená, že nesmie by vyhodený s iným komunálnym odpadom. Namiesto toho máte povinnos odovzda toto zariadenie na zbernom mieste, kde sa zabezpečuje recyklácia elektrických a elektronických zariadení. Separovaný zber a recyklácia zariadenia určeného na odpad pomáže chráni prírodné zdroje a zabezpečí taký spôsob recyklácie, ktorý bude chráni ľudské zdravie a životné prostredie. Ďalšie informácie o separovanom zbere a recyklácii získate na miestnom obecnom úrade, vo firme zabezpečujúcej zber vášho komunálneho odpadu alebo v predajni, kde ste produkt kúpili.

**Slovenščina**

**Ravnanje z odpadno opremo v gospodinjstvih znotraj Evropske unije**
To znak na izdelku ali embalaži izdelka pomeni, da izdelka ne smete odlagati skupaj z drugimi gospodinjskimi odpadki. Odpadno opremo ste dolžni oddati na določenem zbirnem mestu za recikliranje odpadne električne in elektronske opreme. Z ločenim zbiranjem in recikliranjem odpadne opreme ob odlaganju boste pomagali ohrani naravne vire in zagotovili, da bo odpadna oprema reciklirana tako, da se varuje zdravje ljudi in okolje. Več informacij o mestih, kjer lahko oddate odpadno opremo za recikliranje, lahko dobite na občini, v komunalnem podjetju ali trgovini, kjer ste izdelek kupili.

**Svenska**

**Kassering av förbrukningsmaterial, för hem- och privatanvändare i EU**
Produkter eller produktförpackningar med den här symbolen får inte kasseras med vanligt hushållsavfall. I stället har du ansvar för att produkten lämnas till en behörig återvinningsstation för hantering av el- och elektronikprodukter. Genom att lämna kasserade produkter till återvinning hjälper du till att bevara större gemensamma naturresurser. Dessutom skyddas både människor och miljön när produkter återvinns på rätt sätt. Kommunala myndigheter, sophanteringsföretag eller butiken där varan köptes kan ge mer information om var du lämnar kasserade produkter för återvinning.

## Χημικές ουσίες

Η HP δεσμεύεται ότι θα παρέχει στους πελάτες της τις απαραίτητες πληροφορίες σχετικά με τις χημικές ουσίες που περιέχουν τα προϊόντα της εταιρείας σύμφωνα με νομικές απαιτήσεις όπως η REACH *(Regulation EC No 1907/2006 of the European Parliament and the Council)*. Για πληροφορίες σχετικά με τα χημικά αυτού του προϊόντος, ανατρέξτε στην τοποθεσία: www.hp.com/go/reach.

## Battery disposal in the Netherlands

Dit HP Product bevat een lithium-manganese-dioxide batterij. Deze bevindt zich op de hoofdprintplaat. Wanneer deze batterij leeg is, moet deze volgens de geldende regels worden afgevoerd.

## Battery disposal in Taiwan

廢電池請回收

Please recycle waste batteries.

## Attention California users

The battery supplied with this product may contain perchlorate material. Special handling may apply. For more information, go to the following Web site:

www.dtsc.ca.gov/hazardouswaste/perchlorate

## EU battery directive

English

**European Union Battery Directive**
This product contains a battery that is used to maintain data integrity of real time clock or product settings and is designed to last the life of the product. Any attempt to service or replace this battery should be performed by a qualified service technician.

Français

**Directive sur les batteries de l'Union Européenne**
Ce produit contient une batterie qui permet de maintenir l'intégrité des données pour les paramètres du produit ou l'horloge en temps réel et qui a été conçue pour durer aussi longtemps que le produit. Toute tentative de réparation ou de remplacement de cette batterie doit être effectuée par un technicien qualifié.

Deutsch

**Batterie-Richtlinie der Europäischen Union**
Dieses Produkt enthält eine Batterie, die dazu dient, die Datenintegrität der Echtzeituhr sowie der Produkteinstellungen zu erhalten, und die für die Lebensdauer des Produkts ausreicht. Im Bedarfsfall sollte das Instandhalten bzw. Austauschen der Batterie von einem qualifizierten Servicetechniker durchgeführt werden.

Italiano

**Direttiva dell'Unione Europea relativa alla raccolta, al trattamento e allo smaltimento di batterie e accumulatori**
Questo prodotto contiene una batteria utilizzata per preservare l'integrità dei dati dell'orologio in tempo reale o delle impostazioni del prodotto e la sua durata si intende pari a quella del prodotto. Eventuali interventi di riparazione o sostituzione della batteria devono essere eseguiti da un tecnico dell'assistenza qualificato.

Español

**Directiva sobre baterías de la Unión Europea**
Este producto contiene una batería que se utiliza para conservar la integridad de los datos del reloj de tiempo real o la configuración del producto y está diseñada para durar toda la vida útil del producto. El mantenimiento o la sustitución de dicha batería deberá realizarla un técnico de mantenimiento cualificado.

Česky

**Směrnice Evropské unie pro nakládání s bateriemi**
Tento výrobek obsahuje baterii, která slouží k uchování správných dat hodin reálného času nebo nastavení výrobku. Baterie je navržena tak, aby vydržela celou životnost výrobku. Jakýkoliv pokus o opravu nebo výměnu baterie by měl provést kvalifikovaný servisní technik.

Dansk

**EU's batteridirektiv**
Produktet indeholder et batteri, som bruges til at vedligeholde dataintegriteten for realtidsur- eller produktindstillinger og er beregnet til at holde i hele produktets levetid. Service på batteriet eller udskiftning bør foretages af en uddannet servicetekniker.

Nederlands

**Richtlijn batterijen voor de Europese Unie**
Dit product bevat een batterij die wordt gebruikt voor een juiste tijdsaanduiding van de klok en het behoud van de productinstellingen. Bovendien is deze ontworpen om gedurende de levensduur van het product mee te gaan. Het onderhoud of de vervanging van deze batterij moet door een gekwalificeerde onderhoudstechnicus worden uitgevoerd.

Eesti

**Euroopa Liidu aku direktiiv**
Toode sisaldab akut, mida kasutatakse reaalaja kella andmeühtsuse või toote sätete säilitamiseks. Aku on valmistatud kestma terve toote kasutusaja. Akut tohib hooldada või vahetada ainult kvalifitseeritud hooldustehnik.

Suomi

**Euroopan unionin paristodirektiivi**
Tämä laite sisältää pariston, jota käytetään reaaliaikaisen kellon tietojen ja laitteen asetusten säilyttämiseen. Pariston on suunniteltu kestävän laitteen koko käyttöiän ajan. Pariston mahdollinen korjaus tai vaihto on jätettävä pätevän huoltohenkilön tehtäväksi.

ΕΛληνικά

**Οδηγία της Ευρωπαϊκής Ένωσης για τις ηλεκτρικές στήλες**
Αυτό το προϊόν περιλαμβάνει μια μπαταρία, η οποία χρησιμοποιείται για τη διατήρηση της ακεραιότητας των δεδομένων ρολογιού πραγματικού χρόνου ή των ρυθμίσεων προϊόντος και έχει σχεδιαστεί έτσι ώστε να διαρκέσει όσο και το προϊόν. Τυχόν απόπειρες επιδιόρθωσης ή αντικατάστασης αυτής της μπαταρίας θα πρέπει να πραγματοποιούνται από κατάλληλα εκπαιδευμένο τεχνικό.

Magyar

**Az Európai unió telepek és akkumulátorok direktívája**
A termék tartalmaz egy elemet, melynek feladata az, hogy biztosítsa a valós idejű óra vagy a termék beállításainak adatintegritását. Az elem úgy van tervezve, hogy végig kitartson a termék használata során. Az elem bármilyen javítását vagy cseréjét csak képzett szakember végezheti el.

Latviski

**Eiropas Savienības Bateriju direktīva**
Produktam ir baterija, ko izmanto reālā laika pulksteņa vai produkta iestatījumu datu integritātes saglabāšanai, un tā ir paredzēta visam produkta dzīves ciklam. Jebkura apkope vai baterijas nomaiņa ir jāveic atbilstoši kvalificētam darbiniekam.

Lietuviškai

**Europos Sąjungos baterijų ir akumuliatorių direktyva**
Šiame gaminyje yra baterija, kuri naudojama, kad būtų galima prižiūrėti realaus laiko laikrodžio veikimą arba gaminio nuostatas; ji skirta veikti visą gaminio eksploatavimo laiką. Bet kokius šios baterijos aptarnavimo arba keitimo darbus turi atlikti kvalifikuotas aptarnavimo technikas.

Polski

**Dyrektywa Unii Europejskiej w sprawie baterii i akumulatorów**
Produkt zawiera baterię wykorzystywaną do zachowania integralności danych zegara czasu rzeczywistego lub ustawień produktu, która podtrzymuje działanie produktu. Przegląd lub wymiana baterii powinny być wykonywane wyłącznie przez uprawnionego technika serwisu.

Português

**Diretiva sobre baterias da União Européia**
Este produto contém uma bateria que é usada para manter a integridade dos dados do relógio em tempo real ou das configurações do produto e é projetada para ter a mesma duração que este. Qualquer tentativa de consertar ou substituir essa bateria deve ser realizada por um técnico qualificado.

Slovenčina

**Smernica Európskej únie pre zaobchádzanie s batériami**
Tento výrobok obsahuje batériu, ktorá slúži na uchovanie správnych údajov hodín reálneho času alebo nastavení výrobku. Batéria je skonštruovaná tak, aby vydržala celú životnosť výrobku. Akýkoľvek pokus o opravu alebo výmenu batérie by mal vykonať kvalifikovaný servisný technik.

Slovenščina

**Direktiva Evropske unije o baterijah in akumulatorjih**
V tem izdelku je baterija, ki zagotavlja natančnost podatkov ure v realnem času ali nastavitev izdelka v celotni življenjski dobi izdelka. Kakršno koli popravilo ali zamenjavo te baterije lahko izvede le pooblaščeni tehnik.

Svenska

**EU:s batteridirektiv**
Produkten innehåller ett batteri som används för att upprätthålla data i realtidsklockan och produktinställningarna. Batteriet ska räcka produktens hela livslängd. Endast kvalificerade servicetekniker får utföra service på batteriet och byta ut det.

Български

**Директива за батерии на Европейския съюз**
Този продукт съдържа батерия, която се използва за поддържане на целостта на данните на часовника в реално време или настройките за продукта, създадена на издържи през целия живот на продукта. Сервизът или замяната на батерията трябва да се извършва от квалифициран техник.

Română

**Directiva Uniunii Europene referitoare la baterii**
Acest produs conține o baterie care este utilizată pentru a menține integritatea datelor ceasului de timp real sau setărilor produsului și care este proiectată să funcționeze pe întreaga durată de viață a produsului. Orice lucrare de service sau de înlocuire a acestei baterii trebuie efectuată de un tehnician de service calificat.

# Κανονισμοί

Η συσκευή HP Photosmart πληροί τις απαιτήσεις προϊόντος που έχουν τεθεί από ρυθμιστικούς φορείς της χώρας/περιοχής σας.

Αυτή η ενότητα περιλαμβάνει τα παρακάτω θέματα:

- Κωδικός αναγνώρισης μοντέλου σύμφωνα με τους κανονισμούς
- FCC statement
- VCCI (Class B) compliance statement for users in Japan
- Notice to users in Japan about the power cord
- Notice to users in Korea
- Noise emission statement for Germany
- HP Photosmart Premium Fax C309 series declaration of conformity

## Κωδικός αναγνώρισης μοντέλου σύμφωνα με τους κανονισμούς

Για σκοπούς αναγνώρισης σε σχέση με τους κανονισμούς, το προϊόν σας διαθέτει έναν Κωδικό αναγνώρισης μοντέλου σύμφωνα με τους κανονισμούς. Ο Κωδικός αναγνώρισης μοντέλου του προϊόντος σας είναι SDGOB-0826. Αυτός ο Κωδικός αναγνώρισης δεν πρέπει να συγχέεται με το όνομα μάρκετινγκ (HP Photosmart Premium Fax C309 series κ.λπ.) ή τους αριθμούς προϊόντος (CC335A κ.λπ.).

## FCC statement

### FCC statement

The United States Federal Communications Commission (in 47 CFR 15.105) has specified that the following notice be brought to the attention of users of this product.

This equipment has been tested and found to comply with the limits for a Class B digital device, pursuant to Part 15 of the FCC Rules. These limits are designed to provide reasonable protection against harmful interference in a residential installation. This equipment generates, uses and can radiate radio frequency energy and, if not installed and used in accordance with the instructions, may cause harmful interference to radio communications. However, there is no guarantee that interference will not occur in a particular installation. If this equipment does cause harmful interference to radio or television reception, which can be determined by turning the equipment off and on, the user is encouraged to try to correct the interference by one or more of the following measures:

- Reorient the receiving antenna.
- Increase the separation between the equipment and the receiver.
- Connect the equipment into an outlet on a circuit different from that to which the receiver is connected.
- Consult the dealer or an experienced radio/TV technician for help.

For further information, contact:

Manager of Corporate Product Regulations
Hewlett-Packard Company
3000 Hanover Street
Palo Alto, Ca 94304
(650) 857-1501

Modifications (part 15.21)

The FCC requires the user to be notified that any changes or modifications made to this device that are not expressly approved by HP may void the user's authority to operate the equipment.

This device complies with Part 15 of the FCC Rules. Operation is subject to the following two conditions: (1) this device may not cause harmful interference, and (2) this device must accept any interference received, including interference that may cause undesired operation.

## VCCI (Class B) compliance statement for users in Japan

この装置は、情報処理装置等電波障害自主規制協議会（VCCI）の基準に基づくクラスB情報技術装置です。この装置は、家庭環境で使用することを目的としていますが、この装置がラジオやテレビジョン受信機に近接して使用されると受信障害を引き起こすことがあります。

取り扱い説明書に従って正しい取り扱いをして下さい。

## Notice to users in Japan about the power cord

製品には、同梱された電源コードをお使い下さい。

同梱された電源コードは、他の製品では使用出来ません。

## Notice to users in Korea

사용자 안내문(B급 기기)

이 기기는 비업무용으로 전자파 적합 등록을 받은 기기로서, 주거지역에서는 물론 모든 지역에서 사용할 수 있습니다.

## Noise emission statement for Germany

**Geräuschemission**

LpA < 70 dB am Arbeitsplatz im Normalbetrieb nach DIN 45635 T. 19

## HP Photosmart Premium Fax C309 series declaration of conformity

**DECLARATION OF CONFORMITY**
according to ISO/IEC 17050-1 and EN 17050-1

| | | |
|---|---|---|
| **Manufacturer's Name:** | Hewlett-Packard Company | DoC#: SDGOB-0826-rel.1.0 |
| **Manufacturer's Address:** | 16399 West Bernardo Drive<br>San Diego, CA 92127, USA | |

**declares, that the product**

| | |
|---|---|
| **Product Name:** | HP Photosmart Premium Fax - C309 Series |
| **Regulatory ModelNumber:**[4)] | SDGOB-0826 |
| **Product Options:** | ALL |
| **Radio Module:** | RSVLD-0707 (802.11g/b) |
| | RSVLD-0602 (Bluetooth) |
| **Power Adapter:** | 0957-2259 |

**conforms to the following Product Specifications and Regulations:**

| | |
|---|---|
| **SAFETY:** | IEC 60950-1:2005 / EN60950-1:2006<br>IEC 60825-1 Ed. 1.2: 2001 / EN 60825-1 + A2 + A1: 2002 (LED)<br>GB4943: 2001<br>NOM 019-SCFI-1993 |
| **EMC:** | CISPR 22: 2005 / EN55022: 2006 Class B<br>CISPR 24: 1997 + A1: 2001 + A2: 2002 / EN 55024:1998 + A1: 2001 + A2: 2003 Class B<br>EN 301 489-1 V1.6.1: 2005, EN 301 489-17 V1.2.1: 2002<br>IEC 61000-3-2: 2005 / EN 61000-3-2: 2006<br>IEC 61000-3-3: 1994 + A1: 2001 / EN 61000-3-3:1995 + A1: 2001<br>FCC Title 47 CFR, Part 15 Class B / ICES-003, Issue 4<br>GB9254-1998, GB17625.1-2003 |
| **TELECOM:** | TBR21: 1998<br>FCC Title 47 CFR Part 68, TIA/EIA 968:2001 |
| **RADIO:** | EN 300 328 V1.7.1: 2006 |
| **HEALTH:** | EU: 1999/519/EC |

This Device complies with Part 15 of the FCC Rules. Operation is subject to the following two Conditions: (1) this device may not cause harmful interference, and (2) this device must accept any interference received, including interference that may cause undesired operation

The product herewith complies with the requirements of the EMC Directive 2004/108/EC, the Low Voltage Directive 2006/95/EC and the R&TTE Directive 1999/5/EC and carries the CE-Marking accordingly

**Additional Information:**

1. This product is assigned a Regulatory model number which stays with the regulatory aspects of the design. The Regulatory Model Number is the main product identifier in the regulatory documentation and test reports, this number should not be confused with the marketing name or the product numbers.

**San Diego, CA, USA**
**20 June, 2008**

**Local contact for regulatory topics only:**

EMEA: Hewlett-Packard GmbH, HQ-TRE, Herrenberger Strasse 140, 71034 Böblingen, Germany www.hp.com/go/certificates

US: Hewlett Packard, 3000 Hanover St., Palo Alto 94304, U.S.A. 650-857-1501

# Δηλώσεις κανονισμών ασύρματης λειτουργίας

Αυτή η ενότητα περιλαμβάνει τις παρακάτω πληροφορίες κανονισμών για ασύρματα προϊόντα:

- Exposure to radio frequency radiation
- Notice to users in Brazil
- Notice to users in Canada
- European Union regulatory notice
- Notice to users in Taiwan

## Exposure to radio frequency radiation

### Exposure to radio frequency radiation

**Caution** The radiated output power of this device is far below the FCC radio frequency exposure limits. Nevertheless, the device shall be used in such a manner that the potential for human contact during normal operation is minimized. This product and any attached external antenna, if supported, shall be placed in such a manner to minimize the potential for human contact during normal operation. In order to avoid the possibility of exceeding the FCC radio frequency exposure limits, human proximity to the antenna shall not be less than 20 cm (8 inches) during normal operation.

## Notice to users in Brazil

### Aviso aos usuários no Brasil

Este equipamento opera em caráter secundário, isto é, não tem direito à proteção contra interferência prejudicial, mesmo de estações do mesmo tipo, e não pode causar interferência a sistemas operando em caráter primário. (Res.ANATEL 282/2001).

## Notice to users in Canada

### Notice to users in Canada/Note à l'attention des utilisateurs canadiens

**For Indoor Use.** This digital apparatus does not exceed the Class B limits for radio noise emissions from the digital apparatus set out in the Radio Interference Regulations of the Canadian Department of Communications. The internal wireless radio complies with RSS 210 and RSS GEN of Industry Canada.

**Utiliser à l'intérieur.** Le présent appareil numérique n'émet pas de bruit radioélectrique dépassant les limites applicables aux appareils numériques de la classe B prescrites dans le Règlement sur le brouillage radioélectrique édicté par le ministère des Communications du Canada. Le composant RF interne est conforme a la norme RSS-210 and RSS GEN d'Industrie Canada.

## European Union regulatory notice

### European Union Regulatory Notice

Products bearing the CE marking comply with the following EU Directives:

- Low Voltage Directive 73/23/EEC
- EMC Directive 2004/108/EC

CE compliance of this product is valid only if powered with the correct CE-marked AC adapter provided by HP.

If this product has telecommunications functionality, it also complies with the essential requirements of the following EU Directive:

- R&TTE Directive 1999/5/EC

Compliance with these directives implies conformity to harmonized European standards (European Norms) that are listed in the EU Declaration of Conformity issued by HP for this product or product family. This compliance is indicated by the following conformity marking placed on the product.

The wireless telecommunications functionality of this product may be used in the following EU and EFTA countries:

Austria, Belgium, Cyprus, Czech Republic, Denmark, Estonia, Finland, France, Germany, Greece, Hungary, Iceland, Ireland, Italy, Latvia, Liechtenstein, Lithuania, Luxembourg, Malta, Netherlands, Norway, Poland, Portugal, Slovak Republic, Slovenia, Spain, Sweden, Switzerland, and United Kingdom.

**Products with 2.4-GHz wireless LAN devices**

**France**
For 2.4 GHz Wireless LAN operation of this product certain restrictions apply: This product may be used indoor for the entire 2400-2483.5 MHz frequency band (channels 1-13). For outdoor use, only 2400-2454 MHz frequency band (channels 1-9) may be used. For the latest requirements, see http://www.art-telecom.fr.

**Italy**
License required for use. Verify with your dealer or directly with the General Direction for Frequency Planning and Management (Direzione Generale Pianificazione e Gestione Frequenze).

## Notice to users in Taiwan

### 低功率電波輻射性電機管理辦法

#### 第十二條

經型式認證合格之低功率射頻電機，非經許可，公司、商號或使用者均不得擅自變更頻率、加大功率或變更設計之特性及功能。

#### 第十四條

低功率射頻電機之使用不得影響飛航安全及干擾合法通信；經發現有干擾現象時，應立即停用，並改善至無干擾時方得繼續使用。

前項合法通信，指依電信法規定作業之無線電通信。低功率射頻電機須忍受合法通信或工業、科學及醫藥用電波輻射性電機設備之干擾。

# Κανονιστικές σημειώσεις περί τηλεπικοινωνιών

Η συσκευή HP Photosmart ανταποκρίνεται στις απαιτήσεις τηλεπικοινωνίας των κανονιστικών φορέων για τη χώρα/περιοχή σας.

Αυτή η ενότητα περιλαμβάνει τα παρακάτω θέματα:

- Notice to users of the U.S. telephone network: FCC requirements FCC
- Notice to users of the Canadian telephone network
- Notice to users in the European Economic Area
- Notice to users of the German telephone network
- Australia Wired Fax Statement

## Notice to users of the U.S. telephone network: FCC requirements FCC

### Notice to users of the U.S. telephone network: FCC requirements

This equipment complies with FCC rules, Part 68. On this equipment is a label that contains, among other information, the FCC Registration Number and Ringer Equivalent Number (REN) for this equipment. If requested, provide this information to your telephone company.

An FCC compliant telephone cord and modular plug is provided with this equipment. This equipment is designed to be connected to the telephone network or premises wiring using a compatible modular jack which is Part 68 compliant. This equipment connects to the telephone network through the following standard network interface jack: USOC RJ-11C.

The REN is useful to determine the quantity of devices you may connect to your telephone line and still have all of those devices ring when your number is called. Too many devices on one line might result in failure to ring in response to an incoming call. In most, but not all, areas the sum of the RENs of all devices should not exceed five (5). To be certain of the number of devices you may connect to your line, as determined by the REN, you should call your local telephone company to determine the maximum REN for your calling area.

If this equipment causes harm to the telephone network, your telephone company might discontinue your service temporarily. If possible, they will notify you in advance. If advance notice is not practical, you will be notified as soon as possible. You will also be advised of your right to file a complaint with the FCC. Your telephone company might make changes in its facilities, equipment, operations, or procedures that could affect the proper operation of your equipment. If they do, you will be given advance notice so you will have the opportunity to maintain uninterrupted service. If you experience trouble with this equipment, please contact the manufacturer, or look elsewhere in this manual, for warranty or repair information. Your telephone company might ask you to disconnect this equipment from the network until the problem has been corrected or until you are sure that the equipment is not malfunctioning.

This equipment may not be used on coin service provided by the telephone company.

Connection to party lines is subject to state tariffs. Contact your state public utility commission, public service commission, or corporation commission for more information.

This equipment includes automatic dialing capability. When programming and/or making test calls to emergency numbers:

- Remain on the line and explain to the dispatcher the reason for the call.
- Perform such activities in the off-peak hours, such as early morning or late evening.

**Note** The FCC hearing aid compatibility rules for telephones are not applicable to this equipment.

The Telephone Consumer Protection Act of 1991 makes it unlawful for any person to use a computer or other electronic device, including fax machines, to send any message unless such message clearly contains in a margin at the top or bottom of each transmitted page or on the first page of transmission, the date and time it is sent and an identification of the business, other entity, or other individual sending the message and the telephone number of the sending machine or such business, other entity, or individual. (The telephone number provided might not be a 900 number or any other number for which charges exceed local or long-distance transmission charges.) In order to program this information into your fax machine, you should complete the steps described in the software.

## Notice to users of the Canadian telephone network

### Note à l'attention des utilisateurs du réseau téléphonique canadien/Notice to users of the Canadian telephone network

Cet appareil est conforme aux spécifications techniques des équipements terminaux d'Industrie Canada. Le numéro d'enregistrement atteste de la conformité de l'appareil. L'abréviation IC qui précède le numéro d'enregistrement indique que l'enregistrement a été effectué dans le cadre d'une Déclaration de conformité stipulant que les spécifications techniques d'Industrie Canada ont été respectées. Néanmoins, cette abréviation ne signifie en aucun cas que l'appareil a été validé par Industrie Canada.

Pour leur propre sécurité, les utilisateurs doivent s'assurer que les prises électriques reliées à la terre de la source d'alimentation, des lignes téléphoniques et du circuit métallique d'alimentation en eau sont, le cas échéant, branchées les unes aux autres. Cette précaution est particulièrement importante dans les zones rurales.

**Remarque** Le numéro REN (Ringer Equivalence Number) attribué à chaque appareil terminal fournit une indication sur le nombre maximal de terminaux qui peuvent être connectés à une interface téléphonique. La terminaison d'une interface peut se composer de n'importe quelle combinaison d'appareils, à condition que le total des numéros REN ne dépasse pas 5.

Basé sur les résultats de tests FCC Partie 68, le numéro REN de ce produit est 0.0B.

This equipment meets the applicable Industry Canada Terminal Equipment Technical Specifications. This is confirmed by the registration number. The abbreviation IC before the registration number signifies that registration was performed based on a Declaration of Conformity indicating that Industry Canada technical specifications were met. It does not imply that Industry Canada approved the equipment.

Users should ensure for their own protection that the electrical ground connections of the power utility, telephone lines and internal metallic water pipe system, if present, are connected together. This precaution might be particularly important in rural areas.

**Note** The REN (Ringer Equivalence Number) assigned to each terminal device provides an indication of the maximum number of terminals allowed to be connected to a telephone interface. The termination on an interface might consist of any combination of devices subject only to the requirement that the sum of the Ringer Equivalence Numbers of all the devices does not exceed 5.

The REN for this product is 0.0B, based on FCC Part 68 test results.

## Notice to users in the European Economic Area

### Notice to users in the European Economic Area

CE

This product is designed to be connected to the analog Switched Telecommunication Networks (PSTN) of the European Economic Area (EEA) countries/regions.

Network compatibility depends on customer selected settings, which must be reset to use the equipment on a telephone network in a country/region other than where the product was purchased. Contact the vendor or Hewlett-Packard Company if additional product support is necessary.

This equipment has been certified by the manufacturer in accordance with Directive 1999/5/EC (annex II) for Pan-European single-terminal connection to the public switched telephone network (PSTN). However, due to differences between the individual PSTNs provided in different countries, the approval does not, of itself, give an unconditional assurance of successful operation on every PSTN network termination point.

In the event of problems, you should contact your equipment supplier in the first instance.

This equipment is designed for DTMF tone dialing and loop disconnect dialing. In the unlikely event of problems with loop disconnect dialing, it is recommended to use this equipment only with the DTMF tone dial setting.

## Notice to users of the German telephone network

### Hinweis für Benutzer des deutschen Telefonnetzwerks

Dieses HP-Fax ist nur für den Anschluss eines analogen Public Switched Telephone Network (PSTN) gedacht. Schließen Sie den TAE N-Telefonstecker, der im Lieferumfang des HP All-in-One enthalten ist, an die Wandsteckdose (TAE 6) Code N an. Dieses HP-Fax kann als einzelnes Gerät und/oder in Verbindung (mit seriellem Anschluss) mit anderen zugelassenen Endgeräten verwendet werden.

## Australia Wired Fax Statement

In Australia, the HP device must be connected to Telecommunication Network through a line cord which meets the requirements of the Technical Standard AS/ACIF S008.

# Ευρετήριο




## Α

άκυρο
- προγραμματισμένο φαξ 106

ανακύκλωση
- δοχεία μελάνης 307

αντιγραφή
- προδιαγραφές 304
- προσαρμογή στη σελίδα δεν λειτουργεί 194

αντίγραφο
- αντιμετώπιση προβλημάτων 187
- κενή 195
- λείπουν πληροφορίες 193

αντιμετώπιση προβλημάτων
- αντίγραφο 187
- εγκατάσταση 122
- εκτύπωση 173
- εσφαλμένες μετρήσεις 126
- καλώδιο USB 125
- κάρτα μνήμης 179
- μηνύματα σφάλματος 251
- ποιότητα εκτύπωσης 133
- προβλήματα φαξ 140, 196, 197, 205, 207, 209, 211, 213, 214, 216, 218, 225, 227, 230, 231, 233, 239, 248
- σάρωση 184

απαιτήσεις συστήματος 302

απάντηση σε συνδυασμό κτύπων 23

αρχείο
- μη αναγνώσιμο 256
- μη έγκυρο όνομα 257
- υποστηριζόμενες μορφές 257

ασύρματος δρομολογητής 5

ασφάλεια
- αντιμετώπιση προβλημάτων 10
- δίκτυο, κλειδί WEP 10, 12

## Β

βύσμα RJ-45 5

## Γ

γραμμή ISDN, ρύθμιση με φαξ 22

## Δ

διαδικασία υποστήριξης 119

διακριτός ήχος κλήσης 23

διαφάνειες
- προδιαγραφές 302

δίκτυο
- ασφάλεια 10
- κάρτα διασύνδεσης 7

δοχεία μελάνης
- εσφαλμένα 264, 292
- κατεστραμμένα 265
- λείπουν 265
- μελάνη τρίτου κατασκευαστή 279
- μη συμβατά 264
- μήνυμα σφάλματος 292
- μηνύματα σφάλματος 262
- τέλος μελάνης HP 279
- χαμηλό επίπεδο μελάνης 177
- χρησιμοποιημένα 280

δρομολογητής 5

## Ε

εγγύηση 122

εγκατάσταση
- γραμμή ISDN 22
- μόντεμ υπολογιστή 27, 29, 36
- σύστημα PBX 22
- φωνητικό ταχυδρομείο 36
- DSL 21

εγκατάσταση καλωδίου USB 125

εγκατάσταση λογισμικού
- επανεγκατάσταση 131
- κατάργηση εγκατάστασης 131

έγχρωμη οθόνη γραφικών 42, 44

εκτύπωση
- ακατάληπτοι χαρακτήρες 175
- αντιμετώπιση προβλημάτων 173
- αντίστροφη σειρά σελίδων 175
- αργά, αντιμετώπιση προβλημάτων 178
- αχνή 156
- κάθετες λωρίδες 165
- κενή εκτύπωση 177
- οι φάκελοι δεν εκτυπώνονται σωστά 174
- παραμορφωμένη εκτύπωση 148
- περιθώρια λάθος 176
- ποιότητα, αντιμετώπιση προβλημάτων 133, 140, 149, 163, 211
- προδιαγραφές 304

έλεγχος
- θύρα φαξ 243
- καλώδιο τηλεφώνου 243
- κατάσταση γραμμής φαξ 245
- πρίζα τηλεφώνου 242
- τόνος κλήσης 246
- υλικό φαξ 242

έλεγχος κατάστασης γραμμής, φαξ 245

έλεγχος πρίζας τηλεφώνου, φαξ 242

έλεγχος πρίζας, φαξ 242

έλεγχος σωστής θύρας, φαξ 243

έλεγχος τόνου κλήσης, φαξ 246

έλεγχος υλικού, φαξ 242

επανεγκατάσταση λογισμικού 131

επίπεδα μελάνης
- εικονίδια 46

ετικέτες
- προδιαγραφές 302

## Κ


καλώδιο τηλεφώνου
  έλεγχος 243
  σύνδεση, αποτυχία 243
καλώδιο CAT-5 Ethernet 5
κανονισμοί 311
κανονιστικές σημειώσεις περί τηλεπικοινωνιών 317
κάρτα διασύνδεσης 7
κάρτες μνήμης
  αδυναμία ανάγνωσης ψηφιακής φωτογραφικής μηχανής 179
  αντιμετώπιση προβλημάτων 179
  λείπουν φωτογραφίες 256
  μη αναγνώσιμο αρχείο 256
  μήνυμα σφάλματος 258
  HP Photosmartδεν διαβάζει 180
κατάργηση εγκατάστασης λογισμικού 131
κατεστραμμένο, δοχείο μελάνης 265
κείμενο
  ακανόνιστο 167
  ακατάληπτοι χαρακτήρες 175
  γραμμές με κουκκίδες στη σάρωση 185
  δεν γεμίζει πλήρως 140
  λάθος ή λείπει από τη σάρωση 186
  λάθος μορφή στη σάρωση 186
  ομαλές γραμματοσειρές 167
  περικομμένο 213, 233
κενές σελίδες
  φαξ 213
κενή
  αντίγραφο 195
  σάρωση 184
κεφαλή εκτύπωσης
  προβλήματα 286
κλειδί WEP, ρύθμιση 10
κουμπιά, πίνακας ελέγχου 42
κρυπτογράφηση
  κλειδί WEP 10


## Λ


λάθος έκδοση υλικολογισμικού 252
λείπει
  κείμενο από τη σάρωση 186
λείπουν
  δοχείο μελάνης 265
  πληροφορίες από αντίγραφο 193


## Μ


μελάνη
  χαμηλό επίπεδο 177
μελάνι
  λωρίδες στο πίσω μέρος του χαρτιού 166
  χρόνος στεγνώματος 261
μετά την περίοδο υποστήριξης 122
μη έγκυρο όνομα αρχείου 257
μη κατάλληλος τερματισμός 262
μηνύματα σφάλματος
  ανάγνωση ή εγγραφή αρχείου 256
  κάρτες μνήμης 258
μόντεμ. *δείτε* μόντεμ υπολογιστή
μόντεμ τηλεφώνου. *δείτε* μόντεμ υπολογιστή
μόντεμ υπολογιστή
  ρύθμιση για φαξ 27, 29, 33, 36
μόντεμ υπολογιστή, ρύθμιση για φαξ 233
μόντεμ PC. *δείτε* μόντεμ υπολογιστή
μουτζουρωμένη μελάνη 133


## Ο


οθόνη
  αλλαγή μετρήσεων 126
  εικονίδια 45
οθόνη "βρέθηκε εκτυπωτής", Windows 13


## Π


παράλληλο τηλεφωνικό σύστημα 17
περιβάλλον
  Περιβαλλοντικό πρόγραμμα διαχείρισης προϊόντος 305
  προδιαγραφές περιβάλλοντος 302
περιθώρια
  λάθος 176
περικοπή
  αποτυγχάνει 259
πίνακας ελέγχου
  κουμπιά 42
  λειτουργίες 42
ποιότητα εκτύπωσης
  μουτζουρωμένη μελάνη 133
προβλήματα
  αντίγραφο 187
  εκτύπωση 173
  μηνύματα σφάλματος 251
  σάρωση 184
προβλήματα σύνδεσης
  Η συσκευή HP All-in-One δεν ενεργοποιείται 123
  φαξ 197, 205, 207, 218, 225
προβλήματα φαξ
  αντιμετώπιση προβλημάτων 196
  αποστολή 197, 205, 207, 214
  αργή μετάδοση 214
  δεν εκτυπώνονται 231
  καταγεγραμμένοι τόνοι φαξ 216
  κενές σελίδες 213
  λείπουν σελίδες 209, 230
  λήψη 197, 214, 218, 225
  παράσιτα στη γραμμή τηλεφώνου 239
  περικομμένο κείμενο 213, 233
  χαμηλή ποιότητα εκτύπωσης 140, 211
προσαρμογή στη σελίδα δεν λειτουργεί 194


## Ρ


ρυθμίσεις εκτύπωσης
  ποιότητα εκτύπωσης 133
ρύθμιση
  διακριτός ήχος κλήσης 23
  κοινή γραμμή τηλεφώνου 25

μόντεμ υπολογιστή 33, 233
ξεχωριστή γραμμή φαξ 21
τηλεφωνητής 32, 33, 233
φωνητικό ταχυδρομείο 26, 233

## Σ

σάρωση
αντιμετώπιση προβλημάτων 184
κείμενο εμφανίζεται ως γραμμές με κουκκίδες 185
κενή 184
λάθος διάταξη σελίδας 185
λάθος κείμενο 186
λάθος μορφή κειμένου 186
λάθος περικοπή 185
προδιαγραφές σάρωσης 304
σειριακό τηλεφωνικό σύστημα 17
σημειώσεις κανονισμών
αριθμός αναγνώρισης μοντέλου κανονισμών 311
δηλώσεις ασύρματης λειτουργίας 314
σύστημα PBX, ρύθμιση με φαξ 22

## Τ

τεχνικές πληροφορίες
απαιτήσεις συστήματος 302
προδιαγραφές αντιγραφής 304
προδιαγραφές εκτύπωσης 304
προδιαγραφές περιβάλλοντος 302
προδιαγραφές σάρωσης 304
προδιαγραφές φαξ 304
προδιαγραφές χαρτιού 302
τηλεφωνητής
καταγεγραμμένοι τόνοι φαξ 216
ρύθμιση για φαξ 32, 33, 233
τηλεφωνητής, ρύθμιση για φαξ 233
τηλεφωνική υποστήριξη 119

## Υ

υποστήριξη πελατών
εγγύηση 122

## Φ

φάκελοι
προδιαγραφές 302
φαξ
αντιμετώπιση προβλημάτων 196
γραμμή ISDN, ρύθμιση 22
δεν απαντά 227
διακριτός ήχος κλήσης 23
εκτυπώσεις χαμηλής ποιότητας 140
ζεύκτης 233
μόντεμ υπολογιστή, ρύθμιση 27, 29, 33, 36, 233
παράλληλος διαχωριστής 233
προβλήματα λήψης 227
προδιαγραφές 304
σύστημα PBX, ρύθμιση 22
τηλεφωνητής, ρύθμιση 32, 33, 233
τηλέφωνο IP, χρήση 248
φωνητικό ταχυδρομείο, ρύθμιση 26, 36, 233
DSL, ρύθμιση 21
Internet, μέσω 248
φωνητικό ταχυδρομείο
ρύθμιση για φαξ 26, 36
φωτογραφίες
λείπουν 256
φωτογραφικό χαρτί
προδιαγραφές 302
συνιστώμενοι τύποι 47
φωτογραφικό χαρτί 10 x 15 cm
προδιαγραφές 302

## Χ

χαμηλή ποιότητα εκτύπωσης
φαξ 211
χαμηλή ποιότητα εκτύπωσης φαξ 140
χαρτί
προδιαγραφές 302
συμβουλές 54
συνιστώμενοι τύποι 48
χαρτί legal
προδιαγραφές 302
χαρτί letter
προδιαγραφές 302
χρονική περίοδος τηλεφωνικής υποστήριξης
χρονική περίοδος υποστήριξης 120
χρώμα
άτονο 156

## A

ADSL. *δείτε* DSL

## C

CD/DVD
συνιστώμενοι τύποι 50

## D

DSL, ρύθμιση με φαξ 21

## F

FoIP 248

## I

Internet, φαξ με χρήση 248
IP
τηλέφωνο 248

## P

PC μόντεμ. *δείτε* μόντεμ υπολογιστή