OFFICEJET 6500

www.hp.com/support

E709

Start

Начало

התחלה

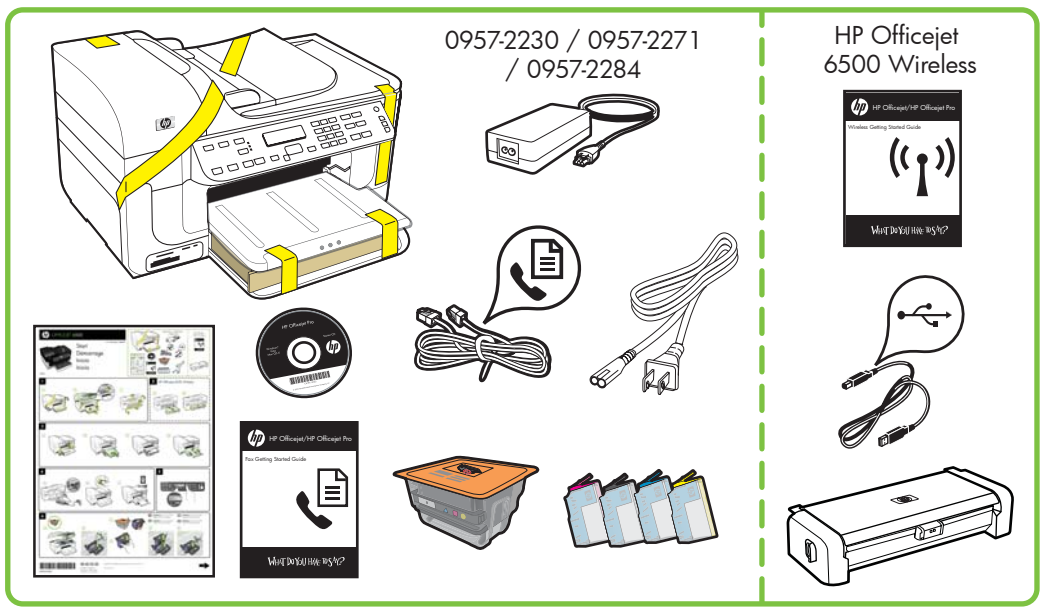

1

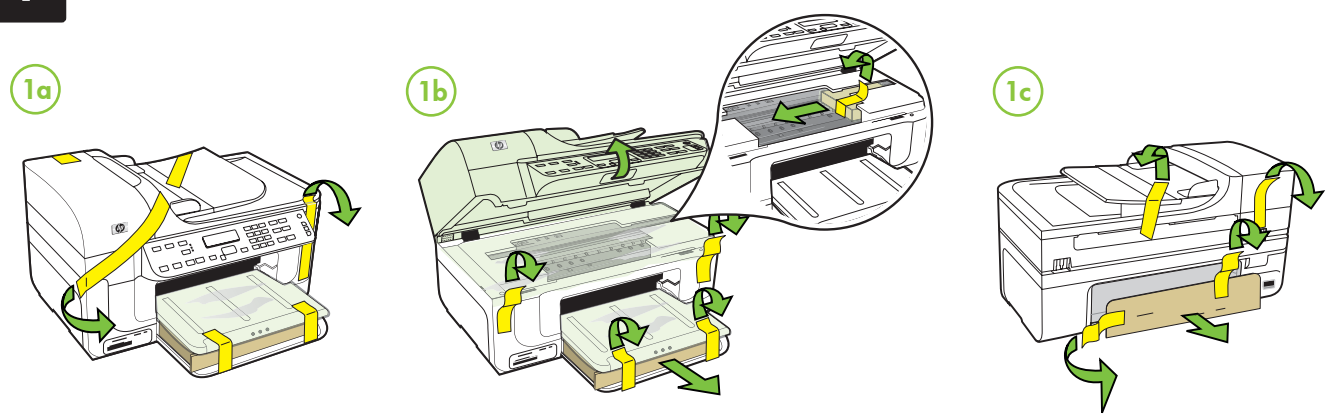

2 HP Officejet 6500 Wireless

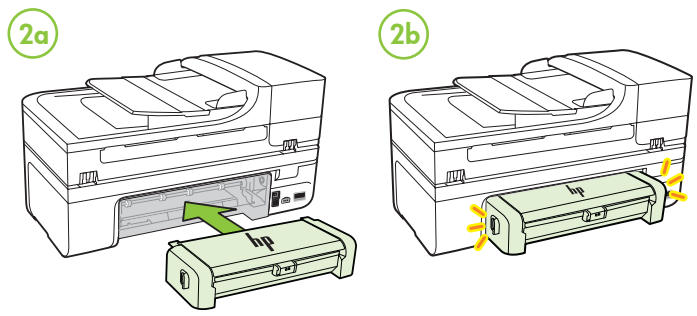

3

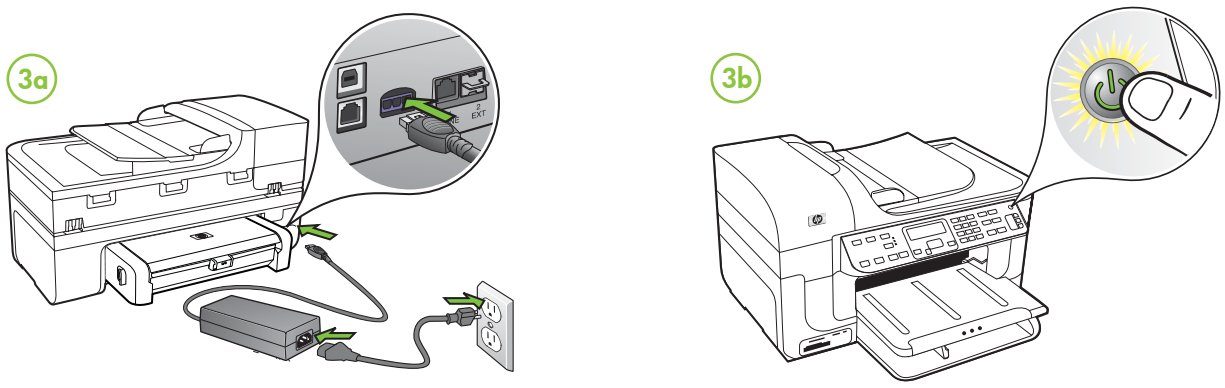

4

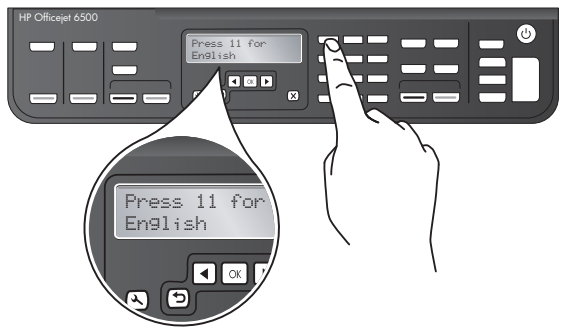

5

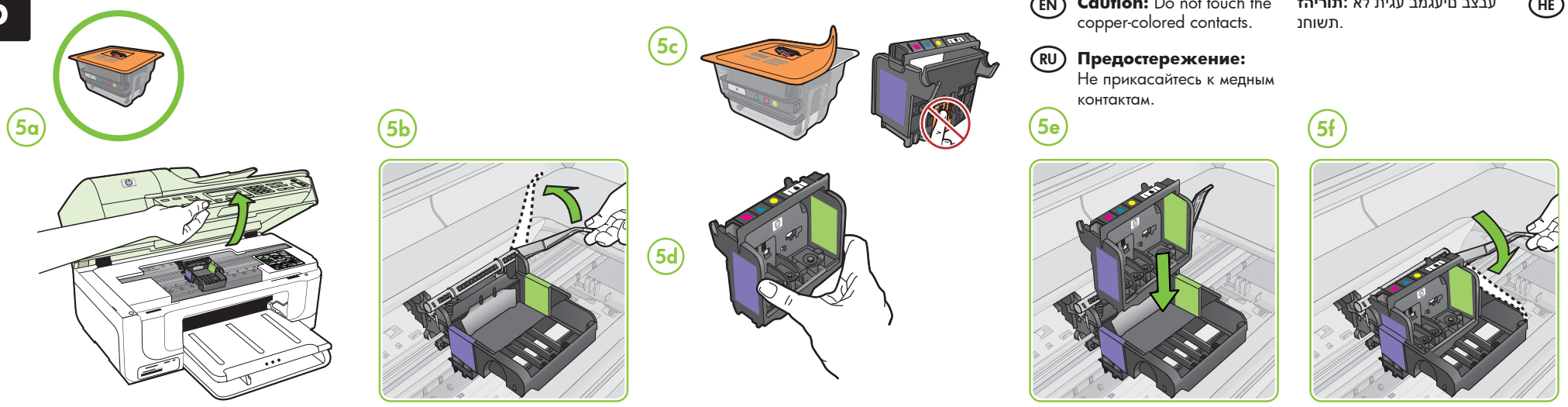

EN **Caution:** Do not touch the copper-colored contacts.

RU **Предостережение:** Не прикасайтесь к медным контактам.

HE **תוריהז:** עבצב ריעגמב עגית לא תשוחנ.

6

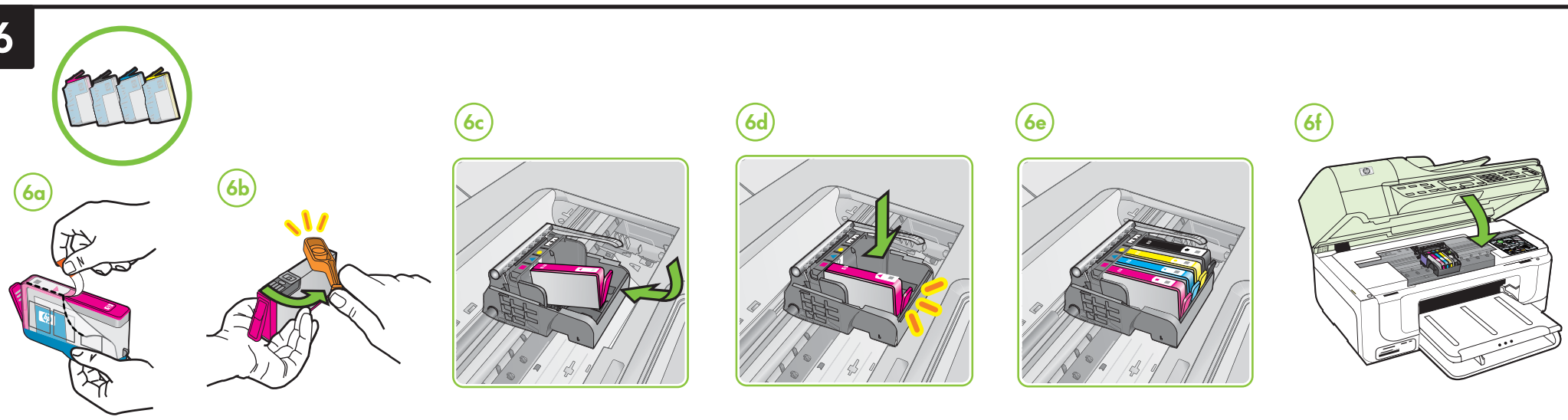

CB815-90042

EN RU HE

Printed in Germany
Imprimé en Allemagne
Stampato in Germania

© 2009 Hewlett-Packard Development Company, L.P.

www.hp.com

7

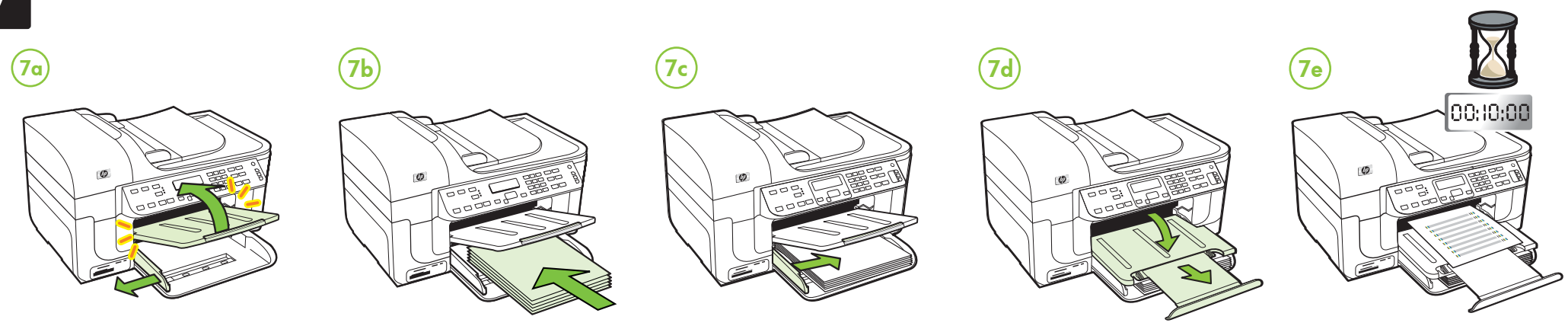

8

USB

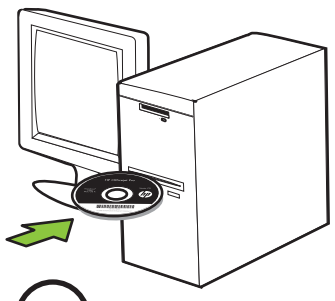

EN **Windows:** Install software first. Do NOT connect the USB cable until prompted.
Mac OS X: Connect the USB cable, and then install software.

RU **Windows:** становите программное обеспечение. НЕ подключайте USB-кабель до того, как получите соответствующий запрос.
Mac OS X: Подключите USB-кабели и затем установите программное обеспечение.

HE **Windows**: הליחת הנכותה תא קתה. לא רבחת תא לבכ ה-USB תאז תושעל שקבתתש דע.
Mac OS X: הנכותה תא קתה וכמ רחאלו ה-USB לבכ תא רבח.

Wireless (802.11)

EN **Note**: If your all-in-one supports wireless (802.11) connections, see the Wireless Getting Started Guide for more setup information.

RU **Примечание:** Если ваше многофункциональное устройство поддерживает беспроводные соединения (802.11), то дополнительную информацию по установке см. в Руководстве по началу работы с беспроводной связью.

HE **שים לב:** אם התקן ה-All-in-One שברשותך תומך בחיבורים אלחוטיים (802.11), עיין במדריך לתחילת השימוש ברשת אלחוטית לקבלת מידע נוסף.

Ethernet

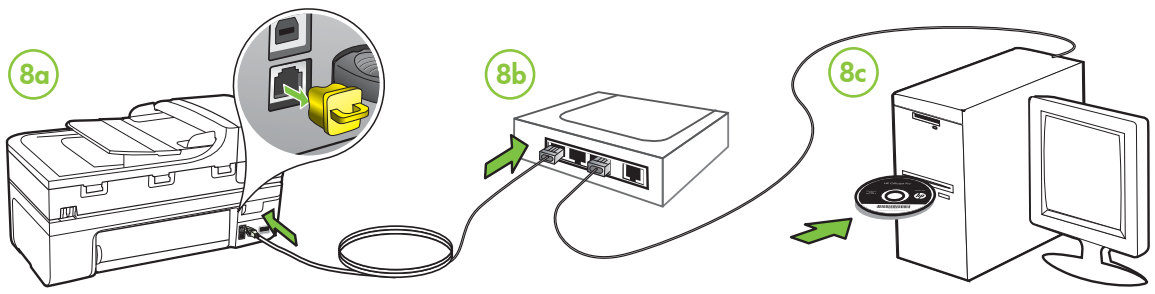

EN Obtain IP address, hardware (MAC) address, and mDNS (Bonjour) name.

The network configuration page contains network settings and other information for the all-in-one. To print this page, press 🔧 on the all-in-one control panel, select Network Setup > Print Network Config. Page, and then press OK .

RU Получите IP-адрес, адрес аппаратного обеспечения (MAC-адрес) и имя mDNS (идентификатор).

Отчет о конфигурации сети содержит информацию о настройках сети, а также другую информацию о многофункциональном устройстве. Для вывода страницы на печать нажмите 🔧 на панели управления многофункционального устройства, выберите Настройка сети > Печать страницы конфигурации сети и нажмите OK.

HE השג כתובת IP, כתובת חומרה (MAC) ושם mDNS (Bonjour).

דף הגדרת התצורה מכיל את הגדרות הרשת וכן מידע נוסף אודות התקן ה-All-in-One. להדפסת דף זה, לחץ על 🔧 בלוח הבקרה של התקן ה-All-in-one, בחר את האפשרות Network Setup (הגדרה ברשת) > Print Network Config. Page (הדפס דף תצורה), ולאחר מכן לחץ על OK (אישור).

9

EN Connect the all-in-one to a phone jack using the phone cord or adaptor provided with the all-in-one.
See the Fax Getting Started Guide for more information.

RU Включите многофункциональное устройство в телефонную розетку с помощью шнура или сетевого адаптера, который входит в комплект поставки All-in-One. Более подробную информацию см. в руководстве по началу работы с факсом.

HE לבכ תועצמאב וופלט עקשל All-in-One-ה תא רבח ה-All-in-One. קתהל סיפרוצמה סאתמה וא וופלטה פסוג עדימל סקפ תרדגהל סינושאר סידעצ רירדמב וייע.

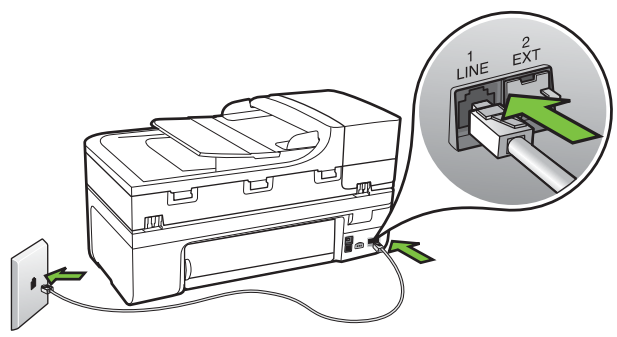

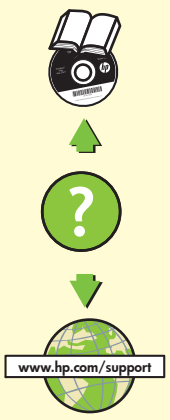

EN **Learn More!**

An electronic User Guide is available on your computer after you install the software-either from the HP Solution Center Software (Windows) or the Help Viewer (Mac OS X). This guide provides information on the following topics:

- Troubleshooting information
- Important safety notices and regulatory information
- Information about supported printing supplies
- Detailed user instructions

You can also find more information at HP's support website (www.hp.com/support). For more information and support using this product with Linux, visit http://www.hp.com/go/linuxprinting.

Note: Ink from the cartridges is used in the printing process in a number of different ways, including in the initialization process, which prepares the device and cartridges for printing, and in printhead servicing, which keeps print nozzles clear and ink flowing smoothly. In addition, some residual ink is left in the cartridge after it is used. For more information see www.hp.com/go/inkusage.

RU **Дополнительно!**

Дополнительную информацию см. в электронном руководстве, которое будет доступно на вашем компьютере после установки программного обеспечения из Центра решений HP (HP Solution Center, Windows) или из средства для просмотра справки (Help Viewer, Mac OS X). Данное руководство содержит информацию по следующим темам:

- Информация об устранении неполадок
- Важные указания по технике безопасности и нормативная информация
- Информация о поддерживаемых расходных материалах
- Подробные указания для пользователей

Более подробную информацию можно получить на сайте поддержки HP (www.hp.com/support).
Для получения дополнительной информации и поддержки при использовании этого продукта в ОС Linux посетите следующий сайт http://www.hp.com/go/linuxprinting.

Примечание. Чернила с картриджем используются в процессе печати по-разному, в том числе в процессе инициализации, во время которого устройство и картриджи подготавливаются к печати, а также после чистки печатающей головки, что позволяет удерживать сопла принтера в чистом состоянии и способствует равномерной подаче чернил. Кроме того, некоторое количество чернил остается в использованном картридже в виде осадка. Более подробную информацию см. на веб-сайте www.hp.com/go/inkusage.

HE **למד עוד!**

מדריך אלקטרוני למשתמש יהיה זמין במחשב לאחר התקנת התוכנה - באמצעות התוכנה HP Solution Center (Windows) או Help Viewer (Mac OS X). מדריך זה מספק מידע על הנושאים הבאים:

- מידע על בעיות בהפעלה
- הערות בטיחותיות חשובות ומידע רגולטיבי
- מידע אודות צרכי הדפסה
- הוראות מפורטות למשתמש

תוכל למצוא מידע נוסף באתר התמיכה של HP בכתובת (www.hp.com/support). לקבלת מידע נוסף, בקר באתר התמיכה במוצר, בכתובת http://www.hp.com/go/linuxprinting.

שים לב: הדיו שבמחסניות משמש לתהליך ההדפסה במספר אופנים, כולל בתהליך האתחול אשר מכין את ההתקן ואת המחסניות להדפסה ובשירות הטיפול בראשי הדיו, אשר עוזר לשמור על הראשים נקיים ועל זרימה חופשית של דיו. בנוסף, נשארות שאריות דיו במחסנית לאחר השימוש. למידע נוסף, ראה www.hp.com/go/inkusage.