HP Photosmart A640 series

Käyttöopas

HP Photosmart A640 series

HP Photosmart A640 series -käyttöopas

Sisältö

1 HP Photosmart A640 series -käyttöopas.....5

2 Perustietoja
Toimintaohje 7
Lisätietojen hankkiminen.....7
Photosmart -laitteen yleiskatsaus.....8
Ohjauspaneelin painikkeet ja merkkivalot.....9
HP TouchSmart -näyttö.....9
Kosketusnäytön käyttäminen.....10
Sähköisen kynän käyttäminen.....10
Photosmart-valikko.....11
Kosketusnäyttöruutu.....12
Pikkukuvanäkymä ja yhden kuvan näkymä.....13
Valokuvakuvakkeet.....14
Setup Menu (Asetukset-valikko).....15
Asetusvalikon käyttäminen.....15
Asetusvalikon valinnat.....16

3 Perustietoja paperista
Sopivimman paperin valitseminen tulostustyötä varten.....19
Paperin lataaminen.....19

4 Tulostaminen Bluetooth-laitteesta
Bluetooth-yhteyden vaatimukset.....23
HP Photosmart A640 series -laitteen kytkeminen Bluetooth-laitteeseen.....23
Valokuvien tulostaminen Bluetooth-laitteesta.....24

5 Tulostaminen ilman tietokonetta
Tulostaminen muistikortilta.....25
Tuetut muistikortit 25
Muistikortin asettaminen tulostimeen 26
Valokuvien tulostaminen muistikortilta tai USB-laitteesta.....26
Muistikortin poistaminen.....30
Valokuvien tallentaminen muistikortista toiseen laitteeseen.....30
Tulostaminen PictBridge-yhteensopivasta kamerasta tai laitteesta.....30
Hyödynnä luovuuttasi.....31

Kehysten lisääminen....32
Kuvatekstien lisääminen....32
Piirtäminen valokuviin....34
Leikekuvan lisääminen....35
Suunnittelugallerian käyttäminen....36
Erikoistulostusprojektit....36
Albumien luominen....37
Tervehdyskorttien luominen....38
Passikuvat....39
Panoraamakuvat....40
Valokuvatarrat....41
Valokuvien asettelujen luominen....41
Videoruututuloste....42
Valokuvien parantelu tai muokkaus....42
Valokuvan korjauksen käyttö....42
Valokuvan rajaaminen....43
Punasilmäisyyden poistaminen valokuvista....43
Kissansilmäilmiön poiston käyttäminen....44
Valokuvan kirkkauden säätäminen....44
Kuvien korjaaminen....44
Diaesitysten luominen ja esittäminen....45

6 Tulostaminen tietokoneesta
Tulostinohjelmisto....47
Valokuvien siirtäminen tietokoneeseen....47
Valokuvien laadun parantaminen....49
Tulostustyön tulostusasetusten muuttaminen....50
Tulostuslaadun muuttaminen....50
Paperityypin muuttaminen....50
Paperikoon muuttaminen....51
Valokuvien tulostaminen....51
Reunattominen valokuvien tulostaminen....52
Reunallisten valokuvien tulostaminen....53
Panoraamavalokuvien tulostaminen....53
Tulostaminen arkistokorteille ja muulle pienikokoiselle materiaalille....54

7 Huolto
Tulostuskasetin kohdistaminen....57
Tulostuskasetin automaattinen puhdistaminen....57
Tulostuskasettien mustemäärän arvioiminen....58
Tulostimen tilan näyttäminen....58
Tulostuskasetin asentaminen tai vaihtaminen....58
Tulostuskasetin tilaustietojen saaminen....60
Testisivun tulostaminen....60
Mallisivun tulostaminen....61
Tulostimen ja tulostuskasetin säilyttäminen....61
Tulostimen varastoiminen....61
Tulostuskasetin varastoiminen....61
Musteen poistaminen iholta ja vaatteista....61

8 Vianmääritys
Ohjelmiston asennusongelmat 63
Asennus epäonnistui....63
Uusi laite löydetty -ohjattu toiminto avautuu, kun tulostin liitetään Windows-tietokoneeseen....64
Tulostin ei näy Tulostimet ja faksit -ikkunassa (vain Windows)....65
Asennus ei käynnistynyt automaattisesti....65
Tulostus- ja laiteongelmat 67
Tulostimen virtajohto on kytkettynä, mutta tulostin ei käynnisty....67
Tuloste ei tullut ulos....69
Tietokoneen ja tulostimen välinen yhteys on katkennut....69
Tulostin ei tulosta, kun se on liitetty tietokoneeseen USB-kaapelilla toisen USB-laitteen kautta....70
Näkyviin tuli Tuntematon laite -virheilmoitus (vain Windows)....71
Asiakirja tai valokuva ei tulostu valittujen oletusarvoisten tulostusasetusten mukaisesti....71
Tulostin ei tulosta reunattomia valokuvia....72
Valokuvia ei voitu tallentaa tietokoneesta muistikorttiin....73
Tulostimesta tulee tyhjä sivu....73
Osa asiakirjasta puuttuu tai on väärässä paikassa....73
Tulostuslaatu on heikko....73
Bluetooth-tulostusongelmat....74
Bluetooth-laitteeni ei löydä tulostinta....75

9 Mustetarvikekauppa....79

10 HP:n tuki ja takuu
Käy ensin HP-tuen Web-sivustossa 81
HP:n puhelintuki 81
Puhelintuen aika....81
Soittaminen....82
Puhelintuen ajanjakson jälkeen....82
Lisätakuuvaihtoehdot....82

11 Tekniset tiedot
Järjestelmävaatimukset....83
Tulostimen tekniset tiedot....83

12 Tietoja säännöksistä ja ympäristötiedot
Tietoja säännöksistä....85
Säännöksien mukainen mallinumero....85
FCC statement 86
VCCI (Class B) compliance statement for users in Japan....86
Notice to users in Japan about power cord....86
Notice to users in Korea....87
LED indicator statement 87
Ympäristönsuojeluohjelma 87

Ympäristönsuojelua koskevia vinkkejä....87
Paperinkulutus....88
Muovit....88
Materiaaliturvallisuustiedotteet....88
Kierrätysohjelma....88
HP:n Inkjet-tarvikkeiden kierrätysohjelma....88
Virrankulutus....88
Disposal of Waste Equipment by Users in Private Households in the European Union....90
Kemialliset aineet....90
Toxic and hazardous substance table....91
EU:n vaatimustenmukaisuusvakuutus....91

A Ohjelmiston asentaminen....93

1 HP Photosmart A640 series -käyttöopas

Tervetuloa käyttämään **HP Photosmart A640 series** käyttöopasta. Lisätietoja **Photosmart** -tulostimesta on seuraavissa kohdissa:

- ”Perustietoja,” sivu 7
- ”Perustietoja paperista,” sivu 19
- ”Tulostaminen ilman tietokonetta,” sivu 25
- ”Tulostaminen tietokoneesta,” sivu 47
- ”Huolto,” sivu 57
- ”Mustetarvikekauppa,” sivu 79
- ”HP:n tuki ja takuu,” sivu 81
- ”Tekniset tiedot,” sivu 83
- ”Tietoja säännöksistä ja ympäristötiedot,” sivu 85

2 Perustietoja

Tämä osassa on perustietoja **HP Photosmart A640 series** -tulostimesta. Tässä osassa käsitellään seuraavia aiheita:

- Toimintaohje
- Lisätietojen hankkiminen
- Photosmart -laitteen yleiskatsaus
- Ohjauspaneelin painikkeet ja merkkivalot
- HP TouchSmart -näyttö
- Setup Menu (Asetukset-valikko)

Toimintaohje

Lisätietoja luovien ja yleisten tehtävien suorittamisesta **Photosmart** -tulostimella ja -ohjelmistolla saat napsauttamalla seuraavia linkkejä.

- ”Reunattominen valokuvien tulostaminen,” sivu 52
- ”Reunallisten valokuvien tulostaminen,” sivu 53
- ”Paperin lataaminen,” sivu 19
- ”Tulostuskasetin asentaminen tai vaihtaminen,” sivu 58
- ”Valokuvien siirtäminen tietokoneeseen,” sivu 47

Lisätietojen hankkiminen

Uuden **HP Photosmart A640 series** -tulostimen mukana toimitetaan seuraavat oppaat:

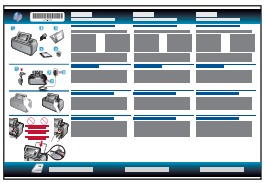	**Asennusohjeet**: Asennusohjeessa on ohjeet tulostimen käyttöönottoon, **Photosmart** -ohjelmiston asennukseen ja valokuvien tulostamiseen. Lue tämä opas ensin. Tämän oppaan nimi voi olla Pikaopas tai Asennusopas. Nimi voi vaihdella maan/alueen, kielen tai tulostimen mallin mukaan.
	Laitteessa olevat ohjeet: Laitteen näyttöön voi avata käytönaikaisen ohjeen, josta voi etsiä lisätietoja valituista aiheista. Koskettamalla tulostimen näytössä olevaa kysymysmerkkikuvaketta saat nykyistä tehtävää koskevia ohjeita. Voit tarkastella ohjeaiheita myös Asetus-valikossa. Kohdassa ”Asetusvalikon käyttäminen,” sivu 15 on tietoja näiden ohjeaiheiden käyttämisestä.
www.hp.com/support.	Jos käytössäsi on Internet-yhteys, voit katsoa lisätietoja ja saada tukea HP:n Web-sivustosta. Web-sivustossa on saatavana tuoteoppaita, teknistä tukea, ohjaimia, tarvikkeita sekä tilaustietoja.

Photosmart -laitteen yleiskatsaus

Kaavio 2-1 Kuva edestä ja takaa

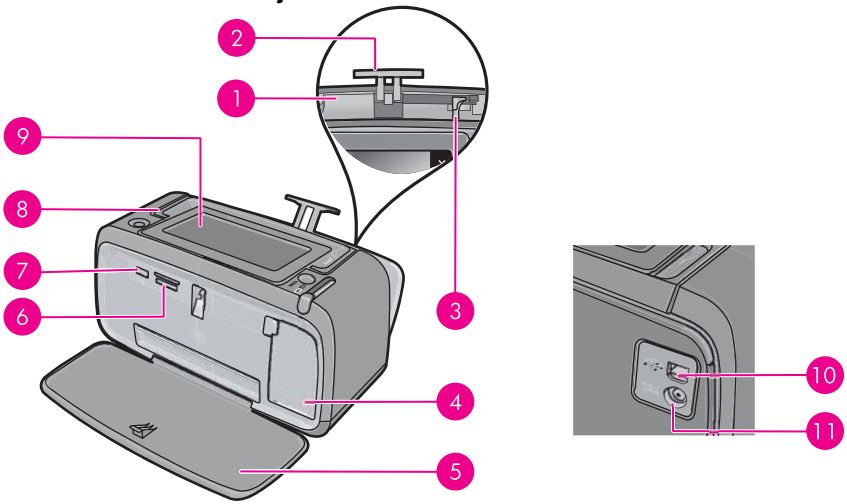

Numero	Kuvaus
1	**Syöttölokero**: Paperi asetetaan tähän. Avaa ensin tulostelokero. Syöttölokero avautuu automaattisesti, kun tulostelokero avataan.
2	**Syöttölokeron jatke**: Voidaan vetää ulospäin paperin tueksi.
3	**Paperin leveysohjain**: Aseta paperi oikein paikalleen siirtämällä ohjainta käytettävän paperin leveyden mukaisesti.
4	**Tulostuskasettipesän luukku**: Avataan kolmivärisen HP 110 Tri-color Inkjet -tulostuskasetin asettamista tai poistamista varten.
5	**Tulostelokero (auki)**: Tulostin ohjaa valmiit tulosteet tänne. Syöttölokero avautuu automaattisesti, kun tulostelokero avataan.
6	**Muistikorttipaikat**: Aseta muistikortit tähän.
7	**Kameraportti**: Liitä PictBridge-digikamera tai USB-flash/ pikkuasema tähän.
8	**Kahva**: Tästä voit kantaa tulostinta.
9	**Tulostimen näyttö**: Nosta näyttö haluamaasi asentoon. Tässä näytössä voit esimerkiksi esikatsella valokuvia ja valita tulostimen valikkotoimintoja.
10	**USB-portti**: Liitä tulostin tietokoneeseen tämän liitännän kautta USB-kaapelin avulla (hankittava erikseen).
11	**Virtajohdon liitäntä**: Kytke virtajohto tähän.

Ohjauspaneelin painikkeet ja merkkivalot

Kaavio 2-2 Ohjauspaneeli ja merkkivalot

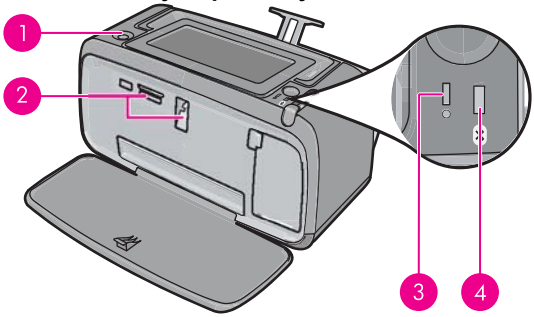

Numero	Kuvaus
1	**Käytössä**: Painike, jolla tulostimen virta voidaan kytkeä ja katkaista. **Virtavalo** palaa, kun virta on kytketty.
2	**Muistikortti- ja PictBridge-merkkivalo**: Tämä valo vilkkuu ja palaa sitten katkotta, kun muistikortti on asetettu oikein tai kun kameraporttiin liitetään laite, jota tulostin tukee. Se vilkkuu sinisenä, jos tulostin käyttää muistikorttia tai liitettyä laitetta tai jos kytketty tietokone suorittaa luku-, kirjoitus- tai poistotoimintoa.
3	**Huomio-merkkivalo**: Merkkivalo vilkkuu, jos on tapahtunut virhe tai jos käyttäjän toimenpiteitä tarvitaan.
4	**Bluetooth-valo**: Palaa tasaisena, jos Bluetooth-radio on käytössä.

HP TouchSmart -näyttö

Tässä osassa on kuvattu, miten tulostinta käytetään kosketusnäytön ja sähköisen kynän avulla.

- Kosketusnäytön käyttäminen
- Sähköisen kynän käyttäminen
- Photosmart-valikko
- Kosketusnäyttöruutu
- Pikkukuvanäkymä ja yhden kuvan näkymä
- Valokuvakuvakkeet

Kosketusnäytön käyttäminen

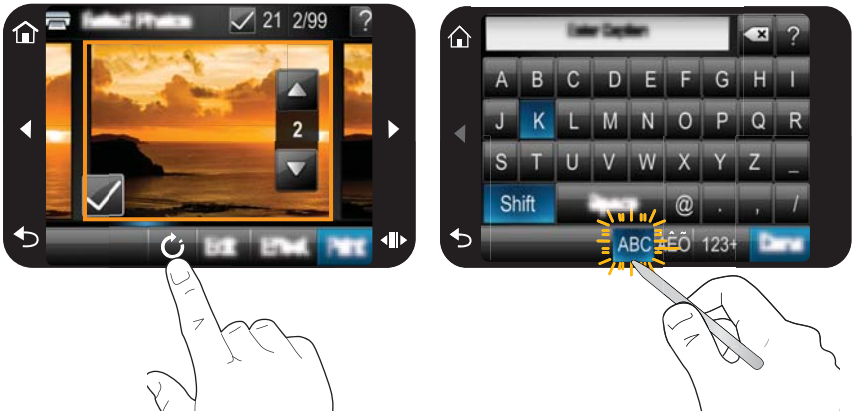

Koskettamalla sormilla kosketusnäyttöä, voit suorittaa useita toimintoja, kuten selata valikkoja tai valita asetuksia kosketusnäyttöruudulta. Lisätietoja on kohdassa ”Kosketusnäyttöruutu,” sivu 12. Tulostin antaa merkkiäänen aina painiketta painettaessa. Voit muuttaa äänten voimakkuutta tai poistaa ne käytöstä **Asetukset**-valikossa. Voit käyttää näitä toimintoja myös sähköisellä kynällä, mutta se on tarkoitettu pääasiassa piirtämiseen ja kuvatekstien kirjoittamiseen kosketusnäytön näppäimistön avulla. Lisätietoja on kohdassa ”Sähköisen kynän käyttäminen,” sivu 10.

△ **Varoitus** Älä käytä teräviä esineitä tai muuta kuin tulostimen mukana toimitettua sähköistä kynää tai hyväksyttyä korvaavaa kynää, jotta kosketusnäyttö ei vahingoitu.

Sähköisen kynän käyttäminen

Voit koskettaa sähköisellä kynällä tulostimen näytössä olevia kuvakkeita, tehdä valintoja tulostimen valikoista tai valita valokuvia tulostamista varten. Voit sähköistä kynää käyttämällä myös piirtää valokuvaan, kirjoittaa kuvatekstin valokuvaan kosketusnäytön näppäimistöllä ja tehdä muita luovia tehtäviä. Lisätietoja on kohdassa ”Hyödynnä luovuuttasi,” sivu 31.

Huomautus Näytön näppäimistö kuvatekstien kirjoittamista varten ei ole käytettävissä kaikilla kielillä. Joillakin kielillä tulostin näyttää näppäimistössä vain latinalaiset merkit.

Tulostimessa on kaksi säilytyspaikkaa sähköiselle kynälle: ura, jossa kynää voi säilyttää, kunnes sitä tarvitaan, ja aukko, jossa kynää voi pitää sitä usein käytettäessä.

Kaavio 2-3 Sähköisen kynän säilytyspaikat

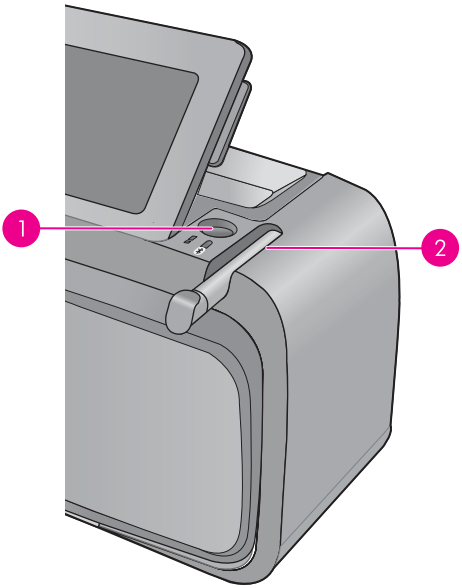

Numero	Kuvaus
1	**Sähköisen kynän säilytysaukko**: Aseta kynä tähän valokuvia käsitellessäsi, niin kynä on helposti saatavilla.
2	**Sähköisen kynän säilytysura**: Aseta sähköinen kynä tähän tulostinta siirtäessäsi tai käyttökertojen väliseksi ajaksi.

Photosmart-valikko

Seuraavat asetukset ovat käytettävissä **Photosmart** -valikossa, kun laitteeseen asetetaan muistikortti tai kosketetaan kosketusnäyttöruudun **Aloitus**-kuvaketta.

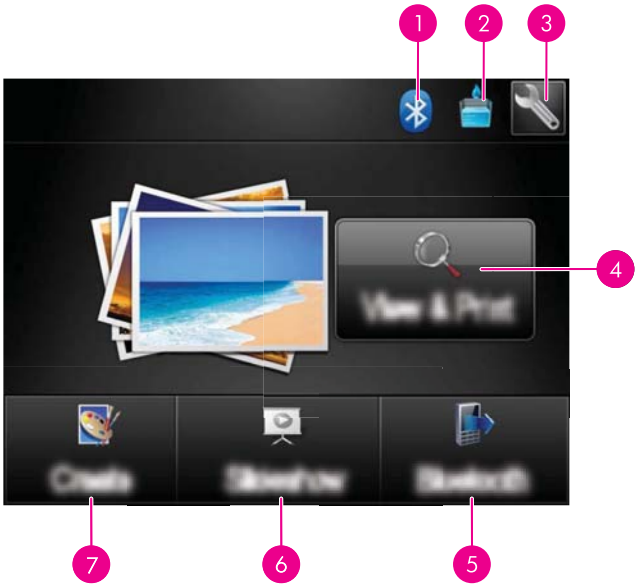

1	**Bluetooth-ilmaisinvalo**: Kertoo, onko Bluetooth käytässä vai ei.
2	**Musteen taso**: Osoittaa tulostuskasetin likimääräisen jäljellä olevan musteen määrän.
3	**Asetukset-kuvake**: Avaa asetusvalikko koskettamalla tätä.
4	**Näytä ja tulosta**: Voit katsella, muokata ja tulostaa muistikortilla olevia valokuvia. Voit myös valita valokuvillesi luovan projektin (kehyksiä, kuvatekstejä, suunnittelugallerian jne.) valitsemalla valokuvan ja koskettamalla **Tehoste**.
5	**Bluetooth**: Koskettamalla tätä voit etsiä lähellä olevaa Bluetooth-laitetta.
6	**Diaesitys**: Voit toistaa suosikkivalokuvasi diaesityksenä tulostimen kosketusnäytössä. Lisätietoja on kohdassa ”Diaesitysten luominen ja esittäminen,” sivu 45.
7	**Luo**: Voit valita valokuvillesi luovan projektin (albumeita, tervehdyskortteja, valokivien asetteluja jne.). Lisätietoja on kohdassa ”Hyödynnä luovuuttasi,” sivu 31.

Kosketusnäyttöruutu

Kosketusnäyttöruutu ympäröi **HP TouchSmart -näyttö**-laitteen valokuvien katselualuetta, ja sen avulla voi nopeasti käyttää usein tarvittavia toimintoja, kuten siirtymispainikkeita.

Huomautus Kosketusnäyttöruudun painikkeet näkyvät vain, kun tulostimeen on kytketty virta ja **Photosmart** -valikosta on tehty jokin valinta. Lisäksi vain nykyistä tilaa tai tehtävää koskevat painikkeet ovat valaistuina.

Kaavio 2-4 Kosketusnäyttöruutu

Numero	Kuvaus
1	**Aloitus**: Avaa **Photosmart** -valikko koskettamalla tätä.
2	**Peruuta**: Pysäytä tulostus koskettamalla tätä.
3	**Nuolet**: Kosketa näitä, jos haluat selata valokuvia tai **Luo**-valikoita.
4	**Takaisin**: Voit palata edelliseen valikkoon tai näkymään koskettamalla tätä.
5	**Pikaselaus**: Kosketa tätä, jos haluat käyttää vierityspalkkia, jonka avulla voit nopeasti selata valokuvia.

Pikkukuvanäkymä ja yhden kuvan näkymä

Voit katsella muistikortilla olevia valokuvia pikkukuvanäkymässä tai yhden kuvan näkymässä.

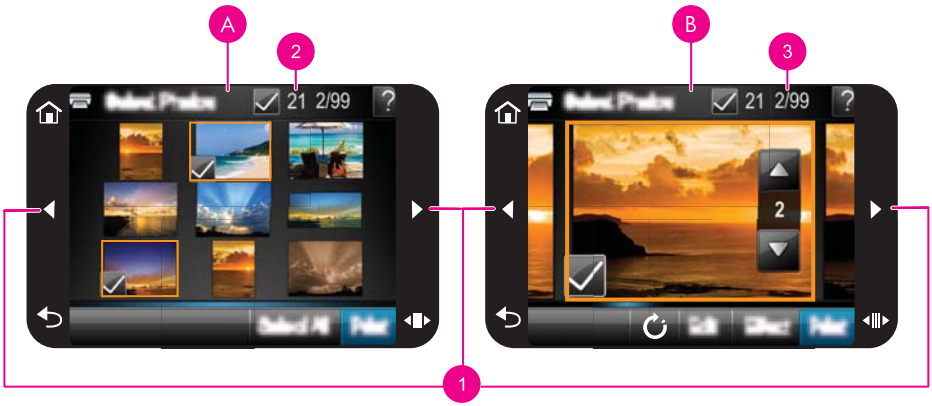

A	Pikkukuvanäkymä
B	Yhden kuvan näkymä
1	Nuolinäppäimet

2	Valittujen valokuvien määrä
3	Nykyisen valokuvan järjestysnumero muistikortilla olevien valokuvien joukossa.

Valokuvien katseleminen pikkukuvanäkymässä

1. Aseta muistikortti. Lisätietoja on kohdassa ”Tulostaminen muistikortilta,” sivu 25.
2. Kosketa **Photosmart** -valikossa **Näytä ja tulosta**.
   Tämä avaa muistikortilla olevat valokuvat pikkukuvanäkymässä. Voit selata valokuvia koskettamalla nuolinäppäimiä.

Valokuvien katseleminen yhden kuvan näkymässä

1. Aseta muistikortti. Lisätietoja on kohdassa ”Tulostaminen muistikortilta,” sivu 25.
2. Kosketa **Photosmart** -valikossa **Näytä ja tulosta**.
3. Kosketa valokuvaa, jota haluat katsoa yhden kuvan näkymässä.
   Voit selata valokuvia koskettamalla nuolinäppäimiä.

Valokuvakuvakkeet

Valokuvakuvakkeet näkyvät valokuvien ja videoleikkeiden päällä pikkukuva- ja yhden kuvan näkymässä. Jotkin kuvakkeet ilmaisevat valokuvan tai videoleikkeen tilan. Toiset voivat kosketettaessa vaikuttaa valokuvaan tai videoleikkeeseen.

Taulukko 2-1 Valokuvakuvakkeet

Valokuvakuvake	Kuvaus
X1	**Tulostuksen tila**: Ilmaisee, että valokuva tulostuu. Siitä näkyy myös, montako kopiota kuvasta tulostetaan.
	Kopiot: Kosketa valokuvaa yhden kuvan näkymässä, jos haluat valita sen tulostettavaksi ja haluat näkyviin kopioiden vierityspalkin. Koskettamalla vierityspalkkia voit muuttaa tulostettavien kopioiden määrää.
	Valintaruutu: Näkyy tulostettavaksi valitussa valokuvassa tai videoruudussa.
	Kierrä: Yhden kuvan näkymän ollessa käytössä kuvakkeen jokainen kosketus kiertää kuvaa 90 astetta myötäpäivään.
	Punasilmäisyys: Ilmaisee yhden kuvan näkymässä, että valokuvasta on punasilmäisyys poistettu. Kuvake vilkkuu valokuvassa, jonka punasilmäisyyden poisto on meneillään.

Aiheeseen liittyviä ohjeita

”Tulostuskasettien mustemäärän arvioiminen,” sivu 58

Setup Menu (Asetukset-valikko)

Asetusvalikko sisältää monia valintoja tulostusasetusten muuttamista, värikasettien kohdistamista ja muita toimintoja varten.

Tässä osassa käsitellään seuraavia aiheita:

- Asetusvalikon käyttäminen
- Asetusvalikon valinnat

Asetusvalikon käyttäminen

Tässä osassa käsitellään asetusvalikon käyttämistä.

Asetusvalikon käyttäminen

1. Kosketa tarvittaessa pikakosketusruudun **Aloitus**-valintaa, jolloin **Photosmart** -valikko tulee taas näyttöön.

2. Avaa asetusvalikko koskettamalla **Photosmart**-valikon **Asetukset**-kuvaketta.

1	Asetukset-kuvake

3. Tuo valikon toiminnot näkyviin koskettamalla valikon nimeä. Valinnat, joita ei voi käyttää, näkyvät himmennettyinä.
   Koskettamalla kysymysmerkkikuvaketta näet kyseistä ruutua koskevan ohjeen.

Perustietoja

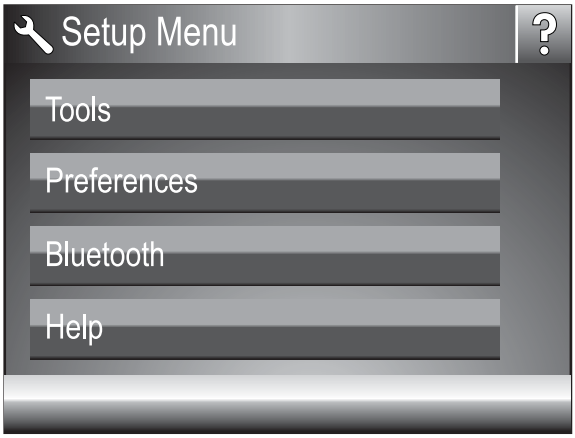

4. Avaa toiminnon ikkuna tai suorita toiminto koskettamalla.
5. Voit poistua valikosta koskettamalla ↩.

Asetusvalikon valinnat

Työkalut

- **Tulosta testisivu**

  Kosketa tätä, jos haluat tulostaa testisivun, joka sisältää tietoja tulostimesta. Testisivu helpottaa vianetsintää ongelmatilanteissa.
- **Tulosta mallisivu**

  Koskettamalla tätä voit tulostaa mallisivun. Mallisivu on hyödyllinen, kun halutaan tarkistaa tulostimen tulostuslaatu.
- **Tulostimen tila**

  Koskettamalla tätä näet tulostimen tilan. Tulostimen tilaikkunassa näkyy seuraavia tietoja: mustetasot ja aika, jonka käynnistetty tulostustyö vielä arvion mukaan kestää.
- **Kohdista kasetti**: Kosketa tätä, kun haluat kohdistaa tulostuskasetin, mikä varmistaa laadukkaiden kuvien tulostamisen. Tee tämä, jos tulosteiden värit kohdistuvat väärin tai kohdistussivu ei tulostu oikein uuden tulostuskasetin asentamisen jälkeen.
- **Puhdista kasetti**: Kosketa tätä, kun haluat puhdistaa tulostuskasetin. Puhdistuksen jälkeen näyttöön tulee kysymys, haluatko jatkaa toiselle puhdistustasolle (kosketa **Kyllä** tai **Ei**). Jos kosketat **Kyllä**, suoritetaan toinen puhdistus. Seuraavaksi näyttöön tulee kysymys, haluatko jatkaa kolmannelle puhdistustasolle (valitse **Kyllä** tai **Ei**).

Asetukset

- **Ääni**: Koskettamalla tätä voit valita äänenvoimakkuuden asetukseksi vaihtoehdon **Voimakas**, **Normaali** (oletusasetus), **Hiljainen** tai **Ei käytössä**.
- **Esikatselu**: Koskettamalla tätä voit asettaa esikatseluasetuksen arvoksi **Käytössä** (oletusasetus) tai **Ei käytössä**. Kun esikatselu on käytössä, näet esikatselukuvan, kun kosketat **Tulosta**-painiketta. Voit tulostaa kuvan koskettamalla **Tulosta**-painiketta uudelleen.

- **Valokuvan korjaus**: Koskettamalla tätä voit valita **Valokuvan korjaus** -asetukseksi **Käytössä** (oletusasetus) tai **Ei käytössä**. Lisätietoja on kohdassa ”Valokuvan korjauksen käyttö,” sivu 42.
- **Punasilmäisyyden poisto**: Koskettamalla tätä voit valita punasilmäisyyden poistoasetukseksi **Käytössä** (oletusasetus) tai **Ei käytössä**. Lisätietoja on kohdassa ”Punasilmäisyyden poistaminen valokuvista,” sivu 43.
- **Tulostuslaatu**: Kosketa tätä, kun haluat muuttaa tulostuslaatua. Valitse tulostuslaaduksi **Paras**, **Normaali** tai **Nopea normaali**.
- **Paperityyppi**: Kosketa tätä, kun haluat muuttaa tulostuksessa käytettävän paperityypin. Valitse **HP Advanced Photo -erikoisvalokuvapaperi**, **HP Premium -paperi**, **Muu, tavallinen** tai **Muu, valokuva**. HP suosittelee käytettäväksi HP Advanced -tulostuspaperia, jolla saavutetaan parhaat lopputulokset. Jos tulostat muulle kuin HP:n paperille tai muulle materiaalille, valitse **Muu**, jolloin tulostin määrittää automaattisesti asianmukaiset asetukset.
- **Päivämäärä/kellonaika**: Kosketa tätä, kun haluat tulostettuihin valokuviin päivämäärän ja kellonajan. Kosketa **Päivämäärä/kellonaika**, **Vain päivämäärä** tai **Ei käytössä** (oletusasetus).
- **Väritila**: Kosketa tätä, kun haluat muuttaa väritilaa (kolmiulotteista matemaattista mallia, jota käytetään värin järjestelemiseen). Valitsemasi väritila vaikuttaa tulostettavien valokuvien väreihin. Valitse **Adobe RGB**, **sRGB** tai **Automaattinen valinta** (oletusasetus). Oletusasetus **Automaattinen valinta** suosittaa tulostimelle Adobe RGB -väritilaa, jos se on käytettävissä. Tulostin valitsee sRGB-tilan, jos Adobe RGB ei ole käytettävissä.
- **Reunaton**: Koskettamalla tätä voit valita reunattoman tulostuksen asetukseksi **Käytössä** (oletusasetus) tai **Ei käytössä**. Kun reunaton tulostus on poissa käytöstä, kaikkiin sivuihin tulostuu ohut valkoinen reunus paperin ulkoreunoille.
- **Ohjelmiston asennustila**: Koskettamalla tätä voit vaihtaa ohjelmiston asennustilan. Jos valitset vaihtoehdon **Käytössä** (oletusasetus), sisäinen HP:n pikaliitäntäohjelmisto asentuu automaattisesti, kun liität tulostimen tietokoneeseen USB-kaapelilla. Lisätietoja on kohdassa ”Ohjelmiston asentaminen,” sivu 93. Valitse **Ei käytössä**, jos käytät tulostinta HP:n langattoman tulostuksen päivityspakkauksen tai HP Jet Direct -laitteen kanssa. Valitse **Ei käytössä** myös, jos haluat liittää tulostimen tietokoneeseen vain valokuvien siirtämistä varten etkä halua asentaa ohjelmistoa ja tulostaa tietokoneella tulostinta käyttämällä.
- **Ota nop. selaus käyttöön**: Koskettamalla tätä voit valita, onko nopea selaus **Käytössä** (oletusasetus) vai **Ei käytössä**.
- **Esittelytila**: Kosketa tätä, kun haluat, että esittelytila on **Käytössä** tai **Ei käytössä** (oletusasetus). Kun esittelytila on käytössä, tulostin näyttää mallikuvia, joita käyttäjä voi muokata ja tulostaa. Jos käyttäjä ei tee esittelytilan aikana mitään toimia kahteen minuuttiin, tulostimessa käynnistyy diaesitys, joka sisältää tietoja tulostimen ominaisuuksista.
- **Palauta oletusasetukset**: Kosketa tätä, kun haluat palauttaa tulostimen oletusasetukset: **Kyllä** tai **Ei** (oletusasetus). Jos kosketat **Kyllä**, tulostimen alkuperäiset tehdasasetukset palautuvat.
- **Kieli**: Kosketa tätä, kun haluat vaihtaa tulostimen näytössä käytettävän kielen.

Bluetooth

- **Bluetooth-radio**: Valitse **Käytössä**, jos haluat käynnistää Bluetooth-radion.
- **Tunnus**: Kun tulostimen Bluetooth **Suojaustaso** on asetettu tasolle **Korke**, tarvitset tunnuksen, jotta tulostin on muiden Bluetooth-laitteiden käytettävissä. Oletustunnus on 0000.
- **Laitteen nimi**: Voit valita tulostimelle nimen, joka näkyy muissa langattomissa Bluetooth-laitteissa, kun ne havaitsevat tulostimen.
- **Laitteen osoite**: Eräissä langatonta Bluetooth-tekniikkaa soveltavissa laitteissa pitää antaa etsittävän laitteen osoite. Tämä valikkovaihtoehto näyttää tulostimen osoitteen.
- **Näkyvyys**: Valitse **Näkyy kaikille** (oletusasetus) tai **Ei näkyvissä**. Kun **Näkyvyys**-asetukseksi on valittu **Ei näkyvissä**, tulostinta voivat käyttää vain laitteet, jotka tuntevat sen tulostinosoitteen.
- **Suojaustaso**: Valitse **Alhainen** (oletusasetus) tai **Korkea**. Jos **Alhainen**-asetus on valittuna, tulostin ei vaadi muilta Bluetooth-laitteilta omaa tunnustaan. Jos **Korkea**-asetus on valittuna, tulostin vaatii, että muiden Bluetooth-laitteiden on ilmoitettava sen tunnus.
- **Palauta Bluetooth**: Valitse tämä, kun haluat palauttaa kaikki Bluetooth-valikon kohteiden oletusarvot.

Ohje

- **Bluetooth-tulostusvihjeitä**: Koskettamalla tätä voit lukea Bluetooth-tulostusvihjeitä.
- **Valokuvatulostusvihjeitä**: Koskettamalla tätä voit lukea seitsemän parasta tulostusvihjettä.
- **Tulostimen ominaisuudet:**: Koskettamalla tätä saat näkyviin tietoja tulostimen ominaisuuksista.
- **Tulostus kuvankäsittelylaitteista**: Koskettamalla tätä saat näkyviin tietoja tulostamisesta kuvalaitteista.
- **Luovat asetukset**: Koskettamalla tätä saat näkyviin tietoja tulostimen **Luo**-toiminnoista.
- **Vianmääritys**: Koskettamalla tätä näet tietoja vianmäärityksestä.
- **Tulostaminen tietokoneesta**: Kosketa tätä, jos haluat lukea, miten tulostaminen tietokoneesta tapahtuu.
- **Avun saaminen**: Koskettamalla tätä saat tietoja avun hankkimisesta tulostimen käyttöön.

3 Perustietoja paperista

Tässä osassa on ohjeita siitä, millaista paperia tulostustyö vaatii ja kuinka paperi asetetaan syöttölokeroon.

- Sopivimman paperin valitseminen tulostustyötä varten
- Paperin lataaminen

Sopivimman paperin valitseminen tulostustyötä varten

Käytä HP:n erikoisvalokuvapaperia. Se on suunniteltu erityisesti tulostimesi musteita varten, mikä varmistaa tulostettavien valokuvien hyvän laadun. Muita valokuvapapereita käyttämällä ei saavuteta yhtä hyvää tulosta.

Jos haluat tietoja HP:n mustesuihkupapereista tai haluat ostaa tarvikkeita, käy osoitteessa

- www.hpshopping.com (USA)
- www.hpshopping.ca (Kanada)
- www.hp.com/eur/hpoptions (Eurooppa)
- www.hp.com (muut maat/alueet).

Tulostimen oletusasetus on, että parhaalla tulostuslaatuasetuksella tulostettavat valokuvat tulostetaan HP:n erikoisvalokuvapaperille. Jos käytät tulostuksessa jotain muuta paperia, muuta paperin tyyppiä. Lisätietoja paperityypin muuttamisesta tulostimen valikossa on kohdassa ”Paperin lataaminen,” sivu 19. Lisätietoja paperityypin muuttamisesta tietokoneesta tulostettaessa on kohdassa ”Tulostustyön tulostusasetusten muuttaminen,” sivu 50.

Paperin lataaminen

Paperin latausvihjeitä

- Voit tulostaa valokuvia pienikokoiselle tulostusmateriaalille, kuten 10 x 15 cm:n (4 x 6 tuuman) tai 13 x 18 cm:n (5 x 7 tuuman) valokuvapaperille, panoraamavalokuvapaperille (4 x 12 tuuman), arkistokorteille, L-kokoisille korteille tai Hagaki-korteille. Käytä tavallista paperia, kuten arkistokortteja, vain vedosten tulostamiseen tai silloin, kun tulostuslaadulla ei ole merkitystä.
- Tee lisätilaa työntämällä paperin leveysohjain sivuun ennen paperin lataamista. Kun olet ladannut paperia, aseta paperin leveysohjain paperin reunaa vasten niin, että se ohjaa paperin suoraan.
- Lataa kerrallaan vain yhtä paperityyppiä ja -kokoa. Älä aseta syöttölokeroon erikokoisia tai -tyyppisiä papereita.

Paperin lataaminen

1. Avaa tulostelokero. Syöttölokero avautuu automaattisesti.

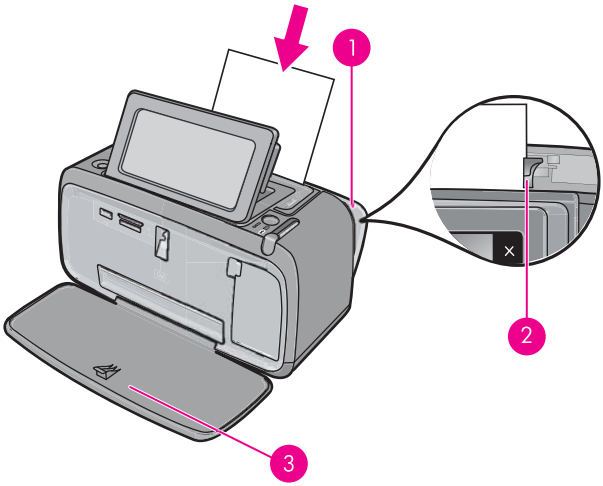

1	Syöttölokero
2	Paperin leveysohjain
3	Tulostelokero

2. Lataa lokeroon enintään 20 valokuvapaperiarkkia tulostuspuoli tai kiiltävä puoli tulostimen etuosaa kohti. Jos käytät repäisynauhallista paperia, aseta paperi niin, että repäisynauha menee tulostimeen viimeisenä. Kun lataat paperia, liu'uta paperi syöttölokeron vasempaan reunaan ja työnnä paperia alaspäin voimakkaasti, kunnes se pysähtyy.
3. Säädä paperin leveysohjain paperin reunaan taittamatta paperia.

Paperityypin muuttaminen

Vihje Jos käytät tulostuksessa jotain muuta paperia kuin suositeltua HP:n erikoisvalokuvapaperia, muista muuttaa paperityyppiasetusta, jotta tulostusjälki olisi mahdollisimman hyvä.

1. Avaa asetusvalikko koskettamalla **Asetukset**-kuvaketta. Lisätietoja on kohdassa ”Setup Menu (Asetukset-valikko),” sivu 15.
2. Kosketa **Asetukset**, siirry nuolinäppäimillä kohtaan **Paperityyppi** ja kosketa sitä.
3. Valitse jokin seuraavista paperityypeistä:
   - **HP Advanced Photo Paper** (HP:n erikoisvalokuvapaperi) (oletusasetus)
   - **HP Premium -valokuvapaperi**
   - **Muu, tavallinen**
   - **Muu, valokuva**

Jos tulostat tietokoneesta, muuta paperityyppiä ja muita tulostusasetuksia tulostusvalintaikkunassa. Lisätietoja on kohdissa ”Tulostaminen tietokoneesta,” sivu 47 ja ”Tulostustyön tulostusasetusten muuttaminen,” sivu 50.

Tietokoneesta tulostettaessa valittavissa on enemmän paperikokoja kuin ilman tietokonetta tulostettaessa. Ilman tietokonetta tulostettaessa tulostin tunnistaa käytettävän paperikoon ja sovittaa kuvan siihen.

4 Tulostaminen Bluetooth-laitteesta

Tässä osassa on kuvattu, miten langatonta Bluetooth-tekniikkaa käyttävästä laitteesta tulostetaan. Tämä lyhyen kantaman tekniikka mahdollistaa erilaisten laitteiden väliset yhteydet ilman kaapeleita.

Tässä osassa käsitellään seuraavia aiheita:

- Bluetooth-yhteyden vaatimukset
- HP Photosmart A640 series -laitteen kytkeminen Bluetooth-laitteeseen
- Valokuvien tulostaminen Bluetooth-laitteesta

Huomautus Lisätietoja HP:n langattomasta Bluetooth-tekniikasta on osoitteessa www.hp.com/go/bluetoothphotoprint.

Bluetooth-yhteyden vaatimukset

HP Photosmart A640 series -laitteen liittäminen Bluetooth-yhteydellä edellyttää seuraavia laitteita ja järjestelmiä:

- Bluetooth-yhteensopiva laite (yhteensopiva HCRP- tai SPP-profiili), esimerkiksi kämmentietokone, kamerapuhelin.

Toiset Bluetooth-laitteet vaihtavat laiteosoitteita viestiessään keskenään, minkä takia yhteyden muodostaminen saattaa edellyttää **HP Photosmart A640 series** -laitteen laiteosoitteen selvittämistä.

Laitteen osoitteen selvittäminen

1. Kosketa Aloitusnäytössä kohtaa **Asetukset**.
2. Kosketa **Bluetooth**.

   Huomautus **Bluetooth**-valikon Bluetooth-vaihtoehtoja ei voida käyttää, jos **Bluetooth-radio** ei ole käytössä.

3. Kosketa **Laitteen osoite**.
   Näkyviin tulee **Laitteen osoite**, joka on vain luku -tyyppinen.
4. Kirjoita laitteen osoite muistiin. Saatat tarvita sitä myöhemmin.

HP Photosmart A640 series -laitteen kytkeminen Bluetooth-laitteeseen

Jos sinulla on langattomalla Bluetooth-toiminnolla varustettu kämmentietokone tai matkapuhelin, voit liittää ne HP Photosmart -laitteeseen ja lähettää valokuvia tuotteeseen langattomasti.

Yhteyden muodostaminen muihin Bluetooth-laitteisiin ja tulostaminen niistä

1. Varmista, että tarvittava ohjelmisto on asennettu Bluetooth-laitteeseen.
2. Anna HP Photosmart -laitteen etsiä käytettävissä olevat Bluetooth-laitteet.

   Huomautus **Bluetooth**-valikon Bluetooth-vaihtoehtoja ei voida käyttää, jos **Bluetooth-radio** ei ole käytössä.

3. Valitse laite käytettävissä olevien Bluetooth-laitteiden luettelosta.

   Huomautus Joidenkin matkapuhelimien ja HP Photosmart-tulostimen välille on muodostettava pariliitos, ennen kuin tulostuksen voi alkaa. Oletustunnus pariliitoksen luomista varten HP Photosmart-tulostimen kanssa on 0000.

4. Lähetä tulostustyö Bluetooth-laitteesta tulostimeen. Katso Bluetooth-laitteen ohjeista lisätietoja tulostustyön aloittamisesta.

Valokuvien tulostaminen Bluetooth-laitteesta

Tulostaminen mistä tahansa langattomasta Bluetooth-laitteesta tapahtuu periaatteessa samalla tavalla. Katso lisätietoja Bluetooth-laitteen mukana toimitetuista ohjeista.

Tulostaminen Bluetooth-laitteesta:

1. Turn on the Bluetooth radio
   - Kosketa **Asetukset**.
   - Kosketa **Bluetooth**.
   - Kosketa **Bluetooth-radio** ja sitten **Käytössä**.
2. Määritä laite, josta tulostetaan, etsimään käytettävissä olevia Bluetooth-tulostimia.
   - Kosketa Aloitusnäytössä **Bluetooth**.
3. Valitse **HP Photosmart A640 series** -tulostin, kun se tulee näkyviin laitteeseen.
4. Lähetä tulostustyö Bluetooth-laitteesta tulostimeen. Katso Bluetooth-laitteen ohjeista lisätietoja tulostustyön aloittamisesta.

Huomautus Lisätietoja tulostimen Bluetooth-asetusten määrittämisestä on ”Setup Menu (Asetukset-valikko),” sivu 15-valikon kohdassa **Ohje**.

5 Tulostaminen ilman tietokonetta

Tässä osassa käsitellään seuraavia aiheita:

- Tulostaminen muistikortilta
- Valokuvien tallentaminen muistikortista toiseen laitteeseen
- Tulostaminen PictBridge-yhteensopivasta kamerasta tai laitteesta
- Hyödynnä luovuuttasi
- Valokuvien parantelu tai muokkaus
- Diaesitysten luominen ja esittäminen

Tulostaminen muistikortilta

Tässä osassa on selostettu muistikortille tallennettujen digitaalisten valokuvien tulostaminen. Voit valita valokuvat, kun muistikortti on kamerassa (Digital Print Order Format, eli DPOF) tai tulostimessa. Muistikortilta tulostamiseen ei tarvita tietokonetta. Se ei myöskään kuluta digitaalikameran paristoja.

- Tuetut muistikortit
- Muistikortin asettaminen tulostimeen
- Valokuvien tulostaminen muistikortilta tai USB-laitteesta
- Muistikortin poistaminen

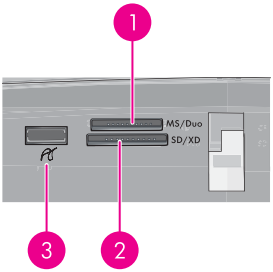

Numero	Kuvaus
1	Memory Stick tai Memory Stick Pro tai Memory Stick Duo tai Memory Stick PRO Duo
2	xD-Picture Card, Secure Digital, Mini SD, SDHC, MultiMediaCard (MMC) tai Secure MMC ja transflash-kortit sekä asiaankuuluvat sovittimet
3	Etupaneelin USB-/PictBridge-portti: digitaalikameroita ja siirrettäviä asemia varten

Tuetut muistikortit

HP Photosmart -tulostin pystyy lukemaan hyvin monenlaisia muistikortteja. Korttien valmistajia on useita ja muistikortteja on saatavana tallennuskapasiteetiltaan monen kokoisina.

- MultiMediaCard
- Secure Digital
- Memory Sticks, Memory Stick Duo, Memory Stick PRO Duo
- xD-Picture Card
- SD-sovittimella varustettu miniSD-kortti
- SDHC

△ **Varoitus** Sopimattomien muistikorttien käyttäminen voi vahingoittaa sekä muistikorttia että tulostinta.

Muistikortin asettaminen tulostimeen

Etsi käyttämäsi kortti alla olevasta taulukosta ja noudata annettuja ohjeita asettaessasi kortin tulostimeen.

Muistikortti	Muistikortin asettaminen tulostimeen
MultiMediaCard	• Viisto kulma jää oikealle. • Metallikoskettimet alaspäin.
Secure Digital	• Viisto kulma jää oikealle. • Metallikoskettimet alaspäin. • Jos käytät SDHC- tai miniSD-korttia, liitä kortin mukana toimitettu sovitin ennen kortin asettamista tulostimeen.
Memory Stick	• Viisto kulma jää vasemmalle. • Metallikoskettimet alaspäin. • Jos käyttämäsi kortti on Memory Stick Duo™ tai Memory Stick PRO Duo™, kiinnitä kortin mukana toimitettu sovitin ennen kuin asetat kortin tulostimeen.
xD-Picture Card	• Kortin kaareva sivu jää itseesi päin. • Metallikoskettimet alaspäin.

Valokuvien tulostaminen muistikortilta tai USB-laitteesta

Tässä osassa käsitellään useita tapoja, joilla voidaan tulostaa valokuvia muistikortilta. Näitä ovat esimerkiksi yhden tai usean valokuvan tulostaminen ja usean kopion tulostaminen samasta valokuvasta.

Tärkeää: Valokuvat ovat heti kuivia, ja niitä voi käsitellä välittömästi tulostamisen jälkeen. HP kuitenkin suosittelee, että valokuvan tulostuspuoli jätetään kosketukseen ilman kanssa 3 minuutiksi tulostamisen jälkeen. Näin värit kehittyvät kokonaan, ennen kuin valokuvat pinotaan tai pannaan albumiin.

Valokuvan tulostaminen yhdellä kosketuksella

1. Lisää muistikortti tai USB-flash-asema.
2. Kosketa **Näytä ja tulosta** ja selaa asennetulla muistikortilla olevia valokuvia.
3. Kosketa tulostettavaa valokuvaa, niin se tulee yhden kuvan näkymään.
4. Kosketa **Tulosta**.

   Huomautus Jos esikatselutila on **Käytössä**, näet kuvan esikatselun näytössä. Aloita tulostus koskettamalla **Tulosta**.

5. Jos haluat lisätä toisen valokuvan tulostusjonoon, kosketa **Lisää**, valitse seuraava tulostettava valokuva ja kosketa **Tulosta** uudelleen. Ensimmäisen valokuvan tulostuksen päättymistä ei tarvitse odottaa.
   Voit jatkaa valokuvien selaamista ja valitsemista yhden kuvan näytössä, tai voit koskettaa ↩ ja selata valokuvia pikkukuvanäkymässä.

Valokuvien valitseminen, kopioiden lisääminen ja useiden valokuvien tulostaminen

1. Lisää muistikortti tai USB-flash-asema.
2. Kosketa **Näytä ja tulosta** ja selaa asennetulla muistikortilla olevia valokuvia.
3. Kosketa tulostettavaa valokuvaa yhden kuvan näkymässä ja valitse valokuva sitten koskettamalla sitä uudelleen. Valittuihin valokuviin tulee valintamerkki.
4. Jos haluat useita kopioita samasta valokuvasta, aseta tulostusmäärä koskettamalla kopiokuvakkeen ylös- ja alaspäin osoittavia nuolia.

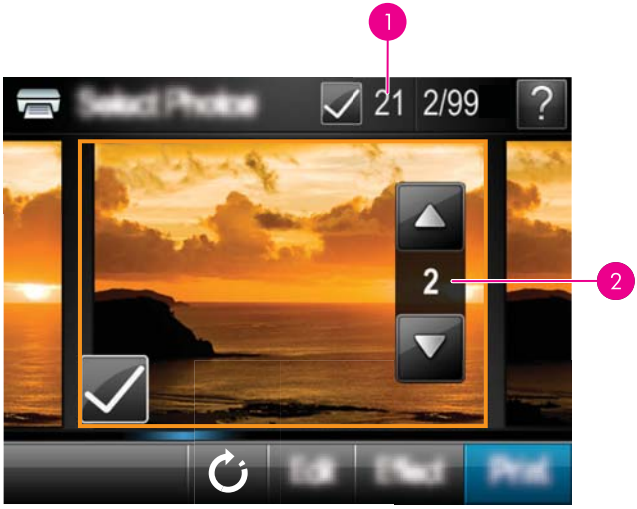

1	Valittujen valokuvien määrä
2	Kopioiden määrä

5. Selaa valokuvia nuolipainikkeilla ja valitse muut tulostettavat valokuvat. Palaa pikkukuvanäkymään koskettamalla ↩.
6. Kun lopetat valokuvien valitsemisen, tulosta valitut kuvat koskettamalla **Tulosta**.

Kaikkien valokuvien tulostaminen

Huomautus Varmista, ettei mitään valokuvaa ole valittu. Jos olet jo valinnut joitakin valokuvia, kosketa **Valitse kaikki** ja sitten **Poista kaikki valinnat**, kun tarkastelet valokuvaa pikkukuvanäkymässä.

1. Lisää muistikortti tai USB-flash-asema.
2. Kosketa **Näytä ja tulosta** ja selaa asennetulla muistikortilla olevia valokuvia.
3. Valitse kaikki valokuvat koskettamalla **Valitse kaikki**.
4. Kosketa **Tulosta**.
5. Aloita kaikkien tulostimeen asetetussa muistikortissa olevien valokuvien tulostus koskettamalla **Kyllä**.

Valokuvien valinnan poistaminen

Yhden valokuvan valinnan poistaminen

a. Kosketa tarvittaessa valokuvaa, jotta näet sen yhden kuvan näkymässä.
b. Poista valokuvan valinta koskettamalla sitä uudelleen. Valintamerkkikuvake poistuu.

Kaikkien valokuvien valinnan poistaminen

▲ Kosketa pikkukuvanäkymässä **Valitse kaikki** ja sitten **Poista kaikki valinnat**. Valintamerkkikuvake poistuu kaikista valokuvista.

Valokuvien arkistosivun tulostaminen

1. Lisää muistikortti tai USB-flash-asema.
2. Kosketa **Luo** ja siirry nuolinäppämillä kohtaan **Valokuvien asettelut**.
3. Kosketa **Valokuvien asettelut** ja kosketa sitten **Arkistosivu**.
4. Tulosta arkistosivu koskettamalla **Kyllä**.

Huomautus Arkistosivun tulostuu suoraan ilman esikatselua, jos **Kyllä** on valittuna.

Huomautus Arkistosivulle tulostuu 24 valokuvaa. Jos kortilla on yli 24 kuvaa, sivuja tulostuu lisää, kunnes kaikki kortilla olevat kuvat ovat tulostuneet.

Valokuvaluettelossa näkyvät muistikortissa olevien valokuvien pikkukuvat ja luettelonumerot. Kun tulostat arkistosivua, käytä arkistokorttia kallimman valokuvapaperin sijaan.

Kamerassa valittujen valokuvien tulostaminen

Huomautus DPOF (Digital Print Order Format) -tekniikan avulla tulostimelle välitetään tulostusta varten tietoja kamerassa esivalituista valokuvista. Näitä ovat esimerkiksi tulostettavien kopioiden määrä ja muut kuva-asetukset.

1. Aseta tulostimeen muistikortti, jolla on kamerassa valittuja (DPOF) valokuvia.
2. Kun tulostin kysyy, haluatko tulostaa kamerassa valitut valokuvat, kosketa **Kyllä**.

Tulostuksen peruuttaminen

Parhaillaan tulostettavan kuvan tulostuksen peruuttaminen

a. Kosketa pikakosketusruudun **Peruuta**-kuvaketta, kun tulostin tulostaa kuvaa.
b. Valitse **Tämä kuva**, jos näyttöön tulee kehote.

Tietyn valokuvan poistaminen tulostusjonosta

a. Kun tulostus on meneillään, kosketa **Lisää valokuvia**.
b. Siirry tulostusjonosta poistettavan valokuvan kohdalle ja kosketa **Peruuta**.
c. Kosketa **Nykyisen kuvan tulostus**.

Kaikkien tulostusjonossa olevien kuvien tulostuksen peruuttaminen

a. Kosketa pikakosketusruudun **Peruuta**-kuvaketta, kun tulostin tulostaa kuvaa. Tulostin kysyy, haluatko peruuttaa vain parhaillaan tulostettavan kuvan tulostuksen vai kaikkien tulostusjonossa olevien kuvien tulostuksen.
b. Kosketa **Kaikki tulostettavat**, jos haluat peruuttaa kaikkien kuvien tulostuksen.

Muistikortin poistaminen

△ **Varoitus** Älä irrota muistikorttia, kun muistikortin/kameraliitännän merkkivalo vilkkuu. Vilkkuva merkkivalo osoittaa, että tulostin tai tietokone käyttää muistikorttia. Odota, kunnes merkkivalo alkaa palaa koko ajan vilkkumatta. Tulostin, muistikortti tai kortin sisältämät tiedot voivat vahingoittua, jos kortti irrotetaan kesken sen käytön.

Muistikortin poistaminen

▲ Kun muistikortin/kameraliitännän merkkivalo palaa koko ajan, voit poistaa kortin korttipaikasta turvallisesti.

Valokuvien tallentaminen muistikortista toiseen laitteeseen

Voit tallentaa valokuvat tulostimeen asetetusta muistikortista toiseen laitteeseen, kuten tulostimeen liitettyyn Thumb-asemaan, tietokonetta käyttämättä. Lisätietoja valokuvien siirtämisestä muistikortista tietokoneeseen on kohdassa ”Valokuvien siirtäminen tietokoneeseen,” sivu 47.

Valokuvien tallentaminen muistikortista toiseen laitteeseen

1. Aaeta muistikortti tulostimeen ja liitä massatallennuslaite kameraliitäntään.
2. Kun näyttöön tulee pyyntö vahvistaa valokuvien tallennus massatallennuslaitteeseen, kosketa **Tallenna**.
3. Kun näyttöön tulee kehotus irrottaa massatallennuslaite, irrota laite.

Tulostaminen PictBridge-yhteensopivasta kamerasta tai laitteesta

Tässä osassa käsitellään tulostamista PictBridge-digitaalikamerasta. Tulostaminen muista PictBridge-laitteista, kuten kamerapuhelimista ja muista kuvauslaitteista, on hyvin samanlaista. Katso yksityiskohtaisia lisätietoja PictBridge-laitteen mukana toimitetuista käyttöohjeista.

Huomautus Jos irrotat kameran tulostuksen aikana, kaikki tulostustyöt peruutetaan.

Tulostaminen PictBridge-yhteensopivasta kamerasta

1. Aseta tulostimeen HP:n erikoisvalokuvapaperia.
2. Kytke virta PictBridge-yhteensopivaan digitaalikameraan.
3. Varmista, että kameran USB-kokoonpanoasetukseksi on määritetty Digitaalikamera, ja liitä sitten kamera tulostimen kameraporttiin PictBridge-yhteensopivan kameran mukana toimitetulla USB-kaapelilla. Muistikortin/kameraliitännän merkkivalo vilkkuu, kun kamera muodostaa yhteyden tulostimeen, ja jää sen jälkeen palamaan tasaisesti.

   Katso kameran käyttöohjeista lisätietoja USB-kokoonpanoasetuksista. Asetuksen nimi ja sen vaihtoehdot voivat olla erilaisia muissa kuin HP-kameroissa.

4. Jos kamerassa on jo valittu valokuvia tulostettavaksi, kameran näyttöön tulee **Print DPOF Photos?** (Tulostetaanko DPOF-valokuvat?) -valintaikkuna. Voit ohittaa valittujen valokuvien tulostuksen valitsemalla **No** (Ei) . DPOF (Digital Print Order Format) -tekniikan avulla käyttäjä voi merkitä valokuvat digitaalikamerassa tulostamista varten ja sisällyttää mukaan muita kuvatietoja, kuten tulostettavien kopioiden määrän.
5. Tulosta valokuvat käyttämällä kameran asetuksia ja säätimiä. Katso lisätietoja kameran painetusta käyttöoppaasta. Virtavalo ja muistikortin/kameraliitännän merkkivalo vilkkuvat valokuvien tulostuksen ajan.

Hyödynnä luovuuttasi

Tulostin tarjoaa monia luovia toimintoja, joiden avulla voit lisätä valokuviin esimerkiksi kuvatekstejä, kehyksiä ja erikoistehosteita. Voit sitten tulostaa muokatun kuvan. Luovat toiminnot eivät tallennu alkuperäisen valokuvan mukana, joten alkuperäinen tiedosto ei muutu.

Valitse paras tapa:

1	**Näytä ja tulosta** -kuvake
2	**Luo**-kuvake

- **Näytä ja tulosta** -kuvake: Kosketa tätä kuvaketta, valitse valokuva ja kosketa sitten vaihtoehtoa **Tehoste**, jos haluat
  - lisätä luovia toimintoja, kuten kehyksiä tai kuvatekstejä, yksittäiseen valokuvaan
  - käyttää värisuodattimia, kuten seepiasävyjä, tai valita muita taiteellisia tehosteita
- **Luo kuvake**: Kosketa tätä kuvaketta **Photosmart**-valikossa, jos haluat
  - luoda valokuvaprojekteja, kuten albumeita, kortteja ja passikuvia
  - tulostaa useita kopioita projektista

Lisätietoja luovista toiminnoista on alla olevissa jaksoissa.

- Kehysten lisääminen
- Kuvatekstien lisääminen
- Piirtäminen valokuviin
- Leikekuvan lisääminen
- Suunnittelugallerian käyttäminen
- Erikoistulostusprojektit

Kehysten lisääminen

Kehykset-toiminnolla voit lisätä nykyiseen valokuvaan kehyksen. Valittavissa on useita luokkia, kuten **Vuodenajat**, **Lapset**, **Jokapäiväinen elämä** ja **Erityiset tapahtumat**. Jokaisesta kehyksestä on vaaka- ja pystysuuntainen versio.

Kehykset-toiminnon käyttäminen

1. Lisää muistikortti tai USB-flash-asema.
2. Kosketa **Photosmart** -valikossa **Näytä ja tulosta**.
3. Siirry sen valokuvan kohdalle, jota haluat muokata ja kosketa vaihtoehtoa **Tehoste**, kun kuva näkyy yhden kuvan näkymässä.
4. Kosketa **Kehykset**-toimintoa. Voit siirtyä tämän toiminnon kohdalle näytön nuolten avulla, jos toiminto ei ole näkyvissä.
5. Kosketa haluamaasi luokkaa, niin kyseisen luokan kehykset tulevat näkyviin. Palaa Kehykset-pääikkunaan koskettamalla ↩, jos haluat valita toisen luokan.
6. Kosketa haluamaasi kehystä.
7. Säädä valokuvaa **Zoomaus**-painikkeilla. Voit siirtää valokuvaa kehyksessä sähköisellä kynällä tai kiertää sitä koskettamalla **Kierrä**-painiketta.
8. Kun olet valmis, kosketa **Valmis**.
9. Jos haluat tallentaa projektin, kosketa **Tallenna kortille**.

Huomautus Jos valitset vaihtoehdon **Jatka tallentamatta**, voit myöhemmin poistaa kehyksen valokuvasta koskettamalla yhden kuvan näkymässä **Tehoste**-painiketta ja koskettamalla sitten vaihtoehtoa **Poista kehys**. Noudata kosketusnäyttöön tulevia ohjeita. Kun poistat muistikortin tai katkaiset tulostimesta virran, kehykset poistuvat, ellet ole tallentanut niitä kortille.

Kuvatekstien lisääminen

Kuvateksti-toiminnolla voit lisätä nykyiseen valokuvaan tekstiä (enintään 24 merkkiä) kosketusnäytön näppäimistön avulla. Tekstin fonttivaihtoehtoja on viisi ja värivaihtoehtoja

20. Voit kirjoittaa isoja ja pieniä kirjaimia, numeroita ja tavallisia välimerkkejä sekä symboleja.

Huomautus Näppäimistössä ovat vain latinalaiset merkit ja laajennetut latinalaiset merkit.

Kuvateksti-toiminnon käyttäminen

1. Lisää muistikortti tai USB-flash-asema.
2. Kosketa **Photosmart** -valikossa **Näytä ja tulosta**.
3. Siirry sen valokuvan kohdalle, jota haluat muokata ja kosketa vaihtoehtoa **Tehoste**, kun kuva näkyy yhden kuvan näkymässä.
4. Kosketa **Kuvateksti**-toimintoa. Voit siirtyä tämän toiminnon kohdalle näytön nuolten avulla, jos toiminto ei ole näkyvissä.
5. Kirjoita teksti näytön näppäimistön avulla. Koskettamalla **ABC**, **123+** tai **ÀÊÖ** voit vaihtaa näppäimistön eri asettelujen välillä. Voit vaihtaa pienien ja isojen kirjainten välillä koskettamalla näppäimistön **vaihtonäppäintä**. Sähköisen kynän käyttäminen helpottaa kirjoittamista.

Kosketa **Valmis** ja valitse sitten fontti ja väri. Voit suurentaa ja pienentää kuvatekstiä, siirtää sen eri paikkaan valokuvassa tai kiertää sitä tai hyväksyä oletusarvon mukaisen koon, paikan ja suunnan.

6. Kun olet valmis, kosketa **Valmis**.
7. Jos haluat tallentaa projektin, kosketa **Tallenna kortille**.

Huomautus Jos valitset vaihtoehdon **Jatka tallentamatta**, voit myöhemmin poistaa kuvatekstin valokuvasta koskettamalla yhden kuvan näkymässä **Tehoste**-painiketta ja koskettamalla sitten vaihtoehtoa **Kuvateksti**. Noudata kosketusnäyttöön tulevia ohjeita. Kun poistat muistikortin tai katkaiset tulostimesta virran, kuvatekstit poistuvat, ellet ole tallentanut niitä kortille.

Piirtäminen valokuviin

Piirrä-toiminnolla voit piirtää nykyiseen valokuvaan sähköisellä kynällä. Voit muuttaa väriä ja viivan leveyttä tai ottaa pyyhekumityökalun käyttöön ja siten muokata valokuvaan jo tekemiäsi piirroksia.

Piirrä-toiminnon käyttäminen

1. Lisää muistikortti tai USB-flash-asema.
2. Kosketa **Photosmart** -valikossa **Näytä ja tulosta**.
3. Siirry sen valokuvan kohdalle, jota haluat muokata ja kosketa vaihtoehtoa **Tehoste**, kun kuva näkyy yhden kuvan näkymässä.
4. Kosketa **Piirrä**-toimintoa. Voit siirtyä tämän toiminnon kohdalle näytön nuolten avulla, jos toiminto ei ole näkyvissä.
5. Valitse piirtoväri ja viivan leveys koskettamalla vastaavaa painiketta kosketusnäytössä.
6. Piirrä nykyiseen kuvaan sähköisellä kynällä. Koskettamalla pyyhekumipainiketta kosketusnäytössä voit siirtyä pyyhekumityökalun käyttöön ja poistaa sitten aiemmin piirtämiäsi kohteita.

7. Kun olet valmis, kosketa **Valmis**.
8. Jos haluat tallentaa projektin, kosketa vaihtoehtoa **Tallenna kortille**.

Huomautus Jos valitset vaihtoehdon **Jatka tallentamatta**, voit myöhemmin poistaa piirroksen valokuvasta koskettamalla yhden kuvan näkymässä **Tehoste**-painiketta ja koskettamalla sitten vaihtoehtoa **Poista piirto**. Noudata kosketusnäyttöön tulevia ohjeita. Kun poistat muistikortin tai katkaiset tulostimesta virran, piirrokset poistuvat, ellet ole tallentanut niitä kortille.

Leikekuvan lisääminen

Leikekuva-toiminnolla voit lisätä nykyiseen valokuvaan leikekuvan. Valittavissa on useita luokkia, kuten **Vuodenajat**, **Lapset**, **Jokapäiväinen elämä** ja **Erityiset tapahtumat**.

Leikekuva-toiminnon käyttäminen

1. Lisää muistikortti tai USB-flash-asema.
2. Kosketa **Photosmart** -valikossa **Näytä ja tulosta**.
3. Siirry sen valokuvan kohdalle, jota haluat muokata ja kosketa vaihtoehtoa **Tehoste**, kun kuva näkyy yhden kuvan näkymässä.
4. Kosketa **Leikekuva**-toimintoa. Voit siirtyä tämän toiminnon kohdalle näytön nuolten avulla, jos toiminto ei ole näkyvissä.
5. Kosketa haluamaasi luokkaa, niin kyseisen luokan leikekuvat tulevat näkyviin. Palaa Leikekuva-pääikkunaan koskettamalla ↩, jos haluat valita toisen luokan.
6. Kosketa haluamaasi leikekuvaa.
7. Suurenna, pienennä tai kierrä leikekuvaa käyttämällä asianomaisia näytön painikkeita. Voit siirtää leikekuvaa valokuvassa vetämällä leikekuvaa sormella tai sähköisellä kynällä.
8. Kun olet valmis, kosketa **Valmis**.
9. Jos haluat tallentaa projektin, kosketa **Tallenna kortille**.

Huomautus Jos valitset vaihtoehdon **Jatka tallentamatta**, voit myöhemmin poistaa leikekuvan valokuvasta koskettamalla yhden kuvan näkymässä **Tehoste**-painiketta ja koskettamalla sitten vaihtoehtoa **Leikekuvat**. Noudata kosketusnäyttöön tulevia ohjeita. Kun poistat muistikortin tai katkaiset tulostimesta virran, leikekuvat poistuvat, ellet ole tallentanut niitä kortille.

Suunnittelugallerian käyttäminen

Suunnittelugalleria-toiminnolla voit lisätä erikoistehosteita. Valittavissa on useita luokkia, kuten **Taiteelliset tehosteet**, **Valokuvan parantaminen**, **Muokkaa väriä** ja **Reunan tehosteet**.

Voit ottaa käyttöön erilaisia erikoistehosteita, kuten vaihtoehdot **Kirkkaus**, **Kontrasti**, **Kylläisyys**, **Kavennus**, **Retro** ja **Juliste** valitsemasi luokan mukaan. Voit myös muokata tehostetta muuttamalla kyseisen tehosteen asetuksia.

Suunnittelugalleria-toiminnon käyttäminen

1. Lisää muistikortti tai USB-flash-asema.
2. Kosketa **Photosmart** -valikossa **Näytä ja tulosta**.
3. Siirry sen valokuvan kohdalle, jota haluat muokata ja kosketa vaihtoehtoa **Tehoste**, kun kuva näkyy yhden kuvan näkymässä.
4. Kosketa **Suunnittelugalleria**-toimintoa. Voit siirtyä tämän toiminnon kohdalle näytön nuolten avulla, jos toiminto ei ole näkyvissä.
5. Valitse luokka koskettamalla sitä.
6. Kosketa haluamaasi tehostetta, ja jos haluat muuttaa tehosteen ulkoasua nykyisessä valokuvassa, muuta tehosteen asetuksia, kun näyttöön tulee kehote tehdä niin.
7. Kun olet valmis, kosketa **Valmis**.
8. Jos haluat tallentaa projektin, kosketa **Tallenna kortille**.

Huomautus Jos valitset vaihtoehdon **Jatka tallentamatta**, voit myöhemmin poistaa suunnittelugallerian tehosteen valokuvasta koskettamalla yhden kuvan näkymässä **Tehoste**-painiketta ja koskettamalla sitten vaihtoehtoa **Poista galleria**. Noudata kosketusnäyttöön tulevia ohjeita. Kun poistat muistikortin tai katkaiset tulostimesta virran, tehosteet poistuvat, ellet ole tallentanut niitä kortille.

Erikoistulostusprojektit

Tässä osassa käsitellään useita erikoistulostusprojekteja, eli suoraan tulostimesta tulostettaessa käytettävissä olevia erikoistulostustiloja.

- Albumien luominen
- Tervehdyskorttien luominen
- Passikuvat

- Panoraamakuvat
- Valokuvatarrat
- Valokuvien asettelujen luominen
- Videoruututuloste

Albumien luominen

Albumit-toiminnolla voit lisätä valokuvia valokuva-albumeihin. Valittavissa on useita luokkia, kuten **Vuodenajat**, **Lapset**, **Jokapäiväinen elämä** ja **Erityiset tapahtumat**.

Albumit -toiminnon käyttäminen

1. Lisää muistikortti tai USB-flash-asema.
2. Kosketa **Luo**-valintaa **Photosmart**-valikossa.
3. Kosketa **Albumit**-toimintoa. Voit siirtyä tämän toiminnon kohdalle näytön nuolten avulla, jos toiminto ei ole näkyvissä.

   Huomautus Jos haluat zoomata tai kiertää valokuvaa, tee se ennen albumitilaan siirtymistä. Kuvaa ei voi muokata, kun sitä katsellaan albumissa.

4. Kosketa haluamaasi luokkaa, niin kyseisen luokan albumit tulevat näkyviin. Palaa Albumi-pääikkunaan koskettamalla ↩, jos haluat valita toisen luokan.
5. Kosketa haluamasi albumin nimeä.
6. Kosketa vaihtoehtoa **Kyllä**, jos haluat lisätä kansikuvan albumiin.
7. Käytä (mahdollisesti) valittuja valokuvia tai valitse valokuvia noudattamalla näytön kehotetta. Kosketa vaihtoehtoa**Valitse kaikki**, jos haluat tallentaa kaikki albumin valokuvat muistikortille.
8. Kun olet valmis esikatselemaan albumia, kosketa **Valmis**.
9. Näyttöön tulee **Albumin sivut** -ikkuna, jossa näkyy ulkoasultaan parhaan albumin tuottava sivumäärä. Muuta sivumäärää tarvittaessa ja kosketa sitten **Valmis**. Määritä kopioiden määrä ja kosketa sitten **Valmis**. Albumi avautuu siten, että valitut kuvat on aseteltu sivulle. Ensimmäinen valittu valokuva tulee näkyviin albumin kansisivulle.

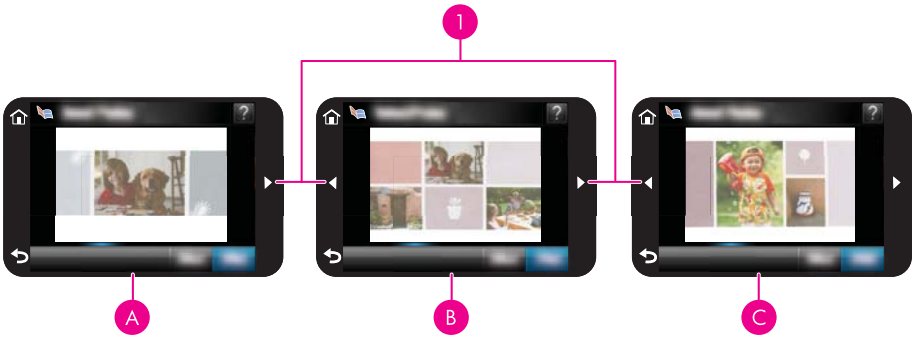

1	Nuolinäppäimet
A	Albumin kansisivu
B	Albumin ensimmäinen sivu
C	Albumin toinen sivu

10. Kosketa **Lisää nimi**, jos haluat lisätä nimen kansisivulle näytön näppäimistön avulla. Voit vaihtaa kannen valokuvan koskettamalla vaihtoehtoa **Vaihda valokuva**. Voit siirtyä albumin sivulta toiselle näytössä olevien nuolten avulla.
11. Koskettamalla **Sekoita**-painiketta voit siirtää kuvia sivulla sijaintimallin mukaisten paikkojen kesken. Kosketa **Sekoita** tarvittaessa toistuvasti, kunnes kuvat ovat haluamissasi paikoissa.

Huomautus **Sekoita**-painike ei näy kansisivulla.

Huomautus Jos sijaintimallissa on sekä pysty- että vaakasuuntaisia kuvapaikkoja, kuvan voi sijoittaa vain sen kanssa samansuuntaiseen paikkaan.

12. Kosketa **Valmis**.
    Näyttöön tulee valintaikkuna, jossa näkyy albumia varten luotujen sivujen määrä.
13. Tulosta albumi koskettamalla **Tulosta**.

Huomautus Albumia ei voi tallentaa. Tulosta albumista niin monta kopioita kuin tarvitset, ennen kuin katkaiset virran tulostimesta tai poistat muistikortin.

Tervehdyskorttien luominen

Tervehdyskortit-toiminnolla voit tehdä mukautettuja tervehdyskortteja valokuvistasi. Voit muokata tehostetta muuttamalla kyseisen tehosteen asetuksia.

Tervehdyskortti-toiminnon käyttäminen.

1. Lisää muistikortti tai USB-flash-asema.
2. Kosketa **Luo**-valintaa **Photosmart**-valikossa.
3. Kosketa luovaa **Tervehdyskortit** -vaihtoehtoa. Voit siirtyä tämän toiminnon kohdalle näytön nuolten avulla, jos toiminto ei ole näkyvissä.

   Huomautus Jos haluat zoomata tai kiertää valokuvaa, tee se ennen tervehdyskorttitilaan siirtymistä. Kuvaa ei voi muokata, kun sitä tarkastellaan tervehdyskorttitilassa.

4. Hae muokattava valokuva näyttöön.
5. Kosketa haluamaasi tervehdyskorttia.
6. Kirjoita teksti näytön näppäimistön avulla. Koskettamalla **ABC**, **123+** tai **ÀÊÖ** voit vaihtaa näppäimistön eri asettelujen välillä. Voit vaihtaa pienien ja isojen kirjainten välillä koskettamalla näppäimistön **vaihtonäppäintä**. Sähköisen kynän käyttäminen helpottaa kirjoittamista. Tervehdyskorttiin kirjoitettavien merkkien määrä on rajoitettu. Kosketa **Valmis**.

7. Määritä kopioiden määrä ja kosketa sitten **Valmis**.
8. Kosketa **Tulostus**.

   Huomautus Et voi tallentaa tervehdyskortteja. Tulosta niin monta kopioita tervehdyskortista kuin tarvitset, ennen kuin katkaiset virran tulostimesta tai poistat muistikortin.

Passikuvat

Passikuvat -tilan käyttäminen

1. Lisää muistikortti tai USB-flash-asema.
2. Kosketa **Photosmart** -valikossa vaihtoehtoa **Luo**.
3. Kosketa **Passikuvat**. Voit siirtyä tämän toiminnon kohdalle näytön nuolten avulla, jos toiminto ei ole näkyvissä.

4. Valitse jokin seuraavista kokomäärityksistä, kun laite näyttää kehotteen:
   - 2 x 2 tuumaa
   - 25 x 36 mm
   - 35 x 45 mm
   - 36 x 51 mm
   - 45 x 55 mm
5. Selaa valokuvia ja valitse haluamasi kuva yhden kuvan näkymään koskettamalla kuvaa.
   Kun Passikuvat-tila on käytössä, tulostin näyttää valokuvat valitun sivusuhteen mukaisina. Tämä tarkoittaa, että kuvasta on näkyvissä vain osa. Jos haluat muuttaa kuvasta tulostettavaa aluetta, avaa kuva yhden kuvan näkymään koskettamalla kuvaa, kosketa **Muokkaa** ja kosketa sitten **Rajaa**. Koko valokuva tulee näkyviin, mutta rajausruutu näkyy valitun sivusuhteen mukaisina. Valitse valokuvasta passikuvana tulostettava alue vetämällä sähköisellä kynällä rajauskehys haluamaasi paikkaan. Kosketa rajauksen jälkeen **Valmis**. Lisätietoja rajaamisesta on kohdassa ”Valokuvan rajaaminen,” sivu 43.
6. Kosketa **Tulosta**.

Huomautus Jos haluat tulostaa useita passikuvia, siirry toisen kuvan kohdalle yhden kuvan näkymässä ja valitse se, ennen kuin kosketat **Tulosta**. Jatka sitten kuvien valitsemista, kunnes olet valinnut kaikki tulostettavat kuvat.

Huomautus Jokainen tulostettu arkki sisältää niin monta kopiota valokuvasta kuin sivulle mahtuu valitun passikuvan koon mukaan. Jos valitset useita valokuvia, tulostin tulostaa useita sivuja.

Panoraamakuvat

Jos haluat tulostaa oikean panoraamakuvan, sinulla on oltava panoraamakuvaa varten otettu kuva. Käytä tulostukseen HP:n panoraamapaperia, jonka koko on 10 x 30 cm (4 x 12 tuumaa).

Panoraamavalokuvat -tilan käyttäminen

1. Lisää muistikortti tai USB-flash-asema.
2. Kosketa **Photosmart** -valikossa vaihtoehtoa **Luo**.
3. Kosketa **Panoraamatulosteet**. Voit siirtyä tämän toiminnon kohdalle näytön nuolten avulla, jos toiminto ei ole näkyvissä.
4. Lisää 10 x 30 cm:n paperia, kun laite näyttää kehotteen. Kosketa **OK**.
5. Selaa valokuvia ja valitse haluamasi kuva yhden kuvan näkymään koskettamalla kuvaa.
   Kun Panoraamavalokuvat-tila on käytössä, tulostin näyttää valokuvat panoraamakuvan sivusuhteen mukaisina. Tämä tarkoittaa, että kuvasta on näkyvissä vain osa. Jos haluat muuttaa kuvasta tulostettavaa aluetta, avaa kuva yhden kuvan näkymään koskettamalla kuvaa, kosketa **Muokkaa** ja kosketa sitten **Rajaa**. Koko valokuva tulee näkyviin, mutta rajausruutu näkyy panoraamakuvan sivusuhteen mukaisina. Valitse valokuvasta panoraamakuvana tulostettava alue vetämällä sähköisellä kynällä rajauskehys haluamaasi paikkaan koskettamalla sitten **Valmis**. Lisätietoja rajaamisesta on kohdassa ”Valokuvan rajaaminen,” sivu 43.

6. Valitse muut valokuvat, jos haluat tulostaa useita panoraamakuvia.
7. Kosketa **Tulosta**.

Valokuvatarrat

Voit tulostaa yhdestä kuvasta 16 kopiota tai voit valita 16 valokuvaa ja tulostaa ne 16 kuvan valokuvatarrapaperille noudattamalla seuraavia ohjeita.

Huomautus Valokuvatarrapaperia ei ole saatavissa kaikissa maissa eikä kaikilla alueilla.

Lataa yksi 16 kuvan valokuvatarra-arkki kerrallaan.

Valokuvatarrat -tilan käyttäminen

1. Lisää muistikortti tai USB-flash-asema.
2. Kosketa vaihtoehtoa **Create** (Luo) **Photosmart** -valikossa.
3. Kosketa vaihtoehtoa **Photo Stickers** (Valokuvatarrat). Voit siirtyä tämän toiminnon kohdalle näytön nuolten avulla, jos toiminto ei ole näkyvissä.
4. Selaa valokuvia, avaa haluamasi kuva yhden kuvan näkymässä koskettamalla kuvaa ja valitse se koskettamalla sitä uudelleen.
   Siirry toisen kuvan kohdalle yhden kuvan näkymässä ja valitse se. Jatka kuvien valitsemista, kunnes olet valinnut kaikki, jotka haluat tulostaa.

   Huomautus Kosketa pikkukuvanäkymässä vaihtoehtoa **Select All** (Valitse kaikki), jos haluat tulostaa kaikki muistikortilla olevat kuvat. Sivulle tulostuu 16 kuvaa. Kukin kuva tulostuu vain kerran, joten kustakin kuvasta tulee yksi tarra.
5. Kosketa vaihtoehtoa **Tulostus** ja lataa kehotettaessa tulostimeen valokuvatarrapaperia. Kosketa sitten **OK**-painiketta.
6. Kosketa **Print** (Tulosta). Tulostettu arkki sisältää 16 kopiota yhdestä valokuvasta, jos olet valinnut vain yhden valokuvan.

Valokuvien asettelujen luominen

Valokuvien asettelut -valinnalla voit tulostaa useita valokuvia yhdelle paperiarkille.

Valokuvien asettelut -valinnan käyttäminen

1. Lisää muistikortti tai USB-flash-asema.
2. Kosketa **Photosmart** -valikossa vaihtoehtoa **Luo**.
3. Kosketa luovaa **Valokuvien asettelu** -vaihtoehtoa. Voit siirtyä tämän toiminnon kohdalle näytön nuolten avulla, jos toiminto ei ole näkyvissä.
4. Kosketa haluamaasi asettelutyyppiä ja valitse sitten valokuvat, jotka haluat tulostaa tuota asettelua käyttämällä.
5. Kun olet valinnut haluamasi kuvat, kosketa **Tulosta**-painiketta.

Videoruututuloste

Voit tulostaa valokuvia suosikkivideoistasi alla olevalla menetelmällä.

Kuvan tulostaminen videoleikkeestä

1. Aseta tulostimeen muistikortti, jossa on videoleike.
2. Kosketa **Photosmart** -valikon **Luo**-vaihtoehtoa ja siirry kohtaan **Videoruututulosteet**, jolloin näet videon yhden kuvan näytössä.
3. Valitse video, jonka haluat toistaa ja toista leike koskettamalla vaihtoehtoa **Toista**.
4. Kun näyttöön tulee kuva, jonka haluat tulostaa, kosketa **Tauko**-painiketta ja sitten **Tulosta**-painiketta.
5. Jos haluat tulostaa videoleikkeestä useita kuvia, kosketa **Tauko**-painiketta ja sitten **Valitse**-painiketta jokaisessa tulostettava kuvassa. Kosketa sitten **Tulosta**-painiketta.

Huomautus Videoleikkeiden kuvan tarkkuus on tavallisesti pienempi kuin digitaalivalokuvien tarkkuus. Tämän vuoksi videoleikkeen kuvan tulostuslaatu voi olla valokuvien tulostuslaatua huonompi.

Huomautus Tämä tulostin tukee useita, mutta ei kaikkia, videotiedostomuotoja. Lisätietoja tuetuista videotiedostomuodoista on kohdassa ”Tulostimen tekniset tiedot,” sivu 83.

Valokuvien parantelu tai muokkaus

Voit parannella tai muokata valokuvia monilla tavoilla, kuten seuraavissa kohdissa on kuvattu:

- Valokuvan korjauksen käyttö
- Valokuvan rajaaminen
- Punasilmäisyyden poistaminen valokuvista
- Kissansilmäilmiön poiston käyttäminen
- Valokuvan kirkkauden säätäminen
- Kuvien korjaaminen

Valokuvan korjauksen käyttö

Kuvien korjaustoiminto parantaa valokuvia automaattisesti, sillä toiminto käyttää HP Real Life -tekniikoita, jotka

- terävöittävät valokuvia
- parantavat valokuvan tummia osia vaikuttamatta sen vaaleisiin osiin
- parantavat valokuvien yleistä kirkkautta, väriä ja kontrastia.
- kohdistavat valokuvia automaattisesti. Useat digitaalikamerat tallentavat kuvat sellaisena kokona, joka ei mahdu tavallisen kokoisille valokuvapapereille, kuten 10 x 15 cm (4 x 6 tuumaa). Tulostimet leikkaavat tarvittaessa kuvaa, jotta se mahtuu valitulle paperille. Automaattinen kohdistustoiminto tunnistaa kuvauskohteiden päiden sijainnin ja yrittää välttää niiden leikkautumisen pois valokuvasta.

Valokuvan korjaus on oletusarvon mukaan käytössä ellei **Kuvanlaatu**-asetuksen arvo ole **Nopea normaalitulostus**. Kun tulostin on **Nopea normaalitulostus** -tilassa, voit ottaa **Valokuvan korjaus** -tilan käyttöön **Asetukset**-valikossa. Jos haluat tulostaa valokuvan ilman **Valokuvan korjaus**-parannuksia, varmista, että **Valokuvan korjaus** -asetus on poistettu käytöstä **Asetukset**-valikossa.

Kuvien korjaustoiminnon poistaminen käytöstä

1. Avaa asetusvalikko koskettamalla **Asetukset**-kuvaketta. Lisätietoja on kohdassa ”Setup Menu (Asetukset-valikko),” sivu 15.
2. Kosketa **Asetukset** ja kosketa sitten **Valokuvan korjaus**.
3. Kosketa **Ei käytössä**.

Valokuvan korjaus pysyy poissa käytöstä, kunnes otat sen käyttöön uudelleen. Valokuvan korjaus on aina käytössä Bluetooth- ja PictBridge-tulostuksessa.

Valokuvan rajaaminen

Rajaustoiminnolla voit rajata nykyistä valokuvaa. Voit muuttaa valokuvasta rajattavaa määrää ja aluetta.

Valokuvan rajaaminen

1. Kun kuva on näkyvissä yhden kuvan näkymässä, kosketa **Edit Photo** (Muokkaa valokuvaa).
2. Kosketa vaihtoehtoa **Crop** (Rajaa).
3. Säädä rajauksen määrää koskettamalla kuvakkeita **Zoom In** (Lähennä) ja **Zoom Out** (Loitonna) .

   Rajausruutu osoittaa, miten paljon valokuvaa rajataan. Rajausruutu muuttuu punaiseksi, jos rajauksen määrä muuttaa valokuvan tulostustarkkuuden pienemmäksi kuin 100 dpi.
4. Kosketa **Rotate** (Pyöritä) -kuvaketta, jos haluat kääntää rajausruutua 90 astetta myötäpäivään.
5. Aseta rajauskehys haluamaasi paikkaan vetämällä sitä sormella tai sähköisellä kynällä, kosketa vaihtoehtoa **Done** (Valmis) ja sitten vaihtoehtoa **Print** (Tulosta).

Punasilmäisyyden poistaminen valokuvista

Tulostin voi poistaa salamalla otetuissa valokuvissa joskus esiintyvää punasilmäisyyttä.

Punasilmäisyyden poistaminen

1. Avaa asetusvalikko koskettamalla **Asetukset**-kuvaketta. Lisätietoja on kohdassa ”Setup Menu (Asetukset-valikko),” sivu 15.
2. Kosketa **Asetukset**.
3. Kosketa vaihtoehtoa **Punasilmäisyyden poisto**.
4. Kosketa vaihtoehtoa **Käytössä**, jos haluat poistaa punasilmäisyyden kaikista valokuvista. Kosketa vaihtoehtoa **Ei käytössä**, jos haluat kumota punasilmäisyyden poiston kaikista valokuvista.

Kissansilmäilmiön poiston käyttäminen

Kissansilmäilmiön poistoa käyttämällä voit poistaa lemmikkieläinten silmistä kiillon, joka näkyy salamaa käyttämällä otetuissa valokuvissa.

Kissansilmäilmiön poistotoiminnon käyttäminen

1. Kun kuva on näkyvissä yhden kuvan näkymässä, kosketa **Edit Photo** (Muokkaa valokuvaa).
2. Kosketa vaihtoehtoa **Pet Eye Fix** (Kissansilmäilmiön poisto).

Valokuvan kirkkauden säätäminen

Voit muuttaa valokuvan kirkkautta, jos haluat lisätä sen valoisuutta, tai voit tehdä siihen vain hienovaraisia tai suuriakin muutoksia.

Valokuvan kirkkauden säätäminen

1. Kun kuva on näkyvissä yhden kuvan näkymässä, kosketa **Edit Photo** (Muokkaa valokuvaa).
2. Kosketa vaihtoehtoa **Brightness** (Kirkkaus).
3. Säädä kirkkaus haluamaksesi koskettamalla nuolia ja kosketa vaihtoehtoa **Done** (Valmis) ja sitten **Print** (Tulosta).

Kuvien korjaaminen

Korjaustoimintoa käyttämällä valokuvista voidaan poistaa ei-toivottuja jälkiä tai naarmuja.

Kuvan korjaaminen

1. Kun kuva on näkyvissä yhden kuvan näkymässä, kosketa **Edit Photo** (Muokkaa valokuvaa).
2. Kosketa **Touch Up** (Korjaa).
3. Käytä zoomauspainiketta, jos haluat nähdä kohdan tarkemmin ja jotta voit asettaa valintakehyksen tarkasti viallisen alueen päälle. Siirrä valintakehys sormellasi tai sähköisellä kynällä siihen kohtaan valokuvassa, jota haluat korjata. Kosketa vaihtoehtoa **Fix** (Korjaa).
4. Kosketa vaihtoehtoa **Done** (Valmis) ja sitten **Print** (Tulosta).
   Korjattuja valokuvia ei voi tallentaa. Tulosta niin monta kopioita korjatuista valokuvista kuin tarvitset, ennen kuin katkaiset virran tulostimesta tai poistat muistikortin.

Diaesitysten luominen ja esittäminen

Voit toistaa suosikkivalokuvasi diaesityksenä tulostimen kosketusnäytössä. Siten voi jakaa valokuvasi helposti sukulaistesi ja ystäviesi kanssa. Voit myös tulostaa kaikki tai jotkin diaesitykseen kuuluvat valokuvat esityksen katselun aikana.

Kuvien näyttäminen diaesityksenä

1. Aseta muistikortti.
2. Kosketa vaihtoehtoa **Diaesitys Photosmart** -valikossa.
   - Kosketa vaihtoehtoa **Valitse valokuvat**, jos haluat valita muutaman valokuvan diaesitykseen. Käynnistä diaesitys koskettamalla **Valmis**.
   - Kosketa **Käytä kaikkia valokuvia**, jos haluat katsoa diaesityksen kaikista muistikortilla olevista valokuvista.
3. Aseta diaesitys taukotilaan koskettamalla jotakin kosketusnäytön kohtaa. Jatka diaesitystä koskettamalla vaihtoehtoa **Jatka**.

   Jos haluat muuttaa diaesityksen asetuksia, kosketa **Asetukset**-kuvaketta, ennen kuin valitset vaihtoehdon **Diaesitys**.
4. Voit lopettaa diaesityksen koskettamalla **Aloitus**.

Kuvan tulostaminen diaesityksestä

1. Kun tulostettava valokuva on näkyvissä, aseta diaesitys taukotilaan koskettamalla jotakin kosketusnäytön kohtaa.
2. Tulosta valokuva koskettamalla **Tulosta**. Diaesitys jatkuu tulostuksen jälkeen.

6 Tulostaminen tietokoneesta

Tässä osassa kuvaillaan, miten tietokoneeseen kytketyllä **HP Photosmart A640 series** -tulostimella tulostetaan valokuvia kuvankäsittelyohjelmistosta.

Tässä osassa käsitellään seuraavia aiheita:

- Tulostinohjelmisto
- Valokuvien siirtäminen tietokoneeseen
- Valokuvien laadun parantaminen
- Tulostustyön tulostusasetusten muuttaminen
- Valokuvien tulostaminen

Tulostinohjelmisto

Kun tulostin on liitettynä tietokoneeseen, tulostinta ohjaa tietokoneeseen asennettu tulostinohjelmisto. Tämän tulostinajuriksi kutsuttavan ohjelmiston avulla voit muuttaa tulostusasetuksia ja aloittaa tulostustyöt.

Lisätietoja ohjelmiston asentamisesta on tulostimen tai ”Ohjelmiston asentaminen,” sivu 93 -ohjelmiston mukana toimitetuissa asennusohjeissa.

Huomautus Tulostimen ominaisuudet -valintaikkunasta käytetään myös nimitystä Tulostusetukset.

Tulostusasetusten käyttäminen

1. Avaa tulostettava tiedosto.
2. Noudata käyttöjärjestelmääsi koskevia ohjeita:

   Windows

   a. Valitse ensin **Tiedosto** ja sitten **Tulosta**.
   b. Varmista, että **HP Photosmart A640 series** on valittu tulostimeksi.
   c. Valitse **Ominaisuudet** tai **Asetukset**.

   Huomautus Tulostimen ominaisuudet -valintaikkunan avauskomennot saattavat vaihdella sovelluskohtaisesti.

   Macintosh

   a. Valitse ensin **Tiedosto** ja sitten **Tulosta**.
   b. Varmista, että **HP Photosmart A640 series** on valittu tulostimeksi.

Valokuvien siirtäminen tietokoneeseen

Tässä osassa käsitellään valokuvien ja muiden tiedostojen siirtämistä tulostimeen asetetusta muistikortista tulostimeen liitettyyn tietokoneeseen.

Huomautus Asenna tulostin ja asenna tulostimen ohjelmisto ennen kuin yrität siirtää tai tulostaa valokuvia tulostimeen kytketylle tietokoneelle. Lisätietoja on kohdassa ”Ohjelmiston asentaminen,” sivu 93.

Valokuvien tallentaminen muistikortilta tulostimeen liitettyyn tietokoneeseen

1. Aseta valokuvat sisältävä muistikortti oikeaan muistikorttipaikkaan tulostimessa.
2. Noudata tietokoneen näytössä näkyviä ohjeita.
3. Noudata käyttöjärjestelmääsi koskevia ohjeita:

   Windows

   ▲ Jos tietokoneen näyttöön tulee kehote, valitse muistikorttia edustavan kansion avaamisvaihtoehto. Jos kehotetta ei tule näkyviin, kaksoisnapsauta **Oma tietokone** -kuvaketta ja kaksoisnapsauta sitten muistikortille määriteltyä asemaa.

   Macintosh

   ▲ Kaksoisosoita tietokoneen työpöydällä näkyvää muistikorttia edustavan USB-aseman kuvaketta.
4. Vedä ja pudota muistikortilla olevat tiedostot valitsemaasi paikkaan tietokoneessa.

   Huomautus Voit myös käyttää Windowsin Resurssienhallintaa tai Macintoshin Finder-toimintoa tiedostojen kopiointiin muistikortilta.

Muiden kuin valokuvatiedostojen siirtäminen muistikortilta tulostimeen liitettyyn tietokoneeseen

1. Aseta tiedostoja sisältävä muistikortti oikeaan muistikorttipaikkaan tulostimessa.
2. Noudata käyttöjärjestelmääsi koskevia ohjeita:

   Windows

   ▲ Jos tietokoneen näyttöön tulee kehote, valitse muistikorttia edustavan kansion avaamisvaihtoehto. Jos kehotetta ei tule näkyviin, kaksoisnapsauta **Oma tietokone** -kuvaketta ja kaksoisnapsauta sitten muistikortille määriteltyä asemaa.

   Macintosh

   ▲ Kaksoisosoita tietokoneen työpöydällä näkyvää muistikorttia edustavan USB-aseman kuvaketta.
3. Vedä ja pudota muistikortilla olevat tiedostot valitsemaasi paikkaan tietokoneessa.

   Huomautus Voit myös käyttää Windowsin Resurssienhallintaa tai Macintoshin Finder-toimintoa tiedostojen kopiointiin muistikortilta.

Kuvien tai tiedostojen poistaminen muistikortilta

1. Aseta tiedostoja sisältävä muistikortti oikeaan muistikorttipaikkaan tulostimessa.
2. Noudata käyttöjärjestelmääsi koskevia ohjeita:

   Windows

   ▲ Jos tietokoneen näyttöön tulee kehote, valitse muistikorttia edustavan kansion avaamisvaihtoehto. Jos kehotetta ei tule näkyviin, kaksoisnapsauta **Oma tietokone** -kuvaketta ja kaksoisnapsauta sitten muistikortille määriteltyä asemaa.

   Macintosh

▲ Kaksoisosoita tietokoneen työpöydällä näkyvää muistikorttia edustavan USB-aseman kuvaketta.

3. Valitse poistettavat tiedostot ja poista ne sitten.

Valokuvien varmuuskopioiminen muistikortista toiseen tallennuslaitteeseen

1. Tee jokin seuraavista toimista:

   Jos muistikortti on jo asetettu tulostimeen, toimi seuraavasti:

   ▲ Liitä yhteensopiva kamera tai Flash-asema tulostimen etuosassa olevaan kameraliitäntään.

   Jos jokin tallennuslaite (esimerkiksi kamera tai Flash-asema) on jo liitetty tulostimeen, toimi seuraavasti:

   ▲ Aseta muistikortti asianmukaiseen muistikorttipaikkaan tulostimen etuosassa.

2. Noudata tulostimen näyttöön tulevia kehotteita ja varmuuskopioi muistikortissa tai muussa tallennuslaitteessa olevat valokuvat.
3. Poista tallennuslaite tai muistikortti ja jatka painamalla **tulostuspainiketta**.

Huomautus Valokuvia ei voi varmuuskopioida tallennuslaitteesta muistikorttiin.

Valokuvien laadun parantaminen

HP Real Life -tekniikolla voi parantaa tulostettujen kuvien laatua.

- Punasilmäisyyden poisto korjaa usein salamalla otetuissa valokuvissa esiintyvän ongelman.
- Valokuvan korjaustoiminto korjaa sumeita valokuvia ja muita yleisiä ongelmia.

HP Real Life -tekniikoiden kuvankorjauksen asetusten muuttaminen

1. Avaa tulostettava tiedosto.
2. Noudata käyttöjärjestelmääsi koskevia ohjeita:

   Windows

   a. Valitse ensin **Tiedosto** ja sitten **Tulosta**.
   b. Varmista, että **HP Photosmart A640 series** on valittu tulostimeksi.
   c. Valitse **Ominaisuudet** tai **Asetukset**.

   Huomautus Tulostimen ominaisuudet -valintaikkunan avauskomennot saattavat vaihdella sovelluskohtaisesti.

   Macintosh

   a. Valitse ensin **Tiedosto** ja sitten **Tulosta**.
   b. Varmista, että **HP Photosmart A640 series** on valittu tulostimeksi.
   c. Valitse **HP Real Life -tekniikat** -ruutu.

3. Valitse tulostettavalle valokuvalle sopiva **Valokuvan korjaus**- tai **Automaattinen punasilmäisyyden poisto** -toiminto.

Tulostustyön tulostusasetusten muuttaminen

Tässä osassa on kuvattu paperityypin, tulostuslaadun ja muiden tulostusasetusten muuttaminen tulostettaessa tietokoneesta. Tässä osassa käsitellään seuraavia aiheita:

- Tulostuslaadun muuttaminen
- Paperityypin muuttaminen
- Paperikoon muuttaminen

Tulostuslaadun muuttaminen

Voit optimoida valokuvan tulostuksen valitsemalla tulostuslaadun ja -nopeuden.

Tulostuslaadun ja -nopeuden valitseminen

1. Avaa tulostettava tiedosto.
2. Noudata käyttöjärjestelmääsi koskevia ohjeita:

   Windows

   a. Valitse ensin **Tiedosto** ja sitten **Tulosta**.
   b. Varmista, että **HP Photosmart A640 series** on valittu tulostimeksi.
   c. Valitse **Ominaisuudet** tai **Asetukset**.

   Huomautus Tulostimen ominaisuudet -valintaikkunan avauskomennot saattavat vaihdella sovelluskohtaisesti.

   Macintosh

   a. Valitse ensin **Tiedosto** ja sitten **Tulosta**.
   b. Valitse **Tulostimen ominaisuudet** -ruutu.
   c. Varmista, että **HP Photosmart A640 series** on valittu tulostimeksi.
3. Napsauta tulostimeen lataamaasi paperityyppiä avattavasta **Paperityyppi**-luettelosta.
4. Valitse avattavasta **Tulostuslaatu**-luettelosta työhön soveltuva tulostuslaatuasetus.

Tulostuslaatuasetukset

- **Paras** antaa parhaan laadun, ja sitä kannattaa käyttää laadukkaiden tulosteiden tekemiseen. Useimmissa tapauksissa Paras-asetus tulostaa hitaammin kuin Normaali-asetus.
- **Normaali**-asetusta käytettäessä tulostuslaadun ja nopeuden suhde on paras, ja asetus sopii useimpien asiakirjojen tulostamiseen.
- **Nopea normaali** tulostaa nopeammin kuin Normaali-asetus.

Paperityypin muuttaminen

Saat parhaan tuloksen valitsemalla aina sen paperityypin, joka vastaa tulostustyössä käytettävää materiaalia.

Tietyn paperityypin valitseminen

1. Avaa tulostettava tiedosto.
2. Noudata käyttöjärjestelmääsi koskevia ohjeita:

   Windows

   a. Valitse ensin **Tiedosto** ja sitten **Tulosta**.
   b. Varmista, että **HP Photosmart A640 series** on valittu tulostimeksi.
   c. Valitse **Ominaisuudet** tai **Asetukset**.

   Huomautus Tulostimen ominaisuudet -valintaikkunan avauskomennot saattavat vaihdella sovelluskohtaisesti.

   Macintosh

   a. Valitse ensin **Tiedosto** ja sitten **Tulosta**.
   b. Varmista, että **HP Photosmart A640 series** on valittu tulostimeksi.
   c. Valitse **Tulostimen ominaisuudet** -ruutu.
3. Napsauta tulostimeen lataamaasi paperityyppiä avattavasta **Paperityyppi**-luettelosta.

Paperikoon muuttaminen

Saat parhaan tuloksen valitsemalla aina sen paperikoon, joka vastaa tulostustyössä käytettävää materiaalia.

Paperikoon valitseminen

1. Avaa tulostettava tiedosto.
2. Noudata käyttöjärjestelmääsi koskevia ohjeita:

   Windows

   a. Valitse ensin **Tiedosto** ja sitten **Tulosta**.
   b. Varmista, että **HP Photosmart A640 series** on valittu tulostimeksi.
   c. Valitse **Ominaisuudet** tai **Asetukset**.

   Huomautus Tulostimen ominaisuudet -valintaikkunan avauskomennot saattavat vaihdella sovelluskohtaisesti.

   Macintosh

   a. Valitse ensin **Tiedosto** ja sitten **Tulosta**.
   b. Varmista, että **HP Photosmart A640 series** on valittu tulostimeksi.
   c. Valitse **Tulostimen ominaisuudet** -ruutu.
3. Valitse avattavasta **Paperikoko**-luettelosta tulostimessa olevan paperin koko.

Huomautus Jos haluat reunattomia tulosteita, valitse paperikoko ja valitse sitten **Reunaton**-valintaruutu.

Valokuvien tulostaminen

Tässä osassa käsitellään useiden erityyppisten valokuvien tulostamista, ja osassa on seuraavat aiheet:

- Reunattominen valokuvien tulostaminen
- Reunallisten valokuvien tulostaminen
- Panoraamavalokuvien tulostaminen
- Tulostaminen arkistokorteille ja muulle pienikokoiselle materiaalille

Reunattominen valokuvien tulostaminen

Käytä reunatonta tulostusta, kun haluat tulostaa paperin reunoille saakka.

Ohjeita

- Tietoja valokuvatulostuksen erikoistoiminnoista on kohdassa ”Valokuvien parantaminen,” sivu 49.
- Tarkista, ettei valokuvapaperi ole taittunut tai rypistynyt.
- Älä lataa liikaa paperia lokeroon. Lisätietoja on kohdassa ”Tulostimen tekniset tiedot,” sivu 83.

Reunattoman valokuvan tulostaminen

1. Varmista, että tulostimeen on kytketty virta.
2. Lisää käsillä olevassa tulostustyössä tarvittavaa paperia. Lisätietoja on kohdassa ”Paperin lataaminen,” sivu 19.
3. Avaa tulostettava tiedosto.
4. Noudata käyttöjärjestelmääsi koskevia ohjeita:

   Windows

   a. Valitse ensin **Tiedosto** ja sitten **Tulosta**.
   b. Varmista, että **HP Photosmart A640 series** on valittu tulostimeksi.
   c. Valitse **Ominaisuudet** tai **Asetukset**.

   Huomautus Tulostimen ominaisuudet -valintaikkunan avauskomennot saattavat vaihdella sovelluskohtaisesti.

   Macintosh

   a. Valitse ensin **Tiedosto** ja sitten **Tulosta**.
   b. Varmista, että **HP Photosmart A640 series** on valittu tulostimeksi.
   c. Valitse **Tulostimen ominaisuudet** -ruutu.
5. Valitse **Reunaton**-valintaruutu napsauttamalla sitä.
6. Valitse avattavasta **Paperikoko**-luettelosta tulostimessa olevan paperin koko.
7. Valitse muut haluamasi tulostusasetukset ja valitse sitten **OK** (Windows) tai **Tulosta** (Mac OS).

   Kun tulostat valokuvapaperille, jossa on repäisynauhat, lopputulos on täysin reunaton, kun irroitat repäisynauhan.

Reunallisten valokuvien tulostaminen

Ohjeita

- Tietoja valokuvatulostuksen erikoistoiminnoista on kohdassa ”Valokuvien parantaminen,” sivu 49.
- Tarkista, ettei valokuvapaperi ole taittunut tai rypistynyt.
- Älä lataa liikaa paperia lokeroon. Lisätietoja on kohdassa ”Tulostimen tekniset tiedot,” sivu 83.

Reunallisten valokuvien tulostaminen

1. Varmista, että tulostimeen on kytketty virta.
2. Lisää käsillä olevassa tulostustyössä tarvittavaa paperia. Lisätietoja on kohdassa ”Paperin lataaminen,” sivu 19.
3. Avaa tulostettava tiedosto.
4. Noudata käyttöjärjestelmääsi koskevia ohjeita:

   Windows

   a. Valitse ensin **Tiedosto** ja sitten **Tulosta**.
   b. Varmista, että **HP Photosmart A640 series** on valittu tulostimeksi.
   c. Valitse **Ominaisuudet** tai **Asetukset**.

   Huomautus Tulostimen ominaisuudet -valintaikkunan avauskomennot saattavat vaihdella sovelluskohtaisesti.

   Macintosh

   a. Valitse ensin **Tiedosto** ja sitten **Tulosta**.
   b. Varmista, että **HP Photosmart A640 series** on valittu tulostimeksi.
   c. Valitse **Tulostimen ominaisuudet** -ruutu.
5. Poista **Reunaton**-valintaruudun valinta, jos se on valittuna.
6. Valitse muut haluamasi tulostusasetukset ja valitse sitten **OK** (Windows) tai **Tulosta** (Mac OS).

Panoraamavalokuvien tulostaminen

Jos haluat tulostaa oikean panoraamakuvan, sinulla on oltava panoraamakuvaa varten otettu kuva. Käytä tulostukseen HP:n panoraamapaperia, jonka koko on 10 x 30 cm (4 x 12 tuumaa).

Ohjeita

- Tietoja valokuvatulostuksen erikoistoiminnoista on kohdassa ”valokuvien parantaminen,” sivu 49.
- Tarkista, ettei valokuvapaperi ole taittunut tai rypistynyt.
- Älä lataa liikaa paperia lokeroon. Lisätietoja on kohdassa ”Tulostimen tekniset tiedot,” sivu 83.

Huomautus Jos käyttämässäsi ohjelmassa on valokuvien tulostusominaisuus, toimi ohjelman ohjeiden mukaan. Muussa tapauksessa noudata seuraavia ohjeita:

Panoraamavalokuvien tulostaminen

1. Varmista, että tulostimeen on kytketty virta.
2. Lisää käsillä olevassa tulostustyössä tarvittavaa paperia. Lisätietoja on kohdassa ”Paperin lataaminen,” sivu 19.
3. Avaa tulostettava tiedosto.
4. Noudata käyttöjärjestelmääsi koskevia ohjeita:

   Windows

   a. Valitse ensin **Tiedosto** ja sitten **Tulosta**.
   b. Varmista, että **HP Photosmart A640 series** on valittu tulostimeksi.
   c. Valitse **Ominaisuudet** tai **Asetukset**.

   Huomautus Tulostimen ominaisuudet -valintaikkunan avauskomennot saattavat vaihdella sovelluskohtaisesti.

   Macintosh

   a. Valitse ensin **Tiedosto** ja sitten **Tulosta**.
   b. Varmista, että **HP Photosmart A640 series** on valittu tulostimeksi.
   c. Valitse **Tulostimen ominaisuudet** -ruutu.
5. Valitse avattavasta **Paperikoko**-luettelosta tulostimessa olevan paperin koko.
6. Valitse muut haluamasi tulostusasetukset ja valitse sitten **OK** (Windows) tai **Tulosta** (Mac OS).

Huomautus Jos haluat reunattomia tulosteita, valitse panoraamapaperikoko ja valitse sitten **Reunaton**-valintaruutu.

Tulostaminen arkistokorteille ja muulle pienikokoiselle materiaalille

Ohjeita

- Käytä vain tulostimelle soveltuvia paperikokoja vastaavia kortteja ja pienikokoisia tulostusmateriaaleja.
- Älä lataa liikaa paperia lokeroon. Lisätietoja on kohdassa ”Tulostimen tekniset tiedot,” sivu 83.
- Tulostuslaatu on heikompi, kun tulostamisessa käytetään tavallista paperia, kuten arkistokortteja. Tämä on odotettavissa, eikä se ole merkki ongelmasta. Tavallista paperia voi käyttää vedosten kaltaisissa tulostustöissä, joissa tulostuslaadulla ei ole suurta merkitystä.

Tulostaminen arkistokorteille ja muille pienikokoisille materiaaleille

1. Varmista, että tulostimeen on kytketty virta.
2. Lisää käsillä olevassa tulostustyössä tarvittavaa paperia. Lisätietoja on kohdassa ”Paperin lataaminen,” sivu 19.
3. Avaa tulostettava tiedosto.
4. Noudata käyttöjärjestelmääsi koskevia ohjeita:

   Windows

   a. Valitse ensin **Tiedosto** ja sitten **Tulosta**.
   b. Varmista, että **HP Photosmart A640 series** on valittu tulostimeksi.
   c. Valitse **Ominaisuudet** tai **Asetukset**.

   Huomautus Tulostimen ominaisuudet -valintaikkunan avauskomennot saattavat vaihdella sovelluskohtaisesti.

   Macintosh

   a. Valitse ensin **Tiedosto** ja sitten **Tulosta**.
   b. Varmista, että **HP Photosmart A640 series** on valittu tulostimeksi.
   c. Valitse **Tulostimen ominaisuudet** -ruutu.
5. Valitse avattavasta **Paperityyppi**-luettelosta **Muu tavallinen**.
6. Valitse muut haluamasi tulostusasetukset ja valitse sitten **OK** (Windows) tai **Tulosta** (Mac OS).

7 Huolto

Tässä osassa on kerrottu perustoimet, joilla voit ylläpitää tulostimen suorituskykyä ja varmistaa tulostettujen valokuvien laatu.

- Tulostuskasetin kohdistaminen
- Tulostuskasetin automaattinen puhdistaminen
- Tulostuskasettien mustemäärän arvioiminen
- Tulostuskasetin asentaminen tai vaihtaminen
- Tulostuskasetin tilaustietojen saaminen
- Testisivun tulostaminen
- Mallisivun tulostaminen
- Tulostimen ja tulostuskasetin säilyttäminen
- Musteen poistaminen iholta ja vaatteista

Tulostuskasetin kohdistaminen

Tulostin kohdistaa automaattisesti tulostuskasetin aina, kun uusi tulostuskasetti on asennettu. Voit kohdistaa tulostuskasetin muulloinkin, kun haluat varmistaa parhaan tulostuslaadun. Muun muassa valkoisen reunan näkyminen reunattomissa valokuvissa, värien tulostuminen väärin tai heikko tulostuslaatu ovat merkkejä siitä, että tulostuskasetti on kohdistettava manuaalisesti.

Tulostuskasetin kohdistaminen tulostimesta

1. Lataa HP:n erikoisvalokuvapaperiarkki syöttölokeroon.
2. Avaa asetusvalikko koskettamalla **Asetukset**-kuvaketta. Lisätietoja on kohdassa ”Setup Menu (Asetukset-valikko),” sivu 15.
3. Avaa työkaluvalikko koskettamalla **Työkalut**.
4. Kosketa **Kohdista kasetti** ja noudata näytön ohjeita.

Tulostuskasetin automaattinen puhdistaminen

Jos tulosteista puuttuu rivejä tai pisteitä tai niissä on mustejuovia, tulostuskasetin muste saattaa olla loppumassa tai kasetti on puhdistettava.

△ **Varoitus** Puhdista tulostuskasetti vain silloin, kun se on tarpeen. Tarpeeton puhdistaminen kuluttaa mustetta ja lyhentää kasettien käyttöikää.

Voit puhdistaa tulostuskasetin automaattisesti:

Tulostuskasetin puhdistaminen tulostimesta

1. Avaa asetusvalikko koskettamalla **Asetukset**-kuvaketta. Lisätietoja on kohdassa ”Setup Menu (Asetukset-valikko),” sivu 15.
2. Avaa työkaluvalikko koskettamalla **Työkalut**.
3. Kosketa **Puhdista kasetti** ja noudata näytön ohjeita.

Jos kasetin puhdistamisen jälkeenkin tulosteista puuttuu viivoja tai pisteitä, vaihda tulostuskasetti.

Tulostuskasettien mustemäärän arvioiminen

Voit tarkistaa tulostimeen asennetun tulostuskasetin mustemäärän tulostimessa itsessään. Tulostimen näytössä näkyy mustemääräkuvake, joka osoittaa likimäärin kasetissa jäljellä olevan musteen määrän:

Huomautus Mustetasoa koskevat varoitukset ja mustemäärän ilmaisintoiminnot antavat vain likimääräistä tietoa musteen todellisesta määrästä. Kun tuote ilmoittaa musteen olevan vähissä, uusi tulostuskasetti kannattaa pitää saatavilla, jotta mahdolliset tulostusviiveet voidaan välttää. Tulostuskasetteja ei tarvitse vaihtaa uusiin ennen kuin tulostuslaadun heikkeneminen sitä edellyttää.

Huomautus Jos mustekasetit ovat käytettyjä tai uudelleen täytettyjä, mustetason ilmaisin ei ehkä ilmoita todellista musteen määrää tai se ei ehkä toimi lainkaan.

Huomautus Kasettien sisältämää mustetta käytetään tulostusprosessissa monin tavoin, muun muassa alustuksessa, joka valmistelee laitteen ja kasetit tulostusta varten, ja tulostuspäiden huollossa, joka pitää tulostussuuttimet puhtaina ja takaa tasaisen mustesuihkun. Lisäksi kasettiin jää käytön jälkeen hiukan mustetta. Lisätietoja on osoitteessa www.hp.com/go/inkusage.

Tulostimen tilan näyttäminen

Tulostimen tilanäytön avaaminen

1. Kosketa tarvittaessa pikakosketusruudun **Aloitus**-valintaa, jolloin **Photosmart** -valikko tulee taas näyttöön.

2. Avaa asetusvalikko koskettamalla **Asetukset**-kuvaketta. Lisätietoja on kohdassa ”Setup Menu (Asetukset-valikko),” sivu 15.
3. Avaa työkaluvalikko koskettamalla **Työkalut**.
4. Kosketa **Tulostimen tila**.
   Tulostimen tilaikkunassa näkyy seuraavia tietoja: mustetasot ja aika, jonka käynnistetty tulostustyö vielä arvion mukaan kestää.

Tulostuskasetin asentaminen tai vaihtaminen

Tulosta mustavalko- ja värikuvat kolmivärisellä HP 110 Tri-color Inkjet -kasetilla.

Tulosta huippulaatuisia, likaa hylkiviä valokuvia, jota kestävät sukupolvia,* käyttämällä HP:n erikoisvalokuvapaperia ja Vivera-musteita.

* Haalistumisenkestävyys Wilhelm Imaging Research, Inc:n tai HP Image Permanence Lab:n testissä. Lisätietoja on osoitteessa www.hp.com/go/printpermanence.

△ **Varoitus** Tarkista, että käytät oikeanlaisia tulostuskasetteja. Muista myös, että HP ei suosittele HP-tulostuskasettien muuttamista tai täyttämistä uudelleen. HP:n takuu ei korvaa muutettujen tai uudelleen täytettyjen HP-tulostuskasettien käyttämisestä aiheutuneita vahinkoja.

Tulostuskasetin asettaminen tai vaihtaminen

1. Tarkista, että virta on kytketty ja että tulostimen sisällä ollut pahvi on poistettu.
2. Avaa tulostimen värikasettikotelon luukku.
3. Poista värikasetin vaaleanpunainen suojateippi.

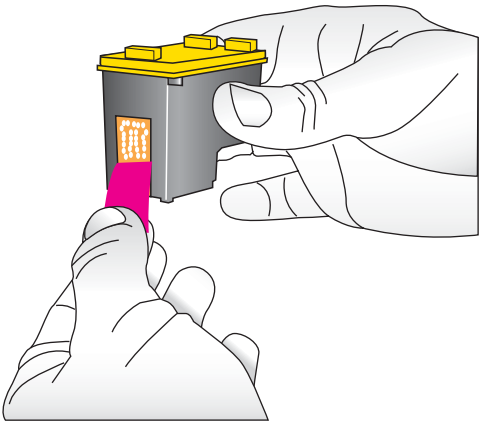

Huomautus Älä koske tulostuskasetin kuparinvärisiin kosketuspintoihin.

4. Jos olet vaihtamassa kasettia, paina kasettia alaspäin ja vedä se ulos kasettipesästä.
5. Pitele uutta värikasettia siten, että sen etiketti on ylhäällä. Aseta värikasetti vaunuun pienessä kulmassa kuparinväriset kosketuspinnat edellä. Työnnä värikasettia, kunnes se napsahtaa paikalleen.

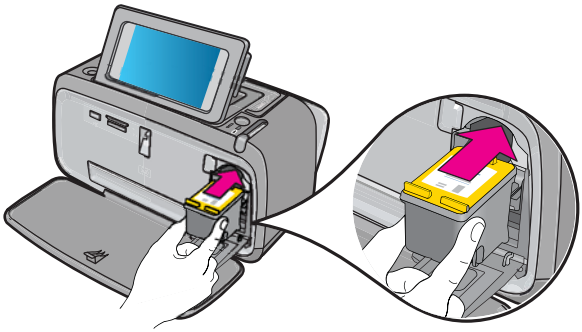

6. Sulje värikasettien suojakansi.
7. Seuraa näytön ohjeita.

Huomautus Kierrätä vanha kasetti. HP:n Inkjet-tarvikkeiden kierrätysohjelma on käytettävissä monissa maissa ja monilla eri alueilla. Ohjelman avulla voit kierrättää käytetyt tulostuskasetit maksutta. Lisätietoja on osoitteessa www.hp.com/hpinfo/globalcitizenship/environment/recycle/inkjet.html.

Tulostuskasetin tilaustietojen saaminen

Jos olet liittänyt tuotteen tietokoneeseen ja sinulla on yhteys Webiin, voit tilata värikasetteja verkon kautta.

Tulostuskasettien tilaustietojen tarkasteleminen ja kasettien tilaaminen verkosta

1. Valitse File (Tiedosto) -valikosta **Tulosta**.
2. Varmista, että **HP Photosmart A640 series** on valittu tulostimeksi.

   Windows

   a. Valitse **Ominaisuudet** tai **Asetukset**.

   Huomautus Tulostimen ominaisuudet -valintaikkunan avauskomennot saattavat vaihdella sovelluskohtaisesti.

   b. Napsauta **Tilaa tarvikkeita verkosta** -painiketta.

   Macintosh

   ▲ Napsauta **Tarvikkeet** -painiketta.
3. Noudata näyttöön tulevia ohjeita.

Saat lisätietoja HP:n paperien ja muiden tarvikkeiden tilaamisesta valitsemalla linkin www.hp.com/buy/supplies . Valitse kehotettaessa maa tai alue. Valitse myös tuote ja napsauta sitten sivulla olevaa ostolinkkiä.

Testisivun tulostaminen

Testisivun tiedoista voi olla apua, kun otat yhteyttä HP:n tukeen. Lisäksi se sisältää tietoja esimerkiksi mustemääristä ja tulostuskasetin suorituskyvystä sekä tulostimen valmistusnumeron.

Testisivun tulostaminen tulostimesta

1. Avaa asetusvalikko koskettamalla **Asetukset**-kuvaketta. Lisätietoja on kohdassa ”Setup Menu (Asetukset-valikko),” sivu 15.
2. Kosketa **Työkalut** ja kosketa sitten **Tulosta testisivu**.

Mallisivun tulostaminen

Tulostamalla mallisivun voit testata tulostimen valokuvatulostusta ja varmistaa, että paperi on asetettu oikein.

Mallisivun tulostaminen tulostimesta

1. Avaa asetusvalikko koskettamalla **Asetukset**-kuvaketta. Lisätietoja on kohdassa ”Setup Menu (Asetukset-valikko),” sivu 15.
2. Kosketa **Työkalut** ja kosketa sitten **Tulosta mallisivu**.

Tulostimen ja tulostuskasetin säilyttäminen

Tässä osassa on tietoja tulostimen ja tulostuskasettien säilyttämisestä.

- Tulostimen varastoiminen
- Tulostuskasetin varastoiminen

Tulostimen varastoiminen

Tulostin ei kärsi, vaikka se olisi pitkiäkin aikoja käyttämättömänä.

Varastoi tulostin sisätiloihin suojaan suoralta auringonvalolta sekä kuumuudelta ja kylmyydeltä.

Tulostuskasetin varastoiminen

Kun tulostin varastoidaan, värikasetti jätetään tulostimen sisään. Värikasetti on tulostimessa suojuksen sisällä, kun virta on katkaistu.

△ **Varoitus** Anna tulostimen viedä virran katkaisua edeltävät valmistelut loppuun saakka, ennen kuin irrotat virtajohdon. Näin varmistat, että värikasetit asettuvat niille varattuun paikkaan.

Seuraavat vihjeet auttavat huoltamaan HP:n värikasetteja ja siten varmistamaan tasaisen tulostuslaadun:

- Säilytä käyttämättömät tulostuskasetit alkuperäispakkauksissa siihen asti, kunnes ne otetaan käyttöön. Varastoi värikasetit huoneenlämmössä (15–35 celsiusastetta tai 59–95 fahrenheitastetta).
- Älä poista mustesuuttimien päällä olevaa muoviteippiä ennen kuin olet valmis asentamaan värikasetin tulostimeen. Jos muoviteippi on irronnut värikasetista, älä yritä kiinnittää sitä uudelleen. Teipin kiinnittäminen uudelleen vahingoittaa värikasettia.

Musteen poistaminen iholta ja vaatteista

Poista muste iholta ja vaatteista seuraavien ohjeiden mukaan:

Pinta	Menetelmä
Iho	Pese likaantunut alue hankaavalla pesuaineella.
Valkoinen kangas	Käytä pesuun *kylmää* vettä ja kloorivalkaisuainetta.
Värillinen kangas	Käytä pesuun *kylmää* vettä ja vaahtoavaa ammoniakkia.

△ **Varoitus** Käytä musteen poistamiseen kankaasta aina kylmää vettä. Lämmin tai kuuma vesi saattaa kiinnittää musteen kankaaseen.

8 Vianmääritys

Ennen kuin otat yhteyden HP:n asiakastukeen, tutustu tämän jakson vianmääritysvihjeisiin tai siirry tukipalveluun osoitteeseen www.hp.com/support..

Vihje HP:n suosituspituus USB-kaapelille on enintään 3 metriä. Pitempi USB-kaapeli voi aiheuttaa virheitä.

Tässä osassa käsitellään seuraavia aiheita:

- Ohjelmiston asennusongelmat
- Tulostus- ja laiteongelmat
- Bluetooth-tulostusongelmat

Ohjelmiston asennusongelmat

Tässä osassa käsitellään seuraavia aiheita:

- Asennus epäonnistui.
- Uusi laite löydetty -ohjattu toiminto avautuu, kun tulostin liitetään Windows-tietokoneeseen.
- Tulostin ei näy Tulostimet ja faksit -ikkunassa (vain Windows).
- Asennus ei käynnistynyt automaattisesti.
- Ohjelmiston asennus alkaa joka kerran, kun liitän tulostimen tietokoneeseen, mutta olen jo asentanut ohjelmiston.
- Haluan liittää tulostimen tietokoneeseen siirtääkseni vain valokuvia, mutta ohjelmiston asennusohjelma käynnistyy joka kerran.

Asennus epäonnistui.

Yritä ratkaista ongelma seuraavien ratkaisuvaihtoehtojen avulla. Jos ensimmäinen vaihtoehto ei ratkaise ongelmaa, kokeile muita vaihtoehtoja järjestyksessä, kunnes ongelma ratkeaa.

- Ratkaisu 1: Poista virustorjuntaohjelmisto käytöstä.
- Ratkaisu 2: Hyväksy käyttöoikeussopimus asennuksen aikana.
- Ratkaisu 3: Yritä asentaa ohjelmisto uudelleen.

Ratkaisu 1: Poista virustorjuntaohjelmisto käytöstä.

Ratkaisu:

1. Poista tulostinohjelmiston asennus.

   Windows

   a. Valitse Windowsin **Käynnistä**-valikosta **Ohjelmat** > **HP** > **HP Photosmart A640 series** > **Poista**.
   b. Seuraa näytön ohjeita.

Macintosh

a. Kaksoisnapsauta **Sovellukset**:**Hewlett-Packard** -kansiota.
b. Kaksoisnapsauta **HP:n asennuksen poisto** -kohtaa ja noudata näytön ohjeita.

2. Jos virustorjuntasovellus on toiminnassa, pysäytä tai ota se pois käytöstä.
3. Sulje kaikki sovellukset.
4. Katkaise tulostimesta virta, odota 10 sekuntia ja käynnistä tulostin.
5. Asenna tulostinohjelma uudelleen tulostimen mukana toimitettuja asennusohjeita noudattaen.

Syy: Ohjelmiston asennuksen aikana tietokoneessa taustalla toimiva virustorjuntasovellus tai muu sovellus voi aiheuttaa asennusristiriitoja.

Jos ongelma ei ratkennut, siirry seuraavaan ratkaisuvaihtoehtoon.

Ratkaisu 2: Hyväksy käyttöoikeussopimus asennuksen aikana.

Ratkaisu: Irrota USB-kaapeli ja liitä se uudelleen ja hyväksy sitten käyttöoikeussopimus asennuksen aikana.

Syy: Käyttöoikeussopimusta ei ehkä ole hyväksytty asennuksen aikana.

Jos ongelma ei ratkennut, siirry seuraavaan ratkaisuvaihtoehtoon.

Ratkaisu 3: Yritä asentaa ohjelmisto uudelleen.

Ratkaisu: Irrota USB-kaapeli ja liitä se uudelleen ja yritä asennusta sitten uudelleen.

Syy: Asennus on ehkä suljettu tai peruutettu vahingossa.

Uusi laite löydetty -ohjattu toiminto avautuu, kun tulostin liitetään Windows-tietokoneeseen.

Yritä ratkaista tämä ongelma seuraavalla tavalla.

Ratkaisu: Varmista, että Software Install Mode (Ohjelmiston asennustila) -vaihtoehto on otettu käyttöön tulostimen valikossa.

Ohjelmiston asennustilan käyttöön ottaminen

1. Peruuta ohjattu uuden laitteen etsimistoiminto ja irrota tulostin tietokoneesta.
2. Avaa asetusvalikko koskettamalla **Asetukset**-kuvaketta. Lisätietoja on kohdassa ”Setup Menu (Asetukset-valikko),” sivu 15.
3. Kosketa **Asetukset**.
4. Kosketa **Ohjelmiston asennustila**.
5. Varmista, että **On** (Käytössä) -vaihtoehto on valittuna.
6. Katkaise tulostimesta virta, odota 10 sekuntia ja käynnistä tulostin sitten uudelleen.

Syy: Ohjelmiston asennustila ei ole käytössä tuotteessa.

Tulostin ei näy Tulostimet ja faksit -ikkunassa (vain Windows).

Yritä ratkaista ongelma seuraavien ratkaisuvaihtoehtojen avulla. Jos ensimmäinen vaihtoehto ei ratkaise ongelmaa, kokeile muita vaihtoehtoja järjestyksessä, kunnes ongelma ratkeaa.

- Ratkaisu 1: Yritä asentaa ohjelmisto uudelleen.
- Ratkaisu 2: Poista Ohjelmiston asennustila käytöstä.

Ratkaisu 1: Yritä asentaa ohjelmisto uudelleen.

Ratkaisu: Varmista, että ohjelmisto on asennettu varmistamalla, että Windowsin Käynnistä-valikon HP-kansiossa on **HP Photosmart A640 series** -kansio. Jos tätä kansiota ei näy Käynnistä-valikossa, yritä asentaa ohjelmisto uudelleen.

Syy: Asennus ei valmistunut tuntemattomasta syystä oikein.

Jos ongelma ei ratkennut, siirry seuraavaan ratkaisuvaihtoehtoon.

Ratkaisu 2: Poista Ohjelmiston asennustila käytöstä.

Ratkaisu: Poista Ohjelmiston asennustila käytöstä ja valitse **Tulostimet ja faksit** uudelleen.

Ohjelmiston asennustilan käytöstä poistaminen

1. Avaa asetusvalikko koskettamalla **Asetukset**-kuvaketta. Lisätietoja on kohdassa ”Setup Menu (Asetukset-valikko),” sivu 15.
2. Kosketa **Asetukset**.
3. Kosketa **Ohjelmiston asennustila**.
4. Varmista, että **Ei käytössä** on valittuna.
5. Katkaise tulostimesta virta, odota 10 sekuntia ja käynnistä tulostin sitten uudelleen.
6. Tarkista, näkyykö tulostin **Tulostimet ja faksit** -ikkunassa.

Syy: Asennus on saattanut jäädä kesken.

Asennus ei käynnistynyt automaattisesti.

Yritä ratkaista ongelma seuraavien ratkaisuvaihtoehtojen avulla. Jos ensimmäinen vaihtoehto ei ratkaise ongelmaa, kokeile muita vaihtoehtoja järjestyksessä, kunnes ongelma ratkeaa.

- Ratkaisu 1: Käynnistä asennus manuaalisesti.
- Ratkaisu 2: Varmista, että Software Install Mode (Ohjelmiston asennustila) on käytössä.
- Ratkaisu 3: Katkaise tulostimen virta ja kytke sitten virta uudelleen.
- Ratkaisu 4: Vapauta jokin aseman kirjain käyttöön.

Ratkaisu 1: Käynnistä asennus manuaalisesti.

Ratkaisu: Käynnistä asennus manuaalisesti. Noudata tulostimen näyttöön tulevia ohjeita.

Syy: **Automaattinen käynnistys** ei ole käytössä.

Jos ongelma ei ratkennut, siirry seuraavaan ratkaisuvaihtoehtoon.

Ratkaisu 2: Varmista, että Software Install Mode (Ohjelmiston asennustila) on käytössä.

Ratkaisu: Varmista, että Software Install Mode (Ohjelmiston asennustila) -vaihtoehto on otettu käyttöön tulostimen valikossa.

Ohjelmiston asennustilan käyttöön ottaminen

1. Avaa asetusvalikko koskettamalla **Asetukset**-kuvaketta. Lisätietoja on kohdassa ”Setup Menu (Asetukset-valikko),” sivu 15.
2. Kosketa **Asetukset**.
3. Kosketa **Ohjelmiston asennustila**.
4. Varmista, että **On** (Käytössä) -vaihtoehto on valittuna.
5. Katkaise tulostimesta virta, odota 10 sekuntia ja käynnistä tulostin sitten uudelleen.

Syy: Software Install Mode (Ohjelmiston asennustila) saattaa olla pois käytöstä.

Jos ongelma ei ratkennut, siirry seuraavaan ratkaisuvaihtoehtoon.

Ratkaisu 3: Katkaise tulostimen virta ja kytke sitten virta uudelleen.

Ratkaisu:

▲ Katkaise tulostimesta virta, odota 10 sekuntia ja käynnistä tulostin sitten uudelleen.

Syy: Asennus peruutettiin vahingossa tai tulostinohjelmisto asennettiin, mutta poistettiin sitten vahingossa.

Jos ongelma ei ratkennut, siirry seuraavaan ratkaisuvaihtoehtoon.

Ratkaisu 4: Vapauta jokin aseman kirjain käyttöön.

Ratkaisu: Yritysverkkoympäristössä tietokoneeseen on saatettu määrittää useita asemien kirjaimia. Varmista, että jokin aseman kirjain on käytettävissä ennen ensimmäistä verkkoasemakirjainta, muutoin asennus ei voi käynnistyä.

Syy: Yhtään aseman kirjainta ei ole käytettävissä ennen tietokoneen ensimmäistä verkkoaseman kirjainta.

Ohjelmiston asennus alkaa joka kerran, kun liitän tulostimen tietokoneeseen, mutta olen jo asentanut ohjelmiston.

Ratkaisu: Poista **Ohjelmiston asennustila** käytöstä **Asetukset**-valikon **Asetukset**-valikossa.

Haluan liittää tulostimen tietokoneeseen siirtääkseni vain valokuvia, mutta ohjelmiston asennusohjelma käynnistyy joka kerran.

Ratkaisu: Jos haluat siirtää valokuvia tulostimesta tietokoneeseen asentamatta ohjelmistoa, poista **Ohjelmiston asennustila** käytöstä tulostimessa ja liitä tulostin sitten tietokoneeseen USB-kaapelilla.

Ohjelmiston asennustilan käytöstä poistaminen

1. Avaa asetusvalikko koskettamalla **Asetukset**-kuvaketta. Lisätietoja on kohdassa ”Setup Menu (Asetukset-valikko),” sivu 15.
2. Kosketa **Asetukset**.
3. Kosketa **Ohjelmiston asennustila**.
4. Varmista, että **Ei käytössä** on valittuna.
5. Katkaise tulostimesta virta, odota 10 sekuntia ja käynnistä tulostin sitten uudelleen.
6. Tarkista, näkyykö tulostin **Tulostimet ja faksit** -ikkunassa.

Tulostus- ja laiteongelmat

Tässä osassa käsitellään seuraavia aiheita:

- Tulostimen virtajohto on kytkettynä, mutta tulostin ei käynnisty.
- Tuloste ei tullut ulos
- Tietokoneen ja tulostimen välinen yhteys on katkennut
- Tulostin ei tulosta, kun se on liitetty tietokoneeseen USB-kaapelilla toisen USB-laitteen kautta
- Näkyviin tuli Tuntematon laite -virheilmoitus (vain Windows).
- Asiakirja tai valokuva ei tulostu valittujen oletusarvoisten tulostusasetusten mukaisesti
- Tulostin ei tulosta reunattomia valokuvia
- Valokuvia ei voitu tallentaa tietokoneesta muistikorttiin
- Tulostimesta tulee tyhjä sivu
- Osa asiakirjasta puuttuu tai on väärässä paikassa
- Tulostuslaatu on heikko

Tulostimen virtajohto on kytkettynä, mutta tulostin ei käynnisty.

Yritä ratkaista ongelma seuraavien ratkaisuvaihtoehtojen avulla. Jos ensimmäinen vaihtoehto ei ratkaise ongelmaa, kokeile muita vaihtoehtoja järjestyksessä, kunnes ongelma ratkeaa.

- Ratkaisu 1: Tarkista virtajohto.
- Ratkaisu 2: Paina Käytössä -painiketta kerran (ei nopeasti).
- Ratkaisu 3: Irrota tuotteen virtajohto ja ota yhteys verkkotukeen.

Ratkaisu 1: Tarkista virtajohto.

Ratkaisu:

- Tulostin voi olla liitetty jatkojohtoon, johon ei tule virtaa. Kytke virta ensin jatkojohtoon ja sitten tulostimeen.
- Tulostin voi olla kytkettynä yhteensopimattomaan virtalähteeseen. Jos matkustat ulkomailla, varmista, että kohdemaassa/-alueella käytetään virtalähdettä, joka on tulostimen virta- ja jännitemääritysten sekä virtajohdon mukainen.
- Tarkista, että verkkolaite toimii oikein. Verkkolaitteen tarkistaminen:
  - Varmista, että verkkolaite on kytketty tulostimeen ja yhteensopivaan virtalähteeseen.
  - Pidä tulostimen **On** (Virta) -painiketta alhaalla. Jos **On** (Virta) -painikkeen merkkivalo syttyy, virtajohto toimii oikein. Jos merkkivalo ei syty, katso ohjeita osoitteesta www.hp.com/support tai ota yhteyttä HP:n asiakastukeen.
- Jos laite on kytketty katkaisimella varustettuun pistorasiaan, varmista, että pistorasia on kytketty toimintaan. Jos laite ei toimi, vaikka siihen on kytketty virta, pistorasiassa saattaa olla vikaa.

Syy: Tulostinta ei ehkä ole kytketty verkkovirtaan.

Jos ongelma ei ratkennut, siirry seuraavaan ratkaisuvaihtoehtoon.

Ratkaisu 2: Paina Käytössä -painiketta kerran (ei nopeasti).

Ratkaisu: Laite ei välttämättä vastaa, jos **Käytössä** -painiketta painetaan liian nopeasti. Paina **Käytössä** -painiketta kerran. Laitteen käynnistyminen voi kestää muutaman minuutin. Jos **Käytössä** -painiketta painetaan uudelleen tänä aikana, laitteen virta voi katketa.

Syy: Olet painanut **Käytössä** -painiketta liian nopeasti.

Jos ongelma ei ratkennut, siirry seuraavaan ratkaisuvaihtoehtoon.

Ratkaisu 3: Irrota tuotteen virtajohto ja ota yhteys verkkotukeen.

Ratkaisu: Irrota tuotteen virtakaapeli, odota 10 sekuntia ja liitä kaapeli takaisin. Jos ongelma ei poistu, ota yhteys HP:n tukeen.

Asiakastukivaihtoehdot ja niiden saatavuus vaihtelevat laitteen, kielen sekä maan ja alueen mukaan.

Siirry osoitteeseen www.hp.com/support.. Valitse kehotettaessa maa/alue ja napsauta sitten **Yhteystiedot**-linkkiä. Näyttöön tulevat teknisen tuen tiedot.

Syy: Laitteessa saattaa olla mekaaninen vika.

Tuloste ei tullut ulos

Yritä ratkaista tämä ongelma seuraavalla tavalla.

Ratkaisu: Yritä poistaa paperitukos seuraavasti:

- Jos paperi on tullut osittain ulos tulostimen etupuolelta, vedä se varovasti ulos itseesi päin.
- Jos paperi ei ole tullut osittainkaan ulos tulostimen etuosasta, yritä vetää paperi pois takakautta.
  - Poista paperi syöttölokerosta.
  - Vedä kiinni jäänyt paperi varovasti ulos tulostimen takaosasta.
- Jos haluat vetää paperin pois, mutta et saa kiinni paperin reunasta, kokeile seuraavaa:
  - Katkaise virta tulostimesta.
  - Kytke virta tulostimeen. Tulostin tarkistaa, onko paperiradalla paperia ja poistaa kiinni jääneen paperin automaattisesti.
- Jatka koskettamalla **OK**.

Syy: Paperitukos kesken tulostuksen.

Ratkaisu: Ks. seuraava jakso.

Syy: Tietokoneen ja tulostimen välinen yhteys katkeaa.

Tietokoneen ja tulostimen välinen yhteys on katkennut

Yritä ratkaista ongelma seuraavien ratkaisuvaihtoehtojen avulla. Jos ensimmäinen vaihtoehto ei ratkaise ongelmaa, kokeile muita vaihtoehtoja järjestyksessä, kunnes ongelma ratkeaa.

- Ratkaisu 1: Varmista USB-kaapelin kiinnitys.
- Ratkaisu 2: Varmista, että tulostimeen on kytketty virta.
- Ratkaisu 3: Tarkista tulostimen virtajohdon kiinnitys.
- Ratkaisu 4: Odota, kunnes USB-keskitin vapautuu, ja yritä sitten tulostaa uudelleen.

Ratkaisu 1: Varmista USB-kaapelin kiinnitys.

Ratkaisu: Varmista, että USB-kaapeli on liitetty tiukasti sekä tietokoneeseen että tulostimen takaosassa olevaan USB-porttiin.

Syy: Tietokonetta ei ehkä ole liitetty tulostimeen.

Jos ongelma ei ratkennut, siirry seuraavaan ratkaisuvaihtoehtoon.

Ratkaisu 2: Varmista, että tulostimeen on kytketty virta.

Ratkaisu: Varmista, että virtajohto on liitetty tiukasti ja että tulostin on käynnissä.

Syy: Tulostimen virta voi olla katkaistu.

Jos ongelma ei ratkennut, siirry seuraavaan ratkaisuvaihtoehtoon.

Ratkaisu 3: Tarkista tulostimen virtajohdon kiinnitys.

Ratkaisu: Varmista, että virtajohto on liitetty tiukasti ja että tulostin on käynnissä.

Syy: Tulostinta ei ehkä ole kytketty verkkovirtaan.

Jos ongelma ei ratkennut, siirry seuraavaan ratkaisuvaihtoehtoon.

Ratkaisu 4: Odota, kunnes USB-keskitin vapautuu, ja yritä sitten tulostaa uudelleen.

Ratkaisu: Odota, kunnes toista laitetta ei enää käytetä tai liitä tulostin suoraan tietokoneeseen.

Jos **Photosmart** -valintaikkuna avautuu, yritä palauttaa yhteys napsauttamalla **Yritä uudelleen**.

Syy: Käytössäsi voi olla USB-keskitin tai telakointiasema, johon on liitetty useita laitteita. Toisen laitteen käyttöönotto voi tilapäisesti katkaista yhteyden tulostimeen.

Tulostin ei tulosta, kun se on liitetty tietokoneeseen USB-kaapelilla toisen USB-laitteen kautta

Yritä ratkaista tämä ongelma seuraavalla tavalla.

Ratkaisu:

1. Katkaise tietokoneen virta.
2. Kytke tulostin suoraan tietokoneen USB-porttiin.
3. Varmista, että kaapeli on liitetty kunnolla sekä tietokoneeseen että tulostimen takaosassa olevaan USB-porttiin.
4. Irrota kaikki USB-laitteet (myös keskitin) tietokoneesta.
5. Käynnistä tietokone.
6. Kokeile tulostamista uudelleen. Jos ongelma ei häviä, toista tämä toimenpide käyttäen tietokoneen toista USB-porttia.

Syy: Keskittimeen liitetty toinen laite on keskeyttänyt tulostimen ja tietokoneen välisen kaksisuuntaisen tietoliikenteen.

Näkyviin tuli Tuntematon laite -virheilmoitus (vain Windows).

Yritä ratkaista tämä ongelma seuraavalla tavalla.

Ratkaisu:

1. Irrota USB-kaapeli tulostimesta.
2. Irrota virtajohto tulostimesta.
3. Odota noin 10 sekuntia.
4. Kytke virtajohto takaisin tulostimeen.
5. Liitä USB-kaapeli tulostimen takaosassa olevaan USB-porttiin.
6. Jos ongelma ei häviä, irrota virtajohto ja USB-kaapeli ja poista tulostinohjelman asennus.
   a. Valitse Windowsin **Käynnistä**-valikosta **Kaikki ohjelmat** > **HP** > **HP Photosmart A640 series** > **Poista**.
   b. Noudata näytön ohjeita.
7. Katkaise tulostimesta virta, odota 10 sekuntia ja käynnistä tulostin.
8. Käynnistä tietokone uudelleen.
9. Asenna tulostinohjelmisto uudelleen liittämällä tulostin uudelleen tietokoneeseen USB-kaapelilla. Noudata näytön ohjeita.

Syy: Tulostimen ja tietokokeen väliseen kaapeliin on voinut muodostua staattista sähköä.

Ohjelmisto ei tunnistanut tulostinta, koska tulostimen USB-yhteydessä voi olla vikaa.

Asiakirja tai valokuva ei tulostu valittujen oletusarvoisten tulostusasetusten mukaisesti

Yritä ratkaista tämä ongelma seuraavalla tavalla.

Ratkaisu:

Tulostusasetusten valitseminen

1. Avaa tulostettava tiedosto.
2. Noudata käyttöjärjestelmääsi koskevia ohjeita:

   Windows

   a. Valitse ensin **Tiedosto** ja sitten **Tulosta**.
   b. Varmista, että **HP Photosmart A640 series** on valittu tulostimeksi.
   c. Valitse **Ominaisuudet** tai **Asetukset**.

   Huomautus Tulostimen ominaisuudet -valintaikkunan avauskomennot saattavat vaihdella sovelluskohtaisesti.

   Macintosh

   a. Valitse ensin **Tiedosto** ja sitten **Tulosta**.
   b. Varmista, että **HP Photosmart A640 series** on valittu tulostimeksi.
3. Valitse muut haluamasi tulostusasetukset ja valitse sitten **OK** (Windows) tai **Tulosta** (Mac OS).

Syy: Tulostimen oletusasetukset voivat poiketa sovellusohjelman vastaavista asetuksista. Sovellusohjelman tulostusasetukset ohittavat tulostimesta valitut asetukset.

Tulostin ei tulosta reunattomia valokuvia

Yritä ratkaista tämä ongelma seuraavalla tavalla.

Ratkaisu:

Rajattoman tulostuksen käyttöön ottaminen tulostimen ohjauspaneelista tulostettaessa

1. Avaa asetusvalikko koskettamalla **Setup** (Asetukset) -kuvaketta. Lisätietoja on kohdassa ”Setup Menu (Asetukset-valikko),” sivu 15.
2. Kosketa **Preferences** (Asetukset) .
3. Kosketa vaihtoehtoa **Borderless** (Reunaton).
4. Ota reunaton tulostus käyttöön koskettamalla **On** (Käytössä) -painiketta.

Rajattoman tulostuksen käyttöön ottaminen tietokoneesta tulostettaessa

1. Varmista, että tulostimeen on kytketty virta.
2. Lisää käsillä olevassa tulostustyössä tarvittavaa paperia. Lisätietoja on kohdassa ”Paperin lataaminen,” sivu 19.
3. Avaa tulostettava tiedosto.
4. Noudata käyttöjärjestelmääsi koskevia ohjeita:

   Windows

   a. Valitse ensin **Tiedosto** ja sitten **Tulosta**.
   b. Varmista, että **HP Photosmart A640 series** on valittu tulostimeksi.
   c. Valitse **Ominaisuudet** tai **Asetukset**.

   Huomautus Tulostimen ominaisuudet -valintaikkunan avauskomennot saattavat vaihdella sovelluskohtaisesti.

   Macintosh

   a. Valitse ensin **Tiedosto** ja sitten **Tulosta**.
   b. Varmista, että **HP Photosmart A640 series** on valittu tulostimeksi.
   c. Valitse **Tulostimen ominaisuudet** -ruutu.
5. Valitse **Reunaton** -valintaruutu napsauttamalla sitä.

Syy: Reunaton tulostusvaihtoehto voi olla poistettu käytöstä.

Valokuvia ei voitu tallentaa tietokoneesta muistikorttiin

Yritä ratkaista tämä ongelma seuraavalla tavalla.

Ratkaisu: Jos muistikortissa on lukitus, varmista että se on auki.

Syy: Muistikortti saattaa olla lukittu.

Tulostimesta tulee tyhjä sivu

Yritä ratkaista tämä ongelma seuraavalla tavalla.

Ratkaisu: Testisivun tulostaminen Lisätietoja on kohdassa ”Testisivun tulostaminen,” sivu 60. Vaihda tulostuskasetti tarvittaessa. Lisätietoja on kohdassa ”Tulostuskasetin asentaminen tai vaihtaminen,” sivu 58.

Syy: Tulostuskasetin muste saattaa olla lopussa.

Osa asiakirjasta puuttuu tai on väärässä paikassa

Yritä ratkaista tämä ongelma seuraavalla tavalla.

Ratkaisu: Tarkista, että olet valinnut oikean paperikoon. Lisätietoja on kohdassa ”Paperikoon muuttaminen,” sivu 51.

Syy: Olet ehkä valinnut väärän paperikoon.

Tulostuslaatu on heikko

Yritä ratkaista ongelma seuraavien ratkaisuvaihtoehtojen avulla. Jos ensimmäinen vaihtoehto ei ratkaise ongelmaa, kokeile muita vaihtoehtoja järjestyksessä, kunnes ongelma ratkeaa.

- Ratkaisu 1: Pienennä kuvan kokoa.
- Ratkaisu 2: Käytä sopivaa paperia.
- Ratkaisu 3: Tulosta paperin oikealle puolelle.
- Ratkaisu 4: Puhdista tulostuskasetti.
- Ratkaisu 5: Vaihda tulostuskasetti tarvittaessa.

Ratkaisu 1: Pienennä kuvan kokoa.

Ratkaisu: Pienennä kuvan kokoa ja kokeile tulostusta uudelleen. Varmista parempi tulostuslaatu tulevaisuudessa suurentamalla digitaalikameran resoluutioasetusta.

Syy: Digitaalikamerassa on ehkä valittu käyttöön pieni resoluutioasetus.

Jos ongelma ei ratkennut, siirry seuraavaan ratkaisuvaihtoehtoon.

Ratkaisu 2: Käytä sopivaa paperia.

Ratkaisu: Tarkista, että käytät tähän tulostimeen soveltuvaa paperia. Parhaan tuloksen saat käyttämällä HP:n omaa valokuvapaperia.

Käytä kyseiseen tulostukseen nimenomaisesti tarkoitettua paperia tavallisen paperin sijaan. Parhaan tuloksen saat käyttämällä HP:n erikoisvalokuvapaperia.

Syy: Käyttämäsi paperi ei ehkä sovellu tähän tulostustyöhön.

Jos ongelma ei ratkennut, siirry seuraavaan ratkaisuvaihtoehtoon.

Ratkaisu 3: Tulosta paperin oikealle puolelle.

Ratkaisu: Tarkista, että paperi on asetettu lokeroon tulostuspuoli ylöspäin.

Syy: Tulostat ehkä paperin väärälle puolelle.

Jos ongelma ei ratkennut, siirry seuraavaan ratkaisuvaihtoehtoon.

Ratkaisu 4: Puhdista tulostuskasetti.

Ratkaisu: Puhdista tulostuskasetti. Lisätietoja on kohdassa ”Tulostuskasetin automaattinen puhdistaminen,” sivu 57.

Syy: Tulostuskasetti täytyy ehkä puhdistaa.

Jos ongelma ei ratkennut, siirry seuraavaan ratkaisuvaihtoehtoon.

Ratkaisu 5: Vaihda tulostuskasetti tarvittaessa.

Ratkaisu: Testisivun tulostaminen Lisätietoja on kohdassa ”Testisivun tulostaminen,” sivu 60. Vaihda tulostuskasetti tarvittaessa. Lisätietoja on kohdassa ”Tulostuskasetin asentaminen tai vaihtaminen,” sivu 58.

Huomautus Mustetasoa koskevat varoitukset ja mustemäärän ilmaisintoiminnot antavat vain likimääräistä tietoa musteen todellisesta määrästä. Kun tuote ilmoittaa musteen olevan vähissä, uusi tulostuskasetti kannattaa pitää saatavilla, jotta mahdolliset tulostusviiveet voidaan välttää. Tulostuskasetteja ei tarvitse vaihtaa uusiin ennen kuin tulostuslaadun heikkeneminen sitä edellyttää.

Syy: Tulostuskasetin muste saattaa olla vähissä.

Bluetooth-tulostusongelmat

Ennen kuin otat yhteyttä HP:n tukeen, tutustu tämän jakson vianmääritysvihjeisiin tai käy online-tukipalvelussa osoitteessa www.hp.com/support.

- Bluetooth-laitteeni ei löydä tulostinta.
- Tulostimesta ei tule yhtään tulostetta ulos.
- Tulostuslaatu on heikko.
- Valokuvaan tulostui reunukset.

- Tietokone ei pysty määrittämään laitenimeä langattoman Bluetooth-yhteyden kautta.

Bluetooth-laitteeni ei löydä tulostinta.

Yritä ratkaista ongelma seuraavien ratkaisuvaihtoehtojen avulla. Jos ensimmäinen vaihtoehto ei ratkaise ongelmaa, kokeile muita vaihtoehtoja järjestyksessä, kunnes ongelma ratkeaa.

- Ratkaisu 1: Odota, kunnes Bluetooth-tulostin on valmis vastaanottamaan tietoja.
- Ratkaisu 2: Tarkista Bluetooth-toiminnon näkyvyysasetus
- Ratkaisu 3: Tarkista Bluetooth-suojaustason asetus
- Ratkaisu 4: Varmista, että käytät oikeaa Bluetooth-tunnusta.
- Ratkaisu 5: Siirrä Bluetooth-laite lähemmäksi tulostinta.

Ratkaisu 1: Odota, kunnes Bluetooth-tulostin on valmis vastaanottamaan tietoja.

Ratkaisu: Varmista, että Bluetooth-radioon on kytketty virta. Lisätietoja on kohdassa ”Tulostaminen Bluetooth-laitteesta,” sivu 23.

Syy: Bluetooth-radio ei ehkä ole käytössä tai tulostin itse ei ehkä ole valmis ottamaan vastaan tietoja.

Jos ongelma ei ratkennut, siirry seuraavaan ratkaisuvaihtoehtoon.

Ratkaisu 2: Tarkista Bluetooth-toiminnon näkyvyysasetus

Ratkaisu:

1. Avaa asetusvalikko koskettamalla **Asetukset**-kuvaketta. Lisätietoja on kohdassa ”Setup Menu (Asetukset-valikko),” sivu 15.
2. Kosketa **Bluetooth** ja kosketa sitten **Näkyvyys**.
3. Kosketa **Näkyy kaikille**.

Syy: Bluetooth-toiminnon **Visibility** (Näkyvyys) -asetukseksi on ehkä valittu **Not visible** (Ei näy).

Jos ongelma ei ratkennut, siirry seuraavaan ratkaisuvaihtoehtoon.

Ratkaisu 3: Tarkista Bluetooth-suojaustason asetus

Ratkaisu:

1. Avaa asetusvalikko koskettamalla **Asetukset**-kuvaketta. Lisätietoja on kohdassa ”Setup Menu (Asetukset-valikko),” sivu 15.
2. Kosketa **Bluetooth**.
3. Kosketa **Suojaustaso**.
4. Kosketa **Matala**.

Syy: Bluetooth-toiminnon **Security level** (Suojaustaso) voi olla **High** (Korkea).

Jos ongelma ei ratkennut, siirry seuraavaan ratkaisuvaihtoehtoon.

Ratkaisu 4: Varmista, että käytät oikeaa Bluetooth-tunnusta.

Ratkaisu: Tarkista, että Bluetooth-tekniikkaa käyttävälle laitteelle annettu tulostimen tunnus on oikea.

Syy: Tunnus (PIN), jolla langatonta Bluetooth-tekniikkaa käyttävä laite tunnistaa tulostimen, voi olla virheellinen.

Jos ongelma ei ratkennut, siirry seuraavaan ratkaisuvaihtoehtoon.

Ratkaisu 5: Siirrä Bluetooth-laite lähemmäksi tulostinta.

Ratkaisu: Siirrä langatonta Bluetooth-tekniikkaa käyttävä laite lähemmäksi tulostinta. Bluetooth-laitteen ja tulostimen suositeltu enimmäisetäisyys on 10 metriä.

Syy: Tulostin voi olla liian kaukana.

Tulostimesta ei tule yhtään tulostetta ulos.

Ratkaisu: Luettelo tulostimen tukemista tiedostomuodoista on kohdassa ”Tekniset tiedot,” sivu 83.

Syy: Tulostin ei ehkä tunnista langattoman Bluetooth-laitteen lähettämän tiedoston tyyppiä.

Tulostuslaatu on heikko.

Ratkaisu: Saat paremmat tulokset käyttämällä suurempaa resoluutiota digitaalikamerassa. VGA-resoluutiota käyttävillä kameroilla, jollaisia on esimerkiksi kamerapuhelimissa, resoluutio ei välttämättä riitä laadukkaisiin tulosteisiin.

Syy: Tulostetun valokuvan tarkkuusasetus voi olla pieni.

Valokuvaan tulostui reunukset.

Ratkaisu: Ota yhteys langatonta Bluetooth-tekniikkaa sisältävän laitteen myyjään tai hae tulostinohjelmiston uusimmat päivitykset myyjän tukisivustosta.

Syy: Langatonta Bluetooth-tekniikkaa käyttävän laitteen tulostusohjelma ei ehkä tue reunatonta tulostusta.

Tietokone ei pysty määrittämään laitenimeä langattoman Bluetooth-yhteyden kautta.

Ratkaisu: Aseta Bluetooth-laitteen nimi tulostimen asetusvalikkoa käyttämällä.

Aseta Bluetooth-laitteen nimi noudattamalla seuraavia ohjeita.

1. Avaa asetusvalikko koskettamalla **Asetukset**-kuvaketta. Lisätietoja on kohdassa ”Setup Menu (Asetukset-valikko),” sivu 15.
2. Kosketa **Bluetooth** ja kosketa sitten **Laitteen nimi**.
3. Valitse Bluetooth-laitteen nimi laitenimivaihtoehtoja sisältävästä luettelosta.

Syy: Bluetooth-laitteen nimeä ei ole asetettu tulostusvalikkoa käyttämällä.

9 Mustetarvikekauppa

HP Photosmart -laitteen mukana toimitetussa painetussa oppaassa on tulostuskasettien numeroiden luettelo. Voit tilata tulostuskasetteja Internetistä HP:n Web-sivustosta. Voit myös kysyä laitteeseesi sopivien tulostuskasettien tilausnumerot ja ostaa tulostuskasetteja paikalliselta HP-jälleenmyyjältä.

Saat lisätietoja HP:n paperien ja muiden tarvikkeiden tilaamisesta valitsemalla linkin www.hp.com/buy/supplies . Valitse kehotettaessa maa tai alue. Valitse myös tuote ja napsauta sitten sivulla olevaa ostolinkkiä.

Huomautus HP-sivuston jotkin osat ovat tällä hetkellä saatavissa vain englanninkielisenä.

Huomautus Tulostuskasettien tilaaminen Web-sivuston kautta ei ole mahdollista kaikissa maissa tai kaikilla alueilla. Jos se ei ole mahdollista omassa maassasi tai alueellasi, pyydä paikalliselta HP:n jälleenmyyjältä tietoja tulostuskasettien hankkimisesta.

Tulostuskasettien tilaaminen liitetystä tietokoneesta

1. Avaa jokin tiedosto missä tahansa sovelluksessa, josta voi tulostaa.
2. Noudata käyttöjärjestelmääsi koskevia ohjeita:

   Windows

   a. Valitse ensin **Tiedosto** ja sitten **Tulosta**.
   b. Varmista, että **HP Photosmart A640 series** on valittu tulostimeksi.
   c. Valitse **Ominaisuudet** tai **Asetukset**.

   Huomautus Tulostimen ominaisuudet -valintaikkunan avauskomennot saattavat vaihdella sovelluskohtaisesti.

   Macintosh

   a. Valitse ensin **Tiedosto** ja sitten **Tulosta**.
   b. Varmista, että **HP Photosmart A640 series** on valittu tulostimeksi.
3. Valitse **Tilaa tarvikkeita verkosta** (Windows) tai **Tarvikkeet** (Mac OS).

10 HP:n tuki ja takuu

Tässä osassa käsitellään seuraavia aiheita:

- Käy ensin HP-tuen Web-sivustossa
- HP:n puhelintuki
- Lisätakuuvaihtoehdot

Takuuilmoitus on kokonaisuudessaan tuotteen mukana toimitetussa Peruskäyttöopas.

Käy ensin HP-tuen Web-sivustossa

Tutustu tulostimen mukana toimitettuihin ohjeisiin. Jos et löydä tarvitsemiasi tietoja, tutustu HP-tuen Web-sivustoon

Verkkotuen käyttäminen

1. Käy HP-tuen Web-sivustossa osoitteessa www.hp.com/support.. HP:n verkkotuki on kaikkien HP:n asiakkaiden käytettävissä. Sen kautta saat nopeimmin ajantasaisia tietoja laitteista sekä asiantuntijoiden apua. Tukeen sisältyy seuraavat palvelut:
   - pätevien verkkotukiasiantuntijoiden nopea apu
   - HP Photosmart -tulostimen ohjelmisto- ja ajuripäivitykset
   - arvokkaita HP Photosmart -tulostinta ja vianmääritystä koskevia tietoja yleisten ongelmien ratkaisemista varten
   - ennakoivat laitepäivitykset, tukihälytykset ja HP:n uutiskirjeet, jotka saat käyttöösi, kun rekisteröit HP Photosmart -tulostimen.
2. Vain Eurooppa: Ota yhteys ostopaikkaan. Jos HP Photosmart -tulostimessa on laitteistohäiriö, toimita laite paikalliseen myyntipisteeseen. (Huolto on maksutonta laitteen rajoitetun takuun aikana. Takuuajan jälkeen sinulta veloitetaan huoltomaksu.)
3. Jos et löydä sivustosta tarvitsemiasi tietoja, ota yhteys HP-tukeen. Asiakastukivaihtoehdot ja niiden saatavuus vaihtelevat laitteen, maan ja alueen, kielen sekä puhelintuen ajanjakson mukaan.

HP:n puhelintuki

Tukipuhelinnumeroiden luettelo on painetussa oppaassa.

Tässä osassa on tietoja seuraavista aiheista:

- Puhelintuen aika
- Soittaminen
- Puhelintuen ajanjakson jälkeen

Puhelintuen aika

Pohjois-Amerikassa, Tyynenmeren Aasiassa ja Latinalaisessa Amerikassa (myös Meksikossa) puhelinpalvelu on käytettävissä yhden vuoden ajan. Katso sivustosta www.hp.com/support., miten pitkään puhelintukea voidaan käyttää Euroopassa, Lähi-idässä ja Afrikassa. Puheluista peritään puhelinlaitosten yleiset puhelumaksut.

Soittaminen

Soita HP:n asiakastukeen tietokoneen ja HP Photosmart -tulostimen läheltä. Ole valmis antamaan alla mainitut tiedot.

- Laitteen mallinumero (laitteen etupuolella olevassa tarrassa).
- Laitteen sarjanumero (laitteen takana tai pohjassa).
- Viestit, jotka tulevat esiin kyseisessä tilanteessa.
- Vastaukset seuraaviin kysymyksiin:
  - Onko tällaista tapahtunut aikaisemmin?
  - Pystytkö saamaan aikaan samanlaisen tilanteen uudelleen?
  - Lisäsitkö tietokoneeseen uusia laitteita tai ohjelmia niihin aikoihin, kun ongelma alkoi?
  - Tapahtuiko mitään muuta ennen tätä tilannetta (oliko esimerkiksi ukonilma, tai siirrettiinkö laitetta)?

Puhelintuen ajanjakson jälkeen

Kun puhelintuen ajanjakso on päättynyt, saat HP:ltä tukea lisämaksusta. Tukea saattaa olla saatavana HP-tuen Web-sivustossa osoitteessa www.hp.com/support.. Lisätietoja tukivaihtoehdoista saat ottamalla yhteyden HP-jälleenmyyjään tai soittamalla maasi tai alueesi tukipuhelinnumeroon.

Lisätakuuvaihtoehdot

Tulostimelle on saatavissa lisämaksullisia huoltopalveluja takuukauden jälkeen. Mene sivustolle www.hp.com/support, valitse maa tai alue sekä kieli. Takuukauden jälkeisistä huoltopalveluista on tietoja palveluita ja takuuta käsittelevissä kohdissa.

11 Tekniset tiedot

Tässä osassa luetellaan järjestelmän vähimmäisvaatimukset **Photosmart** -ohjelmiston asentamiselle ja annetaan teknisiä tietoja tulostimesta.

- Järjestelmävaatimukset
- Tulostimen tekniset tiedot

Järjestelmävaatimukset

Käyttöjärjestelmä

Windows XP Home, XP Professional, Vista tai 64-bittinen Vista (Internet-yhteys tarvitaan ohjelmistojen lataamiseen)

Mac OS X -versio 10.4 tai uudempi

Suoritin

- **Windows XP Home & XP Professional**: Mikä tahansa Intel® Pentium® II, Celeron® tai yhteensopiva suoritin, 233 MHz (vähintään 300 MHz:n Pentium III suositeltava)
- **Vista**: 800 MHz:n 32-bittinen (x86) tai 64-bittinen suoritin (vähintään 1 GHz suositeltava)
- **Mac OS**: PowerPC G3 -suoritin tai tehokkaampi tai Intel Core -suoritin

RAM

- **Windows XP Home & XP Professional**: 128 Mt (vähintään 256 Mt suositeltava)
- **Vista**: 512 Mt (vähintään 1 Gt suositeltava)
- **Mac OS**: 256 Mt tai enemmän (suositus vähintään 512 Mt)

Vapaa levytila

10 Mt

Näyttö

SVGA 800 x 600, 16-bittiset värit (32-bittiset värit suositeltavia)

Selain

Windows: Microsoft® Internet Explorer® 6.0 tai uudempi

Mac OS: mikä tahansa Web-selain

Liitettävyys

- Käytettävissä oleva USB-liitäntä ja USB-kaapeli (hankittava erikseen) tietokoneesta tulostettaessa
- Internet-yhteys suositeltava

Tulostimen tekniset tiedot

Liitettävyys **USB 2.0 Full-speed**: Windows XP Home, XP Professional, Vista tai 64-bittinen Vista HP suosittelee, että USB-kaapelin pituus on alle kolme metriä.	**Kuvatiedostomuodot** JPEG Baseline **Videotiedostomuodot** Motion JPEG AVI

(jatkoa)

PictBridge: Kameraliitännän käyttäminen	Motion JPEG Quicktime MPEG-1
Marginaalit Ylämarginaali 0,0 mm (0,0 tuumaa), alamarginaali 0,0 mm (0,0 tuumaa), vasen/oikea marginaali 0,0 mm (0,0 tuumaa)	**Tulostusmateriaalien koot** Valokuvapaperi 10 x 15 cm (4 x 6 tuumaa), 13 x 18 cm (5 x 7 tuumaa) Repäisynauhallinen valokuvapaperi 10 x 15 cm + 1,25 cm:n repäisynauha (4 x 6 tuumaa + 0,5 tuuman repäisynauha) Arkistokortit 10 x 15 cm (4 x 6 tuumaa) A6-kortit 105 x 148 mm (4,1 x 5,8 tuumaa) L-kokoiset kortit 90 x 127 mm (3,5 x 5 tuumaa) Repäisynauhalliset L-kortit 90 x 127 mm + 12,5 mm:n repäisynauha (3,5 x 5 tuumaa + 0,5 tuuman repäisynauha) Hagaki Vain tietokoneesta tulostettaessa tuetut koot: 101 x 203 mm (4 x 8 tuumaa), panoraamavalokuvapaperi 10 x 30 cm (4 x 12 tuumaa).
Materiaalityypit HP:n erikoisvalokuvapaperi (suositeltava) Kortit (arkistokortti, A6, L-koko)	**Ympäristötiedot** Voimakkaiden sähkömagneettisten kenttien läheisyydessä tulosteet voivat vääristyä hieman. **Suositeltavat arvot käytön aikana**: 15-35 °C, suhteellinen kosteus 20-80 %
Paperilokero Tukee paperikokoja 13 x 18 cm:iin (5 x 7 tuumaan) saakka **Paperilokeroiden kapasiteetti** 20 arkkia valokuvapaperia, arkin enimmäispaksuus 292 µm (11,5 mil) 10 arkkia 10 x 30 cm:n (4 x 12 tuuman) valokuvapaperia panoraamatulostuksessa	**Tulostuskasetti** Kolmivärinen HP 110 Tri-color Inkjet -kasetti Osoitteessa www.hp.com/pageyield/ on tietoja tulostuskasettien arvioidusta riittävyydestä.
Virrankulutus (Pohjois-Amerikka) Tulostus: 9,17 W Lepotila: 4,19 W Ei käytössä: 0,28 W	**Tehonsyötön mallinumero** (Pohjois-Amerikka) HP:n osanumero 0957-2287; 100–240 V, vaihtovirta (± 10 %); 50/60 Hz (±3 Hz)
Virrankulutus (keskimäärin) Tulostus: 9,73 W Lepotila: 4,98 W Ei käytössä: 0,19 W	**Tehonsyötön mallinumero** (keskimäärin) HP Part # 0957–2288, 100-240 Vac (±10%) 50/60 Hz (±3 Hz)

12 Tietoja säännöksistä ja ympäristötiedot

Seuraavat tiedot säännöksistä sekä ympäristötiedot koskevat **HP Photosmart A640 series** -tulostimia.

- Tietoja säännöksistä
- Ympäristönsuojeluohjelma
- EU:n vaatimustenmukaisuusvakuutus.

Tietoja säännöksistä

Seuraavat säännökset koskevat **HP Photosmart A640 series** -tulostimia.

- Säännöksien mukainen mallinumero
- FCC statement
- VCCI (Class B) compliance statement for users in Japan
- Notice to users in Japan about power cord
- Notice to users in Korea
- LED indicator statement

Säännöksien mukainen mallinumero

Ostamasi tuote on varustettu tunnistamista varten säädöksen mukaisella seurantanumerolla. Tuotteen säädöksen mukainen seurantanumero on SNPRH-0807. Tätä säädöksen mukaista seurantanumeroa ei tule sekoittaa tuotteen markkinointinimeen (esimerkiksi **HP Photosmart A640 series**) tai tuotenumeroon (esimerkiksi CC001A).

FCC statement

FCC statement

The United States Federal Communications Commission (in 47 CFR 15.105) has specified that the following notice be brought to the attention of users of this product.

This equipment has been tested and found to comply with the limits for a Class B digital device, pursuant to Part 15 of the FCC Rules. These limits are designed to provide reasonable protection against harmful interference in a residential installation. This equipment generates, uses and can radiate radio frequency energy and, if not installed and used in accordance with the instructions, may cause harmful interference to radio communications. However, there is no guarantee that interference will not occur in a particular installation. If this equipment does cause harmful interference to radio or television reception, which can be determined by turning the equipment off and on, the user is encouraged to try to correct the interference by one or more of the following measures:

- Reorient the receiving antenna.
- Increase the separation between the equipment and the receiver.
- Connect the equipment into an outlet on a circuit different from that to which the receiver is connected.
- Consult the dealer or an experienced radio/TV technician for help.

For further information, contact:

Manager of Corporate Product Regulations
Hewlett-Packard Company
3000 Hanover Street
Palo Alto, Ca 94304
(650) 857-1501

Modifications (part 15.21)

The FCC requires the user to be notified that any changes or modifications made to this device that are not expressly approved by HP may void the user's authority to operate the equipment.

This device complies with Part 15 of the FCC Rules. Operation is subject to the following two conditions: (1) this device may not cause harmful interference, and (2) this device must accept any interference received, including interference that may cause undesired operation.

VCCI (Class B) compliance statement for users in Japan

この装置は、情報処理装置等電波障害自主規制協議会（VCCI）の基準に基づくクラスB情報技術装置です。この装置は、家庭環境で使用することを目的としていますが、この装置がラジオやテレビジョン受信機に近接して使用されると受信障害を引き起こすことがあります。

取り扱い説明書に従って正しい取り扱いをして下さい。

Notice to users in Japan about power cord

製品には、同梱された電源コードをお使い下さい。

同梱された電源コードは、他の製品では使用出来ません。

Notice to users in Korea

B 급 기기(가정용 방송통신기기)
이 기기는 가정용(B급)으로 전자파적합등록을 한 기기로서 주 로 가정에서 사용하는 것을 목적으로 하며, 모든 지역에서 사 용할 수 있습니다.

LED indicator statement

LED indicator statement
The display LEDs meet the requirements of EN 60825-1.

Ympäristönsuojeluohjelma

Hewlett-Packard on sitoutunut tekemään laadukkaita tuotteita ympäristöä kuormittamattomalla tavalla. Tämä tuote on suunniteltu kierrätystä ajatellen. Valmistuksessa on käytetty vain pienin mahdollinen määrä materiaaleja, kuitenkin niin, että samalla on säilytetty vaadittava toimivuus ja luotettavuus. Eri materiaalit on suunniteltu niin, että ne ovat helposti toisistaan erotettavissa. Kiinnikkeet ja muut liitännät on helppo paikantaa ja niitä on helppo käyttää. Ne voi myös poistaa tavallisilla työkaluilla. Tärkeät osat on suunniteltu niin, että ne voidaan irrottaa ja korjata nopeasti.

Lisätietoja HP:n ympäristöohjelmasta on Web-sivustossa osoitteessa

www.hp.com/hpinfo/globalcitizenship/environment/index.html

Tässä osassa käsitellään seuraavia aiheita:

- Ympäristönsuojelua koskevia vinkkejä
- Paperinkulutus
- Muovit
- Materiaaliturvallisuustiedotteet
- Kierrätysohjelma
- HP:n Inkjet-tarvikkeiden kierrätysohjelma
- Virrankulutus
- Disposal of Waste Equipment by Users in Private Households in the European Union
- Kemialliset aineet
- Toxic and hazardous substance table

Ympäristönsuojelua koskevia vinkkejä

HP on sitoutunut auttamaan asiakkaitaan vähentämään ympäristölle aiheuttamaansa kuormitusta. HP on koonnut alle ympäristönsuojelua koskevia vinkkejä, jotka auttavat keskittymään tapoihin arvioida tulostusvalintojen ympäristövaikutukset ja vähentää niitä. Tämän tuotteen erityisominaisuuksien lisäksi saat lisätietoja HP:n ympäristöaloitteista HP Eco Solutions -Web-sivustosta.

www.hp.com/hpinfo/globalcitizenship/environment/

Tuotteesi ekologiset ominaisuudet

- **Energy Savings information** (Energiansäästötiedot): Jos haluat määrittää laitteesi ENERGY STAR® -statuksen, katso ”Virrankulutus,” sivu 88.
- **Kierrätysmateriaalit**: Lisätietoja HP-tuotteiden kierrätyksestä on sivustossa www.hp.com/hpinfo/globalcitizenship/environment/recycle/

Paperinkulutus

Tässä laitteessa voi käyttää standardien DIN 19309 ja EN 12281:2002 mukaista uusiopaperia.

Muovit

Yli 25 grammaa painavat muoviosat on merkitty kansainvälisten standardien mukaisesti, jotta kierrätettävät muoviosat olisi helppo tunnistaa tuotteen käyttöiän päätyttyä.

Materiaaliturvallisuustiedotteet

Käyttöturvallisuustiedotteen (Material Safety Data Sheets, MSDS) voi tilata HP:n Web-sivustosta

www.hp.com/go/msds.

Kierrätysohjelma

HP tarjoaa yhä enemmän tuotteiden palautus- ja kierrätysohjelmia eri maissa ja alueilla. HP toimii myös yhteistyössä suurimpien elektroniikan kierrätyskeskusten kanssa kaikkialla maailmassa. HP säästää luonnonvaroja myymällä suosituimpia tuotteitaan uudelleen. Lisätietoja HP-tuotteiden kierrätyksestä on sivustossa

Lisätietoja HP-tuotteiden kierrätyksestä on sivustossa

www.hp.com/hpinfo/globalcitizenship/environment/recycle/.

HP:n Inkjet-tarvikkeiden kierrätysohjelma

HP sitoutuu suojelemaan ympäristöä. HP:n Inkjet-tarvikkeiden kierrätysohjelma on käytettävissä monissa maissa ja eri alueilla. Sen avulla voit kierrättää käytetyt tulostus- ja mustekasetit maksutta. Lisätietoja on Web-sivustossa osoitteessa

www.hp.com/hpinfo/globalcitizenship/environment/recycle/

Virrankulutus

Hewlett-Packardin tulostin- ja kuvankäsittelylaitteet, jotka on merkitty ENERGY STAR® -logolla, noudattavat U.S. Environmental Protection Agencyn kuvankäsittelylaitteille määritettyja ENERGY STAR -vaatimuksia. Seuraava merkki näkyy ENERGY STAR -vaatimuksia noudattavissa tuotteissa:

Muita ENERGY STAR -vaatimuksia noudattavien kuvankäsittelytuotteiden mallitietoja on osoitteessa http://www.hp.com/go/energystar.

Disposal of Waste Equipment by Users in Private Households in the European Union

English

Disposal of Waste Equipment by Users in Private Households in the European Union
This symbol on the product or on its packaging indicates that this product must not be disposed of with your other household waste. Instead, it is your responsibility to dispose of your waste equipment by handing it over to a designated collection point for the recycling of waste electrical and electronic equipment. The separate collection and recycling of your waste equipment at the time of disposal will help to conserve natural resources and ensure that it is recycled in a manner that protects human health and the environment. For more information about where you can drop off your waste equipment for recycling, please contact your local city office, your household waste disposal service or the shop where you purchased the product.

François

Évacuation des équipements usagés par les utilisateurs dans les foyers privés au sein de l'Union européenne
La présence de ce symbole sur le produit ou sur son emballage indique que vous ne pouvez pas vous débarrasser de ce produit de la même façon que vos déchets courants. Au contraire, vous êtes responsable de l'évacuation de vos équipements usagés et, à cet effet, vous êtes tenu de les remettre à un point de collecte agréé pour le recyclage des équipements électriques et électroniques usagés. Le tri, l'évacuation et le recyclage séparés de vos équipements usagés permettent de préserver les ressources naturelles et de s'assurer que ces équipements sont recyclés dans le respect de la santé humaine et de l'environnement. Pour plus d'informations sur les lieux de collecte des équipements usagés, veuillez contacter votre mairie, votre service de traitement des déchets ménagers ou le magasin où vous avez acheté le produit.

Deutsch

Entsorgung von Elektrogeräten durch Benutzer in privaten Haushalten in der EU
Dieses Symbol auf dem Produkt oder dessen Verpackung gibt an, dass das Produkt nicht zusammen mit dem Restmüll entsorgt werden darf. Es obliegt daher Ihrer Verantwortung, das Gerät an einer entsprechenden Stelle für die Entsorgung oder Wiederverwertung von Elektrogeräten aller Art abzugeben (z.B. ein Wertstoffhof). Die separate Sammlung und das Recyceln Ihrer alten Elektrogeräte zum Zeitpunkt ihrer Entsorgung trägt zum Schutz der Umwelt bei und gewährleistet, dass sie auf eine Art und Weise recycelt werden, die keine Gefährdung für die Gesundheit des Menschen und der Umwelt darstellt. Weitere Informationen darüber, wo Sie alte Elektrogeräte zum Recyceln abgeben können, erhalten Sie bei den örtlichen Behörden, Wertstoffhöfen oder dort, wo Sie das Gerät erworben haben.

Italiano

Smaltimento di apparecchiature da rottamare da parte di privati nell'Unione Europea
Questo simbolo che appare sul prodotto o sulla confezione indica che il prodotto non deve essere smaltito assieme agli altri rifiuti domestici. Gli utenti devono provvedere allo smaltimento delle apparecchiature da rottamare portandole al luogo di raccolta indicato per il riciclaggio delle apparecchiature elettriche ed elettroniche. La raccolta e il riciclaggio separati delle apparecchiature da rottamare in fase di smaltimento favoriscono la conservazione delle risorse naturali e garantiscono che tali apparecchiature vengano rottamate nel rispetto dell'ambiente e della tutela della salute. Per ulteriori informazioni sui punti di raccolta delle apparecchiature da rottamare, contattare il proprio comune di residenza, il servizio di smaltimento dei rifiuti locale o il negozio presso il quale è stato acquistato il prodotto.

Español

Eliminación de residuos de aparatos eléctricos y electrónicos por parte de usuarios domésticos en la Unión Europea
Este símbolo en el producto o en el embalaje indica que no se puede desechar el producto junto con los residuos domésticos. Por el contrario, si debe eliminar este tipo de residuo, es responsabilidad del usuario entregarlo en un punto de recogida designado de reciclado de aparatos electrónicos y eléctricos. El reciclaje y la recogida por separado de estos residuos en el momento de la eliminación ayudará a preservar recursos naturales y a garantizar que el reciclaje proteja la salud y el medio ambiente. Si desea información adicional sobre los lugares donde puede dejar estos residuos para su reciclado, póngase en contacto con las autoridades locales de su ciudad, con el servicio de gestión de residuos domésticos o con la tienda donde adquirió el producto.

Čeština

Likvidace vyslouženého zařízení uživateli v domácnosti v zemích EU
Tato značka na produktu nebo na jeho obalu označuje, že tento produkt nesmí být likvidován prostým vyhozením do běžného domovního odpadu. Odpovídáte za to, že vysloužilé zařízení bude předáno k likvidaci do stanovených sběrných míst určených k recyklaci vysloužilých elektrických a elektronických zařízení. Likvidace vyslouženého zařízení samostatným sběrem a recyklací napomáhá zachování přírodních zdrojů a zajišťuje, že recyklace probíhá způsobem zdraví a životní prostředí. Další informace o tom, kam můžete vysloužilé zařízení předat k recyklaci, můžete získat od úřadů místní samosprávy, od společností provádějící svoz a likvidaci domovního odpadu nebo v obchodě, kde jste produkt zakoupili.

Dansk

Bortskaffelse af affaldsudstyr for brugere i private husholdninger i EU
Dette symbol på produktet eller på dets emballage indikerer, at produktet ikke må bortskaffes sammen med andet husholdningsaffald. I stedet er det dit ansvar at bortskaffe affaldsudstyr ved at aflevere det på dertil beregnede indsamlingssteder med henblik på genbrug af elektrisk og elektronisk affaldsudstyr. Den separate indsamling og genbrug af dit affaldsudstyr på tidspunktet for bortskaffelse er med til at bevare naturlige ressourcer og sikre, at genbrug finder sted på en måde, der beskytter mennesker helbred samt miljøet. Hvis du vil vide mere om, hvor du kan aflevere dit affaldsudstyr til genbrug, kan du kontakte kommunen, det lokale renovationsvæsen eller den forretning, hvor du købte produktet.

Nederlands

Afvoer van afgedankte apparatuur door gebruikers in particuliere huishoudens in de Europese Unie
Dit symbool op het product of de verpakking geeft aan dat dit product niet mag worden afgevoerd met het huishoudelijk afval. Het is uw verantwoordelijkheid uw afgedankte apparatuur af te leveren op een aangewezen inzamelpunt voor de verwerking van afgedankte elektrische en elektronische apparatuur. De gescheiden inzameling en verwerking van uw afgedankte apparatuur draagt bij tot het sparen van natuurlijke bronnen en tot het hergebruik van material op een wijze die de volksgezondheid en het milieu beschermt. Voor meer informatie over waar u uw afgedankte apparatuur kunt inleveren voor recycling kunt u contact opnemen met het gemeentehuis in uw woonplaats, de reinigingsdienst of de winkel waar u het product hebt aangeschaft.

Eesti

Eramajapidamistes kasutuselt kõrvaldatavate seadmete käitlemine Euroopa Liidus
Kui tootel või toote pakendil on see sümbol, ei tohi seda toodet visata olmejäätmete hulka. Teie kohus on viia tarbetuks muutunud seade selleks ettenähtud elektri- ja elektronikaseadmete utiliseerimiskohta. Utiliseeritavate seadmete eraldi kogumine ja käitlemine aitab säästa loodusvarasid ning tagada, et käitlemine toimub inimeste tervisele ja keskkonnale ohutult. Lisateavet selle kohta, kuhu saate utiliseeritava seadme käitlemiseks viia, saate küsida kohalikust omavalitsusest, olmejäätmete utiliseerimispunktist või kauplusest, kust te seadme ostsite.

Suomi

Hävitettävien laitteiden käsittely kotitalouksissa Euroopan unionin alueella
Tämä tuotteessa tai sen pakkauksessa oleva merkintä osoittaa, että tuoteltta ei saa hävittää talousjätteiden mukana. Käyttäjän velvollisuus on huolehtia siitä, että hävitettävä laite toimitetaan sähkö- ja elektroniikkalaiteromun keräyspisteeseen. Hävitettävien laitteiden erillinen keräys ja kierrätys säästää luonnonvaroja. Näin toimimalla varmistetaan myös, että kierrätys tapahtuu tavalla, joka suojelee ihmisten terveyttä ja ympäristöä. Saat tarvittaessa lisätietoja jätteiden kierrätyspaikoista paikallisilta viranomaisilta, jäteyhtiöiltä tai tuotteen jälleenmyyjältä.

Ελληνικά

Απόρριψη άχρηστων συσκευών στην Ευρωπαϊκή Ένωση
Το παρόν σύμβολο στον εξοπλισμό ή στη συσκευασία του υποδεικνύει ότι το προϊόν αυτό δεν πρέπει να πεταχτεί μαζί με άλλα οικιακά απορρίμματα. Αντίθετα, ευθύνη σας είναι να απορρίψετε τις άχρηστες συσκευές σε μια καθορισμένη μονάδα συλλογής απορριμμάτων για την ανακύκλωση άχρηστου ηλεκτρικού και ηλεκτρονικού εξοπλισμού. Η χωριστή συλλογή και ανακύκλωση των άχρηστων συσκευών θα συμβάλλει στη διατήρηση των φυσικών πόρων και στη διασφάλιση ότι θα ανακυκλωθούν με τέτοιον τρόπο, ώστε να προστατεύεται η υγεία του ανθρώπων και το περιβάλλον. Για περισσότερες πληροφορίες σχετικά με το που μπορείτε να απορρίψετε τις άχρηστες συσκευές για ανακύκλωση, επικοινωνήστε με τις κατά τόπους αρμόδιες αρχές ή με το κατάστημα από το οποίο αγοράσατε το προϊόν.

Magyar

A hulladékanyagok kezelése a magánháztartásokban az Európai Unióban
Ez a szimbólum, amely a terméken vagy annak csomagolásán van feltüntetve, azt jelzi, hogy a termék nem kezelhető együtt az egyéb háztartási hulladékkal. Az Ön feladata, hogy a készülék hulladékanyagait eljuttassa olyan kijelölt gyűjtőhelyre, amely az elektronikus hulladékanyagok és az elektronikus berendezések újrahasznosításával foglalkozik. A hulladékanyagok elkülönített gyűjtése és újrahasznosítása hozzájárul a természeti erőforrások megőrzéséhez, egyúttal azt is biztosítja, hogy a hulladék újrahasznosítása az egészségre és a környezetre nem ártalmas módon történik. Ha tájékoztatást szeretne kapni azokról a helyekről, ahol leadhatja újrahasznosításra a hulladékanyagokat, forduljon a helyi önkormányzathoz, a háztartási hulladék begyűjtésével foglalkozó vállalathoz vagy a termék forgalmazójához.

Latviešu

Lietotāju atbrīvošanās no nederīgām ierīcēm Eiropas Savienības privātajās mājsaimniecībās
Šis simbols uz ierīces vai tās iepakojuma norāda, ka šo ierīci nedrīkst izmest kopā ar pārējiem mājsaimniecības atkritumiem. Jūs esat atbildīgs par atbrīvošanos no nederīgās ierīces, to nododot norādītajā savākšanas vietā, lai tiktu veikta nederīgā elektriskā un elektroniskā aprīkojuma otrreizējā pārstrāde. Speciāla nederīgās ierīces savākšana un otrreizējā pārstrāde palīdz taupīt dabas resursus un nodrošina tādu otrreizējo pārstrādi, kas sargā cilvēku veselību un apkārtējo vidi. Lai iegūtu papildu informāciju par to, kur otrreizējai pārstrādei var nogādāt nederīgo ierīci, lūdzu, sazinieties ar vietējo pašvaldību, mājsaimniecības atkritumu savākšanas dienestu vai veikalu, kurā iegādājāties šo ierīci.

Lietuviškai

Europos Sąjungos vartotojų ir privačių namų ūkių atliekamos įrangos išmetimas
Šis simbolis ant produkto arba jo pakuotės nurodo, kad produktas negali būti išmestas kartu su kitomis namų ūkio atliekomis. Jūs privalote išmesti savo atliekamą įrangą atiduodami ją į atliekamos elektrinės ir elektros įrangos perdirbimo punktus. Jei atliekama įranga bus atskirai surenkama ir perdirbama, bus išsaugoti natūralūs ištekliai ir užtikrinama, kad įranga yra perdirbta žmogaus sveikatą ir gamtą tausojančiu būdu. Dėl informacijos apie tai, kur galite išmesti atliekamą perdirbti skirtą įrangą kreipkitės į atitinkamą vietos tarnybą, namų ūkio atliekų išvežimo tarnybą arba į parduotuvę, kurioje pirkote produktą.

Polski

Utylizacja zużytego sprzętu przez użytkowników domowych w Unii Europejskiej
Symbol ten umieszczony na produkcie lub opakowaniu oznacza, że tego produktu nie należy wyrzucać razem z innymi odpadami domowymi. Użytkownik jest odpowiedzialny za dostarczenie zużytego sprzętu do wyznaczonego punktu gromadzenia zużytych urządzeń elektrycznych i elektronicznych. Gromadzenie osobno i recykling tego typu odpadów przyczynia się do ochrony zasobów naturalnych i jest bezpieczny dla zdrowia i środowiska naturalnego. Dalsze informacje na temat sposobu utylizacji zużytych urządzeń można uzyskać u odpowiednich władz lokalnych, w przedsiębiorstwie zajmującym się usuwaniem odpadów lub w miejscu zakupu produktu.

Português

Descarte de equipamentos por usuários em residências da União Européia
Este símbolo no produto ou na embalagem indica que o produto não pode ser descartado junto com o lixo doméstico. No entanto, é sua responsabilidade levar os equipamentos a serem descartados a um ponto de coleta designado para a reciclagem de equipamentos eletro-eletrônicos. A coleta separada e a reciclagem dos equipamentos no momento do descarte ajudam na conservação dos recursos naturais e garantem que os equipamentos serão reciclados de forma a proteger a saúde das pessoas e o meio ambiente. Para obter mais informações sobre onde descartar equipamentos para reciclagem, entre em contato com o escritório local de sua cidade, o serviço de limpeza pública de seu bairro ou a loja em que adquiriu o produto.

Slovenčina

Postup používateľov v krajinách Európskej únie pri vyhadzovaní zariadenia v domácom používaní do odpadu
Tento symbol na produkte alebo na jeho obale znamená, že nesmie by vyhodený s iným komunálnym odpadom. Namiesto toho máte povinnos odovzda toto zariadenie na zbernom mestu za recikliranie odpadne elektrické a elektronických zariadení. Separovaný zber a recyklácia zariadenia určeného na odpad pomáže chráni prírodné zdroje a zabezpečí taký spôsob recyklácie, ktorý bude chráni ľudské zdravie a životné prostredie. Ďalšie informácie o separovanom zbere a recyklácii získate na miestnom obecnom úrade, vo firme zabezpečujúcej zber vášho komunálneho odpadu alebo v predajni, kde ste produkt kúpili.

Slovenščina

Ravnanje z odpadno opremo v gospodinjstvih znotraj Evropske unije
Ta znak na izdelku ali embalaži izdelka pomeni, da izdelka ne smete odlagati skupaj z drugimi gospodinjskimi odpadki. Odpadno opremo ste dolžni oddati na določenem zbirnem mestu za recikliranje odpadne električne in elektronske opreme. Z ločenim zbiranjem in recikliranjem odpadne opreme ob odlaganju boste pomagali ohraniti naravne vire in zagotovili, da bo odpadna oprema reciklirana tako, da se varuje zdravje ljudi in okolje. Več informacij o mestih, kjer lahko oddate odpadno opremo za recikliranje, lahko dobite na občini, v komunalnem podjetju ali trgovini, kjer ste izdelek kupili.

Svenska

Kassering av förbrukningsmaterial, för hem- och privatanvändare i EU
Produkter eller produktförpackningar med den här symbolen får inte kasseras med vanligt hushållsavfall. I stället har du ansvar för att produkten lämnas till en behörig återvinningsstation för hantering av el- och elektronikprodukter. Genom att lämna kasserade produkter till återvinning hjälper du till att bevara våra gemensamma naturresurser. Dessutom skyddas både människor och miljön när produkter återvinns på rätt sätt. Kommunala myndigheter, sophanteringsföretag eller butiken där varan köptes kan ge mer information om var du lämnar kasserade produkter för återvinning.

Kemialliset aineet

HP antaa asiakkailleen tietoja tuotteissaan käytetyistä kemiallisista aineista lain ja säädösten, kuten REACH-asetuksen *(Euroopan parlamentin ja neuvoston asetus (EY)*

N:o 1907/2006), vaatimalla tavalla. Tässä tuotteessa käytettäviä kemiallisia aineita koskeva raportti on saatavissa osoitteesta www.hp.com/go/reach.

Toxic and hazardous substance table

有毒有害物质表

根据中国《电子信息产品污染控制管理办法》

零件描述	有毒有害物质和元素					
	铅	汞	镉	六价铬	多溴联苯	多溴联苯醚
外壳和托盘*	0	0	0	0	0	0
电线*	0	0	0	0	0	0
印刷电路板*	X	0	0	0	0	0
打印系统*	X	0	0	0	0	0
显示器*	X	0	0	0	0	0
喷墨打印机墨盒*	0	0	0	0	0	0
驱动光盘*	X	0	0	0	0	0
扫描仪*	X	X	0	0	0	0
网络配件*	X	0	0	0	0	0
电池板*	X	0	0	0	0	0
自动双面打印系统*	0	0	0	0	0	0
外部电源*	X	0	0	0	0	0

0: 指此部件的所有均一材质中包含的这种有毒有害物质，含量低于SJ/T11363-2006 的限制
X: 指此部件使用的均一材质中至少有一种包含的这种有毒有害物质，含量高于SJ/T11363-2006 的限制
注：环保使用期限的参考标识取决于产品正常工作的温度和湿度等条件
*以上只适用于使用这些部件的产品

EU:n vaatimustenmukaisuusvakuutus.

ISO/IEC 17050-1 ja EN 17050-1

Toimittajan nimi:	Hewlett-Packard Company
Toimittajan osoite:	16399 West Bernardo Drive San Diego, CA 92127-1899 Yhdysvallat
Vakuuttaa, että tuote:	
Tuotteen nimi:	**HP Photosmart A640 series**
Regulatory Model Number:	SDGOA-0811
täyttää seuraavat määräykset:	
Turvallisuus:	EN 60950-1:2001, IEC 60950-1:2001
EMC:	EN 55022:2006 - luokka B EN 61000-3-2:2006 EN 61000-3-3:1995+A1:2001+A2:2005 EN 55024:1998+A1:2001+A2:2003

Lisätietoja:

Tämä tuote täyttää matalajännitedirektiivin 2006/95/EY ja EMC-direktiivin 2004/108/EY vaatimukset, mistä osoituksena tuotteessa on CE-merkintä.

Fort Collins, Colorado, USA

Huhtikuu 2008

A Ohjelmiston asentaminen

Tulostin sisältää HP pikaliitäntä -ohjelmiston, joka asennetaan, kun tulostin liitetään tietokoneeseen. Tulostin on valmis käytettäväksi alle kahdessa minuutissa.

Huomautus Windows XP tai Vista tai Mac OS X v10.4 tai v10.5.

For Windows Vista 64-bit systems: Lataa ohjelmisto HP:n tukisivustosta osoitteesta www.hp.com/support..

Huomautus Tietokoneesta tulostettaessa tarvittavaa USB 2.0 -kaapelia ei ehkä toimiteta tulostimen mukana, joten se on ehkä ostettava erikseen.

Ohjelmiston asentaminen

1. Varmista, että tulostimeen on kytketty virta. Liitä sitten tulostin tietokoneeseen USB-kaapelilla.
2. Noudata käyttöjärjestelmääsi koskevia ohjeita:

   Windows

   ▲ Asennus käynnistyy automaattisesti. Jos asennusikkuna ei tule näkyviin, avaa **Oma tietokone** tietokoneen työpöytään ja käynnistä asennus kaksoisnapsauttamalla HP_A640_Series -kuvaketta.

   Macintosh

   a. Kaksoisosoita tietokoneen työpöydällä näkyvää HP A640 CD-levyn symbolia.
   b. Kaksoisosoita CD-kansiossa olevan asennusohjelman kuvaketta.
3. Noudata tietokoneen näytössä näkyviä ohjeita.