HP Photosmart Premium Web C309 series

Pomoc dla systemu Windows

HP Photosmart Premium Web C309 series

Spis treści

1 Pomoc urządzenia HP Photosmart Premium Web C309 series 3

2 Zapoznanie z HP Photosmart
Elementy drukarki 5
Funkcje panelu sterowania 7
Ikony okna Stanu 8
Menedżer **TouchSmart Web** 9

3 W jaki sposób? 11

5 Drukowanie
Drukować dokumenty 21
Drukowanie fotografii 22
Drukowanie ma papierach specjalnych 30
Drukowanie strony internetowej 31

6 Skanowanie
Skanowanie do komputera 37
Skanowanie na kartę pamięci lub urządzenie USB 38

7 Kopiuj
Kopiowanie tekstu i dokumentów mieszanych 43

8 Ponowny wydruk zdjęć 49

9 Faksowanie
Konfiguracja urządzenia HP Photosmart do faksowania 51
Wysyłanie faksu 71
Odbieranie faksu 73

10 Zapisywanie zdjęć
Zapisywanie zdjęć w komputerze 75
Zapisywanie zdjęć na urządzeniu USB 76
Zapisywanie zdjęć w usłudze Snapfish 78
Udostępnianie zdjęć za pomocą Snapfish 79

11 Konfiguracja sieci
Dodawanie urządzenia HP Photosmart do sieci 83
Konfiguracja połączenia Bluetooth 92

12 Konserwacja urządzenia HP Photosmart
Sprawdzanie poziomu tuszu w pojemnikach 97
Zamawianie kaset 98
Wymiana kaset 99
Cartridge warranty information 101
Wydrukuj i oceń raport z jakości wydruku 101

13 Rozwiąż problem
Pomoc techniczna firmy HP....107
Rozwiązywanie problemów z instalacją....108
Rozwiązywanie problemów z drukowaniem....114
Rozwiązywanie problemów z kartą pamięci....119
Rozwiązywanie problemów ze skanowaniem....122
Rozwiązywanie problemów z kopiowaniem....124
Rozwiązywanie problemów z faksem....125
Błędy....143

15 Informacje techniczne
Uwaga....191
Informacja o procesorze na kasetach....191
Dane techniczne....192
Program ochrony środowiska....195
Informacje prawne....201
Przepisy w zakresie sieci bezprzewodowych....204
Informacje prawne o zgodności telekomunikacyjnej....207
Indeks....211

1 Pomoc urządzenia HP Photosmart Premium Web C309 series

Aby uzyskać więcej informacji o urządzeniu HP Photosmart, zobacz:

- „Zapoznanie z HP Photosmart” na stronie 5
- „W jaki sposób?” na stronie 11
- „Drukowanie” na stronie 21
- „Skanowanie” na stronie 37
- „Kopiuj” na stronie 43
- „Ponowny wydruk zdjęć” na stronie 49
- „Faksowanie” na stronie 51
- „Zapisywanie zdjęć” na stronie 75
- „Konfiguracja sieci” na stronie 83
- „Konserwacja urządzenia HP Photosmart” na stronie 97
- „Informacje techniczne” na stronie 191

2 Zapoznanie z HP Photosmart

- Elementy drukarki
- Funkcje panelu sterowania
- Ikony okna Stanu
- Menedżer TouchSmart Web

Elementy drukarki

- **Widok z przodu drukarki**

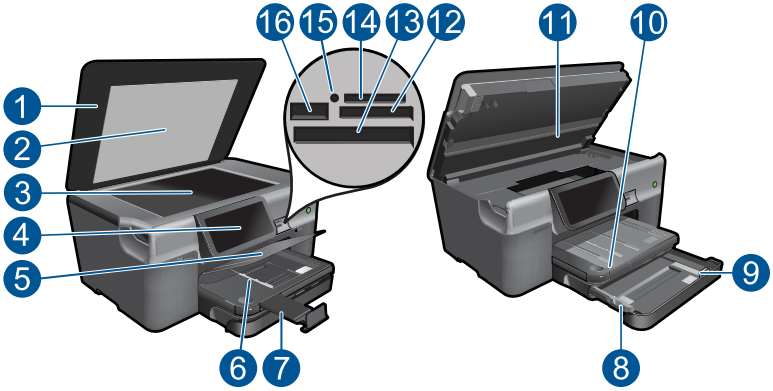

1	Pokrywa
2	Wewnętrzna część pokrywy
3	Szyba
4	Kolorowy wyświetlacz graficzny (nazywany także wyświetlaczem)
5	Obszar wyboru
6	Prowadnica szerokości papieru podajnika fotograficznego
7	Przedłużenie zasobnika papieru (nazywane także przedłużeniem zasobnika)
8	Prowadnica szerokości papieru głównego podajnika
9	Główny podajnik (także: podajnik wejściowy)
10	Zasobnik wyjściowy
11	Drzwiczki kasetki
12	Gniazdo Karta pamięci dla kart Secure Digital i xD card
13	Gniazdo Karta pamięci dla kart CompactFlash
14	Gniazdo Karta pamięci dla kart Memory Stick
15	Diody gniazd Karta pamięci
16	Przedni port USB dla aparatu cyfrowego zgodnego z PictBridge lub innego urządzenia pamięci masowej

- **Widok urządzenia z góry i z tyłu**

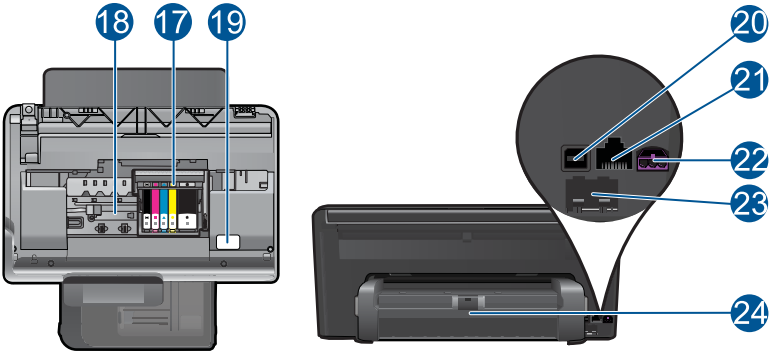

17	Zestaw głowic drukujących
18	Obszar dostępu do kaset drukujących
19	Położenie numeru modelu
20	Tylny port USB
21	Port Ethernet
22	Złącze zasilające (używać tylko z zasilaczem dostarczonym przez firmę HP).
23	Porty 1-LINE (faks) i 2-EXT (telefon)
24	Moduł druku dwustronnego

Funkcje panelu sterowania

Rysunek 2-1 Funkcje panelu sterowania

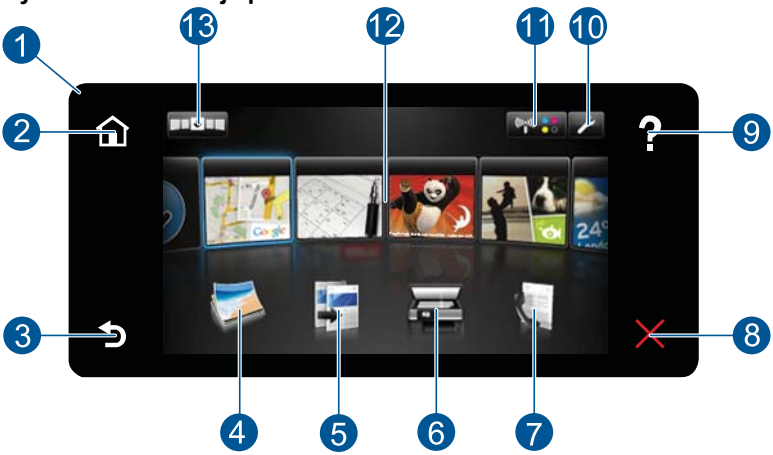

1	Wyświetlacz: Ekran dotykowy wyświetla opcje menu, zdjęcia i komunikaty. Możesz przewijać poziomo lub pionowo by przeglądać zdjęcia i opcje menu.
2	**Strona główna**: Powraca do ekranu Strona główna (domyślnego ekranu po włączeniu urządzenia).
3	**Wstecz**: Powraca do poprzedniego ekranu na wyświetlaczu.
4	**Zdjęcie**: Powoduje otwarcie menu **Zdjęcie**.
5	**Copy** (Kopiuj): Otwiera menu **Copy** (Kopiuj), w którym można wybrać rodzaj kopii lub zmieniać ustawienia kopiowania.
6	**Scan** (Skanuj): Otwiera menu **Wybierz miejsce docelowe skanowania**, w którym można wybrać miejsce docelowe dla skanowanego obrazu.
7	**Faksuj**: Otwiera menu **Faksuj**, w którym można wysłać czarno-biały lub kolorowy faks.
8	**Cancel** (Anuluj): Zatrzymuje bieżącą operację.
9	**Co to jest**: Na ekranie Strona główna dotknięcie opcji **Co to jest** powoduje wyświetlenie tematów, dla których dostępna jest pomoc. Zależnie od wybranego tematu, pojawi się on na wyświetlaczu lub na ekranie komputera. Podczas przeglądania ekranów innych niż Strona główna, przycisk **Co to jest** podaje pomoc dotyczącą danego ekranu.
10	**Setup** (Ustawienia): Otwiera menu **Setup** (Ustawienia) w którym można zmieniać ustawienia urządzenia i przeprowadzać zadania konserwacyjne. Znajduje się w prawym górnym narożniku ekranu dotykowego.
11	Ikona Okno Stanu: Otwiera okno Stanu, które zawiera istotne informacje na temat stanu produktu, takie jak szacowane poziomy atramentu, połączenia sieciowe itd.
12	**Apps**: **TouchSmart Web** zapewnia szybką i prostą metodę na dostęp i drukowanie informacji z Internetu, takich jak mapy, kupony, strony do kolorowania oraz układanki.
13	Otwiera menedżera **TouchSmart Web**, w którym można dodawać, przestawiać i usuwać **Apps**.

Ikony okna Stanu

Okno Stanu wyświetla istotne informacje na temat urządzenia HP Photosmart. Możesz dotknąć poniższe ikony w oknie Stanu by obejrzeć określone informacje.

Otwieranie okna Stanu

▲ Dotknij ikony okna Stanu w prawym górnym narożniku ekranu początkowego.

Ikona	Funkcja
	Pokazuje szacowany poziom atramentu we wszystkich pojemnikach. Wyświetla symbol ostrzeżenia, jeśli poziom atramentu jest niższy niż minimalny oczekiwany poziom atramentu.
	Wskazuje stan połączenia bezprzewodowego. Możesz także uzyskać dostęp do menu **Network** (Sieć) i wydrukować raport z testu sieci bezprzewodowej.
	Pokazuje liczbę komputerów podłączonych do sieci bezprzewodowych, a także nazwy każdego z komputerów.
	Wskazuje stan połączenia Bluetooth. Możesz także uzyskać dostęp do menu **Bluetooth** by zmienić ustawienia połączenia.
	Pokazuje ustawienia faksu.

Menedżer TouchSmart Web

Menedżer **TouchSmart Web** może być użyty do dodania nowego **Apps**, zmian kolejności **Apps** zawartych na liście **Ulubione** lub usunięcia **Apps**. Dotknij ikony **Pobierz więcej** w prawym górnym narożniku ekranu początkowego by otworzyć menedżera **TouchSmart Web**.

Menedżer Apps

1. Dodanie nowego **Apps**.
   a. Dotknij wybrany **App**.
   b. Dotknij opcji **Add** (Dodaj).
2. Przestaw **Apps**.
   a. Dotknij ikony Pobierz więcej w lewym górnym narożniku ekranu początkowego.

      Uwaga Możesz także dotknąć opcję **Pobierz więcej App** na ekranie początkowym.

   b. Dotknij opcji **Przestaw**.
   c. Dotknij opcji **Ręczne**.
   d. Dotknij i przeciągnij **App** by przenieść go.
3. Wyświetla animację dla tego tematu.

3 W jaki sposób?

W tej części znajdują się łącza do często wykonywanych zadań, takich jak drukowanie zdjęć, skanowanie i kopiowanie.

- „Drukowanie zdjęć z karty pamięci lub pamięci USB” na stronie 23
- „Drukowanie ma papierach specjalnych” na stronie 30
- „Dodanie SIP” na stronie 9
- „Zapisywanie zdjęć” na stronie 75
- „Ładowanie materiałów” na stronie 16
- „Wymiana kaset” na stronie 99
- „Skanowanie do komputera” na stronie 37
- „Skanowanie na kartę pamięci lub urządzenie USB” na stronie 38
- „Wysyłanie faksu” na stronie 71
- „Kopiowanie tekstu i dokumentów mieszanych” na stronie 43
- „Ponowny wydruk zdjęć” na stronie 49

4 Podstawowe informacje dotyczące papieru

Do urządzenia HP Photosmart można załadować wiele różnych rodzajów i rozmiarów papieru, na przykład papier Letter lub A4, papier fotograficzny, folie i koperty.

Domyślnie, urządzenie HP Photosmart automatycznie wykrywa rozmiar papieru, który jest ładowany do podajnika i dostosowuje swoje ustawienia na najwyższą jakość dla tego rodzaju papieru. Jeśli używany jest papier specjalny, taki jak papier fotograficzny, folia przezroczysta, koperty lub etykiety, albo jeśli jakość wydruku przy ustawieniu automatycznym jest niezadowalająca, w przypadku zadań drukowania i kopiowania istnieje możliwość ręcznego ustawienia rodzaju i rozmiaru papieru.

W tej części zawarte są następujące tematy:

- „Zalecane rodzaje papieru fotograficznego do drukowania” na stronie 13
- „Zalecane rodzaje papieru do drukowania” na stronie 14
- „Ładowanie materiałów” na stronie 16
- „Informacje na temat papieru” na stronie 19

Zalecane rodzaje papieru fotograficznego do drukowania

W celu osiągnięcia najwyższej jakości druku zaleca się korzystanie z papieru firmy HP przeznaczonego specjalnie do danego rodzaju projektu.

W zależności od kraju/regionu niektóre rodzaje papieru mogą być niedostępne.

Papier fotograficzny HP Advanced

Jest to gruby papier fotograficzny o szybkoschnącym wykończeniu, ułatwiającym układanie i zapobiegającym rozmazywaniu. Jest odporny na wodę, plamy, odciski palców i wilgoć. Wydruki na nich można porównać ze zdjęciami wykonanymi w zakładzie fotograficznym. Jest dostępny w kilku formatach, między innymi A4, 8,5 x 11 cali i 10 x 15 cm (z zakładkami lub bez) oraz 13 x 18 cm oraz w dwóch wykończeniach: błyszczącym i lekko matowym. Jest to papier bezkwasowy co zwiększa trwałość dokumentów.

Papier fotograficzny HP Everyday

Jest to papier przeznaczony do codziennego i niedrogiego drukowania kolorowych zdjęć. Ten niedrogi papier umożliwia szybkie wysychanie tuszu, dzięki czemu odbitki można od razu przeglądać. Ponadto umożliwia drukowanie ostrych, wyraźnych zdjęć na każdej drukarce atramentowej. Jest dostępny w postaci półbłyszczącej, w kilku formatach, między innymi A4, 8,5 x 11 cali i 10 x 15 cm (z zakładkami lub bez). Jest to papier bezkwasowy co zwiększa trwałość zdjęć.

Zestaw HP Photo Value Pack

Pakiety HP Photo Value to wygodne zestawy oryginalnych kaset drukujących HP i Papieru fotograficznego HP Advanced, dzięki którym można zaoszczędzić czas i uniknąć domyślania się, jak najtaniej wydrukować wysokiej jakości zdjęcia za pomocą HP Photosmart. Oryginalne tusze HP oraz Papier fotograficzny HP Advanced zostały zaprojektowane tak, aby wspólnie gwarantowały wspaniałe i trwałe wyniki za każdym

razem. Jest to idealne rozwiązanie do wydrukowania wszystkich zdjęć z wakacji lub wielu kopii zdjęć dla znajomych.

Aby zamówić papier lub inne materiały eksploatacyjne firmy HP, przejdź do witryny www.hp.com/buy/supplies. Jeśli zostanie wyświetlony odpowiedni monit, należy wybrać kraj/region i posiadane urządzenie, a następnie kliknąć jedno z łączy do zakupów na stronie.

Uwaga Obecnie części witryny internetowej firmy HP są dostępne tylko w języku angielskim.

Zalecane rodzaje papieru do drukowania

W celu osiągnięcia najwyższej jakości druku zaleca się korzystanie z papieru firmy HP przeznaczonego specjalnie do danego rodzaju projektu.

W zależności od kraju/regionu niektóre rodzaje papieru mogą być niedostępne.

Papier fotograficzny HP Advanced

Jest to gruby papier fotograficzny o szybkoschnącym wykończeniu, ułatwiającym układanie i zapobiegającym rozmazywaniu. Jest odporny na wodę, plamy, odciski palców i wilgoć. Wydruki na nich można porównać ze zdjęciami wykonanymi w zakładzie fotograficznym. Jest dostępny w kilku formatach, między innymi A4, 8,5 x 11 cali i 10 x 15 cm (z zakładkami lub bez) oraz 13 x 18 cm oraz w dwóch wykończeniach: błyszczącym i lekko matowym. Jest to papier bezkwasowy co zwiększa trwałość dokumentów.

Papier fotograficzny HP Everyday

Jest to papier przeznaczony do codziennego i niedrogiego drukowania kolorowych zdjęć. Ten niedrogi papier umożliwia szybkie wysychanie tuszu, dzięki czemu odbitki można od razu przeglądać. Ponadto umożliwia drukowanie ostrych, wyraźnych zdjęć na każdej drukarce atramentowej. Jest dostępny w postaci półbłyszczącej, w kilku formatach, między innymi A4, 8,5 x 11 cali i 10 x 15 cm (z zakładkami lub bez). Jest to papier bezkwasowy co zwiększa trwałość zdjęć.

Papier HP Brochure lub Papier HP Superior Inkjet

Jest to powlekany papier matowy albo błyszczący i jest papierem dwustronnym. Doskonale nadaje się do tworzenia reprodukcji o jakości zbliżonej do fotograficznej i grafiki na potrzeby firmy: stron tytułowych raportów, prezentacji specjalnych, broszur, ulotek i kalendarzy.

Papier HP Premium Presentation lub Papier HP Professional

Jest to gruby, dwustronny papier matowy, który idealnie nadaje się do prezentacji, ofert, raportów i informacji. Duża gramatura robi imponujące wrażenie.

Papier HP Bright White Inkjet

Papier HP Bright White Inkjet gwarantuje wysoki kontrast kolorów i ostrość tekstu. Jest wystarczająco nieprzejrzysty, by można go wykorzystać do druku dwustronnego w kolorze bez przebijania kolorów na drugą stronę, dzięki czemu doskonale nadaje się do drukowania biuletynów, sprawozdań i ulotek. Technologia ColorLok redukuje rozmazania, pogłębia czerń i zapewnia żywe kolory.

Papier HP Printing

Papier HP Printing to papier wielofunkcyjny o wysokiej jakości. Wydrukowane na nim dokumenty wyglądają poważniej niż te na zwykłym papierze wielofunkcyjnym lub do kopiowania. Technologia ColorLok redukuje rozmazania, pogłębia czerń i zapewnia żywe kolory. Jest to papier bezkwasowy co zwiększa trwałość dokumentów.

Papier HP Office

Papier HP Office to papier uniwersalny o wysokiej jakości. Nadaje się on do kopiowania, wydruków próbnych, notatek i innych codziennych dokumentów. Technologia ColorLok redukuje rozmazania, pogłębia czerń i zapewnia żywe kolory. Jest to papier bezkwasowy co zwiększa trwałość dokumentów.

Nadruki na koszulki HP

Naprasowanki HP (do tkanin kolorowych lub do tkanin lekkich bądź białych) stanowią idealny sposób wykorzystania fotografii do tworzenia oryginalnych koszulek.

Folia HP Premium do drukarek atramentowych

Dzięki folii HP Premium do drukarek atramentowych kolorowe prezentacje są żywsze i jeszcze bardziej zachwycające. Folia jest łatwa w użyciu, szybko wysycha i nie pozostają na niej smugi.

Zestaw HP Photo Value Pack

Pakiety HP Photo Value to wygodne zestawy oryginalnych kaset drukujących HP i Papieru fotograficznego HP Advanced, dzięki którym można zaoszczędzić czas i uniknąć domyślania się, jak najtaniej wydrukować wysokiej jakości zdjęcia za pomocą HP Photosmart. Oryginalne tusze HP oraz Papier fotograficzny HP Advanced zostały zaprojektowane tak, aby wspólnie gwarantowały wspaniałe i trwałe wyniki za każdym razem. Jest to idealne rozwiązanie do wydrukowania wszystkich zdjęć z wakacji lub wielu kopii zdjęć dla znajomych.

ColorLok

HP zaleca używanie zwykłego papieru oznaczonych logiem ColorLok do codziennego drukowania i kopiowania dokumentów. Wszystkie papiery z logiem ColorLok są niezależnie testowane tak, aby spełniały wysokie wymagania co do niezawodności i jakości wydruków oraz zapewniają wyraźne i żywe kolory wydruku, głęboką czerń i szybsze wysychanie w porównaniu ze zwykłym papierem. Papier z logiem ColorLok można znaleźć w różnych gramaturach i formatach w ofercie różnych procentów.

Aby zamówić papier lub inne materiały eksploatacyjne firmy HP, przejdź do witryny www.hp.com/buy/supplies. Jeśli zostanie wyświetlony odpowiedni monit, należy wybrać kraj/region i posiadane urządzenie, a następnie kliknąć jedno z łączy do zakupów na stronie.

Uwaga Obecnie części witryny internetowej firmy HP są dostępne tylko w języku angielskim.

Ładowanie materiałów

1. Wykonaj jedną z następujących czynności:

   Załaduj papier 10 x 15 cm (4 x 6 cali).

   a. Podnieś pokrywę podajnika fotograficznego.

   - Unieś pokrywę podajnika fotograficznego i odsuń prowadnicę papieru.

   b. Załaduj papier.

   - Wsuń plik papieru fotograficznego do podajnika fotograficznego krótszą krawędzią do przodu, stroną przeznaczoną do drukowania odwróconą do dołu.

   - Wsuń stos arkuszy do urządzenia, aż do oporu.

     Uwaga Jeśli używany papier fotograficzny ma perforowane zakładki, ładuj go zakładkami w swoją stronę.

   - Przesuwaj prowadnicę papieru do środka, dopóki nie oprze się o krawędź papieru.

c. Opuść pokrywę podajnika fotograficznego.

Ładowanie papieru A4 oaz 8,5 x 11 cala

a. Wyciągnij główny zasobnik wejściowy.

- Rozsuń prowadnice papieru.
- Wyjmij cały papier z głównego zasobnika wejściowego.

b. Załaduj papier.

- Wsuń plik papieru do podajnika głównego krótszą krawędzią do przodu, stroną przeznaczoną do drukowania odwróconą do dołu.

- Wsuń stos arkuszy do urządzenia, aż do oporu.
- Przesuwaj prowadnicę papieru do środka, dopóki nie oprze się o krawędź papieru.

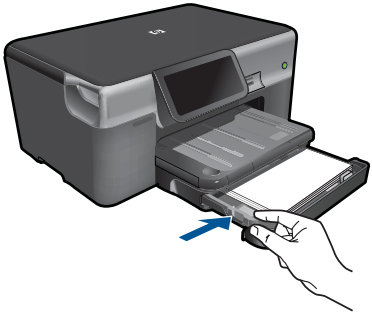

- Wsuń główny zasobnik wejściowy.

Ładowanie kopert

a. Wyciągnij główny zasobnik wejściowy.
- Rozsuń prowadnice papieru.
- Wyjmij cały papier z głównego zasobnika wejściowego.

b. Ładowanie kopert.
- Włóż kopertę lub koperty do prawej części głównego zasobnika wejściowego, tak aby były zwrócone zamknięciami w górę i w lewo.

- Wsuń stos kopert do urządzenia, aż do oporu.
- Dosuń prowadnicę szerokości papieru, aż zatrzyma się na krawędziach pliku kopert.

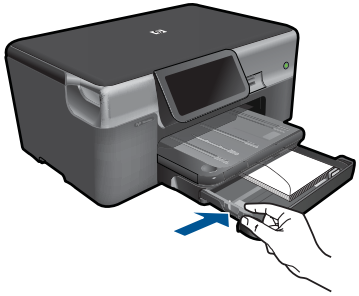

- Wsuń główny zasobnik wejściowy.

2. Wyświetla animację dla tego tematu.

Tematy związane

„Informacje na temat papieru” na stronie 19

Informacje na temat papieru

Urządzenie HP Photosmart umożliwia prawidłową pracę z większością rodzajów papieru. Przed zakupieniem większej ilości papieru należy przetestować jego różne rodzaje. Pozwoli to znaleźć papier, który daje dobre efekty i jest łatwo dostępny. Papiery HP zapewniają najlepszą jakość wydruku. Ponadto należy kierować się poniższymi wskazówkami:

- Nie stosuj papieru, który jest zbyt cienki, zbyt śliski lub łatwo się rozciąga. Papier taki może być nieprawidłowo podawany przez mechanizm urządzenia, powodując zacięcia papieru.
- Nośniki fotograficzne przechowuj w oryginalnych opakowaniach w plastikowej torbie, na płaskiej powierzchni, w chłodnym i suchym miejscu. Gdy wszystko gotowe jest do druku, wyjmij tylko tyle papieru, ile potrzebujesz do natychmiastowego użytku. Po zakończeniu drukowania włóż niewykorzystany papier fotograficzny do torby plastikowej.
- Nie pozostawiaj niewykorzystanego papieru fotograficznego w podajniku. Papier może zacząć się zwijać, co obniży jakość wydruków. Odkształcony papier może się również zaciąć.
- Zawsze bierz papier fotograficzny do ręki za brzegi. Odciski palców na papierze fotograficznym mogą zmniejszyć jakość wydruku.
- Nie używaj papieru z mocną teksturą. Może on spowodować nieprawidłowy wydruk grafiki lub tekstu.
- Nie umieszczaj różnych rodzajów i rozmiarów papieru na raz w podajniku wejściowym. Wszystkie arkusze w podajniku muszą być są tego samego formatu i rodzaju.

- Dla zapewnienia najlepszych rezultatów, nie pozwól by zdjęcia zbierały się w zasobniku wyjściowym.
- Wydrukowane zdjęcia należy przechowywać pod szkłem lub w albumach, aby zapobiec powstającemu z biegiem czasu rozmazywaniu pod wpływem wysokiej wilgotności.

5 Drukowanie

„Drukować dokumenty” na stronie 21

„Drukowanie fotografii” na stronie 22

„Drukowanie ma papierach specjalnych” na stronie 30

„Drukowanie strony internetowej” na stronie 31

Tematy związane

- „Ładowanie materiałów” na stronie 16
- „Zalecane rodzaje papieru fotograficznego do drukowania” na stronie 13
- „Zalecane rodzaje papieru do drukowania” na stronie 14

Drukować dokumenty

Większość ustawień drukowania jest obsługiwana automatycznie przez aplikację. Ustawienia drukowania należy zmienić ręcznie, tylko aby wybrać jakość druku, drukować na określonych rodzajach papieru lub folii albo używać funkcji specjalnych.

Drukowanie z aplikacji

1. Upewnij się, że do zasobnika wejściowego załadowano papier.
2. W menu **Plik** w używanej aplikacji kliknij opcję **Drukuj**.
3. Upewnij się, czy jako drukarkę wybrano to urządzenie.
4. Aby zmienić ustawienia, kliknij przycisk służący do otwierania okna dialogowego **Właściwości**.
   W zależności od programu przycisk ten może nazywać się **Właściwości**, **Opcje**, **Ustawienia drukarki**, **Drukarka** lub **Preferencje**.

   Uwaga Podczas drukowania zdjęć musisz wybrać określony papier fotograficzny i opcje poprawy jakości zdjęć.

5. Odpowiednie opcje zadania drukowania można wybrać, korzystając z funkcji dostępnych na zakładkach **Zaawansowane**, **Skróty drukowania**, **Funkcje** i **Kolor**.

   Wskazówka Można w prosty sposób wybrać odpowiednie opcje zadania drukowania, wskazując jedno ze wstępnie zdefiniowanych zadań na karcie **Skróty drukowania**. Kliknij rodzaj zadania na liście **Skróty drukowania**. Ustawienia domyślne dla tego rodzaju zadań drukowania są zdefiniowane i zebrane na karcie **Skróty drukowania**. W razie potrzeby można tutaj zmienić te ustawienia i zapisać własne ustawienia jako nowy skrót drukowania. Aby zapisać własny skrót drukowania, wybierz skrót i kliknij przycisk **Zapisz jako**. Aby usunąć skrót, wybierz skrót i kliknij przycisk **Usuń**.

6. Kliknij przycisk **OK**, aby zamknąć okno dialogowe **Właściwości**.
7. Kliknij przycisk **Drukuj** lub **OK**, aby rozpocząć drukowanie.

Tematy związane

- „Zalecane rodzaje papieru do drukowania” na stronie 14
- „Ładowanie materiałów” na stronie 16
- „Wyświetlanie rozdzielczości wydruku” na stronie 33
- „Korzystanie ze skrótów drukowania” na stronie 33
- „Zmiana domyślnych ustawień drukowania” na stronie 35
- „Zatrzymaj bieżącą operację” na stronie 189

Drukowanie fotografii

- „Drukowanie zdjęć zapisanych w komputerze” na stronie 22
- „Drukowanie zdjęć z karty pamięci lub pamięci USB” na stronie 23
- „Drukowanie zdjęć za pomocą Snapfish” na stronie 28

Drukowanie zdjęć zapisanych w komputerze

Drukowanie zdjęcia na papierze fotograficznym

1. Załaduj papier o maksymalnym rozmiarze 13 x 18 cm (5 x 7 cali) do podajnika fotograficznego lub papier fotograficzny pełnego formatu do zasobnika głównego.
2. Przesuwaj prowadnicę szerokości papieru do środka, dopóki nie oprze się o krawędź papieru.
3. W menu **Plik** w używanej aplikacji kliknij opcję **Drukuj**.
4. Upewnij się, czy jako drukarkę wybrano to urządzenie.
5. Kliknij przycisk służący do otwierania okna dialogowego **Właściwości**.
   W zależności od programu przycisk ten może nazywać się **Właściwości**, **Opcje**, **Ustawienia drukarki**, **Drukarka** lub **Preferencje**.
6. Kliknij kartę **Funkcje**.
7. W obszarze **Opcje podstawowe** na liście rozwijanej **Rodzaj papieru** wybierz opcję **Więcej**. Następnie wybierz odpowiedni rodzaj papieru fotograficznego.

8. W obszarze **Opcje zmiany rozmiaru** na liście rozwijanej **Rozmiar** wybierz opcję **Więcej**. Następnie wybierz odpowiedni rozmiar papieru.
   Jeżeli rozmiar i typ papieru nie są zgodne, oprogramowanie drukarki wyświetli ostrzeżenie i umożliwi ponowne wybranie innego rozmiaru i typu papieru.
9. (Opcjonalnie) Zaznacz pole wyboru **Drukowanie bez obramowania**, jeśli nie jest jeszcze zaznaczone.
   Jeśli rozmiar papieru do drukowania bez obramowania nie zgadza się z rodzajem papieru, oprogramowanie urządzenia wyświetla ostrzeżenie i umożliwia wybór innego rodzaju lub rozmiaru.
10. W obszarze **Opcje podstawowe** z listy **Jakość wydruku** wybierz wysoką jakość wydruku, na przykład **Najlepsza**.

    Uwaga By osiągnąć najwyższą rozdzielczość, możesz użyć ustawienia **Maximum dpi** (Maksymalna rozdzielczość) z obsługiwanym rodzajem papieru fotograficznego. Jeśli ustawienie **Maximum dpi** (Maksymalna rozdzielczość) nie jest widoczne w menu rozwijanym, możesz włączyć je na karcie **Advanced** (Zaawansowane). Więcej informacji znajdziesz w „Drukowanie z maksymalną rozdzielczością” na stronie 32.

11. W obszarze **Technologie HP Real Life** kliknij listę rozwijaną **Poprawianie fotografii** i wybierz jedną z następujących opcji:
    - **Wyłączona:** nie stosuje technologii **HP Real Life** do obrazu.
    - **Podstawowa:** poprawia obrazy o niskiej rozdzielczości; dostosowuje ostrość obrazu w umiarkowanym stopniu.
12. Kliknij przycisk **OK**, aby powrócić do okna dialogowego **Właściwości**.
13. Kliknij przycisk **OK**, a następnie przycisk **Drukuj** lub przycisk **OK** w oknie dialogowym **Drukuj**.

Tematy związane

- „Zalecane rodzaje papieru fotograficznego do drukowania” na stronie 13
- „Ładowanie materiałów” na stronie 16
- „Drukowanie z maksymalną rozdzielczością” na stronie 32
- „Wyświetlanie rozdzielczości wydruku” na stronie 33
- „Korzystanie ze skrótów drukowania” na stronie 33
- „Zmiana domyślnych ustawień drukowania” na stronie 35
- „Zatrzymaj bieżącą operację” na stronie 189

Drukowanie zdjęć z karty pamięci lub pamięci USB

1. Wykonaj jedną z następujących czynności:

   Drukowanie pojedynczego zdjęcia na papierze małego formatu

   a. Załaduj papier.
      - Do podajnika fotograficznego można załadować papier fotograficzny do rozmiaru 13 x 18 cm (5 x 7 cali).

b. Włóż pamięć.

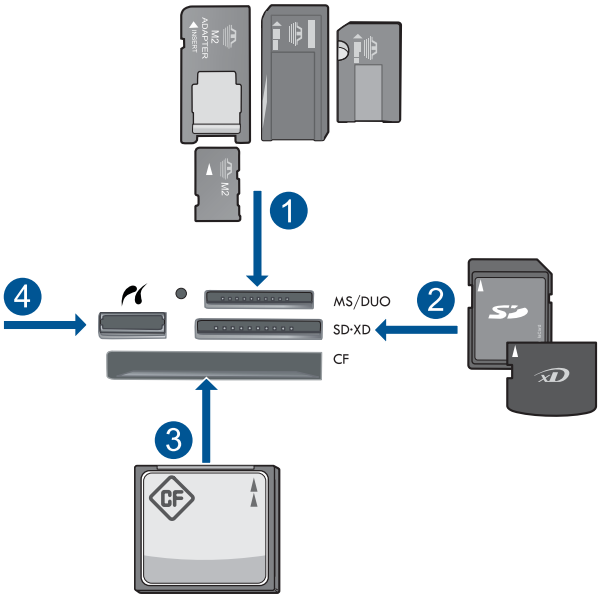

1	Memory Stick, Memory Stick Pro, Memory Stick Select, Memory Stick Magic Gate, Memory Stick Duo lub Pro Duo (opcjonalny adapter), Memory Stick Pro-HG Duo (opcjonalny adapter) lub Memory Stick Micro (wymagany adapter)
2	MultiMediaCard (MMC), MMC Plus, Secure MultiMedia Card, MMC Mobile (RS-MMC; wymagany adapter), Secure Digital (SD), Secure Digital Mini (wymagany adapter), Secure Digital High Capacity (SDHC), TransFlash MicroSD Card (wymagany adapter) lub xD-Picture card
3	CompactFlash (typu I i II)
4	Przedni port USB/Pictbridge: Do podłączania aparatów cyfrowych i napędów przenośnych

c. Wybierz zdjęcie.

- Dotknij opcji **Wyświetl i drukuj**.
- Przewiń w lewo lub w prawo, aby przejrzeć zdjęcia.

- Dotknij zdjęcie, które chcesz wydrukować.
- Dotknij strzałkę w górę by zwiększyć liczbę kopii.

d. Wydrukuj zdjęcie.

- Dotknij **Print** (Drukuj) by zobaczyć podgląd zadania.
- Dotknij opcji **Print** (Drukuj).

Drukowanie pojedynczego zdjęcia na papierze pełnego formatu

a. Załaduj papier.

- Załaduj pełnowymiarowy papier do podajnika głównego.

b. Włóż pamięć.

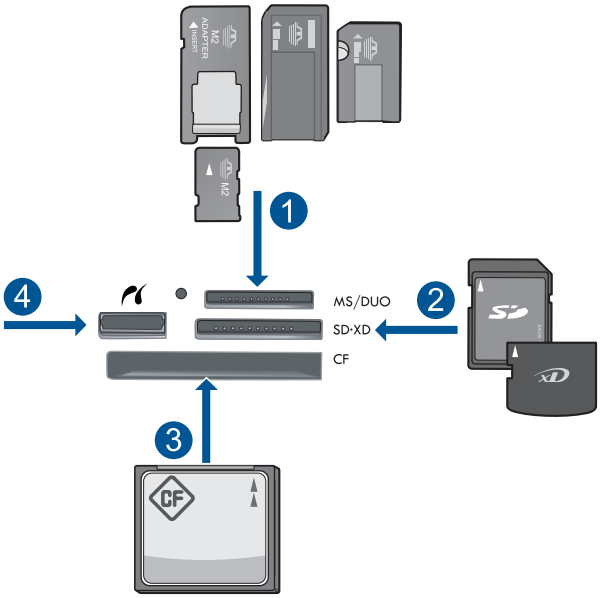

1	Memory Stick, Memory Stick Pro, Memory Stick Select, Memory Stick Magic Gate, Memory Stick Duo lub Pro Duo (opcjonalny adapter), Memory Stick Pro-HG Duo (opcjonalny adapter) lub Memory Stick Micro (wymagany adapter)
2	MultiMediaCard (MMC), MMC Plus, Secure MultiMedia Card, MMC Mobile (RS-MMC; wymagany adapter), Secure Digital (SD), Secure Digital Mini (wymagany adapter), Secure Digital High Capacity (SDHC), TransFlash MicroSD Card (wymagany adapter) lub xD-Picture card
3	CompactFlash (typu I i II)
4	Przedni port USB/Pictbridge: Do podłączania aparatów cyfrowych i napędów przenośnych

c. Wybierz zdjęcie.
- Dotknij opcji **Wyświetl i drukuj**.
- Przewiń w lewo lub w prawo, aby przejrzeć zdjęcia.
- Dotknij zdjęcie, które chcesz wydrukować.
- Dotknij strzałkę w górę by zwiększyć liczbę kopii.

d. Zmień układ strony.
- Dotknij **Print** (Drukuj) by zobaczyć podgląd zadania.
- Dotknij **Settings** (Ustawienia), aby zmienić opcje drukowania.
- Dotknij opcji **Układ**.
- Dotknij opcji **8.5 x 11**.

e. Wydrukuj zdjęcie.
- Dotknij opcji **Print** (Drukuj).

Drukowanie wielu zdjęć na papierze pełnego formatu

a. Załaduj papier.

- Załaduj pełnowymiarowy papier do podajnika głównego.

b. Włóż pamięć.

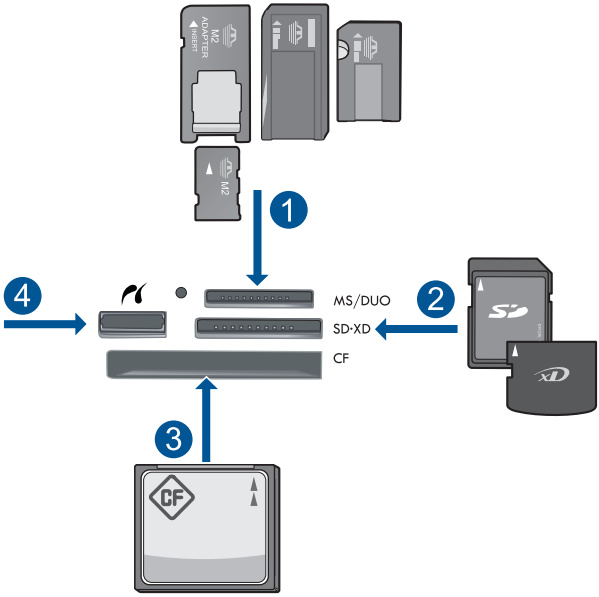

1	Memory Stick, Memory Stick Pro, Memory Stick Select, Memory Stick Magic Gate, Memory Stick Duo lub Pro Duo (opcjonalny adapter), Memory Stick Pro-HG Duo (opcjonalny adapter) lub Memory Stick Micro (wymagany adapter)
2	MultiMediaCard (MMC), MMC Plus, Secure MultiMedia Card, MMC Mobile (RS-MMC; wymagany adapter), Secure Digital (SD), Secure Digital Mini (wymagany adapter), Secure Digital High Capacity (SDHC), TransFlash MicroSD Card (wymagany adapter) lub xD-Picture card
3	CompactFlash (typu I i II)
4	Przedni port USB/Pictbridge: Do podłączania aparatów cyfrowych i napędów przenośnych

c. Wybierz zdjęcie.
- Dotknij opcji **Wyświetl i drukuj**.
- Przewiń w lewo lub w prawo, aby przejrzeć zdjęcia.
- Dotknij zdjęcie, które chcesz wydrukować.
- Dotknij strzałkę w górę by zwiększyć liczbę kopii.

d. Zmień układ strony.
- Dotknij **Print** (Drukuj) by zobaczyć podgląd zadania.
- Dotknij **Settings** (Ustawienia), aby zmienić opcje drukowania.
- Dotknij opcji **Układ**.
- Dotknij opcji **4 x 6 on 8.5 x 11** (4 x 6 na 8.5 x 11).

e. Wydrukuj zdjęcie.
- Dotknij opcji **Print** (Drukuj).

2. Wyświetla animację dla tego tematu.

Tematy związane

- „Zalecane rodzaje papieru fotograficznego do drukowania” na stronie 13
- „Edycja zdjęć przed drukowaniem” na stronie 35
- „Zatrzymaj bieżącą operację” na stronie 189

Drukowanie zdjęć za pomocą Snapfish

1. Wykonaj jedną z następujących czynności:

Drukowanie pojedynczego zdjęcia na papierze małego formatu

a. Skonfiguruj połączenie Internetowe.
- Upewnij się, że urządzenie HP Photosmart jest podłączone do sieci, która ma dostęp do Internetu.

b. Załaduj papier.
- Do podajnika fotograficznego można załadować papier fotograficzny do rozmiaru 13 x 18 cm (5 x 7 cali).

c. Zaloguj się do usługi Snapfish.
- Dotknij opcji **Photo** (Zdjęcie) na ekranie początkowym.
- Dotknij opcji **Wyświetl i drukuj**.
- Dotknij opcji **Snapfish**.
- Zaloguj się za pomocą klawiatury i dotknij **Done** (Gotowe).

d. Wybierz zdjęcie.
- Wybierz album.
- Dotknij zdjęcie, które chcesz wydrukować.
- Dotknij zdjęcia, aby je wybrać.
- Dotknij strzałkę w górę by zwiększyć liczbę kopii.

e. Wydrukuj zdjęcie.
- Dotknij **Print** (Drukuj) by zobaczyć podgląd zadania.
- Dotknij opcji **Print** (Drukuj).

Drukowanie pojedynczego zdjęcia na papierze pełnego formatu

a. Skonfiguruj połączenie Internetowe.
- Upewnij się, że urządzenie HP Photosmart jest podłączone do sieci, która ma dostęp do Internetu.

b. Załaduj papier.
- Załaduj pełnowymiarowy papier do podajnika głównego.

c. Zaloguj się do usługi Snapfish.
- Dotknij opcji **Photo** (Zdjęcie) na ekranie początkowym.
- Dotknij opcji **Wyświetl i drukuj**.
- Dotknij opcji **Snapfish**.
- Zaloguj się za pomocą klawiatury i dotknij **Done** (Gotowe).

d. Wybierz zdjęcie.
- Wybierz album.
- Dotknij zdjęcie, które chcesz wydrukować.
- Dotknij zdjęcia, aby je wybrać.
- Dotknij strzałkę w górę by zwiększyć liczbę kopii.

e. Zmień układ strony.
- Dotknij **Print** (Drukuj) by zobaczyć podgląd zadania.
- Dotknij **Settings** (Ustawienia), aby zmienić opcje drukowania.
- Dotknij opcji **Układ**.
- Dotknij opcji **8.5 x 11**.

f. Wydrukuj zdjęcie.
- Dotknij opcji **Print** (Drukuj).

Drukowanie wielu zdjęć na papierze pełnego formatu

a. Skonfiguruj połączenie Internetowe.
- Upewnij się, że urządzenie HP Photosmart jest podłączone do sieci, która ma dostęp do Internetu.

b. Załaduj papier.
- Załaduj pełnowymiarowy papier do podajnika głównego.

c. Zaloguj się do usługi Snapfish.
- Dotknij opcji **Photo** (Zdjęcie) na ekranie początkowym.
- Dotknij opcji **Wyświetl i drukuj**.
- Dotknij opcji **Snapfish**.
- Zaloguj się za pomocą klawiatury i dotknij **Done** (Gotowe).

d. Wybierz zdjęcie.
- Wybierz album.
- Dotknij zdjęcie, które chcesz wydrukować.
- Dotknij zdjęcia, aby je wybrać.
- Dotknij strzałkę w górę by zwiększyć liczbę kopii.

e. Zmień układ strony.
- Dotknij **Print** (Drukuj) by zobaczyć podgląd zadania.
- Dotknij **Settings** (Ustawienia), aby zmienić opcje drukowania.
- Dotknij opcji **Układ**.
- Dotknij opcji **4 x 6 on 8.5 x 11** (4 x 6 na 8.5 x 11).

f. Wydrukuj zdjęcie.
- Dotknij opcji **Print** (Drukuj).

2. Wyświetla animację dla tego tematu.

Drukowanie ma papierach specjalnych

Odwracanie obrazu na naprasowanki

1. W menu **Plik** w używanej aplikacji kliknij opcję **Drukuj**.
2. Upewnij się, czy jako drukarkę wybrano to urządzenie.
3. Kliknij przycisk służący do otwierania okna dialogowego **Właściwości**.
   W zależności od programu przycisk ten może nazywać się **Właściwości**, **Opcje**, **Ustawienia drukarki**, **Drukarka** lub **Preferencje**.
4. Kliknij kartę **Funkcje**.

5. Na liście rozwijanej **Rodzaj papieru** kliknij opcję **Więcej**, a następnie wybierz z listy **Naprasowanki HP**.
6. Jeśli wybrany rozmiar nie jest odpowiedni, kliknij odpowiedni rozmiar na liście **Rozmiar**.
7. Kliknij kartę **Zaawansowane**.
8. W obszarze **Funkcje** zaznacz pole wyboru **Obraz lustrzany**.
9. Kliknij przycisk **OK**, a następnie przycisk **Drukuj** lub przycisk **OK** w oknie dialogowym **Drukuj**.

Uwaga Aby zapobiec zacięciom papieru, ręcznie wkładaj do podajnika papieru pojedyncze arkusze na nadruki na koszulki.

Drukowanie na foliach

1. Umieść folię w zasobniku papieru.
2. W menu **Plik** w używanej aplikacji kliknij opcję **Drukuj**.
3. Upewnij się, że została wybrana odpowiednia drukarka.
4. Kliknij przycisk służący do otwierania okna dialogowego **Właściwości**.
   W zależności od programu przycisk ten może nazywać się **Właściwości**, **Opcje**, **Ustawienia drukarki**, **Drukarka** lub **Preferencje**.
5. Kliknij kartę **Funkcje**.
6. W obszarze **Opcje podstawowe** z listy **Rodzaj papieru** wybierz odpowiedni rodzaj folii.

Wskazówka Aby dodać adnotacje na tylnej stronie folii i usuwać je, nie uszkadzając wydruku, kliknij kartę **Zaawansowane** i zaznacz pole wyboru **Obraz lustrzany**.

7. W obszarze **Opcje zmiany rozmiaru** wybierz odpowiedni rozmiar z listy **Format**.
8. Kliknij przycisk **OK**, a następnie przycisk **Drukuj** lub przycisk **OK** w oknie dialogowym **Drukuj**.

Uwaga Urządzenie automatycznie zatrzymuje folie do momentu ich wyschnięcia. Atrament na folii schnie wolniej niż na zwykłym papierze. Przed przystąpieniem do korzystania z folii sprawdź, czy atrament już wysechł.

Tematy związane

- „Ładowanie materiałów” na stronie 16
- „Wyświetlanie rozdzielczości wydruku” na stronie 33
- „Korzystanie ze skrótów drukowania” na stronie 33
- „Zmiana domyślnych ustawień drukowania” na stronie 35
- „Zatrzymaj bieżącą operację” na stronie 189

Drukowanie strony internetowej

Urządzenie HP Photosmart umożliwia drukowanie stron internetowych za pomocą przeglądarki w komputerze.

Jeśli korzystasz z przeglądarki Internet Explorer (6.0 lub nowszej) albo Firefox (2.0 lub nowszej), możesz skorzystać z funkcji **Drukowanie HP Smart Web** by zapewnić proste

i przewidywalne drukowanie stron internetowych z pełną kontrolą tego, co i jak ma być wydrukowane. Opcja **Drukowanie HP Smart Web** dostępna jest z paska narzędzi programu Internet Explorer. Więcej informacji na temat **Drukowanie HP Smart Web** znajduje się w dołączonej pomocy.

Drukowanie strony internetowej

1. Upewnij się, że do głównego zasobnika wejściowego załadowano papier.
2. W menu **Plik** przeglądarki internetowej kliknij polecenie **Drukuj**.
   Zostanie wyświetlone okno dialogowe **Drukowanie**.
3. Upewnij się, czy jako drukarkę wybrano to urządzenie.
4. Jeśli przeglądarka internetowa obsługuje taką funkcję, wybierz elementy, które mają zostać uwzględnione na wydruku.
   W przeglądarce Internet Explorer kliknij kartę **Opcje** by zaznaczyć takie opcje jak **Tak jak na ekranie**, **Tylko zaznaczoną ramkę** czy **Drukuj wszystkie połączone dokumenty**.
5. Kliknij przycisk **Drukuj** lub **OK**, aby wydrukować stronę internetową.

Wskazówka Aby poprawnie wydrukować stronę internetową, konieczna może okazać się zmiana ustawienia orientacji strony na **Poziomą**.

Drukowanie z maksymalną rozdzielczością

Wybierz opcję maksymalnej rozdzielczości, aby drukować ostre zdjęcia wysokiej jakości.

Największe korzyści z drukowania w trybie maksymalnej rozdzielczości można osiągnąć podczas drukowania obrazów wysokiej jakości, takich jak zdjęcia cyfrowe. Po wybraniu ustawienia maksymalnej rozdzielczości, oprogramowanie drukarki wyświetli zoptymalizowaną rozdzielczość w jakiej drukarka HP Photosmart będzie drukować. Drukowanie w trybie najwyższej rozdzielczości jest obsługiwane wyłącznie na następujących rodzajach papieru:

- Papier fotograficzny HP Premium Plus
- Papier HP Premium Photo
- Papier fotograficzny HP Advanced
- Fotograficzne karty Hagaki

Drukowanie w maksymalnej rozdzielczości trwa dłużej niż drukowanie przy zastosowaniu innych ustawień i wymaga dużej ilości miejsca na dysku.

Drukowanie w trybie Maksymalna rozdzielczość

1. Upewnij się, że do zasobnika wejściowego załadowano papier.
2. W menu **Plik** w używanej aplikacji kliknij opcję **Drukuj**.
3. Upewnij się, czy jako drukarkę wybrano to urządzenie.
4. Kliknij przycisk służący do otwierania okna dialogowego **Właściwości**.
   W zależności od programu przycisk ten może nazywać się **Właściwości**, **Opcje**, **Ustawienia drukarki**, **Drukarka** lub **Preferencje**.
5. Kliknij kartę **Advanced** (Zaawansowane).

6. W obszarze **Features** (Funkcje) zaznacz pole wyboru **Enable maximum dpi setting** (Włącz ustawienie maksymalna rozdzielczość).
7. Kliknij kartę **Features** (Funkcje).
8. Na liście rozwijanej **Paper Type** (Rodzaj papieru) kliknij opcję **More** (Więcej), a następnie wybierz odpowiedni rodzaj papieru.
9. Z listy rozwijanej **Print Quality** (Jakość druku) wybierz opcję **Maximum dpi** (Maksymalna rozdzielczość).

   Uwaga By sprawdzić w jakiej rozdzielczości urządzenie będzie drukować w oparciu o wybrane ustawienia rodzaju papieru i jakości wydruku, kliknij opcję **Resolution** (Rozdzielczość).

10. Wybierz inne żądane ustawienia drukowania, a następnie kliknij przycisk **OK**.

Tematy związane

„Wyświetlanie rozdzielczości wydruku" na stronie 33

Wyświetlanie rozdzielczości wydruku

Oprogramowanie drukarki wyświetli zoptymalizowaną rozdzielczość wydruku dla urządzenia w punktach na cal (dpi). Rozdzielczość zależy od rodzaju papieru i jakości wydruku określonej w oprogramowaniu drukarki.

Wyświetlanie rozdzielczości wydruku

1. Upewnij się, że do zasobnika wejściowego załadowano papier.
2. W menu **Plik** w używanej aplikacji kliknij opcję **Drukuj**.
3. Upewnij się, czy jako drukarkę wybrano to urządzenie.
4. Kliknij przycisk służący do otwierania okna dialogowego **Właściwości**.
   W zależności od programu przycisk ten może nazywać się **Właściwości**, **Opcje**, **Ustawienia drukarki**, **Drukarka** lub **Preferencje**.
5. Kliknij kartę **Features** (Funkcje).
6. Z listy **Paper Type** (Rodzaj papieru) wybierz rodzaj papieru, który został załadowany.
7. W obszarze **Print Quality** (Jakość druku) wybierz odpowiednie ustawienie jakości dla danego projektu.
8. Kliknij przycisk **Resolution** (Rozdzielczość) by zobaczyć rozdzielczość wydruku dla wybranej kombinacji rodzaju papieru i jakości wydruku.

Korzystanie ze skrótów drukowania

Skróty drukowania służą do drukowania z wykorzystaniem najczęściej używanych ustawień. Oprogramowanie drukarki zawiera kilka specjalnie zaprojektowanych skrótów drukowania, które są dostępne na liście Skróty drukowania.

Uwaga Po wybraniu skrótu drukowania automatycznie zostaną wyświetlone odpowiednie opcje. Można pozostawić je bez zmian, zmienić, lub utworzy nowe skróty do najczęściej wykonywanych zadań.

Na karcie Skróty drukowania dostępne są następujące zadania:

- **Drukowanie w jakości zwykłej**: Szybkie drukowanie dokumentu.
- **Drukowanie na papierze fotograficznym bez obramowania**: Pozwala na zadrukowanie górnego, dolnego i bocznych marginesów papieru fotograficznego HP o formacie 10 x 15 cm i 13 x 18 cm.
- **Drukowanie oszczędzające papier**: W celu redukcji zużycia papieru powoduje drukowanie dwustronnych dokumentów z umieszczeniem wielu stron na każdej kartce.
- **Drukowanie zdjęć z białym obramowaniem**: Drukowanie zdjęcia z białymi ramkami dookoła brzegów.
- **Drukowanie w trybie szybkim/ekonomicznym**: Szybki wydruk o jakości kopii roboczej.
- **Drukowanie prezentacji**: Drukowanie dokumentów o wysokiej jakości, w tym listów i folii.
- **Drukowanie dwustronne**: Drukuj arkusze papieru zadrukowane z dwóch stron za pomocą urządzenia HP Photosmart.

Aby utworzyć skrót drukowania

1. W menu **Plik** w używanej aplikacji kliknij opcję **Drukuj**.
2. Upewnij się, czy jako drukarkę wybrano to urządzenie.
3. Kliknij przycisk służący do otwierania okna dialogowego **Właściwości**.
   W zależności od programu przycisk ten może nazywać się **Właściwości**, **Opcje**, **Ustawienia drukarki**, **Drukarka** lub **Preferencje**.
4. Kliknij kartę **Klawisze skrótów drukowania**.
5. Na liście **Skróty drukowania** kliknij skrót drukowania.
   Wyświetlone zostaną ustawienia drukowania wybranego skrótu.
6. Zmień ustawienia drukowania na wymagane dla nowego skrótu drukowania.
7. Kliknij **Zapisz jako** i wprowadź nazwę dla nowego skrótu drukowania, a następnie kliknij **Zapisz**.
   Skrót drukowania zostanie dodany do listy.

Aby usunąć skrót drukowania

1. W menu **Plik** w używanej aplikacji kliknij opcję **Drukuj**.
2. Upewnij się, czy jako drukarkę wybrano to urządzenie.
3. Kliknij przycisk służący do otwierania okna dialogowego **Właściwości**.
   W zależności od programu przycisk ten może nazywać się **Właściwości**, **Opcje**, **Ustawienia drukarki**, **Drukarka** lub **Preferencje**.
4. Kliknij kartę **Klawisze skrótów drukowania**.
5. Na liście **Skróty drukowania** kliknij skrót, który ma zostać usunięty.
6. Kliknij przycisk **Usuń**.
   Skrót drukowania zostanie usunięty z listy.

Uwaga Usunięte mogą zostać wyłącznie skróty utworzone przez użytkownika. Oryginalnych skrótów HP nie można usunąć.

Zmiana domyślnych ustawień drukowania

Jeśli jakieś ustawienia są często używane podczas drukowania, można je ustawić jako domyślne, tak aby były już skonfigurowane w otwieranym oknie dialogowym **Drukowanie** w używanej aplikacji.

Zmiana domyślnych ustawień drukowania

1. W programie Centrum obsługi HP otwórz menu **Ustawienia**, wskaż polecenie **Ustawienia drukowania** i kliknij polecenie **Ustawienia drukarki**.
2. Wprowadź zmiany w ustawieniach drukowania i kliknij przycisk **OK**.

Edycja zdjęć przed drukowaniem

1. Wykonaj jedną z następujących czynności:

   Obrót fotografii

   a. Wybierz zdjęcie.
   - Dotknij opcji **View & Print** (Wyświetl i drukuj).
   - Wybierz źródło zdjęcia.
   - Przewiń w lewo lub w prawo, aby przejrzeć zdjęcia.
   - Dotknij zdjęcia, aby je wybrać.

   b. Edytuj zdjęcie.
   - Dotknij opcji **Edytuj**.
   - Dotknij opcji **Rotate** (Obracanie).
   - Dotknij opcji **Done** (Gotowe).

   Przycinanie zdjęcia

   a. Wybierz zdjęcie.
   - Dotknij opcji **View & Print** (Wyświetl i drukuj).
   - Wybierz źródło zdjęcia.
   - Przewiń w lewo lub w prawo, aby przejrzeć zdjęcia.
   - Dotknij zdjęcia, aby je wybrać.

   b. Edytuj zdjęcie.
   - Dotknij opcji **Edytuj**.
   - Dotknij opcji **Crop** (Przycinanie).
   - Dotknij opcji **Done** (Gotowe).

   Poprawianie fotografii

   a. Wybierz zdjęcie.
   - Dotknij opcji **View & Print** (Wyświetl i drukuj).
   - Wybierz źródło zdjęcia.

- Przewiń w lewo lub w prawo, aby przejrzeć zdjęcia.
- Dotknij zdjęcia, aby je wybrać.

b. Edytuj zdjęcie.

- Dotknij opcji **Edytuj**.
- Dotykaj strzałki w dół, aby przejść do opcji **Poprawianie fotografii**.
- Dotknij opcji **Poprawianie fotografii**.
- Wybierz odpowiednią opcję.
- Dotknij opcji **Done** (Gotowe).

Ustawienie jasności

a. Wybierz zdjęcie.

- Dotknij opcji **View & Print** (Wyświetl i drukuj).
- Wybierz źródło zdjęcia.
- Przewiń w lewo lub w prawo, aby przejrzeć zdjęcia.
- Dotknij zdjęcia, aby je wybrać.

b. Edytuj zdjęcie.

- Dotknij opcji **Edytuj**.
- Dotykaj strzałki w dół, aby przejść do opcji **Brightness** (Jasność).
- Dotknij opcji **Brightness** (Jasność).
- Ustaw jasność.
- Dotknij opcji **Done** (Gotowe).

Efekt kolorystyczny

a. Wybierz zdjęcie.

- Dotknij opcji **View & Print** (Wyświetl i drukuj).
- Wybierz źródło zdjęcia.
- Przewiń w lewo lub w prawo, aby przejrzeć zdjęcia.
- Dotknij zdjęcia, aby je wybrać.

b. Edytuj zdjęcie.

- Dotknij opcji **Edytuj**.
- Dotykaj strzałki w dół, aby przejść do opcji **Color Effect** (Efekt kolorystyczny).
- Dotknij opcji **Color Effect** (Efekt kolorystyczny).
- Wybierz odpowiednią opcję.
- Dotknij opcji **Done** (Gotowe).

2. Wyświetla animację dla tego tematu.

6 Skanowanie

- „Skanowanie do komputera” na stronie 37
- „Skanowanie na kartę pamięci lub urządzenie USB” na stronie 38
- „Skanowanie i ponowne drukowanie zdjęć” na stronie 49

Skanowanie do komputera

Aby skanować do komputera

1. Załaduj oryginał.
   a. Unieś pokrywę urządzenia.

   b. Umieść oryginał w prawym przednim rogu szyby skanera, stroną zadrukowaną do dołu.

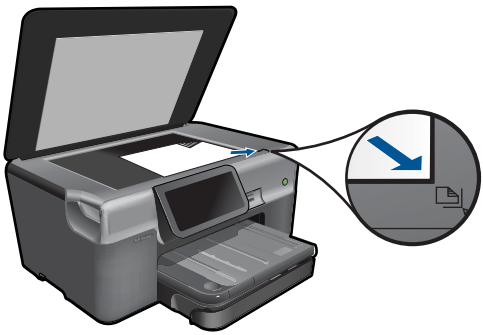

c. Zamknij pokrywę.

2. Rozpocznij skanowanie.
   a. Dotknij opcji **Scan** (Skanuj) na ekranie Strona główna.
      Pojawi się menu **Wybierz miejsce docelowe skanowania**.
   b. Dotknij opcji **Komputer**.
      Jeśli urządzenie jest podłączone do sieci, pojawi się lista dostępnych komputerów. Wybierz komputer, do którego chcesz przesłać pliki by rozpocząć skanowanie.
   c. Wybierz skrót zadania, które chcesz użyć.
   d. Jeśli to wymagane, zmień rozdzielczość obrazu.
   e. Dotknij opcji **Skanuj** by zeskanować obraz.
3. Wyświetla animację dla tego tematu.

Tematy związane

„Zatrzymaj bieżącą operację” na stronie 189

Skanowanie na kartę pamięci lub urządzenie USB

Uwaga Możesz wysłać zeskanowany obraz jako plik JPEG na kartę pamięci lub do aktualnie podłączonego urządzenia pamięci masowej. Umożliwia to użycie opcji drukowania zdjęć, aby uzyskać z zeskanowanego obrazu wydruki bez marginesów i strony albumu.

1. Wykonaj jedną z następujących czynności:

   Zapisywanie zeskanowanego obrazu na karcie pamięci

   a. Załaduj oryginał.
      - Unieś pokrywę urządzenia.

      - Umieść oryginał w prawym przednim rogu szyby skanera, stroną zadrukowaną do dołu.

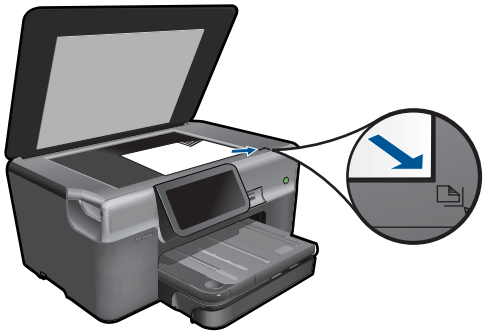

- Zamknij pokrywę.

b. Włóż pamięć.

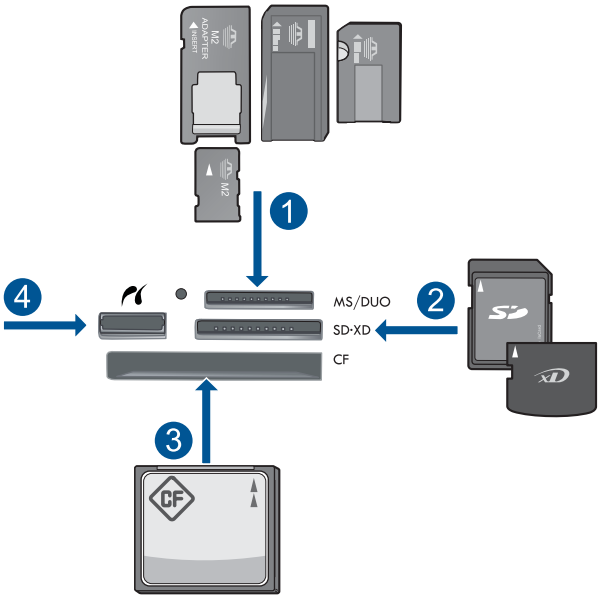

1	Memory Stick, Memory Stick Pro, Memory Stick Select, Memory Stick Magic Gate, Memory Stick Duo lub Pro Duo (opcjonalny adapter), Memory Stick Pro-HG Duo (opcjonalny adapter) lub Memory Stick Micro (wymagany adapter)
2	MultiMediaCard (MMC), MMC Plus, Secure MultiMedia Card, MMC Mobile (RS-MMC; wymagany adapter), Secure Digital (SD), Secure Digital Mini (wymagany adapter), Secure Digital High Capacity (SDHC), TransFlash MicroSD Card (wymagany adapter) lub xD-Picture card
3	CompactFlash (typu I i II)
4	Przedni port USB/Pictbridge: Do podłączania aparatów cyfrowych i napędów przenośnych

c. Rozpocznij skanowanie.

- Dotknij opcji **Scan** (Skanuj) na ekranie Strona główna.
  Pojawi się menu **Wybierz miejsce docelowe skanowania**.
- Dotknij opcji **Karta pamięci**.
  Pojawi się obraz do zeskanowania.
- Jeśli to wymagane, zmień rozdzielczość obrazu.
- Dotknij opcji **Skanuj** by zeskanować obraz.

Zapisywanie zeskanowanego obrazu na napędzie USB

a. Załaduj oryginał.

- Unieś pokrywę urządzenia.

- Umieść oryginał w prawym przednim rogu szyby skanera, stroną zadrukowaną do dołu.

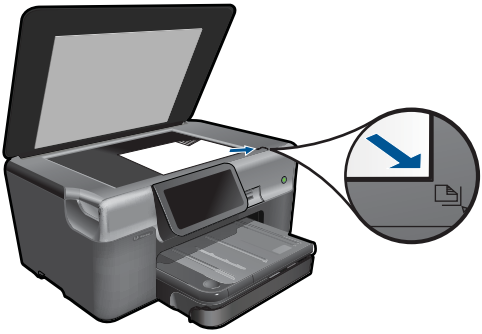

- Zamknij pokrywę.

b. Włóż pamięć.

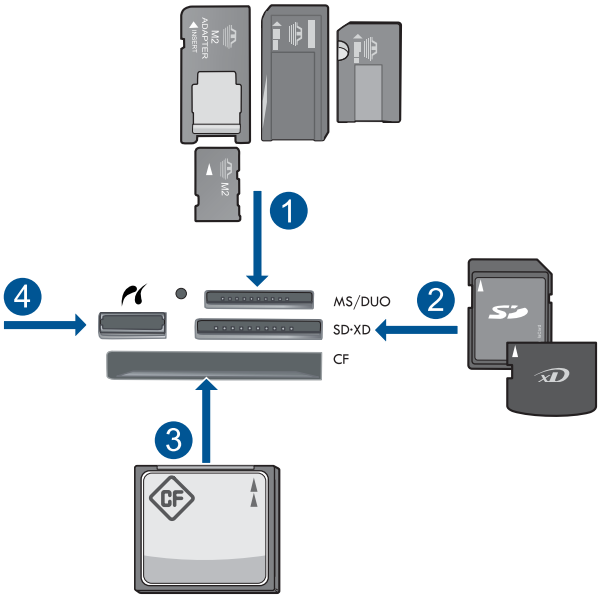

1	Memory Stick, Memory Stick Pro, Memory Stick Select, Memory Stick Magic Gate, Memory Stick Duo lub Pro Duo (opcjonalny adapter), Memory Stick Pro-HG Duo (opcjonalny adapter) lub Memory Stick Micro (wymagany adapter)
2	MultiMediaCard (MMC), MMC Plus, Secure MultiMedia Card, MMC Mobile (RS-MMC; wymagany adapter), Secure Digital (SD), Secure Digital Mini (wymagany adapter), Secure Digital High Capacity (SDHC), TransFlash MicroSD Card (wymagany adapter) lub xD-Picture card
3	CompactFlash (typu I i II)
4	Przedni port USB/Pictbridge: Do podłączania aparatów cyfrowych i napędów przenośnych

c. Rozpocznij skanowanie.

- Dotknij opcji **Scan** (Skanuj) na ekranie Strona główna.
  Pojawi się menu **Wybierz miejsce docelowe skanowania**.
- Dotknij opcji **Napęd USB Flash**.
  Pojawi się obraz do zeskanowania.
- Jeśli to wymagane, zmień rozdzielczość obrazu.
- Dotknij opcji **Skanuj** by zeskanować obraz.

2. Wyświetla animację dla tego tematu.

Tematy związane

„Zatrzymaj bieżącą operację” na stronie 189

7 Kopiuj

- „Kopiowanie tekstu i dokumentów mieszanych” na stronie 43
- „Kopiuj zdjęcia (wydruk ponowny)” na stronie 49

Kopiowanie tekstu i dokumentów mieszanych

1. Wykonaj jedną z następujących czynności:

   Kopia jednostronna

   a. Załaduj papier.

   - Załaduj pełnowymiarowy papier do podajnika głównego.

   b. Załaduj oryginał.

   - Unieś pokrywę urządzenia.

   - Umieść oryginał w prawym przednim rogu szyby skanera, stroną zadrukowaną do dołu.

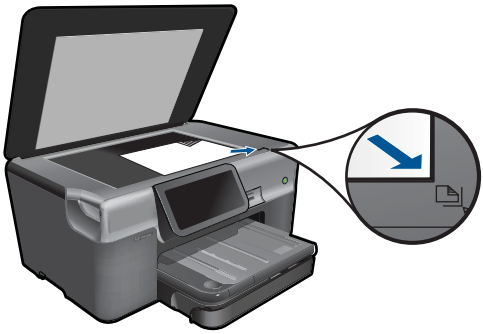

- Zamknij pokrywę.

c. Określ liczbę kopii.

- Dotknij opcji **Copy** (Kopiuj) na ekranie Strona główna. Pojawi się menu **Copy** (Kopiuj).
- Dotknij strzałkę w prawo by ustawić liczbę kopii.

d. Rozpocznij kopiowanie.

- Dotknij opcji **Mono** lub **Kolor**.

Kopia dwustronna

a. Załaduj papier.

- Załaduj pełnowymiarowy papier do podajnika głównego.

b. Załaduj oryginał.

- Unieś pokrywę urządzenia.

- Umieść oryginał w prawym przednim rogu szyby skanera, stroną zadrukowaną do dołu.

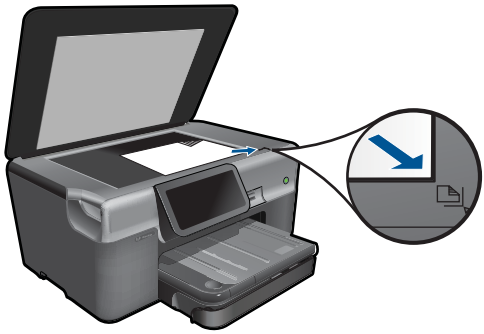

- Zamknij pokrywę.

c. Wybierz opcję druku dwustronnego.
   - Dotknij opcji **Copy** (Kopiuj) na ekranie Strona główna.
     Pojawi się menu **Copy** (Kopiuj).
   - Dotknij opcji **Settings** (Ustawienia).
     Pojawi się menu **Copy Settings (Ustawienia kopiowania)**.
   - Dotknij opcji **Dwustronne**.
   - Dotknij opcji **Przycisk włączania**.

d. Określ liczbę kopii.
   - Dotknij strzałkę w prawo by ustawić liczbę kopii.

e. Rozpocznij kopiowanie.
   - Dotknij opcji **Mono** lub **Kolor**.

f. Skopiuj drugi oryginał.
   - Połóż drugą stronę na szybę i dotknij opcji **OK**.

2. Wyświetla animację dla tego tematu.

Tematy związane

- „Zmień ustawienia kopiowania” na stronie 45
- „Podgląd kopii przez drukowaniem” na stronie 47
- „Zatrzymaj bieżącą operację” na stronie 189

Zmień ustawienia kopiowania

Ustawianie liczby kopii za pomocą wyświetlacza

1. Dotknij opcji **Copy** (Kopiuj) na ekranie Strona główna.
   Pojawi się menu **Copy** (Kopiuj).
2. Dotknij strzałkę w prawo by ustawić liczbę kopii.

Ustawianie rozmiaru papieru za pomocą wyświetlacza

1. Dotknij opcji **Copy** (Kopiuj) na ekranie Strona główna.
   Pojawi się menu **Copy** (Kopiuj).
2. Dotknij opcji **Settings** (Ustawienia).
3. Dotknij opcji **Paper Size** (Rozmiar papieru).
4. Wybierz właściwy rozmiar kopii.

Ustawianie rodzaju papieru do kopiowania

1. Dotknij opcji **Copy** (Kopiuj) na ekranie Strona główna.
   Zostanie wyświetlone menu **Copy** (Kopiuj).
2. Dotknij opcji **Settings** (Ustawienia).
3. Dotknij opcji **Paper Type** (Rodzaj papieru).
4. Wybierz właściwy rodzaj papieru.
   Poniższa tabela służy do określenia ustawień rodzaju papieru na podstawie papieru załadowanego do pojemnika wejściowego.

Rodzaj papieru	Ustawienie Panelu sterowania
Papier do kopiarek albo firmowy	**Plain Paper** (Zwykły papier)
Papier HP Bright White	**Plain Paper** (Zwykły papier)
Papier fotograficzny HP Premium Plus, błyszczący	**Premium Photo** (Fotograf. Premium)
Papier fotograficzny HP Premium Plus, matowy	**Premium Photo** (Fotograf. Premium)
Ładowanie papieru fotograficznego HP Premium Plus 10 x 15 cm (4 x 6 cali)	**Premium Photo** (Fotograf. Premium)
Papier fotograficzny HP	**Photo Paper** (Papier fotograficzny)
Papier fotograficzny HP Everyday	**Papier fot. do użyt.na co dzień**
Papier fotograficzny HP Everyday, półbłyszczący	**Codzien. użytku, mat.**
Papier HP Premium	**Premium do druk. atr.**
Inne rodzaje papieru do drukarek atramentowych	**Premium do druk. atr.**
Papier HP Professional Brochure & Flyer, (błyszczący)	**Papier Brochure błyszczący**
Papier HP Professional Brochure & Flyer (matowy)	**Papier Brochure matowy**
Folia do drukarek atramentowych HP Premium lub Premium Plus	**Transparency** (Folia)
Inne rodzaje folii	**Transparency** (Folia)
Zwykły Hagaki	**Plain Paper** (Zwykły papier)
Błyszczący Hagaki	**Premium Photo** (Fotograf. Premium)

Rodzaj papieru	Ustawienie Panelu sterowania
L (tylko Japonia)	**Premium Photo** (Fotograf. Premium)
Papiery fotograficzne Advanced	**Papiery fotograficzne Advanced**

Zmiana ustawień jakości kopiowania za pomocą wyświetlacza

1. Dotknij opcji **Copy** (Kopiuj) na ekranie Strona główna.
   Pojawi się menu **Copy** (Kopiuj).
2. Dotknij opcji **Settings** (Ustawienia).
3. Dotknij opcji **Quality** (Jakość).
4. Wybierz właściwą jakość kopii.

Ustawianie kontrastu kopiowania za pomocą wyświetlacza

1. Dotknij opcji **Copy** (Kopiuj) na ekranie Strona główna.
   Pojawi się menu **Copy** (Kopiuj).
2. Dotknij opcji **Edytuj**.
3. Dotknij opcji **Kontrast**.
4. Ustaw właściwy kontrast i dotknij **Done** (Gotowe).

Podgląd kopii przez drukowaniem

Po zmianie ustawień urządzenia HP Photosmart w celu wykonania kopii można przed rozpoczęciem kopiowania wyświetlić podgląd wydruku.

Uwaga By zapewnić dokładność podglądu, zmień rozmiar i rodzaj papieru na zgodny z papierem załadowanym do podajnika. Jeśli korzystasz z ustawień domyślnych, podgląd ekranowy może być niedokładny. Zamiast tego, podgląd przedstawi sytuację gdyby był załadowany domyślny rozmiar papieru do podajnika.

Podgląd widoczny jest po wybraniu opcji **Preview** (Podgląd) w menu **Copy** (Kopiuj).

Oglądanie podglądu kopii z wyświetlacza

1. Dotknij opcji **Copy** (Kopiuj) na ekranie Strona główna.
2. Dotknij opcji **Settings** (Ustawienia).
3. Zmień ustawienia kopiowania w urządzeniu, aby wykonać jak najdokładniejszą kopię.
4. Urządzenie prosi o dotknięcie wyświetlacza w celu sprawdzenia ustawień kopiowania.
   Wyświetlony obraz przedstawia kopię, która zostanie wydrukowana.

Tematy związane

„Zmień ustawienia kopiowania” na stronie 45

8 Ponowny wydruk zdjęć

Kopiowanie oryginału zdjęcia

1. Załaduj oryginał.
   a. Unieś pokrywę urządzenia.

   b. Umieść oryginał w prawym przednim rogu szyby skanera, stroną zadrukowaną do dołu.

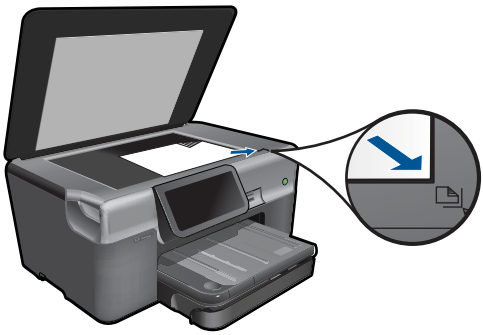

   c. Zamknij pokrywę.
2. Załaduj papier.
   ▲ Załaduj papier o maksymalnym rozmiarze 13 x 18 cm (5 x 7 cali) do podajnika fotograficznego lub papier fotograficzny pełnego formatu do zasobnika głównego.
3. Wydrukuj ponownie zdjęcie.
   a. Dotknij opcji **Photo** (Zdjęcie) na ekranie początkowym.
      Pojawi się menu **Photo** (Zdjęcie).
   b. Dotknij opcji **Reprint** (Wydrukuj ponownie).
   c. Dotknij opcji **OK**.
   d. Dotknięciem wybierz odpowiedni rozmiar papieru.
   e. Dotknij strzałkę w górę by zwiększyć liczbę kopii.

f. Dotknij **Print** (Drukuj) by zobaczyć podgląd zadania.
g. Dotknij opcji **Print** (Drukuj).

4. Wyświetla animację dla tego tematu.

Tematy związane

„Zatrzymaj bieżącą operację” na stronie 189

9 Faksowanie

- Konfiguracja urządzenia HP Photosmart do faksowania
- Wysyłanie faksu
- Odbieranie faksu

Konfiguracja urządzenia HP Photosmart do faksowania

Kreator konfiguracji faksu umożliwia szybką i łatwą metodę na skonfigurowanie urządzenia HP Photosmart do faksowania. Możesz uruchomić Kreatora konfiguracji faksu podczas instalacji oprogramowania, lub uruchomić go z Centrum obsługi w dowolnym czasie.

Uruchamianie Kreatora konfiguracji faksu

1. Na pasku zadań systemu Windows kliknij **Start** > **Programy** (lub **Wszystkie programy**) > **HP** > **Centrum obsługi HP**.
2. W programie Centrum obsługi HP kliknij **Ustawienia**.
3. W obszarze **Ustawienia faksowania** wybierz **Więcej ustawień faksowania**.
4. Kliknij **Kreator konfiguracji faksu**.

Uwaga Kreator konfiguracji faksu pomoże w konfiguracji urządzenia HP Photosmart do wysyłania i odbierania faksów, zarządzaniu ustawieniami faksu i testowaniu ustawień faksu. Informacje o konfiguracji można także przejrzeć na zakończenie pracy Kreatora konfiguracji faksu, aby upewnić się, że są one prawidłowe.

Jeśli nie uruchomisz Kreatora ustawień faksu, możesz skonfigurować urządzenie HP Photosmart za pomocą panelu sterowania. Dodatkowe informacje można znaleźć w następujących częściach:

- „Określ swój system telefoniczny” na stronie 51
- „Zalecane konfiguracje faksu zależnie od przypadku” na stronie 53
- „Dodatkowe informacje o ustawieniach faksu” na stronie 70

Określ swój system telefoniczny

Przed rozpoczęciem konfiguracji urządzenia HP Photosmart do faksowania należy sprawdzić, jaki rodzaj systemu telefonicznego jest wykorzystywany w danym kraju/regionie. Instrukcje konfiguracji urządzenia HP Photosmart do faksowania różnią się w zależności od tego, czy użytkownik podłączony jest do systemu telefonicznego typu szeregowego, czy równoległego.

- Jeśli kraj/region nie znajduje się w poniższej tabeli, prawdopodobnie posiadasz szeregowy system telefoniczny. W systemie szeregowym typ złącza we współdzielonych urządzeniach telefonicznych (modemy, telefony, automatyczne sekretarki) nie pozwala na fizyczne podłączenie go do portu „2-EXT” w urządzeniu HP Photosmart. Wszystkie urządzenia muszą być podłączone do ściennego gniazdka telefonicznego.

  Uwaga W krajach/regionach, w których wykorzystuje się szeregowy system telefoniczny, kabel telefoniczny dostarczony z urządzeniem HP Photosmart może mieć dodatkową wtyczkę. Umożliwia ona podłączenie innych urządzeń telefonicznych do gniazda, do którego podłączono urządzenie HP Photosmart.

- Jeśli Twój kraj/region znajduje się w poniższej tabeli, prawdopodobnie posiadasz równoległy system telefoniczny. W równoległym systemie telefonicznym istnieje możliwość podłączenia współdzielonych urządzeń telefonicznych do linii telefonicznej za pomocą portu „2-EXT” z tyłu urządzenia HP Photosmart.

  Uwaga W przypadku posiadania równoległego systemu telefonicznego firma HP zaleca użycie kabla dwużyłowego dostarczonego z urządzeniem HP Photosmart do podłączenia urządzenia HP Photosmart ze ściennym gniazdkiem telefonicznym.

Tabela 9-1 Kraje/regiony z równoległym systemem telefonicznym

Argentyna	Australia	Brazylia
Kanada	Chile	Chiny
Kolumbia	Grecja	Indie
Indonezja	Irlandia	Japońskie
Korea	Ameryka Łacińska	Malezja
Meksyk	Filipiny	Polska
Portugalia	Rosja	Arabia Saudyjska
Singapur	Hiszpania	Tajwan
Tajlandia	USA	Wenezuela
Wietnam		

Jeśli nie masz pewności, jaki rodzaj systemu telefonicznego jest wykorzystywany (szeregowy lub równoległy), sprawdź to u operatora sieci telefonicznej.

Tematy związane

- „Zalecane konfiguracje faksu zależnie od przypadku” na stronie 53
- „Dodatkowe informacje o ustawieniach faksu” na stronie 70

Zalecane konfiguracje faksu zależnie od przypadku

Wyszukaj odpowiedniej konfiguracji w poniższej tabeli zależnie od systemu telefonicznego. W dalszych częściach znajdują się instrukcje krok po kroku dla każdego przypadku.

Uwaga Jeśli ustawienie środowiska domowego lub biurowego nie jest opisane w tej części, ustaw urządzenie HP Photosmart jak zwykły telefon analogowy. Sprawdź, czy jeden koniec kabla telefonicznego dostarczonego wraz z urządzeniem jest podłączony do gniazdka telefonicznego w ścianie, a drugi koniec do portu 1-LINE z tyłu urządzenia HP Photosmart. W przypadku użycia innego kabla mogą się pojawić problemy przy odbieraniu i wysyłaniu faksów.

Zalecane ustawienia faksu dla równoległego systemu telefonicznego	Zalecane ustawienia faksu dla szeregowego systemu telefonicznego
„Przypadek A: Oddzielna linia telefoniczna (brak odbieranych połączeń głosowych)” na stronie 54	„Przypadek A: Oddzielna linia telefoniczna (brak odbieranych połączeń głosowych)” na stronie 54
„Przypadek B: Ustawianie urządzenia HP Photosmart do pracy z usługą DSL” na stronie 55	„Przypadek B: Ustawianie urządzenia HP Photosmart do pracy z usługą DSL” na stronie 55
„Przypadek C: Ustawianie urządzenia HP Photosmart do pracy z centralą PBX lub linią ISDN” na stronie 56	„Przypadek C: Ustawianie urządzenia HP Photosmart do pracy z centralą PBX lub linią ISDN” na stronie 56
„Przypadek D: Faks z usługą dzwonienia dystynktywnego na tej samej linii” na stronie 56	„Przypadek D: Faks z usługą dzwonienia dystynktywnego na tej samej linii” na stronie 56
„Przypadek E: Współdzielona linia głosowa/faksowa” na stronie 58	„Przypadek E: Współdzielona linia głosowa/faksowa” na stronie 58
„Przypadek F: Linia głosowa/faksowa współdzielona z usługą poczty głosowej” na stronie 59	„Przypadek F: Linia głosowa/faksowa współdzielona z usługą poczty głosowej” na stronie 59
„Przypadek G: Linia telefoniczna do faksów współdzielona z modem komputerowym (brak odbierania połączeń głosowych)” na stronie 60	Nie dotyczy.
„Przypadek H: Współdzielona linia głosowa/faksu z modemem komputerowym” na stronie 61	Nie dotyczy.
„Przypadek I: Linia głosowa/faksowa współdzielona z automatyczną sekretarką” na stronie 64	Nie dotyczy.
„Przypadek J: Współdzielona linia głosowa/faksu z modemem komputerowym i automatyczną sekretarką” na stronie 65	Nie dotyczy.
„Przypadek K: Współdzielona linia głosowa/faksu z modemem komputerowym i pocztą głosową” na stronie 68	Nie dotyczy.

Tematy związane

- „Określ swój system telefoniczny” na stronie 51
- „Dodatkowe informacje o ustawieniach faksu” na stronie 70

Przypadek A: Oddzielna linia telefoniczna (brak odbieranych połączeń głosowych)

Jeżeli posiadasz oddzielną linię telefoniczną, na której nie są odbierane połączenia głosowe i do której nie są podłączone inne urządzenia, ustaw urządzenie HP Photosmart zgodnie z opisem w tej części.

Rysunek 9-1 Widok urządzenia HP Photosmart z tyłu

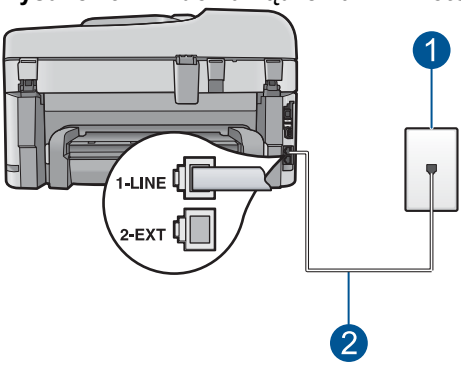

1	Ścienne gniazdko telefoniczne
2	Skorzystaj z kabla telefonicznego dostarczonego wraz z urządzeniem HP Photosmart i podłącz go do portu „1-LINE”

Aby skonfigurować urządzenie HP Photosmart na osobnej linii faksowej.

1. Korzystając z kabla telefonicznego dostarczonego wraz z urządzeniem HP Photosmart, podłącz jeden koniec do ściennego gniazda telefonicznego, a następnie podłącz drugi koniec do portu oznaczonego jako 1-LINE z tyłu urządzenia HP Photosmart.

   Uwaga Jeśli urządzenie HP Photosmart nie zostanie podłączone do ściennego gniazda telefonicznego przy użyciu dostarczonego kabla, faksowania może być niemożliwe. Ten specjalny kabel telefoniczny różni się od kabli używanych w domu lub w biurze.

2. Na ekranie dotykowym urządzenia HP Photosmart wejdź do menu **Ustawienia** faksu, aby wykonać następujące czynności:
   a. Włącz ustawienie **Odbieranie automatyczne**.
   b. (Opcjonalnie) Zmień ustawienie **Dzwon. do odebr.** na najniższą wartość (dwa dzwonki).
   c. Wykonaj test faksu.

Kiedy telefon dzwoni, urządzenie HP Photosmart odpowie automatycznie po liczbie dzwonków określonych w ustawieniu **Dzwon. do odebr.**. Następnie zacznie wysyłać do urządzenia faksującego nadawcy tony faksowania oraz odbierze faks.

Przypadek B: Ustawianie urządzenia HP Photosmart do pracy z usługą DSL

Jeżeli korzystasz z usługi DSL oferowanej przez operatora, skorzystaj z instrukcji w tym rozdziale, aby podłączyć filtr DSL między gniazdkiem telefonicznym w ścianie a urządzeniem HP Photosmart. Filtr DSL usuwa sygnał cyfrowy, który może zakłócać pracę urządzenia HP Photosmart, tak że możliwa jest poprawna komunikacja urządzenia HP Photosmart z linią telefoniczną. (W niektórych krajach/regionach usługa DSL jest nazywana ADSL).

Uwaga W przypadku korzystania z linii DSL bez podłączonego filtru nie jest możliwe wysyłanie ani odbieranie faksów w urządzeniu HP Photosmart.

Rysunek 9-2 Widok urządzenia HP Photosmart z tyłu

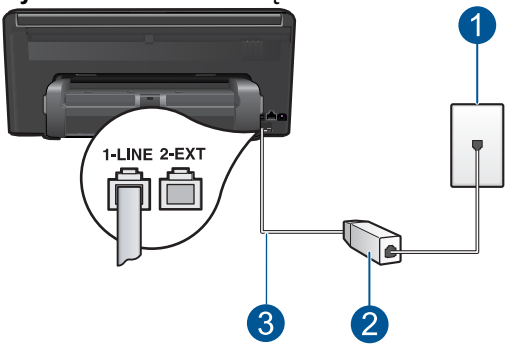

1	Ścienne gniazdko telefoniczne
2	Filtr DSL i przewód dostarczony przez firmę telekomunikacyjną obsługującą linię DSL.
3	Skorzystaj z kabla telefonicznego dostarczonego wraz z urządzeniem HP Photosmart i podłącz go do portu „1-LINE”

Aby skonfigurować urządzenie HP Photosmart do pracy z linią DSL

1. Filtr DSL można otrzymać od firmy telekomunikacyjnej obsługującej linię DSL
2. Korzystając z kabla telefonicznego dostarczonego wraz z urządzeniem HP Photosmart, podłącz jeden koniec do ściennego gniazda telefonicznego, a następnie podłącz drugi koniec do portu oznaczonego jako 1-LINE z tyłu urządzenia HP Photosmart.

   Uwaga Jeśli urządzenie HP Photosmart nie zostanie podłączone do ściennego gniazda telefonicznego przy użyciu dostarczonego kabla, faksowania może być niemożliwe. Ten specjalny kabel telefoniczny różni się od kabli używanych w domu lub w biurze.

3. Podłącz przewód filtru DSL do ściennego gniazdka telefonicznego.

   Uwaga Jeżeli masz inny sprzęt lub usługi działające na tej samej linii telefonicznej, jak np. usługa dzwonienia dystynktywnego, automatyczna sekretarka, poczta głosowa, zajrzyj do odpowiedniej części, aby zapoznać się z dodatkowymi wskazówkami na temat konfiguracji.

4. Na ekranie dotykowym urządzenia HP Photosmart wejdź do menu **Ustawienia** faksu, aby uruchomić test faksu.

Przypadek C: Ustawianie urządzenia HP Photosmart do pracy z centralą PBX lub linią ISDN

Jeżeli korzystasz z centrali PBX lub terminala/konwertera ISDN, upewnij się, by wykonać następujące czynności:

- Jeżeli korzystasz z centrali PBX lub terminala/konwertera ISDN, podłącz urządzenie HP Photosmart do portu przeznaczonego dla faksu i telefonu. W miarę możliwości upewnij się także, że terminal ustawiono na właściwy kraj/region.

  Uwaga Niektóre systemy ISDN zezwalają na ustawienie parametrów portów dla określonych urządzeń korzystających z linii telefonicznej. Przykładowo, można przypisać jeden port do telefonu i faksu grupy 3, a inny ustawić jako port uniwersalny. Jeżeli po podłączeniu urządzenia do portu faksowego/telefonicznego konwertera ISDN występują problemy, należy spróbować użyć portu uniwersalnego. Może on być oznaczony jako „multi-combi” lub podobnie.

- Jeżeli używasz systemu PBX, zmień sygnał połączeń oczekujących na „Wył.”.

  Uwaga Wiele cyfrowych systemów PBX ma fabrycznie ustawiony sygnał oczekiwania na połączenie na „Włączony”. Ton połączeń oczekujących zakłóca transmisję faksową i nie jest możliwe wysłanie lub odebranie faksów w urządzeniu HP Photosmart. Sprawdź w dokumentacji dostarczonej z systemem telefonicznym PBX, jak wyłączyć ton rozmowy oczekującej.

- Jeśli korzystasz z centrali PBX, przed wybraniem numeru faksu wybierz numer umożliwiający wybranie linii zewnętrznej.
- Sprawdź, czy do połączenia gniazdka telefonicznego z urządzeniem HP Photosmart używasz przewodu dołączonego do urządzenia. W przeciwnym wypadku faksowanie może być niemożliwe. Jest to specjalny przewód, który różni się od innych przewodów telefonicznych dostępnych w domu czy biurze. Jeśli dostarczony przewód telefoniczny jest za krótki, można go przedłużyć, kupując złączkę w sklepie elektronicznym.

Przypadek D: Faks z usługą dzwonienia dystynktywnego na tej samej linii

Jeżeli korzystasz z usługi dzwonienia dystynktywnego operatora sieci telefonicznej, która umożliwia posiadanie wielu numerów telefonu na jednej linii telefonicznej, każdy z innym

wzorcem dzwonka, należy ustawić urządzenie HP Photosmart zgodnie z opisem w tej sekcji.

Rysunek 9-3 Widok urządzenia HP Photosmart z tyłu

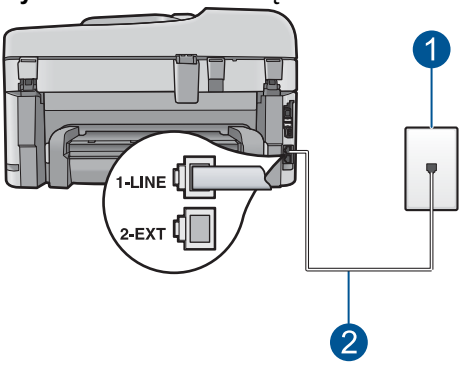

1	Ścienne gniazdko telefoniczne
2	Skorzystaj z kabla telefonicznego dostarczonego wraz z urządzeniem HP Photosmart i podłącz go do portu „1-LINE”

Aby ustawić urządzenie HP Photosmart do pracy z usługą dzwonienia dystynktywnego

1. Korzystając z kabla telefonicznego dostarczonego wraz z urządzeniem HP Photosmart, podłącz jeden koniec do ściennego gniazda telefonicznego, a następnie podłącz drugi koniec do portu oznaczonego jako 1-LINE z tyłu urządzenia HP Photosmart.

   Uwaga Jeśli urządzenie HP Photosmart nie zostanie podłączone do ściennego gniazda telefonicznego przy użyciu dostarczonego kabla, faksowania może być niemożliwe. Ten specjalny kabel telefoniczny różni się od kabli używanych w domu lub w biurze.

2. Na ekranie dotykowym urządzenia HP Photosmart wejdź do menu **Ustawienia** faksu, aby wykonać następujące czynności:
   a. Włącz ustawienie **Odbieranie automatyczne**.
   b. Zmień ustawienie **Dzwonienie dystynktywne** na ustawienie zgodne z przypisanym przez operatora sieci telefonicznej do numeru faksu

   Uwaga Urządzenie HP Photosmart ustawiono fabrycznie, aby odpowiadało na wszystkie wzorce dzwonków. Jeśli ustawienie **Dzwonienie dystynktywne** nie odpowiada wartości przypisanej przez operatora sieci telefonicznej do numeru faksu, urządzenie HP Photosmart może odbierać zarówno połączenia głosowe, jak i faksowe, lub nie odbierać żadnych połączeń.

   c. (Opcjonalnie) Zmień ustawienie **Dzwon. do odebr.** na najniższą wartość (dwa dzwonki).
   d. Wykonaj test faksu.

Urządzenie HP Photosmart będzie automatycznie odbierało połączenia przychodzące, dla których wybrano wzorzec dzwonienia (ustawienie **Dzwonienie dystynktywne**), po

wybranej liczbie dzwonków (ustawienie **Dzwon. do odebr.**). Następnie zacznie wysyłać do urządzenia faksującego nadawcy tony faksowania oraz odbierze faks.

Przypadek E: Współdzielona linia głosowa/faksowa

Jeżeli połączenia głosowe i faksy są odbierane na tej samej linii, do której nie ma podłączonych innych urządzeń biurowych (lub poczty głosowej), ustaw urządzenie HP Photosmart zgodnie z opisem w tej części.

Rysunek 9-4 Widok urządzenia HP Photosmart z tyłu

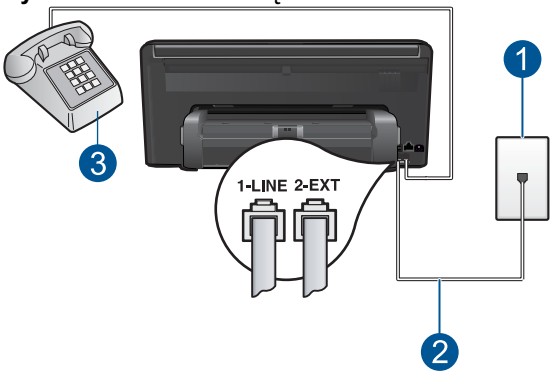

1	Ścienne gniazdko telefoniczne
2	Skorzystaj z kabla telefonicznego dostarczonego wraz z urządzeniem HP Photosmart i podłącz go do portu „1-LINE”
3	Telefon (opcjonalnie)

Konfigurowanie urządzenia HP Photosmart dla współdzielonej linii głosowej/faksowej

1. Korzystając z kabla telefonicznego dostarczonego wraz z urządzeniem HP Photosmart, podłącz jeden koniec do ściennego gniazda telefonicznego, a następnie podłącz drugi koniec do portu oznaczonego jako 1-LINE z tyłu urządzenia HP Photosmart.

   Uwaga Jeśli urządzenie HP Photosmart nie zostanie podłączone do ściennego gniazda telefonicznego przy użyciu dostarczonego kabla, faksowania może być niemożliwe. Ten specjalny kabel telefoniczny różni się od kabli używanych w domu lub w biurze.

2. Na ekranie dotykowym urządzenia HP Photosmart wejdź do menu **Ustawienia** faksu, aby wykonać następujące czynności:
   a. Ustaw opcję **Odbieranie automatyczne**.
   - Włącz jeśli chcesz, by urządzenie HP Photosmart odbierało połączenia automatycznie.
   - Wyłącz jeśli chcesz odbierać połączenia osobiście.

   b. Wykonaj test faksu.

3. Podłącz telefon do ściennego gniazdka telefonicznego.
4. Wykonaj jedną z następujących czynności, w zależności od danego systemu telefonicznego:
   - Jeśli posiadasz równoległy system telefoniczny, wyjmij białą zatyczkę z portu oznaczonego 2-EXT z tyłu urządzenia HP Photosmart, a następnie podłącz telefon do tego portu.
   - W przypadku korzystania z szeregowego systemu telefonicznego podłącz telefon bezpośrednio do urządzenia HP Photosmart za pomocą kabla z dołączoną wtyczką.

Jeżeli po podniesieniu słuchawki, zanim urządzenie HP Photosmart odpowie na rozmowę, słuchać dźwięki faksowania z urządzenia wysyłającego faks, konieczne jest ręczne odebranie faksu.

Przypadek F: Linia głosowa/faksowa współdzielona z usługą poczty głosowej

Jeżeli połączenia głosowe i faksy są odbierane na tej samej linii i masz pocztę głosową operatora telefonicznego, ustaw urządzenie HP Photosmart zgodnie z opisem w tej części.

Uwaga Jeżeli do odbioru połączeń faksowych wykorzystywana jest linia z usługą poczty głosowej, nie można odbierać faksów w sposób automatyczny. Faksy trzeba będzie odbierać ręcznie. Oznacza to, że konieczna jest obecność użytkownika, który osobiście odbiera połączenia przychodzące. Jeśli zamiast tego chcesz odbierać faksy automatycznie, skontaktuj się z operatorem sieci telefonicznej, aby wykupić usługę dzwonienia dystynktywnego lub załóż oddzielną linię telefoniczną dla faksowania.

Rysunek 9-5 Widok urządzenia HP Photosmart z tyłu

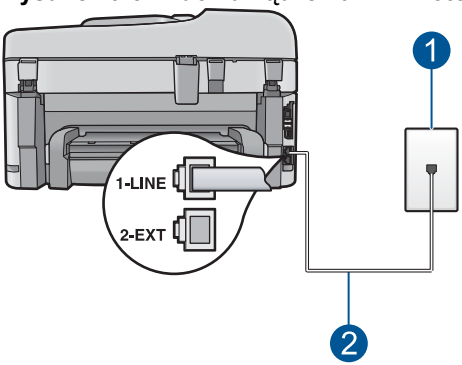

1	Ścienne gniazdko telefoniczne
2	Skorzystaj z kabla telefonicznego dostarczonego wraz z urządzeniem HP Photosmart i podłącz go do portu „1-LINE”

Aby ustawić urządzenie HP Photosmart do pracy z pocztą głosową

1. Korzystając z kabla telefonicznego dostarczonego wraz z urządzeniem HP Photosmart, podłącz jeden koniec do ściennego gniazda telefonicznego, a następnie podłącz drugi koniec do portu oznaczonego jako 1-LINE z tyłu urządzenia HP Photosmart.

   Uwaga Jeśli urządzenie HP Photosmart nie zostanie podłączone do ściennego gniazda telefonicznego przy użyciu dostarczonego kabla, faksowania może być niemożliwe. Ten specjalny kabel telefoniczny różni się od kabli używanych w domu lub w biurze.

2. Na ekranie dotykowym urządzenia HP Photosmart wejdź do menu **Ustawienia** faksu, aby wykonać następujące czynności:
   a. Wyłącz ustawienie **Odbieranie automatyczne**.
   b. Wykonaj test faksu.

Obecność użytkownika jest konieczna, aby osobiście odebrać połączenia przychodzące, lub gdy urządzenie HP Photosmart nie może odebrać faksów.

Przypadek G: Linia telefoniczna do faksów współdzielona z modem komputerowym (brak odbierania połączeń głosowych)

Jeżeli posiadasz oddzielną linię do faksów, na której nie są odbierane połączenia głosowe i do której jest podłączony modem komputerowy, ustaw urządzenie HP Photosmart zgodnie z opisem w tej części.

Ponieważ modem komputerowy korzysta z tej samej linii, co urządzenie HP Photosmart, nie jest możliwe równoczesne używanie modemu i urządzenia HP Photosmart. Nie można na przykład wysyłać faksów z urządzenia HP Photosmart podczas używania modemu do wysyłania poczty albo korzystania z Internetu.

Rysunek 9-6 Widok urządzenia HP Photosmart z tyłu

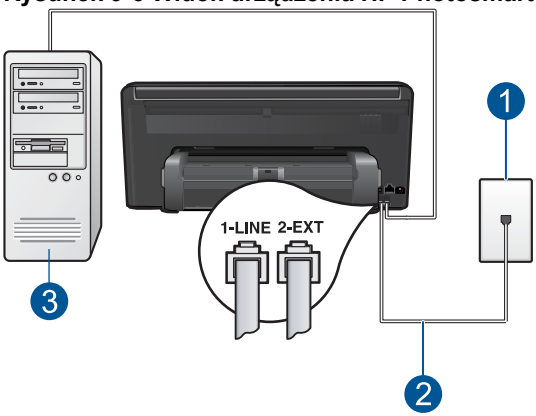

1	Ścienne gniazdko telefoniczne
2	Skorzystaj z kabla telefonicznego dostarczonego wraz z urządzeniem HP Photosmart i podłącz go do portu „1-LINE”
3	Komputer z modemem

Konfiguracja urządzenia HP Photosmart do pracy z modemem komputerowym

1. Wyjmij biały wtyk z portu oznaczonego jako 2-EXT z tyłu urządzenia HP Photosmart.
2. Znajdź kabel telefoniczny łączący komputer (modem) ze ściennym gniazdem telefonicznym. Odłącz kabel od ściennego gniazda telefonicznego i podłącz go do portu oznaczonego jako 2-EXT z tyłu urządzenia HP Photosmart.
3. Korzystając z kabla telefonicznego dostarczonego wraz z urządzeniem HP Photosmart, podłącz jeden koniec do ściennego gniazda telefonicznego, a następnie podłącz drugi koniec do portu oznaczonego jako 1-LINE z tyłu urządzenia HP Photosmart.

   Uwaga Jeśli urządzenie HP Photosmart nie zostanie podłączone do ściennego gniazda telefonicznego przy użyciu dostarczonego kabla, faksowania może być niemożliwe. Ten specjalny kabel telefoniczny różni się od kabli używanych w domu lub w biurze.

4. Jeśli oprogramowanie modemu jest skonfigurowane na potrzeby automatycznego odbierania faksów w komputerze, należy wyłączyć to ustawienie.

   Uwaga Jeżeli ustawienie automatycznego odbierania faksów nie zostanie wyłączone w oprogramowaniu modemu, urządzenie HP Photosmart nie będzie mogło odbierać faksów.

5. Na ekranie dotykowym urządzenia HP Photosmart wejdź do menu **Ustawienia** faksu, aby wykonać następujące czynności:
   a. Włącz ustawienie **Odbieranie automatyczne**.
   b. (Opcjonalnie) Zmień ustawienie **Dzwon. do odebr.** na najniższą wartość (dwa dzwonki).
   c. Wykonaj test faksu.

Kiedy telefon dzwoni, urządzenie HP Photosmart odpowie automatycznie po liczbie dzwonków określonych w ustawieniu **Dzwon. do odebr.**. Następnie zacznie wysyłać do urządzenia faksującego nadawcy tony faksowania oraz odbierze faks.

Przypadek H: Współdzielona linia głosowa/faksu z modemem komputerowym

Jeżeli połączenia głosowe i faksy są odbierane na tej samej linii telefonicznej i podłączony jest do niej modem komputerowy, ustaw urządzenie HP Photosmart zgodnie z opisem w tej części.

Ponieważ modem komputerowy korzysta z tej samej linii, co urządzenie HP Photosmart, nie jest możliwe równoczesne używanie modemu i urządzenia HP Photosmart. Nie można na przykład wysyłać faksów z urządzenia HP Photosmart podczas używania modemu do wysyłania poczty albo korzystania z Internetu.

Istnieją dwa różne sposoby ustawienia urządzenia HP Photosmart do pracy z komputerem, w zależności od liczby portów telefonicznych w komputerze. Przed rozpoczęciem należy sprawdzić, czy komputer ma jedno, czy dwa gniazda telefoniczne.

- Jeżeli komputer ma tylko jedno gniazdo telefoniczne, konieczne jest zakupienie rozdzielacza równoległego, takiego jak na rysunku. (Równoległy rozdzielacz ma jedno gniazdo RJ-11 z przodu i dwa gniazda RJ-11 z tyłu. Nie należy używać 2-

liniowego rozdzielacza telefonicznego, rozdzielacza szeregowego lub równoległego, który ma dwa porty RJ-11 z przodu i wtyczkę z tyłu).

Rysunek 9-7 Przykład rozdzielacza równoległego

- Jeżeli komputer ma dwa gniazda telefoniczne, ustaw urządzenie HP Photosmart tak, jak opisano poniżej.

Rysunek 9-8 Widok urządzenia HP Photosmart z tyłu

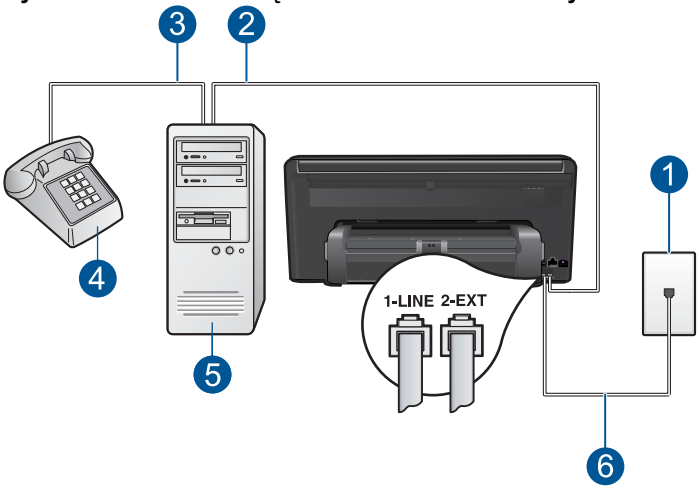

1	Ścienne gniazdko telefoniczne
2	Port telefoniczny „IN” na komputerze
3	Port telefoniczny „OUT” na komputerze
4	Telefon
5	Komputer z modemem
6	Skorzystaj z kabla telefonicznego dostarczonego wraz z urządzeniem HP Photosmart i podłącz go do portu „1-LINE”

Aby ustawić urządzenie HP Photosmart do pracy na tej samej linii telefonicznej, do której jest podłączony komputer z dwoma gniazdami telefonicznymi

1. Wyjmij biały wtyk z portu oznaczonego jako 2-EXT z tyłu urządzenia HP Photosmart.
2. Znajdź kabel telefoniczny łączący komputer (modem) ze ściennym gniazdem telefonicznym. Odłącz kabel od ściennego gniazda telefonicznego i podłącz go do portu oznaczonego jako 2-EXT z tyłu urządzenia HP Photosmart.
3. Podłącz telefon do gniazda „OUT” (wyjście) z tyłu modemu.

4. Korzystając z kabla telefonicznego dostarczonego wraz z urządzeniem HP Photosmart, podłącz jeden koniec do ściennego gniazda telefonicznego, a następnie podłącz drugi koniec do portu oznaczonego jako 1-LINE z tyłu urządzenia HP Photosmart.

   Uwaga Jeśli urządzenie HP Photosmart nie zostanie podłączone do ściennego gniazda telefonicznego przy użyciu dostarczonego kabla, faksowania może być niemożliwe. Ten specjalny kabel telefoniczny różni się od kabli używanych w domu lub w biurze.

5. Jeśli oprogramowanie modemu jest skonfigurowane na potrzeby automatycznego odbierania faksów w komputerze, należy wyłączyć to ustawienie.

   Uwaga Jeżeli ustawienie automatycznego odbierania faksów nie zostanie wyłączone w oprogramowaniu modemu, urządzenie HP Photosmart nie będzie mogło odbierać faksów.

6. Na ekranie dotykowym urządzenia HP Photosmart wejdź do menu **Ustawienia** faksu, aby wykonać następujące czynności:
   a. Ustaw opcję **Odbieranie automatyczne**.
   - Włącz jeśli chcesz, by urządzenie HP Photosmart odbierało połączenia automatycznie.
   - Wyłącz jeśli chcesz odbierać połączenia osobiście.

   b. Wykonaj test faksu.

Jeżeli po podniesieniu słuchawki, zanim urządzenie HP Photosmart odpowie na rozmowę, słuchać dźwięki faksowania z urządzenia wysyłającego faks, konieczne jest ręczne odebranie faksu.

Przypadek I: Linia głosowa/faksowa współdzielona z automatyczną sekretarką

Jeżeli połączenia głosowe i faksy są odbierane na tej samej linii telefonicznej i podłączona jest do niej automatyczna sekretarka odpowiadająca na połączenia głosowe, ustaw urządzenie HP Photosmart zgodnie z opisem w tej części.

Rysunek 9-9 Widok urządzenia HP Photosmart z tyłu

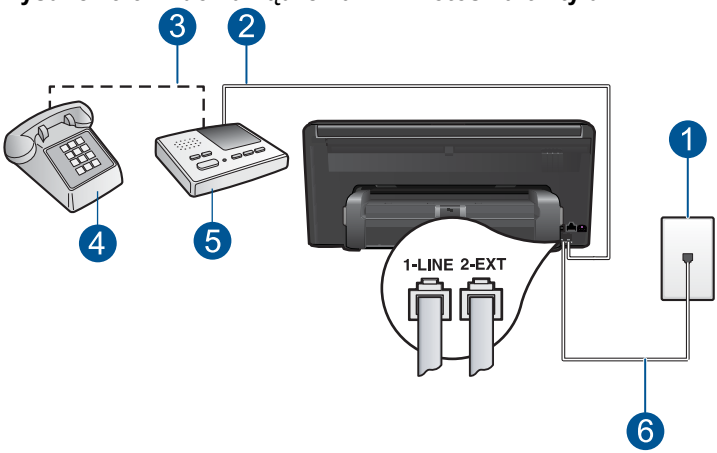

1	Ścienne gniazdko telefoniczne
2	Port „IN” w automatycznej sekretarce
3	Port „OUT” w automatycznej sekretarce
4	Telefon (opcjonalnie)
5	Automatyczna sekretarka
6	Skorzystaj z kabla telefonicznego dostarczonego wraz z urządzeniem HP Photosmart i podłącz go do portu „1-LINE”

Aby ustawić urządzenie HP Photosmart do pracy ze współdzieloną linią głosową/faksową, do której jest podłączona automatyczna sekretarka

1. Wyjmij biały wtyk z portu oznaczonego jako 2-EXT z tyłu urządzenia HP Photosmart.
2. Odłącz automatyczną sekretarkę z gniazdka telefonicznego w ścianie i podłącz ją do portu oznaczonego 2-EXT z tyłu urządzenia HP Photosmart.

Uwaga Jeżeli nie podłączysz automatycznej sekretarki bezpośrednio do urządzenia HP Photosmart, na automatycznej sekretarce mogą nagrać się dźwięki faksu nadawcy, a urządzenie HP Photosmart może nie odebrać faksu.

3. Korzystając z kabla telefonicznego dostarczonego wraz z urządzeniem HP Photosmart, podłącz jeden koniec do ściennego gniazda telefonicznego, a następnie podłącz drugi koniec do portu oznaczonego jako 1-LINE z tyłu urządzenia HP Photosmart.

   Uwaga Jeśli urządzenie HP Photosmart nie zostanie podłączone do ściennego gniazda telefonicznego przy użyciu dostarczonego kabla, faksowania może być niemożliwe. Ten specjalny kabel telefoniczny różni się od kabli używanych w domu lub w biurze.

4. (Opcjonalne) Jeśli w używaną automatyczną sekretarkę nie jest wbudowany telefon, można dla wygody podłączyć telefon z tyłu automatycznej sekretarki do portu „OUT”.

   Uwaga Jeśli automatyczna sekretarka nie pozwala na podłączenie telefonu zewnętrznego, można zakupić rozdzielacz równoległy (zwany także rozgałęziaczem) i użyć go do podłączenia automatycznej sekretarki i telefonu do urządzenia HP Photosmart. Do tego typu połączeń można użyć standardowego kabla telefonicznego.

5. Ustaw automatyczną sekretarkę tak, aby połączenia były odbierane po małej liczbie dzwonków.
6. Na ekranie dotykowym urządzenia HP Photosmart wejdź do menu **Ustawienia** faksu, aby wykonać następujące czynności:
   a. Włącz ustawienie **Odbieranie automatyczne**.
   b. Zmień ustawienie **Dzwon. do odebr.** w urządzeniu HP Photosmart na maksymalną liczbę dzwonków obsługiwaną przez to urządzenie. (Wartość maksymalnej liczby dzwonków różni się w poszczególnych krajach/regionach).
   c. Wykonaj test faksu.

Gdy telefon zadzwoni, automatyczna sekretarka odpowie automatycznie po ustawionej liczbie dzwonków, a następnie odtworzy nagrane powitanie. Urządzenie HP Photosmart monitoruje w tym czasie połączenie i sprawdza, czy pojawią się sygnały faksu. Jeśli urządzenie HP Photosmart wykryje sygnały nadchodzącego faksu, wyemituje sygnały odbioru i odbierze faks. Jeśli sygnały faksu nie zostaną wykryte, urządzenie HP Photosmart przestanie monitorować linię i automatyczna sekretarka będzie mogła nagrać wiadomość głosową.

Przypadek J: Współdzielona linia głosowa/faksu z modemem komputerowym i automatyczną sekretarką

Jeżeli połączenia głosowe i faksy są odbierane na tej samej linii telefonicznej i podłączone są do niej modem komputerowy i automatyczna sekretarka, ustaw urządzenie HP Photosmart zgodnie z opisem w tej części.

Ponieważ modem komputerowy korzysta z tej samej linii, co urządzenie HP Photosmart, nie jest możliwe równoczesne używanie modemu i urządzenia HP Photosmart. Nie można na przykład wysyłać faksów z urządzenia HP Photosmart podczas używania modemu do wysyłania poczty albo korzystania z Internetu.

Istnieją dwa różne sposoby ustawienia urządzenia HP Photosmart do pracy z komputerem, w zależności od liczby portów telefonicznych w komputerze. Przed rozpoczęciem należy sprawdzić, czy komputer ma jeden czy dwa porty telefoniczne.

- Jeżeli komputer ma tylko jeden port telefoniczny, konieczny jest zakup rozdzielacza równoległego (złączki), takiego jak ten przedstawiony poniżej. (Równoległy rozdzielacz ma jeden port RJ-11 z przodu i dwa porty RJ-11 z tyłu. Nie używaj 2-liniowego rozdzielacza telefonicznego, rozdzielacza szeregowego lub równoległego, który ma dwa porty RJ-11 z przodu i wtyczkę z tyłu).

Rysunek 9-10 Przykład rozdzielacza równoległego

- Jeżeli komputer ma dwa gniazda telefoniczne, ustaw urządzenie HP Photosmart tak, jak opisano poniżej.

Rysunek 9-11 Widok na urządzenie HP Photosmart z tyłu

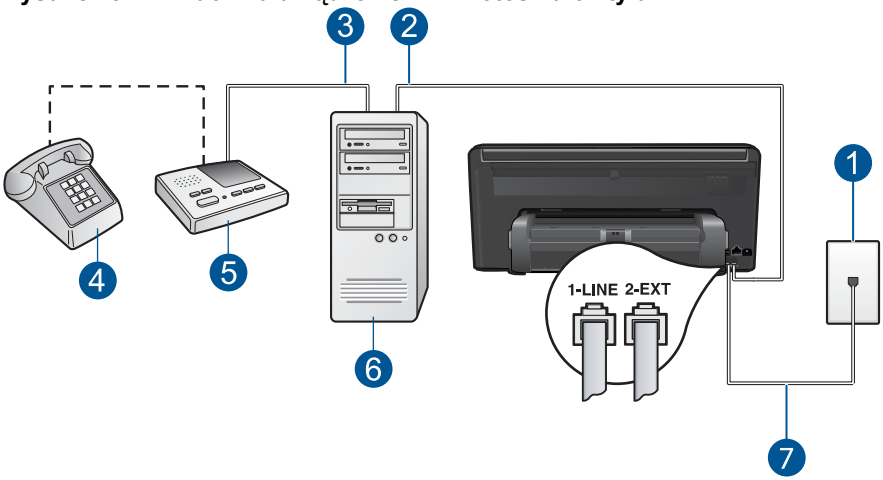

1	Ścienne gniazdko telefoniczne
2	Port telefoniczny „IN” na komputerze
3	Port telefoniczny „OUT” na komputerze
4	Telefon (opcjonalnie)
5	Automatyczna sekretarka
6	Komputer z modemem
7	Skorzystaj z kabla telefonicznego dostarczonego wraz z urządzeniem HP Photosmart i podłącz go do portu „1-LINE”

Konfigurowanie urządzenia HP Photosmart na wspólnej linii telefonicznej z komputerem wyposażonym w dwa porty telefoniczne

1. Wyjmij biały wtyk z portu oznaczonego jako 2-EXT z tyłu urządzenia HP Photosmart.
2. Znajdź kabel telefoniczny łączący komputer (modem) ze ściennym gniazdem telefonicznym. Odłącz kabel od ściennego gniazda telefonicznego i podłącz go do portu oznaczonego jako 2-EXT z tyłu urządzenia HP Photosmart.

3. Odłącz automatyczną sekretarkę z gniazdka telefonicznego w ścianie i podłącz ją do portu oznaczonego "OUT" z tyłu modemu komputerowego.
   W ten sposób powstanie bezpośrednie połączenie między urządzeniem HP Photosmart a automatyczną sekretarką, mimo że modem jest podłączony do linii jako pierwszy.

   Uwaga Jeśli nie podłączysz automatycznej sekretarki w ten sposób, sygnały faksowania dochodzące z urządzenia faksującego nadawcy mogą się nagrać na automatycznej sekretarce i odbieranie faksów za pomocą urządzenia HP Photosmart prawdopodobnie nie będzie możliwe.

4. Korzystając z kabla telefonicznego dostarczonego wraz z urządzeniem HP Photosmart, podłącz jeden koniec do ściennego gniazda telefonicznego, a następnie podłącz drugi koniec do portu oznaczonego jako 1-LINE z tyłu urządzenia HP Photosmart.

   Uwaga Jeśli urządzenie HP Photosmart nie zostanie podłączone do ściennego gniazda telefonicznego przy użyciu dostarczonego kabla, faksowania może być niemożliwe. Ten specjalny kabel telefoniczny różni się od kabli używanych w domu lub w biurze.

5. (Opcjonalne) Jeśli w używaną automatyczną sekretarkę nie jest wbudowany telefon, można dla wygody podłączyć telefon z tyłu automatycznej sekretarki do portu „OUT”.

   Uwaga Jeśli automatyczna sekretarka nie pozwala na podłączenie telefonu zewnętrznego, można zakupić rozdzielacz równoległy (zwany także rozgałęziaczem) i użyć go do podłączenia automatycznej sekretarki i telefonu do urządzenia HP Photosmart. Do tego typu połączeń można użyć standardowego kabla telefonicznego.

6. Jeśli oprogramowanie modemu jest skonfigurowane na potrzeby automatycznego odbierania faksów w komputerze, należy wyłączyć to ustawienie.

   Uwaga Jeżeli ustawienie automatycznego odbierania faksów nie zostanie wyłączone w oprogramowaniu modemu, urządzenie HP Photosmart nie będzie mogło odbierać faksów.

7. Ustaw automatyczną sekretarkę tak, aby połączenia były odbierane po małej liczbie dzwonków.
8. Na ekranie dotykowym urządzenia HP Photosmart wejdź do menu **Ustawienia** faksu, aby wykonać następujące czynności:
   a. Włącz ustawienie **Odbieranie automatyczne**.
   b. Zmień ustawienie **Dzwon. do odebr.** w urządzeniu HP Photosmart na maksymalną liczbę dzwonków obsługiwaną przez to urządzenie. (Wartość maksymalnej liczby dzwonków różni się w poszczególnych krajach/regionach).
   c. Wykonaj test faksu.

Gdy telefon zadzwoni, automatyczna sekretarka odpowie automatycznie po ustawionej liczbie dzwonków, a następnie odtworzy nagrane powitanie. Urządzenie HP Photosmart monitoruje w tym czasie połączenie i sprawdza, czy pojawią się sygnały faksu. Jeśli urządzenie HP Photosmart wykryje sygnały nadchodzącego faksu, wyemituje sygnały odbioru i odbierze faks. Jeśli sygnały faksu nie zostaną wykryte, urządzenie

HP Photosmart przestanie monitorować linię i automatyczna sekretarka będzie mogła nagrać wiadomość głosową.

Przypadek K: Współdzielona linia głosowa/faksu z modemem komputerowym i pocztą głosową

Jeżeli połączenia głosowe i faksy są odbierane na tej samej linii, podłączony jest do niej modem komputerowy i korzystasz z usługi poczty głosowej operatora telefonicznego, ustaw urządzenie HP Photosmart zgodnie z opisem w tej części.

Uwaga Jeżeli do odbioru połączeń faksowych wykorzystywana jest linia z usługą poczty głosowej, nie można odbierać faksów w sposób automatyczny. Faksy trzeba będzie odbierać ręcznie. Oznacza to, że konieczna jest obecność użytkownika, który osobiście odbiera połączenia przychodzące. Jeśli zamiast tego chcesz odbierać faksy automatycznie, skontaktuj się z operatorem sieci telefonicznej, aby wykupić usługę dzwonienia dystynktywnego lub załóż oddzielną linię telefoniczną dla faksowania.

Ponieważ modem komputerowy korzysta z tej samej linii, co urządzenie HP Photosmart, nie jest możliwe równoczesne używanie modemu i urządzenia HP Photosmart. Nie można na przykład wysyłać faksów z urządzenia HP Photosmart podczas używania modemu do wysyłania poczty albo korzystania z Internetu.

Istnieją dwa różne sposoby ustawienia urządzenia HP Photosmart do pracy z komputerem, w zależności od liczby portów telefonicznych w komputerze. Przed rozpoczęciem należy sprawdzić, czy komputer ma jedno, czy dwa gniazda telefoniczne.

- Jeżeli komputer ma tylko jedno gniazdo telefoniczne, konieczne jest zakupienie rozdzielacza równoległego, takiego jak na rysunku. (Równoległy rozdzielacz ma jedno gniazdo RJ-11 z przodu i dwa gniazda RJ-11 z tyłu. Nie należy używać 2-liniowego rozdzielacza telefonicznego, rozdzielacza szeregowego lub równoległego, który ma dwa porty RJ-11 z przodu i wtyczkę z tyłu).

Rysunek 9-12 Przykład rozdzielacza równoległego

- Jeżeli komputer ma dwa gniazda telefoniczne, ustaw urządzenie HP Photosmart tak, jak opisano poniżej.

Rysunek 9-13 Widok urządzenia HP Photosmart z tyłu

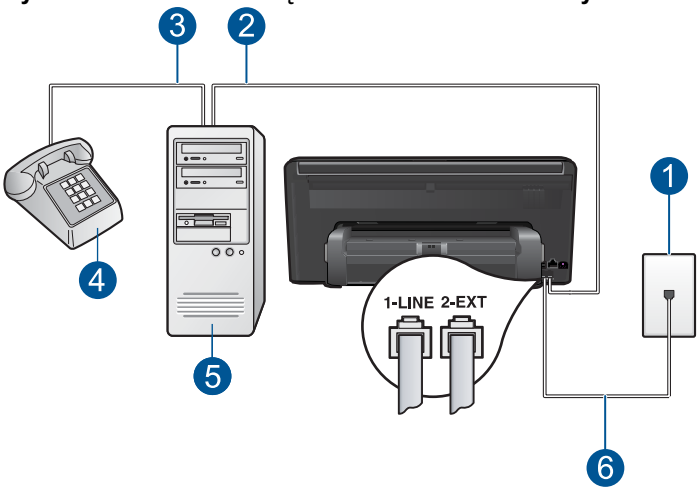

1	Ścienne gniazdko telefoniczne
2	Port telefoniczny „IN” na komputerze
3	Port telefoniczny „OUT” na komputerze
4	Telefon
5	Komputer z modemem
6	Skorzystaj z kabla telefonicznego dostarczonego wraz z urządzeniem HP Photosmart i podłącz go do portu „1-LINE”

Aby ustawić urządzenie HP Photosmart do pracy na tej samej linii telefonicznej, do której jest podłączony komputer z dwoma gniazdami telefonicznymi

1. Wyjmij biały wtyk z portu oznaczonego jako 2-EXT z tyłu urządzenia HP Photosmart.
2. Znajdź kabel telefoniczny łączący komputer (modem) ze ściennym gniazdem telefonicznym. Odłącz kabel od ściennego gniazda telefonicznego i podłącz go do portu oznaczonego jako 2-EXT z tyłu urządzenia HP Photosmart.
3. Podłącz telefon do gniazda „OUT” (wyjście) z tyłu modemu.
4. Korzystając z kabla telefonicznego dostarczonego wraz z urządzeniem HP Photosmart, podłącz jeden koniec do ściennego gniazda telefonicznego, a następnie podłącz drugi koniec do portu oznaczonego jako 1-LINE z tyłu urządzenia HP Photosmart.

Uwaga Jeśli urządzenie HP Photosmart nie zostanie podłączone do ściennego gniazda telefonicznego przy użyciu dostarczonego kabla, faksowania może być niemożliwe. Ten specjalny kabel telefoniczny różni się od kabli używanych w domu lub w biurze.

5. Jeśli oprogramowanie modemu jest skonfigurowane na potrzeby automatycznego odbierania faksów w komputerze, należy wyłączyć to ustawienie.

   Uwaga Jeżeli ustawienie automatycznego odbierania faksów nie zostanie wyłączone w oprogramowaniu modemu, urządzenie HP Photosmart nie będzie mogło odbierać faksów.

6. Na ekranie dotykowym urządzenia HP Photosmart wejdź do menu **Ustawienia** faksu, aby wykonać następujące czynności:
   a. Wyłącz ustawienie **Odbieranie automatyczne**.
   b. Wykonaj test faksu.

Obecność użytkownika jest konieczna, aby osobiście odebrać połączenia przychodzące, lub gdy urządzenie HP Photosmart nie może odebrać faksów.

Dodatkowe informacje o ustawieniach faksu

Dodatkowe informacje na temat konfiguracji faksu dla różnych krajów/regionów można znaleźć na poniższych witrynach internetowych.

Austria	www.hp.com/at/faxconfig
Niemcy	www.hp.com/de/faxconfig
Szwajcaria (region francuskojęzyczny)	www.hp.com/ch/fr/faxconfig
Szwajcaria (region niemieckojęzyczny)	www.hp.com/ch/de/faxconfig
Wielka Brytania	www.hp.com/uk/faxconfig
Hiszpania	www.hp.com/es/faxconfig
Holandia	www.hp.com/nl/faxconfig
Belgia (język francuski)	www.hp.com/be/fr/faxconfig
Belgia (język flamandzki)	www.hp.com/be/nl/faxconfig
Portugalia	www.hp.com/pt/faxconfig
Szwecja	www.hp.com/se/faxconfig
Finlandia	www.hp.com/fi/faxconfig
Dania	www.hp.com/dk/faxconfig
Norwegia	www.hp.com/no/faxconfig
Irlandia	www.hp.com/ie/faxconfig
Francja	www.hp.com/fr/faxconfig
Włochy	www.hp.com/it/faxconfig
Republika Południowej Afryki	www.hp.com/za/faxconfig
Polska	www.hp.pl/faxconfig
Rosja	www.hp.ru/faxconfig
Ameryka północna	www.hp.com/us/faxsetup

Wysyłanie faksu

Wysyłanie faksu

1. Załaduj oryginał.
   a. Unieś pokrywę urządzenia.

   b. Umieść oryginał w prawym przednim rogu szyby skanera, stroną zadrukowaną do dołu.

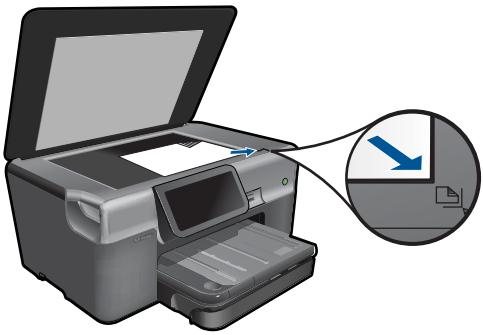

   c. Zamknij pokrywę.
2. Wyślij faks.
   a. Dotknij opcji **Faksuj** na ekranie początkowym.
      Zostanie wyświetlony ekran **Faksuj**.
   b. Podaj numer faksu.
   c. Dotknij opcji **Mono** lub **Kolor**.
   d. Dotknij opcji **Kontynuuj**.
3. Wyświetla animację dla tego tematu.

Inne metody faksowania

„Inicjowanie faksu za pomocą telefonu” na stronie 72

Inicjowanie faksu za pomocą telefonu

Ręczne wysyłanie faksu umożliwia przeprowadzanie rozmowy z odbiorcą przed wysłaniem faksu. Jest to przydatne, gdy przed wysłaniem faksu należy powiadomić o tym adresata. Przy ręcznym wysyłaniu faksu w słuchawce telefonu słychać sygnały wybierania, monity telefonu i inne dźwięki. Dzięki temu do wysyłania faksów można łatwo wykorzystać kartę telefoniczną.

W zależności od sposobu skonfigurowania przez odbiorcę urządzenia faksującego może on odebrać połączenie lub może to zrobić automatycznie urządzenie odbierające. Jeśli telefon odebrał człowiek, przed wysłaniem faksu można porozmawiać z odbiorcą. Jeśli telefon odebrało urządzenie faksujące, można bezpośrednio wysłać faks do urządzenia po usłyszeniu sygnału faksu.

Ręczne wysyłanie faksu za pomocą telefonu

1. Wybierz numer z klawiatury telefonu podłączonego do urządzenia.

   Uwaga Aby wybrać numer, należy użyć klawiatury telefonu. Nie używaj klawiatury wirtualnej na wyświetlaczu urządzenia.

2. Jeśli telefon obierze osoba, możesz rozpocząć rozmowę przed wysłaniem faksu.

   Uwaga Jeśli telefon odebrało urządzenie faksujące, usłyszysz sygnały faksu nadawane przez to urządzenie. Aby wysłać faks, przejdź do następnego kroku.

3. Dotknij opcji **Kolor** lub **Mono**.
4. Umieść oryginał w prawym dolnym rogu szyby skanera, stroną zadrukowaną do dołu, a następnie dotknij **Kontynuuj**.

   Wskazówka Jeśli wysyłasz faks bezpośrednio do urządzenia faksowego i nie będziesz rozmawiać z odbiorcą przed wysłaniem faksu, może okazać się znacznie wygodniejszym umieszczenie oryginału na szybie przed rozpoczęciem połączenia.

5. Wykonaj poniższe czynności:

   Jeśli masz kolejną stronę do wysłania

   a. Dotknij opcji **Yes** (Tak).
   b. Umieść kolejną stronę oryginału w prawym dolnym rogu szyby, zadrukowaną stroną do dołu.
   c. Dotknij opcji **Kontynuuj**.
      Zostanie wyświetlony ekran **Kolejna strona?**.
   d. Powtórz krok 8.

   Jeśli nie masz kolejnej strony do wysłania

   ▲ Dotknij opcji **No** (Nie).

Podczas transmisji faksu linia telefoniczna pozostaje wyciszona. W tym momencie możesz odłożyć słuchawkę telefoniczną. Aby kontynuować rozmowę z odbiorcą, pozostań na linii do zakończenia transmisji faksu.

Odbieranie faksu

Podczas rozmowy telefonicznej rozmówca może wysłać użytkownikowi faks w ramach tego samego połączenia. Jest to tzw. ręczne wysyłanie faksów. Aby otrzymać faks wysłany ręcznie, należy stosować się do instrukcji zawartych w tej sekcji.

Faksy można odbierać ręcznie przy użyciu telefonu, który jest:

- Bezpośrednio podłączony do urządzenia HP Photosmart (do portu 2-EXT);
- podłączony do tej samej linii telefonicznej, ale nie bezpośrednio do urządzenia HP Photosmart.

Uwaga Możesz sprawdzić okno Stanu by zobaczyć ustawienia odbierania faksu. Dalsze informacje znajdziesz w „Ikony okna Stanu” na stronie 8

Ręczne odbieranie faksu

1. Sprawdź czy urządzenie jest włączone i czy do zasobnika wejściowego został załadowany papier.
2. Ustaw dużą liczbę dzwonków dla opcji **Dzwon. do odebr.**, aby możliwe było odebranie połączenia przychodzącego, zanim zrobi to urządzenie. Można także wyłączyć ustawienie **Odbieranie automatyczne**, w wyniku czego urządzenie nie będzie automatycznie odbierało połączeń przychodzących.
3. Jeśli prowadzisz rozmowę z nadawcą, poleć mu, aby nacisnął przycisk Start na swoim urządzeniu faksującym.
4. Po usłyszeniu tonów emitowanych przez faks nadający, dotknij opcji **Akceptuj** na wyświetlaczu.
5. Gdy urządzenie zacznie odbierać faks, możesz odłożyć słuchawkę lub pozostać na linii. Podczas transmisji faksu nie ma sygnału w słuchawce.

Tematy związane

„Zatrzymaj bieżącą operację” na stronie 189

10 Zapisywanie zdjęć

- Zapisywanie zdjęć w komputerze
- Zapisywanie zdjęć na urządzeniu USB
- Zapisywanie zdjęć w usłudze Snapfish
- Udostępnianie zdjęć za pomocą Snapfish

Zapisywanie zdjęć w komputerze

Zapisywanie zdjęć

1. Włóż pamięć.

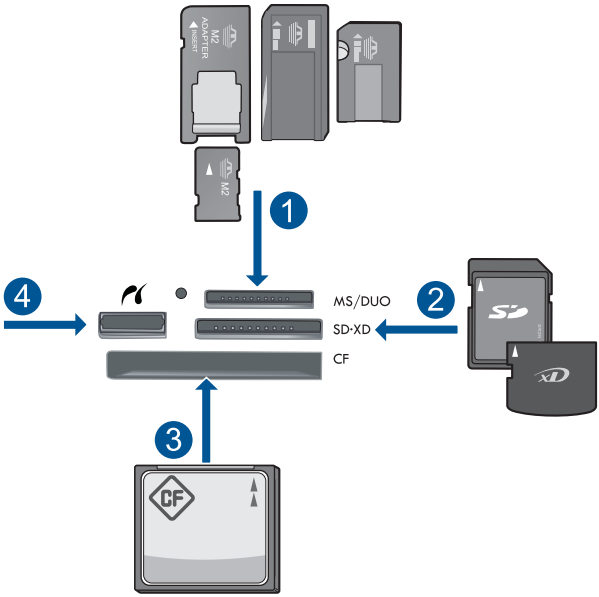

1	Memory Stick, Memory Stick Pro, Memory Stick Select, Memory Stick Magic Gate, Memory Stick Duo lub Pro Duo (opcjonalny adapter), Memory Stick Pro-HG Duo (opcjonalny adapter) lub Memory Stick Micro (wymagany adapter)
2	MultiMediaCard (MMC), MMC Plus, Secure MultiMedia Card, MMC Mobile (RS-MMC; wymagany adapter), Secure Digital (SD), Secure Digital Mini (wymagany adapter), Secure Digital High Capacity (SDHC), TransFlash MicroSD Card (wymagany adapter) lub xD-Picture card
3	CompactFlash (typu I i II)
4	Przedni port USB/Pictbridge: Do podłączania aparatów cyfrowych i napędów przenośnych

2. Zapisz zdjęcia.
   ▲ Dotknij zdjęcie by je wybrać, a następnie dotknij opcji **Save** (Zapisz).

   Uwaga Jeśli urządzenie jest podłączone do sieci, pojawi się lista dostępnych komputerów. Wybierz komputer, do którego chcesz przesłać zdjęcia, po czym przejdź do kolejnego punktu.

3. Postępuj zgodnie z instrukcjami.
   ▲ Postępuj zgodnie z instrukcjami na ekranie, aby zapisać zdjęcia w komputerze.
4. Wyświetla animację dla tego tematu.

Tematy związane

„Zatrzymaj bieżącą operację” na stronie 189

Zapisywanie zdjęć na urządzeniu USB

Kopiowanie zdjęć

1. Włóż pamięć.
   a. Włóż kartę pamięci do odpowiedniego gniazda urządzenia.

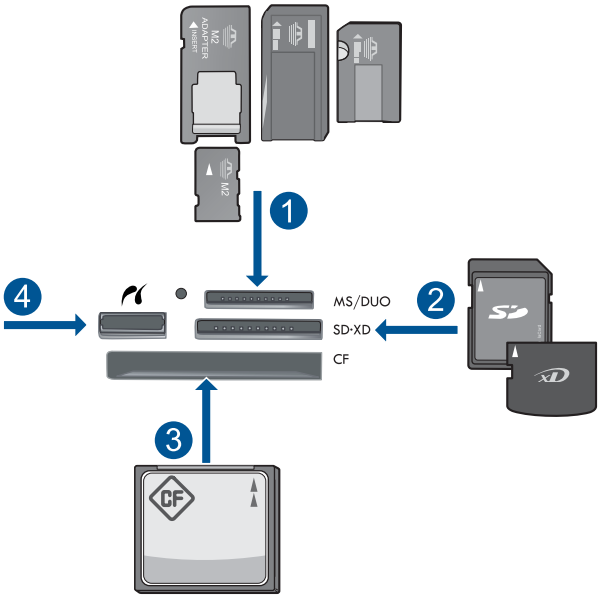

1	Memory Stick, Memory Stick Pro, Memory Stick Select, Memory Stick Magic Gate, Memory Stick Duo lub Pro Duo (opcjonalny adapter), Memory Stick Pro-HG Duo (opcjonalny adapter) lub Memory Stick Micro (wymagany adapter)
2	MultiMediaCard (MMC), MMC Plus, Secure MultiMedia Card, MMC Mobile (RS-MMC; wymagany adapter), Secure Digital (SD), Secure Digital Mini (wymagany adapter), Secure Digital High Capacity (SDHC), TransFlash MicroSD Card (wymagany adapter) lub xD-Picture card
3	CompactFlash (typu I i II)
4	Przedni port USB/Pictbridge: Do podłączania aparatów cyfrowych i napędów przenośnych

   b. Gdy wskaźnik przestanie migać, podłącz urządzenie do przedniego gniazda USB.

2. Zapisz zdjęcia.
   a. Dotknij opcji **Save** (Zapisz).
   b. Postępuj według komunikatów w komputerze.
3. Wyjmij pamięć.
4. Wyświetla animację dla tego tematu.

Tematy związane

„Zatrzymaj bieżącą operację” na stronie 189

Zapisywanie zdjęć w usłudze Snapfish

Zapisywanie zdjęć w usłudze Snapfish

1. Skonfiguruj połączenie Internetowe.
   ▲ Upewnij się, że urządzenie HP Photosmart jest podłączone do sieci, która ma dostęp do Internetu.
2. Włóż pamięć.
   ▲ Włóż kartę pamięci do odpowiedniego gniazda urządzenia.

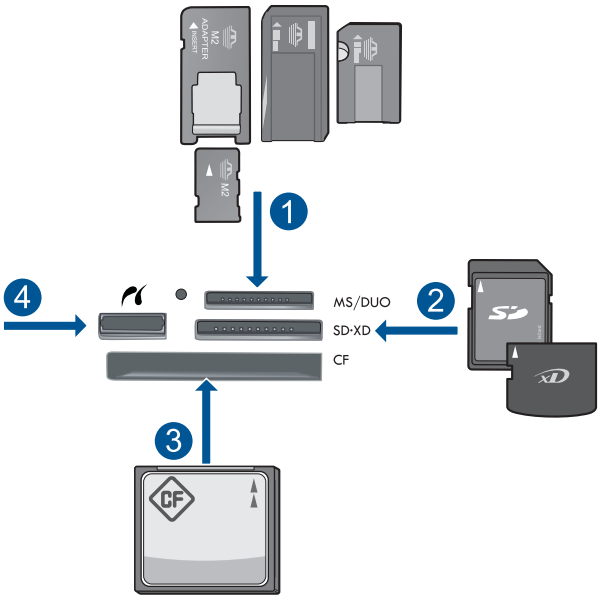

1	Memory Stick, Memory Stick Pro, Memory Stick Select, Memory Stick Magic Gate, Memory Stick Duo lub Pro Duo (opcjonalny adapter), Memory Stick Pro-HG Duo (opcjonalny adapter) lub Memory Stick Micro (wymagany adapter)
2	MultiMediaCard (MMC), MMC Plus, Secure MultiMedia Card, MMC Mobile (RS-MMC; wymagany adapter), Secure Digital (SD), Secure Digital Mini (wymagany adapter), Secure Digital High Capacity (SDHC), TransFlash MicroSD Card (wymagany adapter) lub xD-Picture card
3	CompactFlash (typu I i II)
4	Przedni port USB/Pictbridge: Do podłączania aparatów cyfrowych i napędów przenośnych

3. Wybierz rodzaj projektu.
   a. Dotknij opcji **Save** (Zapisz).
   b. Dotknij opcji **Snapfish**.

4. Zaloguj się do usługi Snapfish i prześlij zdjęcia.
   a. Zaloguj się za pomocą klawiatury i dotknij **OK**.
   b. Dotknij opcji **Done** (Gotowe).
5. Wyświetla animację dla tego tematu.

Tematy związane

„Zatrzymaj bieżącą operację” na stronie 189

Udostępnianie zdjęć za pomocą Snapfish

Udostępnianie zdjęć za pomocą Snapfish

1. Skonfiguruj połączenie Internetowe.
   ▲ Upewnij się, że urządzenie HP Photosmart jest podłączone do sieci, która ma dostęp do Internetu.
2. Włóż pamięć.
   ▲ Włóż kartę pamięci do odpowiedniego gniazda urządzenia.

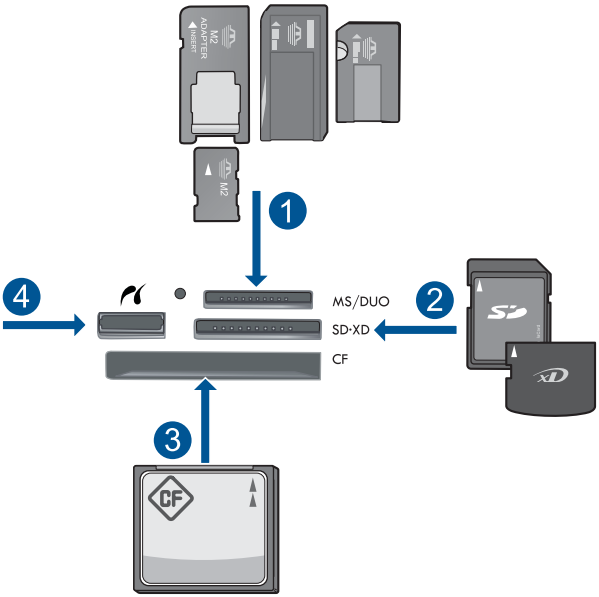

1	Memory Stick, Memory Stick Pro, Memory Stick Select, Memory Stick Magic Gate, Memory Stick Duo lub Pro Duo (opcjonalny adapter), Memory Stick Pro-HG Duo (opcjonalny adapter) lub Memory Stick Micro (wymagany adapter)
2	MultiMediaCard (MMC), MMC Plus, Secure MultiMedia Card, MMC Mobile (RS-MMC; wymagany adapter), Secure Digital (SD), Secure Digital Mini (wymagany adapter), Secure Digital High Capacity (SDHC), TransFlash MicroSD Card (wymagany adapter) lub xD-Picture card
3	CompactFlash (typu I i II)
4	Przedni port USB/Pictbridge: Do podłączania aparatów cyfrowych i napędów przenośnych

3. Wybierz rodzaj projektu.
   a. Dotknij opcji **Save** (Zapisz).
   b. Dotknij opcji **Snapfish**.
4. Zaloguj się do usługi Snapfish i prześlij zdjęcia.
   a. Zaloguj się za pomocą klawiatury i dotknij **OK**.
   b. Dotknij opcji **Done** (Gotowe).
   c. Pokaże się potwierdzenie.
5. Udostępnianie zdjęć za pomocą Snapfish.
   a. Dotknij opcji **Share** (Udostępnij).
   b. Dotknij opcji **Z książki adresowej usługi Snapfish**.
   c. Dotknij opcji **Wybieranie zakończone** po wybraniu wszystkich adresów, do których chcesz wysłać.
   d. Dotknij opcji **Wyślij**.
   e. Dotknij opcji **OK**.
6. Wyświetla animację dla tego tematu.

Tematy związane

„Zatrzymaj bieżącą operację” na stronie 189

11 Konfiguracja sieci

- Dodawanie urządzenia HP Photosmart do sieci
- Konfiguracja połączenia Bluetooth

Dodawanie urządzenia HP Photosmart do sieci

- „Praca w sieci przewodowej Ethernet” na stronie 83
- „WiFi Protected Setup (WPS)” na stronie 84
- „Połączenie bezprzewodowe z routerem (sieć typu infrastruktura)” na stronie 86
- „Połączenie bezprzewodowe bez routera (sieć typu ad hoc)” na stronie 87

Praca w sieci przewodowej Ethernet

Przed podłączeniem urządzenia HP Photosmart do sieci należy sprawdzić, czy są dostępne wszystkie wymagane materiały.

- Działająca sieć Ethernet zawierająca router, przełącznik lub koncentrator z portem Ethernet.
- Przewód Ethernet CAT-5.

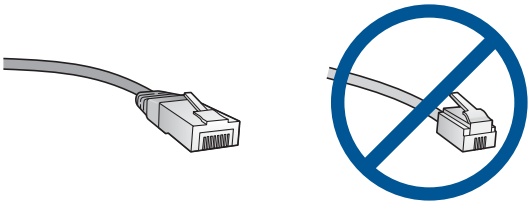

Choć standardowe kable sieci Ethernet są podobne do standardowego kabla telefonicznego, to kable te nie mogą być używane zamiennie. Stosowana jest inna liczba przewodów i inne wtyczki. Złącze Ethernet (nazywane złączem RJ-45) jest szersze i grubsze oraz zawsze ma 8 styków. Złącze telefoniczne ma od 2 do 6 styków.

- Komputer stacjonarny lub notebook podłączony do tej samej sieci.

Uwaga Urządzenie HP Photosmart obsługuje sieci z automatyczną negocjacją szybkości 10 lub 100 Mb/s.

Podłączanie urządzenia HP Photosmart do sieci

1. Podłącz kabel Ethernet.
   a. Wyjmij żółtą wtyczkę w tylnej części urządzenia HP Photosmart.

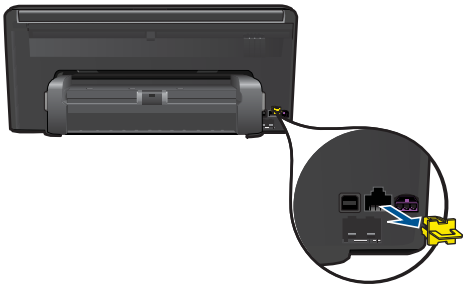

b. Podłącz kabel sieciowy do portu Ethernet z tyłu urządzenia HP Photosmart.

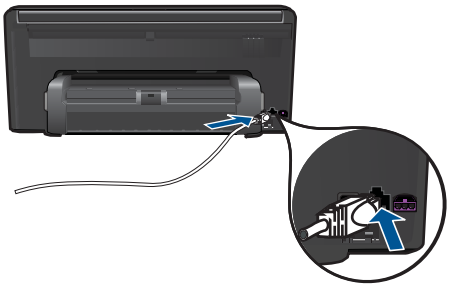

c. Podłącz drugi koniec kabla Ethernet do wolnego portu routera Ethernet lub przełącznika.

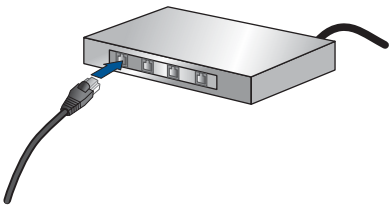

2. Zainstaluj oprogramowanie.
3. Wyświetla animację dla tego tematu.

Tematy związane

„Zainstaluj oprogramowanie do połączenia sieciowego” na stronie 91

WiFi Protected Setup (WPS)

W celu podłączenia HP Photosmart do sieci bezprzewodowej za pomocą WiFi Protected Setup (WPS), konieczne są następujące rzeczy:

- Sieć bezprzewodowa 802.11 zawierająca bezprzewodowy router lub punkt dostępowy z obsługą WPS.
- Komputer stacjonarny lub przenośny z bezprzewodową lub przewodową kartą sieciową. Komputer musi być podłączony do sieci bezprzewodowej w której chcesz zainstalować urządzenie HP Photosmart.

Łączenie urządzenia HP Photosmart za pomocą Chronionej konfiguracji WiFi (WPS)

1. Wykonaj jedną z następujących czynności:

   Użyj metody Naciśnij przycisk (PBC)

   a. Wybierz metodę konfiguracji.
   - Dotknij opcji **Setup** (Ustawienia).

   - Dotknij opcji **Network** (Sieć).
   - Dotknij opcji **Chroniona konfiguracja WiFi**.
   - Dotknij opcji **Naciśnij przycisk**.

   b. Skonfiguruj połączenie bezprzewodowe.
   - Dotknij opcji **Start**.
   - Naciśnij i przytrzymaj przycisk na routerze z WPS lub innym urządzeniu sieciowym, by aktywować WPS.

     Uwaga Urządzenie uruchomi odliczanie na około 2 minuty w czasie którego odpowiedni przycisk na urządzeniu sieciowym musi być naciśnięty.

   - Dotknij opcji **OK**.

   c. Zainstaluj oprogramowanie.

   Użyj metody PIN

   a. Wybierz metodę konfiguracji.
   - Dotknij opcji **Setup** (Ustawienia).

   - Dotknij opcji **Network** (Sieć).

- Dotknij opcji **Chroniona konfiguracja WiFi**.
- Dotknij opcji **PIN**.

b. Skonfiguruj połączenie bezprzewodowe.

- Dotknij opcji **Start**.
  Urządzenie wyświetli PIN.
- Wprowadź PIN na routerze z WPS lub innym urządzeniu sieciowym.

  Uwaga Urządzenie uruchomi odliczanie na około 2 minuty w czasie którego PIN musi być wpisany na urządzeniu sieciowym.

- Dotknij opcji **OK**.

c. Zainstaluj oprogramowanie.

2. Wyświetla animację dla tego tematu.

Tematy związane

„Zainstaluj oprogramowanie do połączenia sieciowego” na stronie 91

Połączenie bezprzewodowe z routerem (sieć typu infrastruktura)

Aby podłączyć urządzenie HP Photosmart do zintegrowanej sieci WLAN 802,11, potrzebne będą:

- Sieć bezprzewodowa 802.11 zawierająca router bezprzewodowy lub punkt dostępowy.
- Komputer stacjonarny lub przenośny z bezprzewodową lub przewodową kartą sieciową. Komputer musi być podłączony do sieci bezprzewodowej w której chcesz zainstalować urządzenie HP Photosmart.
- Szerokopasmowy dostęp do Internetu (zalecany), jak modem kablowy czy DSL. Jeżeli podłączysz urządzenie HP Photosmart do sieci bezprzewodowej z dostępem do Internetu, firma HP zaleca użycie routera bezprzewodowego (punktu dostępowego lub stacji bazowej) korzystającej z protokołu DHCP (Dynamic Host Configuration Protocol).
- Nazwa sieci (SSID).
- Klucz WEP lub hasło WPA (zależnie od potrzeby).

Łączenie z urządzeniem za pomocą Kreatora konfiguracji łącza bezprzewodowego

1. Zapisz nazwę sieci (SSID) oraz klucz WEP lub hasło WPA.
2. Włącz nadajnik bezprzewodowy.
   a. Odłącz kabel sieciowy.
   b. Dotknij opcji **Setup** (Ustawienia).

   c. Dotknij opcji **Network** (Sieć).
   d. Dotknij opcji **Wireless Radio** (Radio bezprzewodowe) a następnie **On** (Włącz).

3. Uruchom Kreatora konfiguracji łącza bezprzewodowego.
   ▲ Dotknij opcji **Wireless Setup Wizard** (Kreator konfig. łącza bezprzew.).
4. Połącz się z siecią bezprzewodową.
   ▲ Wybierz sieć z listy wykrytych sieci.
5. Postępuj zgodnie z instrukcjami.
6. Zainstaluj oprogramowanie.
7. Wyświetla animację dla tego tematu.

Tematy związane

„Zainstaluj oprogramowanie do połączenia sieciowego” na stronie 91

Połączenie bezprzewodowe bez routera (sieć typu ad hoc)

Informacje w tym rozdziale są przydatne przy podłączaniu urządzenia HP Photosmart do komputera z obsługą sieci bezprzewodowej bez użycia routera bezprzewodowego ani punktu dostępowego.

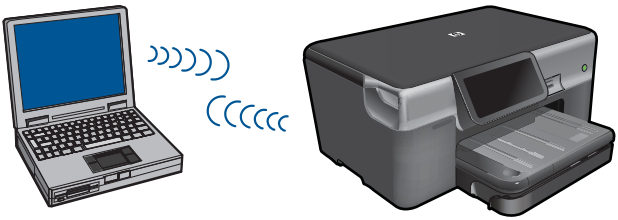

Istnieją dwie metody na połączenie urządzenia HP Photosmart z komputerem za pomocą połączenia bezprzewodowego ad hoc. Po podłączeniu możesz zainstalować oprogramowanie urządzenia HP Photosmart.

▲ Włącz karty bezprzewodowe urządzenia HP Photosmart i komputera. W komputerze połącz się z nazwą sieciową (SSID) **hpsetup**, która jest domyślną siecią ad hoc tworzoną przez urządzenie HP Photosmart.
Jeśli urządzenie HP Photosmart było wcześniej skonfigurowane z inną siecią, użyj funkcji **Restore Network Defaults** (Przywracanie ustawień domyślnych sieci) by przywrócić domyślny profil ad hoc na **hpsetup**.

LUB

▲ Użyj profilu sieciowego ad hoc w komputerze by połączyć się z urządzeniem. Jeśli komputer nie jest skonfigurowany z profilem sieciowym ad hoc, sprawdź plik pomocy systemu operacyjnego komputera w celu odnalezienia właściwej metody na tworzenie profilu ad hoc w komputerze. Gdy profil sieciowy ad hoc zostanie utworzony, uruchom **Wireless Setup Wizard** (Kreator konfig. łącza bezprzew.) z menu **Network** (Sieć) urządzenia HP Photosmart i wybierz profil sieciowy ad hoc utworzony w komputerze.

Uwaga Połączenie ad hoc może być użyte, jeśli nie posiadasz routera bezprzewodowego ani punktu dostępowego, ale posiadasz kartę bezprzewodową w komputerze. Jednak korzystanie z połączenia ad hoc może obniżyć poziom zabezpieczeń w sieci i zmniejszyć wydajność w porównaniu z połączeniem sieciowym w trybie infrastruktury za pomocą routera bezprzewodowego lub punktu dostępowego.

Podłączenie HP Photosmart do komputera z systemem Windows za pomocą połączenia ad hoc wymaga bezprzewodowej karty sieciowej oraz profilu ad hoc. Utwóz profil sieciowy dla komputera z systemem Windows Vista lub Windows XP za pomocą poniższych instrukcji.

Uwaga Jeśli korzystasz z systemu operacyjnego innego niż Windows Vista lub Windows XP, firma HP zaleca użycie programu konfiguracyjnego dołączonego do bezprzewodowej karty sieciowej. Program konfiguracyjny dla bezprzewodowej karty sieciowej można znaleźć na liście programów w komputerze.

Tworzenie profilu sieciowego

Uwaga Urządzenie jest dostarczane z profilem sieciowym z nazwą sieciową (SSID) **hpsetup**. W celu ochrony bezpieczeństwa i prywatności, HP zaleca utworzenie nowego profilu sieciowego na komputerze, zgodnie z zamieszczonym tu opisem.

1. W **Panelu sterowania** kliknij dwukrotnie **Połączenia sieciowe**.
2. W oknie **Połączeń sieciowych** kliknij prawym przyciskiem **Połączenie sieci bezprzewodowej**. Jeżeli w menu kontekstowym zobaczysz opcję **Włącz** wybierz ją. W przeciwnym wypadku zobaczysz **Wyłącz**, co oznacza, że połączenie bezprzewodowe jest aktywne.
3. Kliknij prawym klawiszem ikonę **Połączenie sieci bezprzewodowej** i kliknij **Właściwości**.
4. Kliknij zakładkę **Sieci bezprzewodowe**.
5. Zaznacz opcję **Użyj systemu Windows do konfiguracji ustawień sieci bezprzewodowej**.
6. Kliknij **Dodaj**, a następnie:
   a. W polu **Nazwa sieciowa (SSID)** wpisz wybraną, niepowtarzalną nazwę sieci.

      Uwaga W nazwie sieci rozpoznawane są wielkie i małe litery, dlatego należy pamiętać o tym podczas podawania nazwy.

   b. Jeżeli pojawi się lista **Uwierzytelnianie sieciowe**, wybierz **Otwarte**. W przeciwnym wypadku przejdź do następnego kroku.
   c. Na liście **Szyfrowanie danych** wybierz **WEP**.
   d. Upewnij się, że opcja **Otrzymuję klucz automatycznie nie** jest zaznaczona. W razie potrzeby kliknij pole by ją odznaczyć.

e. W polu **Klucz sieciowy** wpisz klucz WEP o długości **dokładnie** 5 lub **dokładnie** 13 znaków alfanumerycznych (ASCII). Przykładowo, jeżeli wpisujesz 5 znaków, możesz wpisać **ABCDE** albo **12345**. Jeżeli wpisujesz 13 znaków, możesz wpisać **ABCDEF1234567**. (12345 i ABCDE to tylko przykłady. Wybierz własną kombinację.)
   Możesz także używać liczb HEX (heksadecymalnych) przy podawaniu klucza WEP. Klucz HEX WEP musi mieć 10 znaków dla szyfrowania 40-bitowego lub 26 w przypadku szyfrowania 128-bitowego.

f. W polu **Potwierdź klucz sieciowy** wpisz ten sam klucz WEP, który podałeś w poprzednim kroku.

   Uwaga Zapamiętaj dokładnie układem wielkich i małych liter. Jeżeli podasz nieprawidłowy klucz WEP w urządzeniu, połączenie bezprzewodowe nie zadziała.

g. Zapisz sobie klucz WEP dokładnie tak, jak go podałeś zwracając uwagą na małe i wielkie litery.

h. Zaznacz opcję **To jest sieć komputer-komputer (ad hoc); punkty dostępu bezprzewodowego nie są używane**.

i. Kliknij **OK**, aby zamknąć okno **Właściwości sieci bezprzewodowej** i ponownie kliknij **OK**.

j. Kliknij **OK** jeszcze raz, aby zamknąć okno **Właściwości: Połączenie sieci bezprzewodowej**.

Łączenie z siecią bezprzewodową ad hoc

1. Dotknij opcji **Ustawienia**.

2. Dotknij opcji **Network** (Sieć).

   Uwaga Jeżeli potrzebna opcja menu nie jest widoczna na wyświetlaczu, dotknij strzałkę w górę lub w dół, aby przewinąć menu.

3. Dotknij opcji **Wireless Setup Wizard** (Kreator konfig. łącza bezprzew.).
   Spowoduje to uruchomienie **Wireless Setup Wizard** (Kreator konfig. łącza bezprzew.). Kreator konfiguracji wyszukuje dostępne sieci i wyświetla listę wykrytych nazw sieci (SSID). Na początku listy znajdują się sieci w trybie infrastruktury, następnie dostępne sieci ad hoc. Sieci o najmocniejszym sygnale znajdują się na górze listy, a najsłabsze na dole.
4. Wyszukaj na wyświetlaczu nazwy sieci utworzonej na komputerze (przykładowo Mynetwork).

5. Dotknij nazwy sieci.
   Jeśli nazwa sieci została odnaleziona i wybrana, przejdź do kroku 7.

   Jeśli nazwy sieci nie widać na liście

   a. Dotknij **Wprowadź nową nazwę sieciową (SSID)**.
      Pojawi się klawiatura wizualna.
   b. Wpisz SSID. Dotykaj odpowiednich liter i cyfr na klawiaturze ekranowej.

      Uwaga Konieczne jest wpisanie nazwy z **dokładnym** zachowaniem wielkich i małych liter. W przeciwnym razie połączenie bezprzewodowe nie będzie działać.

   c. Po zakończeniu wprowadzania nowej nazwy SSID, dotknij **Done** (Gotowe) na klawiaturze ekranowej, a następnie **OK**.

      Wskazówka Jeżeli urządzenie nie wykryje sieci na podstawie wpisanej nazwy, na ekranie pojawią się kolejne informacje. Możesz spróbować przysunąć bliżej komputera i spróbować uruchomić ponownie Kreator konfiguracji połączenia bezprzewodowego w celu automatycznego wykrycia sieci.

   d. Dotknij opcji **Ad Hoc**.
   e. Dotknij **Tak, w mojej sieci jest stosowane szyfrowanie WEP**. Pojawi się klawiatura ekranowa.
      Jeżeli **nie** chcesz korzystać z szyfrowania WEP, dotknij **Nie, w mojej sieci nie jest stosowane szyfrowanie**. Przejdź do punktu 7.
6. Gdy pojawi się pytanie, podaj klucz WEP, jak poniżej. W przeciwnym razie przejdź do kroku 8.
   a. Dotykaj odpowiednich liter i cyfr na klawiaturze ekranowej.

      Uwaga Konieczne jest wpisanie nazwy z **dokładnym** zachowaniem wielkich i małych liter. W przeciwnym razie połączenie bezprzewodowe nie będzie działać.

   b. Po zakończeniu wprowadzania klucza WEP dotknij **Done** (Gotowe) na klawiaturze ekranowej.
7. Dotknij ponownie **OK**, aby zatwierdzić wybór.
   Urządzenie spróbuje połączyć się z SSID. Jeżeli pojawi się komunikat informujący o podaniu nieprawidłowego klucza WEP, postępuj według komunikatów by poprawić klucz WEP, a następnie spróbuj ponownie.
8. Po udanym połączeniu urządzenia z siecią, przejdź do komputera, aby zainstalować oprogramowanie.

   Uwaga Możesz wydrukować raport z Testu sieci bezprzewodowej pod koniec udanego połączenia Kreatora konfiguracji bezprzewodowej, który może pomóc w odnalezieniu wszelkich problemów z konfiguracją sieci.

Tematy związane

„Zainstaluj oprogramowanie do połączenia sieciowego” na stronie 91

Zainstaluj oprogramowanie do połączenia sieciowego

W tym rozdziale opisano instalację oprogramowania urządzenia HP Photosmart w komputerach podłączonych do sieci. Zanim zainstalujesz oprogramowanie, sprawdź czy urządzenie HP Photosmart jest podłączone do sieci. Jeżeli urządzenie HP Photosmart nie zostało podłączone do sieci, postępuj zgodnie z instrukcjami na ekranie podczas instalacji oprogramowania, aby podłączyć urządzenie do sieci.

Uwaga Jeżeli komputer jest skonfigurowany do łączenia się z wieloma dyskami sieciowymi, upewnij się, że jest on połączony z nimi, zanim rozpoczniesz instalację oprogramowania. W przeciwnym razie instalator oprogramowania HP Photosmart może próbować zająć jedną z zarezerwowanych liter napędów i stracisz dostęp do jednego z dysków sieciowych.

Uwaga Czas instalacji może wynieść od 20 do 45 minut, zależnie od systemu operacyjnego, ilości dostępnego miejsca oraz prędkości procesora w komputerze.

Instalacja oprogramowania HP Photosmart dla Windows w komputerze podłączonym przez sieć

1. Opuść wszystkie uruchomione aplikacje.
2. Włóż instalacyjną płytę CD dołączoną do urządzenia do napędu CD-ROM komputera i postępuj zgodnie z wyświetlanymi instrukcjami.

   Uwaga Jeśli urządzenie HP Photosmart nie jest podłączone do sieci, uruchom **Wireless Setup Wizard** (Kreator konfig. łącza bezprzew.) z menu **Network** (Sieć) urządzenia HP Photosmart. Jeśli w trakcie instalacji oprogramowania nie można odnaleźć urządzenia w sieci lub gdy nie można z powodzeniem uruchomić **Wireless Setup Wizard** (Kreator konfig. łącza bezprzew.), pojawi się prośba o tymczasowe podłączenie urządzenia do komputera za pomocą kabla USB w celu instalacji urządzenia HP Photosmart w sieci. Nie podłączaj kabla USB do komputera **do czasu** pojawienia się komunikatu.

3. Jeżeli pojawi się okno dialogowe z informacją o zaporze firewall, postępuj zgodnie z poleceniami. Jeśli pojawiają się komunikaty zapory, musisz je zawsze akceptować lub na nie zezwolić.
4. Na ekranie **Typ połączenia** wybierz odpowiednią opcję, a następnie kliknij przycisk **Dalej**.

   Zostanie wyświetlone okno **Wyszukiwanie**, a program instalacyjny wyszuka urządzenie w sieci.
5. Na ekranie **Znaleziono drukarkę** sprawdź, czy opis drukarki zgadza się.

   Jeśli w sieci zlokalizowano kilka drukarek, zostanie wyświetlony ekran **Znalezione drukarki**. Wybierz urządzenie, które ma zostać podłączone.
6. Postępuj zgodnie z wyświetlanymi instrukcjami, aby zainstalować oprogramowanie.

   Po zakończeniu instalacji urządzenie jest gotowe do użycia.
7. Aby przetestować połączenie sieciowe, przejdź do komputera i wydrukuj raport z autotestu na urządzeniu.

Konfiguracja połączenia Bluetooth

Urządzenie HP Photosmart wyposażone jest w technologię bezprzewodową Bluetooth® pozwalającą urządzeniom Bluetooth® na drukowanie w urządzeniu HP Photosmart.

W tej części zawarte są następujące tematy:

- „Rzeczy potrzebne do połączenia Bluetooth” na stronie 92
- „Podłączanie urządzenia HP Photosmart do komputera za pomocą bezprzewodowego Bluetooth®.” na stronie 93
- „Podłączanie urządzenia HP Photosmart do innych urządzeń Bluetooth za pomocą bezprzewodowego Bluetooth®.” na stronie 94

Rzeczy potrzebne do połączenia Bluetooth

By podłączyć urządzenie HP Photosmart za pomocą Bluetooth, potrzebne będą następujące elementy:

- Urządzenie zgodne z Bluetooth (zgodne z profilem HCRP lub SPP, np. PDA, telefon z aparatem lub komputer)

Niektóre urządzenia Bluetooth podczas wzajemnej komunikacji wymieniają się adresami urządzeń, dlatego może być też konieczne ustalenie adresu sprzętowego urządzenia HP Photosmart w celu nawiązania połączenia.

Określanie adresu urządzenia

1. Dotknij opcji **Setup** (Ustawienia).

2. Dotknij opcji **Bluetooth**.

   Uwaga **Bluetooth - radio** musi być włączone, aby opcje Bluetooth były dostępne w menu Menu **Bluetooth**.

3. Dotknij opcji **Device Address** (Adres urządz.).
   Wyświetlana jest opcja **Device Address** (Adres urządz.), która jest przeznaczona tylko do odczytu.
4. Zanotuj adres urządzenia. Może przydać się później.

Informacje na temat drukowania z urządzeń Bluetooth na urządzeniu HP Photosmart znajdują się w:

- „Podłączanie urządzenia HP Photosmart do komputera za pomocą bezprzewodowego Bluetooth®.” na stronie 93
- „Podłączanie urządzenia HP Photosmart do innych urządzeń Bluetooth za pomocą bezprzewodowego Bluetooth®.” na stronie 94

Podłączanie urządzenia HP Photosmart do komputera za pomocą bezprzewodowego Bluetooth®.

Połączenie Bluetooth zapewnia szybką i prostą metodę drukowania obrazów z komputera z obsługą interfejsu Bluetooth bez potrzeby użycia kabla. Połączenie Bluetooth pozwala na korzystanie z tych samych opcji drukowania, co w przypadku użycia połączenia USB. Można na przykład sprawdzić stan drukarki lub przybliżoną ilość tuszu pozostałą w pojemnikach z tuszem.

Uwaga Połączenie Bluetooth umożliwia korzystanie wyłącznie z funkcji drukowania. Korzystając z połączenia Bluetooth, nie można skanować ani kopiować za pomocą oprogramowania.

By połączyć się z urządzeniem HP Photosmart, należy korzystać z systemu Windows Vista lub Windows XP oraz jednego ze stosów protokołu Bluetooth: Microsoft Bluetooth® lub Widcomm Bluetooth®. W komputerze możesz mieć zainstalowane oba stosy protokołu Bluetooth, ale do połączenia z urządzeniem używa się tylko jednego.

- **Stos Microsoft**: Jeśli w komputerze zainstalowany jest system Windows Vista lub Windows XP z dodatkiem Service Pack 2, wówczas komputer obsługuje Bluetooth za pomocą stosu Microsoft Bluetooth® Protocol Stack. Stos Microsoft pozwala na automatyczną instalację zewnętrznego adaptera Bluetooth®. Jeśli adapter Bluetooth® obsługuje stos Microsoft, ale nie instaluje się automatycznie, wówczas na komputerze nie zainstalowano stosu Microsoft. Sprawdź dokumentację dołączoną do adaptera Bluetooth®, by sprawdzić, czy obsługuje on stos Microsoft.
- **Stos Widcomm**: Stos protokołu Bluetooth firmy Widcomm jest używany przez komputer HP z wbudowaną technologią Bluetooth® lub zainstalowanym adapterem HP bt450. Po podłączeniu do komputera HP adapter HP bt450 jest instalowany automatycznie przy użyciu stosu Widcomm.

Instalacja i drukowanie za pomocą protokołu Microsoft stack

1. Sprawdź, czy w komputerze jest zainstalowane oprogramowanie urządzenia.

   Uwaga Oprogramowanie jest instalowane w celu udostępnienia sterownika drukarki dla połączenia Bluetooth®. Dlatego też jeśli oprogramowanie zostało już zainstalowane, ponowna instalacja nie jest konieczna. Aby korzystać z połączeń USB i Bluetooth® w urządzeniu HP Photosmart, najpierw należy zainstalować połączenie USB. Więcej informacji można znaleźć w Instrukcja instalacyjna. Jeśli jednak połączenie USB nie ma być używane, należy na ekranie **Rodzaj połączenia** wybrać opcję **Bezpośrednio z komputerem**. Na ekranie **Podłącz teraz urządzenie** należy zaznaczyć pole wyboru obok opcji **Jeżeli nie możesz teraz podłączyć urządzenia** na dole ekranu.

2. Jeśli używasz zewnętrznego adaptera Bluetooth®, sprawdź czy komputer jest uruchomiony i ponownie podłącz adapter Bluetooth® do gniazda USB komputera. Jeżeli posiadasz zainstalowany system Windows Vista lub Windows XP z Service Pack 2, sterowniki Bluetooth® są instalowane automatycznie. Jeżeli pojawi się prośba o wybranie profilu Bluetooth®, wybierz **HCRP**.

   Jeśli komputer jest wyposażony we wbudowany interfejs Bluetooth®, po prostu sprawdź, czy jest on uruchomiony.
3. Na pasku zadań systemu Windows kliknij **Start**, **Drukarki i faksy** (lub **Panel sterowania** i **Drukarki**).

4. Kliknij przycisk **Dodaj drukarkę**.
5. Kliknij przycisk **Dalej**, a następnie wybierz opcję **Drukarka Bluetooth**.
6. Postępuj zgodnie z instrukcjami na ekranie, aby zakończyć instalację.
7. Drukuj tak jak na każdej innej drukarce.

Instalacja i drukowanie za pomocą protokołu Widcomm stack

1. Sprawdź, czy na komputerze jest zainstalowane oprogramowanie urządzenia HP Photosmart.

   Uwaga Oprogramowanie jest instalowane w celu udostępnienia sterownika drukarki dla połączenia Bluetooth®. Dlatego też jeśli oprogramowanie zostało już zainstalowane, ponowna instalacja nie jest konieczna. Aby korzystać z połączeń USB i Bluetooth® w urządzeniu HP Photosmart, najpierw należy zainstalować połączenie USB. Więcej informacji można znaleźć w Instrukcja instalacyjna. Jeśli jednak połączenie USB nie ma być używane, należy na ekranie **Rodzaj połączenia** wybrać opcję **Bezpośrednio z komputerem**. Na ekranie **Podłącz teraz urządzenie** należy zaznaczyć pole wyboru obok opcji **Jeżeli nie możesz teraz podłączyć urządzenia** na dole ekranu.

2. Kliknij ikonę **Moje miejsca Bluetooth** na pulpicie lub na pasku zadań.
3. Kliknij opcję **Zobacz urządzenia znajdujące się w zasięgu**.
4. Po wykryciu dostępnych drukarek kliknij dwukrotnie nazwę urządzenia HP Photosmart, aby zakończyć instalację.
5. Drukuj tak jak na każdej innej drukarce.

Podłączanie urządzenia HP Photosmart do innych urządzeń Bluetooth za pomocą bezprzewodowego Bluetooth®.

Możesz drukować zdjęcia z dowolnego urządzenia z technologią bezprzewodową Bluetooth. Jeśli posiadasz PDA lub telefon komórkowy z funkcją Bluetooth, możesz podłączyć je do urządzenia HP Photosmart i wysyłać bezprzewodowo zdjęcia. Możliwe jest również drukowanie z innych urządzeń korzystających z technologii bezprzewodowej Bluetooth, takich jak aparaty cyfrowe lub komputery przenośne.

Łączenie i drukowanie z innych urządzeń Bluetooth

1. Sprawdź, czy w urządzeniu Bluetooth jest zainstalowane wymagane oprogramowanie.
2. Pozwól urządzeniu HP Photosmart wyszukać dostępne urządzenia Bluetooth.

   Uwaga **Bluetooth - radio** musi być włączone, aby opcje Bluetooth były dostępne w menu Menu **Bluetooth**.

3. Wybierz urządzenie z listy dostępnych urządzeń Bluetooth.

Uwaga Niektóre telefony komórkowe wymagają sparowania z urządzeniem HP Photosmart przed wydrukowaniem. Domyślnym kodem do parowania urządzenia HP Photosmart jest 0000.

4. Wyślij zadanie drukowania z urządzenia Bluetooth do drukarki. W dokumentacji dołączonej do urządzenia Bluetooth znajdują się dokładne instrukcje dotyczące rozpoczęcia zadania drukowania.

12 Konserwacja urządzenia HP Photosmart

- Sprawdzanie poziomu tuszu w pojemnikach
- Zamawianie kaset
- Wymiana kaset
- Cartridge warranty information
- Wydrukuj i oceń raport z jakości wydruku

Sprawdzanie poziomu tuszu w pojemnikach

Poziom atramentu w kasecie można łatwo sprawdzić, aby określić, kiedy trzeba będzie ją wymienić. Poziom tuszu wskazuje w przybliżeniu ilość tuszu pozostałą w kasetach.

Uwaga Jeśli została zainstalowana napełniana lub regenerowana kaseta drukująca, lub gdy kaseta była używana w innej drukarce, wskaźnik poziomu atramentu może być niedokładny lub niedostępny.

Uwaga Wskazania i ostrzeżenia o poziomie atramentu są tylko szacunkowe i służą jedynie w celu planowania. Gdy pojawi się komunikat o niskim poziomie atramentu postaraj się zaopatrzyć w zamienną kasetę, by uniknąć opóźnień w drukowaniu. Nie musisz wymieniać kaset do czasu pogorszenia jakości wydruku.

Uwaga Tusz z pojemników jest wykorzystywany na szereg sposobów w procesie drukowania, w tym w procesie inicjalizacji, który przygotowuje urządzenie i pojemniki do drukowania, podczas serwisowania głowicy, która utrzymuje czystość dysz i prawidłowy przepływ atramentu. Dodatkowo, po zakończeniu używania kasety pozostaje w niej niewielka ilość atramentu. Więcej informacji znajdziesz na stronie www.hp.com/go/inkusage.

Sprawdzanie poziomu tuszu z panelu sterowania

1. W prawym górnym narożniku ekranu początkowego dotknij ikony Okno Stanu.

   Otworzy się okno Stanu.
2. Dotknij ikonę Szacunkowe poziomy atramentu.

Urządzenie HP Photosmart wyświetli wskaźnik pokazujący szacowane poziomy tuszu we wszystkich zainstalowanych pojemnikach.

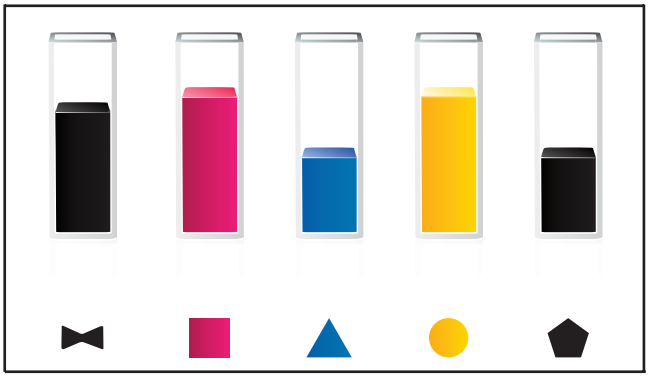

Aby sprawdzić poziomy atramentu za pomocą oprogramowania HP Photosmart

▲ W programie Centrum obsługi HP kliknij ikonę **Szacunkowe poziomy atramentu**.

Uwaga Możesz również otworzyć okno **Konserwacja drukarki** z okna dialogowego **Właściwości drukowania**. W oknie dialogowym **Właściwości drukowania** kliknij **Funkcje**, a następnie przycisk **Usługi drukarki**.

Tematy związane

„Zamawianie kaset” na stronie 98

Zamawianie kaset

Aby dowiedzieć się, które materiały eksploatacyjne działają z tym urządzeniem, zamówić materiały eksploatacyjne oraz utworzyć elektroniczną listę zakupów, uruchom Centrum obsługi HP i wybierz funkcję zakupów przez Internet.

Informacje na temat wkładów oraz łącza do sklepów internetowych są również wyświetlane w komunikatach o zużyciu atramentu. Dodatkowe informacje o wkładach można znaleźć na stronie www.hp.com/buy/supplies, gdzie można je także zamawiać.

Uwaga Zamawianie kaset drukujących przez Internet nie jest dostępne we wszystkich krajach/regionach. Jeśli dotyczy to kraju/regionu użytkownika, należy skontaktować się z lokalnym sprzedawcą firmy HP w celu otrzymania informacji o zakupie kaset drukujących.

Wymiana kaset

Wymiana pojemników z tuszem

1. Sprawdź, czy urządzenie ma zasilanie.
2. Wyjmij pojemnik.
   a. Otwórz drzwiczki dostępu do pojemników, unosząc je z prawej strony aż do zatrzaśnięcia się drzwiczek w pozycji docelowej.

   Zaczekaj, aż karetka przesunie się na środek urządzenia.
   b. Naciśnij zatrzask na pojemniku i wyjmij go z gniazda.

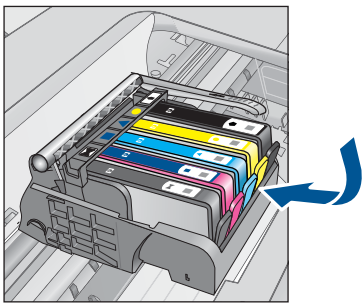

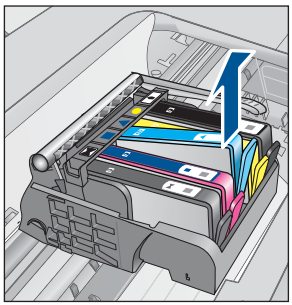

3. Włóż nowy pojemnik.
   a. Wyjmij pojemnik z opakowania.

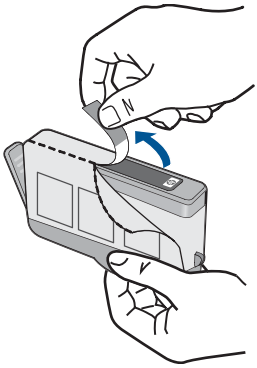

b. Obróć pomarańczową osłonę by ją zdjąć. Zdjęcie osłony może wymagać mocniejszego obrotu.

c. Dopasuj kolorowe ikony i wsuń pojemnik do gniazda, aż zatrzaśnie się na miejscu.

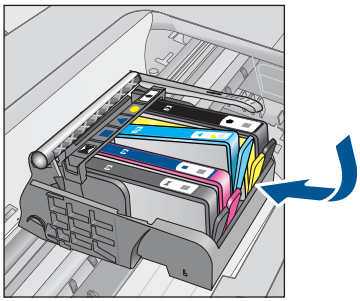

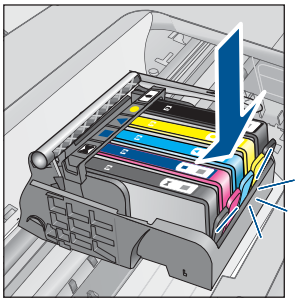

d. Zamknij drzwiczki pojemnika z tuszem.

4. Załaduj papier.
   ▲ Do głównego zasobnika wejściowego załaduj kartkę czystego, białego papieru formatu Letter, A4 lub Legal.
5. Wyrównaj pojemniki.
6. Wyświetla animację dla tego tematu.

Tematy związane

„Zamawianie kaset” na stronie 98

Cartridge warranty information

Gwarancja na kasety drukujące firmy HP ma zastosowanie, jeśli produkt jest używany w przeznaczonej dla niego drukarce firmy HP. Gwarancja ta nie obejmuje tuszów HP które zostały ponownie napełnione, odnowione, niewłaściwie użyte lub przerobione.

W okresie obowiązywania gwarancji produkt podlega takiej gwarancji dopóty, dopóki atrament HP nie wyczerpał się. Data wygaśnięcia gwarancji (w formacie RRRR/MM) znajduje się na produkcie we wskazanym poniżej miejscu.

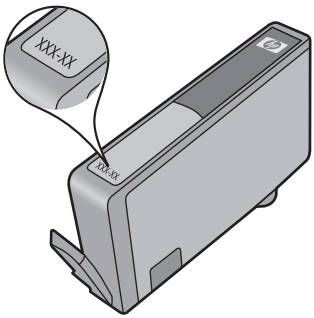

W drukowanej dokumentacji dołączonej do urządzenia znajdują się Warunki ograniczonej gwarancji HP.

Wydrukuj i oceń raport z jakości wydruku

Problemy z jakością wydruku mogą wystąpić z wielu powodów. Mogą być używane niewłaściwe ustawienia oprogramowania lub użyty jest plik o słabej jakości, mogą też wystąpić problemy z systemem druku w urządzeniu HP Photosmart. Jeśli jakość wydruku

jest niezadowalająca, możesz wydrukować raport z jakości wydruku by ułatwić określenie, czy system druku działa prawidłowo.

Drukowanie raportu z jakości wydruku

1. Załaduj nieużywany arkusz białego papieru o rozmiarze Letter lub A4 do zasobnika wejściowego.
2. Dotknij opcji **Setup** (Ustawienia).

3. Dotknij opcji **Narzędzia**.
4. Dotknij opcji **Print Quality Report** (Raport z jakości wydruku).
   Urządzenie wydrukuje raport z jakości wydruku, który można użyć do diagnozowania problemów z jakością wydruku.

Ocena raportu z jakości wydruku

1. Sprawdź poziomy atramentu pokazane na stronie. Jeśli pojemnik wskazuje bardzo niski poziom atramentu, a jakość druku jest nieodpowiednia, weź pod uwagę wymianę tego pojemnika. Wraz z końcem atramentu w pojemniku jakość zazwyczaj spada.

Uwaga Jeśli raport z jakości wydruku nie jest czytelny, możesz sprawdzić szacowane poziomy atramentu za pomocą panelu sterowania lub oprogramowania HP Photosmart.

Uwaga Ostrzeżenia o poziomie atramentu i wskaźniki podają przybliżone dane wyłącznie w celu planowania. Gdy pojawi się komunikat o niskim poziomie atramentu postaraj się zaopatrzyć w zamienną kasetę, by uniknąć opóźnień w drukowaniu. Nie potrzeba wymieniać kaset z atramentem do czasu spadku jakości druku.

2. Sprawdź kolorowe paski na środku strony. Paski powinny mieć ostre krawędzie i być jednolicie wypełnione kolorem na całej stronie.

Rysunek 12-1 Kolorowe paski - spodziewany wynik

1	Wkład czarny
2	Wkład niebieskozielony
3	Wkład amarantowy
4	Wkład żółty
5	Wkład czarny fotograficzny

- Jeżeli którykolwiek z kolorowych pasków jest zabrudzony, jaśniejszy po jednej ze stron lub zawiera zacieki innych kolorów, wykonaj poniższe czynności.

Rysunek 12-2 Kolorowe paski - nieregularne zabrudzenia lub zmniejszona intensywność (górny pasek)

Rysunek 12-3 Kolorowe paski - mieszanie kolorów (żółty pasek zawiera purpurowe smugi)

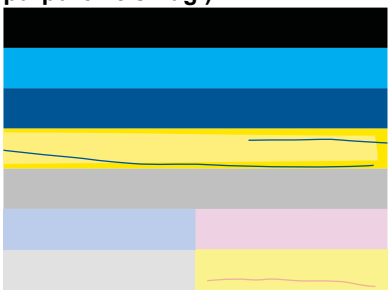

- Sprawdź szacowany poziom atramentu w kasetach.
- Sprawdź, czy kaseta odpowiadająca paskowi ze smugami nie ma założonej pomarańczowej osłony.
- Zamontuj kasetę i sprawdź, czy wszystkie kasety są poprawnie zamocowane.
- Oczyść głowicą drukującą, a następnie ponownie wydrukuj tę stronę testową.
- Jeśli czyszczenie głowicy drukującej nie rozwiązuje problemu z jakością wydruku, wymień kasetę związaną z zabrudzonym paskiem.

  Uwaga Jeśli wymiana kasety drukującej nie rozwiązuje problemu z jakością wydruku, skontaktuj się z firmą HP w celu uzyskania pomocy.

- Jeśli na którymś z pasków występują regularne białe smugi, wykonaj poniższe kroki:
  - Jeśli linia 11 strony diagnostycznej zawiera **PHA TTOE = 0**, wyrównaj drukarkę.
  - Jeśli linia 11 na stronie diagnostycznej zawiera inną liczbę, lub gdy wyrównanie nie pomaga, wyczyść głowicę.

    Uwaga Jeśli czyszczenie głowicy drukującej nie rozwiązuje problemu z jakością wydruku, skontaktuj się z firmą HP by uzyskać pomoc.

3. Spójrz na duży tekst nad wzorem wyrównania. Litery powinny być ostre i wyraźne.

Rysunek 12-4 Obszar przykładowego tekstu - spodziewany wynik

- Jeśli tekst jest poprzesuwany, wyrównaj drukarkę i ponownie wydrukuj tę stronę testową.

Rysunek 12-5 Obszar przykładowego tekstu - poprzesuwany tekst

- Jeśli tekst jest nierówny i postrzępiony na jednym końcu wyrównaj drukarkę i ponownie wydrukuj tę stronę testową. Jeśli zdarzy się to zaraz po instalacji nowej

kasety, automatyczne funkcje serwisowe mogą rozwiązać ten problem w ciągu jednego dnia.

Rysunek 12-6 Obszar przykładowego tekstu - nierówne rozprowadzanie atramentu

ABCDEFG abcdefg

- Jeśli tekst jest rozmazany, sprawdź czy papier nie jest pomarszczony, wyrównaj drukarkę i ponownie wydrukuj tę stronę testową.

Rysunek 12-7 Obszar przykładowego tekstu - zabrudzenia lub rozmazania

ABCDEFG abcdefg

4. Spójrz na wzór wyrównania nad kolorowymi paskami. Linie powinny być proste i ostre.

Rysunek 12-8 Wzór wyrównania - spodziewany wynik

Jeśli linie są poprzesuwane, wyrównaj drukarkę i ponownie wydrukuj tę stronę testową.

Rysunek 12-9 Wzór wyrównania - poprzesuwanie linie

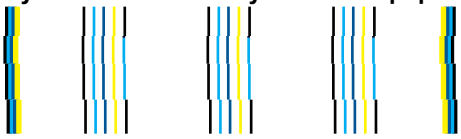

Uwaga Jeśli wyrównanie drukarki nie rozwiązuje problemu z jakością wydruku, skontaktuj się z firmą HP by uzyskać pomoc.

Jeśli nie widzisz żadnych problemów na raporcie z jakości wydruku, wówczas system druku działa prawidłowo. Nie ma potrzeby wymieniać materiałów eksploatacyjnych czy oddawać urządzenia do serwisu, gdyż działa ono prawidłowo. Jeśli wciąż występują problemy z jakością druku, możesz sprawdzić inne elementy:

- Sprawdź papier.
- Sprawdź ustawienia drukowania
- Upewnij się, że obraz ma wystarczającą rozdzielczość.
- Jeśli problem wydaje się być połączony z brzegiem wydruku, użyj oprogramowania zainstalowanego wraz z urządzeniem lub innej aplikacji do obrócenia obrazu o 180 stopni. Problem może nie wystąpić na drugim końcu wydruku.

13 Rozwiąż problem

W tej części zawarte są następujące tematy:

- Pomoc techniczna firmy HP
- Rozwiązywanie problemów z instalacją
- Rozwiązywanie problemów z drukowaniem
- Rozwiązywanie problemów z kartą pamięci
- Rozwiązywanie problemów ze skanowaniem
- Rozwiązywanie problemów z kopiowaniem
- Rozwiązywanie problemów z faksem
- Błędy

Pomoc techniczna firmy HP

- Telefoniczna obsługa klientów HP
- Dodatkowe opcje gwarancyjne

Telefoniczna obsługa klientów HP

Opcje pomocy technicznej przez telefon oraz dostęp do nich mogą różnić się w zależności od produktu, kraju/regionu i języka.

W tej części zawarte są następujące tematy:

- Okres obsługi telefonicznej
- Zgłaszanie problemu
- Po upływie okresu obsługi telefonicznej

Aby uzyskać aktualną listę numerów wsparcia telefonicznego HP wraz z kosztem połączenia, zobacz www.hp.com/support.

Uwaga Usługa HP Total Care zapewnia “Rozszerzone wsparcie” w Ameryce Północnej przez standardowy okres gwarancji dla urządzenia pod numerem 1-888-447-0172.

Okres obsługi telefonicznej

Obsługa telefoniczna jest bezpłatna przez jeden rok w Ameryce Północnej, rejonie Azji i Pacyfiku oraz Ameryce Łacińskiej (w tym w Meksyku). Czas trwania obsługi telefonicznej w Europie Wschodniej, na Bliskim Wschodzie oraz w Afryce można określić w witrynie www.hp.com/support. Pobierane są standardowe opłaty telefoniczne.

Zgłaszanie problemu

Dzwoniąc do działu pomocy technicznej HP, należy mieć dostęp do komputera oraz urządzenia. Przygotuj się na przekazanie następujących informacji:

- Nazwa produktu (HP Photosmart Premium Web C309 series)
- Numer modelu (widoczny obok obszaru dostępu do kaset drukujących)

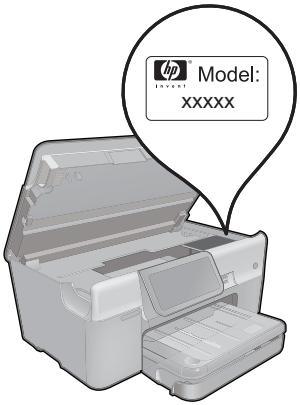

- Numer seryjny (umieszczony z tyłu lub na spodzie urządzenia)
- Komunikaty wyświetlane podczas występowania problemu
- Odpowiedzi na poniższe pytania:
  - Czy sytuacja taka miała już wcześniej miejsce?
  - Czy potrafisz doprowadzić do jej wystąpienia ponownie?
  - Czy w czasie pojawienia się problemu instalowano nowe oprogramowanie lub podłączano nowy sprzęt?
  - Czy przed tą sytuacją wydarzyło się coś innego (na przykład burza, urządzenie zostało przeniesione itd.)?

Listę numerów wsparcia telefonicznego znajdziesz na stronie www.hp.com/support.

Uwaga Usługa HP Total Care zapewnia “Rozszerzone wsparcie” w Ameryce Północnej przez standardowy okres gwarancji dla urządzenia pod numerem 1-888-447-0172.

Po upływie okresu obsługi telefonicznej

Po zakończeniu okresu obsługi telefonicznej pomoc z firmy HP można uzyskać odpłatnie. Pomoc może być także dostępna w internetowej witrynie pomocy HP pod adresem: www.hp.com/support. Aby uzyskać więcej informacji o opcjach pomocy, skontaktuj się ze dealerem HP lub skorzystaj z obsługi telefonicznej dla danego kraju/regionu.

Dodatkowe opcje gwarancyjne

Dla urządzenia HP Photosmart za dodatkową opłatą są dostępne rozszerzone plany serwisowe. Przejdź do www.hp.com/support, wybierz kraj/region i język, po czym przejrzyj usługi i gwarancje pod kątem rozszerzonych planów usług serwisowych.

Rozwiązywanie problemów z instalacją

W tej części przedstawiono informacje o rozwiązywaniu problemów z konfiguracją urządzenia.

Wiele problemów jest spowodowanych tym, że urządzenie podłączono do komputera za pomocą kabla USB przed zainstalowaniem w komputerze oprogramowania urządzenia.

Jeżeli urządzenie zostało podłączone do komputera przed wyświetleniem na ekranie komputera odpowiedniego komunikatu, należy wykonać następujące czynności:

Rozwiązywanie typowych problemów przy instalacji

1. Odłącz przewód USB od komputera.
2. Odinstaluj oprogramowanie (jeżeli zostało wcześniej zainstalowane).
   Więcej informacji znajdziesz w „Dezinstalacja oprogramowania i instalowanie go ponownie” na stronie 113.
3. Uruchom ponownie komputer.
4. Wyłącz urządzenie, odczekaj jedną minutę, a następnie włącz je ponownie.
5. Ponownie zainstaluj oprogramowanie urządzenia HP Photosmart.

△ **Przestroga** Nie podłączaj kabla USB do komputera przed pojawieniem się na ekranie odpowiedniego komunikatu instalacyjnego.

W tej części zawarte są następujące tematy:

- Urządzenie nie włącza się
- Po skonfigurowaniu, urządzenie nie drukuje
- W menu na wyświetlaczu są używane nieprawidłowe jednostki miary
- Na wyświetlaczu jest używany nieprawidłowy język
- Nie pojawia się ekran rejestracji
- Dezinstalacja oprogramowania i instalowanie go ponownie

Urządzenie nie włącza się

Wypróbuj poniższe rozwiązania jeśli urządzenie nie daje znaków wskaźnikami, nie wydaje żadnych dźwięków ani nic się w nim nie rusza po włączeniu.

- Rozwiązanie 1: Sprawdź przewód zasilania
- Rozwiązanie 2: Uruchom ponownie urządzenie
- Rozwiązanie 3: Naciśnij wolniej przycisk Przycisk włączania
- Rozwiązanie 4: Skontaktuj się z firmą HP by wymieć zasilacz
- Rozwiązanie 5: Skontaktuj się z pomocą techniczną HP, aby usunąć problem.

Rozwiązanie 1: Sprawdź przewód zasilania

Rozwiązanie:

- Sprawdź, czy używasz przewodu zasilającego dołączonego do urządzenia.
- Sprawdź, czy kabel zasilający jest dobrze podłączony do urządzenia i do zasilacza. Podłącz przewód zasilający do gniazdka sieciowego lub listwy przeciwprzepięciowej.

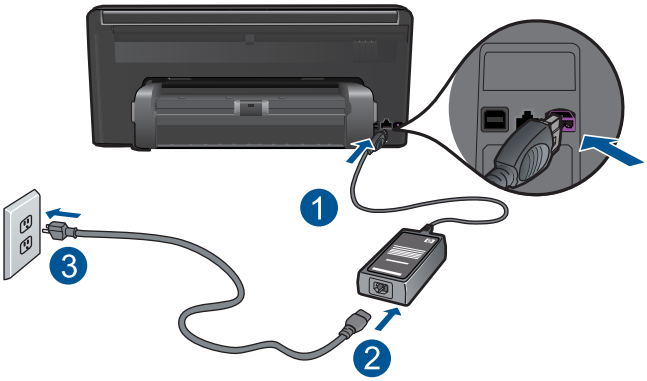

1	Zasilanie
2	Kabel zasilający i zasilacz
3	Gniazdko

- Jeśli używasz listwy przeciwprzepięciowej sprawdź, czy została ona włączona. Możesz również spróbować podłączyć urządzenie bezpośrednio do gniazdka sieciowego.
- Sprawdź, czy gniazdko sieciowe działa. Włącz urządzenie, które na pewno działa, aby stwierdzić, czy dostarczane jest do niego zasilanie. W przeciwnym wypadku źródłem problemu może być gniazdko sieciowe.
- Jeśli urządzenie podłączono do gniazdka z wyłącznikiem, sprawdź, czy jest ono włączone. Jeśli jest włączone, ale urządzenie nadal nie działa, mógł wystąpić problem z gniazdem zasilającym.

Przyczyna: Wystąpił problem z przewodem zasilającym lub z zasilaczem.

Jeśli to nie rozwiązuje problemu, przejdź do następnego rozwiązania.

Rozwiązanie 2: Uruchom ponownie urządzenie

Rozwiązanie: Wyłącz urządzenie i wyjmij wtyczkę przewodu zasilającego. Podłącz z powrotem przewód zasilający, a następnie naciśnij przycisk **Przycisk włączania**, aby włączyć urządzenie.

Przyczyna: W urządzeniu wystąpił błąd.

Jeśli to nie rozwiązuje problemu, przejdź do następnego rozwiązania.

Rozwiązanie 3: Naciśnij wolniej przycisk **Przycisk włączania**

Rozwiązanie: Urządzenie może nie zareagować, jeżeli przycisk **Przycisk włączania** został naciśnięty zbyt szybko. Naciśnij raz przycisk **Przycisk włączania**. Ponowne włączenie urządzenia może zająć do kilku minut. Jeśli w tym czasie zostanie ponownie naciśnięty przycisk **Przycisk włączania**, urządzenie może zostać wyłączone.

△ **Przestroga** Jeśli w dalszym ciągu nie można uruchomić urządzenia, przyczyną może być uszkodzenie mechaniczne. Odłącz urządzenie od zasilania.

Skontaktuj się z pomocą techniczną HP, aby usunąć problem.

Sprawdź: www.hp.com/support. Gdy zostanie wyświetlony monit, wybierz swój kraj/region, a następnie kliknij łącze **Kontakt z HP**, aby wyświetlić informacje na temat uzyskania pomocy technicznej przez telefon.

Przyczyna: Przycisk **Przycisk włączania** został naciśnięty zbyt szybko.

Jeśli to nie rozwiązuje problemu, przejdź do następnego rozwiązania.

Rozwiązanie 4: Skontaktuj się z firmą HP by wymieć zasilacz

Rozwiązanie: Skontaktuj się z pomocą techniczną HP by zamówić zasilacz dla produktu.

Sprawdź: www.hp.com/support.

Gdy zostanie wyświetlony monit, wybierz swój kraj/region, a następnie kliknij łącze **Kontakt z firmą HP**, aby uzyskać informacje o pomocy technicznej.

Przyczyna: Zasilacz nie był przeznaczony do tego produktu.

Jeśli to nie rozwiązuje problemu, przejdź do następnego rozwiązania.

Rozwiązanie 5: Skontaktuj się z pomocą techniczną HP, aby usunąć problem.

Rozwiązanie: Jeśli zostały zakończone wszyskie kroki podane w poprzednich rozwiązaniach a problem nadal występuje, skontaktuj się z pomocą techniczną HP.

Sprawdź: www.hp.com/support.

Jeżeli pojawi się pytanie, wybierz swój kraj/region, a następnie opcję **Kontakt z HP**, aby uzyskać pomocą techniczną.

Przyczyna: Do prawidłowego uruchomienia urządzenia lub oprogramowania może być potrzebna pomoc.

Po skonfigurowaniu, urządzenie nie drukuje

Wypróbuj poniższe rozwiązania by rozwiązać problem. Rozwiązania są ustawione od najbardziej prawdopodobnego. Jeśli pierwsze z rozwiązań nie pomaga, przechodź do kolejnych do czasu rozwiązania problemu.

- Rozwiązanie 1: Naciśnij przycisk Przycisk włączania, by włączyć urządzenie.
- Rozwiązanie 2: Ustaw urządzenie jako drukarkę domyślną
- Rozwiązanie 3: Sprawdź połączenie pomiędzy urządzeniem a komputerem

Rozwiązanie 1: Naciśnij przycisk **Przycisk włączania**, by włączyć urządzenie.

Rozwiązanie: Popatrz na wyświetlacz urządzenia. Jeśli jest on pusty, a przycisk **Przycisk włączania** nie świeci, urządzenie jest wyłączone. Sprawdź, czy przewód

zasilający jest podłączony do urządzenia i włożony do gniazda zasilania. Naciśnij przycisk **Przycisk włączania**, aby włączyć urządzenie.

Przyczyna: Urządzenie mogło nie być włączone.

Jeśli to nie rozwiązuje problemu, przejdź do następnego rozwiązania.

Rozwiązanie 2: Ustaw urządzenie jako drukarkę domyślną

Rozwiązanie: Sprawdź dokumentację komputera, aby dowiedzieć się jak ustawić urządzenie jako drukarkę domyślną.

Przyczyna: Zadanie drukowania zostało wysłane do drukarki, ale urządzenie nie jest drukarką domyślną.

Jeśli to nie rozwiązuje problemu, przejdź do następnego rozwiązania.

Rozwiązanie 3: Sprawdź połączenie pomiędzy urządzeniem a komputerem

Rozwiązanie: Sprawdź połączenie między urządzeniem a komputerem. Upewnij się, że kabel USB jest prawidłowo podłączony do portu USB z tyłu urządzenia. Upewnij się, że drugi koniec kabla USB jest prawidłowo podłączony do portu USB komputera. Po prawidłowym podłączeniu kabla wyłącz urządzenie, a następnie włącz je ponownie. Jeśli urządzenie jest podłączone do komputera za pomocą połączenia przewodowego, bezprzewodowego lub Bluetooth, sprawdź, czy odpowiednie połączenia są aktywne, a urządzenie włączone.

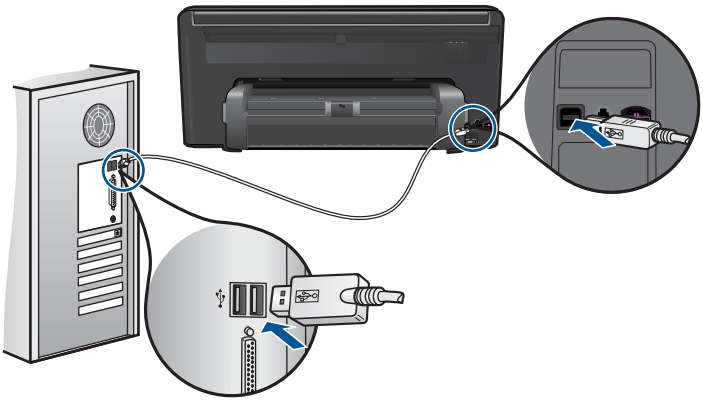

Dodatkowe informacje na temat konfiguracji urządzenia i podłączania go do komputera znajdują się w instrukcji instalacyjnej dołączonej do urządzenia.

Przyczyna: Urządzenie i komputer nie komunikowały się ze sobą.

Jeśli to nie rozwiązuje problemu, przejdź do następnego rozwiązania.

W menu na wyświetlaczu są używane nieprawidłowe jednostki miary

Rozwiązanie: Zmień ustawienia kraju/regionu.

Ustawianie kraju/regionu

1. Dotknij opcji **Setup** (Ustawienia) na ekranie.
2. Dotknij opcji **Preferencje**.
3. Dotknij opcji **Set Country/Region** (Ustaw kraj/region).
4. Dotknij kraju.regionu, który chcesz wybrać.

   Uwaga Jeżeli potrzebna opcja menu nie jest widoczna na wyświetlaczu, dotknij strzałkę w górę lub w dół, aby przewinąć menu.

5. Gdy pojawi się pytanie, dotknij **Yes** (Tak), aby potwierdzić wybór, lub dotknij **No** (Nie), aby wybrać inny kraj/region.

Przyczyna: Być może podczas instalacji urządzenia wybrano niewłaściwe ustawienie kraju/regionu. Wybrany kraj/region określa rozmiary papieru pokazywane na wyświetlaczu.

Na wyświetlaczu jest używany nieprawidłowy język

Rozwiązanie: Zmień ustawienia języka.

Ustawianie języka

1. Dotknij opcji **Setup** (Ustawienia) na ekranie.
2. Dotknij opcji **Preferencje**.
3. Dotknij opcji **Set Language** (Ustaw język).
4. Dotknij języka, który chcesz wybrać.

   Uwaga Jeżeli potrzebna opcja menu nie jest widoczna na wyświetlaczu, dotknij strzałkę w górę lub w dół, aby przewinąć menu.

5. Gdy pojawi się pytanie, dotknij **Yes** (Tak), aby potwierdzić wybór, lub dotknij **No** (Nie), aby wybrać inny język.

Przyczyna: Być może podczas instalacji urządzenia wybrano niewłaściwe ustawienie języka.

Nie pojawia się ekran rejestracji

Rozwiązanie: Ekran rejestracji (Zarejestruj się teraz) można wyświetlić za pomocą paska zadań systemu Windows, klikając kolejno opcje **Start**, **Programy** lub **Wszystkie programy**, **HP**, **Photosmart Premium Web C309 series**, a następnie klikając pozycję **Rejestracja produktu**.

Przyczyna: Ekran rejestracji nie został wyświetlony automatycznie.

Dezinstalacja oprogramowania i instalowanie go ponownie

Jeśli instalacja jest niekompletna lub jeśli kabel USB podłączono do komputera przed wyświetleniem na ekranie instalacji oprogramowania monitu o wykonanie tej czynności,

może zaistnieć konieczność deinstalacji i ponownego zainstalowania oprogramowania. Zwykłe usunięcie z komputera plików aplikacji HP Photosmart nie jest wystarczające. Upewnij się, że pliki zostały usunięte poprawnie za pomocą narzędzia deinstalacji oprogramowania dostarczonego razem z urządzeniem HP Photosmart.

Deinstalacja i ponowna instalacja oprogramowania

1. Odłącz urządzenie od komputera.
2. Na pasku zadań systemu Windows kliknij przycisk **Start**, **Ustawienia**, **Panel sterowania** (lub po prostu **Panel sterowania**).
3. Kliknij dwukrotnie **Dodaj/Usuń programy** (lub kliknij **Usuń program**).
4. Wybierz **Sterownik HP Photosmart All-in-One** i kliknij przycisk **Dodaj/usuń**. Postępuj zgodnie z instrukcjami wyświetlanymi na ekranie.
5. Uruchom ponownie komputer.

   Uwaga Należy pamiętać o odłączeniu urządzenia przed ponownym uruchomieniem komputera. Nie należy podłączać urządzenia do komputera przed zakończeniem ponownej instalacji oprogramowania.

6. Włóż płytę CD-ROM urządzenia do napędu CD-ROM komputera i uruchom program Setup.

   Uwaga Jeśli nie pojawi się Instalator, znajdź i kliknij dwukrotnie plik setup.exe znajdujący się na płycie CD-ROM.

   Uwaga Jeśli nie masz już płyty CD z oprogramowaniem, możesz pobrać je ze strony www.hp.com/support.

7. Postępuj zgodnie z instrukcjami wyświetlanymi na ekranie i instrukcjami instalacyjnymi dostarczonymi wraz z urządzeniem.

Gdy zakończy się instalacja oprogramowania, ikona **HP Digital Imaging Monitor** pojawi się na pasku zadań Windows.

Rozwiązywanie problemów z drukowaniem

Wypróbuj poniższe rozwiązania by rozwiązać problem. Rozwiązania są ustawione od najbardziej prawdopodobnego. Jeśli pierwsze z rozwiązań nie pomaga, przechodź do kolejnych do czasu rozwiązania problemu.

- Sprawdź kasety
- Sprawdź papier
- Sprawdź urządzenie
- Sprawdź ustawienia drukowania
- Zresetuj urządzenie
- Skontaktuj się z pomocą techniczną HP, aby usunąć problem.

Sprawdź kasety

Wypróbuj poniższe rozwiązania by rozwiązać problem. Rozwiązania są ustawione od najbardziej prawdopodobnego. Jeśli pierwsze z rozwiązań nie pomaga, przechodź do kolejnych do czasu rozwiązania problemu.

- Sprawdź, czy korzystasz z oryginalnych pojemników z tuszem HP
- Sprawdzanie poziomów atramentu

Sprawdź, czy korzystasz z oryginalnych pojemników z tuszem HP

Rozwiązanie: Sprawdź, czy używane pojemniki z tuszem są oryginalnymi pojemnikami HP.

HP zaleca korzystanie z oryginalnych pojemników z tuszem firmy HP. Oryginalne pojemniki z tuszem firmy HP są zaprojektowane i testowane z drukarkami HP, by umożliwić łatwe uzyskiwanie doskonałych rezultatów raz za razem.

Uwaga Firma HP nie gwarantuje jakości ani niezawodności atramentu innych producentów. Serwis urządzenia i naprawy wymagane w wyniku użycia atramentu innej firmy nie są objęte gwarancją.

Jeśli zakupione zostały oryginalne pojemniki z tuszem, przejdź pod adres:

www.hp.com/go/anticounterfeit

Przyczyna: Użyto pojemników z tuszem innej firmy.

Sprawdzanie poziomów atramentu

Rozwiązanie: Sprawdź szacowany poziom atramentu w kasetach.

Uwaga Ostrzeżenia o poziomie atramentu i wskaźniki podają przybliżone dane wyłącznie w celu planowania. Gdy pojawi się komunikat o niskim poziomie atramentu postaraj się zaopatrzyć w zamienną kasetę, by uniknąć opóźnień w drukowaniu. Nie potrzeba wymieniać kaset drukujących do czasu spadku jakości druku.

Aby uzyskać więcej informacji, patrz:

„Sprawdzanie poziomu tuszu w pojemnikach” na stronie 97

Przyczyna: W pojemnikach z tuszem mogło zabraknąć tuszu.

Sprawdź papier

Wypróbuj poniższe rozwiązania by rozwiązać problem. Rozwiązania są ustawione od najbardziej prawdopodobnego. Jeśli pierwsze z rozwiązań nie pomaga, przechodź do kolejnych do czasu rozwiązania problemu.

- Używaj właściwy rodzaj papieru
- Prawidłowe ładowanie materiałów

Używaj właściwy rodzaj papieru

Rozwiązanie: Firma HP zaleca używanie papierów HP lub innego rodzaju papieru odpowiedniego dla urządzenia. Upewnij się, że załadowano tylko jeden rodzaj papieru na raz.

Upewnij się, że papier, na którym drukujesz, leży płasko. Aby uzyskać najlepsze wyniki podczas drukowania obrazów, używaj papieru fotograficznego HP Advanced.

Przyczyna: Rodzaj papieru był nieprawidłowy, lbu załadowano papier różnych rodzajów.

Prawidłowe ładowanie materiałów

Rozwiązanie: Wyjmij stos papieru z zasobnika wejściowego, załaduj papier ponownie i dosuń prowadnicę szerokości papieru aż zatrzyma się na papierze.

Aby uzyskać więcej informacji, patrz:

„Ładowanie materiałów” na stronie 16

Przyczyna: Prowadnice papieru były ustawione nieprawidłowo.

Sprawdź urządzenie

Wypróbuj poniższe rozwiązania by rozwiązać problem. Rozwiązania są ustawione od najbardziej prawdopodobnego. Jeśli pierwsze z rozwiązań nie pomaga, przechodź do kolejnych do czasu rozwiązania problemu.

- Wyrównanie drukarki
- Czyszczenie głowicy drukującej

Wyrównanie drukarki

Rozwiązanie: Wyrównywanie drukarki pomaga zapewnić najlepszą jakość wydruków.

Wyrównywanie pojemników z tuszem przy użyciu oprogramowania HP Photosmart

1. Do zasobnika wejściowego załaduj kartkę czystego, białego papieru formatu Letter, A4 lub Legal.
2. W programie Centrum obsługi HP kliknij **Ustawienia**.

3. W obszarze **Ustawienia druku** wybierz **Konserwacja drukarki**.

   Uwaga Możesz również otworzyć okno **Konserwacja drukarki** z okna dialogowego **Właściwości drukowania**. W oknie dialogowym **Właściwości drukowania** kliknij **Funkcje**, a następnie **Usługi drukarki**.

   Zostanie wyświetlone okno **Zestaw narzędzi do drukowania**.
4. Kliknij kartę **Obsługa urządzenia**.
5. Kliknij przycisk **Wyrównaj pojemniki**.
   Urządzenie wydrukuje stronę testową, wyrówna głowicę drukującą i przeprowadzi kalibrację drukarki. Stronę testową wyrzuć lub zostaw do ponownego zadrukowania.

Przyczyna: Drukarka wymagała wyrównania.

Czyszczenie głowicy drukującej

Rozwiązanie: Jeśli poprzednie rozwiązania nie rozwiązały problemu, spróbuj wyczyścić głowicę drukującą.

Czyszczenie głowicy drukującej przy użyciu oprogramowania HP Photosmart

1. Do głównego zasobnika wejściowego załaduj kartkę czystego, białego papieru formatu Letter, A4 lub Legal.
2. W programie Centrum obsługi HP kliknij **Ustawienia**.
3. W obszarze **Ustawienia druku** wybierz **Konserwacja drukarki**.

   Uwaga Możesz również otworzyć okno **Konserwacja drukarki** z okna dialogowego **Właściwości drukowania**. W oknie dialogowym **Właściwości drukowania** kliknij **Funkcje**, a następnie **Usługi drukarki**.

   Zostanie wyświetlona opcja **Konserwacja drukarki**.
4. Kliknij kartę **Obsługa urządzenia**.
5. Kliknij przycisk **Czyszczenie głowic drukujących**.
6. Postępuj zgodnie z poleceniami wyświetlanymi na ekranie, dopóki jakość wydruku nie będzie zadowalająca, a następnie kliknij przycisk **Gotowe**.
   Czyszczenie odbywa się w dwóch etapach. Każdy z nich trwa około dwóch minut, potrzebuje jednej kartki papieru i zużywa coraz większe ilości atramentu. Po każdym etapie sprawdź jakość zadrukowanej strony. Uruchom drugi etap tylko wtedy, gdy jakość wydruku jest niska.
   Jeżeli po zakończeniu obu etapów czyszczenia głowic jakość wydruku jest nadal niska, spróbuj dokonać wyrównania. Jeśli mimo wyczyszczenia i wyrównania nadal występują problemy z jakością, należy skontaktować się z pomocą techniczną HP.

Po wyczyszczeniu głowicy drukującej, wydrukuj raport z jakości wydruku Oceń raport z jakości wydruku by sprawdzić, czy problemy z jakością nadal występują.

Aby uzyskać więcej informacji, patrz:

„Wydrukuj i oceń raport z jakości wydruku” na stronie 101

Przyczyna: Głowica drukująca wymagała czyszczenia.

Sprawdź ustawienia drukowania

Rozwiązanie: Spróbuj wykonać następujące czynności:

- Sprawdź, czy ustawienia koloru są prawidłowe.
  Przykładowo, sprawdź czy dokument nie jest ustawiony na drukowanie w skali szarości. Sprawdź, czy zaawansowane ustawienia koloru, takie jak nasycenie, jasność lub ton nie zmieniają wyglądu kolorów.
- Sprawdź ustawienie jakości wydruku by upewnić się, że jest zgodne z rodzajem papieru załadowanego do urządzenia.
  Gdy kolory się zlewają może być konieczny wybór niższego ustawienia jakości wydruku. Można także wybrać wyższe ustawienie w trakcie drukowania zdjęcia wysokiej jakości, a następnie sprawdzić czy papier fotograficzny (taki jak papiery fotograficzne HP Advanced) jest załadowany do podajnika papieru. Więcej informacji na temat trybu maksymalnej rozdzielczości można znaleźć w części „Drukowanie z maksymalną rozdzielczością” na stronie 32.
- Sprawdź, czy ustawienia marginesów w dokumencie nie przekraczają obszaru wydruku w urządzeniu.

Wybór szybkości lub jakości drukowania

1. Upewnij się, że do zasobnika wejściowego załadowano papier.
2. W menu **Plik** w używanej aplikacji kliknij opcję **Drukuj**.
3. Upewnij się, czy jako drukarkę wybrano to urządzenie.
4. Kliknij przycisk służący do otwierania okna dialogowego **Właściwości**.
   W zależności od programu przycisk ten może nazywać się **Właściwości**, **Opcje**, **Ustawienia drukarki**, **Drukarka** lub **Preferencje**.
5. Kliknij kartę **Features** (Funkcje).
6. Z listy **Paper Type** (Rodzaj papieru) wybierz rodzaj papieru, który został załadowany.
7. W obszarze **Print Quality** (Jakość druku) wybierz odpowiednie ustawienie jakości dla danego projektu.

   Uwaga By sprawdzić w jakiej rozdzielczości urządzenie będzie drukować w oparciu o wybrane ustawienia rodzaju papieru i jakości wydruku, kliknij opcję **Resolution** (Rozdzielczość).

Aby sprawdzić ustawienia marginesów

1. Wyświetl podgląd zadania drukowania przed wysłaniem go do urządzenia.
   W większości aplikacji kliknij menu **Plik**, a następnie **Podgląd wydruku**.
2. Sprawdź marginesy.
   Urządzenie stosuje marginesy ustawione w wykorzystywanej aplikacji, pod warunkiem, że są one większe od minimalnych marginesów obsługiwanych przez urządzenie. Więcej informacji na temat ustawiania marginesów w oprogramowaniu można znaleźć w drukowanej dokumentacji instalacji dostarczonej wraz z oprogramowaniem.
3. Jeśli ustawienia marginesów nie są zadowalające, anuluj zadanie wydruku i dopasuj marginesy w aplikacji.

Przyczyna: Ustawienia były nieprawidłowe.

Zresetuj urządzenie

Rozwiązanie: Wyłącz urządzenie i wyjmij wtyczkę przewodu zasilającego. Podłącz z powrotem przewód zasilający, a następnie naciśnij przycisk **Przycisk włączania**, aby włączyć urządzenie.

Przyczyna: W urządzeniu wystąpił błąd.

Skontaktuj się z pomocą techniczną HP, aby usunąć problem.

Rozwiązanie: Jeśli zostały zakończone wszyskie kroki podane w poprzednich rozwiązaniach a problem nadal występuje, skontaktuj się z pomocą techniczną HP.

Sprawdź: www.hp.com/support.

Jeżeli pojawi się pytanie, wybierz swój kraj/region, a następnie opcję **Kontakt z HP**, aby uzyskać pomocą techniczną.

Przyczyna: Do prawidłowego uruchomienia urządzenia lub oprogramowania może być potrzebna pomoc.

Rozwiązywanie problemów z kartą pamięci

Problemy z kartami pamięci można rozwiązać, posługując się informacjami zawartymi w niniejszej sekcji:

- Urządzenie nie odczytuje karty pamięci
- Zdjęć zapisanych na karcie pamięci nie można przesłać do komputera
- Zdjęcia z podłączonego aparatu cyfrowego z PictBridge nie drukują się

Urządzenie nie odczytuje karty pamięci

Wypróbuj poniższe rozwiązania by rozwiązać problem. Rozwiązania są ustawione od najbardziej prawdopodobnego. Jeśli pierwsze z rozwiązań nie pomaga, przechodź do kolejnych do czasu rozwiązania problemu.

- Rozwiązanie 1: Włóż prawidłowo kartę pamięci
- Rozwiązanie 2: Wyjmij dodatkową kartę pamięci
- Rozwiązanie 3: Sformatuj ponownie kartę pamięci w aparacie cyfrowym

Rozwiązanie 1: Włóż prawidłowo kartę pamięci

Rozwiązanie: Obróć kartę pamięci tak, by etykieta znajdowała się u góry, a styki były ustawione w stronę urządzenia, a następnie wciśnij kartę do odpowie niego gniazda aż zaświeci się wskaźnik Zdjęcie.

Jeśli karta pamięci nie jest prawidłowo włożona, urządzenie nie będzie reagowało, a wskaźnik uwaga będzie migać szybko.

Po właściwym włożeniu karty pamięci kontrolka Zdjęcie przez kilka sekund będzie migać na zielono, a następnie będzie świecić na stałe.

Przyczyna: Karta pamięci została wsadzona na odwrót lub do góry nogami.

Jeśli to nie rozwiązuje problemu, przejdź do następnego rozwiązania.

Rozwiązanie 2: Wyjmij dodatkową kartę pamięci

Rozwiązanie: Jednorazowo można włożyć tylko jedną kartę pamięci.

Jeżeli włożono więcej niż jedną kartę pamięci, kontrolka uwaga będzie szybko migać, a na ekranie komputera zostanie wyświetlony komunikat o błędzie. Aby rozwiązać problem, wyjmij dodatkową kartę pamięci.

Przyczyna: Włożono kilka kart pamięci.

Jeśli to nie rozwiązuje problemu, przejdź do następnego rozwiązania.

Rozwiązanie 3: Sformatuj ponownie kartę pamięci w aparacie cyfrowym

Rozwiązanie: Należy sprawdzić, czy na ekranie komputera nie zostały wyświetlone komunikaty o błędzie, informujące o uszkodzeniu obrazów na karcie pamięci.

Jeśli system plików na karcie został uszkodzony, sformatuj ponownie kartę pamięci w aparacie cyfrowym. Więcej informacji można znaleźć w dokumentacji aparatu.

△ **Przestroga** Ponowne formatowanie karty pamięci spowoduje usunięcie wszystkich przechowywanych na niej zdjęć. Można spróbować wydrukować zdjęcia z komputera, jeśli wcześniej zostały tam przeniesione z karty pamięci. W przeciwnym wypadku zdjęcia, które mogły zostać utracone, należy zrobić ponownie.

Przyczyna: System plików karty pamięci był uszkodzony.

Zdjęć zapisanych na karcie pamięci nie można przesłać do komputera

Wypróbuj poniższe rozwiązania by rozwiązać problem. Rozwiązania są ustawione od najbardziej prawdopodobnego. Jeśli pierwsze z rozwiązań nie pomaga, przechodź do kolejnych do czasu rozwiązania problemu.

- Rozwiązanie 1: Zainstaluj oprogramowanie urządzenia
- Rozwiązanie 2: Sprawdź połączenie między urządzeniem a komputerem

Rozwiązanie 1: Zainstaluj oprogramowanie urządzenia

Rozwiązanie: Zainstaluj oprogramowanie dostarczone z urządzeniem. Jeżeli jest ono zainstalowane, uruchom ponownie komputer.

Instalacja oprogramowania urządzenia

1. Włóż płytę CD urządzenia do napędu CD-ROM komputera i uruchom program Setup.
2. Gdy pojawi się komunikat, kliknij **Install More Software** (Zainstaluj dodatkowe oprogramowanie) by zainstalować oprogramowanie urządzenia.
3. Postępuj zgodnie z instrukcjami wyświetlanymi na ekranie i znajdującymi się w przewodniku Szybki start dostarczonym z urządzeniem.

Przyczyna: Oprogramowanie urządzenia nie zostało zainstalowane.

Jeśli to nie rozwiązuje problemu, przejdź do następnego rozwiązania.

Rozwiązanie 2: Sprawdź połączenie między urządzeniem a komputerem

Rozwiązanie: Sprawdź połączenie między urządzeniem a komputerem. Upewnij się, że kabel USB jest prawidłowo podłączony do portu USB z tyłu urządzenia. Upewnij się, że drugi koniec kabla USB jest prawidłowo podłączony do portu USB komputera. Po prawidłowym podłączeniu kabla wyłącz urządzenie, a następnie włącz je ponownie. Jeśli urządzenie jest podłączone do komputera za pomocą połączenia przewodowego, bezprzewodowego lub Bluetooth, sprawdź, czy odpowiednie połączenia są aktywne, a urządzenie włączone.

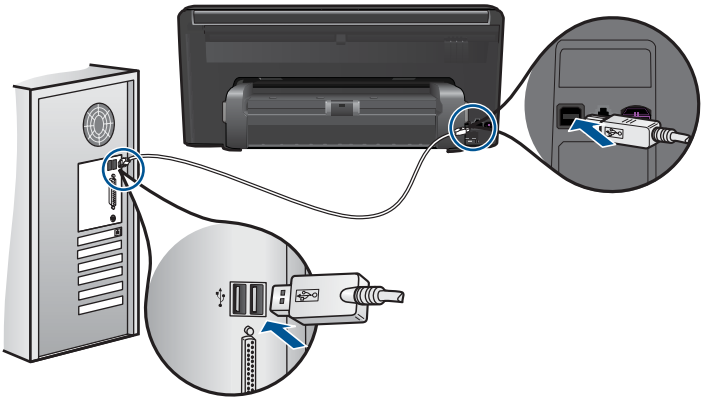

Dodatkowe informacje na temat konfiguracji urządzenia i podłączania go do komputera znajdują się w przewodniku Szybki start dołączonym do urządzenia.

Przyczyna: Urządzenie nie było poprawnie podłączone do komputera.

Zdjęcia z podłączonego aparatu cyfrowego z PictBridge nie drukują się

Wypróbuj poniższe rozwiązania by rozwiązać problem. Rozwiązania są ustawione od najbardziej prawdopodobnego. Jeśli pierwsze z rozwiązań nie pomaga, przechodź do kolejnych do czasu rozwiązania problemu.

- Rozwiązanie 1: Przestaw aparat w tryb PictBridge
- Rozwiązanie 2: Zapisz zdjęcia w obsługiwanym formacie
- Rozwiązanie 3: Wybierz zdjęcia do drukowania w aparacie

Rozwiązanie 1: Przestaw aparat w tryb PictBridge

Rozwiązanie: Jeśli aparat obsługuje standard PictBridge, upewnij się, że ustawiony jest na tryb PictBridge. Sprawdź w instrukcji obsługi dołączonej do aparatu jak należy to zrobić.

Przyczyna: Aparat cyfrowy nie był w trybie PictBridge.

Jeśli to nie rozwiązuje problemu, przejdź do następnego rozwiązania.

Rozwiązanie 2: Zapisz zdjęcia w obsługiwanym formacie

Rozwiązanie: Upewnij się, że aparat cyfrowy zapisuje obrazy w plikach formatu obsługiwanego przez funkcję przesyłania PictBridge (EXIF/JPEG, JPEG i DPOF).

Przyczyna: Obrazy były zapisane w nieobsługiwanych formatach.

Jeśli to nie rozwiązuje problemu, przejdź do następnego rozwiązania.

Rozwiązanie 3: Wybierz zdjęcia do drukowania w aparacie

Rozwiązanie: Wybierz w aparacie cyfrowym zdjęcia do drukowania zanim podłączysz go do przedniego portu USB urządzenia.

Uwaga Niektóre aparaty cyfrowe nie pozwalają na wybieranie zdjęć po uzyskaniu połączenia PictBridge. W takim przypadku należy podłączyć aparat do gniazda USB z przodu, włączyć go i przełączyć na tryb PictBridge, a następnie wybrać zdjęcia do wydrukowania.

Przyczyna: W aparacie cyfrowym nie wybrano zdjęć do wydruku.

Rozwiązywanie problemów ze skanowaniem

W tej części omówiono problemy ze skanowaniem:

- Zeskanowany obraz jest niewłaściwie przycięty
- Na zeskanowanym obrazie tekst zastąpiony został kropkowanymi liniami
- Format tekstu jest nieprawidłowy
- Brak tekstu lub niewłaściwy tekst

Zeskanowany obraz jest niewłaściwie przycięty

Rozwiązanie: Funkcja automatycznego przycinania w oprogramowaniu obcina wszystko, co nie jest częścią głównego obrazu. Czasem efekt może się różnić od pożądanego. W takim przypadku należy wyłączyć w oprogramowaniu funkcję automatycznego przycinania i przyciąć obraz ręcznie albo nie robić tego w ogóle.

Przyczyna: Oprogramowanie ustawiono na automatyczne przycinanie skanowanych obrazów.

Na zeskanowanym obrazie tekst zastąpiony został kropkowanymi liniami

Rozwiązanie: Wykonaj czarno-białą kopię oryginału i zeskanuj kopię.

Przyczyna: Jeśli korzystano z obrazu typu **Text** (Tekst) do skanowania tekstu, który miał być edytowany, skaner mógł nie rozpoznać tekstu kolorowego. Typ obrazu **Text** (Tekst) jest skanowany z rozdzielczością 300 x 300 dpi, monochromatycznie.

Jeśli zeskanowano oryginał zawierający grafikę otaczającą tekst, skaner mógł nie rozpoznać tekstu.

Format tekstu jest nieprawidłowy

Rozwiązanie: Niektóre aplikacje nie obsługują tekstu w ramkach. Tekst w ramkach to jedno z ustawień skanowania dokumentu w oprogramowaniu. W ustawieniu tym zachowywane są złożone układy, takie jak wielokolumnowy biuletyn, przy czym tekst umieszczany jest w odrębnych ramkach w aplikacji docelowej. Wybierz odpowiedni format w oprogramowaniu, tak by układ i formatowanie zeskanowanego tekstu zostały zachowane.

Przyczyna: Ustawienia skanowania dokumentu były nieprawidłowe.

Brak tekstu lub niewłaściwy tekst

Wypróbuj poniższe rozwiązania by rozwiązać problem. Rozwiązania są ustawione od najbardziej prawdopodobnego. Jeśli pierwsze z rozwiązań nie pomaga, przechodź do kolejnych do czasu rozwiązania problemu.

- Rozwiązanie 1: Dostosuj jasność w oprogramowaniu
- Rozwiązanie 2: Wyczyść szybę i pokrywę.

Rozwiązanie 1: Dostosuj jasność w oprogramowaniu

Rozwiązanie: Ustaw jasność w oprogramowaniu, a następnie ponownie zeskanuj oryginał.

Przyczyna: Jasność była ustawiona nieprawidłowo.

Jeśli to nie rozwiązuje problemu, przejdź do następnego rozwiązania.

Rozwiązanie 2: Wyczyść szybę i pokrywę.

Rozwiązanie: Wyłącz urządzenie, odłącz przewód zasilający i za pomocą miękkiej szmatki oczyść szybę i spodnią część pokrywy skanera.

Przyczyna: Szyba lub pokrywa mogły być zabrudzone. Może to być przyczyną słabej jakości zeskanowanych obrazów.

Rozwiązywanie problemów z kopiowaniem

W tej części omówiono sposoby rozwiązywania problemów z kopiowaniem:

- Funkcja Fit to Page (Dopasuj do strony) nie działa zgodnie z oczekiwaniami

Funkcja Fit to Page (Dopasuj do strony) nie działa zgodnie z oczekiwaniami

Wypróbuj poniższe rozwiązania by rozwiązać problem. Rozwiązania są ustawione od najbardziej prawdopodobnego. Jeśli pierwsze z rozwiązań nie pomaga, przechodź do kolejnych do czasu rozwiązania problemu.

- Rozwiązanie 1: Zeskanuj, powiększ a następnie wydrukuj kopię
- Rozwiązanie 2: Wytrzyj szybę i tył pokrywy skanera

Rozwiązanie 1: Zeskanuj, powiększ a następnie wydrukuj kopię

Rozwiązanie: Funkcja **Fit to Page** (Dopasuj do strony) może powiększyć oryginał tylko do maksymalnej wartości procentowej dozwolonej w danym modelu. Na przykład maksymalną wartością dozwoloną w danym modelu może być 200%. Powiększanie zdjęcia paszportowego o 200% nie powiększy go wystarczająco, aby wypełnić całą stronę.

Jeśli chcesz wykonać dużą kopię z małego oryginału, zeskanuj go na dysk komputera, zmień rozmiar obrazu w oprogramowaniu skanującym HP, a następnie wydrukuj kopię z powiększonego obrazu.

Uwaga Nie używaj urządzenia do wykonywania kopii na kopertach lub innym papierze, którego nie obsługuje. Więcej informacji na temat zalecanych papierów znajduje się w „Zalecane rodzaje papieru do drukowania” na stronie 14.

Przyczyna: Próbowano zwiększyć rozmiar oryginału, który był za mały.

Jeśli to nie rozwiązuje problemu, przejdź do następnego rozwiązania.

Rozwiązanie 2: Wytrzyj szybę i tył pokrywy skanera

Rozwiązanie: Wyłącz urządzenie, odłącz przewód zasilający i za pomocą miękkiej szmatki oczyść szybę i spodnią część pokrywy skanera.

Przyczyna: Szyba lub pokrywa mogły być zabrudzone. Urządzenie analizuje wszystko, co zostanie wykryte na szybie i stanowi część obrazu.

Rozwiązywanie problemów z faksem

W tej części opisano sposoby rozwiązywania następujących problemów z faksem:

- Rozwiązania do wypróbowania
- Urządzenie ma problemy z wysyłaniem i odbieraniem faksów
- Urządzenie ma problemy z ręcznym wysyłaniem faksu
- Jakość wysyłanych faksów jest niska
- Transmisja faksu przebiega powoli
- Urządzenie nie odbiera faksów, chociaż może je wysyłać
- Słychać zakłócenia na linii telefonicznej po podłączeniu urządzenia
- Test faksu nie powiódł się
- Raport dziennika faksu wskazuje na wystąpienie błędu

Rozwiązania do wypróbowania

Wypróbuj poniższe rozwiązania by rozwiązać problem. Rozwiązania są ustawione od najbardziej prawdopodobnego. Jeśli pierwsze z rozwiązań nie pomaga, przechodź do kolejnych do czasu rozwiązania problemu.

- Rozwiązanie 1: Sprawdź, czy urządzenie zostało prawidłowo skonfigurowane do faksowania
- Rozwiązanie 2: Sprawdź czy nie ma szumu na linii
- Rozwiązanie 3: Zmień prędkość transmisji faksu

Rozwiązanie 1: Sprawdź, czy urządzenie zostało prawidłowo skonfigurowane do faksowania

Rozwiązanie: Wykonaj prawidłową konfigurację urządzenia do faksowania, zależnie od sprzętu oraz usług działających na tej samej linii telefonicznej co instalowane urządzenie. Więcej informacji znajdziesz w „Konfiguracja urządzenia HP Photosmart do faksowania” na stronie 51.

Następnie uruchom test działania faksu, aby sprawdzić stan urządzenia i upewnić się, że jest ono prawidłowo skonfigurowane.

Aby przetestować konfigurację faksu z panelu sterowania

1. Do podajnika wejściowego załaduj kartkę czystego, białego papieru letter lub A4.
2. Dotknij opcji **Setup** (Ustawienia) na ekranie.
3. Dotknij opcji **Faksuj**.
4. Dotknij opcji **Raporty**.
5. Dotknij opcji **Uruchom test faksu**.
   Urządzenie HP Photosmart wyświetli stan testu na wyświetlaczu i wydrukuje raport.

6. Przejrzyj raport.
   - Jeśli test zakończy się pomyślnie, ale wciąż pojawiają się problemy z operacjami faksowania, sprawdź czy ustawienia faksu wypisane w raporcie są prawidłowe. Niewypełnione lub nieprawidłowe ustawienie faksu może powodować problemy z faksowaniem.
   - Jeśli test się nie powiedzie, przejrzyj raport w celu uzyskania dalszych informacji o sposobie rozwiązania wykrytych problemów.
7. Po wydrukowaniu raportu faksu przez urządzenie HP Photosmart dotknij przycisk **OK**.

   W razie konieczności rozwiąż wszystkie napotkane problemy i uruchom test ponownie.

Urządzenie drukuje raport z wynikami testu. Jeśli test się nie powiedzie, przejrzyj raport w poszukiwaniu informacji o sposobie rozwiązania problemu.

Aby uzyskać więcej informacji, patrz:

„Test faksu nie powiódł się” na stronie 135

Przyczyna: Urządzenie nie zostało skonfigurowane prawidłowo do faksowania.

Jeśli to nie rozwiązuje problemu, przejdź do następnego rozwiązania.

Rozwiązanie 2: Sprawdź czy nie ma szumu na linii

Rozwiązanie: Możesz sprawdzić jakość dźwięku linii telefonicznej podłączając telefon do gniazdka ściennego i sprawdzając, czy nie słychać szumu lub innych zakłóceń. Jeśli przyczyną niepowodzenia był szum na linii telefonicznej, poproś nadawcę o ponowne wysłanie faksu. Przy kolejnej próbie jakość może być lepsza. Jeśli problem będzie się powtarzał, wyłącz funkcję **Tryb korekcji błędów** (ECM) i skontaktuj się z operatorem sieci telefonicznej.

Zmiana ustawienia ECM

1. Dotknij ikony okna Stanu w prawym górnym narożniku ekranu początkowego.

2. Dotknij ikony Faks.
3. Dotknij opcji **Ustawienia**.
4. Dotknij opcji **Tryb korekcji błędów**.
5. Dotknij opcji **Off** (Wył) lub **On** (Włącz).

Przyczyna: Na linii telefonicznej występują zakłócenia. Źródłem problemów z faksowaniem mogą być linie telefoniczne o złej jakości dźwięku (z dużym poziomem zakłóceń).

Jeśli to nie rozwiązuje problemu, przejdź do następnego rozwiązania.

Rozwiązanie 3: Zmień prędkość transmisji faksu

Rozwiązanie: Zmień ustawienie prędkości transmisji faksu.

Ustawianie prędkości faksu za pomocą wyświetlacza

1. Dotknij ikony okna Stanu w prawym górnym narożniku ekranu początkowego.

2. Dotknij ikony Faks.
3. Dotknij opcji **Ustawienia**.
4. Dotknij opcji **Szybkość faksu**.
5. Wybierz jedno z następujących ustawień.

Ustawienie prędkości transmisji faksu	Prędkość transmisji faksu
Szybko (33600)	v.34 (33600 bodów)
Średnio (14400)	v.17 (14400 bodów)
Wolno (9600)	v.29 (9600 bodów)

Przyczyna: Ustawienie **Szybkość faksu** było za wolne lub zbyt szybkie.

Urządzenie ma problemy z wysyłaniem i odbieraniem faksów

Wypróbuj poniższe rozwiązania by rozwiązać problem. Rozwiązania są ustawione od najbardziej prawdopodobnego. Jeśli pierwsze z rozwiązań nie pomaga, przechodź do kolejnych do czasu rozwiązania problemu.

- Rozwiązanie 1: Odłącz rozdzielacz linii
- Rozwiązanie 2: Sprawdź, czy gniazdko telefoniczne jest sprawne
- Rozwiązanie 3: Sprawdź, czy używane są telefony wewnętrzne lub inny sprzęt na linii telefonicznej.

Rozwiązanie 1: Odłącz rozdzielacz linii

Rozwiązanie: Przyczyną problemów z faksowaniem może być urządzenie rozdzielające linię telefoniczną. (rozgałęźnik to urządzenie umożliwiające podłączenie dwóch przewodów do jednego gniazdka telefonicznego). W przypadku korzystania z rozdzielacza telefonicznego odłącz go i podłącz urządzenie bezpośrednio do ściennego gniazda telefonicznego.

Przyczyna: Korzystano z rozdzielacza linii telefonicznej.

Jeśli to nie rozwiązuje problemu, przejdź do następnego rozwiązania.

Rozwiązanie 2: Sprawdź, czy gniazdko telefoniczne jest sprawne

Rozwiązanie: Spróbuj podłączyć sprawny telefon i przewód telefoniczny do gniazdka ściennego, do którego podłączone jest urządzenie i sprawdź sygnał wybierania. Jeśli nie słychać sygnału wybierania, skontaktuj się z serwisem operatora sieci telefonicznej.

Przyczyna: Gniazdo telefoniczne w ścianie działało nieprawidłowo.

Jeśli to nie rozwiązuje problemu, przejdź do następnego rozwiązania.

Rozwiązanie 3: Sprawdź, czy używane są telefony wewnętrzne lub inny sprzęt na linii telefonicznej.

Rozwiązanie: Upewnij się, że telefony wewnętrzne (telefony podłączone do tej samej linii, ale nie podłączone do urządzenia) lub inne urządzenia nie są używane lub nie mają podniesionej słuchawki. Na przykład nie można faksować przy użyciu urządzenia, gdy jest podniesiona słuchawka telefonu wewnętrznego lub gdy użytkownik wysyła pocztę bądź korzysta z Internetu za pomocą podłączonego do tej samej linii modemu komputerowego.

Przyczyna: Być może linia jest zajęta przez inne urządzenia korzystające z tej samej linii telefonicznej, co urządzenie.

Urządzenie ma problemy z ręcznym wysyłaniem faksu

Wypróbuj poniższe rozwiązania by rozwiązać problem. Rozwiązania są ustawione od najbardziej prawdopodobnego. Jeśli pierwsze z rozwiązań nie pomaga, przechodź do kolejnych do czasu rozwiązania problemu.

- Rozwiązanie 1: Upewnij się, że urządzenie faksujące odbiorcy może ręcznie odbierać faksy
- Rozwiązanie 2: Zmniejsz prędkość transmisji faksu

Rozwiązanie 1: Upewnij się, że urządzenie faksujące odbiorcy może ręcznie odbierać faksy

Rozwiązanie: Dowiedz się, czy urządzenie faksujące odbiorcy może ręcznie odbierać faksy.

Przyczyna: Urządzenie faksujące odbiorcy nie obsługuje ręcznego odbierania faksów.

Jeśli to nie rozwiązuje problemu, przejdź do następnego rozwiązania.

Rozwiązanie 2: Zmniejsz prędkość transmisji faksu

Rozwiązanie: Może zaistnieć potrzeba wysłania lub odbioru faksu przy mniejszej prędkości transmisji. Spróbuj dla opcji **Szybkość faksu** ustawić wartość **Średnio (14400)** lub **Wolno (9600)** w przypadku korzystania z poniższych rozwiązań:

- Internetowa usługa telefoniczna
- System PBX
- Protokół FoIP (Fax over Internet Protocol)
- Usługa ISDN

Ustawianie prędkości faksu za pomocą wyświetlacza

1. Dotknij ikony okna Stanu w prawym górnym narożniku ekranu początkowego.

2. Dotknij ikony Faks.
3. Dotknij opcji **Ustawienia**.
4. Dotknij opcji **Szybkość faksu**.
5. Wybierz jedno z następujących ustawień.

Ustawienie prędkości transmisji faksu	Prędkość transmisji faksu
Szybko (33600)	v.34 (33600 bodów)
Średnio (14400)	v.17 (14400 bodów)
Wolno (9600)	v.29 (9600 bodów)

Przyczyna: Ustawienie **Szybkość faksu** mogło mieć zbyt dużą wartość.

Jakość wysyłanych faksów jest niska

Wypróbuj poniższe rozwiązania by rozwiązać problem. Rozwiązania są ustawione od najbardziej prawdopodobnego. Jeśli pierwsze z rozwiązań nie pomaga, przechodź do kolejnych do czasu rozwiązania problemu.

- Rozwiązanie 1: Zmień rozdzielczość faksu
- Rozwiązanie 2: Upewnij się, że szyba jest czysta.
- Rozwiązanie 3: Użyj ustawienia Jaśniej/ciemniej by przyciemnić oryginał w trakcie wysyłania faksu

Rozwiązanie 1: Zmień rozdzielczość faksu

Rozwiązanie: Aby uzyskać najwyższą jakość faksu, zmień rozdzielczość faksu na **Fine**, **Bardzo wys.** (jeśli jest dostępna) lub **Photo** (Zdjęcie).

Przyczyna: Ustawienie rozdzielczości faksu miało niską wartość, np. **Standard**.

Jeśli to nie rozwiązuje problemu, przejdź do następnego rozwiązania.

Rozwiązanie 2: Upewnij się, że szyba jest czysta.

Rozwiązanie: Przesyłając faks z szyby skanera, wykonaj kopię, aby sprawdzić jakość wydruku. Jeśli jakość wydruku jest niska, wyczyść szybę.

Przyczyna: Szyba urządzenia mogła być brudna.

Jeśli to nie rozwiązuje problemu, przejdź do następnego rozwiązania.

Rozwiązanie 3: Użyj ustawienia Jaśniej/ciemniej by przyciemnić oryginał w trakcie wysyłania faksu

Rozwiązanie: Wykonaj kopię, aby sprawdzić jakość wydruku. Jeśli wydruk jest zbyt jasny, możesz go przyciemnić, dostosowując ustawienie **Lighter/Darker** (Jaśniej/Ciemniej) podczas wysyłania faksu.

Przyczyna: Ustawienie **Lighter/Darker** (Jaśniej/Ciemniej) mogło być zbyt jasne. W przypadku wysyłania faksu, który jest wyblakły, rozmyty lub pisany ręcznie, albo dokumentu ze znakiem wodnym (np. w postaci czerwonej pieczęci) można zmienić ustawienie **Lighter/Darker** (Jaśniej/Ciemniej), tak aby wysyłany faks był ciemniejszy niż oryginał.

Transmisja faksu przebiega powoli

Wypróbuj poniższe rozwiązania by rozwiązać problem. Rozwiązania są ustawione od najbardziej prawdopodobnego. Jeśli pierwsze z rozwiązań nie pomaga, przechodź do kolejnych do czasu rozwiązania problemu.

- Rozwiązanie 1: Wyślij faks czarno-biały
- Rozwiązanie 2: Obniż rozdzielczość faksu
- Rozwiązanie 3: Zwiększ prędkość transmisji faksu

Rozwiązanie 1: Wyślij faks czarno-biały

Rozwiązanie: Wysyłanie faksu w kolorze zajmuje więcej czasu, niż wysyłanie faksu monochromatycznego. Spróbuj wysłać faks monochromatyczny.

Przyczyna: Wysyłano faks w kolorze.

Jeśli to nie rozwiązuje problemu, przejdź do następnego rozwiązania.

Rozwiązanie 2: Obniż rozdzielczość faksu

Rozwiązanie: Aby uzyskać szybszą transmisję, użyj rozdzielczości **Standard**. Ustawienie to zapewnia najszybszą możliwą transmisję przy najniższej jakości faksu. Domyślna rozdzielczość to **Fine** — wydłuża ona czas wysyłania faksu.

Przyczyna: Dokument zawierał dużą ilość grafiki lub drobnych detali.

Jeśli to nie rozwiązuje problemu, przejdź do następnego rozwiązania.

Rozwiązanie 3: Zwiększ prędkość transmisji faksu

Rozwiązanie: Upewnij się, że dla opcji **Szybkość faksu** została ustawiona wartość **Szybko (33600)** lub **Średnio (14400)**.

Ustawianie prędkości faksu za pomocą wyświetlacza

1. Dotknij ikony okna Stanu w prawym górnym narożniku ekranu początkowego.

2. Dotknij ikony Faks.
3. Dotknij opcji **Ustawienia**.
4. Dotknij opcji **Szybkość faksu**.
5. Wybierz jedno z następujących ustawień.

Ustawienie prędkości transmisji faksu	Prędkość transmisji faksu
Szybko (33600)	v.34 (33600 bodów)
Średnio (14400)	v.17 (14400 bodów)
Wolno (9600)	v.29 (9600 bodów)

Przyczyna: Opcja **Szybkość faksu** była ustawiona na małą szybkość transmisji.

Urządzenie nie odbiera faksów, chociaż może je wysyłać

Wypróbuj poniższe rozwiązania by rozwiązać problem. Rozwiązania są ustawione od najbardziej prawdopodobnego. Jeśli pierwsze z rozwiązań nie pomaga, przechodź do kolejnych do czasu rozwiązania problemu.

- Rozwiązanie 1: Sprawdź ustawienie Odbieranie automatyczne
- Rozwiązanie 2: Skonfiguruj urządzenie na potrzeby ręcznego odbierania faksów
- Rozwiązanie 3: Jeśli na linii, do której podłączone jest urządzenie, działa również modem korzystający z połączenia telefonicznego, sprawdź, czy oprogramowanie dostarczone z modemem nie odbiera automatycznie faksów
- Rozwiązanie 4: Jeśli posiadasz sekretarkę na tej samej linii telefonicznej co urządzenie, nagraj nową wiadomość wychodzącą
- Rozwiązanie 5: Wyczyść pamięć urządzenia

Rozwiązanie 1: Sprawdź ustawienie Odbieranie automatyczne

Rozwiązanie: W niektórych biurach, możliwe jest skonfigurowanie urządzenia do automatycznego odpowiadania na przychodzące połączenia.

Jeśli opcja **Odbieranie automatyczne** ma być wyłączona, to aby odebrać faks, dotknij przycisk **Akceptuj**.

Przyczyna: Opcja **Odbieranie automatyczne** została wyłączona, co oznacza, że urządzenie nie będzie odbierać połączeń przychodzących. Konieczna jest obecność użytkownika, który osobiście odbiera połączenia przychodzące, w przeciwnym razie urządzenie nie odbierze faksu.

Jeśli to nie rozwiązuje problemu, przejdź do następnego rozwiązania.

Rozwiązanie 2: Skonfiguruj urządzenie na potrzeby ręcznego odbierania faksów

Rozwiązanie: Skonfiguruj urządzenie do ręcznego odbierania faksów. Jeśli do odbierania połączeń faksowych używana jest linia z usługą poczty głosowej, nie można odbierać faksów w sposób automatyczny. Faksy trzeba odbierać ręcznie. Oznacza to, że konieczna jest obecność użytkownika, który osobiście odbiera przychodzące połączenia faksowe.

Informacje na temat konfigurowania urządzenia w przypadku korzystania z usługi poczty głosowej można znaleźć w rozdziale „Konfiguracja urządzenia HP Photosmart do faksowania” na stronie 51.

Przyczyna: Korzystano z usługi poczty głosowej pod tym samym numerem telefonu, pod którym odbierano faksy.

Jeśli to nie rozwiązuje problemu, przejdź do następnego rozwiązania.

Rozwiązanie 3: Jeśli na linii, do której podłączone jest urządzenie, działa również modem korzystający z połączenia telefonicznego, sprawdź, czy oprogramowanie dostarczone z modemem nie odbiera automatycznie faksów

Rozwiązanie: Jeśli na linii, do której podłączone jest urządzenie, działa również modem komputerowy korzystający z połączenia telefonicznego, sprawdź czy

oprogramowanie modemu nie zostało skonfigurowane do automatycznego odbierania faksów. Modemy ustawione do automatycznego odbierania faksów przejmują kontrolę nad linią telefoniczną i uniemożliwiają urządzeniu odbieranie faksów.

Przyczyna: Modem komputerowy był podłączony do tej samej linii telefonicznej co urządzenie.

Jeśli to nie rozwiązuje problemu, przejdź do następnego rozwiązania.

Rozwiązanie 4: Jeśli posiadasz sekretarkę na tej samej linii telefonicznej co urządzenie, nagraj nową wiadomość wychodzącą

Rozwiązanie: Spróbuj odebrać faks po odłączeniu automatycznej sekretarki. Jeśli próba się powiedzie, źródłem problemu może być właśnie automatyczna sekretarka. Podłącz ponownie automatyczną sekretarkę i nagraj komunikat powitalny.

- Nagraj komunikat trwający około 10 sekund.
- Podczas nagrywania komunikatu mów wolno i głośno.
- Pozostaw co najmniej 5 sekund ciszy na końcu komunikatu.
- Podczas nagrywania tej cichej części w tle nie powinno być słychać żadnych dźwięków.

Przyczyna: Jeśli do tej samej linii telefonicznej co urządzenie była podłączona automatyczna sekretarka, mógł wystąpić jeden z następujących problemów:

- Wiadomość powitalna automatycznej sekretarki mogła być zbyt długa lub zbyt głośna i uniemożliwić urządzeniu wykrycie tonów faksowania, przez co urządzenie wysyłające faks mogło się rozłączyć.
- Cisza po wiadomości powitalnej automatycznej sekretarki mogła być zbyt krótka, aby urządzenie było w stanie wykryć tony faksowania. Problem ten występuje najczęściej w przypadku cyfrowych sekretarek automatycznych.

Jeśli to nie rozwiązuje problemu, przejdź do następnego rozwiązania.

Rozwiązanie 5: Wyczyść pamięć urządzenia

Rozwiązanie: Jeśli włączona jest funkcja **Rezerwowy odbiór faksów** i urządzenie sygnalizuje błąd, pamięć może zapełnić się danymi faksów, które nie zostały jeszcze wydrukowane, a urządzenie przestanie odpowiadać na połączenia. Jeśli wystąpił błąd, który uniemożliwia drukowanie faksów przez urządzenie, sprawdź, czy na wyświetlaczu nie pojawiły się informacje o wystąpieniu błędu. Sprawdź, czy:

- Urządzenie jest włączone. Naciśnij przycisk **Przycisk włączania** by włączyć urządzenie.
- Urządzenie nie jest prawidłowo skonfigurowane do faksowania. Więcej informacji znajdziesz w „Konfiguracja urządzenia HP Photosmart do faksowania” na stronie 51.
- W podajniku wejściowym jest papier.
- Nie wystąpiła blokada papieru.

- Karetka nie jest zablokowana. Wyłącz urządzenie, usuń wszystkie obiekty blokujące karetkę (w tym także elementy opakowania), a następnie włącz ponownie urządzenie.
- Drzwiczki dostępu do kaset drukujących są zamknięte. Jeśli nie, zamknij drzwiczki dostępu do kaset drukujących, jak pokazano poniżej:

Rozwiąż wszystkie wykryte problemy. Urządzenie automatycznie rozpocznie drukowanie niewydrukowanych faksów znajdujących się w pamięci. Aby wyczyścić pamięć, można usunąć także faksy przechowywane w pamięci, wyłączając urządzenie.

Przyczyna: Pamięć urządzenia była przepełniona.

Słychać zakłócenia na linii telefonicznej po podłączeniu urządzenia

Wypróbuj poniższe rozwiązania by rozwiązać problem. Rozwiązania są ustawione od najbardziej prawdopodobnego. Jeśli pierwsze z rozwiązań nie pomaga, przechodź do kolejnych do czasu rozwiązania problemu.

- Rozwiązanie 1: Odłącz rozdzielacz linii
- Rozwiązanie 2: Skorzystaj z innego gniazdka zasilającego

Rozwiązanie 1: Odłącz rozdzielacz linii

Rozwiązanie: Przyczyną problemów z faksowaniem może być urządzenie rozdzielające linię telefoniczną. (rozgałęźnik to urządzenie umożliwiające podłączenie dwóch przewodów do jednego gniazdka telefonicznego). W przypadku korzystania z rozdzielacza telefonicznego odłącz go i podłącz urządzenie bezpośrednio do ściennego gniazda telefonicznego.

Przyczyna: Korzystano z rozdzielacza linii telefonicznej.

Jeśli to nie rozwiązuje problemu, przejdź do następnego rozwiązania.

Rozwiązanie 2: Skorzystaj z innego gniazdka zasilającego

Rozwiązanie: Spróbuj podłączyć urządzenie do innego gniazdka sieciowego.

Przyczyna: Urządzenie nie było podłączone do prawidłowo uziemionego gniazda zasilania.

Test faksu nie powiódł się

W przypadku próby uruchomienia testu faksu z komputera i jego niepowodzenia, urządzenie może być zajęte innym zadaniem lub wystąpił błąd uniemożliwiający uruchomienie testu faksu.

Co sprawdzić

- Urządzenie zostało prawidłowo skonfigurowane, podłączone do źródła zasilania i jest podłączone do komputera. Więcej informacji o konfiguracji urządzenia można znaleźć w Podręczniku konfiguracji dostarczonym z urządzeniem.
- Urządzenie jest włączone. Jeśli nie jest, naciśnij przycisk **Przycisk włączania**, aby włączyć urządzenie.
- Kasety drukujące zostały prawidłowo zainstalowane, karetka nie jest zablokowana, a drzwiczki kaset drukujących są zamknięte.
- Urządzenie nie jest zajęte innym zadaniem, jak wyrównywanie pojemników z tuszem. Sprawdź wyświetlacz. Jeżeli urządzenie jest zajęte, odczekaj, aż zakończy bieżące zadanie i uruchom ponownie test faksu.
- Tylne drzwiczki są zamocowane z tyłu urządzenia.
- Na wyświetlaczu nie ma komunikatów o błędach. Jeżeli jest wyświetlany komunikat o błędzie, rozwiąż problem i uruchom ponownie test faksu.

Jeżeli po uruchomieniu testu faksu urządzenie wyświetli komunikat, że test zakończył się niepowodzeniem, należy uważnie przeczytać następujące informacje, aby określić, jak usunąć problemy z konfiguracją faksu. Różne części testu faksu mogą się z różnych przyczyn zakończyć niepowodzeniem.

- Test sprzętowy faksu nie powiódł się.
- Test podłączenia faksu do aktywnego ściennego gniazdka telefonicznego nie powiódł się
- Test podłączenia przewodu telefonicznego do prawidłowego portu faksu nie powiódł się.
- Test użycia prawidłowego typu przewodu telefonicznego z faksem nie powiódł się.
- Test stanu linii faksu nie powiódł się
- Test wykrywania sygnału wybierania nie powiódł się

Test sprzętowy faksu nie powiódł się.

Rozwiązanie:

- Wyłącz urządzenie za pomocą przycisku **Przycisk włączania** znajdującego się na panelu sterowania, a następnie odłącz przewód zasilający znajdujący się z tyłu urządzenia. Po upływie kilku sekund podłącz ponownie przewód zasilający i włącz zasilanie. Uruchom test ponownie. Jeżeli test znowu się nie powiedzie, zapoznaj się z dalszymi informacjami na temat rozwiązywania problemów zawartymi w tym rozdziale.

  Uwaga Data i czas mogą zostać wyzerowane w zależności od tego, jak długo urządzenie było odłączone. Po włączeniu zasilania konieczne będzie ponowne wprowadzenie daty i czasu.

- Spróbuj wysłać lub odebrać faks testowy. Jeżeli uda się wysłać lub otrzymać faks, prawdopodobnie problem nie występuje.
- Jeżeli test jest uruchamiany za pomocą **Kreatora konfiguracji faksu**, upewnij się, że urządzenie nie jest zajęte wykonywaniem innych zadań, np. kopiowaniem. Sprawdź, czy na wyświetlaczu nie jest widoczny komunikat wskazujący, że urządzenie jest zajęte. Jeśli jest zajęte, zanim uruchomisz test zaczekaj, aż zakończy zadanie i przejdzie w tryb oczekiwania.

Po rozwiązaniu wszystkich znalezionych problemów uruchom ponownie test faksu, aby upewnić się, że został on zakończony pomyślnie i urządzenie jest gotowe do faksowania. Jeśli **Test urządzenia faksującego** wciąż kończy się niepowodzeniem i występują problemy z faksowaniem, skontaktuj się z serwisem firmy HP. Odwiedź witrynę internetową www.hp.com/support. Jeśli pojawi się pytanie, wybierz swój kraj/region, a następnie kliknij w **Skontaktuj się z HP** aby uzyskać informacje o nawiązaniu kontaktu z obsługą techniczną.

Test podłączenia faksu do aktywnego ściennego gniazdka telefonicznego nie powiódł się

Rozwiązanie:

- Sprawdź połączenie pomiędzy gniazdkiem telefonicznym a urządzeniem, by upewnić się że przewód jest dobrze połączony.
- Upewnij się, że używany jest kabel telefoniczny dostarczony z urządzeniem. Jeśli urządzenie nie jest podłączone do ściennego gniazda telefonicznego przy użyciu dostarczonego kabla telefonicznego, wysyłanie lub odbieranie faksów może być niemożliwe. Po podłączeniu kabla telefonicznego dostarczonego z urządzeniem uruchom ponownie test faksu.
- Upewnij się, że urządzenie zostało prawidłowo podłączone do telefonicznego gniazda ściennego. Używając przewodu telefonicznego dostarczonego z urządzeniem, podłącz jeden koniec do ściennego gniazdka telefonicznego, a drugi do portu oznaczonego jako 1-LINE z tyłu urządzenia. Więcej Informacji na temat konfiguracji urządzenia do faksowania można znaleźć w części „Konfiguracja urządzenia HP Photosmart do faksowania” na stronie 51.

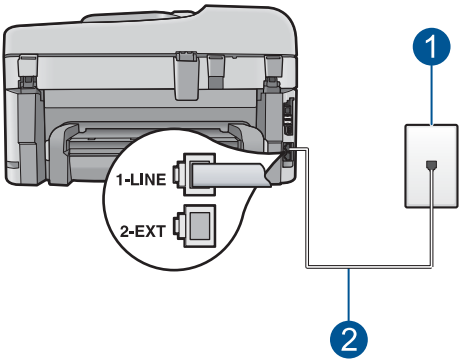

1	Ścienne gniazdko telefoniczne
2	Użyj kabla telefonicznego dostarczonego wraz z urządzeniem

- Jeśli korzystasz z rozdzielacza linii, może on też powodować problemy z faksowaniem. (rozgałęźnik to urządzenie umożliwiające podłączenie dwóch przewodów do jednego gniazdka telefonicznego). Spróbuj usunąć rozdzielacz linii telefonicznej i podłączyć urządzenie bezpośrednio do ściennego gniazdka telefonicznego.
- Spróbuj podłączyć działający telefon i przewód telefoniczny do telefonicznego gniazda ściennego wykorzystywanego przez urządzenie i sprawdź sygnał wybierania. Jeśli nie słychać sygnału wybierania, skontaktuj się z serwisem operatora sieci telefonicznej aby sprawdzono linię.
- Spróbuj wysłać lub odebrać faks testowy. Jeżeli uda się wysłać lub otrzymać faks, prawdopodobnie problem nie występuje.

Po rozwiązaniu wszystkich znalezionych problemów uruchom ponownie test faksu, aby upewnić się, że został on zakończony pomyślnie i urządzenie jest gotowe do faksowania.

Test podłączenia przewodu telefonicznego do prawidłowego portu faksu nie powiódł się.

Rozwiązanie: Podłącz kabel telefoniczny do odpowiedniego portu.

Podłączanie kabla telefonicznego do odpowiedniego portu

1. Używając przewodu telefonicznego dostarczonego z urządzeniem, podłącz jeden koniec do ściennego gniazdka telefonicznego, a drugi do portu oznaczonego jako 1-LINE z tyłu urządzenia.

   Uwaga Jeśli urządzenie zostało podłączone do ściennego gniazda telefonicznego przy użyciu portu 2-EXT, nie można wysyłać i odbierać faksów. Port 2-EXT powinien być używany jedynie do podłączania innych urządzeń, takich jak automatyczna sekretarka lub telefon.

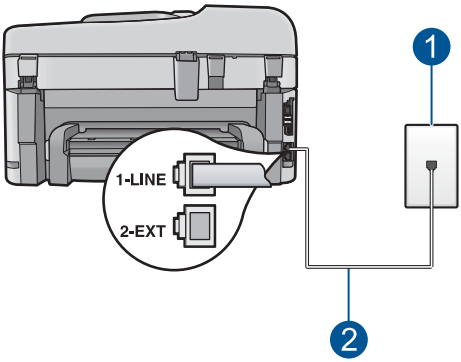

1	Ścienne gniazdko telefoniczne
2	Użyj kabla telefonicznego dostarczonego wraz z urządzeniem

2. Po podłączeniu kabla telefonicznego do portu oznaczonego jako 1-LINE uruchom ponownie test faksu, aby upewnić się, że został on zakończony pomyślnie i urządzenie jest gotowe do faksowania.
3. Spróbuj wysłać lub odebrać faks testowy.

Test użycia prawidłowego typu przewodu telefonicznego z faksem nie powiódł się.

Rozwiązanie:

- Upewnij się, że urządzenie jest podłączone do ściennego gniazda telefonicznego przy użyciu kabla telefonicznego dostarczonego w opakowaniu tego urządzenia. Jeden koniec kabla telefonicznego należy podłączyć do portu oznaczonego jako 1-LINE z tyłu urządzenia, a drugi do ściennego gniazda telefonicznego, jak pokazano poniżej.

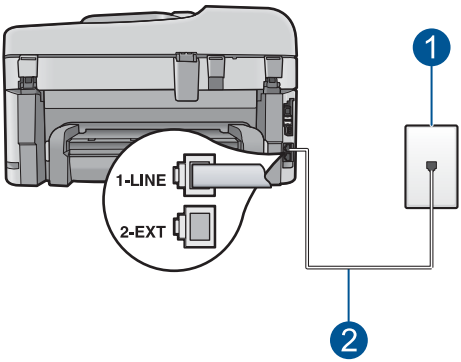

1	Ścienne gniazdko telefoniczne
2	Przewód telefoniczny dostarczony wraz z urządzeniem

- Sprawdź połączenie pomiędzy gniazdkiem telefonicznym a urządzeniem, by upewnić się że przewód jest dobrze połączony.

Test stanu linii faksu nie powiódł się

Rozwiązanie:

- Upewnij się, że urządzenie jest podłączone do analogowej linii telefonicznej. W przeciwnym razie wysyłanie i odbieranie faksów nie będzie możliwe. Aby sprawdzić, czy linia jest analogowa, czy cyfrowa, podłącz zwykły analogowy telefon do linii i sprawdź, czy słychać sygnał wybierania. Jeżeli nie słychać normalnego sygnału wybierania, linia może być przeznaczona dla telefonów cyfrowych. Podłącz urządzenie do analogowej linii telefonicznej, a następnie spróbuj wysłać lub odebrać faks.
- Sprawdź połączenie pomiędzy gniazdkiem telefonicznym a urządzeniem, by upewnić się że przewód jest dobrze połączony.
- Upewnij się, że urządzenie zostało prawidłowo podłączone do telefonicznego gniazda ściennego. Używając przewodu telefonicznego dostarczonego z urządzeniem, podłącz jeden koniec do ściennego gniazdka telefonicznego, a drugi do portu oznaczonego jako 1-LINE z tyłu urządzenia. Więcej Informacji na temat konfiguracji urządzenia do faksowania można znaleźć w części „Konfiguracja urządzenia HP Photosmart do faksowania” na stronie 51.
- Inne urządzenia wykorzystujące tę samą linię telefoniczną co urządzenie mogą być przyczyną niepowodzenia testu. Aby sprawdzić, czy problem jest powodowany przez inne urządzenie, należy odłączyć od linii telefonicznej wszystkie inne urządzenia poza urządzeniem, a następnie uruchomić ponownie test.
  - Jeśli **Test stanu linii faksu** można pomyślnie przeprowadzić bez innych urządzeń, przyczyną problemów jest co najmniej jeden z dodatkowych elementów wyposażenia. Podłączaj je kolejno i za każdym razem uruchamiaj test, aż zidentyfikujesz urządzenie, które jest przyczyną problemu.
  - Jeśli **Test stanu linii faksu** zakończy się niepowodzeniem bez podłączonych innych urządzeń, podłącz urządzenie do sprawnej linii telefonicznej i zapoznaj się z informacjami na temat rozwiązywania problemów zawartymi w tej sekcji.
- Jeśli korzystasz z rozdzielacza linii, może on też powodować problemy z faksowaniem. (rozgałęźnik to urządzenie umożliwiające podłączenie dwóch przewodów do jednego gniazdka telefonicznego). Spróbuj usunąć rozdzielacz linii telefonicznej i podłączyć urządzenie bezpośrednio do ściennego gniazdka telefonicznego.

Po rozwiązaniu wszystkich znalezionych problemów uruchom ponownie test faksu, aby upewnić się, że został on zakończony pomyślnie i urządzenie jest gotowe do faksowania. Jeśli **Test stanu linii faksu** nadal kończy się niepowodzeniem, a problemy z faksowaniem nadal występują, skontaktuj się z operatorem sieci telefonicznej i poproś o sprawdzenie linii telefonicznej.

Uwaga Jeśli nie masz pewności, jaki rodzaj linii posiadasz (analogowa czy cyfrowa), zapytaj o to swojego operatora.

Test wykrywania sygnału wybierania nie powiódł się

Rozwiązanie:

- Inne urządzenia wykorzystujące tę samą linię telefoniczną co urządzenie mogą być przyczyną niepowodzenia testu. Aby sprawdzić, czy problem jest powodowany przez inne urządzenie, należy odłączyć od linii telefonicznej wszystkie inne urządzenia poza urządzeniem, a następnie uruchomić ponownie test. Jeśli **Wykrywanie sygnału wybierania** można pomyślnie przeprowadzić bez innych urządzeń, przyczyną problemów jest co najmniej jeden z dodatkowych elementów wyposażenia. Podłączaj je kolejno i za każdym razem uruchamiaj test, aż zidentyfikujesz urządzenie, które jest przyczyną problemu.
- Spróbuj podłączyć działający telefon i przewód telefoniczny do telefonicznego gniazda ściennego wykorzystywanego przez urządzenie i sprawdź sygnał wybierania. Jeśli nie słychać sygnału wybierania, skontaktuj się z serwisem operatora sieci telefonicznej aby sprawdzono linię.
- Upewnij się, że urządzenie zostało prawidłowo podłączone do telefonicznego gniazda ściennego. Używając przewodu telefonicznego dostarczonego z urządzeniem, podłącz jeden koniec do ściennego gniazdka telefonicznego, a drugi do portu oznaczonego jako 1-LINE z tyłu urządzenia. Więcej Informacji na temat konfiguracji urządzenia do faksowania można znaleźć w części „Konfiguracja urządzenia HP Photosmart do faksowania” na stronie 51.

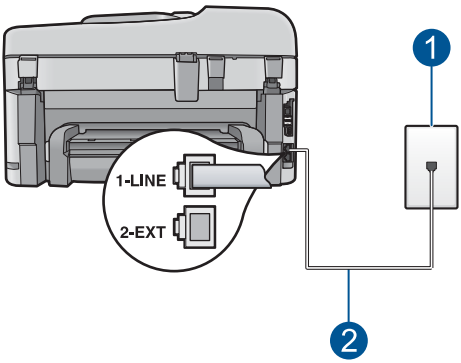

1	Ścienne gniazdko telefoniczne
2	Użyj kabla telefonicznego dostarczonego wraz z urządzeniem

- Jeśli korzystasz z rozdzielacza linii, może on też powodować problemy z faksowaniem. (rozgałęźnik to urządzenie umożliwiające podłączenie dwóch przewodów do jednego gniazdka telefonicznego). Spróbuj usunąć rozdzielacz linii telefonicznej i podłączyć urządzenie bezpośrednio do ściennego gniazdka telefonicznego.
- Jeżeli używany system telefoniczny nie wykorzystuje standardowego tonu wybierania numeru, jak na przykład niektóre systemy PBX, może być to przyczyną niepowodzenia testu. Nie spowoduje to jednak problemów przy wysyłaniu czy odbieraniu faksów. Spróbuj wysłać lub odebrać faks testowy.

- Upewnij się, że ustawienie kraju/regionu zostało prawidłowo skonfigurowane. W przypadku braku ustawienia lub nieprawidłowego ustawienia kraju/regionu test może zakończyć się niepowodzeniem i mogą wystąpić problemy z odbieraniem i wysyłaniem faksów.
- Upewnij się, że urządzenie jest podłączone do analogowej linii telefonicznej. W przeciwnym razie wysyłanie i odbieranie faksów nie będzie możliwe. Aby sprawdzić, czy linia jest analogowa, czy cyfrowa, podłącz zwykły analogowy telefon do linii i sprawdź, czy słychać sygnał wybierania. Jeżeli nie słychać normalnego sygnału wybierania, linia może być przeznaczona dla telefonów cyfrowych. Podłącz urządzenie do analogowej linii telefonicznej, a następnie spróbuj wysłać lub odebrać faks.

  Uwaga Jeśli nie masz pewności, jaki rodzaj linii posiadasz (analogowa czy cyfrowa), zapytaj o to swojego operatora.

Po rozwiązaniu wszystkich znalezionych problemów uruchom ponownie test faksu, aby upewnić się, że został on zakończony pomyślnie i urządzenie jest gotowe do faksowania. Jeśli **Wykrywanie sygnału wybierania** nadal kończy się niepowodzeniem, skontaktuj się z operatorem sieci telefonicznej i poproś o sprawdzenie linii telefonicznej.

Raport dziennika faksu wskazuje na wystąpienie błędu

Rozwiązanie: W poniższej tabeli znajdują się informacje o kodach błędów w raporcie **Dziennik faksów**. Informacja ta może być przydatna podczas rozwiązywania wszystkich problemów napotkanych w trakcie korzystania z funkcji faksowania urządzenia. Tabela zawiera również kody związane z funkcją **Tryb korekcji błędów** (ECM). Jeśli ten sam błąd będzie się powtarzał, spróbuj wyłączyć tryb korekcji błędów (ECM).

Kod błędu	Definicja błędu
(223 **Tryb korekcji błędów**) 224	Co najmniej jedna odebrana strona może nie być czytelna.
225-231	Niezgodność funkcji z urządzeniem wysyłającym faks.
232-234 (235-236 **Tryb korekcji błędów**) 237	Utracono połączenie telefoniczne.
238 (239-241 **Tryb korekcji błędów**)	Urządzenie faksujące nadawcy wysłało nieoczekiwany komunikat.
242	Urządzenie faksujące nadawcy próbuje odbierać zamiast wysyłać.
243-244 (245-246 **Tryb korekcji błędów**)	Urządzenie wysyłające faks przedwcześnie przerwało sesję.

(ciąg dalszy)

Kod błędu	Definicja błędu
247-248 (249-251 **Tryb korekcji błędów**)	Błąd połączenia z urządzeniem wysyłającym faks.
252	Odebranie faksu nie powiodło się ze względu na niską jakość linii telefonicznej.
253	Urządzenie wysyłające faks próbowało użyć nieobsługiwanej szerokości strony.
281 (282 **Tryb korekcji błędów**) 283-284 (285 **Tryb korekcji błędów**) 286	Utracono połączenie telefoniczne.
290	Błąd połączenia z urządzeniem wysyłającym faks.
291	Odebrany faks nie mógł zostać zachowany w pamięci.
314-320	Niezgodność funkcji z urządzeniem odbierającym faks.
321	Błąd połączenia z urządzeniem odbierającym faks.
322-324	Wysłanie faksu nie powiodło się ze względu na niską jakość linii telefonicznej.
(325-328 **Tryb korekcji błędów**) 329-331	Urządzenie odbierające faks wskazało, że co najmniej jedna odebrana strona może nie być czytelna.
332-337 (338-342 **Tryb korekcji błędów**) 343	Urządzenie faksujące odbiorcy wysłało nieoczekiwany komunikat.
344-348 (349-353 **Tryb korekcji błędów**) 354-355	Utracono połączenie telefoniczne.
356-361 (362-366 **Tryb korekcji błędów**)	Urządzenie odbierające faks przedwcześnie przerwało sesję.
367-372 (373-377 **Tryb korekcji błędów**) 378-380	Błąd połączenia z urządzeniem odbierającym faks.
381	Utracono połączenie telefoniczne.
382	Urządzenie odbierające faks przestało akceptować strony.
383	Utracono połączenie telefoniczne.

(ciąg dalszy)

Kod błędu	Definicja błędu
390-391	Błąd połączenia z urządzeniem odbierającym faks.

Zmiana ustawienia ECM

1. Dotknij ikony okna Stanu w prawym górnym narożniku ekranu początkowego.

2. Dotknij ikony Faks.
3. Dotknij opcji **Ustawienia**.
4. Dotknij opcji **Tryb korekcji błędów**.
5. Dotknij opcji **Off** (Wył) lub **On** (Włącz).

Przyczyna: Jeśli w czasie wysyłania lub odbierania faksu wystąpił problem, zostanie wydrukowany raport **Dziennik faksów**.

Błędy

W tej części opisano następujące kategorie komunikatów dotyczących urządzenia:

- Komunikaty urządzenia
- Komunikaty dotyczące plików
- Ogólne komunikaty dotyczące użytkownika
- Komunikaty dotyczące papieru
- Komunikaty dotyczące zasilania i połączeń
- Komunikaty pojemnika z tuszem i głowicy drukującej

Komunikaty urządzenia

Poniżej znajduje się lista komunikatów błędów związanych z urządzeniem:

- Niewłaściwa wersja oprogramowania sprzętowego
- Pamięć jest przepełniona
- Problem z zasobnikiem papieru fotograficznego
- Nie można włączyć zasobnika fotograficznego
- Nie można odłączyć zasobnika fotograficznego
- Brak oprogramowania HP Photosmart

Niewłaściwa wersja oprogramowania sprzętowego

Rozwiązanie: Skontaktuj się z pomocą techniczną HP, aby usunąć problem.

Sprawdź: www.hp.com/support.

Gdy zostanie wyświetlony monit, wybierz swój kraj/region, a następnie kliknij łącze **Kontakt z firmą HP**, aby uzyskać informacje o pomocy technicznej.

Przyczyna: Wersja oprogramowania sprzętowego urządzenia nie pasowała do wersji oprogramowania.

Pamięć jest przepełniona

Rozwiązanie: Spróbuj wykonywać jednorazowo mniej kopii.

Przyczyna: Kopiowany dokument przekroczył wielkość pamięci urządzenia .

Problem z zasobnikiem papieru fotograficznego

Wypróbuj poniższe rozwiązania by rozwiązać problem. Rozwiązania są ustawione od najbardziej prawdopodobnego. Jeśli pierwsze z rozwiązań nie pomaga, przechodź do kolejnych do czasu rozwiązania problemu.

- Rozwiązanie 1: Załaduj więcej papieru do podajnika fotograficznego
- Rozwiązanie 2: Upewnij się, że do podajnika fotograficznego został prawidłowo załadowany papier.
- Rozwiązanie 3: Wyjmij nadmiar papieru z podajnika fotograficznego
- Rozwiązanie 4: Sprawdź, czy kartki nie są sklejone ze sobą
- Rozwiązanie 5: Upewnij się, że papier fotograficzny nie zwija się
- Rozwiązanie 6: Ładuj kolejno pojedyncze arkusze papieru

Rozwiązanie 1: Załaduj więcej papieru do podajnika fotograficznego

Rozwiązanie: Jeśli zasobnik fotograficzny jest pusty lub pozostaje w nim jedynie kilka arkuszy, należy go uzupełnić. Jeśli w zasobniku fotograficznym znajduje się papier, usuń go, wyrównaj plik kartek na płaskiej powierzchni i włóż ponownie do zasobnika fotograficznego. Postępuj zgodnie z informacjami na wyświetlaczu lub na ekranie komputera by kontynuować.

Nie przepełniaj zasobnika fotograficznego; sprawdź, czy plik papieru fotograficznego mieści się w zasobniku fotograficznym, oraz czy nie wykracza powyżej górnej krawędzi prowadnicy szerokości papieru.

Przyczyna: W podajniku papieru fotograficznego znajdowała się niewystarczająca ilość papieru.

Jeśli to nie rozwiązuje problemu, przejdź do następnego rozwiązania.

Rozwiązanie 2: Upewnij się, że do podajnika fotograficznego został prawidłowo załadowany papier.

Rozwiązanie: Sprawdź, czy papier został prawidłowo umieszczony w zasobniku fotograficznym.

Aby uzyskać więcej informacji, patrz:

„Ładowanie materiałów” na stronie 16

Przyczyna: Papier był nieprawidłowo podawany ponieważ był niewłaściwie załadowany.

Jeśli to nie rozwiązuje problemu, przejdź do następnego rozwiązania.

Rozwiązanie 3: Wyjmij nadmiar papieru z podajnika fotograficznego

Rozwiązanie: Nie przepełniaj zasobnika fotograficznego; sprawdź, czy plik papieru fotograficznego mieści się w zasobniku fotograficznym, oraz czy nie wykracza powyżej górnej krawędzi prowadnicy szerokości papieru.

Przyczyna: Załadowano zbyt dużo papieru fotograficznego do podajnika fotograficznego.

Jeśli to nie rozwiązuje problemu, przejdź do następnego rozwiązania.

Rozwiązanie 4: Sprawdź, czy kartki nie są sklejone ze sobą

Rozwiązanie: Wyjmij papier z zasobnika fotograficznego i przekartkuj stos arkuszy, aby je rozdzielić. Załaduj papier z powrotem do zasobnika fotograficznego i ponów próbę drukowania.

Przyczyna: Dwa lub więcej arkuszy papieru skleiły się ze sobą .

Jeśli to nie rozwiązuje problemu, przejdź do następnego rozwiązania.

Rozwiązanie 5: Upewnij się, że papier fotograficzny nie zwija się

Rozwiązanie: Jeżeli papier fotograficzny jest zwinięty, umieść go w torebce plastikowej i delikatnie odwiń w przeciwnym kierunku. Jeśli problem występuje nadal, należy użyć papieru fotograficznego, który się nie zwija.

Przyczyna: Papier fotograficzny był zwinięty.

Jeśli to nie rozwiązuje problemu, przejdź do następnego rozwiązania.

Rozwiązanie 6: Ładuj kolejno pojedyncze arkusze papieru

Rozwiązanie: Spróbuj ładować kartki papieru fotograficznego pojedynczo.

Przyczyna: Papier może być nieprawidłowo pobierany jeśli urządzenie jest używane w warunkach ekstremalnie niskiej lub wysokiej wilgotności.

Nie można włączyć zasobnika fotograficznego

Rozwiązanie: Wyjmij zasobnik wyjściowy i zainstaluj go na nowo. Wepchnij zasobnik wyjściowy tak daleko, jak to możliwe. Sprawdź, czy zasobnik jest opuszczony i leży płasko.

Przyczyna: Zasobnik wyjściowy nie był całkowicie włożony.

Nie można odłączyć zasobnika fotograficznego

Rozwiązanie: Wsuń zasobnik wyjściowy całkowicie w dół.

Przyczyna: Zasobnik wyjściowy nie był całkowicie opuszczony.

Brak oprogramowania HP Photosmart

Wypróbuj poniższe rozwiązania by rozwiązać problem. Rozwiązania są ustawione od najbardziej prawdopodobnego. Jeśli pierwsze z rozwiązań nie pomaga, przechodź do kolejnych do czasu rozwiązania problemu.

- Rozwiązanie 1: Zainstaluj oprogramowanie HP Photosmart
- Rozwiązanie 2: Włącz urządzenie
- Rozwiązanie 3: Włącz komputer
- Rozwiązanie 4: Sprawdź połączenie między urządzeniem a komputerem

Rozwiązanie 1: Zainstaluj oprogramowanie HP Photosmart

Rozwiązanie: Zainstaluj oprogramowanie HP Photosmart dostarczone z urządzeniem. Jeżeli jest ono zainstalowane, uruchom ponownie komputer.

Instalacja oprogramowania HP Photosmart

1. Włóż płytę CD urządzenia do napędu CD-ROM komputera i uruchom program Setup.
2. Gdy pojawi się komunikat, kliknij **Install More Software** (Zainstaluj dodatkowe oprogramowanie) by zainstalować oprogramowanie HP Photosmart.
3. Postępuj zgodnie z instrukcjami wyświetlanymi na ekranie i znajdującymi się w przewodniku Szybki start dostarczonym z urządzeniem.

Przyczyna: Oprogramowanie HP Photosmart nie zostało zainstalowane.

Jeśli to nie rozwiązuje problemu, przejdź do następnego rozwiązania.

Rozwiązanie 2: Włącz urządzenie

Rozwiązanie: Włącz urządzenie.

Przyczyna: Urządzenie było wyłączone.

Jeśli to nie rozwiązuje problemu, przejdź do następnego rozwiązania.

Rozwiązanie 3: Włącz komputer

Rozwiązanie: Włącz komputer

Przyczyna: Komputer był wyłączony.

Jeśli to nie rozwiązuje problemu, przejdź do następnego rozwiązania.

Rozwiązanie 4: Sprawdź połączenie między urządzeniem a komputerem

Rozwiązanie: Sprawdź połączenie między urządzeniem a komputerem. Upewnij się, że kabel USB jest prawidłowo podłączony do portu USB z tyłu urządzenia. Upewnij się, że drugi koniec kabla USB jest prawidłowo podłączony do portu USB komputera. Po prawidłowym podłączeniu kabla wyłącz urządzenie, a następnie włącz je ponownie. Jeśli urządzenie jest podłączone do komputera za pomocą połączenia przewodowego, bezprzewodowego lub Bluetooth, sprawdź, czy odpowiednie połączenia są aktywne, a urządzenie włączone.

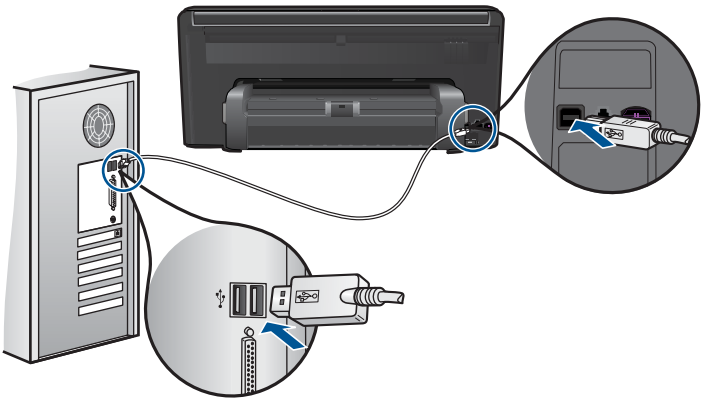

Dodatkowe informacje na temat konfiguracji urządzenia i podłączania go do komputera znajdują się w przewodniku Szybki start dołączonym do urządzenia.

Przyczyna: Urządzenie nie było poprawnie podłączone do komputera.

Komunikaty dotyczące plików

Poniżej znajduje się lista komunikatów o błędach związanych z plikami:

- Błąd odczytu lub zapisu pliku
- Nieczytelne pliki. Nie można odczytać NN plików
- Nie znaleziono zdjęć
- Nie znaleziono pliku
- Niewłaściwa nazwa pliku
- Typy plików obsługiwane przez urządzenie
- Uszkodzony plik

Błąd odczytu lub zapisu pliku

Rozwiązanie: Sprawdź, czy folder i nazwa pliku są poprawne.

Przyczyna: Oprogramowanie urządzenia nie może otworzyć lub zapisać pliku.

Nieczytelne pliki. Nie można odczytać NN plików

Rozwiązanie: Włóż ponownie kartę pamięci do urządzenia. Jeśli to nie pomoże, zrób zdjęcia ponownie za pomocą aparatu cyfrowego. Po przesłaniu plików do komputera spróbuj wydrukować je za pomocą oprogramowania urządzenia. Kopie mogą nie być uszkodzone.

Przyczyna: Niektóre z plików na zainstalowanej karcie pamięci lub podłączonym urządzeniu pamięci masowej były uszkodzone.

Nie znaleziono zdjęć

Wypróbuj poniższe rozwiązania by rozwiązać problem. Rozwiązania są ustawione od najbardziej prawdopodobnego. Jeśli pierwsze z rozwiązań nie pomaga, przechodź do kolejnych do czasu rozwiązania problemu.

- Rozwiązanie 1: Włóż ponownie kartę pamięci
- Rozwiązanie 2: Wydrukuj zdjęcia z komputera

Rozwiązanie 1: Włóż ponownie kartę pamięci

Rozwiązanie: Włóż ponownie kartę pamięci. Jeśli to nie pomoże, zrób zdjęcia ponownie za pomocą aparatu cyfrowego. Po przesłaniu plików do komputera spróbuj wydrukować je za pomocą oprogramowania urządzenia. Kopie mogą nie być uszkodzone.

Przyczyna: Niektóre z plików na zainstalowanej karcie pamięci lub podłączonym urządzeniu pamięci masowej były uszkodzone.

Jeśli to nie rozwiązuje problemu, przejdź do następnego rozwiązania.

Rozwiązanie 2: Wydrukuj zdjęcia z komputera

Rozwiązanie: Wykonaj kilka zdjęć aparatem cyfrowym, a jeśli zdjęcia zostały wcześniej zapisane w komputerze, możesz wydrukować je za pomocą oprogramowania urządzenia.

Przyczyna: Nie znaleziono zdjęć na karcie pamięci.

Nie znaleziono pliku

Rozwiązanie: Zamknij niektóre aplikacje i spróbuj ponownie wykonać zadanie.

Przyczyna: Brak wystarczającej ilości pamięci w komputerze by utworzyć plik podglądu wydruku.

Niewłaściwa nazwa pliku

Rozwiązanie: Sprawdź, czy wprowadzona nazwa nie zawiera niedozwolonych symboli.

Przyczyna: Wpisana nazwa pliku była niewłaściwa.

Typy plików obsługiwane przez urządzenie

Oprogramowanie urządzenia rozpoznaje jedynie obrazy JPG i TIF.

Uszkodzony plik

Wypróbuj poniższe rozwiązania by rozwiązać problem. Rozwiązania są ustawione od najbardziej prawdopodobnego. Jeśli pierwsze z rozwiązań nie pomaga, przechodź do kolejnych do czasu rozwiązania problemu.

- Rozwiązanie 1: Włóż ponownie kartę pamięci do urządzenia
- Rozwiązanie 2: Sformatuj ponownie kartę pamięci w aparacie cyfrowym.

Rozwiązanie 1: Włóż ponownie kartę pamięci do urządzenia

Rozwiązanie: Włóż ponownie kartę pamięci. Jeśli to nie pomoże, zrób zdjęcia ponownie za pomocą aparatu cyfrowego. Po przesłaniu plików do komputera spróbuj wydrukować je za pomocą oprogramowania urządzenia. Kopie mogą nie być uszkodzone.

Przyczyna: Niektóre z plików na zainstalowanej karcie pamięci lub podłączonym urządzeniu pamięci masowej były uszkodzone.

Jeśli to nie rozwiązuje problemu, przejdź do następnego rozwiązania.

Rozwiązanie 2: Sformatuj ponownie kartę pamięci w aparacie cyfrowym.

Rozwiązanie: Należy sprawdzić, czy na ekranie komputera nie zostały wyświetlone komunikaty o błędzie, informujące o uszkodzeniu obrazów na karcie pamięci.

Jeśli system plików na karcie został uszkodzony, sformatuj ponownie kartę pamięci w aparacie cyfrowym.

△ **Przestroga** Ponowne formatowanie karty pamięci spowoduje usunięcie wszystkich przechowywanych na niej zdjęć. Można spróbować wydrukować zdjęcia z komputera, jeśli wcześniej zostały tam przeniesione z karty pamięci. W przeciwnym wypadku zdjęcia, które mogły zostać utracone, należy zrobić ponownie.

Przyczyna: System plików karty pamięci był uszkodzony.

Ogólne komunikaty dotyczące użytkownika

Poniżej znajduje się lista komunikatów związanych z częstymi błędami użytkownika:

- Błąd karty pamięci

- Nie można przycinać
- Brak miejsca na dysku
- Błąd dostępu do karty
- Używaj tylko jednej karty na raz
- Karta jest nieprawidłowo włożona
- Karta jest uszkodzona
- Karta nie została włożona do końca

Błąd karty pamięci

Wypróbuj poniższe rozwiązania by rozwiązać problem. Rozwiązania są ustawione od najbardziej prawdopodobnego. Jeśli pierwsze z rozwiązań nie pomaga, przechodź do kolejnych do czasu rozwiązania problemu.

- Rozwiązanie 1: Usuń wszystkie karty pamięci z wyjątkiem jednej
- Rozwiązanie 2: Wyjmij kartę pamięci i włóż ją prawidłowo
- Rozwiązanie 3: Wsuń kartę pamięci do końca

Rozwiązanie 1: Usuń wszystkie karty pamięci z wyjątkiem jednej

Rozwiązanie: Usuń wszystkie karty pamięci z wyjątkiem jednej. Urządzenie odczytuje pozostawioną kartę i wyświetla pierwsze zdjęcie przechowywane na niej.

Przyczyna: Do urządzenia włożono jednocześnie kilka kart pamięci.

Jeśli to nie rozwiązuje problemu, przejdź do następnego rozwiązania.

Rozwiązanie 2: Wyjmij kartę pamięci i włóż ją prawidłowo

Rozwiązanie: Wyjmij kartę pamięci i włóż ją prawidłowo. Etykieta na karcie pamięci powinna być skierowana do góry i powinna być czytelna w czasie wkładania do gniazda.

Przyczyna: Włożono kartę pamięci tyłem do przodu lub do góry nogami.

Jeśli to nie rozwiązuje problemu, przejdź do następnego rozwiązania.

Rozwiązanie 3: Wsuń kartę pamięci do końca

Rozwiązanie: Wyjmij kartę i włóż ją ponownie do gniazda, aż poczujesz opór.

Przyczyna: Nie włożono karty pamięci do końca.

Nie można przycinać

Wypróbuj poniższe rozwiązania by rozwiązać problem. Rozwiązania są ustawione od najbardziej prawdopodobnego. Jeśli pierwsze z rozwiązań nie pomaga, przechodź do kolejnych do czasu rozwiązania problemu.

- Rozwiązanie 1: Zamknij niektóre aplikacje lub uruchom ponownie komputer
- Rozwiązanie 2: Opróżnij kosz na pulpicie komputera

Rozwiązanie 1: Zamknij niektóre aplikacje lub uruchom ponownie komputer

Rozwiązanie: Zamknij wszystkie niepotrzebne aplikacje. Dotyczy to również programów pracujących w tle, np. wygaszaczy ekranu i programów antywirusowych. (Jeśli wyłączysz program antywirusowy, pamiętaj, aby go ponownie uruchomić po zakończeniu tych czynności.) Spróbuj uruchomić ponownie komputer, aby wyczyścić pamięć. Może być konieczny zakup dodatkowej pamięci RAM. Zapoznaj się z dokumentacją dostarczoną z komputerem.

Przyczyna: Komputer miał za mało pamięci.

Jeśli to nie rozwiązuje problemu, przejdź do następnego rozwiązania.

Rozwiązanie 2: Opróżnij kosz na pulpicie komputera

Rozwiązanie: Opróżnij kosz na pulpicie komputera. Być może trzeba także usunąć niektóre pliki z dysku twardego, np. pliki tymczasowe.

Przyczyna: Do skanowania wymagane jest co najmniej 50 MB wolnej pamięci na dysku twardym.

Brak miejsca na dysku

Rozwiązanie: Zamknij niektóre aplikacje i spróbuj ponownie wykonać zadanie.

Przyczyna: Komputer miał za mało pamięci.

Błąd dostępu do karty

Wypróbuj poniższe rozwiązania by rozwiązać problem. Rozwiązania są ustawione od najbardziej prawdopodobnego. Jeśli pierwsze z rozwiązań nie pomaga, przechodź do kolejnych do czasu rozwiązania problemu.

- Rozwiązanie 1: Usuń wszystkie karty pamięci z wyjątkiem jednej
- Rozwiązanie 2: Wyjmij kartę pamięci i włóż ją prawidłowo
- Rozwiązanie 3: Wsuń kartę pamięci do końca

Rozwiązanie 1: Usuń wszystkie karty pamięci z wyjątkiem jednej

Rozwiązanie: Usuń wszystkie karty pamięci z wyjątkiem jednej. Urządzenie odczytuje pozostawioną kartę i wyświetla pierwsze zdjęcie przechowywane na niej.

Przyczyna: Do urządzenia włożono jednocześnie kilka kart pamięci.

Jeśli to nie rozwiązuje problemu, przejdź do następnego rozwiązania.

Rozwiązanie 2: Wyjmij kartę pamięci i włóż ją prawidłowo

Rozwiązanie: Wyjmij kartę pamięci i włóż ją prawidłowo. Etykieta na karcie pamięci powinna być skierowana do góry i powinna być czytelna w czasie wkładania do gniazda.

Przyczyna: Włożono kartę pamięci tyłem do przodu lub do góry nogami.

Jeśli to nie rozwiązuje problemu, przejdź do następnego rozwiązania.

Rozwiązanie 3: Wsuń kartę pamięci do końca

Rozwiązanie: Wyjmij kartę i włóż ją ponownie do gniazda, aż poczujesz opór.

Przyczyna: Nie włożono karty pamięci do końca.

Używaj tylko jednej karty na raz

Rozwiązanie: Jednorazowo można włożyć tylko jedną kartę pamięci.

Jeżeli włożono więcej niż jedną kartę pamięci, kontrolka uwaga będzie szybko migać, a na ekranie komputera zostanie wyświetlony komunikat o błędzie. Aby rozwiązać problem, wyjmij dodatkową kartę pamięci.

Przyczyna: Do urządzenia włożono jednocześnie kilka kart pamięci.

Karta jest nieprawidłowo włożona

Rozwiązanie: Obróć kartę pamięci tak, by etykieta znajdowała się u góry, a styki były ustawione w stronę urządzenia, a następnie wciśnij kartę do odpowie niego gniazda aż zaświeci się wskaźnik Zdjęcie.

Jeśli karta pamięci nie jest prawidłowo włożona, urządzenie nie będzie reagowało, a wskaźnik uwaga będzie migać szybko.

Po właściwym włożeniu karty pamięci kontrolka Zdjęcie przez kilka sekund będzie migać na zielono, a następnie będzie świecić na stałe.

Przyczyna: Włożono kartę pamięci tyłem do przodu lub do góry nogami.

Karta jest uszkodzona

Rozwiązanie: Sformatuj kartę ponownie w aparacie cyfrowym lub sformatuj kartę pamięci w komputerze wybierając format FAT. Więcej informacji można znaleźć w dokumentacji aparatu.

△ **Przestroga** Ponowne formatowanie karty pamięci spowoduje usunięcie wszystkich przechowywanych na niej zdjęć. Można spróbować wydrukować zdjęcia z komputera, jeśli wcześniej zostały tam przeniesione z karty pamięci. W przeciwnym wypadku zdjęcia, które mogły zostać utracone, należy zrobić ponownie.

Przyczyna: Karta mogła zostać sformatowana w komputerze z systemem Windows XP. System Windows XP domyślnie formatuje karty pamięci o pojemności do 8 MB i powyżej 64 MB w formacie FAT32. Aparaty cyfrowe oraz inne urządzenia korzystają z formatu FAT (FAT16 lub FAT12) i nie obsługują kart pamięci formatu FAT32.

Karta nie została włożona do końca

Rozwiązanie: Obróć kartę pamięci tak, by etykieta znajdowała się u góry, a styki były ustawione w stronę urządzenia, a następnie wciśnij kartę do odpowie niego gniazda aż zaświeci się wskaźnik Zdjęcie.

Jeśli karta pamięci nie jest prawidłowo włożona, urządzenie nie będzie reagowało, a wskaźnik uwaga będzie migać szybko.

Po właściwym włożeniu karty pamięci kontrolka Zdjęcie przez kilka sekund będzie migać na zielono, a następnie będzie świecić na stałe.

Przyczyna: Nie włożono karty pamięci do końca.

Komunikaty dotyczące papieru

Poniżej znajduje się lista komunikatów o błędach związanych z papierem:

- Atrament wysycha
- Papier jest włożony na odwrót
- Błąd ułożenia papieru

Atrament wysycha

Rozwiązanie: Przy druku dwustronnym, po zadrukowaniu pierwszej strony wydruk musi wyschnąć, przed rozpoczęciem drukowania drugiej strony. Należy poczekać, aż urządzenie wciągnie ponownie papier w celu zadrukowania drugiej strony.

Przyczyna: W przypadku folii i niektórych innych nośników czas schnięcia jest dłuższy niż zwykle.

Papier jest włożony na odwrót

Rozwiązanie: Włóż papier do zasobnika wejściowego stroną do zadrukowania do dołu.

Przyczyna: Papier został włożony na odwrót do zasobnika wejściowego.

Błąd ułożenia papieru

Rozwiązanie: Wsuń papier do zasobnika wejściowego krótszą krawędzią do przodu, stroną przeznaczoną do drukowania odwróconą do dołu. Wsuń papier do przodu, aż napotkasz opór.

Przyczyna: Papier był włożony poziomo do zasobnika wejściowego.

Komunikaty dotyczące zasilania i połączeń

Poniżej znajduje się lista komunikatów o błędach związanych z połączeniami:

- Nieprawidłowe wyłączenie

Nieprawidłowe wyłączenie

Rozwiązanie: Naciśnij przycisk **Przycisk włączania**, aby wyłączyć lub wyłączyć urządzenie.

Przyczyna: Podczas ostatniego korzystania z urządzenia zostało ono niewłaściwie wyłączone. Jeśli urządzenie jest wyłączone przez naciśnięcie wyłącznika listwy zasilającej lub wyłącznika gniazdka, urządzenie może zostać uszkodzone.

Komunikaty pojemnika z tuszem i głowicy drukującej

Poniżej znajduje się lista komunikatów błędów związanych z pojemnikami z tuszem lub głowicą drukującą:

- Pojemniki w niewłaściwym gnieździe
- Ogólny błąd drukarki
- Niezgodne pojemniki z tuszem
- Niezgodna głowica
- Ostrzeżenie o poziomie tuszu
- Problem z pojemnikiem z tuszem
- Ostrzeżenie o nadmiernej ilości tuszu
- Awaria systemu podawania tuszu
- Sprawdź kasety z atramentem
- Zainstaluj głowicę drukującą a następnie pojemniki
- Pojemnik innej firmy
- Zużyty oryginalny tusz HP
- Używana, oryginalna kaseta HP
- Prawdopodobnie brakuje głowicy drukującej lub jest ona uszkodzona
- Problem z głowicą drukującą
- Wystąpił problem z przygotowaniem drukarki
- Brak pojemnika z tuszem, został nieprawidłowo zainstalowany lub nie jest przeznaczony dla tego urządzenia

Pojemniki w niewłaściwym gnieździe

Rozwiązanie: Wyjmij i ponownie włóż wskazane pojemniki z tuszem do odpowiednich gniazd tak, by kolor pojemnika odpowiadał kolorowi i ikonie każdego z gniazd.

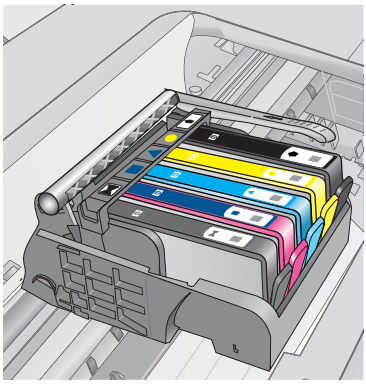

Drukowanie nie jest możliwe jeśli w każdym z gniazd nie znajduje się właściwy pojemnik z tuszem.

Aby uzyskać więcej informacji, patrz:

„Wymiana kaset” na stronie 99

Przyczyna: Wskazane pojemniki z tuszem zostały włożone do niewłaściwych gniazd.

Ogólny błąd drukarki

Wypróbuj poniższe rozwiązania by rozwiązać problem. Rozwiązania są ustawione od najbardziej prawdopodobnego. Jeśli pierwsze z rozwiązań nie pomaga, przechodź do kolejnych do czasu rozwiązania problemu.

- Rozwiązanie 1: Zresetuj urządzenie
- Rozwiązanie 2: Skontaktuj się z pomocą techniczną HP

Rozwiązanie 1: Zresetuj urządzenie

Rozwiązanie: Wyłącz urządzenie i wyjmij wtyczkę przewodu zasilającego. Podłącz z powrotem przewód zasilający, a następnie naciśnij przycisk **Przycisk włączania**, aby włączyć urządzenie.

Przyczyna: W urządzeniu wystąpił błąd.

Jeśli to nie rozwiązuje problemu, przejdź do następnego rozwiązania.

Rozwiązanie 2: Skontaktuj się z pomocą techniczną HP

Rozwiązanie: Zapisz kod błędu z komunikatu i skontaktuj się z pomocą techniczną HP. Sprawdź:

www.hp.com/support

Gdy zostanie wyświetlony monit, wybierz swój kraj/region, a następnie kliknij łącze **Kontakt z firmą HP**, aby uzyskać informacje o pomocy technicznej.

Przyczyna: Wystąpił problem z urządzeniem.

Niezgodne pojemniki z tuszem

Wypróbuj poniższe rozwiązania by rozwiązać problem. Rozwiązania są ustawione od najbardziej prawdopodobnego. Jeśli pierwsze z rozwiązań nie pomaga, przechodź do kolejnych do czasu rozwiązania problemu.

- Rozwiązanie 1: Sprawdź, czy pojemniki z tuszem są zgodne
- Rozwiązanie 2: Skontaktuj się z pomocą techniczną HP

Rozwiązanie 1: Sprawdź, czy pojemniki z tuszem są zgodne

Rozwiązanie: Sprawdź, czy korzystasz z właściwych pojemników z tuszem dla danego urządzenia Listę zgodnych pojemników z tuszem można znaleźć w wydrukowanej dokumentacji dostarczonej z urządzeniem.

Jeśli pojemniki nie są zgodne z urządzeniem, wymień wskazane pojemniki z tuszem na zgodne.

△ **Przestroga** Firma HP zaleca by nie wyjmować kasety z tuszem do czasu, gdy zamiennik jest gotowy do instalacji.

Jeśli używany pojemnik jest właściwy, przejdź do następnego rozwiązania.

Aby uzyskać więcej informacji, patrz:

- „Zamawianie kaset” na stronie 98
- „Wymiana kaset” na stronie 99

Przyczyna: Wskazany pojemnik z tuszem nie był przeznaczony do tego produktu w obecnej konfiguracji.

Jeśli to nie rozwiązuje problemu, przejdź do następnego rozwiązania.

Rozwiązanie 2: Skontaktuj się z pomocą techniczną HP

Rozwiązanie: Skontaktuj się z pomocą techniczną HP, aby usunąć problem.

Sprawdź: www.hp.com/support.

Gdy zostanie wyświetlony monit, wybierz swój kraj/region, a następnie kliknij łącze **Kontakt z firmą HP**, aby uzyskać informacje o pomocy technicznej.

Przyczyna: Pojemniki z tuszem nie są przeznaczone do tego produktu.

Niezgodna głowica

Rozwiązanie: Skontaktuj się z pomocą techniczną HP, aby usunąć problem.

Sprawdź: www.hp.com/support.

Gdy zostanie wyświetlony monit, wybierz swój kraj/region, a następnie kliknij łącze **Kontakt z firmą HP**, aby uzyskać informacje o pomocy technicznej.

Przyczyna: Głowica drukująca nie była przeznaczona do tego produktu lub była uszkodzona.

Ostrzeżenie o poziomie tuszu

Rozwiązanie: Gdy pojawi się ostrzeżenie o poziomie tuszu, nie trzeba wymieniać wskazanego pojemnika z tuszem. Jednak ilość tuszu może być tak mała, że będzie powodowała zmniejszenie jakości wydruku. Postępuj według komunikatów na wyświetlaczu, aby kontynuować.

△ **Przestroga** Firma HP zaleca by nie wyjmować kasety z tuszem do czasu, gdy zamiennik jest gotowy do instalacji.

Jeśli została zainstalowana napełniana lub regenerowana kaseta drukująca, lub gdy kaseta była używana w innym urządzeniu, wskaźnik poziomu atramentu może być niedokładny lub niedostępny.

Ostrzeżenia o poziomie atramentu i wskaźniki podają przybliżone dane wyłącznie w celu planowania. Gdy pojawi się komunikat o poziomie tuszu, postaraj się zaopatrzyć w zamienny pojemnik z tuszem, by uniknąć opóźnień w drukowaniu. Nie potrzeba wymieniać kaset z atramentem do czasu spadku jakości druku.

Aby uzyskać więcej informacji, patrz:

„Wymiana kaset” na stronie 99

Przyczyna: Wskazane pojemniki mają za mało tuszu by drukować prawidłowo.

Problem z pojemnikiem z tuszem

Wypróbuj poniższe rozwiązania by rozwiązać problem. Rozwiązania są ustawione od najbardziej prawdopodobnego. Jeśli pierwsze z rozwiązań nie pomaga, przechodź do kolejnych do czasu rozwiązania problemu.

- Rozwiązanie 1: Rysunek - Prawidłowe instalowanie pojemników z tuszem
- Rozwiązanie 2: Zamknij zatrzask głowicy drukującej
- Rozwiązanie 3: Oczyść styki elektryczne
- Rozwiązanie 4: Wymień pojemnik z tuszem
- Rozwiązanie 5: Skontaktuj się z pomocą techniczną HP

Rozwiązanie 1: Rysunek - Prawidłowe instalowanie pojemników z tuszem

Rozwiązanie: Sprawdź, czy wszystkie pojemniki z tuszem zostały prawidłowo zainstalowane. Wypróbuj poniższe rozwiązania by rozwiązać problem.

Sprawdzanie, czy pojemniki z tuszem zostały prawidłowo zainstalowane

1. Upewnij się, że urządzenie jest włączone.
2. Otwórz drzwiczki dostępu do karetki, unosząc prawą stronę urządzenia aż do zatrzaśnięcia się drzwiczek w pozycji docelowej.

Karetka przesunie się na środek urządzenia.

Uwaga Przed przejściem do kolejnego kroku zaczekaj, aż karetka zatrzyma się.

3. Sprawdź, czy pojemniki z tuszem zostały zainstalowane we właściwych gniazdach.
   Dopasuj kształt ikony i kolor pojemnika z tuszem z gniazdem, mającym taki sam kształt i kolor.

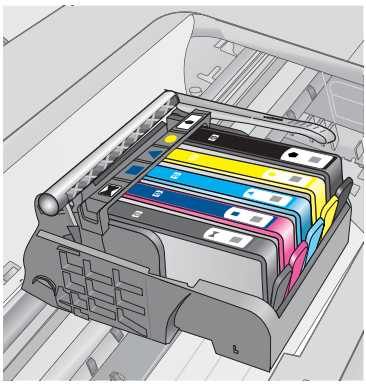

4. Przesuń palcem po górnej powierzchni pojemników z tuszem, by zlokalizować wystające pojemniki.
5. Wciśnij wszystkie wystające pojemniki.
   Powinny trafić na miejsce.
6. Jeśli pojemnik z tuszem wystawał i można go było wcisnąć na miejsce, zamknij drzwiczki dostępu do pojemników i sprawdź, czy zniknął komunikat o błędzie.
   - Jeśli komunikat zniknął, zakończ rozwiązywanie problemu. Problem został rozwiązany.
   - Jeśli komunikat nie zniknął, przejdź do następnego kroku.
   - Jeśli żaden z pojemników z tuszem nie wystaje, przejdź do następnego rozwiązania.
7. Odnajdź pojemnik z tuszem wskazany w komunikacie o błędzie i wciśnij zatrzask obok pojemnika by wyjąć go z gniazda.

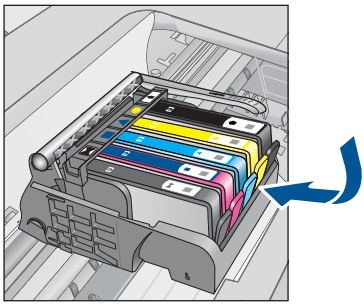

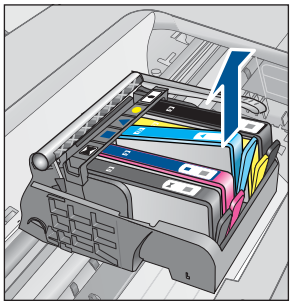

8. Wciśnij pojemnik z tuszem na jego miejsce.
   Zatrzask powinien zatrzasnąć się gdy pojemnik z tuszem zostanie prawidłowo umieszczony. Jeśli tak się nie stanie, może być konieczne poprawienie zatrzasku.
9. Wyjmij pojemnik z tuszem z gniazda.
10. Delikatnie odegnij zatrzask od pojemnika.

△ **Przestroga** Nie odginaj go na więcej niż około 1,27 cm.

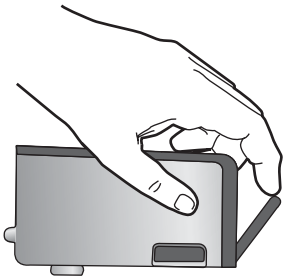

11. Zainstaluj ponownie pojemnik z tuszem.
    Teraz powinien trafić na miejsce.

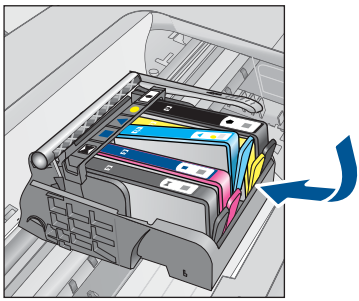

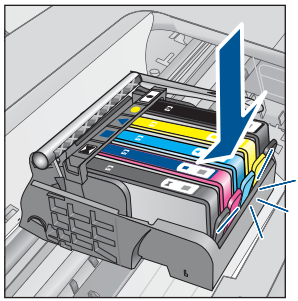

12. Zamknij drzwiczki i sprawdź, czy komunikat o błędzie zniknął.
13. Jeśli problem wciąż występuje, wyłącz urządzenie, a następnie włącz je ponownie.

Przyczyna: Wskazane pojemniki z tuszem były nieprawidłowo zainstalowane.

Jeśli to nie rozwiązuje problemu, przejdź do następnego rozwiązania.

Rozwiązanie 2: Zamknij zatrzask głowicy drukującej

Rozwiązanie: Unieś uchwyt zatrzasku i ostrożnie opuść go, aby upewnić się, że zatrzask poprawnie utrzymuje głowicę drukującą. Pozostawienie uniesionego zatrzasku może powodować niewłaściwe umieszenie pojemników z tuszem i problemy z drukowaniem. Zatrzask musi być opuszczony by prawidłowo zainstalować pojemniki z tuszem.

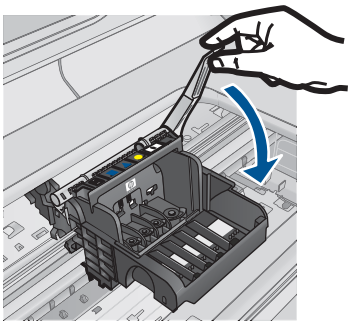

Przyczyna: Zatrzask na głowicy drukującej nie był właściwie zamknięty.

Jeśli to nie rozwiązuje problemu, przejdź do następnego rozwiązania.

Rozwiązanie 3: Oczyść styki elektryczne

Rozwiązanie: Oczyść styki elektryczne kasety.

Czyszczenie styków elektrycznych

1. Upewnij się, że urządzenie jest włączone.
2. Otwórz drzwiczki dostępu do karetki, unosząc niebieskie uchwyty dostępowe na boku urządzenia, aż do zatrzaśnięcia się drzwiczek w pozycji docelowej.

Karetka przesunie się na środek urządzenia.

Uwaga Przed przejściem do kolejnego kroku zaczekaj, aż karetka zatrzyma się.

3. Odnajdź pojemnik z tuszem wskazany w komunikacie o błędzie i wciśnij zatrzask obok pojemnika by wyjąć go z gniazda.

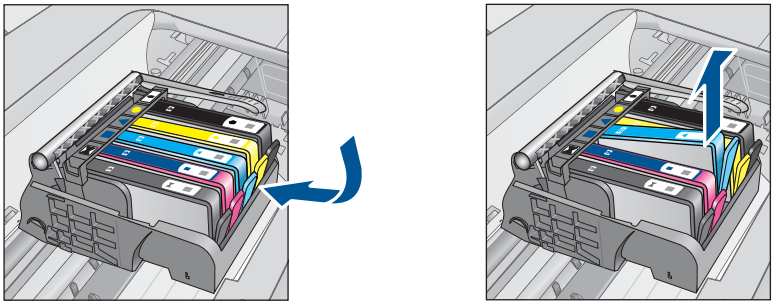

4. Trzymaj pojemnik z boków, dolną częścią skierowaną do góry i odszukaj styki elektryczne na pojemniku.
   Styki elektryczne to cztery małe prostokąty w kolorze miedzi lub złotego metalu na spodzie pojemnika z tuszem.

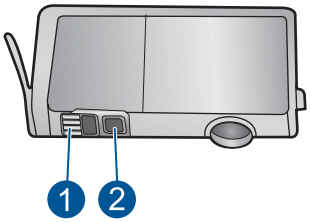

1	Okienko
2	Styki elektryczne

5. Przetrzyj styki suchym wacikiem lub miękką, nie pozostawiającą kłaczków szmatką.
6. Odnajdź styki głowicy drukującej wewnątrz urządzenia.
   Styki wyglądają jak zestaw czterech szpilek w kolorze miedzi lub złotego metalu umieszczonych tak, by łączyły się ze stykami pojemnika z tuszem.

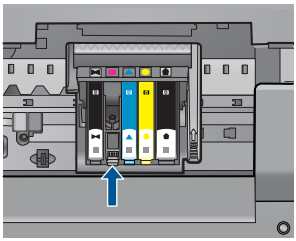

7. Przetrzyj styki suchym wacikiem lub miękką, nie pozostawiającą kłaczków szmatką.
8. Zainstaluj ponownie pojemnik z tuszem.

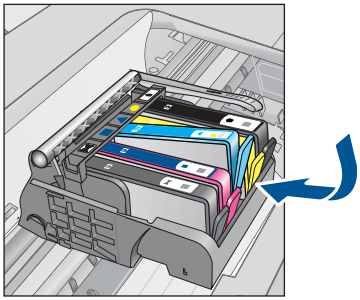

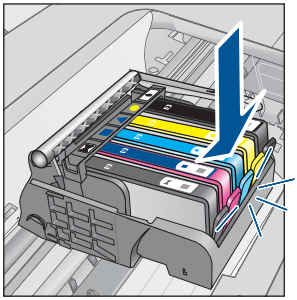

9. Zamknij drzwiczki i sprawdź, czy komunikat o błędzie zniknął.
10. Jeśli problem wciąż występuje, wyłącz urządzenie, a następnie włącz je ponownie.

Jeśli ten komunikat pojawia się po wyczyszczeniu styków kasety drukującej, może być konieczna wymiana uszkodzonej kasety.

Sprawdź, czy kaseta drukująca jest wciąż na gwarancji i czy nie przekroczono daty gwarancji.

- Jeśli data trwania gwarancji została przekroczona, kup nową kasetę drukującą.
- Jeśli data trwania gwarancji nie została przekroczona, skontaktuj się z pomocą techniczną firmy HP w celu naprawy lub wymiany.
  Sprawdź: www.hp.com/support.
  Gdy zostanie wyświetlony monit, wybierz swój kraj/region, a następnie kliknij łącze **Kontakt z firmą HP**, aby uzyskać informacje o pomocy technicznej.

Aby uzyskać więcej informacji, patrz:

- „Cartridge warranty information” na stronie 101
- „Wymiana kaset” na stronie 99

Przyczyna: Styki elektryczne wymagały czyszczenia.

Jeśli to nie rozwiązuje problemu, przejdź do następnego rozwiązania.

Rozwiązanie 4: Wymień pojemnik z tuszem

Rozwiązanie: Wymień wskazany pojemnik z tuszem.

Jeżeli kaseta drukująca jest nadal objęta gwarancją, skontaktuj się z HP w celu uzyskania pomocy lub wymiany.

Przejdź do: www.hp.com/support.

Gdy zostanie wyświetlony monit, wybierz swój kraj/region, a następnie kliknij łącze **Kontakt z firmą HP**, aby uzyskać informacje o pomocy technicznej.

Aby uzyskać więcej informacji, patrz:
„Cartridge warranty information” na stronie 101

Przyczyna: Wskazane pojemniki z tuszem były uszkodzone.

Jeśli to nie rozwiązuje problemu, przejdź do następnego rozwiązania.

Rozwiązanie 5: Skontaktuj się z pomocą techniczną HP

Rozwiązanie: Skontaktuj się z pomocą techniczną HP, aby usunąć problem.

Sprawdź: www.hp.com/support.

Gdy zostanie wyświetlony monit, wybierz swój kraj/region, a następnie kliknij łącze **Kontakt z firmą HP**, aby uzyskać informacje o pomocy technicznej.

Przyczyna: W urządzeniu wystąpił problem.

Ostrzeżenie o nadmiernej ilości tuszu

Rozwiązanie: Jeśli chcesz przenosić lub przewozić urządzenie po otrzymaniu tego komunikatu, upewnij się że znajduje się ono w pozycji pionowej i że nie przechyli się na bok, by uniknąć wycieku tuszu.

Można kontynuować drukowanie, ale sposób zachowania systemu podawania tuszu może ulec zmianie.

Przyczyna: Urządzenie zwiększyło pojemność podajnika tuszu.

Awaria systemu podawania tuszu

Rozwiązanie: Wyłącz urządzenie, a następnie odłącz przewód zasilający i odczekaj 10 sekund. Następnie podłącz przewód zasilający i włącz urządzenie.

Jeżeli nadal będzie pojawiał się ten komunikat, zapisz kod błędu z komunikatu na wyświetlaczu urządzenia i skontaktuj się z pomocą techniczną HP. Sprawdź:

www.hp.com/support

Gdy zostanie wyświetlony monit, wybierz swój kraj/region, a następnie kliknij łącze **Kontakt z firmą HP**, aby uzyskać informacje o pomocy technicznej.

Przyczyna: Wystąpiła awaria głowicy drukującej lub systemu dostarczania tuszu i urządzenie nie może dalej drukować.

Sprawdź kasety z atramentem

Wypróbuj poniższe rozwiązania by rozwiązać problem. Rozwiązania są ustawione od najbardziej prawdopodobnego. Jeśli pierwsze z rozwiązań nie pomaga, przechodź do kolejnych do czasu rozwiązania problemu.

- Rozwiązanie 1: Zainstaluj wszystkie pięć pojemników z tuszem
- Rozwiązanie 2: Sprawdź, czy pojemniki z tuszem zostały prawidłowo zainstalowane.
- Rozwiązanie 3: Skontaktuj się z pomocą techniczną HP

Rozwiązanie 1: Zainstaluj wszystkie pięć pojemników z tuszem

Rozwiązanie: Zainstaluj wszystkie pięć pojemników z tuszem.

Jeśli wszystkie pięć pojemników z tuszem jest zainstalowane, przejdź do następnego rozwiązania.

Aby uzyskać więcej informacji, patrz:

„Wymiana kaset” na stronie 99

Przyczyna: Co najmniej jeden pojemnik z tuszem nie był zainstalowany.

Jeśli to nie rozwiązuje problemu, przejdź do następnego rozwiązania.

Rozwiązanie 2: Sprawdź, czy pojemniki z tuszem zostały prawidłowo zainstalowane.

Rozwiązanie: Sprawdź, czy wszystkie pojemniki z tuszem zostały prawidłowo zainstalowane. Wypróbuj poniższe rozwiązania by rozwiązać problem.

Sprawdzanie, czy pojemniki z tuszem zostały prawidłowo zainstalowane

1. Upewnij się, że urządzenie jest włączone.
2. Otwórz drzwiczki dostępu do karetki, unosząc prawą stronę urządzenia aż do zatrzaśnięcia się drzwiczek w pozycji docelowej.

Karetka przesunie się na środek urządzenia.

Uwaga Przed przejściem do kolejnego kroku zaczekaj, aż karetka zatrzyma się.

3. Sprawdź, czy pojemniki z tuszem zostały zainstalowane we właściwych gniazdach.
   Dopasuj kształt ikony i kolor pojemnika z tuszem z gniazdem, mającym taki sam kształt i kolor.

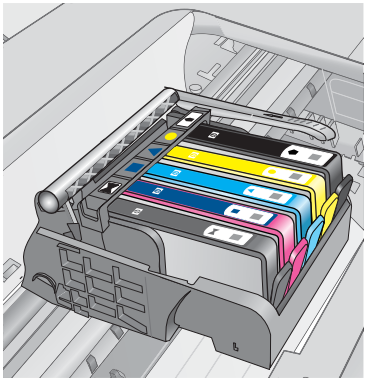

4. Przesuń palcem po górnej powierzchni pojemników z tuszem, by zlokalizować wystające pojemniki.
5. Wciśnij wszystkie wystające pojemniki.
   Powinny trafić na miejsce.
6. Jeśli pojemnik z tuszem wystawał i można go było wcisnąć na miejsce, zamknij drzwiczki dostępu do pojemników i sprawdź, czy zniknął komunikat o błędzie.
   - Jeśli komunikat zniknął, zakończ rozwiązywanie problemu. Problem został rozwiązany.
   - Jeśli komunikat nie zniknął, przejdź do następnego kroku.
   - Jeśli żaden z pojemników z tuszem nie wystaje, przejdź do następnego rozwiązania.
7. Odnajdź pojemnik z tuszem wskazany w komunikacie o błędzie i wciśnij zatrzask obok pojemnika by wyjąć go z gniazda.

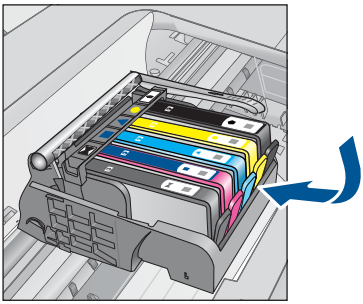

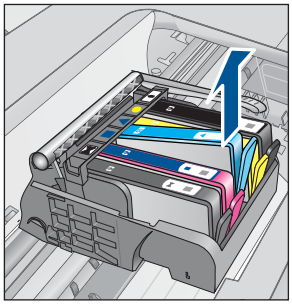

8. Wciśnij pojemnik z tuszem na jego miejsce.
   Zatrzask powinien zatrzasnąć się gdy pojemnik z tuszem zostanie prawidłowo umieszczony. Jeśli tak się nie stanie, może być konieczne poprawienie zatrzasku.
9. Wyjmij pojemnik z tuszem z gniazda.
10. Delikatnie odegnij zatrzask od pojemnika.

△ **Przestroga** Nie odginaj go na więcej niż około 1,27 cm.

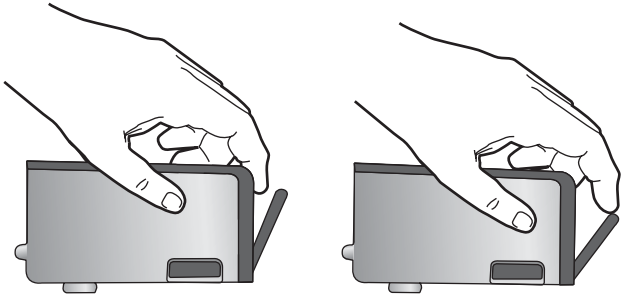

11. Zainstaluj ponownie pojemnik z tuszem.
    Teraz powinien trafić na miejsce.

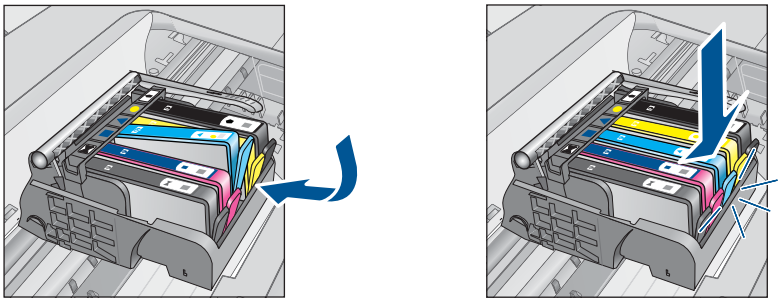

12. Zamknij drzwiczki i sprawdź, czy komunikat o błędzie zniknął.
13. Jeśli problem wciąż występuje, wyłącz urządzenie, a następnie włącz je ponownie.

Przyczyna: Pojemniki z tuszem były nieprawidłowo zainstalowane.

Jeśli to nie rozwiązuje problemu, przejdź do następnego rozwiązania.

Rozwiązanie 3: Skontaktuj się z pomocą techniczną HP

Rozwiązanie: Skontaktuj się z pomocą techniczną HP, aby usunąć problem.

Sprawdź: www.hp.com/support.

Gdy zostanie wyświetlony monit, wybierz swój kraj/region, a następnie kliknij łącze **Kontakt z firmą HP**, aby uzyskać informacje o pomocy technicznej.

Przyczyna: Wystąpił problem z pojemnikami z tuszem.

Zainstaluj głowicę drukującą a następnie pojemniki

Wypróbuj poniższe rozwiązania by rozwiązać problem. Rozwiązania są ustawione od najbardziej prawdopodobnego. Jeśli pierwsze z rozwiązań nie pomaga, przechodź do kolejnych do czasu rozwiązania problemu.

- Rozwiązanie 1: Zainstaluj głowicę drukującą a następnie pojemniki
- Rozwiązanie 2: Skontaktuj się z pomocą techniczną HP

Rozwiązanie 1: Zainstaluj głowicę drukującą a następnie pojemniki

Rozwiązanie: Upewnij się, że zainstalowana została głowica drukująca i kasety.

Ponowna instalacja głowicy drukującej

1. Upewnij się, że urządzenie jest włączone.
2. Otwórz drzwiczki dostępu do kaset drukujących.

3. Wyjmij wszystkie pojemniki z tuszem przez pociągnięcie zatrzasku na pojemniku i wyciągnięcie go z gniazda. Umieść pojemniki z tuszem na papierze, tak aby otwory były skierowane w górę.

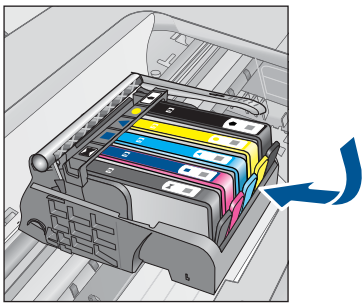

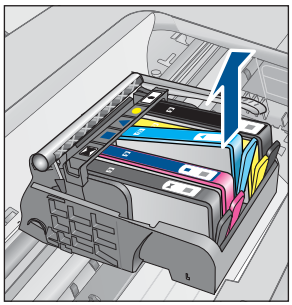

4. Podnieś dźwignię zatrzasku na karetce aż się zatrzyma.

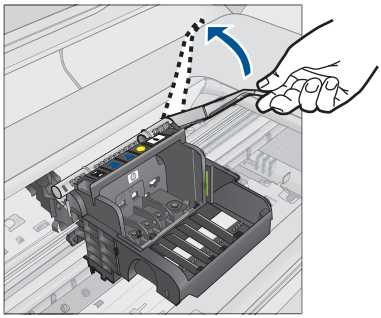

5. Wyjmij głowicę wyciągając ją pionowo w górę.

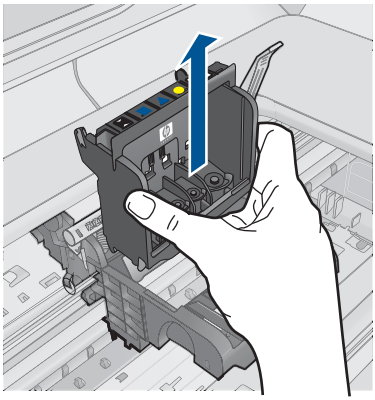

6. Upewnij się, że zatrzask jest uniesiony i włóż głowicę drukującą.

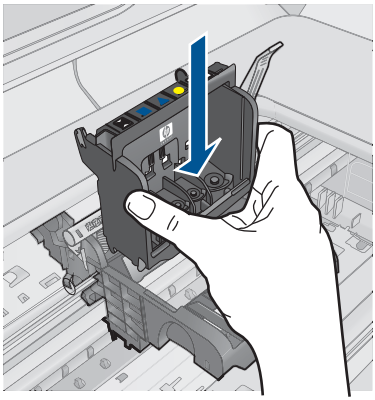

7. Ostrożnie opuść dźwignię zatrzasku.

Uwaga Upewnij się, że dźwignia zatrzasku jest opuszczona przed włożeniem pojemników z tuszem. Pozostawienie uniesionego zatrzasku może powodować niewłaściwe umieszenie pojemników z tuszem i problemy z drukowaniem. Zatrzask musi być opuszczony by prawidłowo zainstalować pojemniki z tuszem.

8. Korzystając kolorowych ikon, wsuń pojemnik z tuszem do pustego gniazda aż do zatrzaśnięcia i pewnego umieszczenia w gnieździe.

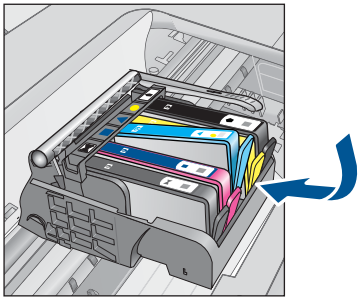

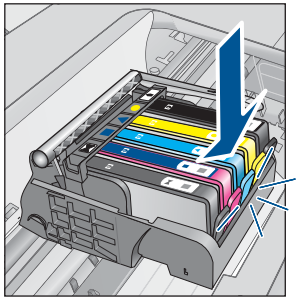

9. Zamknij drzwiczki pojemników z tuszem.

Przyczyna: Głowica drukująca lub pojemniki z tuszem nie zostały zainstalowane, lub były nieprawidłowo zainstalowane.

Jeśli to nie rozwiązuje problemu, przejdź do następnego rozwiązania.

Rozwiązanie 2: Skontaktuj się z pomocą techniczną HP

Rozwiązanie: Skontaktuj się z pomocą techniczną HP, aby usunąć problem.

Sprawdź: www.hp.com/support.

Gdy zostanie wyświetlony monit, wybierz swój kraj/region, a następnie kliknij łącze **Kontakt z firmą HP**, aby uzyskać informacje o pomocy technicznej.

Przyczyna: Wystąpił problem z instalacją głowicy drukującej lub z pojemników z tuszem.

Pojemnik innej firmy

Rozwiązanie: Postępuj według komunikatów na wyświetlaczu by kontynuować lub wymienić wskazany pojemnik z tuszem.

△ **Przestroga** Firma HP zaleca by nie wyjmować kasety z tuszem do czasu, gdy zamiennik jest gotowy do instalacji.

HP zaleca korzystanie z oryginalnych pojemników z tuszem firmy HP. Oryginalne pojemniki z tuszem firmy HP są zaprojektowane i testowane z drukarkami HP, by umożliwić łatwe uzyskiwanie doskonałych rezultatów raz za razem.

Uwaga Firma HP nie gwarantuje jakości ani niezawodności atramentu innych producentów. Serwis drukarki i naprawy wymagane w wyniku użycia atramentu innej firmy nie są objęte gwarancją.

Jeśli zakupione zostały oryginalne kasety drukujące, przejdź pod adres:

www.hp.com/go/anticounterfeit

Aby uzyskać więcej informacji, patrz:

„Wymiana kaset” na stronie 99

Przyczyna: Urządzenie wykryło atrament innej firmy.

Zużyty oryginalny tusz HP

Rozwiązanie: Postępuj według komunikatów na wyświetlaczu by kontynuować lub wymienić wskazany pojemnik z tuszem.

Sprawdź jakość druku w obecnym zadaniu drukowania. Jeśli nie jest zadowalająca, spróbuj wyczyścić głowicę drukującą, by sprawdzić czy poprawi to jakość.

Informacja na temat poziomu tuszu nie będzie dostępna.

△ **Przestroga** Firma HP zaleca by nie wyjmować kasety z tuszem do czasu, gdy zamiennik jest gotowy do instalacji.

HP zaleca korzystanie z oryginalnych pojemników z tuszem firmy HP. Oryginalne pojemniki z tuszem firmy HP są zaprojektowane i testowane z drukarkami HP, by umożliwić łatwe uzyskiwanie doskonałych rezultatów raz za razem.

Uwaga Firma HP nie gwarantuje jakości ani niezawodności atramentu innych producentów. Serwis drukarki i naprawy wymagane w wyniku użycia atramentu innej firmy nie są objęte gwarancją.

Jeśli zakupione zostały oryginalne kasety drukujące, przejdź pod adres:

www.hp.com/go/anticounterfeit

Aby uzyskać więcej informacji, patrz:

„Wymiana kaset” na stronie 99

Przyczyna: Oryginalny atrament HP we wskazanym pojemniku z tuszem został zużyty.

Używana, oryginalna kaseta HP

Rozwiązanie: Sprawdź jakość druku w obecnym zadaniu drukowania. Jeśli nie jest zadowalająca, spróbuj wyczyścić głowicę drukującą, by sprawdzić czy poprawi to jakość.

Czyszczenie głowicy drukującej przy użyciu oprogramowania HP Photosmart

1. Do głównego zasobnika wejściowego załaduj kartkę czystego, białego papieru formatu Letter, A4 lub Legal.
2. W programie Centrum obsługi HP kliknij **Ustawienia**.
3. W obszarze **Ustawienia druku** wybierz **Konserwacja drukarki**.

   Uwaga Możesz również otworzyć okno **Konserwacja drukarki** z okna dialogowego **Właściwości drukowania**. W oknie dialogowym **Właściwości drukowania** kliknij **Funkcje**, a następnie **Usługi drukarki**.

   Zostanie wyświetlona opcja **Konserwacja drukarki**.
4. Kliknij kartę **Obsługa urządzenia**.
5. Kliknij przycisk **Czyszczenie głowic drukujących**.
6. Postępuj zgodnie z poleceniami wyświetlanymi na ekranie, dopóki jakość wydruku nie będzie zadowalająca, a następnie kliknij przycisk **Gotowe**.

   Czyszczenie odbywa się w dwóch etapach. Każdy z nich trwa około dwóch minut, potrzebuje jednej kartki papieru i zużywa coraz większe ilości atramentu. Po każdym etapie sprawdź jakość zadrukowanej strony. Uruchom drugi etap tylko wtedy, gdy jakość wydruku jest niska.

   Jeżeli po zakończeniu obu etapów czyszczenia głowic jakość wydruku jest nadal niska, spróbuj dokonać wyrównania. Jeśli mimo wyczyszczenia i wyrównania nadal występują problemy z jakością, należy skontaktować się z pomocą techniczną HP.

Postępuj zgodnie z instrukcjami wyświetlanymi na wyświetlaczu lub ekranie komputera.

Uwaga Firma HP zaleca by nie pozostawiać pojemników z tuszem poza drukarką na dłuższy czas. Jeśli zainstalowany jest używany pojemnik, sprawdź jakość druku. Jeśli nie jest ona zadowalająca, uruchom procedurę czyszczenia z konserwacji drukarki.

Przyczyna: Oryginalny pojemnik z tuszem HP był poprzednio używany w innym urządzeniu.

Prawdopodobnie brakuje głowicy drukującej lub jest ona uszkodzona

Wypróbuj poniższe rozwiązania by rozwiązać problem. Rozwiązania są ustawione od najbardziej prawdopodobnego. Jeśli pierwsze z rozwiązań nie pomaga, przechodź do kolejnych do czasu rozwiązania problemu.

- Rozwiązanie 1: Zainstaluj ponownie głowicę drukującą i pojemniki
- Rozwiązanie 2: Skontaktuj się z pomocą techniczną HP

Rozwiązanie 1: Zainstaluj ponownie głowicę drukującą i pojemniki

Rozwiązanie: Upewnij się, że zainstalowana została głowica drukująca i kasety.

Ponowna instalacja głowicy drukującej

1. Upewnij się, że urządzenie jest włączone.
2. Otwórz drzwiczki dostępu do kaset drukujących.

3. Usuń wszystkie pojemniki z tuszem i umieść je na papierze, tak aby otwory były skierowane w górę.

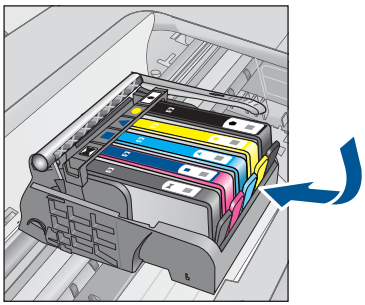

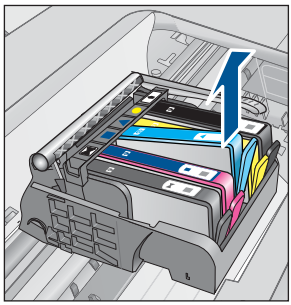

4. Podnieś dźwignię zatrzasku na karetce aż się zatrzyma.

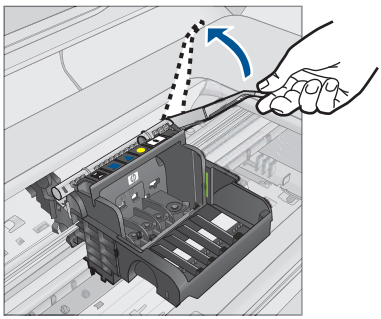

5. Wyjmij głowicę wyciągając ją pionowo w górę.

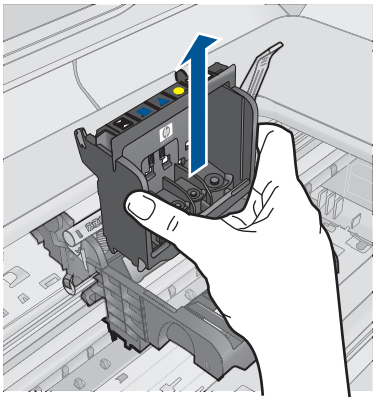

6. Wyczyść głowicę drukującą.
Na głowicy drukującej znajdują się trzy obszary wymagające czyszczenia: plastikowe prowadnice z obu stron dysz, krawędź pomiędzy dyszami i złącza elektryczne.

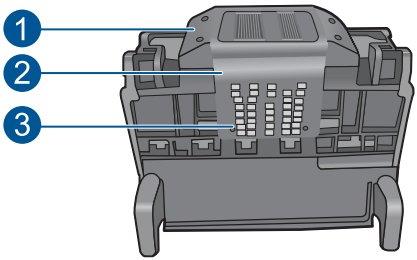

1	Plastikowe prowadnice z obu stron dysz
2	Brzeg pomiędzy dyszami a stykami
3	Styki elektryczne

△ **Przestroga** Dysze i styki elektryczne można dotykać **tylko** za pomocą materiałów czyszczących. Nie dotykaj ich palcami.

Czyszczenie głowicy drukującej

a. Lekko namocz nie pozostawiającą śladów ściereczkę i wytrzyj obszar styków elektrycznych z dołu do góry. Nie przechodź poza krawędź pomiędzy dyszami a stykami elektrycznymi. Czyść do chwili, gdy na ściereczce nie widać nowego atramentu.

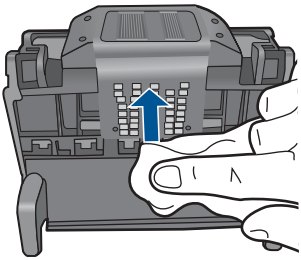

b. Użyj czystej, świeżo nawilżonej, nie pozostawiającej śladów ściereczki, by wytrzeć zebrany atrament i zanieczyszczenia z krawędzi pomiędzy dyszami a stykami.

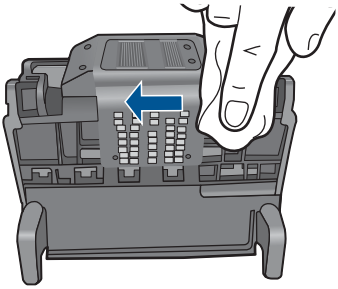

c. Użyj czystej, świeżo nawilżonej, nie pozostawiającej śladów ściereczki, by wytrzeć plastikowe prowadnice po obu stronach dysz. Wycieraj od strony dysz.

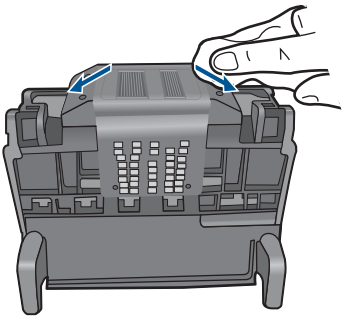

d. Wytrzyj wcześniej wyczyszczone obszary suchą ściereczką nie pozostawiającą śladów zanim przejdziesz do następnego kroku.

7. Oczyść styki elektryczne wewnątrz urządzenia.

Czyszczenie styków elektrycznych urządzenia

a. Lekko nawilżona przegotowaną lub destylowaną wodą, czysta, nie pozostawiająca śladów ściereczka.

b. Wyczyść styki elektryczne urządzenia wycierając je ściereczką z góry do dołu. Użyj odpowiedniej ilości czystych ściereczek. Czyść do chwili, gdy na ściereczce nie widać atramentu.

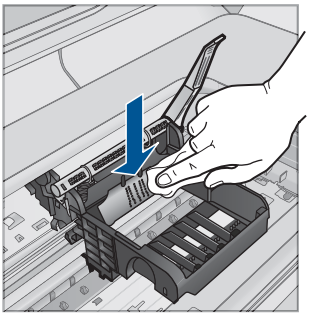

c. Wytrzyj obszar suchą ściereczką nie pozostawiającą śladów zanim przejdziesz do następnego kroku.

8. Upewnij się, że zatrzask jest uniesiony i włóż głowicę drukującą.

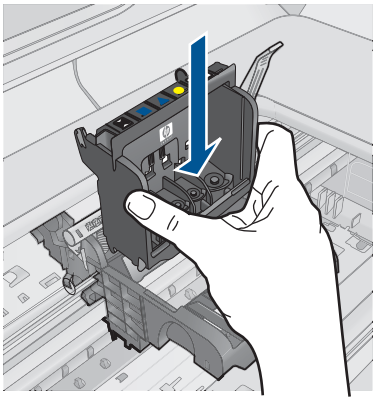

9. Ostrożnie opuść dźwignię zatrzasku.

Uwaga Upewnij się, że dźwignia zatrzasku jest opuszczona przed włożeniem pojemników z tuszem. Pozostawienie uniesionego zatrzasku może powodować niewłaściwe umieszenie pojemników z tuszem i problemy z drukowaniem. Zatrzask musi być opuszczony by prawidłowo zainstalować pojemniki z tuszem.

10. Korzystając kolorowych ikon, wsuń pojemnik z tuszem do pustego gniazda aż do zatrzaśnięcia i pewnego umieszczenia w gnieździe.

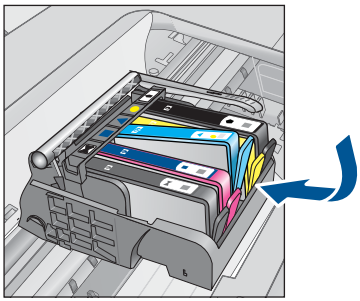

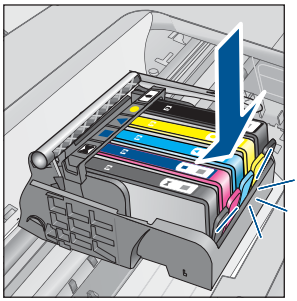

11. Zamknij drzwiczki pojemników z tuszem.

Przyczyna: Głowica drukująca lub pojemniki z tuszem nie zostały prawidłowo zainstalowane.

Jeśli to nie rozwiązuje problemu, przejdź do następnego rozwiązania.

Rozwiązanie 2: Skontaktuj się z pomocą techniczną HP

Rozwiązanie: Skontaktuj się z pomocą techniczną HP, aby usunąć problem.

Sprawdź: www.hp.com/support.

Gdy zostanie wyświetlony monit, wybierz swój kraj/region, a następnie kliknij łącze **Kontakt z firmą HP**, aby uzyskać informacje o pomocy technicznej.

Przyczyna: Wystąpił problem z głowicą drukującą lub z pojemnikami z tuszem.

Problem z głowicą drukującą

Wypróbuj poniższe rozwiązania by rozwiązać problem. Rozwiązania są ustawione od najbardziej prawdopodobnego. Jeśli pierwsze z rozwiązań nie pomaga, przechodź do kolejnych do czasu rozwiązania problemu.

- Rozwiązanie 1: Ponownie zainstaluj głowicę drukującą
- Rozwiązanie 2: Skontaktuj się z pomocą techniczną HP

Rozwiązanie 1: Ponownie zainstaluj głowicę drukującą

Rozwiązanie: Sprawdź, czy głowica jest zainstalowana i czy drzwiczki kaset z tuszem są zamknięte.

Ponownie zainstaluj głowicę drukującą.

Ponowna instalacja głowicy drukującej

1. Upewnij się, że urządzenie jest włączone.
2. Otwórz drzwiczki dostępu do kaset drukujących.

3. Usuń wszystkie pojemniki z tuszem i umieść je na papierze, tak aby otwory były skierowane w górę.

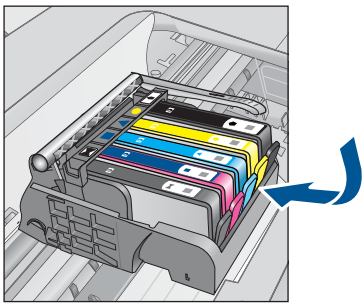

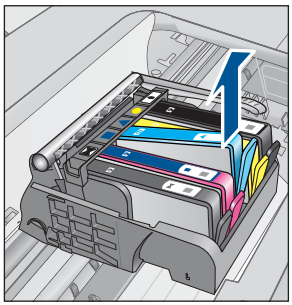

4. Podnieś dźwignię zatrzasku na karetce aż się zatrzyma.

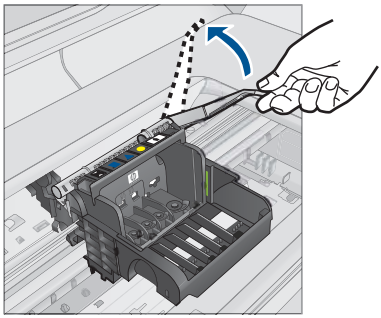

5. Wyjmij głowicę wyciągając ją pionowo w górę.

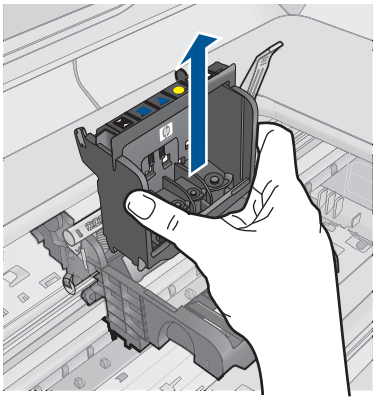

6. Wyczyść głowicę drukującą.
   Na głowicy drukującej znajdują się trzy obszary wymagające czyszczenia: plastikowe prowadnice z obu stron dysz, krawędź pomiędzy dyszami i złącza elektryczne.

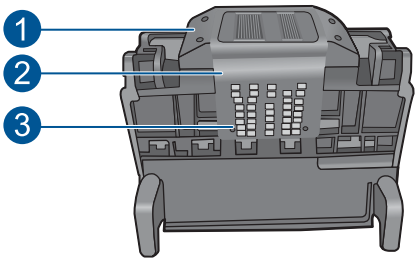

1	Plastikowe prowadnice z obu stron dysz
2	Brzeg pomiędzy dyszami a stykami
3	Styki elektryczne

△ **Przestroga** Dysze i styki elektryczne można dotykać **tylko** za pomocą materiałów czyszczących. Nie dotykaj ich palcami.

Czyszczenie głowicy drukującej

a. Lekko namocz nie pozostawiającą śladów ściereczkę i wytrzyj obszar styków elektrycznych z dołu do góry. Nie przechodź poza krawędź pomiędzy dyszami a stykami elektrycznymi. Czyść do chwili, gdy na ściereczce nie widać nowego atramentu.

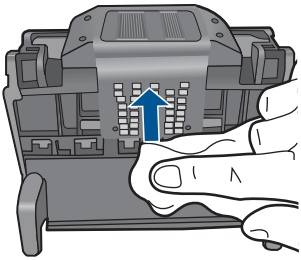

b. Użyj czystej, świeżo nawilżonej, nie pozostawiającej śladów ściereczki, by wytrzeć zebrany atrament i zanieczyszczenia z krawędzi pomiędzy dyszami a stykami.

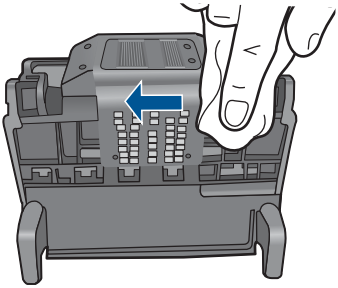

c. Użyj czystej, świeżo nawilżonej, nie pozostawiającej śladów ściereczki, by wytrzeć plastikowe prowadnice po obu stronach dysz. Wycieraj od strony dysz.

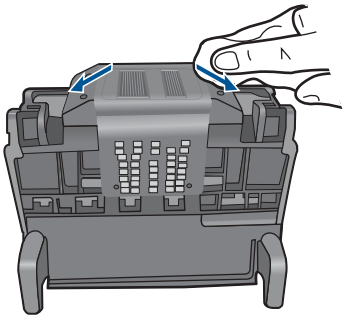

d. Wytrzyj wcześniej wyczyszczone obszary suchą ściereczką nie pozostawiającą śladów zanim przejdziesz do następnego kroku.

7. Oczyść styki elektryczne wewnątrz urządzenia.

Czyszczenie styków elektrycznych urządzenia

a. Lekko nawilżona przegotowaną lub destylowaną wodą, czysta, nie pozostawiająca śladów ściereczka.

b. Wyczyść styki elektryczne urządzenia wycierając je ściereczką z góry do dołu. Użyj odpowiedniej ilości czystych ściereczek. Czyść do chwili, gdy na ściereczce nie widać atramentu.

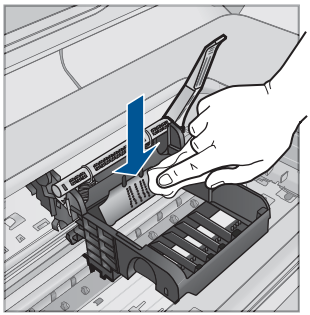

c. Wytrzyj obszar suchą ściereczką nie pozostawiającą śladów zanim przejdziesz do następnego kroku.

8. Upewnij się, że zatrzask jest uniesiony i włóż głowicę drukującą.

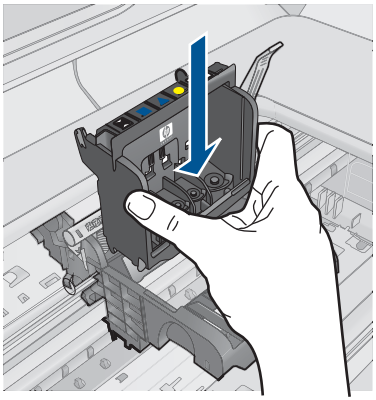

9. Ostrożnie opuść dźwignię zatrzasku.

Uwaga Upewnij się, że dźwignia zatrzasku jest opuszczona przed włożeniem pojemników z tuszem. Pozostawienie uniesionego zatrzasku może powodować niewłaściwe umieszenie pojemników z tuszem i problemy z drukowaniem. Zatrzask musi być opuszczony by prawidłowo zainstalować pojemniki z tuszem.

10. Korzystając kolorowych ikon, wsuń pojemnik z tuszem do pustego gniazda aż do zatrzaśnięcia i pewnego umieszczenia w gnieździe.

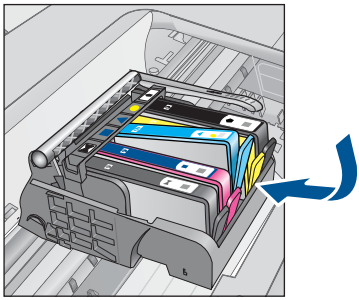

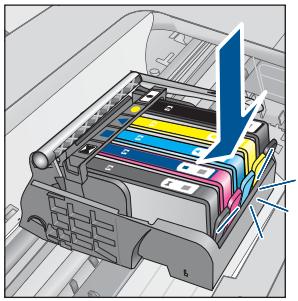

11. Zamknij drzwiczki pojemników z tuszem.

Przyczyna: Wystąpił problem z głowicą drukującą.

Jeśli to nie rozwiązuje problemu, przejdź do następnego rozwiązania.

Rozwiązanie 2: Skontaktuj się z pomocą techniczną HP

Rozwiązanie: Skontaktuj się z pomocą techniczną HP, aby usunąć problem.

Sprawdź: www.hp.com/support.

Gdy zostanie wyświetlony monit, wybierz swój kraj/region, a następnie kliknij łącze **Kontakt z firmą HP**, aby uzyskać informacje o pomocy technicznej.

Przyczyna: Wystąpił problem z głowicą drukującą.

Wystąpił problem z przygotowaniem drukarki

Rozwiązanie: Sprawdź jakość druku w obecnym zadaniu drukowania. Jeśli nie jest zadowalająca, może to oznaczać iż wewnętrzny zegar zawiódł i urządzenie nie mogło przeprowadzić konserwacji głowicy drukującej zgodnie z harmonogramem. Spróbuj wyczyścić głowicę drukującą, by sprawdzić czy poprawi to jakość.

Czyszczenie głowicy drukującej przy użyciu oprogramowania HP Photosmart

1. Do podajnika papieru włóż kartkę czystego, białego papieru o formacie Letter, A4 lub Legal.
2. W programie Centrum obsługi HP kliknij **Ustawienia**.
3. W obszarze **Ustawienia druku** wybierz **Konserwacja drukarki**.

   Uwaga Możesz również otworzyć okno **Konserwacja drukarki** z okna dialogowego **Właściwości drukowania**. W oknie dialogowym **Właściwości drukowania** kliknij **Funkcje**, a następnie **Usługi drukarki**.

   Zostanie wyświetlona opcja **Konserwacja drukarki**.
4. Kliknij kartę **Obsługa urządzenia**.
5. Kliknij przycisk **Czyszczenie głowic drukujących**.
6. Postępuj zgodnie z poleceniami wyświetlanymi na ekranie, dopóki jakość wydruku nie będzie zadowalająca, a następnie kliknij przycisk **Gotowe**.

   Czyszczenie odbywa się w dwóch etapach. Każdy z nich trwa około dwóch minut, potrzebuje jednej kartki papieru i zużywa coraz większe ilości atramentu. Po każdym etapie sprawdź jakość zadrukowanej strony. Uruchom drugi etap tylko wtedy, gdy jakość wydruku jest niska.

   Jeżeli po zakończeniu obu etapów czyszczenia głowic jakość wydruku jest nadal niska, spróbuj dokonać wyrównania. Jeśli mimo wyczyszczenia i wyrównania nadal występują problemy z jakością, należy skontaktować się z pomocą techniczną HP.

Przyczyna: Urządzenie było niewłaściwie wyłączone.

Brak pojemnika z tuszem, został nieprawidłowo zainstalowany lub nie jest przeznaczony dla tego urządzenia

Wypróbuj poniższe rozwiązania by rozwiązać problem. Rozwiązania są ustawione od najbardziej prawdopodobnego. Jeśli pierwsze z rozwiązań nie pomaga, przechodź do kolejnych do czasu rozwiązania problemu.

- Rozwiązanie 1: Włóż wszystkie pojemniki z tuszem
- Rozwiązanie 2: Sprawdź, czy wszystkie pojemniki z tuszem zostały prawidłowo zainstalowane
- Rozwiązanie 3: Czyszczenie styków pojemnika z tuszem
- Rozwiązanie 4: Skontaktuj się z pomocą techniczną HP

Rozwiązanie 1: Włóż wszystkie pojemniki z tuszem

Rozwiązanie: Sprawdź, czy wszystkie pojemniki z tuszem zostały zainstalowane.

Aby uzyskać więcej informacji, patrz:

„Wymiana kaset” na stronie 99

Przyczyna: Brakowało jednego lub kilku pojemników z tuszem.

Jeśli to nie rozwiązuje problemu, przejdź do następnego rozwiązania.

Rozwiązanie 2: Sprawdź, czy wszystkie pojemniki z tuszem zostały prawidłowo zainstalowane

Rozwiązanie: Sprawdź, czy wszystkie pojemniki z tuszem zostały prawidłowo zainstalowane. Wypróbuj poniższe rozwiązania by rozwiązać problem.

Sprawdzanie, czy pojemniki z tuszem zostały prawidłowo zainstalowane

1. Upewnij się, że urządzenie jest włączone.
2. Otwórz drzwiczki dostępu do karetki, unosząc prawą stronę urządzenia aż do zatrzaśnięcia się drzwiczek w pozycji docelowej.

Karetka przesunie się na środek urządzenia.

Uwaga Przed przejściem do kolejnego kroku zaczekaj, aż karetka zatrzyma się.

3. Sprawdź, czy pojemniki z tuszem zostały zainstalowane we właściwych gniazdach.
   Dopasuj kształt ikony i kolor pojemnika z tuszem z gniazdem, mającym taki sam kształt i kolor.

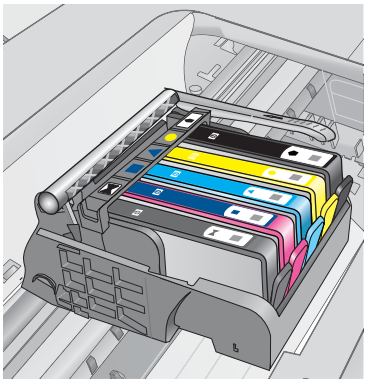

4. Przesuń palcem po górnej powierzchni pojemników z tuszem, by zlokalizować wystające pojemniki.
5. Wciśnij wszystkie wystające pojemniki.
   Powinny trafić na miejsce.
6. Jeśli pojemnik z tuszem wystawał i można go było wcisnąć na miejsce, zamknij drzwiczki dostępu do pojemników i sprawdź, czy zniknął komunikat o błędzie.
   - Jeśli komunikat zniknął, zakończ rozwiązywanie problemu. Problem został rozwiązany.
   - Jeśli komunikat nie zniknął, przejdź do następnego kroku.
   - Jeśli żaden z pojemników z tuszem nie wystaje, przejdź do następnego rozwiązania.
7. Odnajdź pojemnik z tuszem wskazany w komunikacie o błędzie i wciśnij zatrzask obok pojemnika by wyjąć go z gniazda.

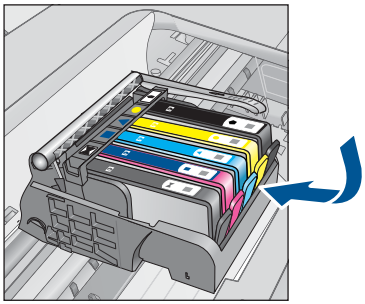

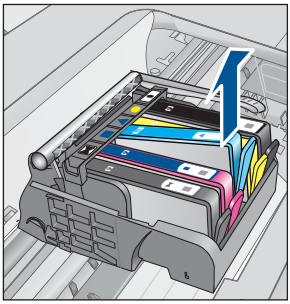

8. Wciśnij pojemnik z tuszem na jego miejsce.
   Zatrzask powinien zatrzasnąć się gdy pojemnik z tuszem zostanie prawidłowo umieszczony. Jeśli tak się nie stanie, może być konieczne poprawienie zatrzasku.
9. Wyjmij pojemnik z tuszem z gniazda.
10. Delikatnie odegnij zatrzask od pojemnika.

△ **Przestroga** Nie odginaj go na więcej niż około 1,27 cm.

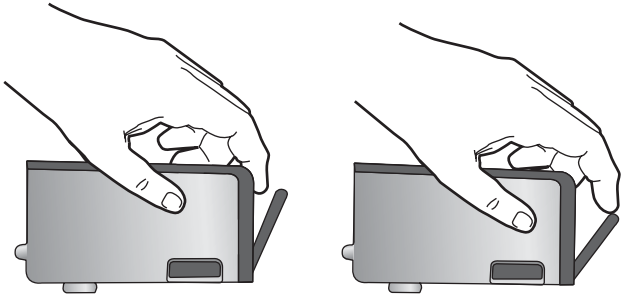

11. Zainstaluj ponownie pojemnik z tuszem.
    Teraz powinien trafić na miejsce.

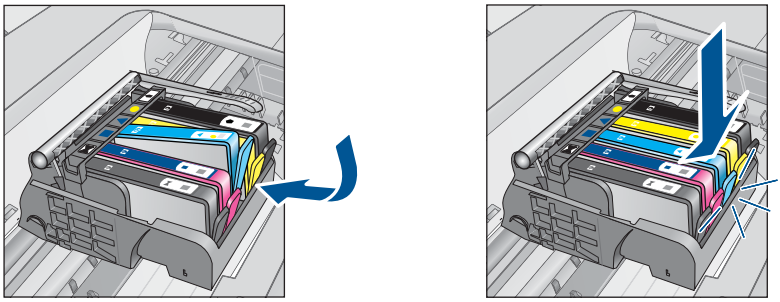

12. Zamknij drzwiczki i sprawdź, czy komunikat o błędzie zniknął.
13. Jeśli problem wciąż występuje, wyłącz urządzenie, a następnie włącz je ponownie.

Aby uzyskać więcej informacji, patrz:

„Wymiana kaset” na stronie 99

Przyczyna: Co najmniej jeden pojemnik z tuszem nie był zainstalowany.

Jeśli to nie rozwiązuje problemu, przejdź do następnego rozwiązania.

Rozwiązanie 3: Czyszczenie styków pojemnika z tuszem

Rozwiązanie: Oczyść styki elektryczne kasety.

Czyszczenie styków elektrycznych

1. Upewnij się, że urządzenie jest włączone.
2. Otwórz drzwiczki dostępu do karetki, unosząc niebieskie uchwyty dostępowe na boku urządzenia, aż do zatrzaśnięcia się drzwiczek w pozycji docelowej.

Karetka przesunie się na środek urządzenia.

Uwaga Przed przejściem do kolejnego kroku zaczekaj, aż karetka zatrzyma się.

3. Odnajdź pojemnik z tuszem wskazany w komunikacie o błędzie i wciśnij zatrzask obok pojemnika by wyjąć go z gniazda.

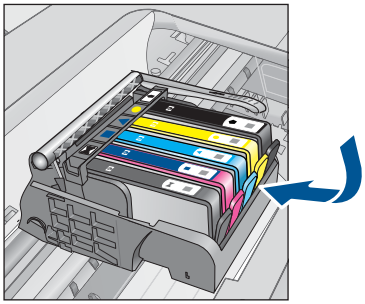

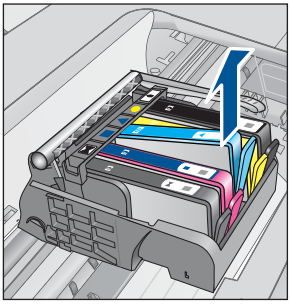

4. Trzymaj pojemnik z boków, dolną częścią skierowaną do góry i odszukaj styki elektryczne na pojemniku.
   Styki elektryczne to cztery małe prostokąty w kolorze miedzi lub złotego metalu na spodzie pojemnika z tuszem.

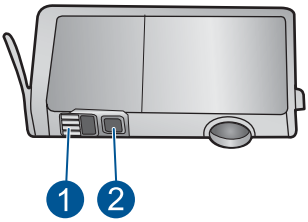

1	Okienko
2	Styki elektryczne

5. Przetrzyj styki suchym wacikiem lub miękką, nie pozostawiającą kłaczków szmatką.
6. Odnajdź styki głowicy drukującej wewnątrz urządzenia.
   Styki wyglądają jak zestaw czterech szpilek w kolorze miedzi lub złotego metalu umieszczonych tak, by łączyły się ze stykami pojemnika z tuszem.

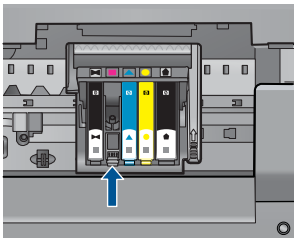

7. Przetrzyj styki suchym wacikiem lub miękką, nie pozostawiającą kłaczków szmatką.
8. Zainstaluj ponownie pojemnik z tuszem.

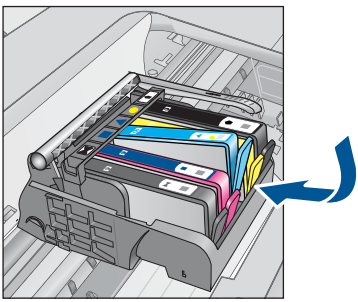

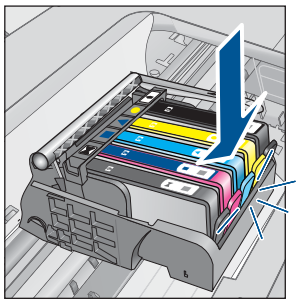

9. Zamknij drzwiczki i sprawdź, czy komunikat o błędzie zniknął.
10. Jeśli problem wciąż występuje, wyłącz urządzenie, a następnie włącz je ponownie.

Jeśli ten komunikat pojawia się po wyczyszczeniu styków kasety drukującej, może być konieczna wymiana uszkodzonej kasety.

Sprawdź, czy kaseta drukująca jest wciąż na gwarancji i czy nie przekroczono daty gwarancji.

- Jeśli data trwania gwarancji została przekroczona, kup nową kasetę drukującą.
- Jeśli data trwania gwarancji nie została przekroczona, skontaktuj się z pomocą techniczną firmy HP w celu naprawy lub wymiany.
  Sprawdź: www.hp.com/support.
  Gdy zostanie wyświetlony monit, wybierz swój kraj/region, a następnie kliknij łącze **Kontakt z firmą HP**, aby uzyskać informacje o pomocy technicznej.

Aby uzyskać więcej informacji, patrz:

- „Cartridge warranty information” na stronie 101
- „Wymiana kaset” na stronie 99

Przyczyna: Wskazany pojemnik z tuszem miał uszkodzone styki.

Jeśli to nie rozwiązuje problemu, przejdź do następnego rozwiązania.

Rozwiązanie 4: Skontaktuj się z pomocą techniczną HP

Rozwiązanie: Skontaktuj się z pomocą techniczną HP, aby usunąć problem.

Sprawdź: www.hp.com/support.

Gdy zostanie wyświetlony monit, wybierz swój kraj/region, a następnie kliknij łącze **Kontakt z firmą HP**, aby uzyskać informacje o pomocy technicznej.

Przyczyna: Pojemniki z tuszem nie są przeznaczone do tego produktu.

---

14 Zatrzymaj bieżącą operację

Zatrzymywanie bieżącego zadania z urządzenia

▲ Dotknij przycisk Anuluj na panelu sterowania. Jeśli bieżące zadanie nie zostanie zatrzymane, dotknij ponownie przycisk Anuluj.

Anulowanie bieżącego zadania może chwilę potrwać.

15 Informacje techniczne

W tej części zamieszczono dane techniczne oraz informacje o międzynarodowych atestach urządzenia HP Photosmart.

Dodatkowe informacje dostępne są w dokumentacji drukowanej dostarczonej z urządzeniem HP Photosmart.

W tej części zawarte są następujące tematy:

- Uwaga
- Informacja o procesorze na kasetach
- Dane techniczne
- Program ochrony środowiska
- Informacje prawne
- Przepisy w zakresie sieci bezprzewodowych
- Informacje prawne o zgodności telekomunikacyjnej

Uwaga

Oświadczenia firmy Hewlett-Packard

Informacje zawarte w niniejszym dokumencie mogą ulec zmianie bez powiadomienia.

Wszystkie prawa zastrzeżone. Reprodukcja, adaptacja lub tłumaczenie tego podręcznika jest zabronione bez uprzedniej pisemnej zgody firmy Hewlett-Packard, z wyjątkiem przypadków dozwolonych w ramach praw autorskich. Jedyne gwarancje obejmujące produkty i usługi HP są określone w zasadach wyraźnej gwarancji, towarzyszących danym produktom lub usługom. Żadna informacja zawarta w niniejszym dokumencie nie może być uważana za dodatkową gwarancję. Firma HP nie może być pociągana do odpowiedzialności za błędy techniczne lub edytorskie oraz brak informacji w niniejszym dokumencie.

© 2009 Hewlett-Packard Development Company, L.P.

Windows, Windows 2000 oraz Windows XP są zastrzeżonymi w USA znakami towarowymi firmy Microsoft Corporation.

Windows Vista jest zastrzeżonym znakiem towarowym lub znakiem towarowym firmy Microsoft Corporation w USA i/lub innych krajach.

Intel i Pentium są znakami towarowymi lub zastrzeżonymi znakami towarowymi firmy Intel Corporation lub jej spółek zależnych w USA i innych krajach.

Znaki towarowe Bluetooth należą do ich właściciela i są używane przez firmę Hewlett-Packard Company na podstawie licencji.

Informacja o procesorze na kasetach

Kasety drukujące HP stosowane w tym produkcie zawierają procesor pamięci, który pomaga przy eksploatacji urządzenia. Dodatkowo procesor ten zbiera ograniczone informacje na temat sposobu korzystania z urządzenia, między innymi: datę pierwszej instalacji, datę ostatniego użycia, liczbę stron wydrukowanych za pomocą tej kasety, stopień pokrycia strony, wykorzystanie tryby drukowania, błędy, które wystąpiły podczas druku i model urządzenia. Informacje te pomagają w projektowaniu nowych produktów HP, które spełniają potrzeby klientów.

Dane zbierane w pamięci kaset drukujących nie zawierają informacji pozwalających na identyfikację użytkownika kasty ani konkretnego urządzenia.

HP zbiera próbki danych z procesorów kaset zwracanych do HP w ramach bezpłatnego programu zwrotu i recyklingu (HP Planet Partners: www.hp.com/hpinfo/globalcitizenship/environment/recycle/). Dane te są odczytywane z tych próbek w celu ulepszenia przyszłych produktów firmy HP. Dostęp do tych danych mogą mieć także partnerzy HP, którzy pomagają firmie HP w recyklingu kaset drukujących.

Poza tym każdy, kto znajdzie się w posiadaniu kasety może uzyskać dostęp do tych anonimowych danych zapisanych w pamięci kasety. Jeżeli nie chcesz umożliwiać dostępu do tych danych, możesz dezaktywować procesor pamięci. Jednak po dezaktywacji procesora kaseta drukująca nie będzie mogła już działać w urządzeniu HP.

Jeżeli udostępnianie tych anonimowych danych jest nadal niepokojące, można uniemożliwić dostęp do tych informacji przez wyłączenie możliwości zbierania danych o wykorzystaniu urządzenia przez procesor kasety.

Wyłączenie funkcji zbierania informacji

1. Dotknij opcji **Ustawienia**.

2. Dotknij opcji **Preferencje**.
3. Dotknij opcji **Cartridge Chip Info (Informacja o procesorze na kasetach)** a następnie **OK**.

Uwaga W celu przywrócenie funkcji zbierania informacji, przywróć ustawienia fabryczne.

Uwaga Po wyłączeniu funkcji zbierania informacji o wykorzystaniu urządzenia, można nadal korzystać z kasety w urządzeniu HP.

Dane techniczne

W niniejszym rozdziale zawarto informacje techniczne na temat urządzenia HP Photosmart. Pełne dane techniczne urządzenia znajdziesz w arkuszu danych technicznych w www.hp.com/support.

Wymagania systemowe

Wymagania odnośnie oprogramowania i systemu zostały wyszczególnione w pliku Readme.

Informacje na temat przyszłych wersji systemów operacyjnych i ich obsługi znajdują się w witrynie pomocy technicznej HP pod adresem www.hp.com/support.

Parametry środowiska pracy

- Zalecany zakres temperatury pracy: od 15 ºC do 32 ºC (od 59 ºF do 90 ºF)
- Dopuszczalny zakres temperatur otoczenia w trakcie pracy: od 5 ºC do 40 ºC (od 41 ºF do 104 ºF)
- Wilgotność: od 15% do 80% wilg. wzgl. bez kondensacji; 28 ºC maksymalnie w punkcie rosy
- Zakres temperatury podczas przechowywania: od -40 ºC do 60 ºC (od -40 ºF do 140 ºF)
- W obecności silnego pola elektromagnetycznego wydruk z urządzenia HP Photosmart może być lekko zniekształcony
- Firma HP zaleca stosowanie kabla USB o długości nie przekraczającej 3 m, aby zminimalizować wprowadzony szum wywoływany przez potencjalne silne pola elektromagnetyczne

Dane dotyczące papieru

Typ	Gramatura papieru	Podajnik wejściowy*	Zasobnik wyjściowy†	Podajnik papieru fotograficznego*
Zwykły papier	75 do 90 g/m² (20 do 24 funtów)	Do 100 (papier 75 g/m²)	50 (papier 75 g/m²)	nie dot.
Papier Legal	75 do 90 g/m² (20 do 24 funtów)	Do 40 (papier 75 g/m²)	10 (papier 75 g/m²)	nie dot.
Karty katalogowe	maks. 110 funtów papieru katalogowego (200 g/m²)	Do 20	25	Do 20
Koperty	75 do 90 g/m²	Do 15	15	nie dot.
Folia	nie dot.	Do 40	25	nie dot.

(ciąg dalszy)

Typ	Gramatura papieru	Podajnik wejściowy*	Zasobnik wyjściowy†	Podajnik papieru fotograficznego*
Etykiety	nie dot.	Do 40	25	nie dot.
Papier fotograficzny 13 x 18 cm (5 x 7 cali)	236 g/m² 145 funtów	Do 20	20	Do 20
Papier fotograficzny 10 x 15 cm (4 x 6 cali)	236 g/m² 145 funtów	Do 20	20	Do 20
Papier fotograficzny 216 x 279 mm (8,5 x 11 cali)	nie dot.	Do 40	25	nie dot.

* Maksymalna pojemność.

† Pojemność zasobnika wyjściowego zależy od rodzaju papieru oraz ilości zużytego atramentu. Firma HP zaleca częste opróżnianie zasobnika wyjściowego. Tryb jakości SZYBKA ROBOCZA wymaga wysunięcia przedłużenia zasobnika wyjściowego i przekręcenia końca zasobnika do góry. Jeśli koniec zasobnika nie zostanie obrócony, zarówno papier formatu letter jak i legal spadnie na pierwszą kartkę.

*

Uwaga Pełną listę obsługiwanych formatów nośnika podano w sterowniku drukarki.

Specyfikacja papieru modułu druku dwustronnego

Typ	Rozmiar	Gramatura
papier	Letter: 21,5 x 27,9 cm Executive: 18,4 x 26,7 cm A4: 210 x 297 mm A5: 148 x 210 mm	od 60 do 90 g/m² (od 16 do 24 funtów)
Papier broszurowy	Letter: 21,5 x 27,9 cm A4: 210 x 297 mm	do 180 g/m² (papier dokumentowy — 48 funty)
Karty i zdjęcia	10,1 x 15,2 cm 12,7 x 20,3 cm 10 x 15 cm A6: 105 x 148,5 mm Hagaki: 100 x 148 mm	do 200 g/m² (papier indeksowy — 110 funtów)

Tolerancja prowadzenia papieru

0,006 mm/mm dla zwykłego papieru (druga strona)

Uwaga W zależności od kraju/regionu mogą być dostępne różne rodzaje nośników.

Dane techniczne drukowania

- Szybkość drukowania zależy od stopnia złożoności dokumentu.
- Drukowanie panoram

- Metoda: termiczny druk atramentowy
- Język: PCL3 GUI

Parametry skanowania

- Edytor obrazów dostarczany wraz z urządzeniem
- Interfejs programowy w standardzie Twain
- Rozdzielczość: rozdzielczość optyczna do 4800 x 4800 dpi (w zależności od modelu); 19 200 dpi w rozdzielczości ulepszonej programowo

  Więcej informacji na temat rozdzielczości znajduje się w oprogramowaniu skanera.
- W kolorze: 48-bitowa w kolorze, 8-bitowa w skali szarości (256 odcieni szarości)
- Maksymalny rozmiar materiału skanowanego z płyty szklanej: 21,6 x 29,7 mm

Dane techniczne kopiowania

- Cyfrowa obróbka obrazu
- Maksymalna liczba kopii zależy od modelu urządzenia
- Szybkość kopiowania zależy od modelu i od stopnia złożoności dokumentu
- Maksymalne powiększenie kopii wynosi od 200 do 400% (zależnie od modelu)
- Maksymalne zmniejszenie kopii wynosi od 25 do 50% (zależnie od modelu)

Dane techniczne faksowania

- Możliwość wygodnego faksowania czarno-białego i w kolorze.
- Maksymalnie 110 numerów telefonicznych do szybkiego wybierania (w zależności od modelu).
- Pojemność pamięci do 120 stron (w zależności od modelu, na podstawie obrazu testowego ITU-T nr 1 w standardowej rozdzielczości). Strony bardziej skomplikowane lub w wyższej rozdzielczości wymagają więcej czasu i zajmują więcej pamięci.
- Ręczne wysyłanie i odbieranie faksów.
- Automatyczne ponownie wybieranie numeru w przypadku sygnału zajętości, do pięciu razy (w zależności od modelu).
- Automatyczne, jednokrotne, ponowne wybieranie numeru w przypadku braku odpowiedzi (w zależności od modelu).
- Rejestry potwierdzenia transmisji i połączeń.
- Faks grupy 3 CCITT/ITU z funkcją korekcji błędów.
- Transmisja z szybkością 33,6 Kb/s.
- Szybkość 3 sekund na stronę przy transmisji 33,6 Kb/s (na podstawie obrazu testowego ITU-T nr 1 wykonywanego przy standardowej rozdzielczości). Bardziej skomplikowane strony lub większa rozdzielczość obrazu zajmą więcej czasu oraz pamięci.
- Rozpoznawanie sygnału zgłoszenia z automatycznym włączeniem faksu/automatycznej sekretarki.

	Fotograficzna (dpi)	Bardzo wysoka (dpi)	Wysoka (dpi)	Standardowa (dpi)
Monochromatyczne	200 x 200 (8-bitowa skala szarości)	300 x 300	200 x 200	200 x 100
Kolor	200 x 200	200 x 200	200 x 200	200 x 200

Rozdzielczość druku

Więcej informacji na temat rozdzielczości drukarki znajduje się w oprogramowaniu drukarki. Więcej informacji znajdziesz w „Wyświetlanie rozdzielczości wydruku” na stronie 33.

Wydajność pojemnika z atramentem

Więcej informacji na temat szacunkowej wydajności kaset drukujących można znaleźć w witrynie firmy HP pod adresem www.hp.com/go/learnaboutsupplies.

Program ochrony środowiska

Firma Hewlett-Packard dokłada wszelkich starań, aby dostarczać wysokiej jakości produkty o znikomym stopniu szkodliwości dla środowiska. W projekcie urządzenia uwzględniono kwestię recyklingu. Liczba surowców została ograniczona do minimum przy jednoczesnym zapewnieniu odpowiedniej funkcjonalności i niezawodności urządzenia. Materiały odmiennego typu są łatwe do oddzielenia. Przewidziano łatwy dostęp do elementów mocujących i innych łączników, jak też łatwe ich usuwanie za pomocą typowych narzędzi. Części o większym znaczeniu są łatwo dostępne i umożliwiają sprawny demontaż oraz naprawę.

Dodatkowe informacje o programie firmy HP dotyczącym ochrony środowiska można znaleźć w witrynie sieci Web pod adresem:

www.hp.com/hpinfo/globalcitizenship/environment/index.html

W tej części zawarte są następujące tematy:

- Wskazówki ekologiczne
- Zużycie papieru
- Tworzywa sztuczne
- Informacje o bezpieczeństwie materiałów
- Program recyklingu
- Program recyklingu materiałów eksploatacyjnych do drukarek atramentowych firmy HP
- Ustawianie trybu oszczędzania energii
- Pobór mocy
- Disposal of waste equipment by users in private households in the European Union
- Substancje chemiczne
- Battery disposal in the Netherlands
- Battery disposal in Taiwan
- Attention California users
- EU battery directive

Wskazówki ekologiczne

HP stara się pomagać klientom zmniejszać ich wpływ na środowisko naturalne. Poniższe porady ekologiczne pomogą w ocenie i zmniejszeniu wpływu na środowisko związanego z drukowaniem. Poza specjalnymi funkcjami niniejszego produktu, warto się zapoznać ze stroną internetową HP Eco Solutions zawierającą więcej informacji na temat inicjatyw proekologicznych firmy HP.

www.hp.com/hpinfo/globalcitizenship/environment/

Funkcje ekologiczne urządzenia

- **Drukowanie dwustronne**: W celu redukcji zużycia papieru skorzystaj z funkcji **Drukowania oszczędzającego papier**, która powoduje drukowanie dwustronnych dokumentów z umieszczeniem wielu stron na każdej kartce. Więcej informacji znajdziesz w „Korzystanie ze skrótów drukowania” na stronie 33.
- **Drukowanie Smart Web**: Interfejs programu HP Smart Web zawiera okna **Książki wycinków** oraz **Edytuj wycinki**, które umożliwiają przechowywanie, porządkowanie i drukowanie wycinków zebranych z różnych stron internetowych. Więcej informacji znajdziesz w „Drukowanie strony internetowej” na stronie 31.

- **Informacja na temat oszczędzania energii**: Jeżeli chcesz ustalić aktualny status kwalifikacji ENERGY STAR® dla tego produktu, zajrzyj do „Pobór mocy” na stronie 197.
- **Recykling materiałów**: Więcej informacji dotyczących recyklingu produktów firmy HP można znaleźć pod adresem:
  www.hp.com/hpinfo/globalcitizenship/environment/recycle/

Zużycie papieru

W opisanym produkcie można używać papieru makulaturowego zgodnego z normą DIN 19309 i EN 12281:2002.

Tworzywa sztuczne

Elementy z tworzyw sztucznych o wadze przekraczającej 25 gramów są oznaczone zgodnie z międzynarodowymi standardami, które zwiększają możliwość identyfikacji tworzyw sztucznych do przetworzenia po zużyciu produktu.

Informacje o bezpieczeństwie materiałów

Karty charakterystyki substancji niebezpiecznych (MSDS) dostępne są w witrynie sieci Web firmy HP pod adresem:

www.hp.com/go/msds

Program recyklingu

Firma HP podejmuje w wielu krajach/regionach coraz więcej inicjatyw dotyczących zwrotu oraz recyklingu swoich produktów, a także współpracuje z największymi na świecie ośrodkami recyklingu urządzeń elektronicznych. Firma HP oszczędza zasoby naturalne, ponownie sprzedając niektóre spośród swoich najbardziej popularnych produktów. Więcej informacji dotyczących recyklingu produktów HP można znaleźć pod adresem:

www.hp.com/hpinfo/globalcitizenship/environment/recycle/

Program recyklingu materiałów eksploatacyjnych do drukarek atramentowych firmy HP

Firma HP podejmuje różne działania mające na celu ochronę środowiska. Program recyklingu materiałów eksploatacyjnych HP Inkjet Supplies Recycling Program jest dostępny w wielu krajach/regionach. Umożliwia on bezpłatny recykling zużytych kaset i pojemników z tuszem. Więcej informacji można znaleźć w następującej witrynie sieci Web:

www.hp.com/hpinfo/globalcitizenship/environment/recycle/

Ustawianie trybu oszczędzania energii

Gdy wyłączysz urządzenie HP Photosmart, domyślnie przechodzi ono do trybu Oszczędzania energii. Powoduje to, że urządzenie zużywa mniej energii, ale powoduje że wymaga ono dłuższego czasu na włączenie. Dodatkowo, będąc w trybie Oszczędzania energii, urządzenie HP Photosmart może nie być w stanie wykonać pewnych automatycznych zadań konserwacyjnych. Jeśli często pojawiają się komunikaty dotyczące błędu zegara czasu rzeczywistego, lub gdy chcesz skrócić czas uruchamiania, możesz wyłączyć tryb Oszczędzania energii.

Uwaga Domyślnie funkcja ta jest włączona.

Włączanie i wyłączanie trybu oszczędzania energii

1. Dotknij ikony Ustawienia.

2. Dotknij opcji **Preferencje**.
3. Dotykaj strzałki do dołu, aby przechodzić do kolejnych opcji, a następnie dotknij **Energy Save Mode (Tryb energooszczędny)**.
4. Dotknij opcji **On** (Włącz) lub **Off** (Wył).

Pobór mocy

Zużycie energii spada znacząco w trybie uśpienia pozwalającym na oszczędność zasobów naturalnych i obniżenie kosztów bez wpływu na wysoką wydajność urządzenia. Jeżeli chcesz ustalić aktualny status kwalifikacji ENERGY STAR® dla tego produktu, zajrzyj do Danych technicznych urządzenia, albo arkusza Specyfikacji produktu. Produkty zakwalifikowane do tego programu są także wypisane na stronie www.hp.com/go/energystar.

Disposal of waste equipment by users in private households in the European Union

English

Disposal of Waste Equipment by Users in Private Households in the European Union
This symbol on the product or on its packaging indicates that this product must not be disposed of with your other household waste. Instead, it is your responsibility to dispose of your waste equipment by handing it over to a designated collection point for the recycling of waste electrical and electronic equipment. The separate collection and recycling of your waste equipment at the time of disposal will help to conserve natural resources and ensure that it is recycled in a manner that protects human health and the environment. For more information about where you can drop off your waste equipment for recycling, please contact your local city office, your household waste disposal service or the shop where you purchased the product.

Français

Évacuation des équipements usagés par les utilisateurs dans les foyers privés au sein de l'Union européenne
La présence de ce symbole sur le produit ou sur son emballage indique que vous ne pouvez pas vous débarrasser de ce produit de la même façon que vos déchets courants. Au contraire, vous êtes responsable de l'évacuation de vos équipements usagés et, à cet effet, vous êtes tenu de les remettre à un point de collecte agréé pour le recyclage des équipements électriques et électroniques usagés. Le tri, l'évacuation et le recyclage séparés de vos équipements usagés permettent de préserver les ressources naturelles et de s'assurer que ces équipements sont recyclés dans le respect de la santé humaine et de l'environnement. Pour plus d'informations sur les lieux de collecte des équipements usagés, veuillez contacter votre mairie, votre service de traitement des déchets ménagers ou le magasin où vous avez acheté le produit.

Deutsch

Entsorgung von Elektrogeräten durch Benutzer in privaten Haushalten in der EU
Dieses Symbol auf dem Produkt oder dessen Verpackung gibt an, dass das Produkt nicht zusammen mit dem Restmüll entsorgt werden darf. Es obliegt daher Ihrer Verantwortung, das Gerät an einer entsprechenden Stelle für die Entsorgung oder Wiederverwertung von Elektrogeräten aller Art abzugeben (z.B. ein Wertstoffhof). Die separate Sammlung und das Recyceln Ihrer alten Elektrogeräte zum Zeitpunkt ihrer Entsorgung trägt zum Schutz der Umwelt bei und gewährleistet, dass sie auf eine Art und Weise recycelt werden, die keine Gefährdung für die Gesundheit des Menschen und der Umwelt darstellt. Weitere Informationen darüber, wo Sie alte Elektrogeräte zum Recyceln abgeben können, erhalten Sie bei den örtlichen Behörden, Wertstoffhöfen oder dort, wo Sie das Gerät erworben haben.

Italiano

Smaltimento di apparecchiature da rottamare da parte di privati nell'Unione Europea
Questo simbolo che appare sul prodotto o sulla confezione indica che il prodotto non deve essere smaltito assieme agli altri rifiuti domestici. Gli utenti devono provvedere allo smaltimento delle apparecchiature da rottamare portandole al luogo di raccolta indicato per il riciclaggio delle apparecchiature elettriche ed elettroniche. La raccolta e il riciclaggio separati delle apparecchiature da rottamare in fase di smaltimento favoriscono la conservazione delle risorse naturali e garantiscono che tali apparecchiature vengano rottamate nel rispetto dell'ambiente e della tutela della salute. Per ulteriori informazioni sui punti di raccolta delle apparecchiature da rottamare, contattare il proprio comune di residenza, il servizio di smaltimento dei rifiuti locale o il negozio presso il quale è stato acquistato il prodotto.

Español

Eliminación de residuos de aparatos eléctricos y electrónicos por parte de usuarios domésticos en la Unión Europea
Este símbolo en el producto o en el embalaje indica que no se puede desechar el producto junto con los residuos domésticos. Por el contrario, si debe eliminar este tipo de residuo, es responsabilidad del usuario entregarlo en un punto de recogida designado de reciclado de aparatos electrónicos y eléctricos. El reciclaje y la recogida por separado de estos residuos en el momento de la eliminación ayudará a preservar recursos naturales y a garantizar que el reciclaje proteja la salud y el medio ambiente. Si desea información adicional sobre los lugares donde puede dejar estos residuos para su reciclado, póngase en contacto con las autoridades locales de su ciudad, con el servicio de gestión de residuos domésticos o con la tienda donde adquirió el producto.

Česky

Likvidace vyslouženého zařízení uživateli v domácnosti v zemích EU
Tato značka na produktu nebo na jeho obalu označuje, že tento produkt nesmí být likvidován prostým vyhozením do běžného domovního odpadu. Odpovídáte za to, že vysloužilé zařízení bude předáno k likvidaci do stanovených sběrných míst určených k recyklaci vyslužilých elektrických a elektronických zařízení. Likvidace vyslouženého zařízení samostatným sběrem a recyklací napomáhá zachování přírodních zdrojů a zajišťuje, že recyklace proběhne způsobem chráněním lidské zdraví a životní prostředí. Další informace o tom, kam můžete vysloužilé zařízení předat k recyklaci, můžete získat od úřadů místní samosprávy, od společností provádějící svoz a likvidaci domovního odpadu nebo v obchodě, kde jste produkt zakoupili.

Dansk

Bortskaffelse af affaldsudstyr for brugere i private husholdninger i EU
Dette symbol på produktet eller på dets emballage indikerer, at produktet ikke må bortskaffes sammen med andet husholdningsaffald. I stedet er det dit ansvar at bortskaffe affaldsudstyr ved at aflevere det på dertil beregnede indsamlingssteder med henblik på genbrug af elektrisk og elektronisk affaldsudstyr. Den separate indsamling og genbrug af dit affaldsudstyr på tidspunktet for bortskaffelse er med til at bevare naturlige ressourcer og sikre, at genbrug finder sted på en måde, der beskytter menneskers helbred samt miljøet. Hvis du vil vide mere om, hvor du kan aflevere dit affaldsudstyr til genbrug, kan du kontakte kommunen, det lokale renovationsvæsen eller den forretning, hvor du købte produktet.

Nederlands

Afvoer van afgedankte apparatuur door gebruikers in particuliere huishoudens in de Europese Unie
Dit symbool op het product of de verpakking geeft aan dat dit product niet mag worden afgevoerd met het huishoudelijk afval. Het is uw verantwoordelijkheid uw afgedankte apparatuur af te leveren op een aangewezen inzamelpunt voor de verwerking van afgedankte elektrische en elektronische apparatuur. De gescheiden inzameling en verwerking van uw afgedankte apparatuur draagt bij tot het sparen van natuurlijke bronnen en tot het hergebruik van materiaal op een wijze die de volksgezondheid en het milieu beschermt. Voor meer informatie over waar u uw afgedankte apparatuur kunt inleveren voor recycling kunt u contact opnemen met het gemeentehuis in uw woonplaats, de reinigingsdienst of de winkel waar u het product hebt aangeschaft.

Eesti

Eramajapidamistes kasutuselt kõrvaldatavate seadmete käitlemine Euroopa Liidus
Kui tootel või toote pakendil on see sümbol, ei tohi seda toodet visata olmejäätmete hulka. Teie kohus on viia tarbetuks muutunud seade selleks ettenähtud elektri- ja elektronikaseadmete utiliseerimiskohta. Utiliseeritavate seadmete eraldi kogumine ja käitlemine aitab säästa loodusvarasid ning tagada, et käitlemine toimub inimeste tervisele ja kesskonnale ohutult. Lisateavet selle kohta, kuhu saate utiliseeritava seadme käitlemiseks viia, saate küsida kohalikust omavalitsusest, olmejäätmete utiliseerimispunktist või kauplusest, kust te seadme ostsite.

Suomi

Hävitettävien laitteiden käsittely kotitalouksissa Euroopan unionin alueella
Tämä tuotteessa tai sen pakkauksessa oleva merkintä osoittaa, että tuotetta ei saa hävittää talousjätteiden mukana. Käyttäjän velvollisuus on huolehtia siitä, että hävitettävä laite toimitetaan sähkö- ja elektroniikkalaitteromun keräyspisteeseen. Hävitettävien laitteiden erillinen keräys ja kierrätys säästää luonnonvaroja. Näin toimimalla varmistetaan myös, että kierrätys tapahtuu tavalla, joka suojelee ihmisten terveyttä ja ympäristöä. Saat tarvittaessa lisätietoja jätteiden kierrätyspaikoista paikallisilta viranomaisilta, jätehtiöiltä tai tuotteen jälleenmyyjältä.

Ελληνικά

Απόρριψη άχρηστων συσκευών στην Ευρωπαϊκή Ένωση
Το παρόν σύμβολο στον εξοπλισμό ή στη συσκευασία του υποδεικνύει ότι το προϊόν αυτό δεν πρέπει να πετιγτεί μαζί με άλλα οικιακά απορρίμματα. Αντίθετα, ευθύνη σας είναι να απορρίψετε τις άχρηστες συσκευές σε μια καθορισμένη μονάδα συλλογής απορριμμάτων για την ανακύκλωση άχρηστου ηλεκτρικού και ηλεκτρονικού εξοπλισμού. Η χωριστή συλλογή και ανακύκλωση των άχρηστων συσκευών θα συμβάλει στη διατήρηση των φυσικών πόρων και στη διασφάλιση ότι θα ανακυκλωθούν με τέτοιον τρόπο, ώστε να προστατεύεται η υγεία των ανθρώπων και το περιβάλλον. Για περισσότερες πληροφορίες σχετικά με το ποιο μπορείτε να απορρίψετε τις άχρηστες συσκευές για ανακύκλωση, επικοινωνήστε με τις κατά τόπους αρμόδιες αρχές ή με το κατάστημα από το οποίο αγοράσατε το προϊόν.

Magyar

A hulladékanyagok kezelése a magánháztartásokban az Európai Unióban
Ez a szimbólum, amely a terméken vagy annak csomagolásán van feltüntetve, azt jelzi, hogy a termék nem kezelhető együtt az egyéb háztartási hulladékkal. Az Ön feladata, hogy a készülék hulladékanyagait eljuttassa olyan kijelölt gyűjtőhelyre, amely az elektromos hulladékanyagok és az elektronikus berendezések újrahasznosításával foglalkozik. A hulladékanyagok elkülönített gyűjtése és újrahasznosítása hozzájárul a természeti erőforrások megőrzéséhez, együttal azt is biztosítja, hogy a hulladék újrahasznosítása az egészségre és a környezetre nem ártalmas módon történik. Ha tájékoztatást szeretne kapni azokról a helyekről, ahol leadhatja újrahasznosításra a hulladékanyagokat, forduljon a helyi önkormányzathoz, a háztartási hulladék begyűjtésével foglalkozó vállalathoz vagy a termék forgalmazójához.

Latviski

Lietotāju atbrīvošanās no nederīgām ierīcēm Eiropas Savienības privātajās mājsaimniecībās
Šis simbols uz ierīces vai tās iepakojuma norāda, ka šo ierīci nedrīkst izmest kopā ar pārējiem mājsaimniecības atkritumiem. Jūs esat atbildīgs par atbrīvošanos no nederīgās ierīces, to nododot norādītajā savākšanas vietā, lai tiktu veikta nederīgā elektriskā un elektroniskā aprīkojuma atkrieztējā pārstrāde. Speciāla nederīgas ierīces savākšana un otrreizējā pārstrāde palīdz taupīt dabas resursus un nodrošina tādu otrreizējo pārstrādi, kas sargā cilvēku veselību un apkārtējo vidi. Lai iegūtu papildu informāciju par to, kur otrreizējai pārstrādei var nogādāt nederīgo ierīci, lūdzu, sazinieties ar vietējo pašvaldību, mājsaimniecības atkritumu savākšanas dienestu vai veikalu, kurā iegādājāties šo ierīci.

Lietuviškai

Europos Sąjungos vartotojų ir privačių namų ūkių atliekamos įrangos išmetimas
Šis simbolis ant produkto arba jo pakuotės nurodo, kad produktas negali būti išmestas kartu su kitomis namų ūkio atliekomis. Jūs privalote išmesti savo atliekamą įrangą atiduodami ją į atliekamos elektronikos ir elektros įrangos perdirbimo punktus. Jei atliekama įranga bus atskirai surenkama ir perdirbama, bus išsaugomi natūralūs ištekliai ir užtikrinama, kad įranga yra perdirbta žmogaus sveikatą ir gamtą tausojančiu būdu. Dėl informacijos apie tai, kur galite išmesti atliekamą perdirbti skirtą įrangą kreipkitės į atitinkamą vietos tarnybą, namų ūkio atliekų išvežimo tarnybą arba į parduotuvę, kurioje pirkote produktą.

Polski

Utylizacja zużytego sprzętu przez użytkowników domowych w Unii Europejskiej
Symbol ten umieszczony na produkcie lub opakowaniu oznacza, że tego produktu nie należy wyrzucać razem z innymi odpadami domowymi. Użytkownik jest odpowiedzialny za dostarczenie zużytego sprzętu do wyznaczonego punktu gromadzenia zużytych urządzeń elektrycznych i elektronicznych. Gromadzenie osobno i recykling tego typu odpadów przyczynia się do ochrony zasobów naturalnych i jest bezpieczny dla zdrowia i środowiska naturalnego. Dalsze informacje na temat sposobu utylizacji zużytych urządzeń można uzyskać u odpowiednich władz lokalnych, w przedsiębiorstwie zajmującym się usuwaniem odpadów lub w miejscu zakupu produktu.

Português

Descarte de equipamentos por usuários em residências da União Européia
Este símbolo no produto ou na embalagem indica que o produto não pode ser descartado junto com o lixo doméstico. No entanto, é sua responsabilidade levar os equipamentos a serem descartados a um ponto de coleta designado para a reciclagem de equipamentos eletro-eletrônicos. A coleta separada e a reciclagem dos equipamentos no momento do descarte ajudam na conservação dos recursos naturais e garantem que os equipamentos serão reciclados de forma a proteger a saúde das pessoas e o meio ambiente. Para obter mais informações sobre onde descartar equipamentos para reciclagem, entre em contato com o escritório local de sua cidade, o serviço de limpeza pública de seu bairro ou a loja em que adquiriu o produto.

Slovenčina

Postup používateľov v krajinách Európskej únie pri vyhadzovaní zariadenia v domácom používaní do odpadu
Tento symbol na produkte alebo na jeho obale znamená, že nesmie by vyhodený s iným komunálnym odpadom. Namiesto toho máte povinnos odovzda toto zariadenie na zbernom mieste, kde sa zabezpečuje recyklácia elektrických a elektronických zariadení. Separovaný zber a recyklácia zariadenia určeného na odpad pomôže chráni prírodné zdroje a zabezpeči taký spôsob recyklácie, ktorý bude chráni ľudské zdravie a životné prostredie. Ďalšie informácie o separovanom zbere a recyklácii získate na miestnom obecnom úrade, vo firme zabezpečujúcej zber vašho komunálneho odpadu alebo v predajni, kde ste produkt kúpili.

Slovenščina

Ravnanje z odpadno opremo v gospodinjstvih znotraj Evropske unije
Ta znak na izdelku ali embalaži izdelka pomeni, da izdelka ne smete odlagati skupaj z drugimi gospodinjskimi odpadki. Odpadno opremo ste dolžni oddati na določenem zbirnem mestu za recikliranje odpadne električne in elektronske opreme. Z ločenim zbiranjem in recikliranjem odpadne opreme ob odlaganju boste pomagali ohraniti naravne vire in zagotovili, da bo odpadna oprema reciklirana tako, da se varuje zdravje ljudi in okolje. Več informacij o mestih, kjer lahko oddate odpadno opremo za recikliranje, lahko dobite na občini, v komunalnem podjetju ali trgovini, kjer ste izdelek kupili.

Svenska

Kassering av förbrukningsmaterial, för hem- och privatanvändare i EU
Produkter eller produktförpackningar med den här symbolen får inte kasseras med vanligt hushållsavfall. I stället har du ansvar för att produkten lämnas till en behörig återvinningsstation för hantering av el- och elektronikprodukter. Genom att lämna kasserade produkter till återvinning hjälper du till att bevara våra gemensamma naturresurser. Dessutom skyddas både människor och miljön när produkter återvinns på rätt sätt. Kommunala myndigheter, sophanteringsföretag eller butiken där varan köptes kan ge mer information om var du lämnar kasserade produkter för återvinning.

Substancje chemiczne

Firma HP zobowiązuje się do dostarczania swoim klientom wszystkich informacji na temat substancji chemicznych w naszych produktach, zgodnie z wymogami takich przepisów, jak REACH *(Dyrektywa EC No 1907/2006 Parlamentu Europejskiego i Komisji Europejskiej)*. Raport z informacjami o chemikaliach w tym produkcie można odnaleźć pod adresem: www.hp.com/go/reach.

Battery disposal in the Netherlands

Dit HP Product bevat een lithium-manganese-dioxide batterij. Deze bevindt zich op de hoofdprintplaat. Wanneer deze batterij leeg is, moet deze volgens de geldende regels worden afgevoerd.

Battery disposal in Taiwan

廢電池請回收

Please recycle waste batteries.

Attention California users

The battery supplied with this product may contain perchlorate material. Special handling may apply. For more information, go to the following Web site:

www.dtsc.ca.gov/hazardouswaste/perchlorate

EU battery directive

English

European Union Battery Directive
This product contains a battery that is used to maintain data integrity of real time clock or product settings and is designed to last the life of the product. Any attempt to service or replace this battery should be performed by a qualified service technician.

Français

Directive sur les batteries de l'Union Européenne
Ce produit contient une batterie qui permet de maintenir l'intégrité des données pour les paramètres du produit ou l'horloge en temps réel et qui a été conçue pour durer aussi longtemps que le produit. Toute tentative de réparation ou de remplacement de cette batterie doit être effectuée par un technicien qualifié.

Deutsch

Batterie-Richtlinie der Europäischen Union
Dieses Produkt enthält eine Batterie, die dazu dient, die Datenintegrität der Echtzeituhr sowie der Produkteinstellungen zu erhalten, und die für die Lebensdauer des Produkts ausreicht. Im Bedarfsfall sollte das Instandhalten bzw. Austauschen der Batterie von einem qualifizierten Servicetechniker durchgeführt werden.

Italiano

Direttiva dell'Unione Europea relativa alla raccolta, al trattamento e allo smaltimento di batterie e accumulatori
Questo prodotto contiene una batteria utilizzata per preservare l'integrità dei dati dell'orologio in tempo reale o delle impostazioni del prodotto e la sua durata si intende pari a quella del prodotto. Eventuali interventi di riparazione o sostituzione della batteria devono essere eseguiti da un tecnico dell'assistenza qualificato.

Español

Directiva sobre baterías de la Unión Europea
Este producto contiene una batería que se utiliza para conservar la integridad de los datos del reloj de tiempo real o la configuración del producto y está diseñada para durar toda la vida útil del producto. El mantenimiento o la sustitución de dicha batería deberá realizarla un técnico de mantenimiento cualificado.

Česky

Směrnice Evropské unie pro nakládání s bateriemi
Tento výrobek obsahuje baterii, která slouží k uchování správných dat hodin reálného času nebo nastavení výrobku. Baterie je navržena tak, aby vydržela celou životnost výrobku. Jakýkoliv pokus o opravu nebo výměnu baterie by měl provést kvalifikovaný servisní technik.

Dansk

EU's batteridirektiv
Produktet indeholder et batteri, som bruges til at vedligeholde dataintegriteten for realtidsur- eller produktindstillinger og er beregnet til at holde i hele produktets levetid. Service på batteriet eller udskiftning bør foretages af en uddannet servicetekniker.

Nederlands

Richtlijn batterijen voor de Europese Unie
Dit product bevat een batterij die wordt gebruikt voor een juiste tijdsaanduiding van de klok en het behoud van de productinstellingen. Bovendien is deze ontworpen om gedurende de levensduur van het product mee te gaan. Het onderhoud of de vervanging van deze batterij moet door een gekwalificeerde onderhoudstechnicus worden uitgevoerd.

Eesti

Euroopa Liidu aku direktiiv
Toode sisaldab akut, mida kasutatakse reaalaja kella andmeühtsuse või toote sätete säilitamiseks. Aku on valmistatud kestma terve toote kasutusaja. Akut tohib hooldada või vahetada ainult kvalifitseeritud hooldustehnik.

Suomi

Euroopan unionin paristodirektiivi
Tämä laite sisältää pariston, jota käytetään reaaliaikaisen kellon tietojen ja laitteen asetusten säilyttämiseen. Pariston on suunniteltu kestävän laitteen koko käyttöiän ajan. Pariston mahdollinen korjaus tai vaihto on jätettävä pätevän huoltohenkilön tehtäväksi.

ΕΛληνικά

Οδηγία της Ευρωπαϊκής Ένωσης για τις ηλεκτρικές στήλες
Αυτό το προϊόν περιλαμβάνει μια μπαταρία, η οποία χρησιμοποιείται για τη διατήρηση της ακεραιότητας των δεδομένων ρολογιού πραγματικού χρόνου ή των ρυθμίσεων προϊόντος και έχει σχεδιαστεί έτσι ώστε να διαρκέσει όσο και το προϊόν. Τυχόν απόπειρες επιδιόρθωσης ή αντικατάστασης αυτής της μπαταρίας θα πρέπει να πραγματοποιούνται από κατάλληλα εκπαιδευμένο τεχνικό.

Magyar

Az Európai unió telepek és akkumulátorok direktívája
A termék tartalmaz egy elemet, melynek feladata az, hogy biztosítsa a valós idejű óra vagy a termék beállításainak adatintegritását. Az elem úgy van tervezve, hogy végig kitartson a termék használata során. Az elem bármilyen javítását vagy cseréjét csak képzett szakember végezheti el.

Latviski

Eiropas Savienības Bateriju direktīva
Produktam ir baterija, ko izmanto reālā laika pulksteņa vai produkta iestatījumu datu integritātes saglabāšanai, un tā ir paredzēta visam produkta dzīves ciklam. Jebkura apkope vai baterijas nomaiņa ir jāveic atbilstoši kvalificētam darbiniekam.

Lietuviškai

Europos Sąjungos baterijų ir akumuliatorių direktyva
Šiame gaminyje yra baterija, kuri naudojama, kad būtų galima prižiūrėti realaus laiko laikrodžio veikimą arba gaminio nuostatas; ji skirta veikti visą gaminio eksploatavimo laiką. Bet kokius šios baterijos aptarnavimo arba keitimo darbus turi atlikti kvalifikuotas aptarnavimo technikas.

Polski

Dyrektywa Unii Europejskiej w sprawie baterii i akumulatorów
Produkt zawiera baterię wykorzystywaną do zachowania integralności danych zegara czasu rzeczywistego lub ustawień produktu, która podtrzymuje działanie produktu. Przegląd lub wymiana baterii powinny być wykonywane wyłącznie przez uprawnionego technika serwisu.

Português

Diretiva sobre baterias da União Européia
Este produto contém uma bateria que é usada para manter a integridade dos dados do relógio em tempo real ou das configurações do produto e é projetada para ter a mesma duração que este. Qualquer tentativa de consertar ou substituir essa bateria deve ser realizada por um técnico qualificado.

Slovenčina

Smernica Európskej únie pre zaobchádzanie s batériami
Tento výrobok obsahuje batériu, ktorá slúži na uchovanie správnych údajov hodín reálneho času alebo nastavení výrobku. Batéria je skonštruovaná tak, aby vydržala celú životnosť výrobku. Akýkoľvek pokus o opravu alebo výmenu batérie by mal vykonať kvalifikovaný servisný technik.

Slovenščina

Direktiva Evropske unije o baterijah in akumulatorjih
V tem izdelku je baterija, ki zagotavlja natančnost podatkov ure v realnem času ali nastavitev izdelka v celotni življenjski dobi izdelka. Kakršno koli popravilo ali zamenjavo te baterije lahko izvede le pooblaščeni tehnik.

Svenska

EU:s batteridirektiv
Produkten innehåller ett batteri som används för att upprätthålla data i realtidsklockan och produktinställningarna. Batteriet ska räcka produktens hela livslängd. Endast kvalificerade servicetekniker får utföra service på batteriet och byta ut det.

Български

Директива за батерии на Европейския съюз
Този продукт съдържа батерия, която се използва за поддържане на целостта на данните на часовника в реално време или настройките за продукта, създадена на издържи през целия живот на продукта. Сервизът или замяната на батерията трябва да се извършва от квалифициран техник.

Română

Directiva Uniunii Europene referitoare la baterii
Acest produs conține o baterie care este utilizată pentru a menține integritatea datelor ceasului de timp real sau setărilor produsului și care este proiectată să funcționeze pe întreaga durată de viață a produsului. Orice lucrare de service sau de înlocuire a acestei baterii trebuie efectuată de un tehnician de service calificat.

Informacje prawne

Urządzenie HP Photosmart spełnia wymagania określone przepisami obowiązującymi w kraju/regionie użytkownika.

W tej części zawarte są następujące tematy:

- Obowiązkowy numer identyfikacyjny modelu
- FCC statement
- VCCI (Class B) compliance statement for users in Japan
- Notice to users in Japan about the power cord
- Notice to users in Korea
- Notice to users in Germany
- Noise emission statement for Germany
- HP Photosmart Premium Web C309 series declaration of conformity

Obowiązkowy numer identyfikacyjny modelu

Ze względu na obowiązek identyfikacji produktowi nadano wymagany przepisami prawa numer modelu. Obowiązkowy numer identyfikacyjny modelu dla tego urządzenia to SDGOB-0915. Nie należy mylić tego numeru z nazwą handlową produktu (HP Photosmart Premium Web C309 series itp.) ani z numerami produktów (CD734A itp.).

FCC statement

FCC statement

The United States Federal Communications Commission (in 47 CFR 15.105) has specified that the following notice be brought to the attention of users of this product.

This equipment has been tested and found to comply with the limits for a Class B digital device, pursuant to Part 15 of the FCC Rules. These limits are designed to provide reasonable protection against harmful interference in a residential installation. This equipment generates, uses and can radiate radio frequency energy and, if not installed and used in accordance with the instructions, may cause harmful interference to radio communications. However, there is no guarantee that interference will not occur in a particular installation. If this equipment does cause harmful interference to radio or television reception, which can be determined by turning the equipment off and on, the user is encouraged to try to correct the interference by one or more of the following measures:

- Reorient the receiving antenna.
- Increase the separation between the equipment and the receiver.
- Connect the equipment into an outlet on a circuit different from that to which the receiver is connected.
- Consult the dealer or an experienced radio/TV technician for help.

For further information, contact:

Manager of Corporate Product Regulations
Hewlett-Packard Company
3000 Hanover Street
Palo Alto, Ca 94304
(650) 857-1501

Modifications (part 15.21)

The FCC requires the user to be notified that any changes or modifications made to this device that are not expressly approved by HP may void the user's authority to operate the equipment.

This device complies with Part 15 of the FCC Rules. Operation is subject to the following two conditions: (1) this device may not cause harmful interference, and (2) this device must accept any interference received, including interference that may cause undesired operation.

VCCI (Class B) compliance statement for users in Japan

この装置は、情報処理装置等電波障害自主規制協議会（VCCI）の基準に基づくクラスB情報技術装置です。この装置は、家庭環境で使用することを目的としていますが、この装置がラジオやテレビジョン受信機に近接して使用されると受信障害を引き起こすことがあります。

取り扱い説明書に従って正しい取り扱いをして下さい。

Notice to users in Japan about the power cord

製品には、同梱された電源コードをお使い下さい。

同梱された電源コードは、他の製品では使用出来ません。

Notice to users in Korea

B 급 기기(가정용 방송통신기기)
이 기기는 가정용(B급)으로 전자파적합등록을 한 기기로서 주 로 가정에서 사용하는 것을 목적으로 하며, 모든 지역에서 사 용할 수 있습니다.

Notice to users in Germany

Sehanzeige-Arbeitsplätze

Das Gerät ist nicht für die Benutzung am Bildschirmarbeitsplatz gemäß BildscharbV vorgesehen.

Noise emission statement for Germany

Geräuschemission

LpA < 70 dB am Arbeitsplatz im Normalbetrieb nach DIN 45635 T. 19

HP Photosmart Premium Web C309 series declaration of conformity

DECLARATION OF CONFORMITY
according to ISO/IEC 17050-1 and EN 17050-1

Supplier's Name:	Hewlett-Packard Company	**DoC#:** SDGOB-0915-rel.3.0
Supplier's Address:	16399 West Bernardo Drive San Diego, CA 92127-1899, USA	

declares, that the product

Product Name:	HP Photosmart Premium Web All-in-One C309 Series
Regulatory Model Number:[1)]	SDGOB-0915
Product Options:	All
Radio Module:	SDGOB-0891 (Bluetooth) & SDGOB-0892 (802.11)
Power Adapter:	0957-2259

conforms to the following Product Specifications and Regulations:

SAFETY:	IEC 60950-1:2006 / EN 60950-1:2006
EMC:	CISPR 22:2005 +A1:2005 / EN 55022:2006 + A1:2007 Class B CISPR 24:1997 + A1:2001 + A2:2002 / EN 55024:1998 +A1:2001 + A2:2003 IEC 61000-3-2:2005 / EN 61000-3-2:2006 IEC 61000-3-3:1994 + A1:2001 + A2:2005 / EN 61000-3-3:1995 +A1: 2001 + A2:2005 FCC CFR 47, Part 15 Class B / ICES-003, Issue 4 Class B EN 301 489-1 V1.8.1:2008 / EN 301 489-17 V1.3.2:2008
TELECOM:	EN 300 328 V1.7.1:2006 TBR 21: 1998[3)] FCC Rules and Regulations 47CFR Part 68 TIA-968-A-1 +A-2 +A-3+A-4+A-5 Telecommunications – Telephone Terminal Equipment CS-03, Part I, Issue 9, Feb 2005
HEALTH:	IEC 62311:2007 / EN 62311:2008

Supplementary Information:

1. This product is assigned a Regulatory Model Number which stays with the regulatory aspects of the design. The Regulatory Model Number is the main product identifier in the regulatory documentation and test reports, this number should not be confused with the marketing name or the product numbers.
2. This product complies with the requirements of the Low Voltage Directive 2006/95/EC, the EMC Directive 2004/108/EC & the R&TTE Directive 1999/5/EC and European Council Recommendation 1999/519/EC on the limitation of Electromagnetic fields to the general public, and carries the CE-marking accordingly. In addition, it complies with the WEEE Directive 2002/96/EC and RoHS Directive 2002/95/EC.
3. This product complies with TBR21:1998, except clause 4.7.1 (DC characteristics), which complies with ES 203 021-3, clause 4.7.1.
4. This Device complies with Part 15 of the FCC Rules. Operation is subject to the following two Conditions: (1) This device may not cause harmful interference, and (2) this device must accept any interference received, including interference that may cause undesired operation.
5. The product was tested in a typical configuration.

San Diego, CA, USA
February 2009

Local contact for regulatory topics only:
EMEA: Hewlett-Packard GmbH, HQ-TRE, Herrenberger Strasse 140, 71034 Boeblingen, Germany www.hp.com/go/certificates
USA : Hewlett-Packard, 3000 Hanover St., Palo Alto 94304, U.S.A. 650-857-1501

Przepisy w zakresie sieci bezprzewodowych

W tej części znajdują się następujące informacje prawne dotyczące produktów bezprzewodowych:

- Exposure to radio frequency radiation
- Notice to users in Brazil
- Notice to users in Canada
- European Union regulatory notice
- Notice to users in Taiwan

Exposure to radio frequency radiation

Exposure to radio frequency radiation

Caution The radiated output power of this device is far below the FCC radio frequency exposure limits. Nevertheless, the device shall be used in such a manner that the potential for human contact during normal operation is minimized. This product and any attached external antenna, if supported, shall be placed in such a manner to minimize the potential for human contact during normal operation. In order to avoid the possibility of exceeding the FCC radio frequency exposure limits, human proximity to the antenna shall not be less than 20 cm (8 inches) during normal operation.

Notice to users in Brazil

Aviso aos usuários no Brasil

Este equipamento opera em caráter secundário, isto é, não tem direito à proteção contra interferência prejudicial, mesmo de estações do mesmo tipo, e não pode causar interferência a sistemas operando em caráter primário. (Res.ANATEL 282/2001).

Notice to users in Canada

Notice to users in Canada/Note à l'attention des utilisateurs canadiens

For Indoor Use. This digital apparatus does not exceed the Class B limits for radio noise emissions from the digital apparatus set out in the Radio Interference Regulations of the Canadian Department of Communications. The internal wireless radio complies with RSS 210 and RSS GEN of Industry Canada.

Utiliser à l'intérieur. Le présent appareil numérique n'émet pas de bruit radioélectrique dépassant les limites applicables aux appareils numériques de la classe B prescrites dans le Règlement sur le brouillage radioélectrique édicté par le ministère des Communications du Canada. Le composant RF interne est conforme a la norme RSS-210 and RSS GEN d'Industrie Canada.

European Union regulatory notice

European Union Regulatory Notice

Products bearing the CE marking comply with the following EU Directives:

- Low Voltage Directive 2006/95/EC
- EMC Directive 2004/108/EC

CE compliance of this product is valid only if powered with the correct CE-marked AC adapter provided by HP.

If this product has telecommunications functionality, it also complies with the essential requirements of the following EU Directive:

- R&TTE Directive 1999/5/EC

Compliance with these directives implies conformity to harmonized European standards (European Norms) that are listed in the EU Declaration of Conformity issued by HP for this product or product family. This compliance is indicated by the following conformity marking placed on the product.

The wireless telecommunications functionality of this product may be used in the following EU and EFTA countries:

Austria, Belgium, Bulgaria, Cyprus, Czech Republic, Denmark, Estonia, Finland, France, Germany, Greece, Hungary, Iceland, Ireland, Italy, Latvia, Liechtenstein, Lithuania, Luxembourg, Malta, Netherlands, Norway, Poland, Portugal, Romania, Slovak Republic, Slovenia, Spain, Sweden, Switzerland and United Kingdom.

Products with 2.4-GHz wireless LAN devices

France
For 2.4 GHz Wireless LAN operation of this product certain restrictions apply: This product may be used indoor for the entire 2400-2483.5 MHz frequency band (channels 1-13). For outdoor use, only 2400-2454 MHz frequency band (channels 1-9) may be used. For the latest requirements, see http://www.art-telecom.fr.

Italy
License required for use. Verify with your dealer or directly with the General Direction for Frequency Planning and Management (Direzione Generale Pianificazione e Gestione Frequenze).

Notice to users in Taiwan

低功率電波輻射性電機管理辦法

第十二條

經型式認證合格之低功率射頻電機，非經許可，公司、商號或使用者均不得擅自變更頻率、加大功率或變更設計之特性及功能。

第十四條

低功率射頻電機之使用不得影響飛航安全及干擾合法通信；經發現有干擾現象時，應立即停用，並改善至無干擾時方得繼續使用。

前項合法通信，指依電信法規定作業之無線電通信。低功率射頻電機須忍受合法通信或工業、科學及醫藥用電波輻射性電機設備之干擾。

Informacje prawne o zgodności telekomunikacyjnej

Urządzenie HP Photosmart spełnia wymogi telekomunikacyjne stawiane przez organy normalizacyjne w kraju/regionie sprzedaży.

W tej części zawarte są następujące tematy:

- Notice to users of the U.S. telephone network: FCC requirements
- Notice to users of the Canadian telephone network
- Notice to users in the European Economic Area
- Notice to users of the German telephone network
- Australia wired fax statement

Notice to users of the U.S. telephone network: FCC requirements

Notice to users of the U.S. telephone network: FCC requirements

This equipment complies with FCC rules, Part 68. On this equipment is a label that contains, among other information, the FCC Registration Number and Ringer Equivalent Number (REN) for this equipment. If requested, provide this information to your telephone company.

An FCC compliant telephone cord and modular plug is provided with this equipment. This equipment is designed to be connected to the telephone network or premises wiring using a compatible modular jack which is Part 68 compliant. This equipment connects to the telephone network through the following standard network interface jack: USOC RJ-11C.

The REN is useful to determine the quantity of devices you may connect to your telephone line and still have all of those devices ring when your number is called. Too many devices on one line might result in failure to ring in response to an incoming call. In most, but not all, areas the sum of the RENs of all devices should not exceed five (5). To be certain of the number of devices you may connect to your line, as determined by the REN, you should call your local telephone company to determine the maximum REN for your calling area.

If this equipment causes harm to the telephone network, your telephone company might discontinue your service temporarily. If possible, they will notify you in advance. If advance notice is not practical, you will be notified as soon as possible. You will also be advised of your right to file a complaint with the FCC. Your telephone company might make changes in its facilities, equipment, operations, or procedures that could affect the proper operation of your equipment. If they do, you will be given advance notice so you will have the opportunity to maintain uninterrupted service. If you experience trouble with this equipment, please contact the manufacturer, or look elsewhere in this manual, for warranty or repair information. Your telephone company might ask you to disconnect this equipment from the network until the problem has been corrected or until you are sure that the equipment is not malfunctioning.

This equipment may not be used on coin service provided by the telephone company.

Connection to party lines is subject to state tariffs. Contact your state public utility commission, public service commission, or corporation commission for more information.

This equipment includes automatic dialing capability. When programming and/or making test calls to emergency numbers:

- Remain on the line and explain to the dispatcher the reason for the call.
- Perform such activities in the off-peak hours, such as early morning or late evening.

Note The FCC hearing aid compatibility rules for telephones are not applicable to this equipment.

The Telephone Consumer Protection Act of 1991 makes it unlawful for any person to use a computer or other electronic device, including fax machines, to send any message unless such message clearly contains in a margin at the top or bottom of each transmitted page or on the first page of transmission, the date and time it is sent and an identification of the business, other entity, or other individual sending the message and the telephone number of the sending machine or such business, other entity, or individual. (The telephone number provided might not be a 900 number or any other number for which charges exceed local or long-distance transmission charges.) In order to program this information into your fax machine, you should complete the steps described in the software.

Notice to users of the Canadian telephone network

Note à l'attention des utilisateurs du réseau téléphonique canadien/Notice to users of the Canadian telephone network

Cet appareil est conforme aux spécifications techniques des équipements terminaux d'Industrie Canada. Le numéro d'enregistrement atteste de la conformité de l'appareil. L'abréviation IC qui précède le numéro d'enregistrement indique que l'enregistrement a été effectué dans le cadre d'une Déclaration de conformité stipulant que les spécifications techniques d'Industrie Canada ont été respectées. Néanmoins, cette abréviation ne signifie en aucun cas que l'appareil a été validé par Industrie Canada.

Pour leur propre sécurité, les utilisateurs doivent s'assurer que les prises électriques reliées à la terre de la source d'alimentation, des lignes téléphoniques et du circuit métallique d'alimentation en eau sont, le cas échéant, branchées les unes aux autres. Cette précaution est particulièrement importante dans les zones rurales.

Remarque Le numéro REN (Ringer Equivalence Number) attribué à chaque appareil terminal fournit une indication sur le nombre maximal de terminaux qui peuvent être connectés à une interface téléphonique. La terminaison d'une interface peut se composer de n'importe quelle combinaison d'appareils, à condition que le total des numéros REN ne dépasse pas 5.

Basé sur les résultats de tests FCC Partie 68, le numéro REN de ce produit est 0.0B.

This equipment meets the applicable Industry Canada Terminal Equipment Technical Specifications. This is confirmed by the registration number. The abbreviation IC before the registration number signifies that registration was performed based on a Declaration of Conformity indicating that Industry Canada technical specifications were met. It does not imply that Industry Canada approved the equipment.

Users should ensure for their own protection that the electrical ground connections of the power utility, telephone lines and internal metallic water pipe system, if present, are connected together. This precaution might be particularly important in rural areas.

Note The REN (Ringer Equivalence Number) assigned to each terminal device provides an indication of the maximum number of terminals allowed to be connected to a telephone interface. The termination on an interface might consist of any combination of devices subject only to the requirement that the sum of the Ringer Equivalence Numbers of all the devices does not exceed 5.

The REN for this product is 0.0B, based on FCC Part 68 test results.

Notice to users in the European Economic Area

Notice to users in the European Economic Area

CE

This product is designed to be connected to the analog Switched Telecommunication Networks (PSTN) of the European Economic Area (EEA) countries/regions.

Network compatibility depends on customer selected settings, which must be reset to use the equipment on a telephone network in a country/region other than where the product was purchased. Contact the vendor or Hewlett-Packard Company if additional product support is necessary.

This equipment has been certified by the manufacturer in accordance with Directive 1999/5/EC (annex II) for Pan-European single-terminal connection to the public switched telephone network (PSTN). However, due to differences between the individual PSTNs provided in different countries, the approval does not, of itself, give an unconditional assurance of successful operation on every PSTN network termination point.

In the event of problems, you should contact your equipment supplier in the first instance.

This equipment is designed for DTMF tone dialing and loop disconnect dialing. In the unlikely event of problems with loop disconnect dialing, it is recommended to use this equipment only with the DTMF tone dial setting.

Notice to users of the German telephone network

Hinweis für Benutzer des deutschen Telefonnetzwerks

Dieses HP-Fax ist nur für den Anschluss eines analogen Public Switched Telephone Network (PSTN) gedacht. Schließen Sie den TAE N-Telefonstecker, der im Lieferumfang des HP All-in-One enthalten ist, an die Wandsteckdose (TAE 6) Code N an. Dieses HP-Fax kann als einzelnes Gerät und/oder in Verbindung (mit seriellem Anschluss) mit anderen zugelassenen Endgeräten verwendet werden.

Australia wired fax statement

In Australia, the HP device must be connected to Telecommunication Network through a line cord which meets the requirements of the Technical Standard AS/ACIF S008.

Indeks

A
atrament
czas schnięcia 153
automatyczna sekretarka
konfiguracja z faksem 65
ustawianie do współpracy z faksem 64

B
bezpieczeństwo
sieć, klucz WEP 91
Bluetooth
drukowanie z komputera 93
drukowanie z urządzenia Bluetooth 94
brak
pojemnik z tuszem 157
tekst na zeskanowanym obrazie 123

D
dezinstalacja oprogramowania 113
dopasowanie do strony nie działa 124
drukowanie
dane techniczne 193
jakość, rozwiązywanie problemów 129
raport z jakość wydruku 101
rozwiązywanie problemów 114
strona diagnostyczna 101
DSL, konfigurowanie do pracy z faksem 55
dzwonienie dystynktywne 56

E
ekran znalezienia drukarki, Windows 91
etykiety
dane techniczne 192

F
faks
automatyczna sekretarka, konfiguracja 65
automatyczna sekretarka, ustawienie 64
dane techniczne 194
DSL, konfigurowanie 55
linia ISDN, ustawianie 56
modem komputerowy, konfiguracja 60, 61, 65, 68
poczta głosowa, konfiguracja 68
poczta głosowa, ustawianie 59
rozwiązywanie problemów 125
system PBX, ustawianie 56
faksowanie
dzwonienie dystynktywne 56
folie
dane techniczne 192

G
głowica drukująca
problemy 176
gwarancja 108

I
informacje prawne
prawny numer identyfikacyjny modelu 201
informacje prawne o zgodności telekomunikacyjnej 207
informacje techniczne
dane dotyczące papieru 192
dane techniczne drukowania 193
dane techniczne faksowania 194
dane techniczne kopiowania 194
dane techniczne środowiska pracy 192
parametry skanowania 194
wymagania systemowe 192
instalacja oprogramowania
dezinstalacja 113
ponowna instalacja 113

K
kabel telefoniczny
połączenie, niepowodzenie 137
sprawdzanie 137
karta sieciowa 85, 86
karty pamięci
brak zdjęć 148
komunikaty o błędzie 150
plik nieczytelny 148
rozwiązywanie problemów 119
urządzenie HP Photosmart nie może odczytać danych 119
kasety z atramentem
wcześniej używane 171
klucz WEP, ustawianie 89
komunikaty o błędach
karty pami?ci 150
odczyt lub zapis pliku 148
konserwacja
raport z jakość wydruku 101
strona diagnostyczna 101
koperty
dane techniczne 192
kopiowanie
dane techniczne 194
dopasowanie do strony nie działa 124
kopiuj
rozwiązywanie problemów 124

L

linia ADSL. *patrz* linia DSL
linia ISDN, ustawianie do pracy z faksem 56

M

modem. *patrz* modem komputerowy
modem komputerowy
konfiguracja z faksem 60, 61, 65, 68

N

nieprawidłowe wyłączenie 154
niewłaściwa nazwa pliku 149
niewłaściwa wersja oprogramowania sprzętowego 144
niska jakość wydruku
faksowanie 129

O

obsługa klienta
gwarancja 108
obsługa telefoniczna 107
odzysk
pojemniki z tuszem 196
Okno Stanu
ikony 8
okres obsługi telefonicznej
okres obsługi 107

P

panel sterowania
funkcje 7
przyciski 7
papier
dane techniczne 192
wskazówki 19
zalecane rodzaje 14
papier fotograficzny
dane techniczne 192
zalecane rodzaje 13
papier fotograficzny 10 x 15 cm
dane techniczne 192
papier Legal
dane techniczne 192
papier Letter
dane techniczne 192
plik
nieczytelny 148
niewłaściwa nazwa 149
obsługiwane formaty 149
poczta głosowa
konfiguracja z faksem 68
ustawianie do współpracy z faksem 59
pojemniki z tuszem
atrament innej firmy 170
brak 157
komunikat o błędzie 183
komunikaty o błędach 154
nieprawidłowe 156, 183
niezgodne 156
uszkodzone 157
zużyty tusz HP 170
ponowna instalacja oprogramowania 113
po upływie okresu obsługi 108
poziomy tuszu
ikony 8
problemy
drukowanie 114
komunikaty o błędach 143
kopiuj 124
skanowanie 122
problemy z faksem
niska jakość wydruku 129
odbieranie 127, 130, 132
rozwiązywanie problemów 125
wolna transmisja 130
wysyłanie 127, 128, 130
zakłócenia na linii telefonicznej 134
problemy z faksowaniem
rozwiązania do wypróbowania 125
problemy z połączeniem
faks 127, 128, 132
Urządzenie HP All-in-One nie włącza się 109
przewód Ethernet CAT-5 83
przycięcie
nie powiodło się 150
przyciski, panel sterowania 7

R

raport z jakość wydruku 101
router 83
router bezprzewodowy 83
rozwiązywanie problemów
drukowanie 114
język, wyświetlany 113
karta pamięci 119
komunikaty o błędach 143
kopiuj 124
nieprawidłowe jednostki miary 113
problemy z faksem 125, 127, 128, 129, 130, 132, 134
skanowanie 122
ustawienia 108

S

sieć
karta sieciowa 85, 86
zabezpieczenia 89
skanowanie
nieprawidłowy format tekstu 123
niewłaściwe przycięcie 123
niewłaściwy tekst 123
parametry skanowania 194
rozwiązywanie problemów 122
tekst pojawia się jako kropkowane linie 123
sprawozdania
diagnostyczne 101
jakość drukowania 101
strona diagnostyczna 101
system PBX, ustawianie do pracy z faksem 56
szyfrowanie
klucz WEP 89

Ś

środowisko
dane techniczne środowiska pracy 192
Program ochrony środowiska 195

T

tekst
kropkowane linie na zeskanowanym obrazie 123
niewłaściwy format na zeskanowanym obrazie 123

niewłaściwy lub brakujący na zeskanowanym obrazie 123
test gniazdka ściennego, faks 136
testowanie
gniazdo faksu 137
kabel telefoniczny 137
stan linii faksu 139
sygnał wybierania 140
ścienne gniazdo telefoniczne 136
urządzenie faksujące 136
test prawidłowego portu, faks 137
test stanu linii, faks 139
test ściennego gniazda telefonicznego, faks 136
test urządzenia, faks 136
test wykrywania sygnału wybierania, faks 140

U

uregulowania prawne
oświadczenia o sieciach bezprzewodowych 204
ustawienia
automatyczna sekretarka 64, 65
linia DSL 55
linia ISDN 56
modem komputerowy 60, 61, 65, 68
poczta głosowa 59, 68
system PBX 56
Ustawienia
dzwonienie dystynktywne 56
oddzielna linia telefoniczna 54
współdzielona linia telefoniczna 58
uszkodzony, pojemnik z tuszem 157

W

wymagania systemowe 192
wyświetlacz
zmiana jednostek miar 113
zmiana języka 113
wytczka RJ-45 83
wzorzec sygnału dzwonka 56

Z

zabezpieczenia
rozwiązywanie problemów 89
sieć, klucz WEP 89
zdjęcia
brak 148