HP Deskjet D2600 Printer series

Comece aqui
Commencez ici
Comience aquí
Start Here
Lea esto

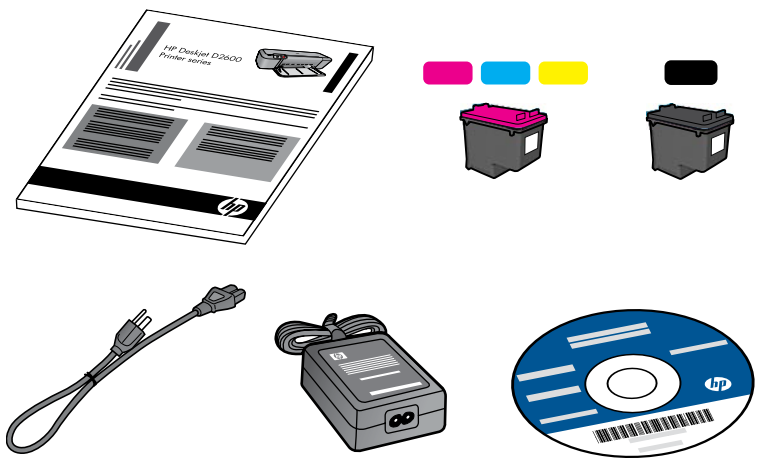

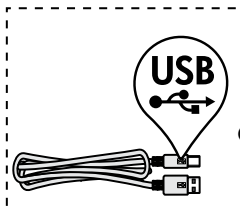

Talvez você precise adquirir um cabo USB separadamente.
Il se peut que vous deviez acheter un câble USB séparément.
Quizá tenga que comprar un cable USB por separado.
You may need to purchase a USB cable separately.

PT FR ES EN

1

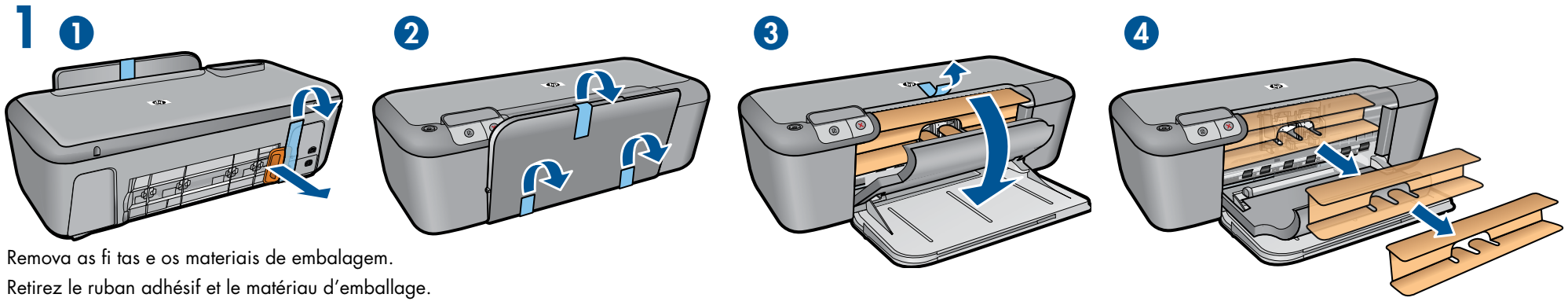

Remova as fi tas e os materiais de embalagem.
Retirez le ruban adhésif et le matériau d'emballage.
Extraiga la cinta y el material de embalaje.
Remove tape and packing material.

2

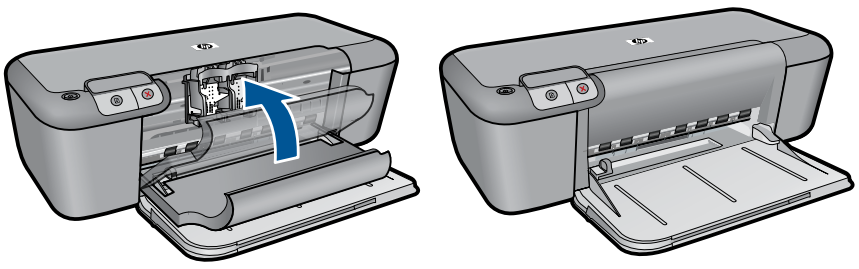

Feche a porta de acesso aos cartuchos.
Refermez la porte d'accès aux cartouches.
Cierre la puerta del cartucho.
Close cartridge door.

3

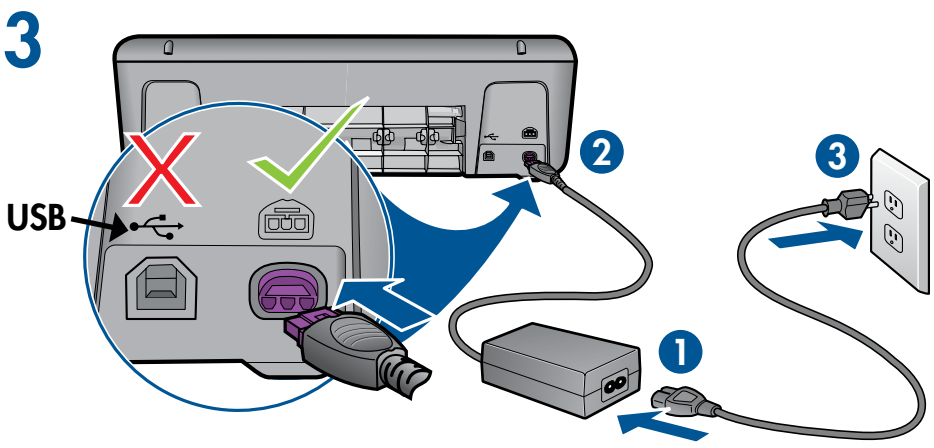

Conecte o cabo de alimentação. Não conecte o cabo USB.
Connectez l'alimentation. Ne connectez pas le câble USB.
Conecte la alimentación. No conecte el USB.
Connect power. Do not connect USB.

4

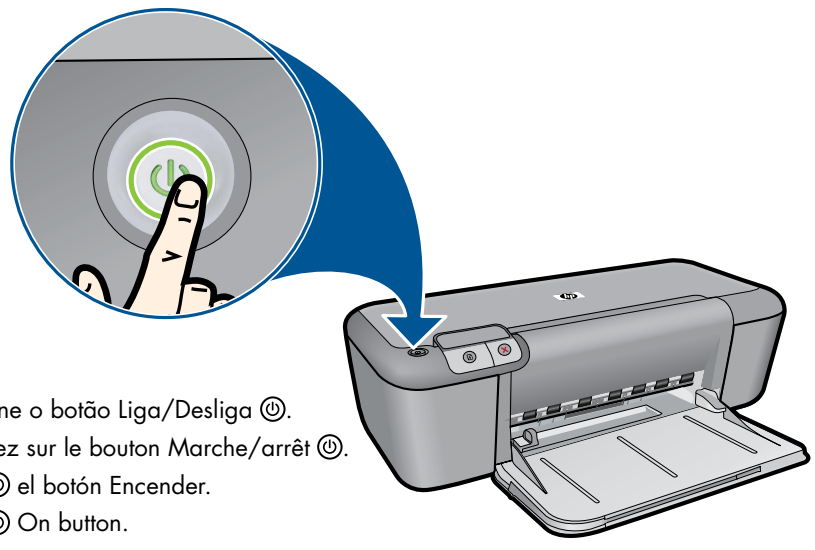

Pressione o botão Liga/Desliga ⏻.
Appuyez sur le bouton Marche/arrêt ⏻.
Pulse ⏻ el botón Encender.
Press ⏻ On button.

5

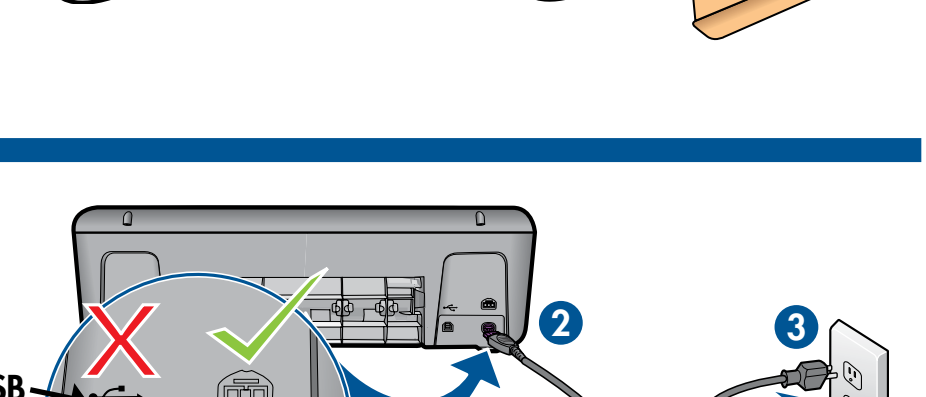

Puxe a extensão da bandeja para fora.
Sortez l'extension du bac.
Tire de la extensión de la bandeja.
Pull out tray extension.

6

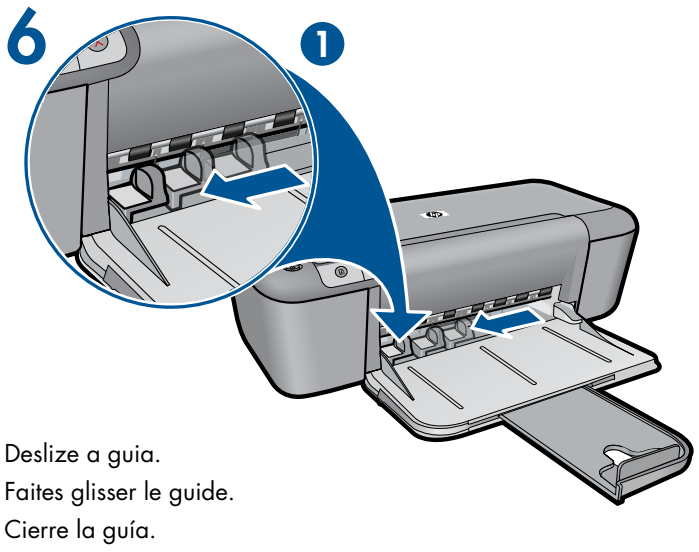

Deslize a guia.
Faites glisser le guide.
Cierre la guía.
Slide guide.

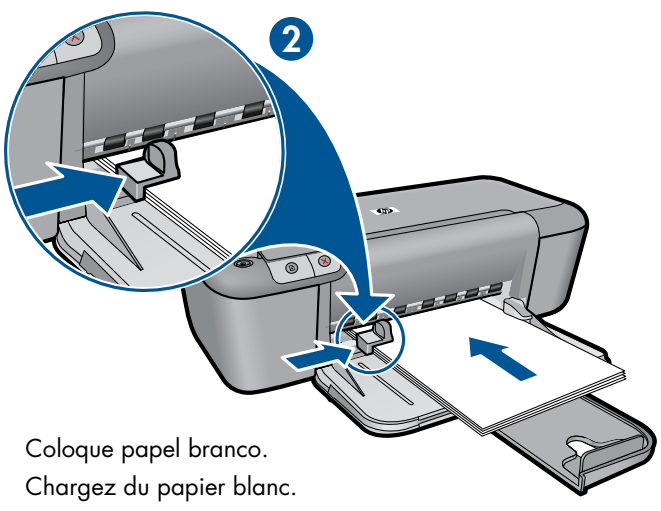

Coloque papel branco.
Chargez du papier blanc.
Coloque papel en blanco.
Load white paper.

7

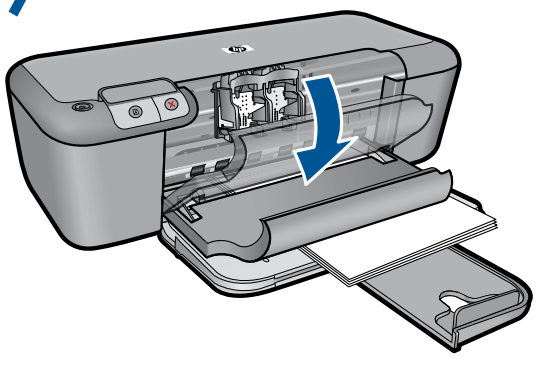

Abra a porta de acesso aos cartuchos.
Ouvrez la porte d'accès aux cartouches.
Abra la puerta de los cartuchos.
Open cartridge door.

8

8

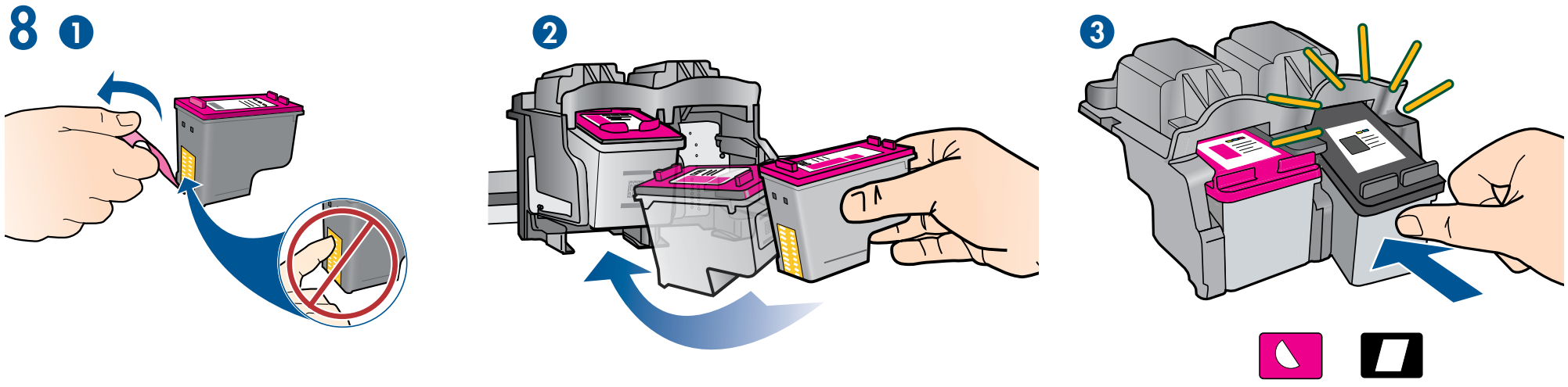

Puxe a tira rosa e remova a fi ta adesiva transparente.
Tirez sur la languette rose pour retirer l'adhésif.
Tire de la pestaña rosa para quitar la cinta transparente.
Pull pink tab to remove clear tape.

Empurre os cartuchos para dentro do compartimento no carro até eles se encaixarem.
Mettez les cartouches en place sur le chariot en exerçant une pression sur les cartouches.
Empuje los cartuchos en la guía hasta que encajen.
Push cartridges into carriage untill they snap.

9

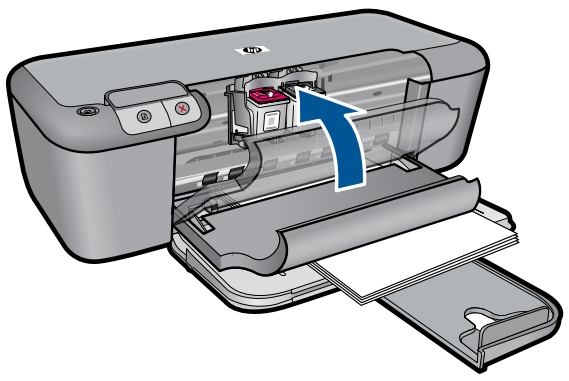

Feche a porta de acesso aos cartuchos.
Refermez la porte d'accès aux cartouches.
Cierre la puerta del cartucho.
Close cartridge door.

10

Windows:

1

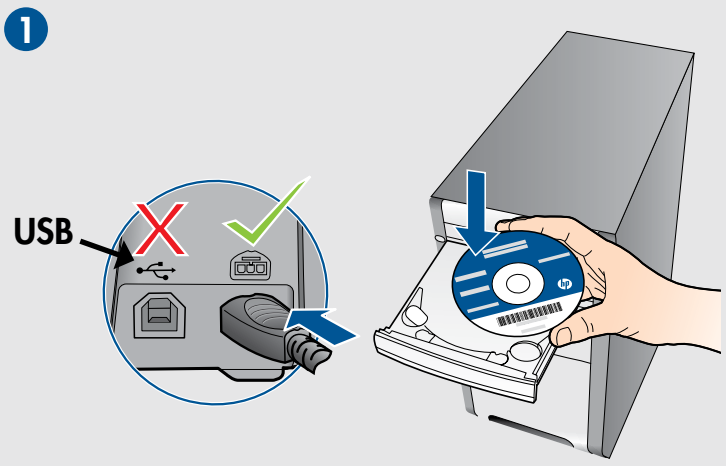

2

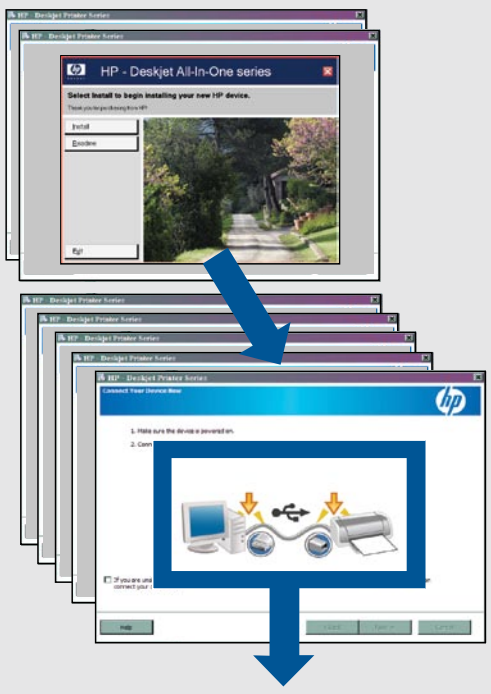

IMPORTANTE: Não conecte o cabo USB até isso ser solicitado na tela.

IMPORTANT : Ne connectez pas le câble USB tant que vous n'y avez pas été invité à l'écran.

IMPORTANTE: No conecte el cable USB hasta que se le indique en la pantalla.

IMPORTANT: Do not connect USB until prompted on screen.

3

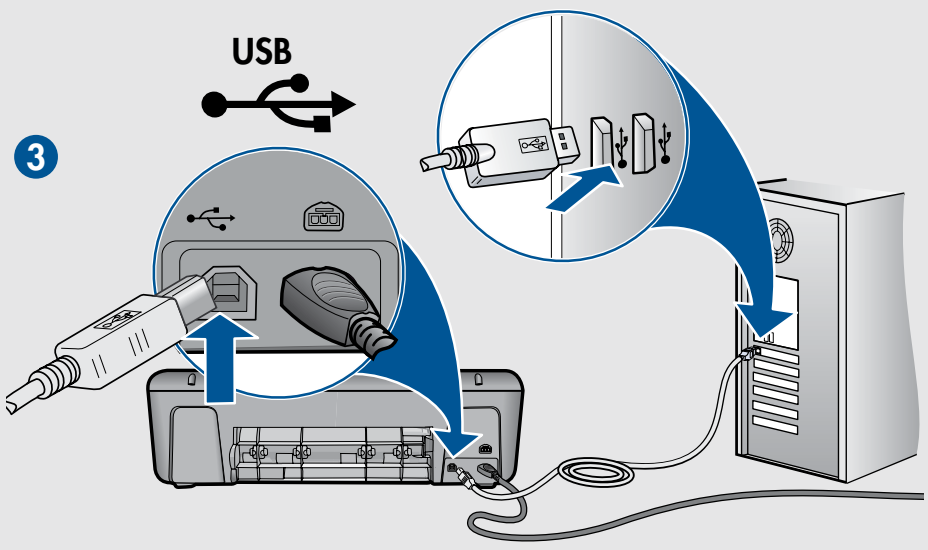

Mac:

1

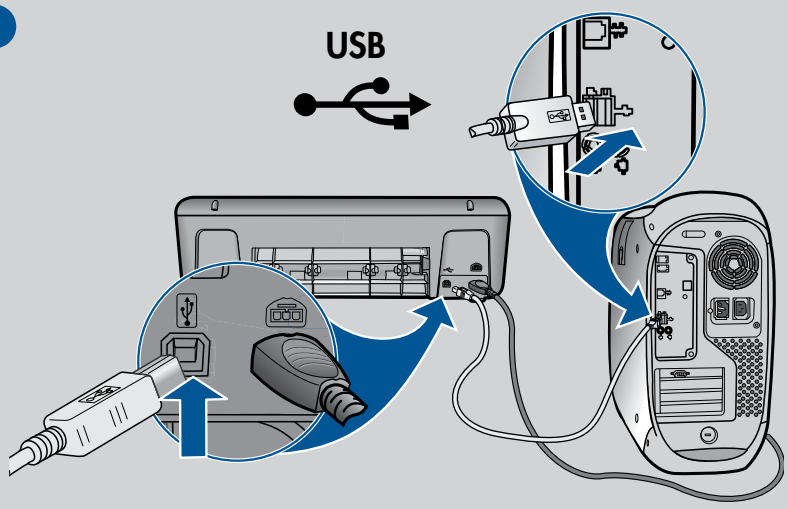

2

3

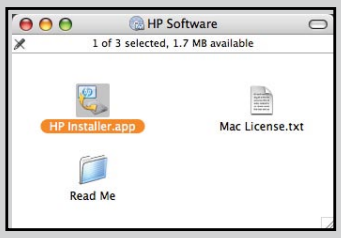

© 2009 Hewlett-Packard Development Company, L.P.

Printed in English
Printed in French
Printed in Spanish
Printed in Portuguese

www.hp.com

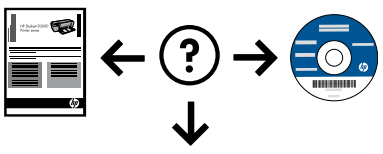

www.hp.com/support