HP Photosmart C4700 series

Guida Windows

HP Photosmart C4700 series

Sommario

1 Guida di HP Photosmart C4700 series....3

2 Completamento della configurazione dell'unità HP Photosmart
Aggiungere HP Photosmart alla rete....5
Impostare una connessione USB....10

3 Conoscere l'unità HP Photosmart
Parti della stampante....13
Funzioni del pannello di controllo....14

4 Operazioni più comuni?....15

6 Stampa
Stampa di documenti....23
Stampa delle foto....24
Stampa di buste....30
Stampa su supporti speciali....30
Stampa di una pagina Web....31

7 Scansione
Eseguire la scansione su un computer....37
Scansione su una scheda di memoria....38

8 Copia
Copiare documenti mischiati o di testo....41

9 Ristampare le foto....45

10 Salvare le foto....47

11 Utilizzo delle cartucce
Verifica dei livelli di inchiostro stimati....49
Sostituire le cartucce....50
Ordinare le cartucce di inchiostro....52
Informazioni sulla garanzia della cartuccia....53

12 Risolvere un problema
Assistenza HP....55
Risoluzione di problemi relativi alla configurazione....56
Risoluzione dei problemi di stampa 62
Risoluzione dei problemi di qualità di stampa....66
Problemi relativi alla scheda di memoria....67
Risoluzione dei problemi di copia....69
Risoluzione dei problemi di scansione....70
Errori....71

14 Informazioni tecniche
Avviso....107

Caratteristiche tecniche....107
Programma per la protezione dell'ambiente....108
Avvisi normativi....112
Normative wireless....114
Indice....117

Sommario

1 Guida di HP Photosmart C4700 series

Per informazioni sull'unità HP Photosmart, vedere:

- "Completamento della configurazione dell'unità HP Photosmart" a pagina 5
- "Conoscere l'unità HP Photosmart" a pagina 13
- "Operazioni più comuni?" a pagina 15
- "Stampa" a pagina 23
- "Scansione" a pagina 37
- "Copia" a pagina 41
- "Ristampare le foto" a pagina 45
- "Salvare le foto" a pagina 47
- "Utilizzo delle cartucce" a pagina 49
- "Informazioni tecniche" a pagina 107

2 Completamento della configurazione dell'unità HP Photosmart

- Aggiungere HP Photosmart alla rete
- Impostare una connessione USB

Aggiungere HP Photosmart alla rete

- "WPS (WiFi Protected Setup)" a pagina 5
- "router wireless (rete infrastruttura)" a pagina 6
- "Router non wireless (connessione ad hoc)" a pagina 7

WPS (WiFi Protected Setup)

Per collegare l'unità HP Photosmart a una rete wireless utilizzando WPS (WiFi Protected Setup), occorre quanto segue:

- Una rete wireless 802.11 che includa un router o punto di accesso wireless abilitato per WPS.
- Un computer desktop o portatile con supporto per collegamento in rete wireless o una scheda NIC (Network Interface Card). Il computer deve essere collegato alla rete wireless su cui si desidera installare l'unità HP Photosmart.

Per collegare HP Photosmart utilizzando la configurazione protetta Wifi (WPS)

1. Effettuare una delle seguenti operazioni:

   Premere il pulsante

   a. Configurare la connessione wireless.
   - Sulla schermata Home, premere il pulsante accanto a **Scansione**.
   - Premere il pulsante accanto a **Menu Wireless**.
   - Premere il pulsante accanto a **WPS**.
   - Premere il pulsante accanto a **Pulsante di comando**.
   - Premere il pulsante corrispondente sul router abilitato per WPS o su un'altra periferica di rete.
   - Premere **OK**.

   b. Installare il software.

   Nota Sull'unità ha inizio un timer di circa due minuti in cui deve essere premuto il pulsante corrispondente sul dispositivo di rete.

Utilizzo del PIN

a. Configurare la connessione wireless.

- Sulla schermata Home, premere il pulsante accanto a **Scansione**.
- Premere il pulsante accanto a **Menu Wireless**.
- Premere il pulsante accanto a **WPS**.
- Premere il pulsante accanto a **PIN**.
  La periferica visualizza un PIN.
- Immettere il PIN sul router abilitato per WPS o su un'altra periferica di rete.
- Premere **OK**.

b. Installare il software.

Nota Il prodotto inizia un conto alla rovescia di circa due minuti, entro il quale deve essere immesso il PIN sulla periferica di rete.

2. Visualizzare l'animazione di questo argomento.

Argomenti correlati

"Installazione del software per il collegamento di rete" a pagina 9

router wireless (rete infrastruttura)

Il CD Software HP Photosmart e il cavo di installazione USB incluso consentono di collegare in modo facile l'unità HP Photosmart alla propria rete wireless.

Per ottenere prestazioni ottimali e un massimo livello di protezione della rete wireless, HP consiglia di utilizzare un punto di accesso (802.11) o un router wireless per collegare l'unità e gli altri elementi di rete. Quando gli elementi vengono collegati tramite un punto di accesso o un router wireless, si parla di una rete **infrastruttura**.

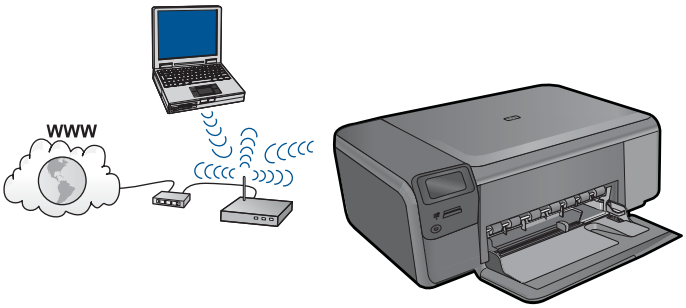

Per collegare l'unità HP Photosmart a una rete wireless WLAN 802.11 integrata, occorre quanto segue:

- Una rete wireless 802.11 che includa un punto di accesso o un router wireless.
- Un computer desktop o portatile con supporto per collegamento in rete wireless o una scheda NIC (Network Interface Card). Il computer deve essere collegato alla rete wireless su cui si desidera installare l'unità HP Photosmart.

- Accesso Internet a banda larga (consigliato) DSL o cablato.
  Se si collega l'unità HP Photosmart a una rete wireless con accesso ad Internet, HP consiglia di utilizzare un router wireless (punto di accesso o stazione base) che usa il protocollo DHCP (Dynamic Host Configuration Protocol).
- Nome rete (SSID).
- Password WEP o WPA (se necessaria).

Per collegare l'unità

1. Inserire il CD del software della periferica nell'unità CD-ROM del computer.
2. Seguire le istruzioni visualizzate sullo schermo.
   Quando viene richiesto, collegare l'unità al computer utilizzando il cavo USB fornito. L'unità proverà a collegarsi alla rete. Se il collegamento non riesce, seguire le istruzioni visualizzate per risolvere il problema, quindi provare di nuovo.
3. Una volta terminata l'installazione, viene richiesto di scollegare il cavo USB e provare il collegamento alla rete wireless. Quando l'unità si collega alla rete, installare il software su tutti i computer che utilizzeranno la periferica in rete.

Argomenti correlati

"Installazione del software per il collegamento di rete" a pagina 9

Router non wireless (connessione ad hoc)

Consultare questa sezione se si desidera collegare l'unità HP Photosmart ad un computer che supporta il collegamento in rete wireless senza utilizzare un punto di accesso o un router wireless.

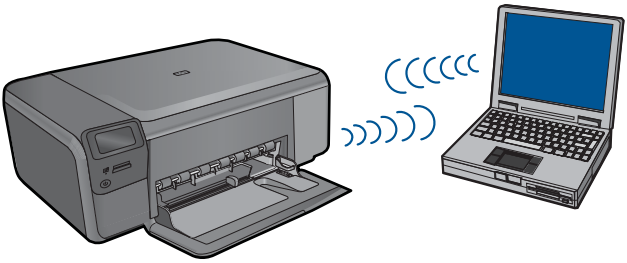

Si possono utilizzare due metodi per collegare l'unità HP Photosmart al computer tramite una connessione di rete wireless ad hoc. Una volta eseguito il collegamento, è possibile installare il software HP Photosmart.

▲ Attivare la radio wireless per l'unità HP Photosmart e sul computer. Sul computer, collegarsi al nome di rete (SSID) **hpsetup**, che è la rete ad hoc predefinita creata dall'unità HP Photosmart.

oppure

▲ Utilizzare un profilo di rete ad hoc sul computer per eseguire il collegamento con l'unità. Se il computer non è attualmente configurato con un profilo di rete ad hoc, consultare il file della Guida relativo al sistema operativo del computer al fine di individuare il metodo adatto per creare un profilo ad hoc sul computer. Una volta creato il profilo di rete ad hoc, inserire il CD d'installazione fornito con l'unità e installare il software. Eseguire il collegamento con il profilo di rete ad hoc creato sul computer.

Nota Se non si dispone di un router wireless o di un punto di accesso, ma sul computer è presente una radio wireless, è possibile utilizzare un collegamento ad hoc. Tuttavia, un collegamento ad hoc potrebbe causare un livello di protezione della rete più basso e forse delle prestazioni inferiori in confronto ad una connessione di rete di infrastruttura tramite un router wireless o un punto di accesso.

Per connettere HP Photosmart a un computer Windows con una connessione ad hoc, il computer deve disporre di un adattatore di rete wireless e un profilo ad hoc. Creare un profilo di rete per un computer Windows Vista o Windows XP seguendo le istruzioni sotto riportate.

Nota Se si dispone di un sistema operativo diverso da Windows Vista o Windows XP, HP consiglia di utilizzare il programma di configurazione fornito con la scheda LAN wireless. Per ricercare il programma di configurazione per la scheda LAN wireless, accedere all'elenco dei programmi sul computer.

Per creare un profilo di rete

Nota L'unità è configurata con un profilo di rete chiamato **hpsetup** come nome di rete (SSID). Tuttavia, per una maggiore privacy e protezione, HP consiglia di creare un nuovo profilo di rete sul computer facendo quanto segue.

1. In **Panello di controllo**, fare doppio clic su **Connessioni di rete**.
2. Nella finestra **Connessioni di rete** fare clic con il pulsante destro sulla voce **Connessione rete senza fili**. Se nel menu a comparsa è presente l'opzione **Abilita**, selezionarla. Altrimenti, se nel menu è presente la voce **Disabilita**, significa che la connessione wireless è già abilitata.
3. Fare clic con il pulsante destro del mouse sull'icona di **Connessione a rete senza fili** e poi fare clic su **Proprietà**.
4. Fare clic sulla scheda **Reti senza fili**.
5. Selezionare l'opzione **Utilizza Windows per configurare le impostazioni della rete senza fili**.
6. Fare clic su **Aggiungi** e poi:
   a. Nella casella **Nome di rete (SSID)**, digitare un nome di rete univoco a scelta.

      Nota Il nome di rete è sensibile al maiuscolo/minuscolo, pertanto è importante per ricordare la combinazione di caratteri maiuscoli e minuscoli.

   b. Nell'elenco **Autenticazione rete**, selezionare **Apri**.
   c. Nell'elenco **Crittografia dati**, selezionare **WEP**.
   d. Accertarsi che l'opzione per l' **assegnazione utomatica della chiave non** sia selezionata. Se è selezionata, fare clic sulla casella di spunta per deselezionarla.

e. Nel campo **Chiave di rete**, inserire una chiave WEP costituita **esattamente** da 5 o **esattamente** da 13 caratteri alfanumerici (ASCII). Ad esempio, se si immettono 5 caratteri, è possibile immettere **ABCDE** o **12345**. Altrimenti, se si immettono 13 caratteri, è possibile immettere **ABCDEF1234567**. Le combinazioni 12345 e ABCDE sono solo di esempio. Selezionare una combinazione di propria scelta.

   In alternativa, per la chiave WEP è possibile utilizzare i caratteri HEX (esadecimali). Una chiave WEP esadecimale deve essere costituita da 10 caratteri nel caso di crittografia a 40 bit o da 26 caratteri nel caso di crittografia a 128 bit.

f. Nel campo **Conferma chiave rete**, inserire la stessa chiave WEP digitata nel passo precedente.

   Nota È necessario ricordare quali lettere sono stata immesse in maiuscolo e quali in minuscolo. Se la chiave WEP non viene immessa correttamente nell'unità, non sarà possibile stabilire il collegamento wireless.

g. Annotare la chiave WEP esattamente così come è stata immessa, tenendo conto della differenza tra maiuscole e minuscole.

h. Selezionare l'opzione **Rete computer a computer (ad hoc). I punti di accesso senza fili non sono utilizzati**.

i. Fare clic su **OK** per chiudere la finestra **Proprietà rete senza fili** e poi fare nuovamente clic su **OK**.

j. Fare clic su **OK** per chiudere la finestra **Connessione a rete senza fili**.

Per collegare l'unità

1. Inserire il CD del software della periferica nell'unità CD-ROM del computer.
2. Seguire le istruzioni visualizzate sullo schermo.

   Quando viene richiesto, collegare l'unità al computer utilizzando il cavo USB fornito. L'unità proverà a collegarsi alla rete. Se il collegamento non riesce, seguire le istruzioni visualizzate per risolvere il problema, quindi provare di nuovo.
3. Una volta terminata l'installazione, viene richiesto di scollegare il cavo USB e provare il collegamento alla rete wireless. Quando l'unità si collega alla rete, installare il software su tutti i computer che utilizzeranno la periferica in rete.

Argomenti correlati

"Installazione del software per il collegamento di rete" a pagina 9

Installazione del software per il collegamento di rete

Consultare questa sezione per installare il software HP Photosmart su un computer collegato a una rete. Prima di installare il software, accertarsi di aver collegato l'unità HP Photosmart ad una rete. Se l'unità HP Photosmart non è collegata alla rete, seguire le istruzioni che compaiono sullo schermo durante l'installazione del software per collegarla alla rete.

Nota Se il computer è configurato per la connessione a una serie di unità di rete, accertarsi che sia collegato a queste unità prima di installare il software. In caso contrario, quando viene installato, il software del programma di installazione HP Photosmart potrebbe provare a utilizzare una delle lettere che contrassegnano le unità di rete, rendendo così impossibile l'accesso a quella unità dal computer.

Nota La durata dell'installazione può variare da 20 a 45 minuti, a seconda del sistema operativo, della quantità di spazio disponibile e della velocità del processore.

Per installare il software Windows HP Photosmart su un computer collegato in rete

1. Chiudere tutte le applicazioni in esecuzione sul computer.
2. Inserire il CD di Windows fornito con il prodotto nell'unità CD-ROM sul computer e attenersi alle istruzioni visualizzate.

   Nota Se l'unità HP Photosmart non è collegata alla rete, quando richiesto, collegare il prodotto al computer utilizzando il cavo USB incluso nella confezione. L'unità proverà a collegarsi alla rete.

3. Se viene visualizzata la finestra di dialogo relativa ai firewall, seguire le istruzioni visualizzate. Se vengono visualizzati dei messaggi relativi al firewall, è necessario accettarli.
4. Nella schermata **Tipo di connessione**, selezionare un'opzione appropriata, quindi fare clic su **Avanti**.
   Quando il programma inizia a cercare l'unità in rete, viene visualizzata la schermata **Ricerca in corso**.
5. Nella schermata che informa che la **Stampante è stata trovata**, verificare che la descrizione della stampante sia corretta.
   Se viene trovata più di una stampante sulla rete, viene visualizzata la schermata **Stampanti trovate**. Selezionare l'unità che si desidera collegare.
6. Per installare il software, seguire le istruzioni visualizzate.
   Una volta terminata l'installazione del software, l'unità è pronta per essere utilizzata.
7. Per provare il collegamento della rete, dal computer inviare la stampa di un rapporto di auto-test sull'unità.

Impostare una connessione USB

L'unità HP Photosmart supporta una porta USB 2.0 HS posteriore per eseguire il collegamento al computer.

Se si utilizza un cavo USB per eseguire il collegamento dell'unità HP Photosmart ad un computer su una rete, è possibile configurare la condivisione della stampante sul computer. Ciò consente ad altri computer collegati alla medesima rete di stampare tramite l'unità HP Photosmart, utilizzando il computer come host.

Il computer **host** (il proprio computer, collegato direttamente all'unità HP Photosmart tramite un cavo USB) mantiene tutte le funzioni del software. Gli altri computer, denominati **client**, hanno accesso solo alle funzioni di stampa. Per ottenere prestazioni ottimali, HP consiglia di collegare al massimo 5 computer. Le altre funzioni vanno eseguite dal computer host o dal pannello di controllo dell'unità HP Photosmart.

Per collegare l'unità a un cavo USB

▲ Fare riferimento alle istruzioni d'installazione fornite con l'unità per reperire informazioni su come eseguire il collegamento al computer tramite cavo USB.

Nota Non collegare il cavo USB all'unità finché non espressamente indicato nelle istruzioni.

Per abilitare la condivisione della stampante su Windows

▲ Consultare la Guida per l'utente fornita con il computer o la Guida in linea di Windows.

3 Conoscere l'unità HP Photosmart

- Parti della stampante
- Funzioni del pannello di controllo

Parti della stampante

Figura 3-1 Parti della stampante

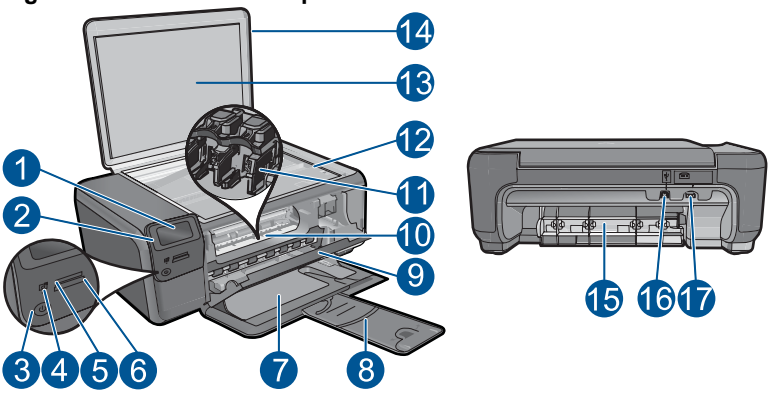

1	Display grafico a colori (indicato anche come 'display')
2	Pannello di controllo
3	Pulsante On (Accensione)
4	Spia Foto
5	Alloggiamento della scheda di memoria per schede Memory Stick
6	Alloggiamento della scheda di memoria per schede Secure Digital e schede xD
7	Vassoio per carta
8	Estensione del vassoio della carta (indicato anche come 'estensione del vassoio')
9	Sportello della cartuccia
10	Area di accesso alla cartuccia
11	Carrello di stampa
12	Superficie di scansione
13	Pellicola del coperchio
14	Coperchio
15	Sportello posteriore
16	Porta USB posteriore
17	Collegamento dell'alimentazione (utilizzare solo con l'adattatore di alimentazione fornito da HP).

Funzioni del pannello di controllo

Figura 3-2 Funzioni del pannello di controllo

1	**Indietro**: Ritorna alla schermata precedente.
2	**Annulla**: Interrompe l'operazione corrente, ripristina i valori predefiniti ed elimina la selezione della foto corrente.
3	**OK**: Seleziona un'impostazione del menu, un valore o una foto.
4	**Scansione**: Dalla schermata iniziale, apre il **Menu Scansione**. Quando è visualizzata una qualsiasi schermata diversa da quella iniziale, consente di selezionare le opzioni relative alla schermata corrente.
5	**Foto**: Dalla schermata iniziale, apre il **Menu Foto**. Quando è visualizzata una qualsiasi schermata diversa da quella iniziale, consente di selezionare le opzioni relative alla schermata corrente.
6	**Copia**: Dalla schermata iniziale, apre il **Menu Copia**. Quando è visualizzata una qualsiasi schermata diversa da quella iniziale, consente di selezionare le opzioni relative alla schermata corrente.
7	**Spia luminosa della rete wireless**: Indica che la radio wireless è accesa.

4 Operazioni più comuni?

In questa sezione sono contenuti i collegamenti alle attività più comuni quali, ad esempio, la stampa delle foto, la scansione e l'esecuzione di copie.

- "Stampa di foto da una scheda di memoria" a pagina 26
- "Stampa su supporti speciali" a pagina 30
- "Salvare le foto" a pagina 47
- "Caricamento dei supporti" a pagina 19
- "Sostituire le cartucce" a pagina 50
- "Eseguire la scansione su un computer" a pagina 37
- "Scansione su una scheda di memoria" a pagina 38

5 Informazioni di base sulla carta

Nell'unità HP Photosmart è possibile caricare diversi tipi e formati di carta, tra cui Lettera o A4, carta fotografica, lucidi e buste.

Questa sezione tratta i seguenti argomenti:

- "Tipi di carta fotografica consigliati per la stampa" a pagina 17
- "Tipi di carta consigliati per la stampa" a pagina 18
- "Caricamento dei supporti" a pagina 19
- "Informazioni sulla carta" a pagina 21

Tipi di carta fotografica consigliati per la stampa

Per ottenere stampe di qualità ottimale, si consiglia di utilizzare i tipi di carta HP appositamente designati per il tipo di documento che si desidera stampare.

A seconda del paese/regione di provenienza, alcuni tipi di carta potrebbero non essere disponibili.

Carta fotografica ottimizzata HP

Carta fotografica spessa, a rapida asciugatura, per evitare sbavature e per una maggiore semplicità d'utilizzo. Le stampe sono resistenti all'acqua, alle macchie, alle impronte digitali e all'umidità. Le stampe sono simili alle foto sviluppate nei laboratori sia al tatto che per l'aspetto. È disponibile in diversi formati, inclusi A4, 8,5 x 11 pollici, 10 x 15 cm (con o senza linguette), 13 x 18 cm e con due finiture (lucida e opaca satinata). Senza acidi per una maggiore durata dei documenti.

Carta fotografica per uso quotidiano HP

Stampa colorata, istantanee giornaliere ad un costo inferiore, utilizzando la carta progettata per la stampa delle foto casuali. Questa carta conveniente si asciuga rapidamente per essere subito manipolata. Immagini nitide e ben definite su qualsiasi stampante a getto d'inchiostro. È disponibile in diversi formati con finitura semi-lucida, inclusi A4, 8,5 x 11 pollici e 10 x 15 cm (con o senza linguette). Per una maggiore durata delle foto, è senza acidi.

Kit HP Photo Value Pack

HP Photo Value Pack imballa le cartucce originali HP e lacarta fotografica ottimizzata HP per risparmiare tempo e ottenere una stampa di qualità di foto professionali con l'unità HP Photosmart. Gli inchiostri HP originali e la carta fotografica ottimizzata HP sono stati progettati per una maggiore durata e brillantezza delle foto, stampa dopo stampa. Perfetta per stampare foto delle vacanze o più foto da condividere.

Per ordinare carta HP e altri materiali di consumo, consultare www.hp.com/buy/supplies. Se richiesto, selezionare il paese/regione, attenersi alle istruzioni per selezionare il prodotto, quindi fare clic su uno dei collegamenti per effettuare gli acquisti.

Nota Attualmente alcune sezioni del sito Web HP sono disponibili solo in inglese.

Tipi di carta consigliati per la stampa

Per ottenere stampe di qualità ottimale, si consiglia di utilizzare i tipi di carta HP appositamente designati per il tipo di documento che si desidera stampare.

A seconda del paese/regione di provenienza, alcuni tipi di carta potrebbero non essere disponibili.

Carta fotografica ottimizzata HP

Carta fotografica spessa, a rapida asciugatura, per evitare sbavature e per una maggiore semplicità d'utilizzo. Le stampe sono resistenti all'acqua, alle macchie, alle impronte digitali e all'umidità. Le stampe sono simili alle foto sviluppate nei laboratori sia al tatto che per l'aspetto. È disponibile in diversi formati, inclusi A4, 8,5 x 11 pollici, 10 x 15 cm (con o senza linguette), 13 x 18 cm e con due finiture (lucida e opaca satinata). Senza acidi per una maggiore durata dei documenti.

Carta fotografica per uso quotidiano HP

Stampa colorata, istantanee giornaliere ad un costo inferiore, utilizzando la carta progettata per la stampa delle foto casuali. Questa carta conveniente si asciuga rapidamente per essere subito manipolata. Immagini nitide e ben definite su qualsiasi stampante a getto d'inchiostro. È disponibile in diversi formati con finitura semi-lucida, inclusi A4, 8,5 x 11 pollici e 10 x 15 cm (con o senza linguette). Per una maggiore durata delle foto, è senza acidi.

Carta per brochure HP o Carta per stampanti a getto d'inchiostro Superior HP

Questi tipi di carta solo lucidi o opachi su entrambi i lati per la stampa fronte/retro. Si tratta della scelta ideale per riproduzioni di tipo semifotografico e per grafica aziendale da utilizzare sulle copertine di relazioni, presentazioni speciali, brochure, stampati pubblicitari e calendari.

Carta per presentazioni HP alta qualità o Carta professionale HP

Questi tipi di carta opachi per il fronte retro sono perfetti per presentazioni, proposte, rapporti e newsletter. Carta robusta e pesante per risultati di forte impatto.

Supporti di stampa HP per il trasferimento a caldo

I supporti di stampa HP per il trasferimento a caldo (per tessuti colorati o per tessuti chiari o bianchi) costituiscono la soluzione ideale per la creazione di t-shirt personalizzate utilizzando le foto digitali.

Pellicola per lucidi per stampante a getto d'inchiostro HP alta qualità

Pellicola per lucidi HP per stampanti a getto d'inchiostro alta qualità rende le immagini a colori vivide e persino di maggiore effetto. Tali pellicole sono facili da utilizzare e si asciugano rapidamente senza macchiarsi.

Kit HP Photo Value Pack

HP Photo Value Pack imballa le cartucce originali HP e lacarta fotografica ottimizzata HP per risparmiare tempo e ottenere una stampa di qualità di foto professionali con l'unità HP Photosmart. Gli inchiostri HP originali e la carta fotografica ottimizzata HP sono stati

progettati per una maggiore durata e brillantezza delle foto, stampa dopo stampa. Perfetta per stampare foto delle vacanze o più foto da condividere.

ColorLok

HP consiglia carta comune con il logo ColorLok per la stampa e la copia dei documenti giornalieri. Tutti i tipi di carta con il logo ColorLok logo vengono testati indipendentemente per soddisfare alti standard di affidabilità e qualità di stampa e producono documenti con immagini nitide, colori accesi, neri più decisi e si asciugano più velocemente rispetto agli altri tipi di carta comune. Cercare la carta con il logo ColorLok in varie dimensioni e formati dai maggiori fornitori di carta.

Per ordinare carta HP e altri materiali di consumo, consultare www.hp.com/buy/supplies. Se richiesto, selezionare il paese/regione, attenersi alle istruzioni per selezionare il prodotto, quindi fare clic su uno dei collegamenti per effettuare gli acquisti.

Nota Attualmente alcune sezioni del sito Web HP sono disponibili solo in inglese.

Caricamento dei supporti

1. Eseguire una delle operazioni seguenti:

   Caricare carta di piccolo formato

   a. Abbassare il vassoio per la carta.

   - Far scorrere la guida larghezza carta verso l'esterno.

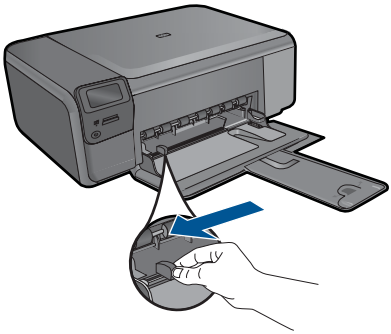

b. Caricare la carta.

- Caricare la risma di carta fotografica nel vassoio con il lato corto del foglio inserito per primo e con il lato di stampa rivolto verso il basso.

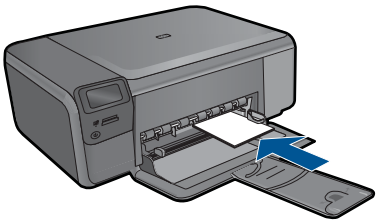

- Far scorrere la risma di carta finché non si arresta.

  Nota Se la carta fotografica utilizzata ha linguette perforate, caricarla in modo che il lato perforato sia rivolto verso l'operatore.

- Far scorrere la guida della larghezza della carta verso l'interno fino a toccare il bordo della risma.

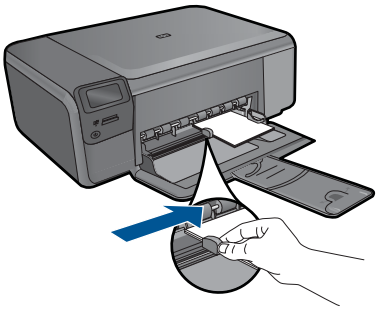

Caricamento di carta di formato standard

a. Abbassare il vassoio per la carta.

- Far scorrere la guida larghezza carta verso l'esterno.

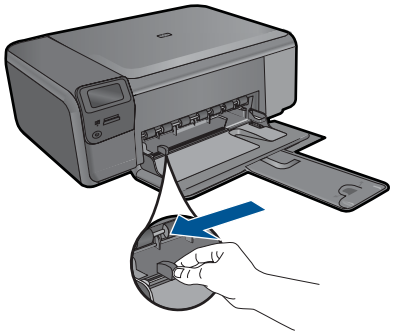

b. Caricare la carta.

- Caricare la risma di carta nel vassoio della carta con il lato corto del foglio inserito per primo e con il lato di stampa rivolto verso il basso.

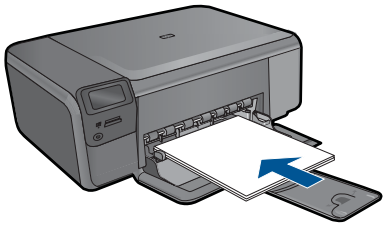

- Far scorrere la risma di carta finché non si arresta.
- Far scorrere la guida della larghezza della carta verso l'interno fino a toccare il bordo della risma.

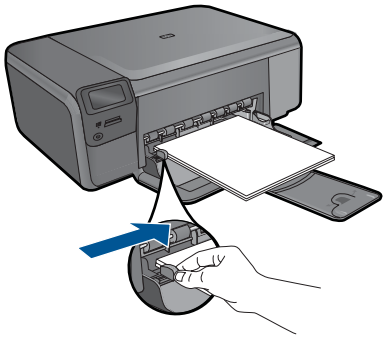

2. Visualizzare l'animazione di questo argomento.

Argomenti correlati

"Informazioni sulla carta" a pagina 21

Informazioni sulla carta

È possibile utilizzare l'unità HP Photosmart con la maggior parte dei tipi di carta. Provare diversi tipi di carta prima di acquistarne grandi quantitativi. Cercare un tipo di carta che

consenta di ottenere i risultati desiderati e che sia facilmente reperibile. I tipi di carta HP sono stati realizzati per garantire risultati di stampa ottimali. Inoltre, seguire i suggerimenti riportati di seguito:

- Non utilizzare carta troppo sottile, con una trama liscia o che si allunga facilmente. L'utilizzo di tale tipo di carta può comportare difficoltà di alimentazione nell'unità, causando inceppamenti.
- Conservare il supporto fotografico nella confezione originale in una busta di plastica sigillabile su una superficie piana, in un luogo fresco e asciutto. Quando si è pronti per la stampa, rimuovere soltanto la carta che si intende utilizzare immediatamente. Una volta terminata la stampa, reinserire la carta fotografica non utilizzata nella busta di plastica.
- Non lasciare eventuale carta inutilizzata nel vassoio della carta. La carta potrebbe arricciarsi compromettendo la qualità delle stampe. La carta arricciata può anche provocare inceppamenti.
- Tenere sempre la carta fotografica per i bordi. Le impronte sulla carta fotografica possono ridurre la qualità di stampa.
- Non utilizzare carta con trama grossa in quanto il testo o le immagini potrebbero non essere stampati correttamente.
- Non combinare diversi tipi e formati di carta nel vassoio carta; la risma di carta caricata deve essere dello stesso tipo e dello stesso formato.
- Per ottenere i migliori risultati, evitare che le foto stampate si sovrappongano l'una all'altra nel vassoio della carta.
- Riporre le foto stampate sotto una superficie di vetro oppure inserirle in un album fotografico per evitare sbavature dovute alla elevata umidità.

6 Stampa

"Stampa di documenti" a pagina 23

"Stampa delle foto" a pagina 24

"Stampa di buste" a pagina 30

"Stampa su supporti speciali" a pagina 30

"Stampa di una pagina Web" a pagina 31

Argomenti correlati

- "Caricamento dei supporti" a pagina 19
- "Tipi di carta fotografica consigliati per la stampa" a pagina 17
- "Tipi di carta consigliati per la stampa" a pagina 18

Stampa di documenti

La maggior parte delle impostazioni di stampa vengono gestite automaticamente dall'applicazione. Le impostazioni devono essere regolate manualmente solo se si desidera modificare la qualità di stampa, stampare su tipi particolari di carta o su pellicole per lucidi oppure avvalersi di funzioni speciali.

Per stampare da un'applicazione software

1. Verificare che nel vassoio sia caricata la carta.
2. Nel menu **File** dell'applicazione, fare clic su **Stampa**.
3. Accertarsi che il prodotto sia la stampante selezionata.

4. In caso sia necessario modificare le impostazioni, fare clic sul pulsante che apre la finestra di dialogo **Proprietà**.
   A seconda dell'applicazione in uso, questo pulsante potrebbe essere denominato **Proprietà**, **Opzioni**, **Imposta stampante**, **Stampante** o **Preferenze**.

   Nota Quando si stampa una foto, è necessario selezionare le opzioni appropriate per la carta fotografica e l'ottimizzazione delle fotografie.

5. Selezionare le opzioni appropriate per il lavoro di stampa mediante le funzioni disponibili nelle schede **Avanzate**, **Collegamenti di stampa**, **Funzioni** e **Colore**.

   Suggerimento È possibile selezionare facilmente le opzioni appropriate per il lavoro di stampa scegliendo una delle operazioni di stampa predefinite nella scheda **Collegamenti per la stampa**. Selezionare un tipo di attività di stampa nell'elenco **Collegamenti per la stampa**. Le impostazioni predefinite per il tipo di stampa selezionato vengono configurate e riepilogate nella scheda **Collegamenti per la stampa**. Se necessario, è possibile regolare qui le impostazioni e salvarle come un nuovo collegamento di stampa. Per salvare un collegamento di stampa personalizzato, selezionarlo e fare clic su **Salva con nome**. Per eliminare un collegamento di stampa, selezionarlo e fare clic su **Cancella**.

6. Fare clic su **OK** per chiudere la finestra di dialogo **Proprietà**.
7. Fare clic su **Stampa** o su **OK** per avviare il processo di stampa.

Argomenti correlati

- "Tipi di carta consigliati per la stampa" a pagina 18
- "Caricamento dei supporti" a pagina 19
- "Visualizza la risoluzione di stampa" a pagina 33
- "Collegamenti per la stampa" a pagina 33
- "Definizione delle impostazioni di stampa predefinite" a pagina 34
- "Interrompere il lavoro corrente" a pagina 105

Stampa delle foto

- "Stampare le foto salvate sul computer" a pagina 24
- "Stampa di foto da una scheda di memoria" a pagina 26

Stampare le foto salvate sul computer

Per stampare una foto su carta fotografica

1. Rimuovere tutta la carta dal vassoio carta.
2. Inserire la carta fotografica con il lato di stampa rivolto verso il basso nel lato destro del vassoio della carta.

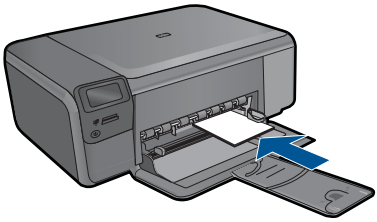

3. Far scorrere la guida di larghezza della carta verso l'interno fino a toccare il bordo della carta.
4. Nel menu **File** dell'applicazione, fare clic su **Stampa**.
5. Accertarsi che il prodotto sia la stampante selezionata.
6. Fare clic sul pulsante che apre la finestra di dialogo **Proprietà**.
   A seconda dell'applicazione in uso, questo pulsante potrebbe essere denominato **Proprietà**, **Opzioni**, **Imposta stampante**, **Stampante** o **Preferenze**.
7. Fare clic sulla scheda **Caratteristiche**.
8. Nell'area relativa alle **opzioni di base**, selezionare **Altro** dall'elenco a discesa **Tipo carta**. Quindi, selezionare il tipo di carta fotografica appropriato.
9. Nell'area relativa alle **opzioni per l'adattamento delle dimensioni**, selezionare **Altro** dall'elenco a discesa **Formato**. Quindi, selezionare il formato della carta appropriato.
   Se il formato e il tipo di carta non sono compatibili, il software della stampante visualizza un messaggio di attenzione e permette di selezionare un formato o un tipo diverso.
10. (Opzionale) Selezionare la casella di spunta **Stampa senza bordi** nel caso non sia già stata selezionata.
    Se il formato e il tipo di carta senza bordo non sono compatibili, il software del prodotto visualizza un messaggio di avvertenza e consente di selezionare un tipo o un formato differente.
11. Nella sezione **Qualità di stampa**, selezionare una stampa di alta qualità, ad esempio **Ottima** nell'area **Opzioni di base**.

    Nota Per ottenere la massima risoluzione dpi, è possibile utilizzare l'impostazione **Risoluzione massima** con i tipi di carta fotografica supportati. Se l'impostazione **Risoluzione massima** non è presente nell'elenco a discesa relativo alla qualità di stampa, è possibile attivarla dalla scheda **Avanzate** (per maggiori informazioni, vedere "Stampa utilizzando il Max dpi" a pagina 32).

12. Nell'area **HP Real Life technology**, fare clic sull'elenco a discesa **Correggi foto** e selezionare una delle opzioni seguenti:
    - **Disattivato:** non applica la **tecnologia HP Real Life** all'immagine.
    - **Base:** migliora le immagini a bassa risoluzione; regola moderatamente la nitidezza dell'immagine.
13. Fare clic su **OK** per ritornare alla finestra di dialogo **Proprietà**.
14. Fare clic su **OK**, quindi su **Stampa** o su **OK** nella finestra di dialogo **Stampa**.

Nota Non lasciare eventuale carta inutilizzata nel vassoio della carta. La carta potrebbe arricciarsi compromettendo la qualità di stampa. Per ottenere i migliori risultati, evitare che le foto stampate si sovrappongano l'una all'altra nel vassoio della carta.

Argomenti correlati

- "Tipi di carta fotografica consigliati per la stampa" a pagina 17
- "Caricamento dei supporti" a pagina 19
- "Stampa utilizzando il Max dpi" a pagina 32
- "Visualizza la risoluzione di stampa" a pagina 33
- "Collegamenti per la stampa" a pagina 33
- "Definizione delle impostazioni di stampa predefinite" a pagina 34
- "Interrompere il lavoro corrente" a pagina 105

Stampa di foto da una scheda di memoria

1. Eseguire una delle operazioni seguenti:

   Stampa di una foto su carta di formato piccolo

   a. Caricare la carta.
   - Caricare carta fotografica da 10 x 15 cm nel vassoio della carta.

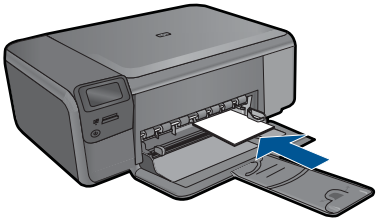

   b. Selezionare un tipo di progetto.
   - Premere il pulsante accanto a **Foto** sulla schermata iniziale.
   - Premere il pulsante accanto a **Stampa scheda memoria**.

   c. Inserire la memoria.

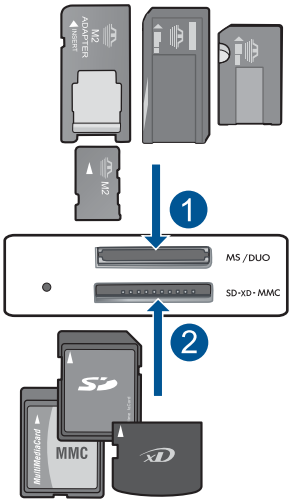

1	Memory Stick, Memory Stick Pro, Memory Stick Select, Memory Stick Magic Gate, Memory Stick Duo o Pro Duo (adattatore opzionale), Memory Stick Pro-HG Duo (adattatore opzionale) o Memory Stick Micro (è richiesto un adattatore)
2	MultiMediaCard (MMC), MMC Plus, Secure MultiMedia Card, MMC Mobile (necessario adattatore RS-MMC), Secure Digital (SD), Secure Digital Mini, Secure Digital High Capacity (SDHC), TransFlash MicroSD Card (adattatore necessario) o xD-Picture Card

d. Selezionare una foto.
- Premere il pulsante accanto a **Seleziona**.
- Premere **OK**.
- Premere il pulsante accanto a **Stampe** per aumentare il numero delle copie.

e. Stampare la foto.
- Premere **OK**.

Stampa di una foto su carta a pagina intera

a. Caricare la carta.
- Caricare la carta fotografica di formato standard nel vassoio della carta.

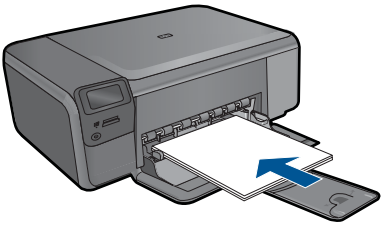

b. Selezionare un tipo di progetto.
- Premere il pulsante accanto a **Foto** sulla schermata iniziale.
- Premere il pulsante accanto a **Stampa scheda memoria**.

c. Inserire la memoria.

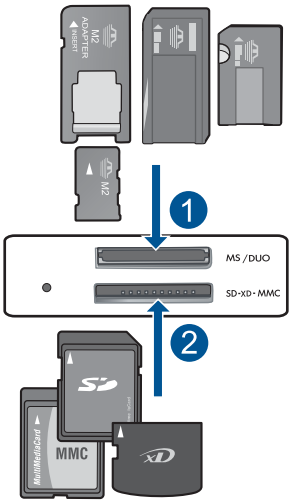

1	Memory Stick, Memory Stick Pro, Memory Stick Select, Memory Stick Magic Gate, Memory Stick Duo o Pro Duo (adattatore opzionale), Memory Stick Pro-HG Duo (adattatore opzionale) o Memory Stick Micro (è richiesto un adattatore)
2	MultiMediaCard (MMC), MMC Plus, Secure MultiMedia Card, MMC Mobile (necessario adattatore RS-MMC), Secure Digital (SD), Secure Digital Mini, Secure Digital High Capacity (SDHC), TransFlash MicroSD Card (adattatore necessario) o xD-Picture Card

d. Selezionare una foto.
- Premere il pulsante accanto a **Seleziona**.
- Premere **OK**.
- Premere il pulsante accanto a **Foto 4 x 6** finché le dimensioni non vengono modificate a **Foto 8,5 x 11**.
- Premere il pulsante accanto a **Stampe** per aumentare il numero delle copie.

e. Stampare la foto.
- Premere **OK**.

Stampa di foto tessera

a. Caricare la carta.
- Caricare la carta fotografica di formato standard nel vassoio della carta.

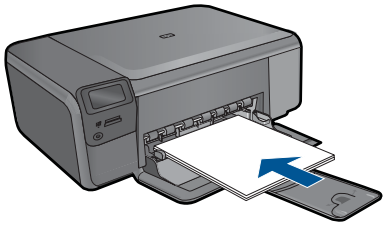

b. Selezionare un tipo di progetto.

- Premere il pulsante accanto a **Foto** sulla schermata iniziale.
- Premere il pulsante accanto a **Stampa foto formato passaporto**.

c. Inserire la memoria.

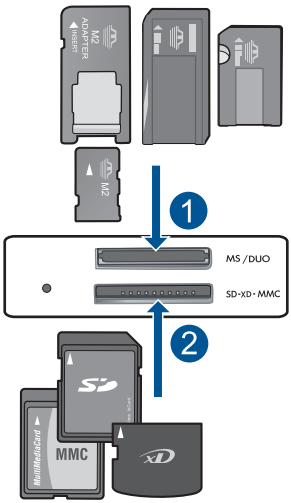

1	Memory Stick, Memory Stick Pro, Memory Stick Select, Memory Stick Magic Gate, Memory Stick Duo o Pro Duo (adattatore opzionale), Memory Stick Pro-HG Duo (adattatore opzionale) o Memory Stick Micro (è richiesto un adattatore)
2	MultiMediaCard (MMC), MMC Plus, Secure MultiMedia Card, MMC Mobile (necessario adattatore RS-MMC), Secure Digital (SD), Secure Digital Mini, Secure Digital High Capacity (SDHC), TransFlash MicroSD Card (adattatore necessario) o xD-Picture Card

d. Selezionare una foto.

- Premere il pulsante accanto a **Seleziona**.
- Premere **OK**.
- Premere il pulsante accanto a **Stampe** per aumentare il numero delle copie.

e. Stampare la foto.

- Premere **OK**.

2. Visualizzare l'animazione di questo argomento.

Argomenti correlati

- "Tipi di carta fotografica consigliati per la stampa" a pagina 17
- "Interrompere il lavoro corrente" a pagina 105

Stampa di buste

Con l'unità HP Photosmart, è possibile stampare su busta singola, su un gruppo di buste o su fogli di etichette specifici per le stampanti inkjet.

Per stampare un gruppo di indirizzi su etichette o buste

1. Stampare prima una pagina di prova su carta comune.
2. Collocare la pagina di prova sopra il foglio di etichette o sulla busta e mettere entrambi in controluce. Verificare che ciascun blocco di testo sia allineato correttamente. Apportare le modifiche necessarie.
3. Caricare le etichette o le buste nel vassoio.

   △ **Avvertimento** Non usare buste con finestre o graffette. Possono rimanere bloccate nei rulli e causare inceppamenti della carta.

4. Far scorrere la guida di larghezza della carta verso l'interno accostandola alla risma di etichette o buste finché non si arresta.
5. Se la stampa viene effettuata su buste, attenersi alla seguente procedura:
   a. Visualizzare le impostazioni di stampa, quindi fare clic sulla scheda **Caratteristiche**.
   b. Nel riquadro **Opzioni di ridimensionamento**, fare clic sul formato appropriato nell'elenco **Formato**.
6. Fare clic su **OK**, quindi su **Stampa** o su **OK** nella finestra di dialogo **Stampa**.

Argomenti correlati

- "Informazioni di base sulla carta" a pagina 17
- "Visualizza la risoluzione di stampa" a pagina 33
- "Collegamenti per la stampa" a pagina 33
- "Definizione delle impostazioni di stampa predefinite" a pagina 34
- "Interrompere il lavoro corrente" a pagina 105

Stampa su supporti speciali

Per capovolgere un'immagine per il trasferimento a caldo

1. Nel menu **File** dell'applicazione, fare clic su **Stampa**.
2. Accertarsi che il prodotto sia la stampante selezionata.
3. Fare clic sul pulsante che apre la finestra di dialogo **Proprietà**.
   A seconda dell'applicazione in uso, questo pulsante potrebbe essere denominato **Proprietà**, **Opzioni**, **Imposta stampante**, **Stampante** o **Preferenze**.
4. Fare clic sulla scheda **Caratteristiche**.

5. Nell'elenco a discesa **Tipo di carta**, fare clic su **Altri tipi** e selezionare dall'elenco un **Supporto di stampa HP per il trasferimento a caldo**.
6. Se il formato selezionato non è quello desiderato, selezionare il formato appropriato nell'elenco **Dimensioni**.
7. Fare clic sulla scheda **Avanzate**.
8. Nell'area **Caratteristiche**, selezionare la casella di spunta **Immagine speculare**.
9. Fare clic su **OK**, quindi su **Stampa** o su **OK** nella finestra di dialogo **Stampa**.

Nota Per evitare inceppamenti, inserire manualmente i fogli per il trasferimento a caldo nel vassoio, uno per volta.

Per stampare su lucidi

1. Caricare il trasparente nel vassoio della carta
2. Nel menu **File** dell'applicazione, fare clic su **Stampa**.
3. Accertarsi che sia stata selezionata la stampante corretta.
4. Fare clic sul pulsante che apre la finestra di dialogo **Proprietà**.
   A seconda dell'applicazione in uso, questo pulsante potrebbe essere denominato **Proprietà**, **Opzioni**, **Imposta stampante**, **Stampante** o **Preferenze**.
5. Fare clic sulla scheda **Caratteristiche**.
6. Nel riquadro **Opzioni di base**, scegliere il tipo di lucido appropriato dall'elenco **Tipo carta**.

   Suggerimento Se si desidera aggiungere appunti sul retro dei lucidi per poi cancellarli senza danneggiare l'originale, fare clic sulla scheda **Avanzate** e selezionare la casella di controllo **Immagine speculare**.

7. Nel riquadro **Opzioni di ridimensionamento**, fare clic sul formato appropriato nell'elenco **Formato**.
8. Fare clic su **OK**, quindi su **Stampa** o su **OK** nella finestra di dialogo **Stampa**.

   Nota Il prodotto attende automaticamente l'asciugatura dei lucidi prima di rilasciarli. L'inchiostro asciuga più lentamente sui lucidi che sulla carta comune. Prima di utilizzare il lucido, attendere che l'inchiostro sia perfettamente asciutto.

Argomenti correlati

- "Informazioni di base sulla carta" a pagina 17
- "Visualizza la risoluzione di stampa" a pagina 33
- "Collegamenti per la stampa" a pagina 33
- "Definizione delle impostazioni di stampa predefinite" a pagina 34
- "Interrompere il lavoro corrente" a pagina 105

Stampa di una pagina Web

È possibile stampare una pagina Web dal proprio browser con l'unità HP Photosmart.

Se si utilizza Internet Explorer 6.0 o versione superiore per navigare sul Web, è possibile usare **HP Smart Web Printing** per stampare in modo più semplice e per controllare la modalità di stampa. È possibile accedere a **HP Smart Web Printing** dalla barra degli

strumenti di Internet Explorer. Per ulteriori informazioni su **HP Smart Web Printing**, vedere il file della Guida fornito con il prodotto.

Per stampare una pagina Web

1. Verificare che nel vassoio sia caricata la carta.
2. Nel menu **File** del browser Web, fare clic su **Stampa**.
   Viene visualizzata la finestra di dialogo **Stampa**.
3. Accertarsi che il prodotto sia la stampante selezionata.
4. Se il browser supporta tale funzione, selezionare gli elementi della pagina Web da includere nella stampa.
   Ad esempio, in Internet Explorer, selezionare la scheda **Opzioni** per selezionare opzioni quali **Come visualizzati sullo schermo**, **Solo il frame selezionato** e **Stampa tutti i documenti collegati**.
5. Fare clic su **Stampa** o su **OK** per stampare la pagina Web.

Suggerimento Per stampare correttamente le pagine Web, potrebbe essere necessario impostare l'orientamento della stampa su **Orizzontale**.

Stampa utilizzando il Max dpi

La modalità Max dpi consente di stampare immagini nitide di alta qualità

La modalità Max dpi consente di ottenere risultati ottimali durante la stampa di immagini di alta qualità come le fotografie digitali. Selezionando l'impostazione Max dpi, il software della stampante visualizzerà la risoluzione ottimale (in dpi) con cui l'unità HP Photosmart effettuerà la stampa. La stampa con modalità Max dpi è supportata solo per i seguenti tipi di supporto:

- Carta fotografica HP massima qualità
- Carta fotografica HP Premium Photo Paper
- Carta fotografica ottimizzata HP
- Schede Hagaki fotografiche

La stampa in modalità Max dpi richiede più tempo della stampa con altre impostazioni, e richiede un'ampia disponibilità di spazio sul disco rigido.

Stampa nella modalità Max dpi

1. Verificare che nel vassoio sia caricata la carta.
2. Nel menu **File** dell'applicazione, fare clic su **Stampa**.
3. Accertarsi che il prodotto sia la stampante selezionata.
4. Fare clic sul pulsante che apre la finestra di dialogo **Proprietà**.
   A seconda dell'applicazione in uso, questo pulsante potrebbe essere denominato **Proprietà**, **Opzioni**, **Imposta stampante**, **Stampante** o **Preferenze**.
5. Fare clic sulla scheda **Avanzate**.
6. Nell'area **Funzioni**, selezionare la casella di spunta **Attiva l'impostazione di massima risoluzione**.
7. Fare clic sulla scheda **Caratteristiche**.

8. Selezionare **Altro** dall'elenco a discesa **Tipo carta** e scegliere il tipo di carta appropriato.
9. Fare clic su **Max dpi** nell'elenco a discesa **Qualità di stampa**.

   Nota Per individuare la risoluzione con cui l'unità esegue la stampa, sulla base delle impostazioni relative al tipo di carta e alla qualità di stampa selezionate, fare clic su **Risoluzione**.

10. Selezionare eventuali altre impostazioni di stampa desiderate, quindi fare clic su **OK**.

Argomenti correlati

"Visualizza la risoluzione di stampa" a pagina 33

Visualizza la risoluzione di stampa

Viene visualizzata la risoluzione di stampa in dpi (dots per inch). Il valore dpi varia in base al tipo di carta e alla qualità di stampa selezionati nel software della stampante.

Per visualizzare la risoluzione di stampa

1. Nel menu **File** dell'applicazione, fare clic su **Stampa**.
2. Accertarsi che il prodotto sia la stampante selezionata.
3. Fare clic sul pulsante che apre la finestra di dialogo **Proprietà**.
   A seconda dell'applicazione in uso, questo pulsante potrebbe essere denominato **Proprietà**, **Opzioni**, **Imposta stampante**, **Stampante** o **Preferenze**.
4. Fare clic sulla scheda **Caratteristiche**.
5. Nell'elenco a discesa **Tipo carta**, selezionare il tipo di carta caricato.
6. Nell'elenco a discesa **Qualità di stampa**, selezionare l'impostazione appropriata della qualità di stampa in relazione al progetto.
7. Fare clic sul pulsante **Risoluzione** per visualizzare il dpi della risoluzione di stampa per la combinazione del tipo di carta e della qualità di stampa selezionata.

Collegamenti per la stampa

Uso dei collegamenti per stampare con impostazioni di uso frequente. Il software della stampante comprende vari collegamenti, studiati appositamente e selezionabili dall'elenco Collegamenti per la stampa.

Nota Quando si seleziona un collegamento, vengono automaticamente visualizzate le opzioni di stampa corrispondenti. Si può scegliere se mantenerle inalterate, modificarle oppure creare dei collegamenti personalizzati per le operazioni che si eseguono più frequentemente.

Utilizzare la scheda Collegamenti per la stampa per attenersi alla seguente procedura di stampa:

- **Stampa per uso quotidiano**: stampare documenti in modo veloce.
- **Stampa fotografica–Senza bordi**: consente di stampare sul margine superiore, inferiore e laterale della carta fotografica HP formato 10 x 15 cm e 13 x 18 cm.

- **Risparmio carta per la stampa**: Stampare i documenti fronte/retro a più pagine sullo stesso foglio per ridurre l'utilizzo di carta.
- **Stampa fotografica–Con bordi bianchi**: stampare una foto con un bordo bianco.
- **Stampa rapida/economica**: produrre stampe di qualità inferiore in modo veloce.
- **Stampa fronte/retro**: Con HP Photosmart, è possibile stampare manualmente pagine in fronte/retro.
- **Stampa fotografica–Carta comune**: stampare una foto su carta comune.
- **Stampa di cartoline** o **Stampa Hagaki**: stampare le foto su cartoline o schede Hagaki.

Creazione di un collegamento per la stampa

1. Nel menu **File** dell'applicazione, fare clic su **Stampa**.
2. Accertarsi che il prodotto sia la stampante selezionata.
3. Fare clic sul pulsante che apre la finestra di dialogo **Proprietà**.
   A seconda dell'applicazione in uso, questo pulsante potrebbe essere denominato **Proprietà**, **Opzioni**, **Imposta stampante**, **Stampante** o **Preferenze**.
4. Fare clic sulla scheda **Collegamenti per la stampa**.
5. Fare clic su un collegamento nell'elenco **Collegamenti per la stampa**.
   Verranno visualizzate le impostazioni di stampa corrispondenti al collegamento selezionato.
6. Modificare le impostazioni di stampa selezionando quelle che si desidera associare al nuovo collegamento.
7. Fare clic su **Salva con nome** e digitare un nome per il nuovo collegamento di stampa, quindi fare clic su **Salva**.
   Il collegamento verrà aggiunto all'elenco.

Eliminazione di un collegamento per la stampa

1. Nel menu **File** dell'applicazione, fare clic su **Stampa**.
2. Accertarsi che il prodotto sia la stampante selezionata.
3. Fare clic sul pulsante che apre la finestra di dialogo **Proprietà**.
   A seconda dell'applicazione in uso, questo pulsante potrebbe essere denominato **Proprietà**, **Opzioni**, **Imposta stampante**, **Stampante** o **Preferenze**.
4. Fare clic sulla scheda **Collegamenti per la stampa**.
5. Fare clic su un collegamento che si desidera eliminare nell'elenco **Collegamenti per la stampa**.
6. Fare clic su **Elimina**.
   Il collegamento verrà eliminato dall'elenco.

Nota È possibile eliminare solo i collegamenti creati dagli utenti. I collegamenti originali HP non possono essere eliminati.

Definizione delle impostazioni di stampa predefinite

È possibile impostare come predefinite le impostazioni di stampa che si utilizzano più di frequente in modo da averle disponibili all'apertura della finestra di dialogo **Stampa** da qualsiasi applicazione.

Per modificare le impostazioni di stampa predefinite

1. In Centro soluzioni HP, fare clic su **Impostazioni**, **Impostazioni stampa**, quindi su **Impostazioni stampante**.
2. Apportare le modifiche desiderate alle impostazioni della stampante e fare clic su **OK**.

7 Scansione

- "Eseguire la scansione su un computer" a pagina 37
- "Scansione su una scheda di memoria" a pagina 38
- "Eseguire la scansione e provare a stampare nuovamente le foto" a pagina 45

Eseguire la scansione su un computer

Per eseguire la scansione sul computer

1. Caricare gli originale.
   a. Sollevare il coperchio dell'unità.

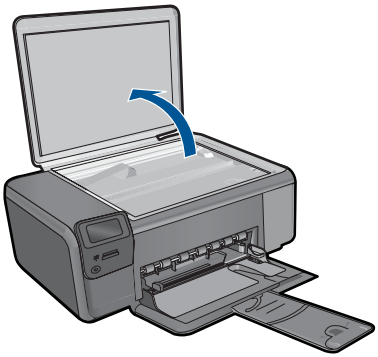

   b. Caricare l'originale con il lato di stampa rivolto verso il basso nell'angolo anteriore destro della superficie di scansione.

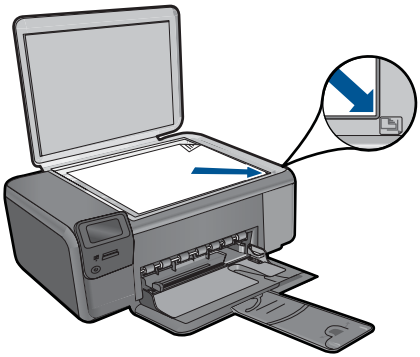

c. Chiudere il coperchio.

2. Avviare la scansione.
   a. Premere il pulsante accanto a **Scansione** sulla schermata iniziale.
   b. Premere il pulsante accanto a **Scansione a PC**.
      Se l'unità è collegata alla rete, viene visualizzato un elenco dei computer disponibili. Selezionare il computer su cui si desidera iniziare la scansione.
3. Visualizzare l'animazione di questo argomento.

Argomenti correlati

"Interrompere il lavoro corrente" a pagina 105

Scansione su una scheda di memoria

Per salvare una scansione su una scheda di memoria

1. Caricare gli originale.
   a. Sollevare il coperchio dell'unità.

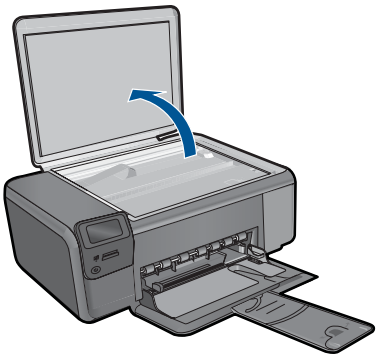

   b. Caricare l'originale con il lato di stampa rivolto verso il basso nell'angolo anteriore destro della superficie di scansione.

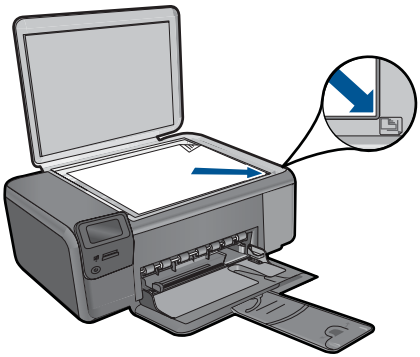

c. Chiudere il coperchio.

2. Selezionare **Scansione**.
   a. Premere il pulsante accanto a **Scansione** sulla schermata iniziale.
   b. Premere il pulsante accanto a **Acquisisci su scheda di memoria**.
3. Inserire la memoria.

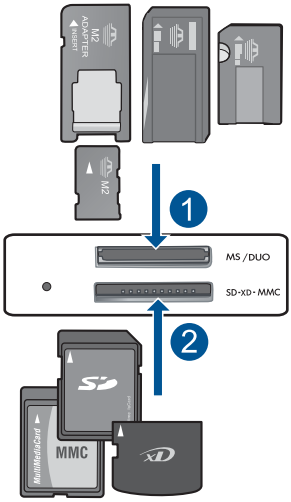

1	Memory Stick, Memory Stick Pro, Memory Stick Select, Memory Stick Magic Gate, Memory Stick Duo o Pro Duo (adattatore opzionale), Memory Stick Pro-HG Duo (adattatore opzionale) o Memory Stick Micro (è richiesto un adattatore)
2	MultiMediaCard (MMC), MMC Plus, Secure MultiMedia Card, MMC Mobile (necessario adattatore RS-MMC), Secure Digital (SD), Secure Digital Mini, Secure Digital High Capacity (SDHC), TransFlash MicroSD Card (adattatore necessario) o xD-Picture Card

4. Avviare la scansione.
   ▲ Premere il pulsante accanto a **Acquisisci su scheda di memoria**.
5. Visualizzare l'animazione di questo argomento.

Argomenti correlati

"Interrompere il lavoro corrente" a pagina 105

8 Copia

- "Copiare documenti mischiati o di testo" a pagina 41
- "Copiare le foto (ristampa)" a pagina 45

Copiare documenti mischiati o di testo

Copiare documenti mischiati o di testo

1. Eseguire una delle operazioni seguenti:

   Fare una copia in bianco e in nero

   a. Caricare la carta.

   - Caricare la carta di formato standard nel vassoio della carta.

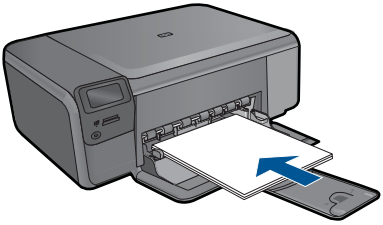

   b. Caricare gli originale.

   - Sollevare il coperchio dell'unità.

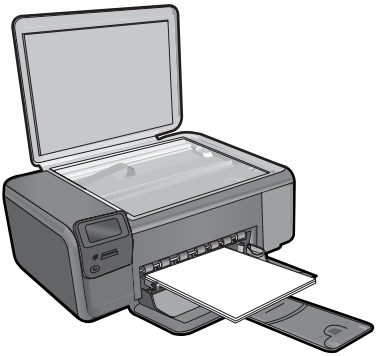

   Suggerimento Per fare copie di originali molto voluminosi, ad esempio di libri, è possibile rimuovere il coperchio.

   - Caricare l'originale con il lato di stampa rivolto verso il basso nell'angolo anteriore destro della superficie di scansione.

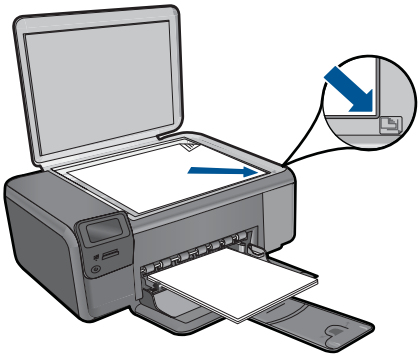

- Chiudere il coperchio.

c. Selezionare **Copia**.
- Premere il pulsante accanto a **Copia**.
- Premere il pulsante accanto a **Copia in bianco e nero**.
- Premere il pulsante accanto a **Dimensioni effettive**.
- Premere il pulsante accanto a **Copie** per aumentare il numero delle copie.

d. Avviare la copia.
- Premere **OK**.

Eseguire una copia a colori

a. Caricare la carta.
- Caricare la carta di formato standard nel vassoio della carta.

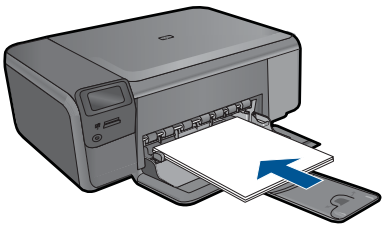

b. Caricare gli originale.
- Sollevare il coperchio dell'unità.

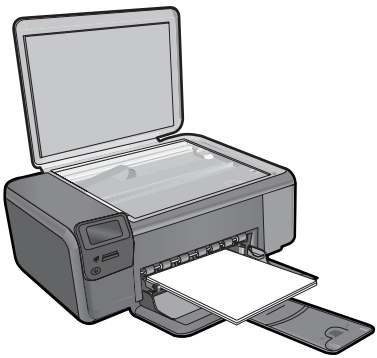

Suggerimento Per fare copie di originali molto voluminosi, ad esempio di libri, è possibile rimuovere il coperchio.

- Caricare l'originale con il lato di stampa rivolto verso il basso nell'angolo anteriore destro della superficie di scansione.

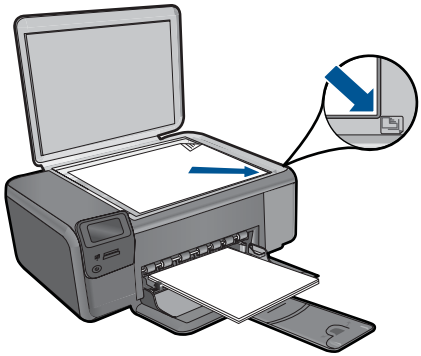

- Chiudere il coperchio.

c. Selezionare **Copia**.
   - Premere il pulsante accanto a **Copia**.
   - Premere il pulsante accanto a **Copia a colori**.
   - Premere il pulsante accanto a **Dimensioni effettive**.
   - Premere il pulsante accanto a **Copie** per aumentare il numero delle copie.

d. Avviare la copia.
   - Premere **OK**.

2. Visualizzare l'animazione di questo argomento.

Argomenti correlati

- "Modificare le impostazioni di copia" a pagina 43
- "Interrompere il lavoro corrente" a pagina 105

Modificare le impostazioni di copia

Per impostare il formato carta dal pannello di controllo

1. Premere il pulsante accanto a **Copia**.
2. Selezionare il tipo di copia.
3. Premere il pulsante accanto a **8,5 x 11 Comune**.

Per impostare il formato di copia dal pannello di controllo

1. Premere il pulsante accanto a **Copia**.
2. Selezionare il tipo di copia.
3. Premere il pulsante accanto a **Dimensioni effettive**.

Per impostare il numero di copie dal pannello di controllo

1. Premere il pulsante accanto a **Copia**.
2. Selezionare il tipo di copia.
3. Premere il pulsante accanto a **Copie** per aumentare il numero di copie.

9 Ristampare le foto

Per ristampare una foto originale

1. Caricare la carta.
   ▲ Caricare carta fotografica da 13 x 18 cm nel vassoio della carta.

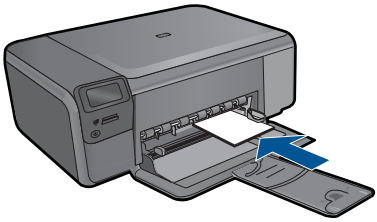

2. Selezionare un tipo di progetto.
   a. Premere il pulsante accanto a **Foto** sulla schermata iniziale.
   b. Premere il pulsante accanto a **Ristampa foto originale**.
3. Caricare gli originale.
   a. Sollevare il coperchio dell'unità.

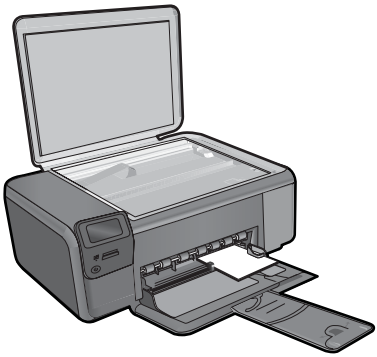

   b. Caricare l'originale con il lato di stampa rivolto verso il basso nell'angolo anteriore destro della superficie di scansione.

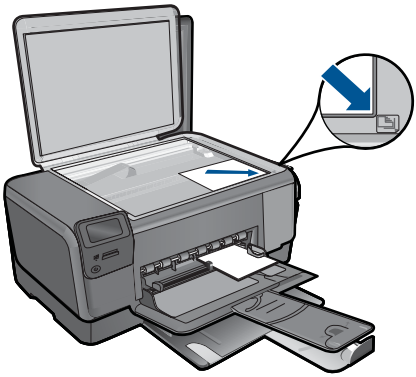

c. Chiudere il coperchio.
d. Premere **OK**.

4. Ristampare le foto.
   a. Premere **OK**.
   b. Premere il pulsante accanto a **Stampe** per aumentare il numero delle copie.
   c. Premere **OK**.
5. Visualizzare l'animazione di questo argomento.

Argomenti correlati

"Interrompere il lavoro corrente" a pagina 105

10 Salvare le foto

È possibile utilizzare il software HP Photosmart installato sul computer per trasferire foto da una scheda di memoria al disco fisso del computer se si desidera eseguire operazioni avanzate di modifica delle foto, condividere le foto in linea o stamparle dal computer.

Prima di trasferire le foto sul computer, è necessario rimuovere la scheda di memoria dalla fotocamera digitale e inserirla nell'apposito alloggiamento dell'unità HP Photosmart.

Nota L'unità HP Photosmart deve essere collegata ad un computer in cui è installato il software HP Photosmart.

Per salvare le foto

1. Inserire una scheda di memoria nell'apposito alloggiamento del prodotto.
   Il software viene avviato sul computer.
2. Attenersi alla procedura visualizzata per salvare le foto sul computer.

   Nota Solo le immagini che non sono state precedentemente salvate vengono copiate sul computer.

11 Utilizzo delle cartucce

- Verifica dei livelli di inchiostro stimati
- Sostituire le cartucce
- Ordinare le cartucce di inchiostro
- Informazioni sulla garanzia della cartuccia

Verifica dei livelli di inchiostro stimati

È possibile verificare in modo semplice il livello d'inchiostro per determinare il grado di esaurimento di una cartuccia di stampa. Il livello di inchiostro indica la quantità stimata di inchiostro ancora presente nelle cartucce.

Nota Se è stata installata una cartuccia ricaricata o rifabbricata oppure se la cartuccia è stata già utilizzata in un'altra unità, l'indicatore del livello d'inchiostro potrebbe risultare impreciso o non disponibile.

Nota Le avvertenze e gli indicatori del livello di inchiostro forniscono una stima a scopo puramente informativo. Quando viene visualizzato un messaggio che avverte che il livello di inchiostro è basso, sarebbe meglio disporre di una cartuccia di ricambio in modo da evitare ogni possibile ritardo nella stampa. Non è necessario sostituire le cartucce fino a quando la qualità di stampa non risulta insoddisfacente.

Nota Durante il processo di stampa, l'inchiostro delle cartucce viene utilizzato in diversi modi, inclusi il processo di inizializzazione, che prepara l'unità e le cartucce per la stampa e la fase di manutenzione della testina, che mantiene puliti gli ugelli e garantisce che l'inchiostro scorra senza problemi. Tenere presente che nella cartuccia usata restano sempre dei residui di inchiostro. Per maggiori informazioni, vedere www.hp.com/go/inkusage.

Per controllare i livelli di inchiostro dal software HP Photosmart

1. In Centro soluzioni HP, fare clic su **Impostazioni**, scegliere **Impostazioni stampa**, quindi **Casella strumenti stampante**.

   Nota È anche possibile aprire la **Casella strumenti stampante** dalla finestra di dialogo **Proprietà di stampa**. Nella finestra di dialogo **Proprietà di stampa**, fare clic sulla scheda **Funzioni**, quindi sul pulsante **Assistenza stampante**.

   Viene visualizzata la **Casella strumenti stampante**.
2. Fare clic sulla scheda **Livello d'inchiostro stimato**.
   Viene visualizzato il livello di inchiostro stimato per le cartucce di stampa.

Argomenti correlati

"Ordinare le cartucce di inchiostro" a pagina 52

Sostituire le cartucce

Per sostituire le cartucce

1. Controllare che la stampante sia accesa.
2. Rimuovere la cartuccia.
   a. Aprire lo sportello di accesso alla cartuccia.

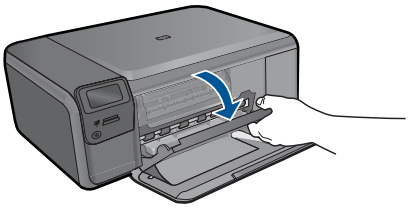

   Attendere che il carrello di stampa si sposti al centro dell'unità.

   b. Premere leggermente verso il basso sulla cartuccia per rilasciarla e quindi rimuoverla dall'alloggiamento.

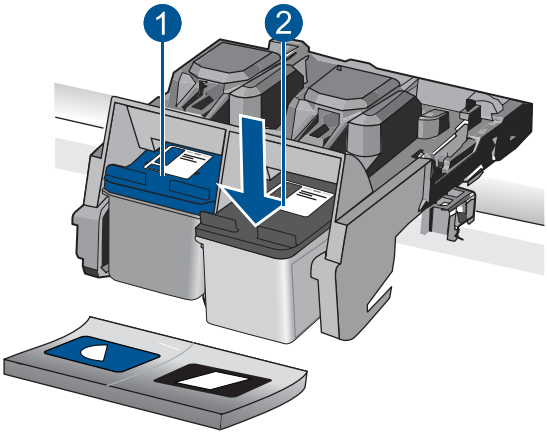

1	Alloggiamento per la cartuccia in tricromia
2	Alloggiamento per la cartuccia del nero

3. Inserire una nuova cartuccia.
   a. Disimballaggio della cartuccia.
   b. Rimuovere il nastro di plastica utilizzando la linguetta di colore rosa.

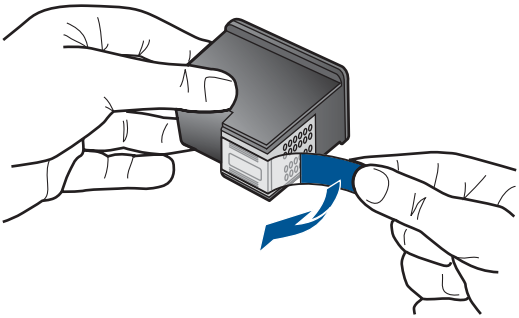

c. Allineare le icone colorate, quindi infilare la cartuccia nell'alloggiamento fino al completo inserimento.

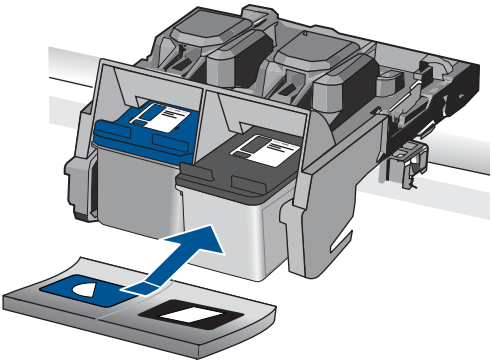

d. Chiudere lo sportello della cartuccia.

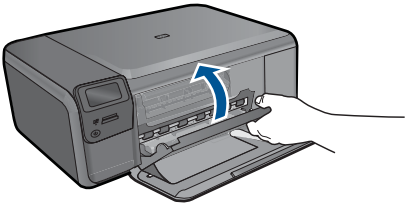

4. Allineare le cartucce
   a. Quando richiesto, premere **OK** per stampare un foglio di allineamento delle cartucce.
   b. Per eseguire la scansione della pagina, posizionare il foglio in corrispondenza dell'angolo anteriore destro della superficie di scansione con il lato di stampa rivolto verso il basso e premere **OK**.
   c. Estrarre il foglio di allineamento e riciclarlo o gettarlo.
5. Visualizzare l'animazione di questo argomento.

Argomenti correlati

- "Ordinare le cartucce di inchiostro" a pagina 52
- "modalità di Backup dell'inchiostro" a pagina 52

Ordinare le cartucce di inchiostro

Per informazioni sui materiali di consumo HP adatti al dispositivo, per ordinare i materiali di consumo online o per creare una "lista della spesa" stampabile, aprire Centro soluzioni HP e selezionare la funzione per gli acquisti online.

Le informazioni sulle cartucce e i collegamenti per gli acquisti online sono visualizzati anche sui messaggi di avviso relativi all'inchiostro. Inoltre, si possono avere informazioni sulle cartucce e inoltrare ordini online visitando il sito www.hp.com/buy/supplies.

Nota In alcuni paesi/regioni non è possibile ordinare cartucce d'inchiostro online. Se l'ordinazione non è supportata nel proprio paese/regione, rivolgersi a un rivenditore locale HP per informazioni sull'acquisto delle cartucce d'inchiostro.

modalità di Backup dell'inchiostro

Selezionare la modalità Backup dell'inchiostro per utilizzare HP Photosmart con una sola cartuccia. La modalità Backup dell'inchiostro viene attivata quando una cartuccia viene rimossa dal carrello delle cartucce. Quando la modalità Backup dell'inchiostro è attiva, i prodotto può solo stampare i lavori dal computer.

Nota Quando HP Photosmart è in modalità Backup dell'inchiostro, sullo schermo viene visualizzato un messaggio. Se viene visualizzato il messaggio con due cartucce installate, verificare che il nastro di protezione in plastica sia stato rimosso da entrambe le cartucce. Se il nastro in plastica copre i contatti della cartuccia, l'unità non può rilevare che la cartuccia è installata.

Per ulteriori informazioni sulla modalità Backup dell'inchiostro, vedere i seguenti argomenti:

- "Stampa in modalità Backup dell'inchiostro" a pagina 52
- "Uscita dalla modalità Backup dell'inchiostro" a pagina 52

Stampa in modalità Backup dell'inchiostro

La stampa in modalità Backup dell'inchiostro è più lenta e di qualità inferiore.

Cartuccia installata	Risultato
Cartuccia del nero	I colori vengono stampati in scala di grigi.
Cartuccia in tricromia	I colori vengono stampati, ma il nero tende al grigio e non è realmente nero.

Uscita dalla modalità Backup dell'inchiostro

Per disattivare la modalità Backup dell'inchiostro su HP Photosmart, installare due cartucce.

Argomenti correlati

"Sostituire le cartucce" a pagina 50

Informazioni sulla garanzia della cartuccia

La garanzia delle cartucce HP è applicabile quando il prodotto viene utilizzato nella periferica di stampa HP per cui è stato progettato. Questa garanzia non copre le cartucce di stampa HP che sono state ricaricate, rigenerate, rimesse a nuovo, utilizzate in modo improprio o manomesse.

Durante il periodo di garanzia, il prodotto risulta coperto a patto che l'inchiostro HP non sia rovinato e non sia stata superata la data di "fine garanzia". La data di "fine garanzia", nel formato AAAA/MM/GG, è rintracciabile sul prodotto nel seguente modo:

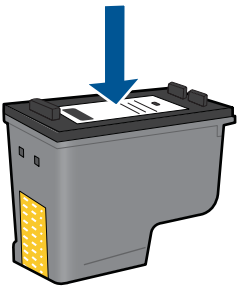

Per una copia della Garanzia limitata HP, vedere la documentazione stampata fornita con il prodotto.

12 Risolvere un problema

Questa sezione tratta i seguenti argomenti:

- Assistenza HP
- Risoluzione di problemi relativi alla configurazione
- Risoluzione dei problemi di stampa
- Risoluzione dei problemi di qualità di stampa
- Problemi relativi alla scheda di memoria
- Risoluzione dei problemi di copia
- Risoluzione dei problemi di scansione
- Errori

Assistenza HP

- Assistenza telefonica HP
- Altre garanzie

Assistenza telefonica HP

La disponibilità dei servizi di assistenza telefonica varia in base al prodotto, al paese o alla regione di appartenenza ed alla lingua.

Questa sezione tratta i seguenti argomenti:

- Durata dell'assistenza telefonica
- Chiamata telefonica
- Al termine del periodo di assistenza telefonica

Durata dell'assistenza telefonica

Assistenza telefonica gratuita di un anno disponibile per il Nord America, Asia/Pacifico e America Latina (incluso Messico). Per informazioni sulla durata dell'assistenza telefonica gratuita per l'Europa orientale, il Medio Oriente e l'Africa, vedere www.hp.com/support. Vengono applicate le tariffe standard del servizio telefonico.

Chiamata telefonica

Contattare l'Assistenza HP mentre si è davanti al computer e al prodotto. Occorre poter fornire le seguenti informazioni:

- Nome del prodotto (HP Photosmart C4700 series)
- il numero di serie (indicato sulla parte posteriore o inferiore del prodotto)
- Messaggi che compaiono quando si verifica la situazione oggetto della chiamata
- Risposte alle seguenti domande:
  - Il problema si è già verificato in precedenza?
  - Si è in grado di riprodurre la situazione di errore?

- È stato installato nuovo hardware o software sul computer nel periodo in cui il problema si è verificato per la prima volta?
- Si sono verificati altri eventi nel periodo precedente al problema (ad esempio, un temporale, lo spostamento del prodotto e così via)?

Per l'elenco dei numeri del supporto telefonico, visitare il sito www.hp.com/support.

Al termine del periodo di assistenza telefonica

Una volta trascorso il periodo di assistenza telefonica, l'assistenza HP viene prestata a un costo aggiuntivo. Per assistenza è inoltre possibile visitare il sito Web di assistenza in linea HP all'indirizzo: www.hp.com/support. Per informazioni sulle opzioni di assistenza, contattare il rivenditore locale HP oppure rivolgersi al numero dell'assistenza telefonica del paese/regione di appartenenza.

Altre garanzie

A costi aggiuntivi sono disponibili ulteriori programmi di assistenza per l'unità HP Photosmart. Visitare il sito www.hp.com/support, selezionare il proprio paese/regione, quindi esaminare i servizi di assistenza e i programmi di garanzia che prevedono opzioni aggiuntive.

Risoluzione di problemi relativi alla configurazione

Questa sezione contiene informazioni relative alla risoluzione dei problemi di configurazione del prodotto.

Numerosi problemi vengono generati quando il prodotto viene collegato al computer tramite un cavo USB prima che il software sia stato installato sul computer. Se il prodotto è stato collegato al computer prima che questa operazione venisse richiesta dalla schermata dell'installazione del software, è necessario seguire la procedura riportata di seguito:

Risoluzione dei problemi più comuni di impostazione

1. Scollegare il cavo USB dal computer.
2. Disinstallare il software (se è già stato installato).
   Per maggiori informazioni, vedere "Disinstallazione e reinstallazione del software" a pagina 61.
3. Riavviare il computer.
4. Spegnere il prodotto, attendere un minuto, quindi riaccenderlo.
5. Reinstallare il software HP Photosmart.

△ **Avvertimento** Non collegare il cavo USB al computer finché non viene richiesto dalla schermata di installazione del software.

Questa sezione tratta i seguenti argomenti:

- Il prodotto non si accende
- Una volta installato, il prodotto non stampa
- Nei menu del display vengono visualizzate le misure errate
- La schermata di registrazione non viene visualizzata

- Disinstallazione e reinstallazione del software

Il prodotto non si accende

Se al momento dell'accensione non si accendono le spie luminose, non viene prodotto alcun rumore e non si muove nulla, tentare le seguenti soluzioni.

- Soluzione 1: Controllare il cavo di alimentazione
- Soluzione 2: Ripristinare il prodotto
- Soluzione 3: Premere il pulsante Acceso più lentamente
- Soluzione 4: Contattare l'assistenza HP per sostituire l'alimentatore
- Soluzione 5: Contattare il servizio di assistenza HP

Soluzione 1: Controllare il cavo di alimentazione

Soluzione:

- Accertarsi che il cavo di alimentazione utilizzato sia quello fornito con il prodotto.
- Assicurarsi che il cavo di alimentazione sia collegato saldamente al prodotto e all'adattatore. Inserire il cavo in una presa di corrente, un dispositivo di protezione da sovratensioni o una presa multipla.

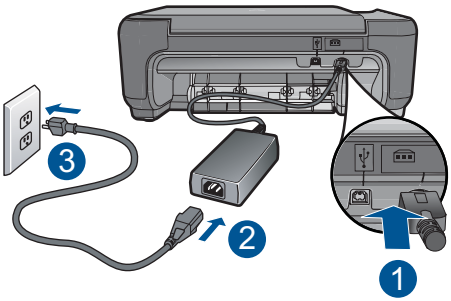

1	Connessione di alimentazione
2	Cavo di alimentazione e alimentatore
3	Presa di corrente

- Se viene utilizzata una presa multipla, assicurarsi che sia accesa. È inoltre possibile collegare il prodotto direttamente alla presa di corrente.
- Verificare il funzionamento della presa elettrica. Collegare un apparecchio funzionante e controllare che riceva alimentazione. In caso contrario, potrebbe essersi verificato un problema con la presa elettrica.
- Se l'unità è collegata a una presa con interruttore, assicurarsi che questa sia accesa. Se è acceso ma non funziona, il problema potrebbe derivare dalla presa elettrica.

Causa: Si è verificato un problema con il cavo di alimentazione o l'alimentatore.

Se ciò non risolve il problema, provare la soluzione seguente.

Soluzione 2: Ripristinare il prodotto

Soluzione: Spegnere il prodotto, quindi scollegare il cavo di alimentazione. Inserire di nuovo il cavo di alimentazione, quindi premere il pulsante **Acceso** per accendere il prodotto.

Causa: Si è verificato un errore sul prodotto.

Se ciò non risolve il problema, provare la soluzione seguente.

Soluzione 3: Premere il pulsante Acceso più lentamente

Soluzione: Se **Acceso** viene premuto troppo rapidamente, il prodotto potrebbe non rispondere. Premere il pulsante **Acceso** una sola volta. L'accensione de prodotto potrebbe richiedere alcuni minuti. Se si preme nuovamente il pulsante **Acceso** in questa fase, è possibile che venga il prodotto venga spento.

△ **Avvertimento** Se il prodotto non si accende neanche in questo caso, potrebbe trattarsi di un problema meccanico. Scollegare il prodotto dalla presa di corrente.

Contattare HP per assistenza.

Andare a: www.hp.com/support. Se richiesto, selezionare il paese/regione e fare clic su **Contatta HP** per informazioni su come richiedere assistenza tecnica.

Causa: È stato premuto troppo rapidamente il pulsante **Acceso**.

Se ciò non risolve il problema, provare la soluzione seguente.

Soluzione 4: Contattare l'assistenza HP per sostituire l'alimentatore

Soluzione: Contattare l'assistenza HP per richiedere l'alimentatore del prodotto.

Andare a: www.hp.com/support.

Se richiesto, selezionare il paese/regione e fare clic su **Contatta HP** per informazioni su come richiedere assistenza tecnica.

Causa: L'alimentatore era adatto per essere utilizzata in questo prodotto.

Se ciò non risolve il problema, provare la soluzione seguente.

Soluzione 5: Contattare il servizio di assistenza HP

Soluzione: Se, una volta completate tutte le operazioni illustrate nelle soluzioni precedenti, il problema persiste, contattare HP per assistenza.

Andare a: www.hp.com/support.

Se viene richiesto, selezionare il paese o la regione di appartenenza, quindi fare clic su **Contatta HP** per l'assistenza tecnica.

Causa: Potrebbe essere necessario ricevere assistenza per un corretto funzionamento del prodotto o del software.

Una volta installato, il prodotto non stampa

Per risolvere il problema, provare le seguenti soluzioni. L'elenco delle soluzioni è ordinato e riporta prima quelle che hanno maggiore probabilità di risolvere il problema. Se la prima soluzione non risolve il problema, continuare a provare con le successive.

- Soluzione 1: Premere il pulsante Acceso per accendere l'unità
- Soluzione 2: Impostare l'unità come stampante predefinita
- Soluzione 3: Verificare il collegamento tra l'unità ed il computer

Soluzione 1: Premere il pulsante Acceso per accendere l'unità

Soluzione: Osservare il display del prodotto. Se il display è vuoto e il pulsante **Acceso** non è acceso, il prodotto è spento. Verificare che il cavo di alimentazione sia collegato correttamente al prodotto e alla presa di alimentazione. Premere il pulsante **Acceso** per accendere il prodotto.

Causa: L'unità potrebbe essere ancora spenta.

Se ciò non risolve il problema, provare la soluzione seguente.

Soluzione 2: Impostare l'unità come stampante predefinita

Soluzione: Consultare la documentazione del computer per impostare il prodotto come stampante predefinita.

Causa: Il lavoro di stampa è stato inviato alla stampante predefinita, ma questa unità ancora non era stata selezionata come stampante predefinita.

Se ciò non risolve il problema, provare la soluzione seguente.

Soluzione 3: Verificare il collegamento tra l'unità ed il computer

Soluzione: Controllare il collegamento dall'unità al computer. Verificare che il cavo USB sia inserito saldamente nella porta USB sul retro dell'unità. Verificare che l'altra estremità del cavo USB sia inserita in una porta USB sul computer. Quando il cavo è collegato correttamente, spegnere e riaccendere l'unità. Se l'unità è collegata al computer tramite una connessione wireless, accertarsi che il collegamento sia attivo e l'unità accesa.

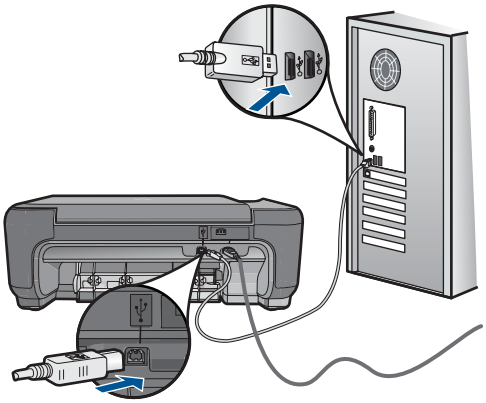

Per ulteriori informazioni sull'installazione e sul collegamento del prodotto al computer, vedere le istruzioni d'installazione fornite con il prodotto.

Causa: L'unità ed il computer non comunicano tra di loro.

Nei menu del display vengono visualizzate le misure errate

Soluzione: Modificare l'impostazione della lingua.

Per impostare la lingua e il paese/regione

1. Premere il pulsante posto accanto a **Copia** sulla schermata iniziale.
   Viene visualizzato **Menu Copia**.
2. Premere in sequenza i pulsanti posti in alto a destra, al centro a sinistra e in basso a sinistra.
   Viene visualizzato il menu **Impostaz. di base**.
3. Premere il pulsante accanto a **Imposta lingua**.
4. Premere i pulsanti posti accanto alle icone freccia su e freccia giù sulla schermata per scorrere le varie lingue. Quando viene evidenziata la lingua che si desidera utilizzare, premere **OK**.
5. Quando richiesto, premere il pulsante posto accanto a **Sì**.
   Viene visualizzato di nuovo il menu di **Impostaz. di base**.
6. Premere il pulsante accanto a **Imposta regione**.
7. Premere i pulsanti posti accanto alle icone freccia su e freccia giù sulla schermata per scorrere i vari paesi/regioni. Quando viene evidenziato il paese/regione che si desidera utilizzare, premere **OK**.
8. Quando richiesto, premere il pulsante posto accanto a **Sì**.

Causa: È possibile che sia stato selezionato un paese/regione non corretto al momento della configurazione del prodotto. Il paese/regione selezionato determina i formati carta visualizzati sul display.

La schermata di registrazione non viene visualizzata

Soluzione: È possibile accedere alla schermata di registrazione (Accedi ora) dalla barra delle applicazioni di Windows facendo clic su **Start**, selezionando

Programmi o **Tutti i programmi**, **HP**, **Photosmart C4700 series**, quindi facendo clic su **Registrazione prodotto**.

Causa: La schermata di registrazione non si avvia automaticamente.

Disinstallazione e reinstallazione del software

Se l'installazione non è completa o si collega il cavo USB al computer prima che venga richiesto dalla schermata d'installazione software, è necessario disinstallare e reinstallare il software. Non effettuare la semplice eliminazione dei file dell'applicazione HP Photosmart dal computer. Rimuoverli correttamente utilizzando il programma di disinstallazione fornito con il software dell'unità HP Photosmart.

Per disinstallare e reinstallare il software

1. Scollegare il prodotto dal computer.
2. Sulla barra delle applicazioni di Windows, fare clic su **Start**, **Impostazioni**, **Pannello di controllo** (o solo su **Pannello di controllo**).
3. Fare doppio clic su **Installazione applicazioni** (o fare clic su **Cambia/Rimuovi programmi**).
4. Selezionare il **Software del driver HP Photosmart All-in-One** e quindi fare clic su **Modifica/Rimuovi**.
   Attenersi alle istruzioni visualizzate sullo schermo.
5. Riavviare il computer.

   Nota Prima di riavviare il computer, è importante scollegare il prodotto. Non collegare il prodotto al computer finché non è stato reinstallato il software.

6. Inserire il CD-ROM dell'unità nella relativa unità del computer, quindi avviare il programma di installazione.

   Nota Se il programma di installazione non viene visualizzato, cercare il file setup.exe sul CD-ROM e fare doppio clic sul suo nome.

   Nota Se non si dispone più del CD di installazione, è possibile scaricare il software da www.hp.com/support.

7. Seguire le istruzioni visualizzate e quelle stampate relative all'installazione fornite con il prodotto.

Al termine dell'installazione del software, viene visualizzata l'icona **Monitor di imaging digitale HP** nella barra di sistema di Windows.

Per verificare che il software sia installato correttamente, fare doppio clic sull'icona Centro soluzioni HP sul desktop. Se in Centro soluzioni HP sono visualizzate le icone principali (**Scansione foto** e **Scansione documento**), il software è stato installato correttamente.

Risoluzione dei problemi di stampa

Per risolvere il problema, provare le seguenti soluzioni. L'elenco delle soluzioni è ordinato e riporta prima quelle che hanno maggiore probabilità di risolvere il problema. Se la prima soluzione non risolve il problema, continuare a provare con le successive.

- Controllo cartucce
- Controllo carta
- Controllo unità
- Controllare le impostazioni di stampa
- Ripristinare l'unità
- Contattare HP per assistenza

Controllo cartucce

Fare quanto segue.

- Fase 1: Accertarsi che nella stampante ci siano le cartucce HP originali
- Fase 2: Controllare i livelli d'inchiostro

Fase 1: Accertarsi che nella stampante ci siano le cartucce HP originali

Soluzione: Verificare che le cartucce siano cartucce di stampa HP originali.

HP consiglia l'uso di cartucce di stampa HP originali. Le cartucce originali HP sono progettate e testate su stampanti HP per consentire di produrre ogni volta risultati eccezionali.

Nota HP non garantisce la qualità o l'affidabilità dei materiali di consumo non HP. Gli interventi di assistenza o riparazione della stampante resi necessari a seguito dell'uso di materiali non HP non sono coperti dalla garanzia.

Se si ritiene di aver acquistato una cartuccia originale HP, visitare il sito Web:

www.hp.com/go/anticounterfeit

Causa: Sono state utilizzate cartucce di stampa non HP.

Fase 2: Controllare i livelli d'inchiostro

Soluzione: Controllare i livelli di inchiostro stimati delle cartucce.

Nota Le avvertenze e gli indicatori del livello di inchiostro forniscono una stima a scopo puramente informativo. Quando viene visualizzato un messaggio che avverte che il livello di inchiostro è basso, sarebbe meglio disporre di una cartuccia di ricambio in modo da evitare ogni possibile ritardo nella stampa. Non è necessario sostituire le cartucce finché la qualità di stampa è accettabile.

Per ulteriori informazioni, vedere:

"Verifica dei livelli di inchiostro stimati" a pagina 49

Causa: Le cartucce di stampa potrebbero contenere una quantità di inchiostro insufficiente.

Controllo carta

Fare quanto segue.

- Fase 1: Utilizzare il tipo corretto di carta
- Fase 2: Caricare la risma di carta correttamente

Fase 1: Utilizzare il tipo corretto di carta

Soluzione: HP consiglia di utilizzare carta HP o qualsiasi altro tipo di carta appropriata al prodotto. Accertarsi che la carta caricata sia di un solo tipo.

Verificare sempre che la carta su cui si sta stampando sia priva di grinze. Per ottenere risultati ottimali nella stampa di immagini, utilizzare Carta fotografica HP Advanced.

Causa: Il tipo di carta non è corretto oppure sono stati caricati più tipi di carta diversi.

Fase 2: Caricare la risma di carta correttamente

Soluzione: Rimuovere la risma di carta dal vassoio, caricare nuovamente la carta e far scorrere la guida finché non si blocca in corrispondenza del lato del foglio.

Nota Non lasciare eventuale carta inutilizzata nel vassoio della carta. La carta potrebbe arricciarsi compromettendo la qualità di stampa. Per ottenere i migliori risultati, evitare che le foto stampate si sovrappongano l'una all'altra nel vassoio della carta.

Per ulteriori informazioni, vedere:

"Caricamento dei supporti" a pagina 19

Causa: La carta non è caricata correttamente.

Controllo unità

Fare quanto segue.

- Fase 1: Allineamento delle cartucce di stampa
- Fase 2: Pulizia delle cartucce di stampa

Fase 1: Allineamento delle cartucce di stampa

Soluzione: L'allineamento delle cartucce contribuisce a garantire stampe di alta qualità.

Per allineare le cartucce di stampa dal software HP Photosmart

1. Caricare carta comune bianca nuova in formato Lettera o A4 nel vassoio della carta.
2. In Centro soluzioni HP, fare clic su **Impostazioni**.
3. Nell'area delle **impostazioni di stampa**, fare clic su **Casella strumenti stampante**.

   Nota È anche possibile aprire la **Casella strumenti stampante** dalla finestra di dialogo **Proprietà di stampa**. Nella finestra di dialogo **Proprietà di stampa**, fare clic sulla scheda **Funzioni**, quindi su **Assistenza stampante**.

   Viene visualizzata la **Casella strumenti stampante**.
4. Fare clic sulla scheda **Assistenza periferica**.
5. Fare clic su **Allinea cartucce di stampa**.
6. Se richiesto, controllare che nel vassoio della carta sia caricata carta bianca in formato Lettera o A4, quindi premere **OK**.

   Nota Se nel vassoio è caricata carta colorata, la procedura di allineamento delle cartucce avrà esito negativo. Caricare carta comune bianca nuova nel vassoio, quindi ripetere l'allineamento.

   L'unità stampa una pagina di allineamento delle cartucce di stampa.
7. Per eseguire la scansione della pagina, posizionare il foglio in corrispondenza dell'angolo anteriore destro della superficie di scansione con il lato di stampa rivolto verso il basso e premere **OK**.

   Quando il pulsante **Acceso** non lampeggia più, l'allineamento è completo e la pagina può essere rimossa. Riciclare o cestinare la pagina.

Causa: Era necessario allineare le cartucce di stampa.

Fase 2: Pulizia delle cartucce di stampa

Soluzione: Se le cartucce di stampa non sono esaurite ma il problema persiste, stampare un rapporto di auto-test per stabilire se si è verificato un problema con le cartucce di stampa. Se il rapporto conferma la presenza di un problema, pulire le cartucce di stampa. Se il problema persiste, potrebbe essere necessario sostituire le cartucce di stampa.

Per eseguire la pulizia delle cartucce di stampa dal software HP Photosmart

1. Caricare carta comune bianca nuova in formato lettera, A4 o legale USA nel vassoio.
2. In Centro soluzioni HP, fare clic su **Impostazioni**.

3. Nell'area delle **impostazioni di stampa**, fare clic su **Casella strumenti stampante**.

   Nota È anche possibile aprire la **Casella strumenti stampante** dalla finestra di dialogo **Proprietà di stampa**. Nella finestra di dialogo **Proprietà di stampa**, fare clic sulla scheda **Funzioni**, quindi su **Assistenza stampante**.

   Viene visualizzata la **Casella strumenti stampante**.
4. Fare clic sulla scheda **Assistenza periferica**.
5. Fare clic su **Pulisci cartucce**.
6. Seguire le istruzioni finché la qualità dell'output non risulta soddisfacente, quindi fare clic su **Fine**.
7. Seguire le istruzioni finché la qualità dell'output non risulta soddisfacente, quindi fare clic su **Fine**.

   La pulizia viene eseguita in tre fasi. Ciascuna fase dura da uno a due minuti, usa un foglio di carta e una crescente quantità di inchiostro. Dopo ciascuna fase, riesaminare la qualità della pagina stampata. Se la qualità di stampa non è ottimale, avviare la fase di pulizia successiva.

   Se dopo la pulizia delle cartucce la qualità di stampa continua a essere insoddisfacente, pulire i contatti della cartuccia di stampa prima di sostituire quella difettosa.

Causa: È necessario pulire le cartucce di stampa.

Controllare le impostazioni di stampa

Soluzione: Effettuare le seguenti operazioni:

- Verificare le impostazioni di stampa per controllare che le impostazioni dei colori non siano errate.

  Ad esempio, verificare che il documento sia impostato su stampa in scala di grigi. Oppure, verificare se le opzioni avanzate relative al colore, ad esempio la saturazione, la luminosità o il tono del colore, sono state impostate per la modifica della visualizzazione dei colori.
- Verificare l'impostazione della qualità di stampa in modo che corrisponda al tipo di carta caricato nel prodotto.

  Potrebbe essere necessario diminuire la qualità di stampa, se i colori si mischiano. Altrimenti, aumentarla se si stampa una foto ad alta qualità, quindi accertarsi che la carta fotografica Carta fotografica HP ottimizzata sia caricata nel vassoio della carta.
- Accertarsi che le impostazioni dei margini per il documento non superino l'area stampabile del prodotto.

Per modificare la velocità o la qualità di stampa

1. Verificare che nel vassoio sia caricata la carta.
2. Nel menu **File** dell'applicazione, fare clic su **Stampa**.
3. Accertarsi che il prodotto sia la stampante selezionata.

4. Fare clic sul pulsante che apre la finestra di dialogo **Proprietà**.
   A seconda dell'applicazione in uso, questo pulsante potrebbe essere denominato **Proprietà**, **Opzioni**, **Imposta stampante**, **Stampante** o **Preferenze**.
5. Fare clic sulla scheda **Caratteristiche**.
6. Nell'elenco a discesa **Tipo carta**, selezionare il tipo di carta caricato.
7. Nell'elenco a discesa **Qualità di stampa**, selezionare l'impostazione appropriata della qualità in relazione al progetto.

   Nota Per individuare la risoluzione con cui l'unità esegue la stampa, sulla base delle impostazioni relative al tipo di carta e alla qualità di stampa selezionate, fare clic su **Risoluzione**.

Per verificare le impostazioni dei margini

1. Visualizzare un'anteprima della stampa prima di inviarla al prodotto.
   Nella maggior parte delle applicazioni software, fare clic sul menu **File**, quindi su **Anteprima stampa**.
2. Controllare i margini.
   Il prodotto utilizza i margini impostati nell'applicazione software, a condizione che questi superino i margini minimi supportati dal prodotto. Per maggiori informazioni sull'impostazione dei margini nell'applicazione software, consultare la documentazione fornita con il software.
3. Se i margini non sono soddisfacenti, annullare la stampa e regolare i margini nell'applicazione software.

Causa: Le impostazioni di stampa non sono state impostate correttamente.

Ripristinare l'unità

Soluzione: Spegnere l'unità e scollegare il cavo di alimentazione. Inserire di nuovo il cavo di alimentazione, quindi premere il pulsante **Acceso** per accendere l'unità.

Causa: Si è verificato un errore sul prodotto.

Contattare HP per assistenza

Soluzione: Se, una volta completate tutte le operazioni illustrate nelle soluzioni precedenti, il problema persiste, contattare HP per assistenza.

Andare a: www.hp.com/support.

Se viene richiesto, selezionare il paese o la regione di appartenenza, quindi fare clic su **Contatta HP** per l'assistenza tecnica.

Causa: Potrebbe essere necessario ricevere assistenza per un corretto funzionamento del prodotto o del software.

Risoluzione dei problemi di qualità di stampa

Utilizzare questa sezione per la risoluzione dei problemi relativi alla qualità di stampa:

- Le foto stampate sono scure o presentano dei colori inesatti

Le foto stampate sono scure o presentano dei colori inesatti

Soluzione: Per ottenere colori di alta qualità, evitare che le foto stampate si sovrappongano l'una all'altra nel vassoio della carta.

Causa: Quando le foto stampate si sovrappongono l'una all'altra prima che l'inchiostro sia completamente asciutto, si possono verificare distorsioni dei colori.

Problemi relativi alla scheda di memoria

Questa sezione consente di risolvere i seguenti problemi delle schede di memoria:

- Il prodotto non legge la scheda di memoria
- Le foto sulla scheda di memoria non vengono trasferite al computer

Il prodotto non legge la scheda di memoria

Per risolvere il problema, provare le seguenti soluzioni. L'elenco delle soluzioni è ordinato e riporta prima quelle che hanno maggiore probabilità di risolvere il problema. Se la prima soluzione non risolve il problema, continuare a provare con le successive.

- Soluzione 1: Inserire la scheda di memoria correttamente
- Soluzione 2: Rimuovere la scheda di memoria in eccesso
- Soluzione 3: Riformattare la scheda di memoria nella fotocamera digitale

Soluzione 1: Inserire la scheda di memoria correttamente

Soluzione: Girare la scheda di memoria in modo che l'etichetta sia rivolta in alto e i contatti siano rivolti verso l'unità, quindi inserire la scheda nell'alloggiamento appropriato fino a quando la spia Foto non si accende.

Una volta inserita correttamente la scheda di memoria, la spia Foto lampeggia per qualche secondo e poi rimane accesa.

Causa: La scheda di memoria era inserita in senso inverso o capovolta.

Se ciò non risolve il problema, provare la soluzione seguente.

Soluzione 2: Rimuovere la scheda di memoria in eccesso

Soluzione: È possibile inserire una sola scheda di memoria alla volta.

Se si inseriscono più schede di memoria, sul display verrà visualizzato un messaggio di errore. Per risolvere il problema, rimuovere la scheda di memoria aggiuntiva.

Causa: Sono state inserite più schede di memoria nell'unità.

Se ciò non risolve il problema, provare la soluzione seguente.

Soluzione 3: Riformattare la scheda di memoria nella fotocamera digitale

Soluzione: Controllare se sullo schermo del computer è visualizzato un messaggio di errore indicante che le immagini presenti nella scheda di memoria sono danneggiate.

Se il file system sulla scheda è danneggiato, riformattare la scheda di memoria nella fotocamera digitale. Per maggiori informazioni, consultare la documentazione fornita con la fotocamera digitale.

△ **Avvertimento** Riformattando la scheda di memoria tutte le foto memorizzate sulla scheda vengono eliminate. Se le foto sono state precedentemente trasferite dalla scheda di memoria a un computer, provare a stampare le foto dal computer. Diversamente, sarà necessario scattare nuovamente le foto eliminate.

Causa: Il sistema dei file della scheda di memoria è danneggiato.

Le foto sulla scheda di memoria non vengono trasferite al computer

Provare le soluzioni seguenti.

- Soluzione 1: installare il software del prodotto
- Soluzione 2: Controllare il collegamento dall'unità al computer

Soluzione 1: installare il software del prodotto

Soluzione: Installare il software fornito con il prodotto. Se installato, riavviare il computer.

Per installare il software del prodotto

1. Inserire il CD-ROM del prodotto nella relativa unità del computer, quindi avviare il programma di installazione.
2. Quando richiesto, fare clic su **Installa altro software** per installare il software del prodotto.
3. Seguire le istruzioni visualizzate e quelle stampate relative all'installazione fornite con il prodotto.

Causa: Il software del prodotto non è stato installato.

Se ciò non risolve il problema, provare la soluzione seguente.

Soluzione 2: Controllare il collegamento dall'unità al computer

Soluzione: Controllare il collegamento dall'unità al computer. Verificare che il cavo USB sia inserito saldamente nella porta USB sul retro dell'unità. Verificare che l'altra estremità del cavo USB sia inserita in una porta USB sul computer. Quando il cavo è collegato correttamente, spegnere e riaccendere l'unità. Se l'unità è collegata al computer tramite una connessione wireless, accertarsi che il collegamento sia attivo e l'unità accesa.

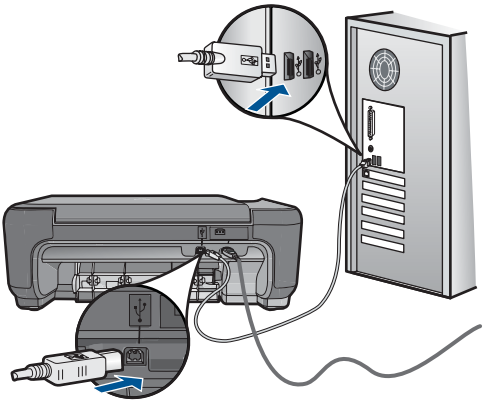

Per ulteriori informazioni sull'installazione e sul collegamento del prodotto al computer, vedere le istruzioni d'installazione fornite con il prodotto.

Causa: L'unità non era collegata correttamente al computer.

Risoluzione dei problemi di copia

Utilizzare questa sezione per la risoluzione dei problemi che si verificano durante la copia:

- L'opzione Adatta a pagina non funziona come previsto.

L'opzione Adatta a pagina non funziona come previsto.

Provare le soluzioni seguenti.

- Soluzione 1: Eseguire la scansione, ingrandire, quindi stampare una copia
- Soluzione 2: Pulire con un panno la superficie di scansione e il coperchio del documento

Soluzione 1: Eseguire la scansione, ingrandire, quindi stampare una copia

Soluzione: Mediante la funzione **Adatta a pagina** è possibile ingrandire l'originale fino al massimo consentito per il modello in uso. Ad esempio, una percentuale pari al 200% potrebbe essere il valore massimo consentito per il modello in uso. L'ingrandimento di una foto formato tessera del 200% potrebbe non risultare sufficiente per adattarla a una pagina intera.

Se si desidera eseguire una copia di grandi dimensioni da un originale di formato ridotto, eseguire la scansione dell'originale sul computer, ridimensionare l'immagine nel software di scansione HP, quindi stampare una copia dell'immagine ingrandita.

Causa: Si stava tentando di aumentare le dimensioni di un originale troppo piccolo.

Se ciò non risolve il problema, provare la soluzione seguente.

Soluzione 2: Pulire con un panno la superficie di scansione e il coperchio del documento

Soluzione: Spegnere l'unità, scollegare il cavo di alimentazione e con un panno morbido pulire la superficie di scansione e il coperchio del documento.

Causa: È possibile che si siano depositate particelle di sporcizia sulla superficie di scansione o sul retro del coperchio del documento. Il prodotto considera qualunque cosa si trovi sul vetro come un'immagine.

Risoluzione dei problemi di scansione

Utilizzare questa sezione per risolvere i seguenti problemi relativi alla scansione:

- L'immagine acquisita tramite scansione non è ritagliata correttamente
- Nell'immagine acquisita tramite scansione compaiono linee tratteggiate anziché testo
- Il formato del testo non è corretto
- Il testo risulta mancante o non viene riconosciuto correttamente

L'immagine acquisita tramite scansione non è ritagliata correttamente

Soluzione: La funzione Ritaglio automatico consente di ritagliare tutto ciò che non sembra appartenere all'immagine principale. In alcuni casi, ciò potrebbe non essere quello che si desidera fare. In tal caso, è possibile disattivare la funzione Ritaglio automatico e ritagliare manualmente l'immagine acquisita tramite scansione o lasciarla invariata.

Causa: Il software era impostato sul ritaglio automatico delle immagini acquisite tramite scansione.

Nell'immagine acquisita tramite scansione compaiono linee tratteggiate anziché testo

Soluzione: Creare una copia in bianco e nero dell'originale ed eseguire la scansione della copia.

Causa: Se si eseguiva la scansione di un testo che si desiderava modificare utilizzando il tipo di immagine **Testo**, lo scanner avrebbe potuto non riconoscere il testo a colori. Il tipo di immagine **Testo** consente di eseguire una scansione a dpi 300 x 300, in bianco e nero.

Se si eseguiva la scansione di un originale contenente molta grafica o illustrazioni attorno al testo, il testo avrebbe potuto non essere riconosciuto correttamente.

Il formato del testo non è corretto

Soluzione: Alcune applicazioni non riescono a gestire la formattazione di testo con cornice. Testo con cornice è una delle impostazioni di scansione del documento. Essa consente di mantenere i layout complessi, ad esempio le diverse colonne di una newsletter, inserendo il testo in cornici differenti (riquadri) all'interno dell'applicazione

di destinazione. Nel software, selezionare il formato appropriato in modo che il layout del testo acquisito tramite scansione e la formattazione non vengano modificati.

Causa: Le impostazioni di scansione del documento sono errate.

Il testo risulta mancante o non viene riconosciuto correttamente

Provare le soluzioni seguenti.

- Soluzione 1: Regolare la luminosità nel software
- Soluzione 2: Pulire la superficie di scansione e il coperchio

Soluzione 1: Regolare la luminosità nel software

Soluzione: Regolare la luminosità nel software, quindi eseguire nuovamente la scansione dell'originale.

Causa: La luminosità non era impostata correttamente.

Se ciò non risolve il problema, provare la soluzione seguente.

Soluzione 2: Pulire la superficie di scansione e il coperchio

Soluzione: Spegnere il prodotto, scollegare il cavo di alimentazione e con un panno morbido pulire il vetro e il retro del coperchio.

Causa: È possibile che si siano depositate particelle di sporcizia sulla superficie di scansione o sul retro del coperchio del documento. Ciò può produrre scansioni di scarsa qualità.

Errori

In questa sezione vengono descritte le seguenti categorie di messaggi relativi al prodotto:

- Messaggi del prodotto
- Messaggi relativi ai file
- Messaggi utente generali
- Messaggi relativi alla carta
- Messaggi relativi alle cartucce di stampa

Messaggi del prodotto

Di seguito viene riportato un elenco dei messaggi di errore relativi al prodotto:

- Sportello aperto
- Versione del firmware non corrispondente
- Memoria piena
- Errore dello scanner
- Arresto non corretto
- Software HP Photosmart mancante

Sportello aperto

Soluzione: Chiudere lo sportello della cartuccia di stampa.

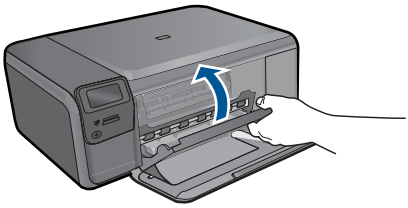

Causa: Lo sportello della cartuccia di stampa è aperto.

Versione del firmware non corrispondente

Soluzione: Contattare HP per assistenza.

Andare a: www.hp.com/support.

Se richiesto, selezionare il paese/regione e fare clic su **Contatta HP** per informazioni su come richiedere assistenza tecnica.

Causa: Il numero di versione del firmware dell'unità non corrisponde a quello del software.

Memoria piena

Soluzione: Provare a creare meno copie per volta.

Causa: Il documento in copia eccede il limite di memoria dell'unità.

Errore dello scanner

Soluzione: Spegnere e riaccendere l'unità. Riavviare il computer e riprovare a eseguire la scansione.

Se il problema persiste, collegare il cavo di alimentazione direttamente a una presa di corrente anziché a un dispositivo di protezione da sovratensioni o alla basetta di alimentazione. Se il problema persiste, contattare l'assistenza HP. Visitare il sito www.hp.com/support. Se richiesto, selezionare il paese/regione e fare clic su **Contatta HP** per informazioni su come richiedere assistenza tecnica.

Causa: L'unità è occupata oppure la scansione è stata interrotta per una causa sconosciuta.

Arresto non corretto

Soluzione: Premere il tasto **Acceso** per accendere e spegnere l'unità.

Causa: Dopo l'ultimo utilizzo, l'unità non è stata spenta correttamente. Se l'unità viene spenta agendo sull'interruttore presente su una basetta di alimentazione o su un interruttore a parete, può danneggiarsi.

Software HP Photosmart mancante

Provare le soluzioni seguenti.

- Soluzione 1: Installare il software HP Photosmart
- Soluzione 2: Controllare il collegamento dall'unità al computer

Soluzione 1: Installare il software HP Photosmart

Soluzione: Installare il software fornito con il prodotto. Se installato, riavviare il computer.

Per installare il software del prodotto

1. Inserire il CD-ROM del prodotto nella relativa unità del computer, quindi avviare il programma di installazione.
2. Quando richiesto, fare clic su **Installa altro software** per installare il software del prodotto.
3. Seguire le istruzioni visualizzate e quelle stampate relative all'installazione fornite con il prodotto.

Causa: Il software HP Photosmart non è stato installato.

Se ciò non risolve il problema, provare la soluzione seguente.

Soluzione 2: Controllare il collegamento dall'unità al computer

Soluzione: Controllare il collegamento dall'unità al computer. Verificare che il cavo USB sia inserito saldamente nella porta USB sul retro dell'unità. Verificare che l'altra estremità del cavo USB sia inserita in una porta USB sul computer. Quando il cavo è collegato correttamente, spegnere e riaccendere l'unità. Se l'unità è collegata al computer tramite una connessione wireless, accertarsi che il collegamento sia attivo e l'unità accesa.

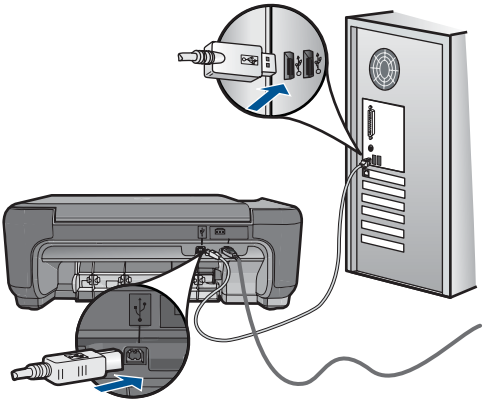

Per ulteriori informazioni sull'installazione e sul collegamento del prodotto al computer, vedere le istruzioni d'installazione fornite con il prodotto.

Causa: L'unità non era collegata correttamente al computer.

Messaggi relativi ai file

Di seguito viene riportato un elenco dei messaggi di errore relativi ai file:

- Errore durante la lettura o la scrittura del file
- File illeggibili. Impossibile leggere NN file
- Foto non reperibili
- File non trovato
- Nome file non valido
- Tipi di file supportati dal prodotto
- File danneggiato

Errore durante la lettura o la scrittura del file

Soluzione: Verificare che il nome della cartella e del file siano corretti.

Causa: Il software dell'unità non riesce ad aprire o a salvare il file.

File illeggibili. Impossibile leggere NN file

Soluzione: Reinserire la scheda di memoria nell'unità. Se il problema persiste, scattare nuovamente le foto con la fotocamera digitale. Se i file sono già stati trasferiti sul computer, stamparli utilizzando il software HP Photosmart. Le copie potrebbero non essere danneggiate.

Causa: Alcuni dei file presenti nella scheda di memoria inserita sono danneggiati.

Foto non reperibili

Provare le soluzioni seguenti.

- Soluzione 1: Reinserire la scheda di memoria
- Soluzione 2: Stampare le foto dal computer

Soluzione 1: Reinserire la scheda di memoria

Soluzione: Reinserire la scheda di memoria. Se il problema persiste, scattare nuovamente le foto con la fotocamera digitale. Se i file sono già stati trasferiti sul computer, stamparli utilizzando il software HP Photosmart. Le copie potrebbero non essere danneggiate.

Causa: Alcuni dei file presenti nella scheda di memoria inserita sono danneggiati.

Se ciò non risolve il problema, provare la soluzione seguente.

Soluzione 2: Stampare le foto dal computer

Soluzione: Scattare alcune foto con la fotocamera digitale oppure, se le foto sono già state salvate sul computer, stamparle utilizzando il software HP Photosmart.

Causa: Sulla scheda di memoria non è stata trovata alcuna foto.

File non trovato

Soluzione: Chiudere alcune applicazioni e riprovare.

Causa: La memoria disponibile era insufficiente sul computer per creare un'anteprima del file di stampa.

Nome file non valido

Soluzione: Assicurarsi di non aver immesso simboli non validi per il nome file.

Causa: Il nome file immesso non è valido.

Tipi di file supportati dal prodotto

Il software dell'unità riconosce solo le immagini JPG e TIF.

File danneggiato

Provare le soluzioni seguenti.

- Soluzione 1: Reinserire la scheda di memoria nell'unità
- Soluzione 2: Riformattare la scheda di memoria nella fotocamera digitale.

Soluzione 1: Reinserire la scheda di memoria nell'unità

Soluzione: Reinserire la scheda di memoria nell'unità. Se il problema persiste, scattare nuovamente le foto con la fotocamera digitale. Se i file sono già stati trasferiti sul computer, stamparli utilizzando il software HP Photosmart. Le copie potrebbero non essere danneggiate.

Causa: Alcuni dei file presenti nella scheda di memoria inserita sono danneggiati.

Se ciò non risolve il problema, provare la soluzione seguente.

Soluzione 2: Riformattare la scheda di memoria nella fotocamera digitale.

Soluzione: Controllare se sullo schermo del computer è visualizzato un messaggio di errore indicante che le immagini presenti nella scheda di memoria sono danneggiate.

Se il file system sulla scheda è danneggiato, riformattare la scheda di memoria nella fotocamera digitale.

△ **Avvertimento** Riformattando la scheda di memoria tutte le foto memorizzate sulla scheda vengono eliminate. Se le foto sono state precedentemente trasferite dalla scheda di memoria a un computer, provare a stampare le foto dal computer. Diversamente, sarà necessario scattare nuovamente le foto eliminate.

Causa: Il sistema dei file della scheda di memoria è danneggiato.

Messaggi utente generali

Di seguito viene riportato un elenco di messaggi relativi agli errori più comuni commessi dagli utenti:

- Impossibile eseguire il ritaglio
- Errore nella stampa senza bordi
- Errore della scheda di memoria
- La scheda di memoria è bloccata
- Spazio su disco insufficiente
- Errore accesso alla scheda
- Utilizzare una sola scheda alla volta
- Scheda inserita non correttamente
- Scheda danneggiata
- Scheda non completamente inserita

Impossibile eseguire il ritaglio

Provare le soluzioni seguenti.

- Soluzione 1: Chiudere alcune applicazioni oppure riavviare il computer
- Soluzione 2: Svuotare il Cestino sul desktop

Soluzione 1: Chiudere alcune applicazioni oppure riavviare il computer

Soluzione: Chiudere tutte le applicazioni non necessarie, compresi i programmi in esecuzione in background, ad esempio screen saver e antivirus. Se si chiude il programma antivirus, ricordarsi di riavviarlo al termine. Riavviare il computer per liberare memoria. Potrebbe essere necessario acquistare altra RAM. Consultare la documentazione fornita con il computer.

Causa: La memoria del computer non è sufficiente.

Se ciò non risolve il problema, provare la soluzione seguente.

Soluzione 2: Svuotare il Cestino sul desktop

Soluzione: Svuotare il Cestino sul desktop. Potrebbe inoltre essere necessario rimuovere file dal disco fisso, ad esempio eliminare i file temporanei.

Causa: Per la scansione, è necessario disporre di almeno 50 MB di spazio disponibile sul disco fisso del computer.

Errore nella stampa senza bordi

Soluzione: È impossibile eseguire la stampa senza bordi se è installata solo la cartuccia del nero. Installare la cartuccia di stampa in tricromia.

Per ulteriori informazioni, vedere:

"Sostituire le cartucce" a pagina 50

Causa: L'unità è in modalità Backup dell'inchiostro con la sola cartuccia del nero installata ed è stato avviato un lavoro di stampa senza bordi.

Errore della scheda di memoria

Provare le soluzioni seguenti.

- Soluzione 1: Rimuovere tutte le schede tranne una
- Soluzione 2: Inserire completamente la scheda di memoria

Soluzione 1: Rimuovere tutte le schede tranne una

Soluzione: Rimuovere tutte le schede tranne una. L'unità legge la scheda di memoria rimanente e visualizza la prima foto memorizzata.

Causa: Nell'unità sono state inserite contemporaneamente due o più schede di memoria.

Se ciò non risolve il problema, provare la soluzione seguente.

Soluzione 2: Inserire completamente la scheda di memoria

Soluzione: Rimuovere la scheda e reinserirla nel relativo alloggiamento finché non si blocca in posizione.

Causa: La scheda di memoria non è inserita completamente.

La scheda di memoria è bloccata

Soluzione: Sbloccare la scheda di memoria e ripetere l'operazione.

Per sbloccare la scheda di memoria, consultare il manuale della scheda.

Causa: Nell'alloggiamento era inserita una scheda bloccata (sola lettura).

Spazio su disco insufficiente

Soluzione: Svuotare il Cestino sul desktop. Potrebbe anche essere necessario rimuovere alcuni file dal disco rigido, ad esempio i file temporanei.

Causa: Memoria disponibile insufficiente per eseguire l'operazione.

Errore accesso alla scheda

Soluzione: Rimuovere la scheda e reinserirla nel relativo alloggiamento finché non si blocca in posizione.

Causa: La scheda di memoria non era inserita completamente.

Utilizzare una sola scheda alla volta

Soluzione: È possibile inserire una sola scheda di memoria alla volta.

Se si inseriscono più schede di memoria, sul display verrà visualizzato un messaggio di errore. Per risolvere il problema, rimuovere la scheda di memoria aggiuntiva.

Causa: Sono state inserite più schede di memoria nell'unità.

Scheda inserita non correttamente

Soluzione: Girare la scheda di memoria in modo che l'etichetta sia rivolta in alto e i contatti siano rivolti verso l'unità, quindi inserire la scheda nell'alloggiamento appropriato fino a quando la spia Foto non si accende.

Una volta inserita correttamente la scheda di memoria, la spia Foto lampeggia per qualche secondo e poi rimane accesa.

Causa: La scheda è inserita in senso inverso o capovolta.

Scheda danneggiata

Soluzione: Riformattare la scheda di memoria nella fotocamera o formattarla su un computer selezionando il formato FAT. Per maggiori informazioni, consultare la documentazione fornita con la fotocamera digitale.

△ **Avvertimento** Riformattando la scheda di memoria tutte le foto memorizzate sulla scheda vengono eliminate. Se le foto sono state precedentemente trasferite dalla scheda di memoria a un computer, provare a stampare le foto dal computer. Diversamente, sarà necessario scattare nuovamente le foto eliminate.

Causa: È possibile che la scheda sia stata formattata su un computer Windows XP. Per impostazione predefinita, Windows XP formatta le schede di memoria da 8 MB o inferiori e da 64 MB o superiori in formato FAT32. Le fotocamere digitali e altre periferiche utilizzano il formato FAT (FAT16 o FAT12) e non riconoscono le schede in formato FAT32.

Scheda non completamente inserita

Soluzione: Girare la scheda di memoria in modo che l'etichetta sia rivolta in alto e i contatti siano rivolti verso l'unità, quindi inserire la scheda nell'alloggiamento appropriato fino a quando la spia Foto non si accende.

Una volta inserita correttamente la scheda di memoria, la spia Foto lampeggia per qualche secondo e poi rimane accesa.

Causa: La scheda di memoria non è inserita completamente.

Messaggi relativi alla carta

Di seguito viene riportato un elenco dei messaggi di errore relativi alla carta:

- Carta capovolta
- Errore nell'orientamento della carta
- L'inchiostro sta asciugando

Carta capovolta

Soluzione: Capovolgere la carta nel vassoio di alimentazione.

Causa: La carta nel vassoio è stata capovolta.

Errore nell'orientamento della carta

Soluzione: Inserire la carta nel vassoio di alimentazione dal lato corto del foglio e con il lato di stampa rivolto verso il basso. Spingere la carta in avanti finché non si blocca.

Causa: La carta nel vassoio di alimentazione è stata caricata con orientamento orizzontale.

L'inchiostro sta asciugando

Soluzione: Lasciare il foglio sul vassoio carta fino alla scomparsa del messaggio. Se è necessario rimuovere il foglio stampato prima della scomparsa del messaggio, tenerlo delicatamente per la parte inferiore o per i bordi e collocarlo ad asciugare su una superficie piana.

Causa: I lucidi o altri supporti richiedono un tempo di asciugatura superiore al normale.

Messaggi relativi alle cartucce di stampa

Di seguito viene riportato un elenco dei messaggi di errore relativi alle cartucce di stampa:

- Inchiostro quasi esaurito
- Necessario allineamento o allineamento non riuscito
- Cartucce d'inchiostro non installate correttamente
- Cartucce non originali HP installate
- Cartuccia di stampa mancante, installata in modo non corretto o non adatta al prodotto
- Stampa in modalità Backup dell'inchiostro
- Cartucce di stampa mancanti o non rilevate
- Cartucce di stampa incompatibili
- La cartuccia di stampa non è adatta al prodotto

- Cartucce di stampa nell'alloggiamento errato
- Problema relativo alla cartuccia
- Cartucce di stampa HP originali già utilizzate
- Inchiostro HP originale è esaurito
- Errore generale relativo alla stampante

Inchiostro quasi esaurito

Soluzione: Le avvertenze e gli indicatori del livello di inchiostro forniscono una stima a scopo puramente informativo. Quando viene visualizzato un messaggio che avverte che il livello di inchiostro è basso, sarebbe meglio disporre di una cartuccia di ricambio in modo da evitare ogni possibile ritardo nella stampa. Non è necessario cambiare la cartuccia finché la qualità di stampa è accettabile.

Se è stata installata una cartuccia ricaricata o rifabbricata oppure se la cartuccia è stata già utilizzata in un altro prodotto, l'indicatore del livello d'inchiostro potrebbe risultare impreciso o non disponibile.

Per informazioni sulla restituzione e il riciclaggio dei prodotti HP, visitare il sito Web all'indirizzo: www.hp.com/recycle.

Causa: Nelle cartucce indicate, l'inchiostro è quasi esaurito e potrebbe essere necessario sostituirle presto.

Necessario allineamento o allineamento non riuscito

Per risolvere il problema, provare le seguenti soluzioni. L'elenco delle soluzioni è ordinato e riporta prima quelle che hanno maggiore probabilità di risolvere il problema. Se la prima soluzione non risolve il problema, continuare a provare con le successive.

- Soluzione 1: Eseguire l'allineamento delle cartucce di stampa appena installate
- Soluzione 2: Nel vassoio di alimentazione è stato caricato un tipo di carta non corretto
- Soluzione 3: Assicurarsi di aver rimosso il nastro di protezione dalle cartucce di stampa
- Soluzione 4: Controllare se le cartucce di stampa sono inserite completamente
- Soluzione 5: È possibile che la cartuccia di stampa sia danneggiata

Soluzione 1: Eseguire l'allineamento delle cartucce di stampa appena installate

Soluzione: Per ottenere una qualità di stampa ottimale è necessario allineare le cartucce di stampa.

Per eseguire l'allineamento delle cartucce di stampa appena installate

1. Se richiesto, controllare che nel vassoio della carta sia caricata carta bianca in formato Lettera o A4, quindi premere **OK**.

   Nota Se nel vassoio è caricata carta colorata, la procedura di allineamento delle cartucce avrà esito negativo. Caricare carta comune bianca nuova nel vassoio, quindi ripetere l'allineamento.

   Il prodotto stampa una pagina di prova ed esegue l'allineamento delle cartucce di stampa e la calibrazione della stampante.
2. Per eseguire la scansione della pagina, posizionare il foglio in corrispondenza dell'angolo anteriore destro della superficie di scansione con il lato di stampa rivolto verso il basso e premere **OK**.

   Quando il pulsante **Acceso** non lampeggia più, l'allineamento è completo e la pagina può essere rimossa. Riciclare o cestinare la pagina.

Causa: Sono state installate nuove cartucce di stampa che devono essere allineate.

Se ciò non risolve il problema, provare la soluzione seguente.

Soluzione 2: Nel vassoio di alimentazione è stato caricato un tipo di carta non corretto

Soluzione: L'allineamento delle cartucce di stampa non viene eseguito se nel vassoio della carta è caricata carta colorata. Caricare carta bianca comune non utilizzata, di formato A4 nel vassoio carta, quindi provare di nuovo a eseguire l'allineamento. Se il problema persiste, è possibile che la causa sia imputabile a una cartuccia difettosa.

Per informazioni su assistenza e garanzia, visitare il sito Web di HP all'indirizzo www.hp.com/support. Se richiesto, selezionare il paese/regione e fare clic su **Contatta HP** per informazioni su come richiedere assistenza tecnica.

Causa: Nel vassoio di alimentazione è stato caricato un tipo di carta non corretto.

Se ciò non risolve il problema, provare la soluzione seguente.

Soluzione 3: Assicurarsi di aver rimosso il nastro di protezione dalle cartucce di stampa

Soluzione: Controllare ciascuna cartuccia di stampa. È necessario rimuovere il nastro dai contatti in rame ma non dagli ugelli dell'inchiostro. Se il nastro copre ancora gli ugelli dell'inchiostro, rimuoverlo con cautela dalle cartucce di stampa. Non toccare gli ugelli o i contatti color rame.

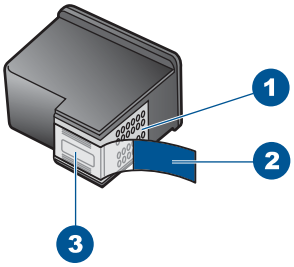

1	Contatti color rame
2	Nastro di plastica con linguetta di colore rosa (da rimuovere prima dell'installazione)
3	Ugelli dell'inchiostro sotto al nastro

Rimuovere e reinserire le cartucce di stampa. Verificare che siano completamente inserite e bloccate in posizione.

Causa: Il nastro di protezione copre le cartucce di stampa.

Se ciò non risolve il problema, provare la soluzione seguente.

Soluzione 4: Controllare se le cartucce di stampa sono inserite completamente

Soluzione: Rimuovere e reinserire le cartucce di stampa. Verificare che siano completamente inserite e bloccate in posizione.

Causa: I contatti sulla cartuccia di stampa non toccano i contatti sul carrello di stampa.

Se ciò non risolve il problema, provare la soluzione seguente.

Soluzione 5: È possibile che la cartuccia di stampa sia danneggiata

Soluzione: Se l'errore di allineamento persiste e non è possibile eliminarlo, la cartuccia di stampa potrebbe essere difettosa. Verificare la data di scadenza della garanzia della cartuccia di stampa.

- Se la garanzia è scaduta, acquistare una nuova cartuccia di stampa.
- Se la garanzia è ancora valida, rivolgersi al servizio di assistenza HP. Visitare il sito www.hp.com/support. Se richiesto, selezionare il paese/regione e fare clic su **Contatta HP** per informazioni su come richiedere assistenza tecnica.

Per ulteriori informazioni, vedere:

- "Informazioni sulla garanzia della cartuccia" a pagina 53
- "Ordinare le cartucce di inchiostro" a pagina 52

Causa: La cartuccia di stampa è danneggiata.

Cartucce d'inchiostro non installate correttamente

Soluzione: Rimuovere e reinstallare le cartucce di stampa e verificare che siano inserite completamente e bloccate in posizione.

Inoltre, accertarsi che le cartucce di stampa siano installate negli alloggiamenti corretti.

Per verificare che le cartucce di stampa siano installate correttamente

1. Verificare che il prodotto sia acceso.

   △ **Avvertimento** Se il prodotto è spento quando si solleva lo sportello di accesso alla cartuccia di stampa, non è possibile sostituire le cartucce. Se le cartucce non sono posizionate in maniera corretta sul lato destro quando si tenta di rimuoverle, è possibile causare danni al prodotto.

2. Aprire lo sportello della cartuccia.
   Il carrello si sposta completamente a destra nel prodotto.

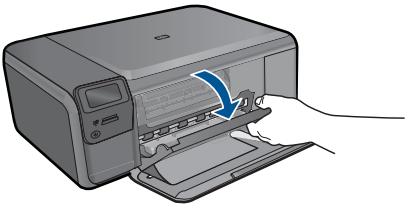

3. Controllare per verificare che nella stampante ci siano le cartucce previste per il prodotto utilizzato. Per un elenco delle cartucce di stampa compatibili, consultare la documentazione cartacea fornita con il prodotto.
4. Rimuovere la cartuccia di stampa nera dall'alloggiamento a destra. Non toccare gli ugelli dell'inchiostro o i contatti color rame. Verificare la presenza di possibili danni ai contatti color rame o agli ugelli.
   Assicurarsi che il nastro di plastica trasparente sia stato rimosso. Se il nastro di plastica trasparente copre ancora gli ugelli di inchiostro, rimuoverlo delicatamente utilizzando la linguetta di colore rosa. Fare attenzione a non rimuovere il nastro color rame contenente i contatti elettrici.

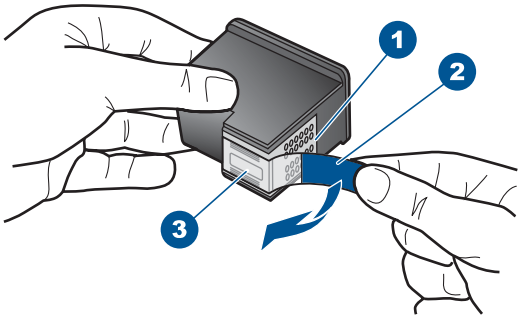

1	Contatti con rivestimento in rame
2	Nastro di plastica con linguetta di colore rosa (da rimuovere prima dell'installazione)
3	Ugelli dell'inchiostro sotto al nastro

5. Reinserire la cartuccia di stampa facendola scorrere in avanti nell'alloggiamento di destra. Spingerla in avanti fino a bloccarla nel connettore.

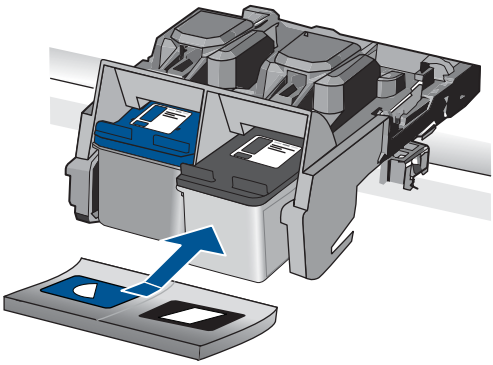

6. Ripetere i passaggi 1 e 2 per la cartuccia di stampa in tricromia sul lato sinistro.

Causa: Le cartucce di stampa indicate non erano installate correttamente.

Cartucce non originali HP installate

Soluzione: Seguire le istruzioni visualizzate sul display per continuare o per sostituire le cartucce d'inchiostro indicate con cartucce originali HP.

HP raccomanda l'uso di cartucce di stampa HP originali. Le cartucce originali HP sono progettate e testate su stampanti HP per consentire di produrre ogni volta risultati eccezionali.

Nota HP non garantisce la qualità o l'affidabilità dei materiali di consumo non HP. Gli interventi di assistenza o riparazione della stampante resi necessari a seguito dell'uso di materiali non HP non sono coperti dalla garanzia.

Se si ritiene di aver acquistato una cartuccia originale HP, visitare il sito Web:

www.hp.com/go/anticounterfeit

Per ulteriori informazioni, vedere:

"Sostituire le cartucce" a pagina 50

Causa: L'unità ha rilevato che è stata installata una cartuccia di stampa non HP.

Cartuccia di stampa mancante, installata in modo non corretto o non adatta al prodotto

Per risolvere il problema, provare le seguenti soluzioni. L'elenco delle soluzioni è ordinato e riporta prima quelle che hanno maggiore probabilità di risolvere il problema. Se la prima soluzione non risolve il problema, continuare a provare con le successive.

- Soluzione 1: inserimento delle cartucce di stampa
- Soluzione 2: Rimuovere il nastro dalle cartucce di stampa
- Soluzione 3: Rimuovere e reinserire le cartucce di stampa
- Soluzione 4: Contattare il servizio di assistenza HP

Soluzione 1: inserimento delle cartucce di stampa

Soluzione: Una o entrambe le cartucce di stampa non sono installate. Rimuovere e reinstallare le cartucce di stampa e verificare che siano inserite completamente e bloccate in posizione. Se il problema persiste, pulire i contatti delle cartucce di stampa.

Per eseguire la pulizia dei contatti delle cartucce di stampa

1. Accendere il prodotto e aprire lo sportello della cartuccia di stampa.
   Il carrello si sposta completamente a destra nel prodotto.

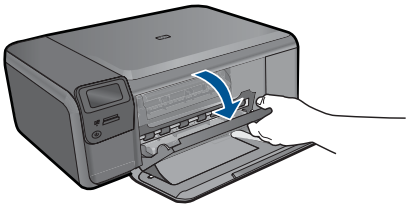

2. Attendere fino al completo arresto del carrello, quindi scollegare il cavo di alimentazione dal retro del prodotto.
3. Spingere leggermente la cartuccia verso il basso per sganciarla e successivamente spingerla verso l'esterno per estrarla dall'alloggiamento.

   Nota Non rimuovere e pulire le cartucce contemporaneamente. Rimuovere e pulire ogni cartuccia di stampa singolarmente. Non lasciare una cartuccia di stampa fuori dall'unità HP Photosmart per un periodo di tempo superiore a 30 minuti.

4. Verificare che sui contatti della cartuccia non vi siano depositi di inchiostro o sporcizia.

5. Inumidire un bastoncino con punta di gomma pulito o un panno privo di lanugine in acqua distillata ed eliminare l'acqua in eccesso.
6. Afferrare la cartuccia per le estremità laterali.
7. Pulire soltanto i contatti in rame. Lasciare asciugare le cartucce per circa dieci minuti.

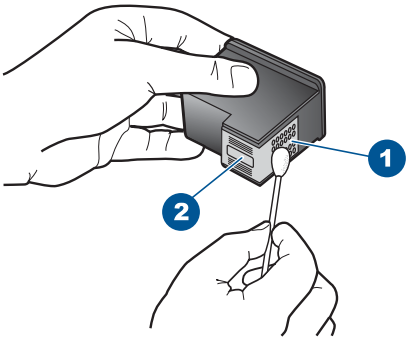

1	Contatti in rame
2	Ugelli dell'inchiostro (non pulire)

8. Tenere la cartuccia con il logo HP rivolto verso l'alto e reinserirla nell'alloggiamento. Avere cura di spingere saldamente la cartuccia di stampa finché non si blocca in posizione.

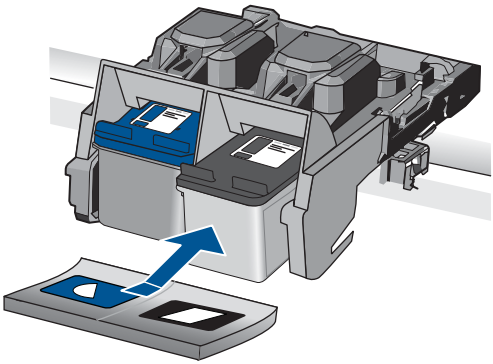

9. Se necessario, ripetere l'operazione per l'altra cartuccia.
10. Chiudere con cautela lo sportello della cartuccia di stampa e reinserire il cavo di alimentazione nel retro del prodotto.

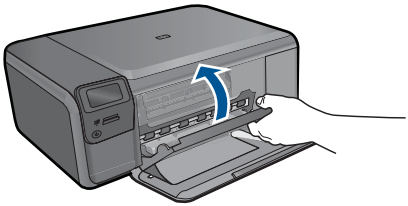

Causa: La cartuccia di stampa è mancante.

Se ciò non risolve il problema, provare la soluzione seguente.

Soluzione 2: Rimuovere il nastro dalle cartucce di stampa

Soluzione: Controllare ciascuna cartuccia di stampa. È necessario rimuovere il nastro dai contatti in rame ma non dagli ugelli dell'inchiostro. Se il nastro copre ancora gli ugelli dell'inchiostro, rimuoverlo con cautela dalle cartucce di stampa. Non toccare gli ugelli o i contatti color rame.

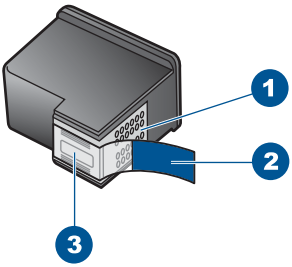

1	Contatti color rame
2	Nastro di plastica con linguetta di colore rosa (da rimuovere prima dell'installazione)
3	Ugelli dell'inchiostro sotto al nastro

Causa: Il nastro di protezione copre le cartucce di stampa.

Se ciò non risolve il problema, provare la soluzione seguente.

Soluzione 3: Rimuovere e reinserire le cartucce di stampa

Soluzione: Una o entrambe le cartucce di stampa non sono installate, oppure sono state installate in modo non corretto. Rimuovere e reinstallare le cartucce di stampa

e verificare che siano inserite completamente e bloccate in posizione. Se il problema persiste, pulire i contatti color rame delle cartucce d'inchiostro.

Per eseguire la pulizia dei contatti delle cartucce di stampa

1. Accendere il prodotto e aprire lo sportello della cartuccia di stampa.
   Il carrello di stampa si sposta al centro dell'unità.
2. Attendere fino al completo arresto del carrello, quindi scollegare il cavo di alimentazione dal retro del prodotto.
3. Spingere leggermente la cartuccia verso il basso per sganciarla e successivamente spingerla verso l'esterno per estrarla dall'alloggiamento.

   Nota Non rimuovere e pulire le cartucce contemporaneamente. Rimuovere e pulire ogni cartuccia di stampa singolarmente. Non lasciare una cartuccia di stampa fuori dall'unità HP Photosmart per un periodo di tempo superiore a 30 minuti.

4. Verificare che sui contatti della cartuccia non vi siano depositi di inchiostro o sporcizia.
5. Inumidire un bastoncino con punta di gomma pulito o un panno privo di lanugine in acqua distillata ed eliminare l'acqua in eccesso.
6. Afferrare la cartuccia per le estremità laterali.
7. Pulire soltanto i contatti in rame. Lasciare asciugare le cartucce per circa dieci minuti.

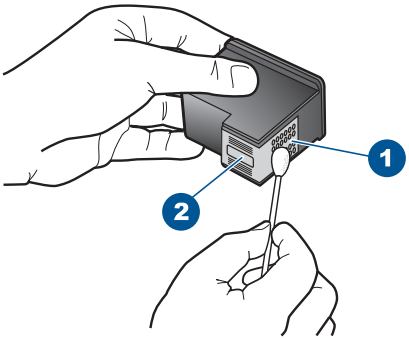

1	Contatti in rame
2	Ugelli dell'inchiostro (non pulire)

8. Tenere la cartuccia con il logo HP rivolto verso l'alto e reinserirla nell'alloggiamento. Avere cura di spingere saldamente la cartuccia di stampa finché non si blocca in posizione.

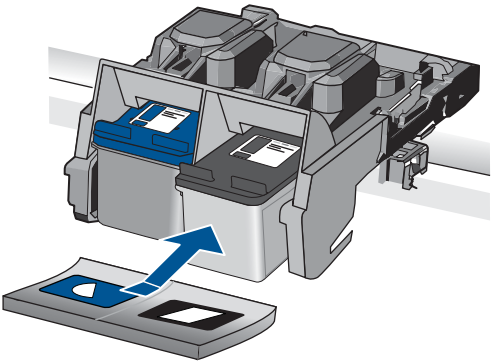

9. Se necessario, ripetere l'operazione per l'altra cartuccia.
10. Chiudere con cautela lo sportello della cartuccia di stampa e reinserire il cavo di alimentazione nel retro del prodotto.

Causa: Una o entrambe le cartucce di stampa sono mancanti oppure non sono state installate correttamente.

Se ciò non risolve il problema, provare la soluzione seguente.

Soluzione 4: Contattare il servizio di assistenza HP

Soluzione: Contattare il servizio di assistenza HP.

Andare all'indirizzo: www.hp.com/support.

Se richiesto, selezionare il paese/regione e fare clic su **Contatta HP** per informazioni su come richiedere assistenza tecnica.

Causa: La cartuccia di stampa è difettosa o non è adatta all'unità.

Stampa in modalità Backup dell'inchiostro

Soluzione: Se viene visualizzato il messaggio di modalità Backup dell'inchiostro con due cartucce installate nell'unità, verificare che il nastro di protezione in plastica sia stato rimosso da entrambe le cartucce. Se il nastro in plastica copre i contatti della cartuccia, l'unità non può rilevare che la cartuccia è installata.

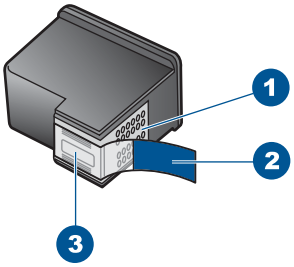

1	Contatti color rame
2	Nastro di plastica con linguetta di colore rosa (da rimuovere prima dell'installazione)
3	Ugelli dell'inchiostro sotto al nastro

Causa: Se l'unità rileva che è stata installata una sola cartuccia, viene avviata la modalità Backup dell'inchiostro. Questa modalità consente di stampare con una sola cartuccia, ma rallenta il funzionamento dell'unità e influisce sulla qualità delle stampe.

Cartucce di stampa mancanti o non rilevate

Per risolvere il problema, provare le seguenti soluzioni. L'elenco delle soluzioni è ordinato e riporta prima quelle che hanno maggiore probabilità di risolvere il problema. Se la prima soluzione non risolve il problema, continuare a provare con le successive.

- Soluzione 1: Reinserire le cartucce di stampa
- Soluzione 2: Pulire i contatti della cartuccia di stampa
- Soluzione 3: Sostituire la cartuccia di stampa

Soluzione 1: Reinserire le cartucce di stampa

Soluzione: Rimuovere e reinstallare le cartucce di stampa e verificare che siano inserite completamente e bloccate in posizione.

Inoltre, accertarsi che le cartucce di stampa siano installate negli alloggiamenti corretti.

Per verificare che le cartucce di stampa siano installate correttamente

1. Verificare che il prodotto sia acceso.

   △ **Avvertimento** Se il prodotto è spento quando si solleva lo sportello di accesso alla cartuccia di stampa, non è possibile sostituire le cartucce. Se le cartucce non sono posizionate in maniera corretta sul lato destro quando si tenta di rimuoverle, è possibile causare danni al prodotto.

2. Aprire lo sportello della cartuccia.
   Il carrello si sposta completamente a destra nel prodotto.

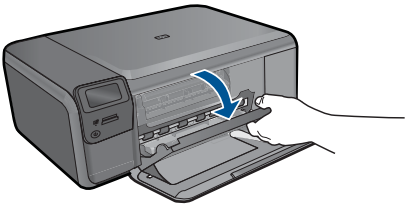

3. Controllare per verificare che nella stampante ci siano le cartucce previste per il prodotto utilizzato. Per un elenco delle cartucce di stampa compatibili, consultare la documentazione cartacea fornita con il prodotto.
4. Rimuovere la cartuccia di stampa nera dall'alloggiamento a destra. Non toccare gli ugelli dell'inchiostro o i contatti color rame. Verificare la presenza di possibili danni ai contatti color rame o agli ugelli.

   Assicurarsi che il nastro di plastica trasparente sia stato rimosso. Se il nastro di plastica trasparente copre ancora gli ugelli di inchiostro, rimuoverlo delicatamente utilizzando la linguetta di colore rosa. Fare attenzione a non rimuovere il nastro color rame contenente i contatti elettrici.

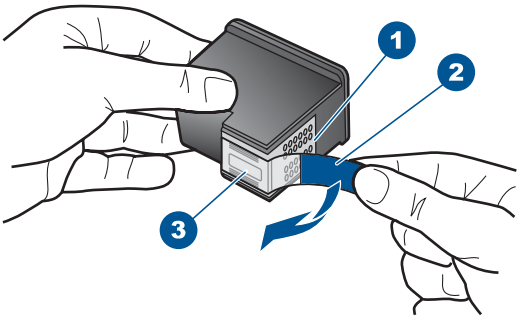

1	Contatti con rivestimento in rame
2	Nastro di plastica con linguetta di colore rosa (da rimuovere prima dell'installazione)
3	Ugelli dell'inchiostro sotto al nastro

5. Reinserire la cartuccia di stampa facendola scorrere in avanti nell'alloggiamento di destra. Spingerla in avanti fino a bloccarla nel connettore.

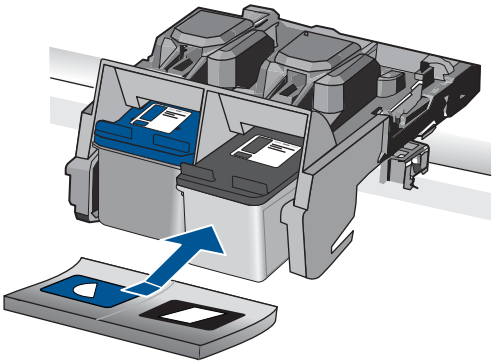

6. Ripetere i passaggi 1 e 2 per la cartuccia di stampa in tricromia sul lato sinistro.

Causa: La cartuccia di stampa indicata non è stata installata correttamente.

Se ciò non risolve il problema, provare la soluzione seguente.

Soluzione 2: Pulire i contatti della cartuccia di stampa

Soluzione: Pulire i contatti della cartuccia di stampa.

Assicurarsi di avere a disposizione i seguenti materiali:

- Bastoncini con la punta di gomma, un panno privo di lanugine o qualsiasi materiale morbido che non si sfaldi o lasci residui.

  Suggerimento I filtri per caffé sono privi di lanugine e sono perfetti per la pulizia delle cartucce di stampa.

- Acqua distillata, filtrata o in bottiglia (l'acqua corrente potrebbe contenere agenti contaminanti, che possono danneggiare le cartucce di stampa).

  Avvertimento **Non** utilizzare detergenti per superfici o a base di alcool per la pulizia dei contatti delle cartucce di stampa. Tali detergenti possono danneggiare le cartucce o il prodotto.

Per eseguire la pulizia dei contatti delle cartucce di stampa

1. Accendere il prodotto e aprire lo sportello della cartuccia di stampa.
   Il carrello si sposta completamente a destra nel prodotto.

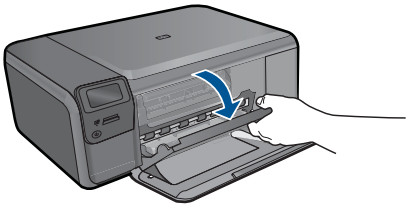

2. Attendere fino al completo arresto del carrello, quindi scollegare il cavo di alimentazione dal retro del prodotto.
3. Spingere leggermente la cartuccia verso il basso per sganciarla e successivamente spingerla verso l'esterno per estrarla dall'alloggiamento.

   Nota Non rimuovere e pulire le cartucce contemporaneamente. Rimuovere e pulire ogni cartuccia di stampa singolarmente. Non lasciare una cartuccia di stampa fuori dall'unità HP Photosmart per un periodo di tempo superiore a 30 minuti.

4. Verificare che sui contatti della cartuccia non vi siano depositi di inchiostro o sporcizia.
5. Inumidire un bastoncino con punta di gomma pulito o un panno privo di lanugine in acqua distillata ed eliminare l'acqua in eccesso.
6. Afferrare la cartuccia per le estremità laterali.
7. Pulire soltanto i contatti in rame. Lasciare asciugare le cartucce per circa dieci minuti.

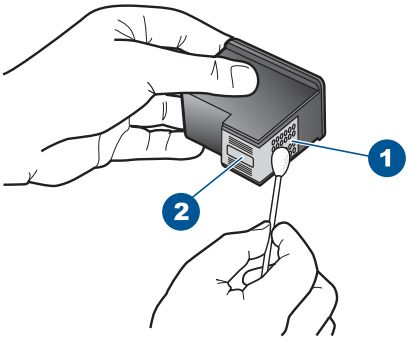

1	Contatti in rame
2	Ugelli dell'inchiostro (non pulire)

8. Tenere la cartuccia con il logo HP rivolto verso l'alto e reinserirla nell'alloggiamento. Avere cura di spingere saldamente la cartuccia di stampa finché non si blocca in posizione.

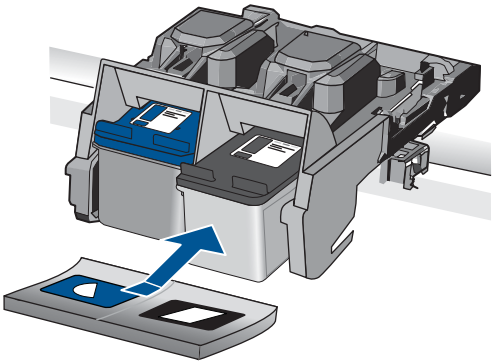

9. Se necessario, ripetere l'operazione per l'altra cartuccia.
10. Chiudere con cautela lo sportello della cartuccia di stampa e reinserire il cavo di alimentazione nel retro del prodotto.

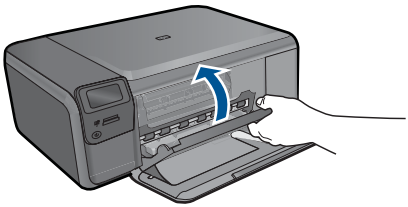

Causa: È necessario pulire i contatti della cartuccia.

Se ciò non risolve il problema, provare la soluzione seguente.

Soluzione 3: Sostituire la cartuccia di stampa

Soluzione: Sostituire la cartuccia di stampa indicata. È anche possibile rimuovere la cartuccia di stampa indicata e stampare in modalità Backup dell'inchiostro.

Nota Quando la modalità Backup dell'inchiostro è attiva, il prodotto può solo stampare i lavori dal computer. Non è possibile avviare un lavoro di stampa dal pannello di controllo (ad esempio, la stampa di una foto da una scheda di memoria).

Verificare la data di scadenza della garanzia della cartuccia di stampa.

- Se la garanzia è scaduta, acquistare una nuova cartuccia di stampa.
- Se la garanzia è ancora valida, rivolgersi al servizio di assistenza HP. Visitare il sito www.hp.com/support. Se richiesto, selezionare il paese/regione e fare clic su **Contatta HP** per informazioni su come richiedere assistenza tecnica.

Per ulteriori informazioni, vedere:

"Informazioni sulla garanzia della cartuccia" a pagina 53

Causa: La cartuccia di stampa è danneggiata.

Cartucce di stampa incompatibili

Provare le soluzioni seguenti.

- Soluzione 1: Controllare la cartuccia di stampa
- Soluzione 2: Contattare HP per assistenza

Soluzione 1: Controllare la cartuccia di stampa

Soluzione: Accertarsi che nella stampante ci siano le cartucce previste per l'unità. Per un elenco delle cartucce di stampa compatibili, consultare la documentazione cartacea fornita con l'unità.

Se si stanno utilizzando cartucce di stampa non compatibili con l'unità, sostituirle con cartucce compatibili.

Se si stanno utilizzando le cartucce di stampa corrette, passare alla soluzione successiva.

Per ulteriori informazioni, vedere:

"Sostituire le cartucce" a pagina 50

Causa: Le cartucce di stampa indicate non sono compatibili con l'unità.

Se ciò non risolve il problema, provare la soluzione seguente.

Soluzione 2: Contattare HP per assistenza

Soluzione: Se, una volta completate tutte le operazioni illustrate nelle soluzioni precedenti, il problema persiste, contattare HP per assistenza.

Andare a: www.hp.com/support.

Se viene richiesto, selezionare il paese o la regione di appartenenza, quindi fare clic su **Contatta HP** per l'assistenza tecnica.

Causa: Le cartucce di stampa non sono adatte per essere utilizzate in questa unità.

La cartuccia di stampa non è adatta al prodotto

Soluzione: Contattare HP per assistenza.

Andare a: www.hp.com/support.

Se richiesto, selezionare il paese/regione e fare clic su **Contatta HP** per informazioni su come richiedere assistenza tecnica.

Causa: La cartuccia di stampa non è adatta per essere utilizzata in questa unità.

Cartucce di stampa nell'alloggiamento errato

Soluzione: Rimuovere e reinstallare le cartucce di stampa e verificare che siano inserite completamente e bloccate in posizione.

Inoltre, accertarsi che le cartucce di stampa siano installate negli alloggiamenti corretti.

Per verificare che le cartucce di stampa siano installate correttamente

1. Verificare che il prodotto sia acceso.

   △ **Avvertimento** Se il prodotto è spento quando si solleva lo sportello di accesso alla cartuccia di stampa, non è possibile sostituire le cartucce. Se le cartucce non sono posizionate in maniera corretta sul lato destro quando si tenta di rimuoverle, è possibile causare danni al prodotto.

2. Aprire lo sportello della cartuccia.
   Il carrello si sposta completamente a destra nel prodotto.

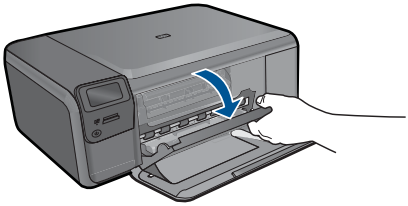

3. Controllare per verificare che nella stampante ci siano le cartucce previste per il prodotto utilizzato. Per un elenco delle cartucce di stampa compatibili, consultare la documentazione cartacea fornita con il prodotto.
4. Rimuovere la cartuccia di stampa nera dall'alloggiamento a destra. Non toccare gli ugelli dell'inchiostro o i contatti color rame. Verificare la presenza di possibili danni ai contatti color rame o agli ugelli.
   Assicurarsi che il nastro di plastica trasparente sia stato rimosso. Se il nastro di plastica trasparente copre ancora gli ugelli di inchiostro, rimuoverlo delicatamente utilizzando la linguetta di colore rosa. Fare attenzione a non rimuovere il nastro color rame contenente i contatti elettrici.

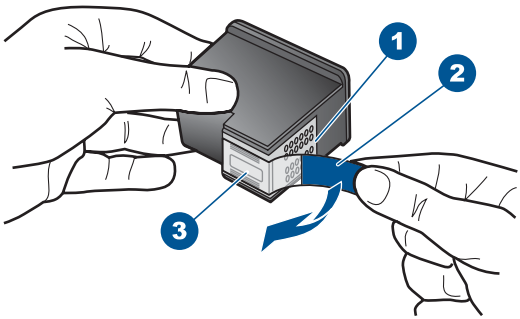

1	Contatti con rivestimento in rame
2	Nastro di plastica con linguetta di colore rosa (da rimuovere prima dell'installazione)
3	Ugelli dell'inchiostro sotto al nastro

5. Reinserire la cartuccia di stampa facendola scorrere in avanti nell'alloggiamento di destra. Spingerla in avanti fino a bloccarla nel connettore.

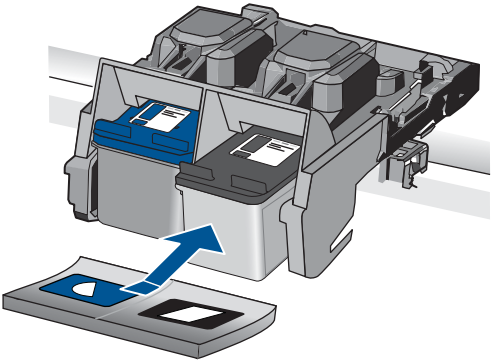

6. Ripetere i passaggi 1 e 2 per la cartuccia di stampa in tricromia sul lato sinistro.

Nota Se le cartucce di stampa sono installate negli alloggiamenti errati e non è possibile rimuoverle dal prodotto, contattare il servizio di assistenza HP.

Andare all'indirizzo: www.hp.com/support.

Se richiesto, selezionare il paese/regione e fare clic su **Contatta HP** per informazioni su come richiedere assistenza tecnica.

Causa: Le cartucce di stampa indicate non sono state installate nel modo corretto.

Problema relativo alla cartuccia

Il messaggio potrebbe indicare la cartuccia che genera il problema. Per risolvere il problema, provare le seguenti soluzioni. L'elenco delle soluzioni è ordinato e riporta prima quelle che hanno maggiore probabilità di risolvere il problema. Se la prima soluzione non risolve il problema, continuare a provare con le successive.

Se il messaggio non indica la cartuccia di stampa che genera il problema, fare quanto segue per individuare la cartuccia difettosa. Una volta individuata la cartuccia, procedere con la prima soluzione.

Per determinare con quale cartuccia si è verificato il problema

1. Accertarsi che il prodotto sia acceso.

   Avvertimento Se il prodotto è spento quando si solleva lo sportello di accesso alla cartuccia di stampa, non è possibile sostituire le cartucce. Se le cartucce non sono posizionate in maniera corretta sul lato destro quando si tenta di rimuoverle, è possibile causare danni al prodotto.

2. Aprire lo sportello della cartuccia.
   Il carrello si sposta completamente a destra nel prodotto.

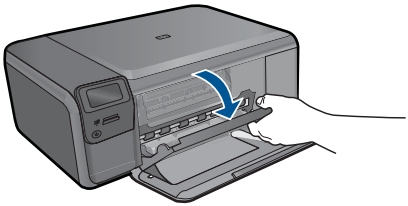

3. Verificare che nella stampante ci siano le cartucce previste per il prodotto utilizzato. Per un elenco delle cartucce di stampa compatibili, consultare la documentazione cartacea fornita con il prodotto.
4. Rimuovere la cartuccia di stampa nera dall'alloggiamento a destra.
   Spingere la cartuccia verso il basso per sganciarla e successivamente spingerla verso l'esterno per estrarla dall'alloggiamento.

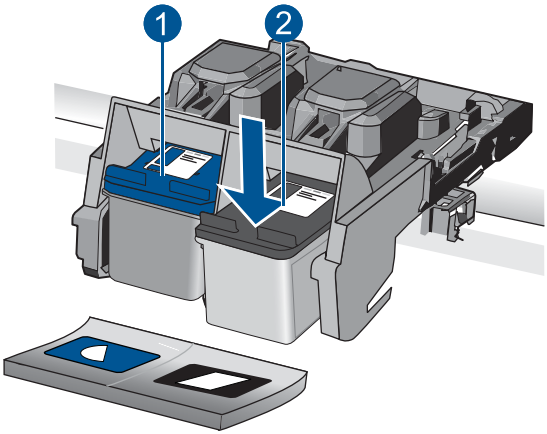

1	Cartuccia in tricromia
2	Cartuccia del nero

5. Chiudere lo sportello della cartuccia di stampa.
6. Verificare che l'errore sia stato risolto.
   - In tal caso, il problema riguarda la cartuccia del nero.
   - Se il problema persiste, andare al passo successivo.
7. Aprire lo sportello del vano cartuccia e reinserire la cartuccia del nero facendola scorrere in avanti nell'alloggiamento a destra. Quindi, spingerla in avanti fino a bloccarla nell'alloggiamento.

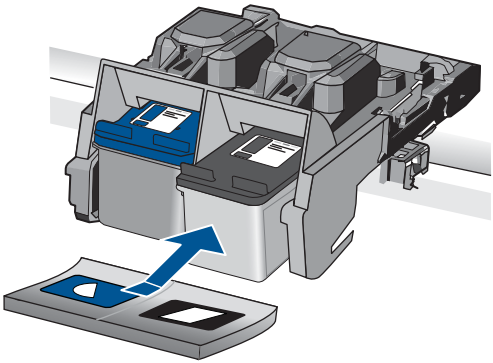

8. Rimuovere la cartuccia di stampa in tricromia dall'alloggiamento di sinistra.
   Spingere la cartuccia verso il basso per sganciarla e successivamente spingerla verso l'esterno per estrarla dall'alloggiamento.
9. Chiudere lo sportello della cartuccia di stampa.
10. Verificare che l'errore sia stato risolto.
    - In tal caso, il problema si è verificato con la cartuccia in tricromia.
    - In caso contrario, il problema riguarda entrambe le cartucce.
11. Aprire lo sportello del vano cartuccia e reinserire la cartuccia in tricromia facendola scorrere in avanti nell'alloggiamento a sinistra. Quindi, spingerla in avanti fino a bloccarla nell'alloggiamento.
12. Chiudere lo sportello della cartuccia di stampa.

- Soluzione 1: Rimuovere e reinserire le cartucce di stampa
- Soluzione 2: Pulire i contatti della cartuccia di stampa
- Soluzione 3: Sostituire la cartuccia di stampa

Soluzione 1: Rimuovere e reinserire le cartucce di stampa

Soluzione: Rimuovere e reinstallare le cartucce di stampa e verificare che siano inserite completamente e bloccate in posizione.

Inoltre, accertarsi che le cartucce di stampa siano installate negli alloggiamenti corretti.

Per verificare che le cartucce di stampa siano installate correttamente

1. Verificare che il prodotto sia acceso.

   △ **Avvertimento** Se il prodotto è spento quando si solleva lo sportello di accesso alla cartuccia di stampa, non è possibile sostituire le cartucce. Se le cartucce non sono posizionate in maniera corretta sul lato destro quando si tenta di rimuoverle, è possibile causare danni al prodotto.

2. Aprire lo sportello della cartuccia.
   Il carrello si sposta completamente a destra nel prodotto.

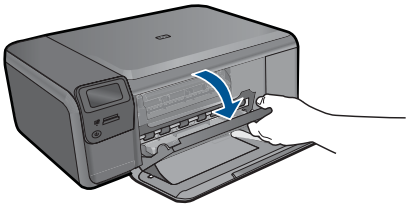

3. Controllare per verificare che nella stampante ci siano le cartucce previste per il prodotto utilizzato. Per un elenco delle cartucce di stampa compatibili, consultare la documentazione cartacea fornita con il prodotto.
4. Rimuovere la cartuccia di stampa nera dall'alloggiamento a destra. Non toccare gli ugelli dell'inchiostro o i contatti color rame. Verificare la presenza di possibili danni ai contatti color rame o agli ugelli.

   Assicurarsi che il nastro di plastica trasparente sia stato rimosso. Se il nastro di plastica trasparente copre ancora gli ugelli di inchiostro, rimuoverlo delicatamente utilizzando la linguetta di colore rosa. Fare attenzione a non rimuovere il nastro color rame contenente i contatti elettrici.

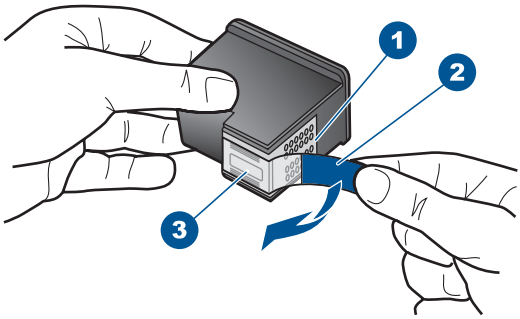

1	Contatti con rivestimento in rame
2	Nastro di plastica con linguetta di colore rosa (da rimuovere prima dell'installazione)
3	Ugelli dell'inchiostro sotto al nastro

5. Reinserire la cartuccia di stampa facendola scorrere in avanti nell'alloggiamento di destra. Spingerla in avanti fino a bloccarla nel connettore.

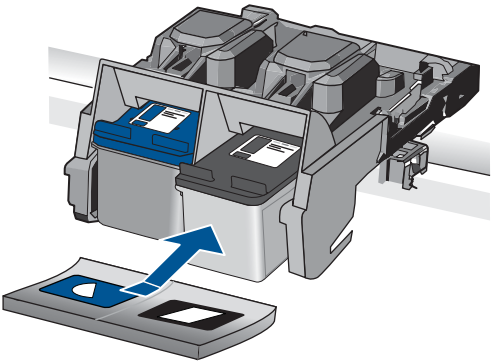

6. Ripetere i passaggi 1 e 2 per la cartuccia di stampa in tricromia sul lato sinistro.

Causa: Le cartucce di stampa indicate non sono state installate nel modo corretto.

Se ciò non risolve il problema, provare la soluzione seguente.

Soluzione 2: Pulire i contatti della cartuccia di stampa

Soluzione: Pulire i contatti della cartuccia di stampa sulle cartucce con le quali si è verificato il problema.

Assicurarsi di avere a disposizione i seguenti materiali:

- Bastoncini con la punta di gomma, un panno privo di lanugine o qualsiasi materiale morbido che non si sfaldi o lasci residui.

  Suggerimento I filtri per caffé sono privi di lanugine e sono perfetti per la pulizia delle cartucce di stampa.

- Acqua distillata, filtrata o in bottiglia (l'acqua corrente potrebbe contenere agenti contaminanti, che possono danneggiare le cartucce di stampa).

  Avvertimento **Non** utilizzare detergenti per superfici o a base di alcool per la pulizia dei contatti delle cartucce di stampa. Tali detergenti possono danneggiare le cartucce o il prodotto.

Per eseguire la pulizia dei contatti delle cartucce di stampa

1. Accendere il prodotto e aprire lo sportello della cartuccia di stampa.
   Il carrello si sposta completamente a destra nel prodotto.

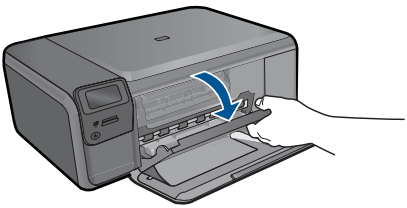

2. Attendere fino al completo arresto del carrello, quindi scollegare il cavo di alimentazione dal retro del prodotto.
3. Spingere leggermente la cartuccia verso il basso per sganciarla e successivamente spingerla verso l'esterno per estrarla dall'alloggiamento.

   Nota Non rimuovere e pulire le cartucce contemporaneamente. Rimuovere e pulire ogni cartuccia di stampa singolarmente. Non lasciare una cartuccia di stampa fuori dall'unità HP Photosmart per un periodo di tempo superiore a 30 minuti.

4. Verificare che sui contatti della cartuccia non vi siano depositi di inchiostro o sporcizia.
5. Inumidire un bastoncino con punta di gomma pulito o un panno privo di lanugine in acqua distillata ed eliminare l'acqua in eccesso.
6. Afferrare la cartuccia per le estremità laterali.
7. Pulire soltanto i contatti in rame. Lasciare asciugare le cartucce per circa dieci minuti.

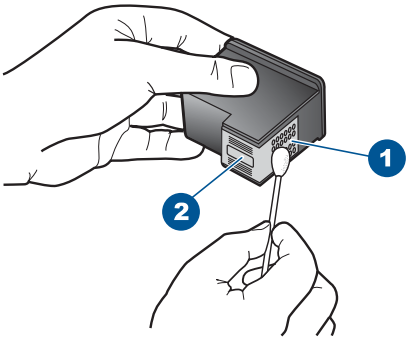

1	Contatti in rame
2	Ugelli dell'inchiostro (non pulire)

8. Tenere la cartuccia con il logo HP rivolto verso l'alto e reinserirla nell'alloggiamento. Avere cura di spingere saldamente la cartuccia di stampa finché non si blocca in posizione.

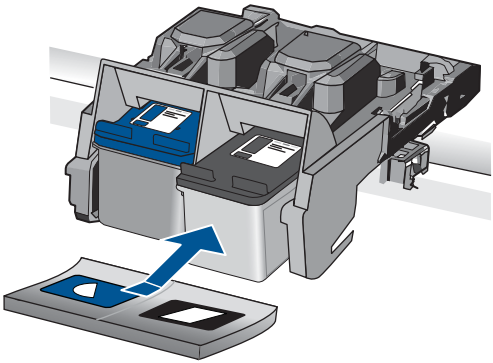

9. Se necessario, ripetere l'operazione per l'altra cartuccia.
10. Chiudere con cautela lo sportello della cartuccia di stampa e reinserire il cavo di alimentazione nel retro del prodotto.

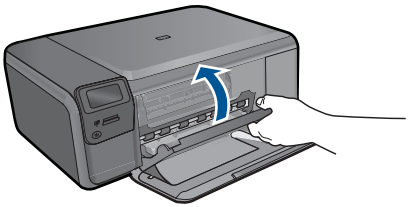

Causa: È necessario pulire i contatti della cartuccia.

Se ciò non risolve il problema, provare la soluzione seguente.

Soluzione 3: Sostituire la cartuccia di stampa

Soluzione: Sostituire le cartucce di stampa nelle quali si è verificato il problema. Se il problema si è verificato solo in una delle cartucce di stampa, è possibile rimuoverla e stampare in modalità Backup dell'inchiostro.

Nota Quando la modalità Backup dell'inchiostro è attiva, il prodotto può solo stampare i lavori dal computer. Non è possibile avviare un lavoro di stampa dal pannello di controllo (ad esempio, la stampa di una foto da una scheda di memoria).

Causa: Si era verificato un problema in una o in entrambe le cartucce di stampa.

Cartucce di stampa HP originali già utilizzate

Soluzione: Verificare la qualità di stampa del processo in corso. Se è soddisfacente, seguire le istruzioni visualizzate per continuare.

HP raccomanda di avere sempre a disposizione una nuova cartuccia di stampa per evitare ritardi nella stampa.

Nota Il livello di inchiostro potrebbe non essere disponibile per le cartucce indicate.

Causa: La cartuccia d'inchiostro HP originale è stata già utilizzata in un'altra unità.

Inchiostro HP originale è esaurito

Soluzione: Seguire le istruzioni visualizzate sul display per continuare o per sostituire le cartucce d'inchiostro indicate con cartucce originali HP.

HP raccomanda l'uso di cartucce di stampa HP originali. Le cartucce originali HP sono progettate e testate su stampanti HP per consentire di produrre ogni volta risultati eccezionali.

Nota HP non garantisce la qualità o l'affidabilità dei materiali di consumo non HP. Gli interventi di assistenza o riparazione della stampante resi necessari a seguito dell'uso di materiali non HP non sono coperti dalla garanzia.

Se si ritiene di aver acquistato una cartuccia originale HP, visitare il sito Web:

www.hp.com/go/anticounterfeit

Per ulteriori informazioni, vedere:

"Sostituire le cartucce" a pagina 50

Causa: L'inchiostro HP originale presente nelle cartucce indicate si è deteriorato.

Errore generale relativo alla stampante

Soluzione: Annotare il codice di errore fornito nel messaggio, quindi contattare l'assistenza HP. Andare all'indirizzo:

www.hp.com/support

Se richiesto, selezionare il paese/regione e fare clic su **Contatta HP** per informazioni su come richiedere assistenza tecnica.

Causa: Si è verificato un problema nell'unità.

13 Interrompere il lavoro corrente

Per interrompere il lavoro di stampa corrente dall'unità

▲ Premere **Annulla** sul pannello di controllo. Se il lavoro corrente non viene interrotto, premere nuovamente **Annulla**.
Questa operazione può richiedere alcuni istanti.

14 Informazioni tecniche

In questa sezione vengono fornite le informazioni sulle specifiche tecniche e le normative internazionali relative all'unità HP Photosmart.

Per le altre specifiche, consultare la documentazione stampata fornita con l'unità HP Photosmart.

Questa sezione tratta i seguenti argomenti:

- Avviso
- Caratteristiche tecniche
- Programma per la protezione dell'ambiente
- Avvisi normativi
- Normative wireless

Avviso

Avvisi della Hewlett-Packard Company

Le informazioni contenute in questo documento sono soggette a modifica senza preavviso.

Tutti i diritti riservati. Sono proibiti la riproduzione, l'adattamento o la traduzione di questo materiale senza previa autorizzazione scritta della Hewlett-Packard, salvo per quanto consentito dalle leggi sui diritti d'autore. Le uniche garanzie per i prodotti e i servizi HP sono definite nelle dichiarazioni di garanzia esplicita che accompagnano tali prodotti e servizi. Nulla di quanto dichiarato nel presente documento costituisce una garanzia aggiuntiva. HP non sarà ritenuta responsabile di eventuali omissioni o errori tecnici o editoriali qui contenuti.

© 2009 Hewlett-Packard Development Company, L.P.

Windows, Windows 2000 e Windows XP sono marchi registrati di Microsoft Corporation negli Stati Uniti.

Windows Vista è un marchio o un marchio registrato di Microsoft Corporation negli Stati Uniti e in altri Paesi.

Intel e Pentium sono marchi o marchi registrati di Intel Corporation o di società controllate da Intel negli Stati Uniti e in altri Paesi.

Caratteristiche tecniche

Questo capitolo riporta tutte le specifiche tecniche relative all'unità HP Photosmart. Per le specifiche complete del prodotto, vedere la scheda tecnica in www.hp.com/support.

Requisiti di sistema

I requisiti di sistema e del software sono contenuti nel file Leggimi.

Per informazioni sulle future versioni del sistema operativo e sull'assistenza, visitare il sito HP all'indirizzo www.hp.com/support.

Specifiche ambientali

- Intervallo di temperatura operativa consigliato: 15ºC - 32ºC (59ºF - 90ºF)
- Temperatura operativa supportata: 5ºC - 40ºC (41ºF - 104ºF)
- Umidità: Dal 20% all'80% di umidità relativa senza condensa; 28ºC punto di condensazione massimo
- Intervallo di temperatura consentito per la conservazione: -25ºC - 60ºC (13ºF - 140ºF)
- In presenza di elevati campi elettromagnetici, è possibile che il funzionamento dell'unità HP Photosmart venga lievemente alterato.
- HP consiglia l'utilizzo di un cavo USB lungo al massimo 3 m per ridurre le interferenze provocate dai campi elettromagnetici di una certa intensità

Specifiche della carta

Tipo	Peso (grammatura)	Vassoio della carta*
Carta comune	75 a 90 g/m²	Fino a 80 fogli (carta da 75 g/m²)

(continuazione)

Tipo	Peso (grammatura)	Vassoio della carta*
Carta Legal	Da 75 a 90 g/m² (da 20 a 24 libbre)	Fino a 80 fogli (carta da 75 g/m²)
Schede indice	200 g/m², indice massimo (110 libbre)	Fino a 30
Schede Hagaki	200 g/m², indice massimo (110 libbre)	Fino a 40
Buste	75 a 90 g/m²	Fino a 10
Carta fotografica 13 x 18 cm (5 x 7 pollici)	236 g/m² (145 libbre)	Fino a 30
Carta fotografica 10 x 15 cm (4 x 6 pollici)	236 g/m² (145 libbre)	Fino a 30
Carta fotografica 216 x 279 mm (8,5 x 11 pollici)	236 g/m² (145 libbre)	Fino a 30

* Capacità massima.

Nota Per un elenco completo dei formati dei supporti compatibili, vedere il driver di stampa.

Specifiche di stampa

- La velocità di stampa varia a seconda della complessità del documento
- Stampa formato Panorama
- Metodo: getto d'inchiostro termico "drop-on-demand"
- Linguaggio: PCL3 GUI

Specifiche di scansione

- Image Editor incluso
- Interfaccia del software con compatibilità Twain
- Risoluzione fino a 1200 x 2400 ppi ottici; 19200 ppi ottimizzati (software)
  Per ulteriori informazioni sulla risoluzione ppi, consultare il software dello scanner.
- A colori: colore 48 bit, scala di grigi a 8 bit (256 livelli di grigio)
- Dimensioni scansione max dalla superficie di scansione: 21,6 x 29,7 cm

Specifiche di copia

- Elaborazione digitale delle immagini
- Il numero massimo di copie varia a seconda del modello
- Le velocità di copia variano a seconda del modello e della complessità del documento

Risoluzione di stampa

Per controllare la risoluzione della stampante, consultare il software della stampante. Per maggiori informazioni, vedere "Visualizza la risoluzione di stampa" a pagina 33.

Resa delle cartucce

Per ulteriori informazioni sulle rese delle cartucce, visitare il sito www.hp.com/go/learnaboutsupplies.

Programma per la protezione dell'ambiente

Hewlett-Packard si impegna a fornire prodotti di alta qualità che non rechino danni all'ambiente. Questa stampante è stata progettata in modo da facilitare il riciclaggio del prodotto. Il numero di

materiali è stato mantenuto al minimo, pur garantendo un funzionamento accurato e un'affidabilità assoluta. Materiali di tipo diverso sono stati progettati in modo da facilitarne la separazione. I dispositivi di bloccaggio e gli altri connettori sono facilmente individuabili, accessibili e rimovibili usando comuni utensili. I componenti più importanti sono stati progettati in modo da essere rapidamente accessibili per ottimizzare il disassemblaggio e la riparazione.

Per ulteriori informazioni, visitare il sito Web HP relativo alla protezione dell'ambiente:

www.hp.com/hpinfo/globalcitizenship/environment/index.html

Questa sezione tratta i seguenti argomenti:

- Suggerimenti per la protezione dell'ambiente
- Utilizzo della carta
- Plastica
- Schede dati sulla sicurezza dei materiali
- Programma di riciclaggio
- Programma per il riciclaggio dei materiali di consumo HP a getto d'inchiostro
- Consumo elettrico
- Disposal of waste equipment by users in private households in the European Union
- Sostanze chimiche

Suggerimenti per la protezione dell'ambiente

HP si impegna ad aiutare i clienti a ridurre il loro impatto sull'ambiente. HP ha fornito i suggerimenti per la protezione dell'ambiente per aiutare a ridurre l'impatto delle operazioni di stampa sull'ambiente. Oltre alle funzioni specifiche di questo prodotto, visitare il sito Web relativo alle soluzioni HP per la protezione dell'ambiente per maggiori informazioni.

www.hp.com/hpinfo/globalcitizenship/environment/

Funzioni del prodotto per la protezione dell'ambiente

- **Stampa Smart Web**: L'interfaccia della stampa Smart Web HP include un **libro dei ritagli** e una finestra **Modifica ritagli** dove memorizzare, organizzare o stampare i ritagli raccolti dal Web. Per maggiori informazioni, vedere "Stampa di una pagina Web" a pagina 31.
- **Informazioni per il risparmio dell'energia**: Per stabilire se questo prodotto soddisfa le qualifiche ENERGY STAR®, vedere"Consumo elettrico" a pagina 110.
- **Materiali riciclati**: Per ulteriori informazioni sul riciclaggio dei prodotti HP, visitare il sito: www.hp.com/hpinfo/globalcitizenship/environment/recycle/

Utilizzo della carta

Il prodotto è adatto a utilizzare carta riciclata conforme alle normative DIN 19309 ed EN 12281:2002.

Plastica

I componenti in plastica di peso superiore a 25 grammi sono contrassegnati secondo gli standard internazionali per facilitarne l'identificazione e il riciclaggio quando il prodotto viene smaltito.

Schede dati sulla sicurezza dei materiali

È possibile ottenere le schede dati sulla sicurezza dei materiali (MSDS) dal sito Web HP all'indirizzo:

www.hp.com/go/msds

Programma di riciclaggio

HP dispone di numerosi programmi per la resa e il riciclaggio dei prodotti in molti paesi/regioni e collabora con alcuni dei maggiori centri di riciclaggio di parti elettroniche in tutto il mondo. HP contribuisce al risparmio delle risorse rivendendo alcuni dei propri migliori prodotti riciclati. Per informazioni sul riciclaggio dei prodotti HP, visitare il sito Web all'indirizzo:

www.hp.com/hpinfo/globalcitizenship/environment/recycle/

Programma per il riciclaggio dei materiali di consumo HP a getto d'inchiostro

HP si impegna nella protezione dell'ambiente. Il programma per il riciclaggio dei materiali di consumo HP a getto d'inchiostro è disponibile in molti paesi e regioni e consente di riciclare gratuitamente le cartucce di stampa e le cartucce d'inchiostro utilizzate. Per ulteriori informazioni, visitare il sito Web indicato di seguito:

www.hp.com/hpinfo/globalcitizenship/environment/recycle/

Consumo elettrico

La modalità Sleep riduce significativamente il consumo elettrico, consentendo di risparmiare risorse naturali ed economiche senza compromettere le prestazioni elevate del prodotto. Per stabilire se questo è prodotto soddisfa le qualifiche ENERGY STAR®, vedere la scheda tecnica o quella delle specifiche. L'elenco dei prodotti qualificati è inoltre disponibile all'indirizzo www.hp.com/go/energystar.

Disposal of waste equipment by users in private households in the European Union

English

Disposal of Waste Equipment by Users in Private Households in the European Union
This symbol on the product or on its packaging indicates that this product must not be disposed of with your other household waste. Instead, it is your responsibility to dispose of your waste equipment by handing it over to a designated collection point for the recycling of waste electrical and electronic equipment. The separate collection and recycling of your waste equipment at the time of disposal will help to conserve natural resources and ensure that it is recycled in a manner that protects human health and the environment. For more information about where you can drop off your waste equipment for recycling, please contact your local city office, your household waste disposal service or the shop where you purchased the product.

Français

Évacuation des équipements usagés par les utilisateurs dans les foyers privés au sein de l'Union européenne
La présence de ce symbole sur le produit ou sur son emballage indique que vous ne pouvez pas vous débarrasser de ce produit de la même façon que vos déchets courants. Au contraire, vous êtes responsable de l'évacuation de vos équipements usagés et, à cet effet, vous êtes tenu de les remettre à un point de collecte agréé pour le recyclage des équipements électriques et électroniques usagés. Le tri, l'évacuation et le recyclage séparés de vos équipements usagés permettent de préserver les ressources naturelles et de s'assurer que ces équipements sont recyclés dans le respect de la santé humaine et de l'environnement. Pour plus d'informations sur les lieux de collecte des équipements usagés, veuillez contacter votre mairie, votre service de traitement des déchets ménagers ou le magasin où vous avez acheté le produit.

Deutsch

Entsorgung von Elektrogeräten durch Benutzer in privaten Haushalten in der EU
Dieses Symbol auf dem Produkt oder dessen Verpackung gibt an, dass das Produkt nicht zusammen mit dem Restmüll entsorgt werden darf. Es obliegt daher Ihrer Verantwortung, das Gerät an einer entsprechenden Stelle für die Entsorgung oder Wiederverwertung von Elektrogeräten aller Art abzugeben (z.B. ein Wertstoffhof). Die separate Sammlung und das Recyceln Ihrer alten Elektrogeräte zum Zeitpunkt ihrer Entsorgung trägt zum Schutz der Umwelt bei und gewährleistet, dass sie auf eine Art und Weise recycelt werden, die keine Gefährdung für die Gesundheit des Menschen und der Umwelt darstellt. Weitere Informationen darüber, wo Sie alte Elektrogeräte zum Recyceln abgeben können, erhalten Sie bei den örtlichen Behörden, Wertstoffhöfen oder dort, wo Sie das Gerät erworben haben.

Italiano

Smaltimento di apparecchiature da rottamare da parte di privati nell'Unione Europea
Questo simbolo che appare sul prodotto o sulla confezione indica che il prodotto non deve essere smaltito assieme agli altri rifiuti domestici. Gli utenti devono provvedere allo smaltimento delle apparecchiature da rottamare portandole al luogo di raccolta indicato per il riciclaggio delle apparecchiature elettriche ed elettroniche. La raccolta e il riciclaggio separati delle apparecchiature da rottamare in fase di smaltimento favoriscono la conservazione delle risorse naturali e garantiscono che tali apparecchiature vengano rottamate nel rispetto dell'ambiente e della tutela della salute. Per ulteriori informazioni sui punti di raccolta delle apparecchiature da rottamare, contattare il proprio comune di residenza, il servizio di smaltimento dei rifiuti locale o il negozio presso il quale è stato acquistato il prodotto.

Español

Eliminación de residuos de aparatos eléctricos y electrónicos por parte de usuarios domésticos en la Unión Europea
Este símbolo en el producto o en el embalaje indica que no se puede desechar el producto junto con los residuos domésticos. Por el contrario, si debe eliminar este tipo de residuo, es responsabilidad del usuario entregarlo en un punto de recogida designado de reciclado de aparatos eléctricos y eléctricos. El reciclaje y la recogida por separado de estos residuos en el momento de la eliminación ayudará a preservar recursos naturales y a garantizar que el reciclaje proteja la salud y el medio ambiente. Si desea información adicional sobre los lugares donde puede dejar estos residuos para su reciclado, póngase en contacto con las autoridades locales de su ciudad, con el servicio de gestión de residuos domésticos o con la tienda donde adquirió el producto.

Český

Likvidace vyslouženého zařízení uživateli v domácnosti v zemích EU
Tato značka na produktu nebo na jeho obalu označuje, že tento produkt nesmí být likvidován prostým vyhozením do běžného domovního odpadu. Odpovídáte za to, že vysloužilé zařízení bude předáno k likvidaci do stanovených sběrných míst určených k recyklaci vyslužilých elektrických a elektronických zařízení. Likvidace vyslužilého zařízení samostatným sběrem a recyklací napomáhá zachování přírodních zdrojů a zajišťuje, že recyklace proběhne způsobem chránícím lidské zdraví a životní prostředí. Další informace o tom, kam můžete vyslužilé zařízení předat k recyklaci, můžete získat od úřadů místní samosprávy, od společností provádějící svoz a likvidaci domovního odpadu nebo v obchodě, kde jste produkt zakoupili.

Dansk

Bortskaffelse af affaldsudstyr for brugere i private husholdninger i EU
Dette symbol på produktet eller på dets emballage indikerer, at produktet ikke må bortskaffes sammen med andet husholdningsaffald. I stedet er det dit ansvar at bortskaffe affaldsudstyr ved at aflevere det på dertil beregnede indsamlingssteder med henblik på genbrug af elektrisk og elektronisk affaldsudstyr. Den separate indsamling og genbrug af dit affaldsudstyr på tidspunktet for bortskaffelse er med til at bevare naturlige ressourcer og sikre, at genbrug finder sted på en måde, der beskytter menneskers helbred samt miljøet. Hvis du vil vide mere om, hvor du kan aflevere dit affaldsudstyr til genbrug, kan du kontakte kommunen, det lokale renovationsvæsen eller den forretning, hvor du købte produktet.

Nederlands

Afvoer van afgedankte apparatuur door gebruikers in particuliere huishoudens in de Europese Unie
Dit symbool op het product of de verpakking geeft aan dat dit product niet mag worden afgevoerd met het huishoudelijk afval. Het is uw verantwoordelijkheid uw afgedankte apparatuur af te leveren op een aangewezen inzamelpunt voor de verwerking van afgedankte elektrische en elektronische apparatuur. De gescheiden inzameling en verwerking van uw afgedankte apparatuur draagt bij tot het sparen van natuurlijke bronnen en tot het hergebruik van materiaal op een wijze die de volksgezondheid en het milieu beschermt. Voor meer informatie over waar u uw afgedankte apparatuur kunt inleveren voor recycling kunt u contact opnemen met het gemeentehuis in uw woonplaats, de reinigingsdienst of de winkel waar u het product hebt aangeschaft.

Eesti

Eramajapidamistes kasutuselt kõrvaldatavate seadmete käitlemine Euroopa Liidus
Kui tootel või toote pakendil on see sümbol, ei tohi seda toodet visata olmejäätmete hulka. Teie kohus on viia tarbetuks muutunud seade selleks ettenähtud elektri- ja elektroonikaseadmete utiliseerimiskohta. Utiliseeritavate seadmete eraldi kogumine ja käitlemine aitab säästa loodusvarasid ning tagada, et käitlemine toimub inimeste tervisele ja keskkonnale ohutult. Lisateavet selle kohta, kuhu saate utiliseeritava seadme käitlemiseks viia, saate küsida kohalikust omavalitsusest, olmejäätmete utiliseerimispunktist või kauplusest, kust te seadme ostsite.

Suomi

Hävitettävien laitteiden käsittely kotitalouksissa Euroopan unionin alueella
Tämä tuotteessa tai sen pakkauksessa oleva merkintä osoittaa, että tuotetta ei saa hävittää talousjätteiden mukana. Käyttäjän velvollisuus on huolehtia siitä, että hävittävä laite toimitetaan sähkö- ja elektroniikkalaitteromun keräyspisteeseen. Hävitettävien laitteiden erillinen keräys ja kierrätys säästää luonnonvaroja. Näin toimimalla varmistetaan myös, että kierrätys tapahtuu tavalla, joka suojelee ihmisten terveyttä ja ympäristöä. Saat tarvittaessa lisätietoja jätteiden kierrätyspaikoista paikallisilta viranomaisilta, jäteyhtiöiltä tai tuotteen jälleenmyyjältä.

Ελληνικά

Απόρριψη άχρηστων συσκευών στην Ευρωπαϊκή Ένωση
Το παρόν σύμβολο στον εξοπλισμό ή στη συσκευασία του υποδεικνύει ότι το προϊόν αυτό δεν πρέπει να πεταχτεί μαζί με άλλα οικιακά απορρίμματα. Αντίθετα, ευθύνη σας είναι να απορρίψετε τις άχρηστες συσκευές σε μια καθορισμένη μονάδα συλλογής απορριμμάτων για την ανακύκλωση άχρηστου ηλεκτρικού και ηλεκτρονικού εξοπλισμού. Η χωριστή συλλογή και ανακύκλωση των άχρηστων συσκευών θα συμβάλει στη διατήρηση των φυσικών πόρων και στη διασφάλιση ότι θα ανακυκλωθούν με τέτοιον τρόπο, ώστε να προστατεύται η υγεία των ανθρώπων και το περιβάλλον. Για περισσότερες πληροφορίες σχετικά με το ποιο μπορείτε να απορρίψετε τις άχρηστες συσκευές για ανακύκλωση, επικοινωνήστε με τις κατά τόπους αρμόδιες αρχές ή με το κατάστημα από το οποίο αγοράσατε το προϊόν.

Magyar

A hulladékanyagok kezelése a magánháztartásokban az Európai Unióban
Ez a szimbólum, amely a terméken vagy annak csomagolásán van feltüntetve, azt jelzi, hogy a termék nem kezelhető együtt az egyéb háztartási hulladékkal. Az Ön feladata, hogy a készülék hulladékanyagait eljuttassa olyan kijelölt gyűjtőhelyre, amely az elektromos hulladékanyagok és az elektronikus berendezések újrahasznosításával foglalkozik. A hulladékanyagok elkülönített gyűjtése és újrahasznosítása hozzájárul a természeti erőforrások megőrzéséhez, egyúttal azt is biztosítja, hogy a hulladék újrahasznosítása az egészségre és a környezetre nem ártalmas módon történik. Ha tájékoztatást szeretne kapni azokról a helyekről, ahol leadhatja újrahasznosításra a hulladékanyagokat, forduljon a helyi önkormányzathoz, a háztartási hulladék begyűjtésével foglalkozó vállalathoz vagy a termék forgalmazójához.

Latviešu

Lietotāju atbrīvošanās no nederīgām ierīcēm Eiropas Savienības privātajās mājsaimniecībās
Šis simbols uz ierīces vai tās iepakojuma norāda, ka šo ierīci nedrīkst izmest kopā ar pārējiem mājsaimniecības atkritumiem. Jūs esat atbildīgs par atbrīvošanos no nederīgās ierīces, to nododot norādītajā savākšanas vietā, lai tiktu veikta nederīgā elektriskā un elektroniskā aprīkojuma otrreizējā pārstrāde. Speciāla nederīgās ierīces savākšana un otrreizējā pārstrāde palīdz taupīt dabas resursus un nodrošina tādu otrreizējo pārstrādi, kas sargā cilvēku veselību un apkārtējo vidi. Lai iegūtu papildu informāciju par to, kur otrreizējai pārstrādei var nogādāt nederīgo ierīci, lūdzu, sazinieties ar vietējo pašvaldību, mājsaimniecības atkritumu savākšanas dienestu vai veikalu, kurā iegādājāties šo ierīci.

Lietuviškai

Europos Sąjungos vartotojų ir privačių namų ūkių atliekamos įrangos išmetimas
Šis simbolis ant produkto arba jo pakuotės nurodo, kad produktas negali būti išmestas kartu su kitomis namų ūkio atliekomis. Jūs privalote išmesti savo atliekamą įrangą atiduodami ją į atliekamos elektronikos ir elektros įrangos perdirbimo punktus. Jei atliekama įranga bus atskirai surenkama ir perdirbama, bus išsaugomi natūralūs ištekliai ir užtikrinama, kad įranga yra perdirbta žmogaus sveikatą ir gamtą tausojančiu būdu. Dėl informacijos apie tai, kur galite išmesti atliekamą perdirbti skirtą įrangą kreipkitės į atitinkamą vietos tarnybą, namų ūkio atliekų išvežimo tarnybą arba į parduotuvę, kurioje pirkote produktą.

Polski

Utylizacja zużytego sprzętu przez użytkowników domowych w Unii Europejskiej
Symbol ten umieszczony na produkcie lub opakowaniu oznacza, że tego produktu nie należy wyrzucać razem z innymi odpadami domowymi. Użytkownik jest odpowiedzialny za dostarczenie zużytego sprzętu do wyznaczonego punktu gromadzenia zużytych urządzeń elektrycznych i elektronicznych. Gromadzenie osobno i recykling tego typu odpadów przyczynia się do ochrony zasobów naturalnych i jest bezpieczny dla zdrowia i środowiska naturalnego. Dalsze informacje na temat sposobu utylizacji zużytych urządzeń można uzyskać u odpowiednich władz lokalnych, w przedsiębiorstwie zajmującym się usuwaniem odpadów lub w miejscu zakupu produktu.

Português

Descarte de equipamentos por usuários em residências da União Européia
Este símbolo no produto ou na embalagem indica que o produto não pode ser descartado junto com o lixo doméstico. No entanto, é sua responsabilidade levar os equipamentos a serem descartados a um ponto de coleta designado para a reciclagem de equipamentos eletro-eletrônicos. A coleta separada e a reciclagem dos equipamentos no momento do descarte ajudam na conservação dos recursos naturais e garantem que os equipamentos serão reciclados de forma a proteger a saúde das pessoas e o meio ambiente. Para obter mais informações sobre onde descartar equipamentos para reciclagem, entre em contato com o escritório local de sua cidade, o serviço de limpeza pública de seu bairro ou a loja em que adquiriu o produto.

Slovenčina

Postup používateľov v krajinách Európskej únie pri vyhadzovaní zariadenia v domácom používaní do odpadu
Tento symbol na produkte alebo na jeho obale znamená, že nesmie by vyhodený s iným komunálnym odpadom. Namiesto toho máte povinnos odovzda toto zariadenie na zbernom mieste, kde sa zabezpečuje recyklácia elektrických a elektronických zariadení. Separovaný zber a recyklácia zariadenia určeného na odpad pomôže chráni prírodné zdroje a zabezpečí taký spôsob recyklácie, ktorý bude chráni ľudské zdravie a životné prostredie. Ďalšie informácie o separovanom zbere a recyklácii získate na miestnom obecnom úrade, vo firme zabezpečujúcej zber vášho komunálneho odpadu alebo v predajni, kde ste produkt kúpili.

Slovenščina

Ravnanje z odpadno opremo v gospodinjstvih znotraj Evropske unije
Ta znak na izdelku ali embalaži izdelka pomeni, da izdelka ne smete odlagati skupaj z drugimi gospodinjskimi odpadki. Odpadno opremo ste dolžni oddati na določenem zbirnem mestu za recikliranje odpadne električne in elektronske opreme. Z ločenim zbiranjem in recikliranjem odpadne opreme ob odlaganju boste pomagali ohraniti naravne vire in zagotovili, da bo odpadna oprema reciklirana tako, da se varuje zdravje ljudi in okolje. Več informacij o mestih, kjer lahko oddate odpadno opremo za recikliranje, lahko dobite na občini, v komunalnem podjetju ali trgovini, kjer ste izdelek kupili.

Svenska

Kassering av förbrukningsmaterial, för hem- och privatanvändare i EU
Produkter eller produktförpackningar med den här symbolen får inte kasseras med vanligt hushållsavfall. I stället har du ansvar för att produkten lämnas till en behörig återvinningsstation för hantering av el- och elektronikprodukter. Genom att lämna kasserade produkter till återvinning hjälper du till att bevara våra gemensamma naturresurser. Dessutom skyddas både människor och miljön när produkter återvinns på rätt sätt. Kommunala myndigheter, sophanteringsföretag eller butiken där varan köptes kan ge mer information om var du lämnar kasserade produkter för återvinning.

Sostanze chimiche

HP si impegna a fornire ai propri clienti informazioni sulle sostanze chimiche contenute nei propri prodotti nella misura necessaria a soddisfare i requisiti legali, ad esempio REACH *(normativa CE N. 1907/2006 del Parlamento Europeo e del Consiglio)*. Un rapporto delle informazioni chimiche per questo prodotto è disponibile all'indirizzo: www.hp.com/go/reach.

Avvisi normativi

L'unità HP Photosmart soddisfa i requisiti degli enti normativi del proprio paese/regione.

Questa sezione tratta i seguenti argomenti:

- Numero di modello normativo
- FCC statement
- VCCI (Class B) compliance statement for users in Japan
- Notice to users in Japan about the power cord
- Notice to users in Korea
- HP Photosmart C4700 series declaration of conformity

Numero di modello normativo

Ai fini della conformità alle norme, al prodotto è assegnato un Numero di modello normativo. Il Numero di conformità relativo a questo prodotto è SNPRH-0803-01. Il numero di conformità non deve essere confuso con il nome commerciale (HP Photosmart C4700 series, ecc.) o con i codici del prodotto (Q8380A, ecc.).

FCC statement

FCC statement

The United States Federal Communications Commission (in 47 CFR 15.105) has specified that the following notice be brought to the attention of users of this product.

This equipment has been tested and found to comply with the limits for a Class B digital device, pursuant to Part 15 of the FCC Rules. These limits are designed to provide reasonable protection against harmful interference in a residential installation. This equipment generates, uses and can radiate radio frequency energy and, if not installed and used in accordance with the instructions, may cause harmful interference to radio communications. However, there is no guarantee that interference will not occur in a particular installation. If this equipment does cause harmful interference to radio or television reception, which can be determined by turning the equipment off and on, the user is encouraged to try to correct the interference by one or more of the following measures:

- Reorient the receiving antenna.
- Increase the separation between the equipment and the receiver.
- Connect the equipment into an outlet on a circuit different from that to which the receiver is connected.
- Consult the dealer or an experienced radio/TV technician for help.

For further information, contact:

Manager of Corporate Product Regulations
Hewlett-Packard Company
3000 Hanover Street
Palo Alto, Ca 94304
(650) 857-1501

Modifications (part 15.21)

The FCC requires the user to be notified that any changes or modifications made to this device that are not expressly approved by HP may void the user's authority to operate the equipment.

This device complies with Part 15 of the FCC Rules. Operation is subject to the following two conditions: (1) this device may not cause harmful interference, and (2) this device must accept any interference received, including interference that may cause undesired operation.

VCCI (Class B) compliance statement for users in Japan

この装置は、情報処理装置等電波障害自主規制協議会（VCCI）の基準に基づくクラスB情報技術装置です。この装置は、家庭環境で使用することを目的としていますが、この装置がラジオやテレビジョン受信機に近接して使用されると受信障害を引き起こすことがあります。

取り扱い説明書に従って正しい取り扱いをして下さい。

Notice to users in Japan about the power cord

製品には、同梱された電源コードをお使い下さい。

同梱された電源コードは、他の製品では使用出来ません。

Notice to users in Korea

B 급 기기(가정용 방송통신기기)

이 기기는 가정용(B급)으로 전자파적합등록을 한 기기로서 주 로 가정에서 사용하는 것을 목적으로 하며, 모든 지역에서 사 용할 수 있습니다.

HP Photosmart C4700 series declaration of conformity

DECLARATION OF CONFORMITY

according to ISO/IEC 17050-1 and EN 17050-1

DoC #: SNPRH-0803-01 Rev A

Supplier's Name: **Hewlett-Packard Company**
Supplier's Address: 20, Jia Feng Road Waigaoqiao Free Trade Zone Pudong, Shanghai， PRC 200131

declares, that the product
Product Name and Model: HP Photosmart C4700 series
Regulatory Model Number: [1)] SNPRH-0803-01
Product Options: All
Radio Module: RSVLD-0707
Conforms to the following Product Specifications and Regulations:

EMC:
CISPR 22: 2005 / EN 55022: 2006 Class B
EN 55024:1998 + A1:2001 + A2:2003
EN 61000-3-2: 2006
EN61000-3-3:1995+A1:2001+A2:2005
FCC CFR 47 Part 15 Class B / ICES-003,Issue 4 Class B

Safety:
EN 60950-1:2001+A11:2004 / IEC 60950-1:2001
EN 60825-1 1994+A1:2002+A2:2001

Environment:
WEEE Directive 2002/96/EC
RoHS Directive 2002/95/EC.

Radio:
EN 300 328 V1.7.1
EN 301 489-1 V1.6.1/ EN 301 489-17 V1.2.1

Health:
EU: 1999/519/EC

This device complies with part 15 of the FCC Rules. Operation is subject to the following two conditions: (1) This device may not cause harmful interference, and (2) this device must accept any interference received, including interference that may cause undesired operation.
The product herewith complies with the requirements of the Low Voltage Directive 2006/95/EC, EMC Directive 2004/108/EC and the R&TTE Directive 99/5/EC, WEEE Directive 2002/96/EC and RoHS Directive 2002/95/EC and carries the CE-marking accordingly.

Additional Information:

1) his product is assigned a Regulatory Model Number which stays with the regulatory aspects of the design. The Regulatory Model Number is the main product identifier in the regulatory documentation and test reports, this number should not be confused with the marketing name or the product numbers.

5 Nov 2008

Peng Cong
IPMO (China) Product Regulations Manager

Local contact for regulatory topics only:
EMEA: Hewlett-Packard GmbH, HQ-TRE, Herrenberger Strasse 140, 71034 Boeblingen, Germany www.hp.com/go/certificates
U.S.: Hewlett –Packard, 3000 Hanover St., Palo Alto 94304, U.S.A. 650-857-1501

Normative wireless

Questa sezione contiene informazioni sulle normative relative ai prodotti wireless:

- Exposure to radio frequency radiation
- Notice to users in Brazil
- Notice to users in Canada
- European Union regulatory notice
- Notice to users in Taiwan

Exposure to radio frequency radiation

Exposure to radio frequency radiation

Caution The radiated output power of this device is far below the FCC radio frequency exposure limits. Nevertheless, the device shall be used in such a manner that the potential for human contact during normal operation is minimized. This product and any attached external antenna, if supported, shall be placed in such a manner to minimize the potential for human contact during normal operation. In order to avoid the possibility of exceeding the FCC radio frequency exposure limits, human proximity to the antenna shall not be less than 20 cm (8 inches) during normal operation.

Notice to users in Brazil

Aviso aos usuários no Brasil

Este equipamento opera em caráter secundário, isto é, não tem direito à proteção contra interferência prejudicial, mesmo de estações do mesmo tipo, e não pode causar interferência a sistemas operando em caráter primário. (Res.ANATEL 282/2001).

Notice to users in Canada

Notice to users in Canada/Note à l'attention des utilisateurs canadiens

For Indoor Use. This digital apparatus does not exceed the Class B limits for radio noise emissions from the digital apparatus set out in the Radio Interference Regulations of the Canadian Department of Communications. The internal wireless radio complies with RSS 210 and RSS GEN of Industry Canada.

Utiliser à l'intérieur. Le présent appareil numérique n'émet pas de bruit radioélectrique dépassant les limites applicables aux appareils numériques de la classe B prescrites dans le Règlement sur le brouillage radioélectrique édicté par le ministère des Communications du Canada. Le composant RF interne est conforme a la norme RSS-210 and RSS GEN d'Industrie Canada.

European Union regulatory notice

Notice to users in Taiwan

低功率電波輻射性電機管理辦法

第十二條

經型式認證合格之低功率射頻電機，非經許可，公司、商號或使用者均不得擅自變更頻率、加大功率或變更設計之特性及功能。

第十四條

低功率射頻電機之使用不得影響飛航安全及干擾合法通信；經發現有干擾現象時，應立即停用，並改善至無干擾時方得繼續使用。

前項合法通信，指依電信法規定作業之無線電通信。低功率射頻電機須忍受合法通信或工業、科學及醫藥用電波輻射性電機設備之干擾。

Indice

A
accessorio per la
con una cartuccia di inchiostro 52
adattamento a pagina non riuscito 69
al termine del periodo di assistenza 56
allineamento
cartucce di stampa 80
non riuscito 80
ambiente
Programma per la protezione dell'ambiente 108
specifiche ambientali 107
arresto non corretto 72
assistenza telefonica 55
avvisi normativi 112

B
buste
specifiche 107

C
carta
specifiche 107
suggerimenti 21
tipi consigliati 18
carta formato Legal
specifiche 107
carta formato Letter
specifiche 107
carta fotografica
specifiche 107
tipi consigliati 17
carta fotografica da 10 x 15 cm
specifiche 107
cartucce d'inchiostro
inchiostro HP esaurito 104
cartucce di stampa
allineamento 80
danneggiate 90
inchiostro non HP 84
inchiostro quasi esaurito 80
mancanti 90
Messaggio di errore 90
messaggio di errore 85
non corrette 85
chiave WEP, installazione 9
codifica
chiave WEP 9
condivisione della stampante
usb 10
Windows 10
copia
adattamento a pagina non riuscito 69
risoluzione dei problemi 69
specifiche 108

D
dati tecnici
specifiche ambientali 107
specifiche della carta 107
specifiche di copia 108
specifiche di stampa 108
disinstallazione del software 61
display
modificare le misure 60
durata dell'assistenza telefonica
periodo di assistenza 55

E
etichette
specifiche 107

F
file
formati supportati 75
illeggibili 74
nome non valido 75
foto
mancanti 74

G
garanzia 56

I
impostazioni di stampa
qualità di stampa 66
inchiostri
tempo di asciugatura 79
inchiostro
quasi esaurito 80
informazioni sulle regolamentazioni
normative wireless 114
numero di modello normativo 112
informazioni tecniche
requisiti di sistema 107
specifiche di scansione 108
installazione del software
disinstallazione 61
reinstallazione 61

L
lucidi
specifiche 107

M
mancanti
testo da scansione 71
messaggi di errore
lettura o scrittura del file 74
schede di memoria 77
modalità Backup dell'inchiostro 52

N
nome non valido 75

P
pagine Web, stampa 31
pannello di controllo
funzioni 14
pulsanti 14
problemi
copia 69
messaggi di errore 71

scansione 70
stampa 62
problemi di collegamento
HP All-in-One non si accende 57
protezione
rete, chiave WEP 9
risoluzione dei problemi 9
pulsanti, pannello di controllo 14

R

reinstallazione del software 61
requisiti di sistema 107
rete
protezione 9
scheda di interfaccia 5, 6
riciclaggio
cartucce d'inchiostro 110
risoluzione dei problemi
configurazione 56
copia 69
memoria, scheda di 67
messaggi di errore 71
misure errate 60
scansione 70
stampa 62
ritaglio
operazione non riuscita 76

S

scansione
formato testo non corretto 70
operazione non riuscita 72
risoluzione dei problemi 70
ritaglio non corretto 70
specifiche di scansione 108
testo non corretto 71
testo visualizzato come linee tratteggiate 70
scheda Collegamenti per la stampa 33
scheda di interfaccia 5, 6
schede di memoria
file illeggibile 74
foto mancanti 74
HP Photosmart non legge 67
messaggio di errore 77
risoluzione dei problemi 67
sicurezza
rete, chiave WEP 9
stampa
Pagine Web 31
risoluzione dei problemi 62
specifiche 108
stampa, cartucce
già utilizzate 103
stampante trovata, schermata in Windows 10
supporto tecnico alla clientela
garanzia 56

T

testo
formato non corretto per la scansione 70
linee tratteggiate nell'immagine acquisita tramite scansione 70
non corretto o mancante dopo la scansione 71
tipi di collegamento supportati
condivisione della stampante 10

V

versione del firmware non corrispondente 72