HP Photosmart D110 series

Ajuda do Windows

HP Photosmart D110 series

Conteúdo

1 Ajuda do HP Photosmart D110 series 3

2 Conhecer o HP Photosmart
Peças da impressora 5
Recursos do painel de controle 6
TouchSmart Web 6

3 Como? 7

4 Imprimir
Dicas para imprimir com êxito 12

5 Cópia e digitalização
Copiar texto ou documentos misturados 13
Digitalizar para um computador 15
Dicas para cópia e digitalização com êxito 16

6 Trabalhar com cartuchos
Substituir os cartuchos 19
Informações da garantia do cartucho 21
Solicitar suprimentos de tinta 22
Modo de reserva de tinta 22
Verificação dos níveis estimados de tinta 23
Dicas para trabalhar com cartuchos de tinta 24

7 Conectividade
Adicione o HP Photosmart a uma rede 25
Dicas para configurar e usar uma impressora em rede 30

9 Suporte HP
Período de suporte por telefone 35
Fazer uma ligação 35
Opções adicionais de garantia 35
Eliminar o congestionamento de papel pela porta de acesso traseira 35

10 Informações técnicas
Aviso 37
Especificações 37
Programa de controle do risco ambiental dos produtos 38
Avisos sobre regulamentação 42
Instruções sobre regulamentação sem fio 45

Índice 49

1 Ajuda do HP Photosmart D110 series

Para obter informações sobre o HP Photosmart, consulte:

- “Como?” na página 7
- “Conhecer o HP Photosmart” na página 5
- “Imprimir” na página 9
- “Cópia e digitalização” na página 13
- “Trabalhar com cartuchos” na página 19
- “Conectividade” na página 25
- “Informações técnicas” na página 37

2 Conhecer o HP Photosmart

- Peças da impressora
- Recursos do painel de controle
- TouchSmart Web

Peças da impressora

Figura 2-1 Peças da impressora

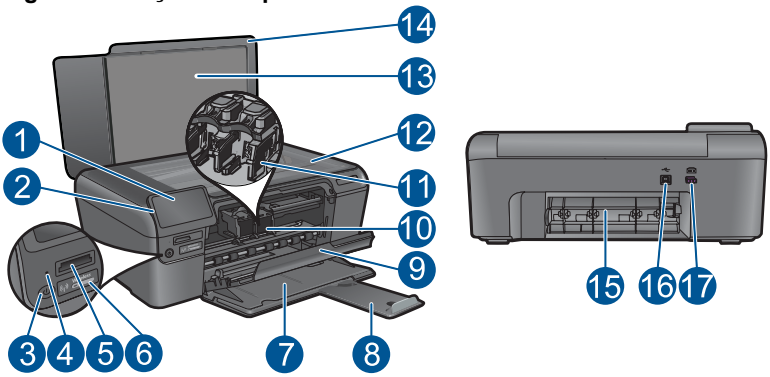

1	Visor gráfico colorido (também chamado de visor)
2	Painel de controle
3	Botão Liga/Desliga
4	Luz de foto
5	Slots de cartão de memória para cartões Memory Stick DUO e Secure Digital (SD-MMC)
6	Botão Sem fio: Inicia o menu de conexão sem fio. Pressione e mantenha pressionado o botão de conexão sem fio para iniciar a Configuração protegida por Wi-Fi (WPS).
7	Bandeja do papel
8	Extensão da bandeja de papel (também conhecida como extensão da bandeja)
9	Porta do cartucho
10	Área de acesso aos cartuchos
11	Carro de impressão
12	Vidro
13	Revestimento da tampa
14	Tampa
15	Porta traseira
16	Porta USB traseira
17	Conexão de alimentação (use apenas com o adaptador de alimentação fornecido pela HP.)

Recursos do painel de controle

Figura 2-2 Recursos do painel de controle

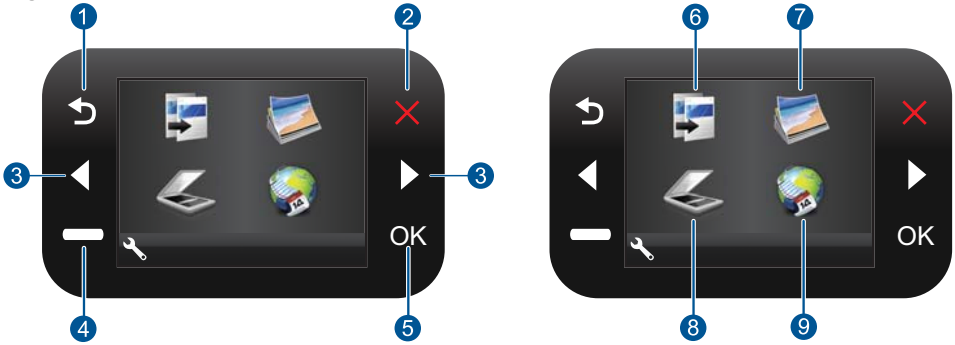

1	Voltar: retorna à tela anterior.
2	Cancelar: interrompe a operação atual, restaura as configurações padrão e limpa a seleção de fotos atual.
3	**Teclas direcionais**: permite navegar por fotos e opções de menu.
4	**Instalação**: abre o menu **Instalação**, no qual é possível alterar configurações do dispositivo e executar funções de manutenção.
5	**OK**: seleciona uma configuração do menu, valor ou foto.
6	**Copiar**: abre o menu **Copiar**, em que você pode selecionar um tipo de cópia ou alterar as configurações de cópia.
7	**Foto**: abre o menu **Foto**.
8	**Digitalizar**: abre o menu Menu de destino da digitalização, em que você pode selecionar o destino da digitalização.
9	**Apps**: o **TouchSmart Web** oferece um jeito rápido e fácil de acessar e imprimir informações da web, como cupons, páginas para colorir e quebra-cabeças.

TouchSmart Web

O **TouchSmart Web** Manager pode ser usado para adicionar novo **Apps** ou remover **Apps**.

Gerenciar Apps

▲ Adicionar novos **Apps**.

a. Pressione as teclas de direção para navegar até a opção de menu Web. Pressione **OK**.

b. Pressione as teclas de direção para navegar até a opção de menu Mais. Pressione **OK**. Marque o **Apps** desejado. Pressione **OK**. Siga as mensagens.

3 Como?

Esta seção contém links para as tarefas mais comuns, como impressão de fotos, digitalização e cópias.

"TouchSmart Web" na página 6

"Substituir os cartuchos" na página 19

"Colocar mídia" na página 31

"Digitalizar para um computador" na página 15

"Copiar texto ou documentos misturados" na página 13

"Eliminar o congestionamento de papel pela porta de acesso traseira" na página 35

4 Imprimir

“Imprimir documentos” na página 9

“Imprimir fotos” na página 10

“Imprimir envelopes” na página 11

Tópicos relacionados

- “Colocar mídia” na página 31
- “Dicas para imprimir com êxito” na página 12

Imprimir documentos

A maioria das configurações de impressão são automaticamente manuseadas pelo aplicativo de software. As configurações precisam ser alteradas manualmente apenas quando você alterar a qualidade da impressão, imprimir em tipos específicos de papel ou transparência ou quando utilizar recursos especiais.

Para imprimir em um aplicativo

1. Certifique-se de que haja papel na bandeja de papel.
2. No menu **Arquivo** do aplicativo, clique em **Imprimir**.
3. Verifique se o produto corresponde à impressora selecionada.
4. Se for necessário alterar as configurações, clique no botão que abre a caixa de diálogo **Propriedades**.
   Dependendo do aplicativo, o botão pode se chamar **Propriedades**, **Opções**, **Configuração da impressora**, **Impressora** ou **Preferências**.

   Nota Ao imprimir uma foto, você deve selecionar as opções para o papel fotográfico e o aperfeiçoamento de fotos específicos.

5. Selecione as opções apropriadas para o trabalho de impressão usando os recursos disponíveis nas guias **Avançada**, **Atalhos de impressão**, **Recursos** e **Cor**.

   Dica Você pode selecionar facilmente as opções adequadas para o seu trabalho de impressão escolhendo uma das tarefas na guia **Atalhos de impressão**. Clique em um tipo de tarefa de impressão na lista **Atalhos de impressão**. As configurações padrão desse tipo de tarefa de impressão são definidas e apresentadas em forma resumida na guia **Atalhos de impressão**. Se necessário, faça suas configurações personalizadas aqui e salve-as como um novo atalho de impressão. Para salvar um atalho de impressão personalizado, selecione-o e clique em **Salvar**. Para excluir um atalho, selecione-o e clique em **Excluir**.

6. Clique em **OK** para fechar a caixa de diálogo **Propriedades**.
7. Clique em **Imprimir** ou em **OK** para começar a imprimir.

Tópicos associados

- "Colocar mídia" na página 31
- "Dicas para imprimir com êxito" na página 12

Imprimir fotos

"Imprimir fotos salvas no computador" na página 10

Imprimir fotos salvas no computador

Para imprimir uma foto em papel fotográfico

1. Remova todo o papel da bandeja.
2. Coloque o papel fotográfico voltado para baixo, no lado direito da bandeja de papel.

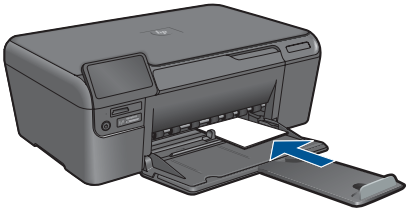

3. Deslize para dentro a guia de comprimento de papel até que pare nas bordas do papel.
4. No menu **Arquivo** do aplicativo, clique em **Imprimir**.
5. Verifique se o produto corresponde à impressora selecionada.
6. Clique no botão que abre a caixa de diálogo **Propriedades**.
   Dependendo do aplicativo, o botão pode se chamar **Propriedades**, **Opções**, **Configuração da impressora**, **Impressora** ou **Preferências**.
7. Clique na guia **Avançadas**.

8. Na área **Opções básicas**, na lista suspensa **Tipo do papel**, selecione **Mais**. Depois, selecione o tipo de papel fotográfico adequado.
9. Na área **Opções de redimensionamento**, na lista suspensa **Tamanho**, selecione **Mais**. Depois, selecione o tamanho do papel correto.
   Se o tamanho e o tipo do papel não forem compatíveis, o software da impressora exibirá um alerta e permitirá que outro tipo ou tamanho de papel seja selecionado.
10. (Opcional) Marque a caixa de seleção **Impressão sem borda** caso ainda não esteja marcada.
    Se o tamanho e o tipo do papel sem margem não forem compatíveis, o software do dispositivo exibirá um alerta e permitirá que outro tipo ou tamanho de papel seja selecionado.
11. Na área **Opções básicas**, selecione uma qualidade de impressão alta, como **Melhor**, na lista **Qualidade de impressão**.

    Nota Para obter a resolução (dpi) mais alta, você pode usar a configuração **Resolução máxima (dpi)** com os tipos de papel fotográficos aceitos. Caso a opção **Resolução máxima (dpi)** não esteja na lista suspensa de Qualidade de impressão, você poderá habilitá-la na guia **Avançadas**.

12. Na área **Tecnologias HP Real Life**, clique na lista suspensa **Ajuste de foto** e selecione as seguintes opções:
    - **Desativado:** não aplica as **Tecnologias HP Real Life** na imagem.
    - **Básico:** melhora imagens de baixa resolução; ajusta moderadamente a nitidez da imagem.
13. Clique em **OK** para retornar à caixa de diálogo **Propriedades**.
14. Clique em **OK**, em seguida, em **Imprimir** ou em **OK** na caixa de diálogo **Imprimir**.

Nota Não deixe o papel fotográfico não utilizado na bandeja de papel da impressora. O papel pode começar a ondular, o que reduz a qualidade da impressão. Para melhores resultados, não deixe as fotos impressas se acumularem na bandeja de papel.

Tópicos associados

- "Colocar mídia" na página 31
- "Dicas para imprimir com êxito" na página 12

Imprimir envelopes

Com o HP Photosmart, você pode imprimir em um único envelope, em vários envelopes ou em folhas de etiquetas desenvolvidas para impressoras inkjet.

Para imprimir um grupo de endereços em etiquetas ou envelopes

1. Imprima primeiro uma página de teste em papel comum.
2. Coloque a página de teste sobre a folha de etiquetas ou envelope e segure-os contra a luz. Verifique o espaçamento de cada bloco de texto. Faça os ajustes necessários.

3. Carregue as etiquetas ou os envelopes na bandeja de papel.

   △ **Cuidado** Não use envelopes com grampos ou janelas. Eles podem ficar presos nos roletes e causar congestionamentos de papel.

4. Deslize a guia de largura do papel para dentro, em direção à pilha de papel fotográfico, até que ela pare.
5. Se estiver imprimindo em envelopes, execute o procedimento a seguir:
   a. Exiba as configurações de impressão e clique na guia **Recursos**.
   b. Na área **Opções de redimensionamento**, clique no tamanho de envelope adequado da lista **Tamanho**.
6. Clique em **OK**, em seguida, em **Imprimir** ou em **OK** na caixa de diálogo **Imprimir**.

Tópicos associados

- "Colocar mídia" na página 31
- "Dicas para imprimir com êxito" na página 12

Dicas para imprimir com êxito

Use as seguintes dicas para imprimir com êxito.

Dicas de impressão

- Use cartuchos HP originais. Os cartuchos HP originais são desenvolvidos e testados com as impressoras HP, para ajudá-lo a produzir resultados excelentes o tempo todo.
- Certifique-se de que os cartuchos tenham tinta suficiente. Para verificar os níveis de tinta estimados, siga a instrução do menu **Ferramentas** no visor. Como alternativa, você pode verificar os níveis de tinta em **Caixa de ferramentas da impressora** no software.
- Coloque uma pilha de papel, não apenas uma página Use papel limpo e liso do mesmo tamanho. Examinar se apenas um tipo de papel foi carregado por vez.
- Ajuste a guia de largura do papel na bandeja de entrada para que encoste suavemente no papel. Verifique se as guias de papel não dobram o papel na bandeja de entrada.
- Defina as configurações de qualidade de impressão e tamanho do papel de acordo com o tipo e o tamanho do papel colocado na bandeja de entrada.
- Use a visualização de impressão para verificar as margens. Não deixe as configurações de margem do documento exceder a área imprimível da impressora.
- Saiba como compartilhar suas fotos on-line e solicitar impressões. Clique aqui para ficar on-line e obter mais informações.
- Saiba mais sobre o **TouchSmart Web** Manager em relação a recibos de impressão, cupons e ou outros conteúdos da web, de maneira simples e fácil. Clique aqui para ficar on-line e obter mais informações.

5 Cópia e digitalização

- Copiar texto ou documentos misturados
- Digitalizar para um computador
- Dicas para cópia e digitalização com êxito

Copiar texto ou documentos misturados

Copiar texto ou documentos misturados

1. Proceda de uma das maneiras a seguir:

   Fazer uma cópia em preto-e-branco

   a. Coloque papel.

   - Carregue papel de tamanho grande na bandeja de papel.

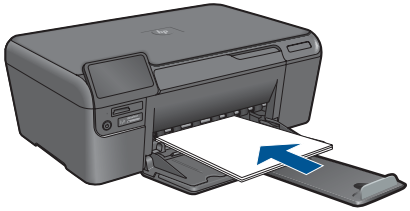

   b. Carregue o original.

   - Levante a tampa do produto.

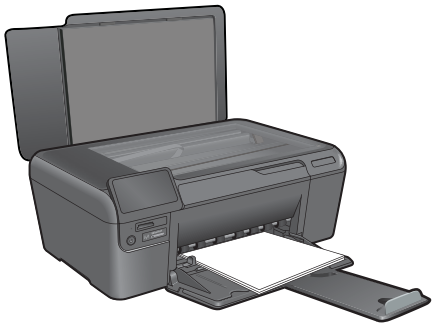

   Dica Para fazer cópias de originais grossos, como livros, você pode remover a tampa.

   - Carregue o original com o lado de impressão voltado para baixo, no canto frontal direito do vidro.

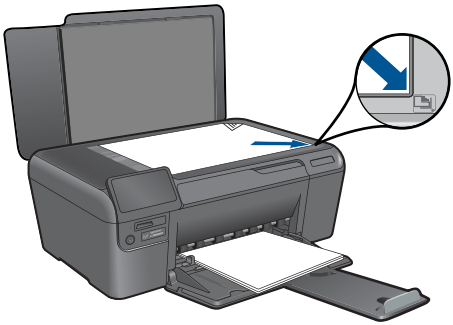

- Feche a tampa.

c. Selecione **Copiar**.
- Na tela inicial, selecione **Copiar** e pressione **OK**.
- Selecione **Cópia em preto** e pressione **OK**.
- Pressione o botão **Configurações** para alterar o tamanho da copia.
- Pressione **Teclas direcionais** para alterar o número de cópias.

d. Inicie a cópia.
- Pressione **OK**.

Fazer uma cópia colorida

a. Coloque papel.
- Carregue papel de tamanho grande na bandeja de papel.

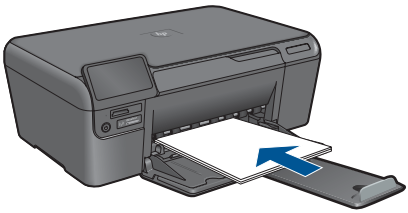

b. Carregue o original.
- Levante a tampa do produto.

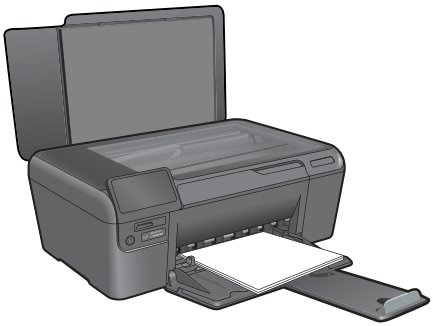

Dica Para fazer cópias de originais grossos, como livros, você pode remover a tampa.

- Carregue o original com o lado de impressão voltado para baixo, no canto frontal direito do vidro.

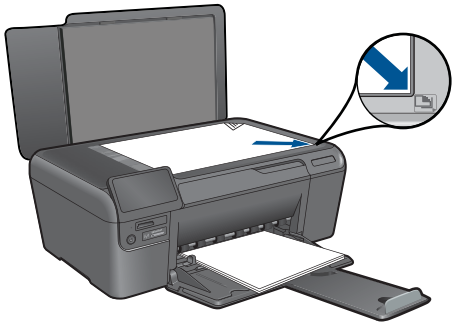

- Feche a tampa.

c. Selecione **Copiar**.
   - Na tela inicial, selecione **Copiar** e pressione **OK**.
   - Selecione **Cópia colorida** e pressione **OK**.
   - Pressione o botão **Configurações** para alterar o tamanho da copia.
   - Pressione **Teclas direcionais** para alterar o número de cópias.

d. Inicie a cópia.
   - Pressione **OK**.

2. Exibir a animação para este tópico.

Tópicos associados

"Dicas para cópia e digitalização com êxito" na página 16

Digitalizar para um computador

Para digitalizar para o computador

1. Carregue o original.
   a. Levante a tampa do produto.

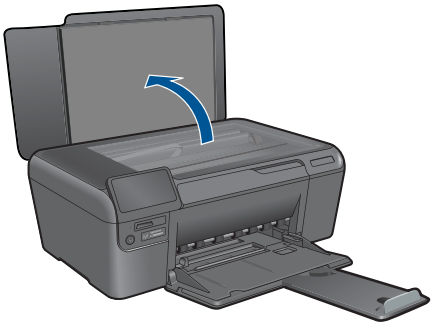

b. Carregue o original com o lado de impressão voltado para baixo, no canto frontal direito do vidro.

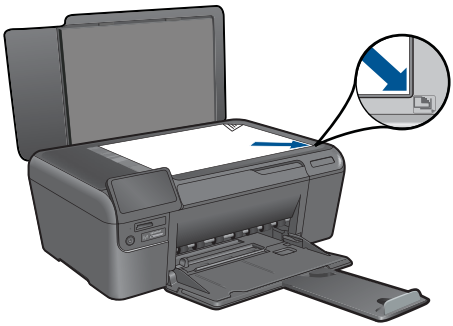

c. Feche a tampa.

2. Inicie a digitalização.
   a. Na tela inicial, selecione **Digitalizar** e pressione **OK**.
   b. Selecione **Digitalizar para o computador** e pressione **OK**.
   Se o equipamento estiver conectado em rede, aparecerá uma lista dos computadores disponíveis. Selecione o computador para o qual você transferir, para iniciar a digitalização.
3. Exibir a animação para este tópico.

Tópicos associados

"Dicas para cópia e digitalização com êxito" na página 16

Dicas para cópia e digitalização com êxito

Use as seguintes dicas para realizar cópia e digitalização com êxito:

- Mantenha o vidro e a parte interna da tampa limpos. O scanner interpreta tudo o que detectar no vidro como parte da imagem.
- Carregue o original com o lado de impressão voltado para baixo, no canto frontal direito do vidro.

- Para copiar ou digitalizar um livro ou outros originais espessos, remova a tampa.
- Para fazer uma cópia grande de um original pequeno, digitalize o original no computador, redimensione a imagem no software de digitalização e, em seguida, imprima uma cópia da imagem ampliada.
- Para evitar texto digitalizado incorretamente ou faltando, verifique se o brilho está definido apropriadamente no software.
- Se o documento a ser digitalizado tiver um layout complexo, selecione o texto em quadros como a configuração de documento de digitalização no software. Com essa configuração, a formação e o layout de texto são retidos.
- Se a imagem digitalizada estiver cortada incorretamente, desative o recurso de corte automático no software e corte a imagem digitalizada manualmente.

6 Trabalhar com cartuchos

- Substituir os cartuchos
- Informações da garantia do cartucho
- Solicitar suprimentos de tinta
- Modo de reserva de tinta
- Verificação dos níveis estimados de tinta
- Dicas para trabalhar com cartuchos de tinta

Substituir os cartuchos

Para substituir os cartuchos

1. Verifique se o equipamento está ligado.
2. Remova o cartucho.
   a. Abra a porta de acesso aos cartuchos.

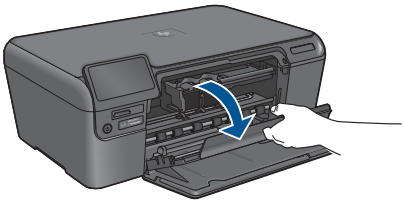

   Aguarde o carro de impressão se mover para o centro do equipamento.
   b. Pressione levemente o cartucho para baixo, para liberá-lo, depois remova-o do slot.

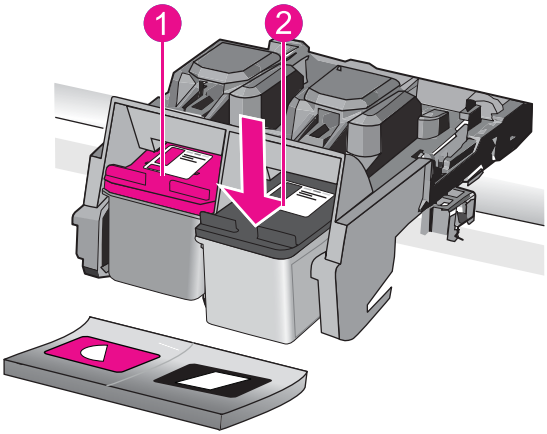

1	Slot do cartucho colorido
2	Slot do cartucho preto

3. Insira um novo cartucho.
   a. Remova o cartucho da embalagem.
   b. Remova a fita plástica, utilizando a aba rosa para puxar.

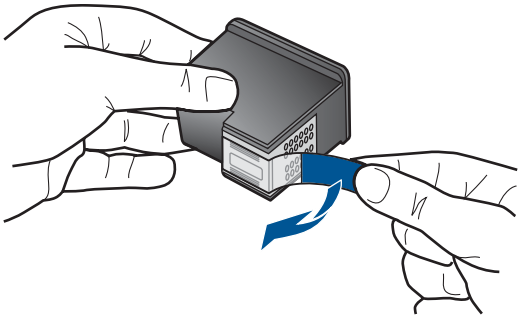

   c. Faça a correspondência dos ícones de cor e deslize o cartucho para dentro do slot até ele ficar encaixado no lugar.

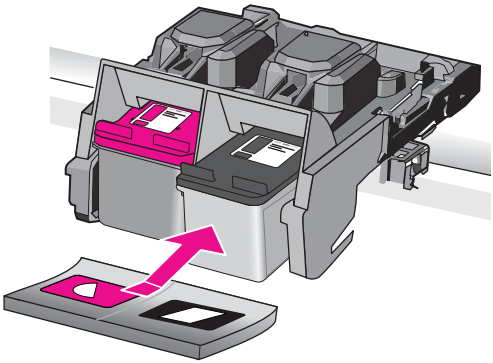

d. Feche a porta de acesso aos cartuchos.

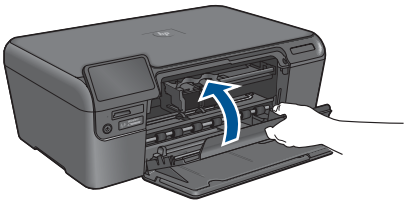

4. Alinhar cartuchos.
   a. Quando solicitado, pressione **OK** para imprimir uma página de alinhamento de cartuchos.
   b. Carregue a página com o lado impresso voltado para baixo no canto frontal direito do vidro e pressione **OK** para digitalizar a página.
   c. Remova a página de alinhamento e recicle-a ou descarte-a.
5. Exibir a animação para este tópico.

Tópicos relacionados

- "Solicitar suprimentos de tinta" na página 22
- "Modo de reserva de tinta" na página 22

Informações da garantia do cartucho

A garantia do(s) cartucho(s) de impressão HP se aplica quando o produto é usado no dispositivo de impressão HP designado. Essa garantia não é válida para cartuchos de tinta HP que foram recarregados, recondicionados, reconstruídos, usado incorretamente ou violado.

Durante o período de garantia, o produto estará protegido, contanto que a tinta HP não tenha acabado. A data do vencimento da garantia, no formato AAAA/MM/DD, pode ser encontrada no produto, conforme indicado:

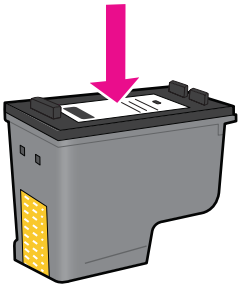

Para uma cópia da Declaração de garantia limitada HP, consulte a documentação impressa que acompanha o dispositivo.

Solicitar suprimentos de tinta

Para saber que suprimentos HP funcionam com o seu produto, encomendar suprimentos on-line ou criar uma lista de compras imprimível, abra a Central de Soluções HP e selecione o recurso de compras on-line.

Informações do cartucho e links para comprar on-line também são exibidos nas mensagens de alerta de tinta. Além disso, você pode encontrar informações sobre cartuchos e fazer encomendas online, visitando www.hp.com/buy/supplies.

Nota Não é possível pedir cartuchos pela Internet em todos os países/regiões. Se isso não for possível no seu país/região, entre em contato com um revendedor HP local para saber como comprar cartuchos.

Modo de reserva de tinta

Use o modo de reserva de tinta para operar o HP Photosmart com somente um cartucho de tinta. O modo de reserva de tinta é ativado quando um cartucho de tinta é retirado do carro de impressão. Durante o modo de reserva de tinta, o equipamento pode imprimir apenas trabalhos a partir do computador.

Nota Quando o HP Photosmart funciona no modo de reserva de tinta, uma mensagem é exibida na tela. Se a mensagem for exibida e dois cartuchos estiverem instalados no produto, verifique se a parte protetora da fita plástica foi retirada dos cartuchos. Quando a fita plástica cobre os contatos do cartucho de impressão, o produto não tem como detectar que o cartucho está instalado.

Para obter mais informações sobre o modo de reserva de tinta, veja os tópicos a seguir:

- “Saída do modo de reserva de tinta” na página 22
- “Sair do modo de reserva de tinta” na página 23

Saída do modo de reserva de tinta

A impressão no modo de reserva de tinta pode ser lenta e afetar a qualidade da impressão.

Cartucho de impressão instalado	Resultado
Cartucho de tinta preto	As cores são impressas em escala de cinza.
Cartucho de tinta colorido	As cores são impressas, mas o preto fica acinzentado e não realmente preto.

Sair do modo de reserva de tinta

Instale dois cartuchos para impressão no HP Photosmart para sair do modo de reserva de tinta.

Tópicos associados

"Substituir os cartuchos" na página 19

Verificação dos níveis estimados de tinta

Você pode verificar facilmente o nível de suprimento de tinta para determinar quando um cartucho deve ser substituído. O nível de suprimento de tinta mostra uma estimativa da quantidade de tinta restante nos cartuchos.

Nota Se o cartucho de impressão instalado for reabastecido ou remanufaturado ou algum que tenha sido usado em outra impressora, o indicador do nível de tinta poderá ficar impreciso ou indisponível.

Nota Os avisos e indicadores de nível de tinta fornecem estimativas apenas para planejamento. Quando receber uma mensagem de aviso de pouca tinta, verifique se você tem um cartucho de impressão disponível para substituição. Não é preciso substituir o cartucho até que a qualidade de impressão seja inaceitável.

Nota A tinta dos cartuchos é usada no processo de impressão de vários modos, como no processo de inicialização que prepara o dispositivo e os cartuchos para impressão, assim como na manutenção do cabeçote de impressão, que mantém os injetores de tinta limpos e a tinta fluindo bem. Além disso, ficam resíduos de tinta no cartucho após ele ser usado. Para obter mais informações, consulte www.hp.com/go/inkusage.

Para verificar os níveis de tinta no software HP Photosmart

1. Na Central de Soluções HP, clique em **Configurações**, aponte para **Configurações de impressão** e, em seguida, clique em **Caixa de ferramentas da impressora**.

   Nota Você também pode abrir a **Caixa de ferramentas da impressora** na caixa de diálogo **Propriedades de impressão**. Na caixa de diálogo **Propriedades de impressão**, clique na guia **Recursos** e no botão **Serviços da impressora**.

   A **Caixa de ferramentas da impressora** é exibida.
2. Clique na guia **Nível de tinta estimado**.
   São exibidos os níveis estimados de tinta para os cartuchos de impressão.

Tópicos relacionados

"Solicitar suprimentos de tinta" na página 22

Dicas para trabalhar com cartuchos de tinta

Use estas dicas para trabalhar com cartuchos de impressão:

- Use o cartucho de impressão correto para a sua impressora. Para obter uma lista de cartuchos de impressão compatíveis, consulte a documentação impressa que acompanha a impressora. Uma alternativa é procurar na **Caixa de Ferramentas da Impressora**, no software.
- Para instalar cartuchos de impressão, verifique se a peça protetora de plástico foi removida de cada cartucho de impressão. Quando a fita plástica cobre os contatos do cartucho de impressão, a impressora não tem como detectar que o cartucho está instalado.
- Inserir os cartuchos de impressão no compartimentos corretos. Combine a cor e o ícone de cada cartucho com a cor e o ícone de cada slot. Certifique-se de que os os cartuchos se encaixem no lugar.
- Usar cartuchos HP originais. Os cartuchos HP originais são desenvolvidos e testados com as impressoras HP, para ajudá-lo a produzir resultados excelentes o tempo todo.
- Use o modo de reserva de tinta para operar a impressora com somente um cartucho de tinta. O modo de reserva de tinta é ativado quando um cartucho de tinta é retirado do carro de impressão. Quando no modo de reserva de tinta, o produto pode imprimir apenas trabalhos a partir do computador.
- É recomendável adquirir cartuchos de impressão sobressalentes quando você receber uma mensagem de aviso de pouca tinta. Isso evita possíveis atrasos na impressão. Não é necessário trocar o cartucho até que a qualidade de impressão esteja muito ruim.
- Certifique-se de que a cabeça de impresão esteja limpa. Siga as instruções no menu **Ferramentas**, no visor da impressora. Uma alternativa é procurar na **Caixa de Ferramentas da Impressora**, no software.
- Após você inserir os novos cartuchuos de impressão, alinhe a impressora, para ter a melhor qualidade de impressão. Siga as instruções no menu **Ferramentas**, no visor da impressora. Uma alternativa é procurar na **Caixa de Ferramentas da Impressora**, no software.

7 Conectividade

Adicione o HP Photosmart a uma rede

- WiFi Protected Setup (WPS, instalação protegida WiFi)
- Sem fio com um roteador (rede de infra-estrutura)
- Sem fio sem um roteador (conexão ad hoc)
- Instalar o software para realizar a conexão de rede

WiFi Protected Setup (WPS, instalação protegida WiFi)

Para conectar o HP Photosmart a uma rede sem fio usando WiFi Protected Setup (WPS, instalação protegida WiFi), você precisará do seguinte:

- Uma rede sem fio 802.11 com roteador sem fio ou ponto de acesso habilitado para WPS.
- Um computador de mesa ou laptop compatível com rede sem fio ou uma placa de interface de rede (NIC). O computador deve estar conectado à rede sem fio na qual você pretende instalar o HP Photosmart.

Para conectar o HP Photosmart usando a Configuração Protegida de WiFi (WPS)

1. Execute um dos seguintes procedimentos:

   Use o método de Apertar o Botão (PBC)

   a. Configure a conexão sem fio.
   - Pressione e mantenha pressionado o botão Sem fio.
   - Pressione o botão correspondente no roteador com WPS ou outro dispositivo de rede.
   - Pressione **OK**.

   b. Instale o software.

   Nota O produto começa um temporizador de aproximadamente dois minutos, durante o qual o botão correspondente deve ser pressionado no dispositivo de rede.

   Usar o método PIN

   a. Configure a conexão sem fio.
   - Pressione o botão Sem fio.
   - Selecione as configurações de conexão sem fio. Pressione **OK**.
   - Selecione a Configuração protegida por WiFi. Pressione **OK**.
   - Selecione o PIN. Pressione **OK**.
     O dispositivo mostra um PIN.

- Insira o PIN no roteador com WPS ou outro dispositivo de rede.
- Pressione **OK**.

b. Instale o software.

Nota O produto começa um temporizador de aproximadamente dois minutos, durante o qual o PIN deve ser inserido no dispositivo de rede.

2. Exibir a animação para este tópico.

Tópicos associados

- "Instalar o software para realizar a conexão de rede" na página 29
- "Dicas para configurar e usar uma impressora em rede" na página 30

Sem fio com um roteador (rede de infra-estrutura)

Para conectar o HP Photosmart a uma rede integrada sem fio WLAN 802.11, você precisará do seguinte:

- Uma rede sem fio 802.11 com roteador ou ponto de acesso sem fio.
- Um computador de mesa ou laptop compatível com rede sem fio ou uma placa de interface de rede (NIC). O computador deve estar conectado à rede sem fio na qual você pretende instalar o HP Photosmart.
- Acesso à internet de banda larga (recomendado) como cabo ou DSL
  Se você conectar o HP Photosmart à rede sem fio com acesso à Internet, a HP recomenda a utilização de um roteador sem fio (ponto de acesso ou estação base) que use DHCP (Dynamic Host Configuration Protocol, Protocolo de configuração de host dinâmico).
- Nome da rede (SSID).
- Chave WEP ou senha WPA (se necessário).

Para conectar o dispositivo utilizando o Assistente de configuração sem fio

1. Anote o nome da sua rede (SSID) e a chave WEP ou a senha WPA.
2. Ative o rádio sem fio.
   a. Desconecte o cabo de rede.
   b. Toque em **Instalação**.
   c. Toque em **Rede**.
   d. Toque em **Rádio sem fio** e em **Liga-desliga**.
3. Inicie o Assistente de configuração sem fio.
   ▲ Toque em Assistente de configuração de rede.
4. Estabeleça conexão com uma rede sem fio.
   ▲ Selecione a rede na lista de redes detectadas.
5. Siga as mensagens.
6. Instale o software.
7. Exibir a animação para este tópico.

Tópicos associados

- "Instalar o software para realizar a conexão de rede" na página 29
- "Dicas para configurar e usar uma impressora em rede" na página 30

Sem fio sem um roteador (conexão ad hoc)

Utilize esta seção se quiser conectar o HP Photosmart a um computador com capacidade para conexão sem fio sem usar roteador sem fio nem ponto de acesso.

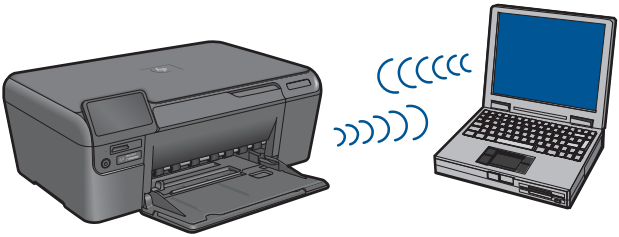

Há dois métodos que podem ser usados para conectar o HP Photosmart ao computador usando uma conexão de rede sem fio ad hoc. Quando estiver conectado, você poderá instalar o software HP Photosmart.

Ligue o rádio sem fio do HP Photosmart e do seu computador. No computador, conecte-se ao nome de rede (SSID) **hp (modelo do produto).(identificador exclusivo de 6 dígitos)**, que é a rede ad hoc padrão criada pelo HP Photosmart. O identificador de 6 dígitos é exclusivo de cada impressora.

OU

Use um perfil de rede ad hoc no seu computador para estabelecer a conexão com o produto. Caso o seu computador não esteja configurado atualmente com um perfil de rede ad hoc, consulte o arquivo Ajuda do sistema operacional do computador para saber o método correto de criação de um perfil ad hoc. Quando o perfil de rede ad hoc tiver sido criado, insira o CD de instalação que acompanha o produto e instale o software. Estabeleça a conexão com o perfil de rede ad hoc criado no computador.

Nota Uma conexão ad hoc poderá ser usada se você não tiver um roteador sem fio ou um ponto de acesso, mas possuir um rádio sem fio no seu computador. Entretanto, uma conexão ad hoc pode resultar em um nível mais baixo de segurança na rede e possivelmente em menor desempenho em comparação com uma conexão de rede em uma infraestrutura que usa um roteador sem fio ou um ponto de acesso.

Para conectar o HP Photosmart a um computador com Windows e conexão ad hoc, o computador deve ter adaptador de rede sem fio e perfil ad hoc. Crie um perfil de rede para um computador com Windows Vista ou Windows XP usando as instruções na seqüência.

Nota O produto vem configurado com um perfil de rede com **hp (modelo do produto).(identificador exclusivo de 6 dígitos)** como o nome da rede (SSID). No entanto, por razões de segurança e privacidade, a HP recomenda a criação de um novo perfil de rede no computador como descrito aqui.

Para criar um perfil de rede (Windows Vista)

Nota O produto vem configurado com um perfil de rede com **hp (modelo do produto).(identificador exclusivo de 6 dígitos)** como o nome da rede (SSID). No entanto, por razões de segurança e privacidade, a HP recomenda a criação de um novo perfil de rede no computador como descrito aqui.

1. No **Painel de Controle**, clique duas vezes em **Rede e Internet** e depois em **Central de Compartilhamento e Rede**.
2. Em **Central de Compartilhamento e Rede** (em **Tarefas** à esquerda), selecione **Configurar uma conexão ou rede**.
3. Escolha a opção de conexão **Configurar uma rede ad hoc sem fio (entre computadores)** e clique em **Próximo**. Leia a descrição e os avisos sobre redes ad hoc e clique em **Próximo>**.
4. Especifique detalhes, incluindo **Nome da rede** (o SSID de sua conexão ad hoc), **Tipo de segurança** e **Senha de segurança**. Se for salvar essa conexão de rede, marque **Salvar esta rede**. Anote o SSID e a Chave de segurança/Senha para referência futura. Clique em **Avançar**.
5. Continue seguindo as instruções para concluir a instalação da conexão de rede ad hoc.

Para criar um perfil de rede (Windows XP)

Nota O produto vem configurado com um perfil de rede com **hp (modelo do produto).(identificador exclusivo de 6 dígitos)** como o nome da rede (SSID). No entanto, por razões de segurança e privacidade, a HP recomenda a criação de um novo perfil de rede no computador como descrito aqui.

1. No **Painel de controle**, clique duas vezes em **Conexões de rede**.
2. Na janela **Conexões de rede**, clique com o botão direito do mouse na **Conexão de rede sem fio**. Se o menu pop-up exibir **Ativar**, selecione esta opção. Por outro lado, se o menu exibir **Desativar**, a conexão sem fio já está desativada.
3. Clique com o botão direito do mouse no ícone **Conexão de rede sem fio**, e depois clique em **Propriedades**.
4. Clique na guia **Rede sem fio**.
5. Selecione a caixa de seleção **Usar Windows para configurar minhas configurações de rede sem fio**.
6. Clique em **Adicionar**, e depois faça o seguinte:
   a. Na caixa **Nome de rede (SSID)**, digite um nome de rede exclusivo à sua escolha.

      Nota É importante lembrar o nome exatamente como foi digitado, pois o nome de rede diferencia maiúscula de minúscula.

   b. Se houver uma lista **Autenticação de rede**, selecione **Abrir**. Do contrário, vá para a próxima etapa.
   c. Na lista **Criptografia de dados**, selecione **WEP**.
   d. Certifique-se de que a caixa de seleção **não** seja selecionada junto com **A chave é fornecida automaticamente para mim**. Se estiver selecionada, clique na caixa de seleção para deselecionar.

e. Na caixa **Chave de rede**, digite uma chave WEP que tenha **exatamente** 5 ou **exatamente** 13 caracteres alfanuméricos (ASCII). Por exemplo, se você digitar 5 caracteres, é possível digitar **ABCDE** ou **12345**. Ou se você digitar 13 caracteres, é possível digitar **ABCDEF1234567**. (12345 e ABCDE são apenas examplos. Selecione uma combinação pessoal.)

   Como alternativa, você pode usar caracteres HEX (hexadecimais) na chave WEP. Uma chave WEP HEX deve ter 10 caracteres para criptografia de 40 bits ou 26 caracteres para criptografia de 128 bits.

f. Na caixa **Confirmar chave de rede**, digite a mesma chave WEP digitada na etapa anterior.

   Nota Você deve lembrar as letras maiúsculas e minúsculas exatas. Se você inserir a chave WEP incorretamente no produto, a conexão sem fio falhará.

g. Digite a chave WEP exatamente como você a digitou, inclusive as letras maiúsculas e minúsculas.

h. Selecione a caixa de seleção para **Esta é uma rede (ad hoc) de computador a computador; pontos de acesso sem fio não são usados**.

i. Clique em **OK** para fechar a janela **Propriedades da rede sem fio** e depois clique em **OK** novamente.

j. Clique em **OK** novamente para fechar a janela **Conexão de propriedades de rede sem fio**.

Tópicos associados

- "Instalar o software para realizar a conexão de rede" na página 29
- "Dicas para configurar e usar uma impressora em rede" na página 30

Instalar o software para realizar a conexão de rede

Use esta seção para instalar o software HP Photosmart em um computador conectado a uma rede. Antes de instalar o software, verifique se conectou o HP Photosmart à rede. Se o HP Photosmart não tiver sido conectado a uma rede, siga as instruções na tela durante a instalação do software para conectar o equipamento à rede.

Nota Se o seu computador está configurado para se conectar a uma série de unidades de rede, certifique-se de que ele esteja conectado a essas unidades antes de instalar o software. Caso contrário, o instalador do software HP Photosmart poderá utilizar uma das letras da unidade reservada e você não conseguirá acessar essa unidade de rede no seu computador.

Nota O tempo de instalação pode variar de 20 a 45 minutos, dependendo do seu sistema operacional, da quantidade de espaço disponível e da velocidade do processador no seu computador.

Para instalar o Windows HP Photosmart em um computador conectado em rede

1. Feche todos os aplicativos sendo executados no seu computador.
2. Insira o CD para Windows que acompanha o produto na unidade de CD-ROM do computador e siga as instruções na tela.

3. Se aparecer uma caixa de diálogo sobre firewalls, siga as instruções. Se forem exibidas mensagens instantâneas do firewall, você deve aceitá-las ou permiti-las sempre.
4. Na tela **Tipo de conexão**, selecione uma opção apropriada e depois clique em **Avançar**.
   A tela **Procurando** é exibida enquanto o programa de instalação procura o dispositivo na rede.
5. Na tela **Impressora localizada**, verificar se a descrição da impressora está correta.
   Se mais de uma impressora for localizada na rede, a tela **Impressoras localizadas** será exibida. Selecione o dispositivo que você deseja conectar.
6. Siga as instruções para instalar o software.
   Quando terminar de instalar o software, o dispositivo estará pronto para ser usado.
7. Para testar a conexão da rede, use o seu computador para imprimir uma página de teste no dispositivo.

Dicas para configurar e usar uma impressora em rede

Use as seguintes dicas para configurar e usar uma impressora em rede:

- Ao configurar a impressora de rede sem fio, verifique se o roteador ou o ponto de acesso sem fio está ligado. A impressora procura roteadores sem fio e lista os nomes de rede detectados no visor.
- Ao especificar a chave WEP ou WPA, use o botão próximo a **Alterar modo** no canto inferior esquerdo para alternar entre os teclados de letras, numérico e de símbolos.
- Para verificar a conexão sem fio, cheque a luz do rádio sem fio no menu **Configurações sem fio** no visor. Se a luz estiver apagada, selecione **Ativar sem fio** para ativar a conexão sem fio. É exibido também o endereço IP da impressora.
- Se o computador estiver conectado a uma VPN, será preciso desconectá-lo da VPN antes de acessar qualquer outro dispositivo da rede, incluindo a impressora.
- Saiba como localizar as configurações de segurança de rede. Clique aqui para ficar on-line e obter mais informações.
- Saiba mais sobre o Utilitário de diagnóstico de rede e outras dicas de solução de problemas. Clique aqui para ficar on-line e obter mais informações.
- Saiba como alterar de uma conexão USB para sem fio. Clique aqui para ficar on-line e obter mais informações.
- Saiba como trabalhar com o firewall e os programas antivírus durante a configuração da impressora. Clique aqui para ficar on-line e obter mais informações.

8 Instruções básicas sobre papel

Colocar mídia

1. Proceda de uma das maneiras a seguir:

   Carregar papel de tamanho pequeno

   a. Bandeja de papel inferior.

   - Deslize a guia de largura de papel para fora.

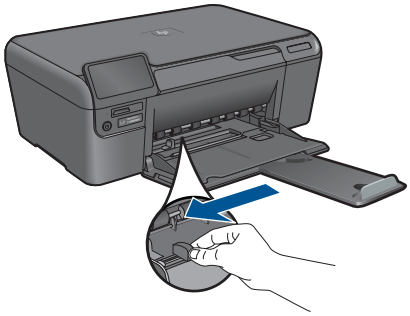

   b. Coloque papel.

   - Insira a pilha de papel fotográfico na bandeja de papel com a borda curta para frente e o lado de impressão voltado para baixo.

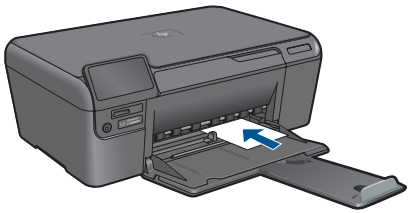

   - Deslize a pilha de papel para frente até ela parar.

     Nota Se o papel fotográfico tiver abas perfuradas, carregue-o de forma que as abas fiquem mais próximas a você.

   - Deslize a guia de largura do papel para dentro até ela encostar na borda do papel.

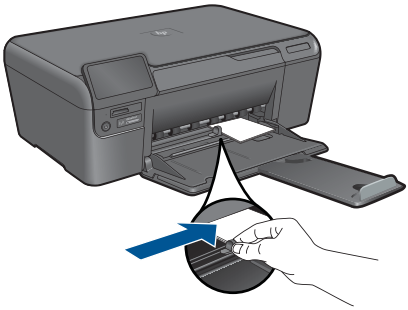

Carregar papel de tamanho grande

a. Bandeja de papel inferior.

- Deslize a guia de largura de papel para fora.

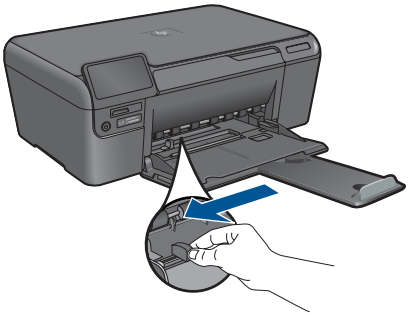

b. Coloque papel.

- Insira a pilha de papel na bandeja de papel com a borda curta para frente e o lado de impressão voltado para baixo.

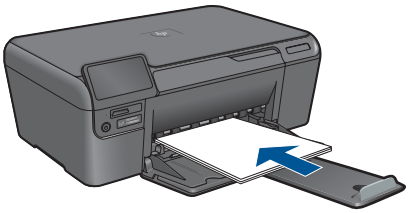

- Deslize a pilha de papel para frente até ela parar.
- Deslize a guia de largura do papel para dentro até ela encostar na borda do papel.

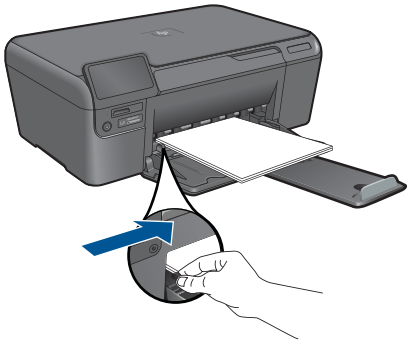

2. Exibir a animação para este tópico.

9 Suporte HP

- Período de suporte por telefone
- Fazer uma ligação
- Opções adicionais de garantia
- Eliminar o congestionamento de papel pela porta de acesso traseira

Período de suporte por telefone

Um ano de suporte telefônico está disponível na América do Norte, Ásia-Pacífico e América Latina. Para verificar a duração do suporte por telefone na Europa, Oriente Médio e África, acesse HP.com/support. Serão aplicadas as tarifas telefônicas padrão.

Fazer uma ligação

Ligue para o suporte HP quando estiver em frente ao computador e ao produto. Esteja preparado para fornecer as seguintes informações:

- Nome do produto (HP Photosmart D110 series)
- Número de série (localizado na parte traseira ou inferior do produto)
- As mensagens exibidas quando o problema ocorre
- Respostas para estas perguntas:
  - Este problema já aconteceu antes?
  - Você pode recriá-lo?
  - Você adicionou algum hardware ou software novo ao computador durante o período em que este problema começou?
  - Aconteceu alguma coisa antes dessa situação (como uma tempestade com trovões, o produto foi movido de lugar etc)?

Para obter a lista de números de telefone de suporte, visite HP.com/support.

Opções adicionais de garantia

Os planos de extensão de serviços estão disponíveis para o HP Photosmart mediante custos adicionais. Consulte HP.com/support, selecione o país/sua região, o idioma e explore os serviços e a área de garantia para obter informações sobre os planos de serviço estendido.

Eliminar o congestionamento de papel pela porta de acesso traseira

Para eliminar um congestionamento de papel da porta traseira

1. Desligue o produto.
2. Remova a porta traseira.

3. Remova o papel congestionado.
4. Recoloque a porta traseira.

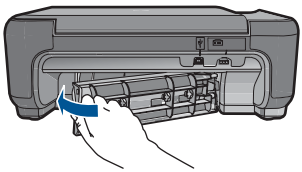

5. Ligue o produto.
6. Tente imprimir novamente.

10 Informações técnicas

As especificações técnicas e informações sobre regulamentações internacionais para seu HP Photosmart são fornecidas nesta seção.

Para especificações adicionais, consulte a documentação impressa que acompanha o HP Photosmart.

Esta seção contém os seguintes tópicos:

- Aviso
- Especificações
- Programa de controle do risco ambiental dos produtos
- Avisos sobre regulamentação
- Instruções sobre regulamentação sem fio

Aviso

Avisos da Hewlett-Packard Company

As informações contidas neste documento estão sujeitas a alterações sem aviso prévio.

Todos os direitos reservados. É proibida a reprodução, adaptação ou tradução deste material sem a permissão prévia por escrito da Hewlett-Packard, exceto quando permitido pelas leis de direitos autorais. As únicas garantias aos produtos e serviços da HP são aquelas descritas nas declarações de garantia expressa que acompanham os respectivos produtos e serviços. Nada aqui contido deve ser interpretado como garantia adicional. A HP não se responsabiliza por erros técnicos ou editoriais nem por omissões aqui contidos.

© 2009 Hewlett-Packard Development Company, L.P.

Microsoft, Windows, Windows XP e Windows Vista são marcas registradas da Microsoft Corporation nos Estados Unidos e/ou em outros países.

Windows 7 é uma marca comercial ou marca registrada da Microsoft Corporation nos Estados Unidos e/ou em outros países.

Intel e Pentium são marcas comerciais ou marcas registradas da Intel Corporation ou suas subsidiárias nos Estados Unidos e/ou em outros países.

Especificações

As especificações técnicas para o HP Photosmart são fornecidas nesta seção. Para as especificações completas do produto, veja a Planilha de Dados do Produto em HP.com/support.

Requisitos do sistema

Os requisitos do sistema e do software estão no arquivo Leiame.

Para informações sobre futuros lançamentos e suporte do sistema, visite o suporte HP online, em HP.com/support.

Especificações ambientais

- Faixa de temperatura operacional recomendada: 15 ºC a 32 ºC (59 ºF a 90 ºF)
- Faixa permitida de temperatura operacional: 5 ºC a 40 ºC (41 ºF a 104 ºF)
- Umidade: 20% a 80% de umidade relativa sem condensação (recomendado); ponto de condensação máximo de 28 ºC
- Faixa de temperatura não operacional (armazenamento): -25 ºC a 60 ºC (13 ºF a 140 ºF)
- Na presença de campos eletromagnéticos altos, é possível que a saída do HP Photosmart seja levemente distorcida
- A HP recomenda a utilização de um cabo USB de até 3 m de comprimento para minimizar o ruído injetado em razão de campos eletromagnéticos altos

Especificações de papel

Tipo	Gramatura do papel	Bandeja de papel*
Papel comum	20 a 24 lb (75 a 90 g/m²)	Até 80 (papel de 20 lb.)

(continuação)

Tipo	Gramatura do papel	Bandeja de papel*
Papel Ofício	20 a 24 lb (75 a 90 g/m²)	Até 80 (papel de 20 lb.)
Cartões de índice	110lb. índice máximo (200g/m²)	Até 30
Cartões Hagaki	110lb. índice máximo (200g/m²)	Até 40
Envelopes	20 a 24 lb. (75 a 90 g/m²)	Até 10
Papel fotográfico de 13 x 18 cm (5 x 7 polegadas)	145 lb. (236 g/m²)	Até 30
Papel fotográfico de 10 x 15 cm (4 x 6 polegadas)	145 lb. (236 g/m²)	Até 30
Papel fotográfico de 216 x 279 mm (8,5 x 11 polegadas)	145 lb. (236 g/m²)	Até 30

* Capacidade máxima.

Nota Para obter uma lista completa dos tamanhos de mídia compatíveis, consulte o driver da impressora.

Especificações de impressão

- A velocidade de impressão varia conforme a complexidade do documento
- Impressão com tamanho panorama
- Método: jato de tinta térmico drop-on-demand
- Idioma: PCL3 GUI

Especificações de digitalização

- Editor de imagem incluído
- Interface compatível com Twain
- Resolução: até 1200 x 2400 ppi ótico; 19200 ppi aprimorado (software)
  Para mais informações sobre a resolução em ppi, consulte o software do scanner.
- Cor: cor de 48 bits, escala de cinza de 8 bits (256 níveis de cinza)
- Tamanho máximo de digitalização do vidro: 21,6 x 29,7 cm

Especificações da cópia

- Processamento digital de imagem
- O número máximo de cópias varia por modelo
- As velocidades de cópia variam conforme o modelo e a complexidade do documento

Resolução de impressão

Para saber mais sobre a resolução da impressora, consulte o software da impressora.

Rendimento dos cartuchos

Acesse www.hp.com/go/learnaboutsupplies para mais informações sobre o rendimento estimado dos cartuchos.

Programa de controle do risco ambiental dos produtos

A Hewlett-Packard tem o compromisso de fornecer produtos de qualidade de forma favorável ao meio ambiente. O projeto de recivlagem foi incorporado ao produto. A quantidade de material foi reduzida ao mínimo, ao mesmo tempo em que se garantiram funcionalidade e confiabilidade adequadas. Os materiais não semelhantes foram projetados para se separarem facilmente. Os

fechos e outras conexões são de fácil localização, acesso e remoção com a utilização de ferramentas comuns. As peças de alta prioridade permitem acesso rápido para facilitar a desmontagem e o reparo.

Para obter mais informações, visite o site Commitment to the Environment da HP:

www.hp.com/hpinfo/globalcitizenship/environment/index.html

Esta seção contém os seguintes tópicos:

- Dicas ecológicas
- Utilização de papel
- Materiais plásticos
- MSDSs (Material Safety Data Sheets)
- Programa de reciclagem
- Consumo de energia
- Programa de reciclagem de suprimentos para jato de tinta HP
- Consumo de energia
- Disposal of waste equipment by users in private households in the European Union
- Substâncias químicas

Dicas ecológicas

A HP tem o compromisso de ajudar os clientes a reduzir o impacto no meio ambiente. A HP fornece as dicas ecológicas abaixo para ajudar a enfocar as formas de avaliar e reduzir o impacto de suas opções de impressão. Além dos recursos específicos neste produto, visite o site de soluções ecológicas da HP para mais informações sobre as iniciativas ambientais da HP.

www.hp.com/hpinfo/globalcitizenship/environment/

Os recursos ecológicos do seu produto

- **Smart Web Printing**: A interface do HP Smart Web Printing contém uma janela **Livro de recortes** e **Editar recortes**, em que você pode armazenar, organizar ou imprimir recortes reunidos na Web.
- **Informações de economia de energia**: Para determinar o status de qualificação do ENERGY STAR® para este produto, consulte "Consumo de energia" na página 40.
- **Materiais reciclados**: Para obter mais informações sobre a reciclagem de produtos HP, visite: www.hp.com/hpinfo/globalcitizenship/environment/recycle/

Utilização de papel

Este produto é adequado para uso de papel reciclado, de acordo com a DIN 19309 e a EN 12281:2002.

Materiais plásticos

As peças plásticas com mais de 25 gramas estão marcadas de acordo com padrões internacionais, o que melhora a identificação de plásticos destinados à reciclagem no final da vida útil do produto.

MSDSs (Material Safety Data Sheets)

As planilhas de dados de segurança do material (MSDS) podem ser obtidas no site da HP, em:

www.hp.com/go/msds

Programa de reciclagem

A HP oferece um número cada vez maior de programas de reciclagem e retorno de produtos em vários países/regiões, em parceria com alguns dos maiores centros de reciclagem de eletrônicos do mundo. A HP preserva recursos revendendo alguns de seus produtos mais populares. Para obter mais informações sobre a reciclagem de produtos HP, visite:

www.hp.com/hpinfo/globalcitizenship/environment/recycle/

Consumo de energia

Os equipamentos de imagem e impressão da Hewlett-Packard com o logotipo ENERGY STAR® atendem às especificações ENERGY STAR da Agência de Proteção Ambiental dos EUA para equipamentos de imagem. A seguinte marca aparecerá em produtos de imagens qualificados para ENERGY STAR:

Informações adicionais sobre os modelos de produtos de imagem qualificados ENERGY STAR se encontram em: www.hp.com/go/energystar

Programa de reciclagem de suprimentos para jato de tinta HP

A HP tem um compromisso com a proteção do meio ambiente. O Programa de reciclagem de suprimentos para jato de tinta HP está disponível em vários países/regiões e permite reciclar gratuitamente cartuchos de impressão usados. Para obter mais informações, visite o seguinte site na Web:

www.hp.com/hpinfo/globalcitizenship/environment/recycle/

Consumo de energia

A utilização de energia diminui significativamente em modo de Suspensão, economizando recursos naturais e dinheiro sem afetar o elevado desempenho deste produto. Para determinar o status de qualificação do ENERGY STAR® para este produto, consulte a Planilha de Dados ou a Planilha de Especificações do Produto. Os produtos qualificados também aparecem no site www.hp.com/go/energystar.

Disposal of waste equipment by users in private households in the European Union

English

Disposal of Waste Equipment by Users in Private Households in the European Union
This symbol on the product or on its packaging indicates that this product must not be disposed of with your other household waste. Instead, it is your responsibility to dispose of your waste equipment by handing it over to a designated collection point for the recycling of waste electrical and electronic equipment. The separate collection and recycling of your waste equipment at the time of disposal will help to conserve natural resources and ensure that it is recycled in a manner that protects human health and the environment. For more information about where you can drop off your waste equipment for recycling, please contact your local city office, your household waste disposal service or the shop where you purchased the product.

Français

Évacuation des équipements usagés par les utilisateurs dans les foyers privés au sein de l'Union européenne
La présence de ce symbole sur le produit ou sur son emballage indique que vous ne pouvez pas vous débarrasser de ce produit de la même façon que vos déchets courants. Au contraire, vous êtes responsable de l'évacuation de vos équipements usagés et, à cet effet, vous êtes tenu de les remettre à un point de collecte agréé pour le recyclage des équipements électriques et électroniques usagés. Le tri, l'évacuation et le recyclage séparés de vos équipements usagés permettent de préserver les ressources naturelles et de s'assurer que ces équipements sont recyclés dans le respect de la santé humaine et de l'environnement. Pour plus d'informations sur les lieux de collecte des équipements usagés, veuillez contacter votre mairie, votre service de traitement des déchets ménagers ou le magasin où vous avez acheté le produit.

Deutsch

Entsorgung von Elektrogeräten durch Benutzer in privaten Haushalten in der EU
Dieses Symbol auf dem Produkt oder dessen Verpackung gibt an, dass das Produkt nicht zusammen mit dem Restmüll entsorgt werden darf. Es obliegt daher Ihrer Verantwortung, das Gerät an einer entsprechenden Stelle für die Entsorgung oder Wiederverwertung von Elektrogeräten aller Art abzugeben (z.B. ein Wertstoffhof). Die separate Sammlung und das Recyceln Ihrer alten Elektrogeräte zum Zeitpunkt ihrer Entsorgung trägt zum Schutz der Umwelt bei und gewährleistet, dass sie auf eine Art und Weise recycelt werden, die keine Gefährdung für die Gesundheit des Menschen und der Umwelt darstellt. Weitere Informationen darüber, wo Sie alte Elektrogeräte zum Recyceln abgeben können, erhalten Sie bei den örtlichen Behörden, Wertstoffhöfen oder dort, wo Sie das Gerät erworben haben.

Italiano

Smaltimento di apparecchiature da rottamare da parte di privati nell'Unione Europea
Questo simbolo che appare sul prodotto o sulla confezione indica che il prodotto non deve essere smaltito assieme agli altri rifiuti domestici. Gli utenti devono provvedere allo smaltimento delle apparecchiature da rottamare portandole al luogo di raccolta indicato per il riciclaggio delle apparecchiature elettriche ed elettroniche. La raccolta e il riciclaggio separati delle apparecchiature da rottamare in fase di smaltimento favoriscono la conservazione delle risorse naturali e garantiscono che tali apparecchiature vengano rottamate nel rispetto dell'ambiente e della tutela della salute. Per ulteriori informazioni sui punti di raccolta delle apparecchiature da rottamare, contattare il proprio comune di residenza, il servizio di smaltimento dei rifiuti locale o il negozio presso il quale è stato acquistato il prodotto.

Español

Eliminación de residuos de aparatos eléctricos y electrónicos por parte de usuarios domésticos en la Unión Europea
Este símbolo en el producto o en el embalaje indica que no se puede desechar el producto junto con los residuos domésticos. Por el contrario, si debe eliminar este tipo de residuo, es responsabilidad del usuario entregarlo en un punto de recogida designado de reciclado de aparatos electrónicos y eléctricos. El reciclaje y la recogida por separado de estos residuos en el momento de la eliminación ayudará a preservar recursos naturales y a garantizar que el reciclaje proteja la salud y el medio ambiente. Si desea información adicional sobre los lugares donde puede dejar estos residuos para su reciclado, póngase en contacto con las autoridades locales de su ciudad, con el servicio de gestión de residuos domésticos o con la tienda donde adquirió el producto.

Česky

Likvidace vysloužilého zařízení uživateli v domácnosti v zemích EU
Tato značka na produktu nebo na jeho obalu označuje, že tento produkt nesmí být likvidován prostým vyhozením do běžného domovního odpadu. Odpovídáte za to, že vysloužilé zařízení bude předáno k likvidaci do stanovených sběrných míst určených k recyklaci vysloužilých elektrických a elektronických zařízení. Likvidace vysloužilého zařízení samostatným sběrem a recyklací napomáhá zachování přírodních zdrojů a zajišťuje, že recyklace proběhne způsobem chránícím lidské zdraví a životní prostředí. Další informace o tom, kam můžete vysloužilé zařízení předat k recyklaci, můžete získat od úřadů místní samosprávy, od společnosti provádějící svoz a likvidaci domovního odpadu nebo v obchodě, kde jste produkt zakoupili.

Dansk

Bortskaffelse af affaldsudstyr for brugere i private husholdninger i EU
Dette symbol på produktet eller på dets emballage indikerer, at produktet ikke må bortskaffes sammen med andet husholdningsaffald. I stedet er det dit ansvar at bortskaffe affaldsudstyr ved at aflevere det på dertil beregnede indsamlingssteder med henblik på genbrug af elektrisk og elektronisk affaldsudstyr. Den separate indsamling og genbrug af dit affaldsudstyr på tidspunktet for bortskaffelse er med til at bevare naturlige ressourcer og sikre, at genbrug finder sted på en måde, der beskytter menneskers helbred samt miljøet. Hvis du vil vide mere om, hvor du kan aflevere dit affaldsudstyr til genbrug, kan du kontakte kommunen, det lokale renovationsvæsen eller den forretning, hvor du købte produktet.

Nederlands

Afvoer van afgedankte apparatuur door gebruikers in particuliere huishoudens in de Europese Unie
Dit symbool op het product of de verpakking geeft aan dat dit product niet mag worden afgevoerd met het huishoudelijk afval. Het is uw verantwoordelijkheid uw afgedankte apparatuur af te leveren op een aangewezen inzamelpunt voor de verwerking van afgedankte elektrische en elektronische apparatuur. De gescheiden inzameling en verwerking van uw afgedankte apparatuur draagt bij tot het sparen van natuurlijke bronnen en tot het hergebruik van materiaal op een wijze die de volksgezondheid en het milieu beschermt. Voor meer informatie over waar u uw afgedankte apparatuur kunt inleveren voor recycling kunt u contact opnemen met het gemeentehuis in uw woonplaats, de reinigingsdienst of de winkel waar u het product hebt aangeschaft.

Eesti

Eramajapidamistes kasutuselt kõrvaldatavate seadmete käitlemine Euroopa Liidus
Kui tootel või toote pakendil on see sümbol, ei tohi seda toodet visata olmejäätmete hulka. Teie kohus on viia tarbetuks muutunud seade selleks ettenähtud elektri- ja elektroonikaseadmete utiliseerimiskohta. Utiliseeritavate seadmete eraldi kogumine ja käitlemine aitab säästa loodusvarasid ning tagada, et käitlemine toimub inimeste tervisele ja keskkonnale ohutult. Lisateavet selle kohta, kuhu saate utiliseeritava seadme käitlemiseks viia, saate küsida kohalikust omavalitsusest, olmejäätmete utiliseerimispunktist või kauplusest, kust te seadme ostsite.

Suomi

Hävitettävien laitteiden käsittely kotitalouksissa Euroopan unionin alueella
Tämä tuotteessa tai sen pakkauksessa oleva merkintä osoittaa, että tuotetta ei saa hävittää talousjätteiden mukana. Käyttäjän velvollisuus on huolehtia siitä, että hävitettävä laite toimitetaan sähkö- ja elektroniikkalaiteromun keräyspisteeseen. Hävitettävien laitteiden erillinen keräys ja kierrätys säästää luonnonvaroja. Näin toimimalla varmistetaan myös, että kierrätys tapahtuu tavalla, joka suojelee ihmisten terveyttä ja ympäristöä. Saat tarvittaessa lisätietoja jätteiden kierrätyspaikoista paikallisilta viranomaisilta, jäteyhtiöiltä tai tuotteen jälleenmyyjältä.

Ελληνικά

Απόρριψη άχρηστων συσκευών στην Ευρωπαϊκή Ένωση
Το παρόν σύμβολο στον εξοπλισμό ή στη συσκευασία του υποδεικνύει ότι το προϊόν αυτό δεν πρέπει να πεταχτεί μαζί με άλλα οικιακά απορρίμματα. Αντίθετα, ευθύνη σας είναι να απορρίψετε τις άχρηστες συσκευές σε μια καθορισμένη μονάδα συλλογής απορριμμάτων για την ανακύκλωση άχρηστου ηλεκτρικού και ηλεκτρονικού εξοπλισμού. Η χωριστή συλλογή και ανακύκλωση των άχρηστων συσκευών θα συμβάλει στη διατήρηση των φυσικών πόρων και στη διασφάλιση ότι θα ανακυκλωθούν με τέτοιον τρόπο, ώστε να προστατεύεται η υγεία των ανθρώπων και το περιβάλλον. Για περισσότερες πληροφορίες σχετικά με το πού μπορείτε να απορρίψετε τις άχρηστες συσκευές για ανακύκλωση, επικοινωνήστε με τις κατά τόπους αρμόδιες αρχές ή με το κατάστημα από το οποίο αγοράσατε το προϊόν.

Magyar

A hulladékanyagok kezelése a magánháztartásokban az Európai Unióban
Ez a szimbólum, amely a terméken vagy annak csomagolásán van feltüntetve, azt jelzi, hogy a termék nem kezelhető együtt az egyéb háztartási hulladékkal. Az Ön feladata, hogy a készülék hulladékanyagait eljuttassa olyan kijelölt gyűjtőhelyre, amely az elektromos hulladékanyagok és az elektronikus berendezések újrahasznosításával foglalkozik. A hulladékanyagok elkülönített gyűjtése és újrahasznosítása hozzájárul a természeti erőforrások megőrzéséhez, egyúttal azt is biztosítja, hogy a hulladék újrahasznosítása az egészségre és a környezetre nem ártalmas módon történik. Ha tájékoztatást szeretne kapni azokról a helyekről, ahol leadhatja újrahasznosításra a hulladékanyagokat, forduljon a helyi önkormányzathoz, a háztartási hulladék begyűjtésével foglalkozó vállalathoz vagy a termék forgalmazójához.

Latviski

Lietotāju atbrīvošanās no nederīgām ierīcēm Eiropas Savienības privātajās mājsaimniecībās
Šis simbols uz ierīces vai tās iepakojuma norāda, ka šo ierīci nedrīkst izmest kopā ar pārējiem mājsaimniecības atkritumiem. Jūs esat atbildīgs par atbrīvošanos no nederīgās ierīces, to nododot norādītajā savākšanas vietā, lai tiktu veikta nederīgā elektriskā un elektroniskā aprīkojuma otrreizējā pārstrāde. Speciāla nederīgās ierīces savākšana un otrreizējā pārstrāde palīdz taupīt dabas resursus un nodrošina tādu otrreizējo pārstrādi, kas sargā cilvēku veselību un apkārtējo vidi. Lai iegūtu papildu informāciju par to, kur otrreizējai pārstrādei var nogādāt nederīgo ierīci, lūdzu, sazinieties ar vietējo pašvaldību, mājsaimniecības atkritumu savākšanas dienestu vai veikalu, kurā iegādājāties šo ierīci.

Lietuviškai

Europos Sąjungos vartotojų ir privačių namų ūkių atliekamos įrangos išmetimas
Šis simbolis ant produkto arba jo pakuotės nurodo, kad produktas negali būti išmestas kartu su kitomis namų ūkio atliekomis. Jūs privalote išmesti savo atliekamą įrangą atiduodami ją į atliekamos elektronikos ir elektros įrangos perdirbimo punktus. Jei atliekama įranga bus atskirai surenkama ir perdirbama, bus išsaugomi natūralūs ištekliai ir užtikrinama, kad įranga yra perdirbta žmogaus sveikatą ir gamtą tausojančiu būdu. Dėl informacijos apie tai, kur galite išmesti atliekamą perdirbti skirtą įrangą kreipkitės į atitinkamą vietos tarnybą, namų ūkio atliekų išvežimo tarnybą arba į parduotuvę, kurioje pirkote produktą.

Polski

Utylizacja zużytego sprzętu przez użytkowników domowych w Unii Europejskiej
Symbol ten umieszczony na produkcie lub opakowaniu oznacza, że tego produktu nie należy wyrzucać razem z innymi odpadami domowymi. Użytkownik jest odpowiedzialny za dostarczenie zużytego sprzętu do wyznaczonego punktu gromadzenia zużytych urządzeń elektrycznych i elektronicznych. Gromadzenie osobno i recykling tego typu odpadów przyczynia się do ochrony zasobów naturalnych i jest bezpieczny dla zdrowia i środowiska naturalnego. Dalsze informacje na temat sposobu utylizacji zużytych urządzeń można uzyskać u odpowiednich władz lokalnych, w przedsiębiorstwie zajmującym się usuwaniem odpadów lub w miejscu zakupu produktu.

Português

Descarte de equipamentos por usuários em residências da União Européia
Este símbolo no produto ou na embalagem indica que o produto não pode ser descartado junto com o lixo doméstico. No entanto, é sua responsabilidade levar os equipamentos a serem descartados a um ponto de coleta designado para a reciclagem de equipamentos eletro-eletrônicos. A coleta separada e a reciclagem dos equipamentos no momento do descarte ajudam na conservação dos recursos naturais e garantem que os equipamentos serão reciclados de forma a proteger a saúde das pessoas e o meio ambiente. Para obter mais informações sobre onde descartar equipamentos para reciclagem, entre em contato com o escritório local de sua cidade, o serviço de limpeza pública de seu bairro ou a loja em que adquiriu o produto.

Slovenčina

Postup používateľov v krajinách Európskej únie pri vyhadzovaní zariadenia v domácom používaní do odpadu
Tento symbol na produkte alebo na jeho obale znamená, že nesmie by vyhodený s iným komunálnym odpadom. Namiesto toho máte povinnos odovzda toto zariadenie na zbernom mieste, kde sa zabezpečuje recyklácia elektrických a elektronických zariadení. Separovaný zber a recyklácia zariadenia určeného na odpad pomôže chráni prírodné zdroje a zabezpečí taký spôsob recyklácie, ktorý bude chráni ľudské zdravie a životné prostredie. Ďalšie informácie o separovanom zbere a recyklácii získate na miestnom obecnom úrade, vo firme zabezpečujúcej zber vášho komunálneho odpadu alebo v predajni, kde ste produkt kúpili.

Slovenščina

Ravnanje z odpadno opremo v gospodinjstvih znotraj Evropske unije
Ta znak na izdelku ali embalaži izdelka pomeni, da izdelka ne smete odlagati skupaj z drugimi gospodinjskimi odpadki. Odpadno opremo ste dolžni oddati na določenem zbirnem mestu za recikliranje odpadne električne in elektronske opreme. Z ločenim zbiranjem in recikliranjem odpadne opreme ob odlaganju boste pomagali ohraniti naravne vire in zagotovili, da bo odpadna oprema reciklirana tako, da se varuje zdravje ljudi in okolje. Več informacij o mestih, kjer lahko oddate odpadno opremo za recikliranje, lahko dobite na občini, v komunalnem podjetju ali trgovini, kjer ste izdelek kupili.

Svenska

Kassering av förbrukningsmaterial, för hem- och privatanvändare i EU
Produkter eller produktförpackningar med den här symbolen får inte kasseras med vanligt hushållsavfall. I stället har du ansvar för att produkten lämnas till en behörig återvinningsstation för hantering av el- och elektronikprodukter. Genom att lämna kasserade produkter till återvinning hjälper du till att bevara våra gemensamma naturresurser. Dessutom skyddas både människor och miljön när produkter återvinns på rätt sätt. Kommunala myndigheter, sophanteringsföretag eller butiken där varan köptes kan ge mer information om var du lämnar kasserade produkter för återvinning.

Substâncias químicas

A HP tem o compromisso de oferecer, a seus clientes, informações sobre as substâncias químicas em nossos dispositivos, conforme o necessário para cumprir os requisitos legais, com o REACH *(Regulamento (CE) n.º 1907/2006 do Parlamento Europeu e do Conselho)*. O relatório de informações de produtos químicos relativos a este dispositivo podem ser encontradas em: www.hp.com/go/reach.

Avisos sobre regulamentação

O HP Photosmart atende aos requisitos de produto de órgãos reguladores do seu país/região.

Esta seção contém os seguintes tópicos:

- Número de identificação do modelo de regulamentação
- FCC statement
- VCCI (Class B) compliance statement for users in Japan
- Notice to users in Japan about the power cord
- Notice to users in Korea
- HP Photosmart D110 series declaration of conformity

Número de identificação do modelo de regulamentação

Para fins de identificação de regulamentação, foi atribuído ao seu produto um Número de Modelo de Regulamentação. O Número de Modelo de Regulamentação do seu produto é SNPRH-0901. Esse número de regulamentação não deve ser confundido com o nome comercial (HP Photosmart D110 series, etc.) ou os números do produto (Q8380A, etc.).

FCC statement

FCC statement

The United States Federal Communications Commission (in 47 CFR 15.105) has specified that the following notice be brought to the attention of users of this product.

This equipment has been tested and found to comply with the limits for a Class B digital device, pursuant to Part 15 of the FCC Rules. These limits are designed to provide reasonable protection against harmful interference in a residential installation. This equipment generates, uses and can radiate radio frequency energy and, if not installed and used in accordance with the instructions, may cause harmful interference to radio communications. However, there is no guarantee that interference will not occur in a particular installation. If this equipment does cause harmful interference to radio or television reception, which can be determined by turning the equipment off and on, the user is encouraged to try to correct the interference by one or more of the following measures:

- Reorient the receiving antenna.
- Increase the separation between the equipment and the receiver.
- Connect the equipment into an outlet on a circuit different from that to which the receiver is connected.
- Consult the dealer or an experienced radio/TV technician for help.

For further information, contact:

Manager of Corporate Product Regulations
Hewlett-Packard Company
3000 Hanover Street
Palo Alto, Ca 94304
(650) 857-1501

Modifications (part 15.21)

The FCC requires the user to be notified that any changes or modifications made to this device that are not expressly approved by HP may void the user's authority to operate the equipment.

This device complies with Part 15 of the FCC Rules. Operation is subject to the following two conditions: (1) this device may not cause harmful interference, and (2) this device must accept any interference received, including interference that may cause undesired operation.

VCCI (Class B) compliance statement for users in Japan

この装置は、クラスB情報技術装置です。この装置は、家庭環境で使用することを目的としていますが、この装置がラジオやテレビジョン受信機に近接して使用されると、受信障害を引き起こすことがあります。取扱説明書に従って正しい取り扱いをして下さい。 VCCI-B

Notice to users in Japan about the power cord

製品には、同梱された電源コードをお使い下さい。 同梱された電源コードは、他の製品では使用出来ません。

Notice to users in Korea

B 급 기기 (가정용 방송통신기기)	이 기기는 가정용(B급)으로 전자파적합등록을 한 기기로서 주 로 가정에서 사용하는 것을 목적으로 하며, 모든 지역에서 사 용할 수 있습니다.

HP Photosmart D110 series declaration of conformity

DECLARATION OF CONFORMITY

according to ISO/IEC 17050-1 and EN 17050-1

DoC #: SNPRH-0901 Rev A

Supplier's Name:	**Hewlett-Packard Company**
Supplier's Address:	20, Jia Feng Road Waigaoqiao Free Trade Zone Pudong, Shanghai , PRC 200131

declares, that the product

Product Name and Model:	HP Photosmart D110 series
Regulatory Model Number: [1)]	SNPRH-0901
Radio Module:	SDGOB-0892
Power Adapter:	0957-2269
Product Options:	All

conforms to the following Product Specifications and Regulations:

EMC:
FCC CFR 47 Part 15 Class B / ICES-003,Issue 4 Class B

Safety:
EN 60950-1:2001+A11:2004 / IEC 60950-1:2001
EN 60825-1 1994+A1:2002+A2:2001
IEC 62311:2007 / EN 62311:2008

Telecom:
EN 300 328 V1.7.1:2006
EN 301 489-1 V1.8.1:2008 / EN 301 489-17 V1.3.2:2008

This device complies with part 15 of the FCC Rules. Operation is subject to the following two conditions: (1) This device may not cause harmful interference, and (2) this device must accept any interference received, including interference that may cause undesired operation.

Additional Information:

1) This product is assigned a Regulatory Model Number which stays with the regulatory aspects of the design. The Regulatory Model Number is the main product identifier in the regulatory documentation and test reports, this number should not be confused with the marketing name or the product numbers.

18th Sep 2009

Hu Jintao
ICS Product Hardware Quality Engineering Manager

Local contact for regulatory topics only:

EMEA: Hewlett-Packard GmbH, HQ-TRE, Herrenberger Strasse 140, 71034 Boeblingen, Germany
U.S.: Hewlett-Packard, 3000 Hanover St., Palo Alto 94304, U.S.A. 650-857-1501

www.hp.com/go/certificates

Instruções sobre regulamentação sem fio

Esta seção traz as seguintes informações sobre regulamentação referentes a produtos sem fio:

- Exposure to radio frequency radiation
- Notice to users in Brazil
- Notice to users in Canada
- Notice to users in Taiwan
- European Union regulatory notice

Exposure to radio frequency radiation

Exposure to radio frequency radiation

Caution The radiated output power of this device is far below the FCC radio frequency exposure limits. Nevertheless, the device shall be used in such a manner that the potential for human contact during normal operation is minimized. This product and any attached external antenna, if supported, shall be placed in such a manner to minimize the potential for human contact during normal operation. In order to avoid the possibility of exceeding the FCC radio frequency exposure limits, human proximity to the antenna shall not be less than 20 cm (8 inches) during normal operation.

Notice to users in Brazil

Aviso aos usuários no Brasil

Este equipamento opera em caráter secundário, isto é, não tem direito à proteção contra interferência prejudicial, mesmo de estações do mesmo tipo, e não pode causar interferência a sistemas operando em caráter primário. (Res.ANATEL 282/2001).

Notice to users in Canada

Notice to users in Canada/Note à l'attention des utilisateurs canadiens

For Indoor Use. This digital apparatus does not exceed the Class B limits for radio noise emissions from the digital apparatus set out in the Radio Interference Regulations of the Canadian Department of Communications. The internal wireless radio complies with RSS 210 and RSS GEN of Industry Canada.

Utiliser à l'intérieur. Le présent appareil numérique n'émet pas de bruit radioélectrique dépassant les limites applicables aux appareils numériques de la classe B prescrites dans le Règlement sur le brouillage radioélectrique édicté par le ministère des Communications du Canada. Le composant RF interne est conforme a la norme RSS-210 and RSS GEN d'Industrie Canada.

Notice to users in Taiwan

低功率電波輻射性電機管理辦法

第十二條

經型式認證合格之低功率射頻電機，非經許可，公司、商號或使用者均不得擅自變更頻率、加大功率或變更設計之特性及功能。

第十四條

低功率射頻電機之使用不得影響飛航安全及干擾合法通信；經發現有干擾現象時，應立即停用，並改善至無干擾時方得繼續使用。

前項合法通信，指依電信法規定作業之無線電通信。低功率射頻電機須忍受合法通信或工業、科學及醫藥用電波輻射性電機設備之干擾。

European Union regulatory notice

European Union Regulatory Notice

Products bearing the CE marking comply with the following EU Directives:

- Low Voltage Directive 2006/95/EC
- EMC Directive 2004/108/EC

CE compliance of this product is valid only if powered with the correct CE-marked AC adapter provided by HP.

If this product has telecommunications functionality, it also complies with the essential requirements of the following EU Directive:

- R&TTE Directive 1999/5/EC

Compliance with these directives implies conformity to harmonized European standards (European Norms) that are listed in the EU Declaration of Conformity issued by HP for this product or product family. This compliance is indicated by the following conformity marking placed on the product.

The wireless telecommunications functionality of this product may be used in the following EU and EFTA countries:

Austria, Belgium, Bulgaria, Cyprus, Czech Republic, Denmark, Estonia, Finland, France, Germany, Greece, Hungary, Iceland, Ireland, Italy, Latvia, Liechtenstein, Lithuania, Luxembourg, Malta, Netherlands, Norway, Poland, Portugal, Romania, Slovak Republic, Slovenia, Spain, Sweden, Switzerland and United Kingdom.

Products with 2.4-GHz wireless LAN devices

France

For 2.4 GHz Wireless LAN operation of this product certain restrictions apply: This product may be used indoor for the entire 2400-2483.5 MHz frequency band (channels 1-13). For outdoor use, only 2400-2454 MHz frequency band (channels 1-9) may be used. For the latest requirements, see http://www.art-telecom.fr.

Italy

License required for use. Verify with your dealer or directly with the General Direction for Frequency Planning and Management (Direzione Generale Pianificazione e Gestione Frequenze).

Índice

A
ambiente
Programa de controle do risco ambiental dos produtos 38
avisos sobre regulamentação
número de identificação do modelo de regulamentação 42

B
botões, painel de controle 6

C
chave WEP, configuração 29
cópia
especificações 38
criptografia
Chave WEP 29

D
digitalização
especificações de digitalização 38

E
envelopes
especificações 37
etiquetas
especificações 37

G
garantia 35

I
impressão
com um cartucho de tinta 22
especificações 38
informações técnicas
especificações ambientais 37
especificações da cópia 38
especificações de digitalização 38
especificações de impressão 38
especificações de papel 37
requisitos do sistema 37

M
meio ambiente
especificações ambientais 37
modo de reserva de tinta 22

N
notificações sobre regulamentações
instruções sobre dispositivos sem fio 45

P
painel de controle
botões 6
recursos 6
papel
especificações 37
papel Carta
especificações 37
papel fotográfico
especificações 37
papel fotográfico de 10 x 15 cm
especificações 37
papel ofício
especificações 37
período de suporte por telefone
período de suporte 35
placa de interface 25, 26

R
reciclar
cartuchos de tinta 40
rede
placa de interface 25, 26
segurança 29
requisitos do sistema 37

S
segurança
rede, chave WEP 29
solução de problemas 29
suporte ao cliente
garantia 35

T
tela impressora localizada, Windows 30
transparências
especificações 37