DESKJET INK ADVANTAGE 4615/4625

Käyttöopas

HP Deskjet Ink Advantage 4615 All-in-One series/HP Deskjet Ink Advantage 4625 e-All-in-One series

Käyttöopas

Tekijänoikeustiedot

© 2012 Copyright Hewlett-Packard Development Company, L.P.

Hewlett-Packard Companyn ilmoitukset

Tämän asiakirjan sisältämiä tietoja voidaan muuttaa ilman ennakkoilmoitusta.

Kaikki oikeudet pidätetään. Tämän materiaalin kopioiminen, muokkaaminen tai kääntäminen on kielletty ilman Hewlett-Packardin kirjallista ennakkolupaa lukuun ottamatta tekijänoikeuslain sallimia tapoja.

HP-tuotteiden ja -palvelujen ainoat takuut määritetään tuotteiden ja palvelujen mukana toimitettavissa rajoitetun takuun lausekkeissa. Tämän julkaisun sisältöä ei tule tulkita lisätakuuksi. HP ei vastaa tämän julkaisun sisältämistä teknisistä tai toimituksellisista virheistä tai puutteista.

Tavaramerkit

Windows, Windows XP ja Windows Vista ovat Microsoft Corporationin rekisteröityjä tavaramerkkejä Yhdysvalloissa.

ENERGY STAR ja ENERGY STAR -merkki ovat Yhdysvalloissa rekisteröityjä merkkejä.

Turvallisuustietoja

Kun käytät laitetta, noudata aina turvallisuusmääräyksiä, jotta palovaara ja sähköiskujen riski olisi mahdollisimman pieni.

1. Huolehdi siitä, että luet ja ymmärrät kaikki tulostimen mukana toimitettavat ohjeet.

2. Noudata kaikkia tuotteeseen merkittyjä varoituksia ja ohjeita.

3. Irrota tuote seinäpistorasiasta ennen puhdistamista.

4. Tuotetta ei saa asentaa tai käyttää veden lähellä tai kun olet märkä.

5. Asenna tuote vakaalle, tukevalle alustalle.

6. Asenna tuote suojattuun paikkaan, jossa johdon päälle ei voi astua eikä johtoon voi kompastua, jottei johto vaurioidu.

7. Jos tuote ei toimi asianmukaisesti, katso kohtaa Ongelmanratkaisu.

8. Laitteen sisällä ei ole käyttäjän huollettavia osia. Toimita laite tarvittaessa asiantuntevaan huoltoon.

Helppokäyttötoiminnot

Tulostimessa on useita ominaisuuksia, joiden avulla vammaisten on helpompi käyttää sitä.

Näkökyky

Myös henkilöt, joiden näkökyky on heikentynyt, pystyvät käyttämään laitteen ohjelmistoa käyttöjärjestelmän helppokäyttötoiminnoilla.' Se tukee myös useimpia avustavia tekniikoita, kuten näytönlukijoita, Braille-lukijoita ja puhetta tekstiksi muuttavia sovelluksia. Värisokeita varten HP-ohjelmiston ja tulostimen ohjauspaneelin värillisissä painikkeissa on teksti tai kuvake, joka kuvaa kutakin toimintoa.

Liikuntakyky

Liikuntarajoitteiset käyttäjät voivat käyttää tulostinohjelmiston toimintoja näppäinkomennoilla. Ohjelmisto tukee myös Windowsin helppokäyttötoimintoja, esimerkiksi alas jääviä näppäimiä, lukitusnäppäimiä, näppäimien toiston suodatusta ja hiirinäppäimiä. Myös käyttäjät, joiden voimat tai ulottuvuus ovat heikentyneet, voivat käyttää tulostimen luukkuja, painikkeita, paperialustoja ja paperiohjaimia.

Tuki

Lisätietoja tämän tuotteen helppokäyttöisyydestä ja HP:n sitoutumisesta tuotteiden helppokäyttöisyyteen on HP:n verkkosivustolla osoitteessa www.hp.com/accessibility.

Lisätietoja Mac OS X -käyttöjärjestelmän helppokäyttöisyydestä on Applen verkkosivustossa osoitteessa www.apple.com/accessibility.

Sisältö

1 Aluksi

Helppokäyttötoiminnot....9
Ympäristö....10
Virranhallinta....10
Tulostustarvikkeiden säästäminen....10
Tulostimen osat....11
Tulostin edestä....11
Tulostustarvikealue....12
Tulostin takaa....12
Tulostimen ohjauspaneelin käyttö....13
Yleiskuvaus painikkeista ja valoista....13
Tulostimen asetusten muuttaminen....14
Tilan valinta....14
Tila-asetusten muuttaminen....14
Tulostimen asetusten muuttaminen....14
HP:n digitaaliset ratkaisut....15
Tietokoneeseen skannaaminen....15
HP:n digitaalifaksi (Faksi tietokoneeseen ja Fax to Mac)....15
Tulostusmateriaalin valitseminen....15
Suositeltujen paperityyppien valitseminen tulostamista ja kopioimista varten....16
Suositeltavat paperit valokuvien tulostamista varten....17
Materiaalin valinta- ja käyttövihjeitä....18
Alkuperäisen asiakirjan asettaminen skannerin lasille....18
Alkuperäiskappaleiden asettaminen automaattiseen asiakirjansyöttölaitteeseen....19
Tulostusmateriaalin lisääminen....21
Vakiokokoisen tulostusmateriaalin lisääminen....21
Kirjekuorien asettaminen....22
Korttien ja valokuvapaperin lisääminen....24
Tulostimen kunnossapito....25
Skannerin lasin ja kannen alustan puhdistaminen....25
Ulkopintojen puhdistaminen....26
Automaattisen asiakirjansyöttölaitteen puhdistaminen....27
Tulostimen päivittäminen....29
Tulostimen virran katkaiseminen....30

2 Tulostaminen

Asiakirjojen tulostaminen....31
Asiakirjojen tulostaminen (Windows)....31
Asiakirjojen tulostaminen (Mac OS X)....32
Esitteiden tulostaminen....32
Esitteiden tulostaminen (Windows)....33
Esitteiden tulostaminen (Mac OS X)....33

Kirjekuorien tulostaminen....34
Kirjekuorien tulostaminen (Windows)....34
Kirjekuorien tulostaminen (Mac OS X)....35
Valokuvien tulostaminen....35
Valokuvien tulostaminen valokuvapaperille (Windows)....35
Valokuvien tulostaminen valokuvapaperille (Mac OS X)....36
Reunattomien asiakirjojen tai valokuvien tulostaminen....37
Reunattomien asiakirjojen tai valokuvien tulostaminen (Windows)....37
Reunattomien asiakirjojen tai valokuvien tulostaminen (Mac OS X)....38

3 Skannaaminen
Alkuperäiskappaleen skannaaminen....39
Tietokoneeseen skannaaminen....40
Skannaaminen Webscan-toimintoa käyttämällä (HP Deskjet Ink Advantage 4625 e-All-in-One series)....40
Asiakirjojen skannaaminen muokattavaksi tekstiksi....41
Asiakirjojen skannaaminen muokattavaksi tekstiksi....41
Ohjeita asiakirjojen skannaamiseen muokattavaksi tekstiksi....43

4 Kopioiminen
Asiakirjojen kopioiminen....44
Kopiointiasetusten muuttaminen....44

5 Faksaaminen
Faksin lähettäminen....46
Faksin lähettäminen tulostimen ohjauspaneelin avulla....46
Faksin lähettäminen....47
Faksin lähettäminen käyttämällä näyttövalintaa....47
Faksin lähettäminen muistista....48
Faksin ajastaminen myöhemmin lähetettäväksi 48
Faksin lähettäminen useille vastaanottajille....50
Faksin lähettäminen tietokoneen avulla....50
Faksin lähettäminen manuaalisesti puhelimesta....51
Faksin vastaanottaminen....52
Faksin vastaanottaminen manuaalisesti....52
Faksin varmuuskopion määrittäminen....53
Vastaanotettujen faksien uudelleentulostaminen muistista....54
Faksin vastaanoton kysely....55
Faksien edelleenlähettäminen toiseen numeroon....55
Vastaanotettavien faksien paperikoon määrittäminen....56
Saapuvien faksien automaattinen pienentäminen....56
Roskafaksinumeroiden estäminen....57
Numeroiden lisääminen roskafaksiluetteloon....57
Numeroiden poistaminen roskafaksiluettelosta....57
Faksinumeroiden estoluettelon tulostaminen....58
Faksien vastaanottaminen tietokoneeseen (Faksi tietokoneeseen ja Fax to Mac)....58
Faksi tietokoneeseen- ja Fax to Mac -ohjelmien vaatimukset....58
Faksi tietokoneeseen- ja Fax to Mac -ohjelmien aktivoiminen....59
Faksi tietokoneeseen- ja Fax to Mac -asetusten muuttaminen....59

Pikavalintojen määrittäminen....60
Pikavalintanumeroiden määrittäminen ja muuttaminen....60
Pikavalintaryhmien määrittäminen ja muuttaminen....61
Pikavalintojen poistaminen....62
Pikavalintaluettelon tulostaminen....62
Faksiasetusten muuttaminen....62
Faksin ylätunnisteen määrittäminen....62
Vastaustilan määrittäminen (automaattinen vastaus)....63
Vastaamista edeltävien soittojen lukumäärän määrittäminen....63
Soittoäänen muuttaminen (erottuva soittoääni)....64
Numerovalintatyypin määrittäminen....64
Uudelleenvalinta-asetusten määrittäminen....65
Faksin nopeuden määrittäminen....65
Faksin äänenvoimakkuuden määrittäminen....66
Virheenkorjaustilan määrittäminen....66
Faksi- ja digitaalipuhelinpalvelut....67
FoIP-protokolla....67
Faksilokin tyhjentäminen....68
Soittohistorian näyttäminen....68
Raporttien käyttäminen....68
Faksin lähettämisen vahvistusraportin tulostaminen....69
Faksin virheraportin tulostaminen....70
Faksilokin tarkasteleminen ja tulostaminen....70
Edellisen faksitapahtuman tietojen tulostaminen....70
Soittajan tunnusraportin tulostaminen....70
Faksin T30-jäljitysraportin tulostaminen....71

6 HP ePrint
HP ePrint -palvelun asentaminen....72
HP ePrint -palvelun asentaminen HP-tulostinohjelmiston avulla....72
HP ePrint -palvelun asentaminen tulostimen ohjauspaneelista....73
HP ePrint -palvelun asentaminen sisäisen verkkopalvelimen avulla....73
HP ePrint -palvelun käyttö....74
Tulostaminen HP ePrint -palvelulla....74
Tulostimen sähköpostiosoitteen selvittäminen....75
HP ePrint -palvelun poistaminen käytöstä....75
Verkkopalveluiden poistaminen....75

7 Mustekasettien huoltaminen
Tietoja mustekaseteista ja tulostuspäästä....76
Arvioitujen mustemäärien tarkistaminen....77
Mustekasettien vaihtaminen....77
Tulostustarvikkeiden säilyttäminen....80
Käyttötietojen kokoelma....80

8 Ongelmanratkaisu

HP-tuki....81
Tuen hakeminen verkosta....82
HP:n puhelintuki....82
Ennen kuin soitat....83
Puhelintuen ajanjakso....83
Puhelintuen numerot....83
Puhelintuen ajanjakson jälkeen....85
Yleiset vianmääritysvihjeet ja -resurssit....85
Tulostinongelmien ratkaiseminen....85
Tulostimen virta katkeaa odottamatta....86
Tulostin pitää outoa ääntä....86
Kohdistus epäonnistuu....86
Tulostin ei vastaa (mitään ei tulostu)....86
Tulostin tulostaa hitaasti....87
Tulostin tulostaa tyhjän tai osittain tulostuneen sivun....88
Sivulta puuttuu jotakin tai jotakin on väärin....89
Tekstin tai kuvien asettelu on väärin....89
Tulostuslaadun vianmääritys....90
Paperin syöttöön liittyvien ongelmien ratkaiseminen....93
Kopiointiin liittyvien ongelmien ratkaiseminen....94
Yhtään kopiota ei tule ulos....94
Laite kopioi tyhjiä sivuja....94
Koko on pienennetty....95
Kopiointilaatu on huono 95
Tulostin tulostaa puoli sivua ja poistaa sen jälkeen paperin....96
Väärä paperikoko....97
Skannausongelmien ratkaiseminen....97
Skanneri ei tee mitään....97
Skannaus kestää liian kauan....98
Asiakirja skannautuu vain osittain tai tekstiä puuttuu....98
Tekstiä ei voi muokata....98
Näkyviin tulee virheilmoituksia....99
Skannatun kuvan laatu on huono....99
Skannatuissa töissä on näkyviä virheitä....101
Faksiongelmien ratkaiseminen....101
Faksitesti epäonnistuu....102
HP ePrint -palvelun ja HP-verkkosivustojen käyttöongelmien ratkaiseminen....115
HP ePrint (HP Deskjet Ink Advantage 4625 e-All-in-One series) -palvelun käyttöongelmien ratkaiseminen....116
HP-verkkosivustojen käyttöongelmien ratkaiseminen....117

Langattoman verkon ongelmien (HP Deskjet Ink Advantage 4625 e-All-in-One series) ratkaiseminen....117
Langattoman verkon vianmääritys....117
Langattoman verkon lisävianmäritys....118
Vaihe 1: Varmista, että tietokone on liitetty verkkoon....119
Vaihe 2: Varmista, että tulostin on yhteydessä verkkoon....119
Vaihe 3: Tarkista, estääkö palomuuriohjelmisto tiedonsiirron....120
Vaihe 4: Varmista, että tulostin on online-tilassa ja käyttövalmiina....121
Vaihe 5: Varmista, että tulostimen langaton versio on määritetty oletustulostinohjaimeksi (vain Windows)....121
Vaihe 6: Varmista, että tietokone ei ole yhteydessä verkkoon Virtual Private Network -yhteydellä (VPN)....122
Ongelmien ratkaisun jälkeen....122
Palomuurin määrittäminen tulostimien käyttöä varten....123
Tulostimen hallintaongelmien ratkaiseminen (HP Deskjet Ink Advantage 4625 e-All-in-One series)....124
Sisäistä verkkopalvelinta ei voi avata....124
Asennuksen vianmääritys....125
Laitteiston asennusta koskevia suosituksia....125
HP-ohjelmiston asennusta koskevia suosituksia....126
Verkko-ongelmien ratkaiseminen (HP Deskjet Ink Advantage 4625 e-All-in-One series)....126
Tulostimen tilaraportin lukeminen....127
Verkon kokoonpanosivun lukeminen (HP Deskjet Ink Advantage 4625 e-All-in-One series).129
HP-ohjelmiston poistaminen ja asentaminen uudelleen....130
Tulostuspään huoltaminen....131
Tulostuspään puhdistaminen....131
Tulostuspään kohdistaminen....132
Tulostuslaaturaportin tulostaminen ja arvioiminen....133
Tulostuslaaturaportin tulostaminen....133
Tulostuslaaturaportin arviointi....134
Tukosten poistaminen....139
Paperitukosten poistaminen....139
Paperitukosten ehkäiseminen....141

A Tekniset tiedot
Takuutiedot....143
Hewlett-Packardin rajoitettu takuu....144
Mustekasetin takuutiedot....145

Tulostimen tekniset tiedot....146
Fyysiset tiedot....146
Tuotteen ominaisuudet ja kapasiteetti....146
Suorittimen ja muistin tekniset tiedot....147
Järjestelmävaatimukset....147
Verkkoyhteyskäytäntöjen tiedot....147
Sisäisen verkkopalvelimen tiedot....148
Tulostusmateriaalien tiedot....148
Yhteensopivien tulostusmateriaalien tiedot....148
Vähimmäisreunojen asettaminen....151
Tulostuksen tiedot....152
Kopioinnin tekniset tiedot....152
Faksin tekniset tiedot....152
Skannauksen tekniset tiedot....152
HP ePrint -palvelun tekniset tiedot (HP Deskjet Ink Advantage 4625 e-All-in-One series)....153
HP-verkkosivuston tekniset tiedot....153
Käyttöympäristöä koskevat tekniset tiedot....153
Sähköä koskevat tekniset tiedot....153
Melua koskevat tekniset tiedot....154
Tietoja säännöksistä....155
Regulatory Model Number....155
FCC-ilmoitus....156
Ilmoitus Koreassa asuville käyttäjille....156
VCCI (luokka B) -vaatimustenmukaisuutta koskeva lausunto Japanissa asuville käyttäjille....156
Virtajohtoa koskeva ilmoitus Japanissa asuville käyttäjille....157
Melutasoa koskeva ilmoitus Saksaa varten....157
Oheislaitteiden koteloiden kiiltoviimeistely Saksaa varten....157
Ilmoitus Yhdysvaltojen puhelinverkon käyttäjille: FCC-vaatimukset....158
Ilmoitus Kanadan puhelinverkon käyttäjille....159
Ilmoitus Saksan puhelinverkon käyttäjille....159
Ilmoitus käyttäjille ETA-alueella....160
Australian langallisia fakseja koskeva ilmoitus....160
Euroopan unionin lainsäädäntöä koskeva ilmoitus....160
Langattomiin tuotteisiin liittyvää lainsäädäntöä....161
Altistuminen radiotaajuussäteilylle....161
Ilmoitus Brasiliassa asuville käyttäjille....162
Ilmoitus Kanadassa asuville käyttäjille....162
Ilmoitus Taiwanissa asuville käyttäjille....163

Tuotteen ympäristöohjelma....164
Paperinkulutus....164
Muovi....164
Materiaaliturvallisuustiedotteet....164
Kierrätysohjelma....164
HP:n Inkjet-tarvikkeiden kierrätysohjelma....164
Hävitettävien laitteiden käsittely kotitalouksissa Euroopan unionin alueella....165
Virrankulutus....165
Kemialliset aineet....166
Akun tiedot....166
Akkujen hävittäminen Taiwanissa....166
Huomautus käyttäjille Kaliforniassa....166
Akkujen hävittäminen Alankomaissa....167
EU:n akkudirektiivi....168
RoHS-ilmoitukset (vain Kiina)....169
RoHS-ilmoitukset (vain Ukraina)....169
Kolmansien osapuolten lisenssit....170

B HP:n tuotteet ja varusteet
Tulostustarvikkeiden tilaaminen verkossa....178
Tarvikkeet....178
Mustekasetit....178
HP-materiaalit....179

C Faksin lisäasetukset
Faksitoimintojen asetusten määritys (rinnakkaispuhelinjärjestelmät)....180
Oikean faksiasetuksen valitseminen koti- tai toimistoasennusta varten....181
Asennus A: Erillinen faksilinja (äänipuheluja ei vastaanoteta)....184
Asennus B: Tulostimen asentaminen käyttämään DSL-yhteyttä....185
Asennus C: Tulostimen asentaminen PBX-puhelinjärjestelmään tai ISDN-linjaan....186
Asennus D: Erottuva soittoääni -palvelun kanssa samassa linjassa oleva faksi....187
Asennus E: Jaettu ääni- ja faksilinja....188
Asennus F: Jaettu ääni- ja faksilinja, kun käytössä on puheposti....189
Asennus G: Tietokonemodeemin kanssa jaettu faksilinja (äänipuheluja ei vastaanoteta)....191
Tulostimen asentaminen käytettäessä tietokonemodeemia....191
Tulostimen asentaminen käytettäessä DSL/ADSL-modeemia....192
Asennus H: Jaettu ääni- ja faksilinja, kun käytössä on tietokonemodeemi....193
Jaettu ääni- ja faksilinja, kun käytössä on tietokonemodeemi....194
Jaettu ääni- ja faksilinja, kun käytössä on DSL/ADSL-modeemi....196
Asennus I: Jaettu ääni- ja faksilinja, kun käytössä on puhelinvastaaja....197
Asennus J: Jaettu ääni- ja faksilinja, kun käytössä on tietokonemodeemi ja puhelinvastaaja....198
Jaettu ääni- ja faksilinja, kun käytössä on tietokonemodeemi ja puhelinvastaaja....199
Jaettu ääni- ja faksilinja, kun käytössä on DSL/ADSL-modeemi ja puhelinvastaaja....201
Asennus K: Jaettu ääni- ja faksilinja, kun käytössä on tietokonemodeemi ja puheposti....202
Faksin sarja-asennus....204
Faksiasetusten testaaminen....205

D Verkkoasetusten määrittäminen (HP Deskjet Ink Advantage 4625 e-All-in-One series)
Tulostimen asentaminen langatonta yhteyttä varten....206
Ennen kuin aloitat....206
Tulostimen yhdistäminen langattomaan verkkoon....207
Tulostimen asentaminen HP-tulostinohjelmiston avulla (suositus)....207
Tulostimen asentaminen WPS (WiFi Protected Setup) -tekniikalla....207
Tulostimen yhdistäminen painikemenetelmällä....207
Tulostimen yhdistäminen PIN-menetelmällä....208
Tulostimen asentaminen sisäisen verkkopalvelimen (EWS) avulla....208
Yhteystyypin muuttaminen....208
Langattoman yhteyden testaaminen....209
Langattoman verkon suojan takaamisen ohjeet....209
Suojausasetuksien yleiskatsaus....209
Laiteosoitteiden lisääminen langattomalle reitittimelle (MAC-suodatus)....209
Muita ohjeita langattoman verkon suojaukseen....210
Ohjeita langattoman verkon häiriöiden vähentämiseen....210
Verkon perusasetusten muuttaminen....211
Verkkoasetusten tarkasteleminen ja tulostaminen....211
Langattoman radion kytkeminen ja sammuttaminen....211
Lisäverkkoasetusten muuttaminen....211
IP-asetusten näyttäminen....211
IP-asetusten muuttaminen....211
Verkkoasetusten palauttaminen....212

E Tulostimen hallintatyökalut
Työkaluryhmä (Windows)....213
HP Utility (Mac OS X)....213
Sisäinen verkkopalvelin (HP Deskjet Ink Advantage 4625 e-All-in-One series)....213
Tietoja evästeistä....214
Sisäisen verkkopalvelimen avaaminen....214
Hakemisto....224

1 Aluksi

Tässä oppaassa on tulostimen käyttöön ja ongelmien ratkaisuun liittyviä tietoja.

- Helppokäyttötoiminnot
- Ympäristö
- Tulostimen osat
- Tulostimen ohjauspaneelin käyttö
- HP:n digitaaliset ratkaisut
- Tulostusmateriaalin valitseminen
- Alkuperäisen asiakirjan asettaminen skannerin lasille
- Alkuperäiskappaleiden asettaminen automaattiseen asiakirjansyöttölaitteeseen
- Tulostusmateriaalin lisääminen
- Tulostimen kunnossapito
- Tulostimen päivittäminen
- Tulostimen virran katkaiseminen

Huomautus Jos käytät tulostinta tietokoneella, jossa on Windows XP Starter Edition-, Windows Vista Starter Edition- tai Windows 7 Starter Edition -käyttöjärjestelmä, jotkin toiminnot eivät ehkä ole käytettävissä. Lisätietoja on kohdassa Järjestelmävaatimukset.

Helppokäyttötoiminnot

Tulostimessa on useita ominaisuuksia, joiden avulla vammaisten on helpompi käyttää sitä.

Näkökyky

Myös henkilöt, joiden näkökyky on heikentynyt, pystyvät käyttämään laitteen ohjelmistoa käyttöjärjestelmän helppokäyttötoiminnoilla. Ohjelmisto tukee myös useimpia avustavia tekniikoita, kuten näytönlukijoita, Braille-lukijoita ja puhetta tekstiksi muuntavia sovelluksia. Värisokeita varten HP-ohjelmiston ja tulostimen ohjauspaneelin värillisissä painikkeissa on teksti tai kuvake, joka kuvaa kutakin toimintoa.

Liikuntakyky

Liikuntarajoitteiset käyttäjät voivat suorittaa HP-ohjelmiston toimintoja näppäimistökomennoilla. HP-ohjelmisto tukee myös Windowsin helppokäyttötoimintoja (esim. alas jääviä näppäimiä, lukitusnäppäimiä ja hiirinäppäimiä). Myös käyttäjät, joiden voimat tai ulottuvuus ovat heikentyneet, voivat käyttää tulostimen luukkuja, painikkeita, paperialustoja ja paperiohjaimia.

Tuki

Lisätietoja tämän tulostimen helppokäyttöisyydestä ja HP:n sitoutumisesta tuotteiden helppokäyttöisyyteen on HP:n verkkosivustolla osoitteessa www.hp.com/accessibility.

Lisätietoja Mac OS X -käyttöjärjestelmän helppokäyttöisyydestä on Applen verkkosivustossa osoitteessa www.apple.com/accessibility.

Ympäristö

Hewlett-Packard omistautuu tuottamaan laatutuotteita ympäristöä suojaavien periaatteiden mukaan. Tuote on suunniteltu kierrätystä ajatellen. Lisätietoja on kohdassa Tuotteen ympäristöohjelma.

HP auttaa asiakkaitaan pienentämään ekologista jalanjälkeään. HP tarjoaa seuraavat ominaisuudet, joiden avulla voit arvioida ja vähentää tulostusvalintojesi vaikutusta.

Lisätietoja HP:n ympäristöhankkeista on osoitteessa www.hp.com/hpinfo/globalcitizenship/environment/.

Virranhallinta

Sähkön säästämiseksi tulostin sisältää seuraavat ominaisuudet:

Lepotila

Laite käyttää lepotilassa tavallista vähemmän virtaa. Tulostimen alkumäärityksen jälkeen tulostin siirtyy lepotilaan, jos laitetta ei käytetä viiteen minuuttiin.

Lepotilaan siirtymisajan muuttaminen

1. Paina tulostimen ohjauspaneelin aloitussivulla 🔧 (Asetukset) -painiketta.
2. Vieritä ja valitse oikealla olevilla painikkeilla **Määritykset**, valitse **Lepotila** ja valitse haluamasi vaihtoehto.

Ajastettu käynnistys ja sammutus

Valitse tulostimen Ajasta käynn./samm. -toiminto ja valitse sitten päivämäärät ja ajat, jolloin tulostin käynnistetään ja sammutetaan automaattisesti. Voit esimerkiksi ajastaa tulostimen käynnistymään kello 8.00 ja sammumaan kello 20.00 maanantaista perjantaihin. Tällä tavoin sähköä säästyy yöaikaan ja viikonloppuisin.

Tulostimen ajastetun käynnistymisen ja sammuttamisen määrittäminen

1. Paina tulostimen ohjauspaneelin aloitussivulla 🔧 (Asetukset) -painiketta.
2. Vieritä ja valitse oikealla olevilla painikkeilla **Ajasta käynn./samm.** ja aseta tulostimen käynnistys- ja sammutusaika.

Tulostustarvikkeiden säästäminen

Tulostustarvikkeiden (esimerkiksi musteen ja paperin) säästämiseksi voi kokeilla seuraavia toimia:

- Vaihda tulostustilaksi vedosasetus. Vedosasetus käyttää vähemmän mustetta.
- Älä puhdista tulostuspäätä tarpeettomasti. Tämä kuluttaa mustetta ja lyhentää kasettien käyttöikää.
- Arkin molemmille puolille tulostaminen vähentää paperinkulutusta. Voit tulostaa ensin parittomat sivut, kääntää arkkipinon ympäri ja tulostaa sitten parilliset sivut.

Tulostimen osat

Tässä osassa käsitellään seuraavia aiheita:

- Tulostin edestä
- Tulostustarvikealue
- Tulostin takaa

Tulostin edestä

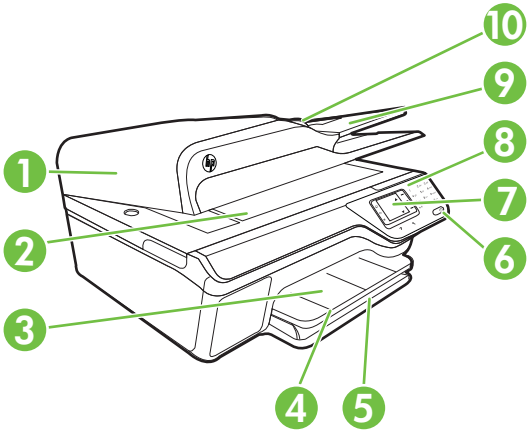

1	Automaattinen asiakirjansyöttölaite (ADF)
2	Skannerin lasi
3	Tulostelokero
4	Tulostelokeron jatke
5	Syöttölokero
6	Virtapainike
7	Ohjauspaneelin näyttö
8	Ohjauspaneeli
9	Asiakirjojen syöttölokero
10	Leveysohjaimet

Tulostustarvikealue

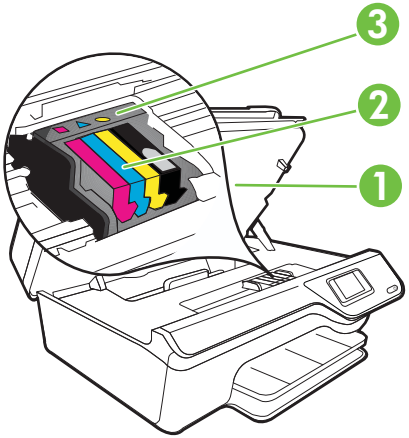

1	Mustekasetin luukku
2	Mustekasetit
3	Tulostuspää

Tulostin takaa

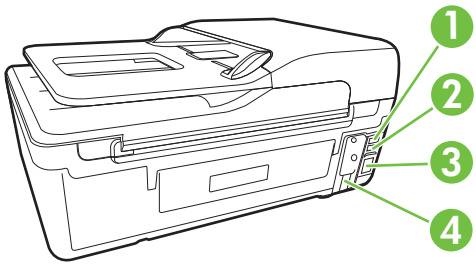

1	Faksiportti (2-EXT)
2	Faksiportti (1-LINE)
3	USB (Universal Serial Bus) -portti
4	Virtajohdon liitin

Tulostimen ohjauspaneelin käyttö

Tässä osassa käsitellään seuraavia aiheita:

- Yleiskuvaus painikkeista ja valoista
- Tulostimen asetusten muuttaminen

Yleiskuvaus painikkeista ja valoista

Seuraavassa kuvassa ja siihen liittyvässä taulukossa esitellään tulostimen ohjauspaneelin toiminnot.

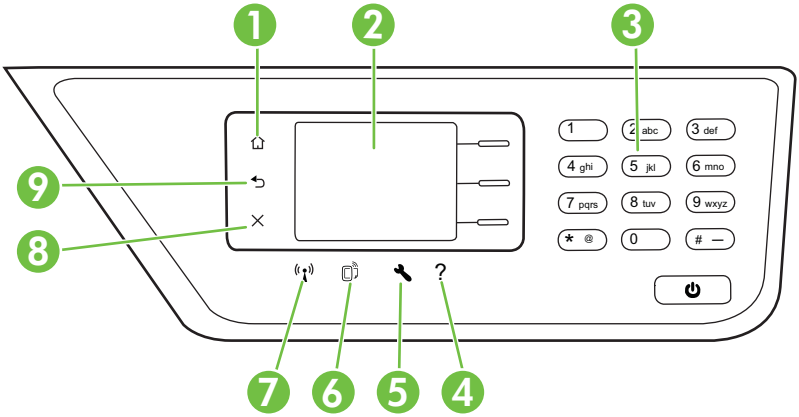

Numero	Nimi ja kuvaus
1	**Aloitus-painike**: Tällä painikkeella voit palata muista näytöistä aloitusnäyttöön.
2	**Ohjauspaneelin näyttö**: Näyttää valikkovaihtoehdot.
3	**Näppäimistö**: Voit syöttää numeroita ja tekstiä näppäimistön avulla.
4	**Ohje-painike**: Tämän painikkeen painaminen aloitussivulla avaa Ohje-valikon. Kun näytössä on jokin muu näkymä kuin aloitussivu, Ohje-painiketta painamalla saat näyttöön kyseistä näkymää käsittelevän ohjeen.
5	**Asetukset-painike**: Tämän painikkeen painaminen aloitussivulla avaa Asetukset-valikon, jossa voi määrittää virheraporttien luomista sekä muita ylläpitotoimia koskevat asetukset. Jos painiketta painetaan Kopioi-, Faksaa- tai Skannaa-valikossa, näkyviin tulee näiden valikoiden käytettävissä olevat asetukset.
6	**HP ePrint -painike**: Avaa HP ePrint -valikon. Lisätietoja on kohdassa HP ePrint. Tämä painike on käytettävissä vain kohteessa HP Deskjet Ink Advantage 4625 e-All-in-One series.
7	**Langattoman yhteyden painike**: Tätä painiketta painamalla voit avata tai tulostaa langattoman yhteyden yhteenvedon tai käyttää asetusvaihtoehtoja tai Verkkovalikkoa. Tämä painike on käytettävissä vain kohteessa HP Deskjet Ink Advantage 4625 e-All-in-One series.
8	**Peruuta-painike**: Tällä painikkeella voit lopettaa työn ja poistua valikosta tai asetuksista.

Numero	Nimi ja kuvaus
9	**Takaisin-painike**: Tällä painikkeella voit palata edelliseen valikkoon.

Tulostimen asetusten muuttaminen

Ohjauspaneelin avulla voit muuttaa tulostimen tilaa ja asetuksia, tulostaa raportteja tai saada ohjeita tulostimen käyttöön.

Vihje Jos tulostin on liitetty tietokoneeseen, voit muuttaa tulostimen asetuksia myös tietokoneen HP-ohjelmistotyökalujen avulla. Lisätietoja näistä työkaluista on kohdassa Tulostimen hallintatyökalut.

Tässä osassa käsitellään seuraavia aiheita:

- Tilan valinta
- Tila-asetusten muuttaminen
- Tulostimen asetusten muuttaminen

Tilan valinta

Ohjauspaneelin aloitusnäyttö näyttää tulostimen käytettävissä olevat tilat, joihin kuuluvat esimerkiksi **kopiointi**, **faksaus** ja **skannaus**.

Valitse käytettävä tila painamalla kyseisen tilan oikealla puolella olevaa painiketta. Suorita tehtävä loppuun noudattamalla ohjauspaneelin näytön ohjeita. Kun tehtävä on valmis, aloitusnäyttö avautuu jälleen ohjauspaneeliin.

Jos haluat vaihtaa tilaa, palaa aloitusnäyttöön painamalla tulostimen ohjauspaneelin (Aloitus) -painiketta ja paina sitten haluamasi tilan oikealle puolella olevaa painiketta.

Tila-asetusten muuttaminen

1. Kun olet valinnut tilan, paina (Asetukset) -painiketta, selaa käytettävissä olevia asetuksia ja valitse sitten muutettava asetus.
2. Muuta asetukset noudattamalla laitteen näyttöön tulevia ohjeita.

Huomautus Palaa edelliseen valikkoon painamalla (Takaisin) -painiketta.

Tulostimen asetusten muuttaminen

Voit muuttaa tulostimen asetuksia tai tulostaa raportteja Asetukset-valikon vaihtoehtojen avulla:

1. Paina aloitussivulla (Asetukset) -painiketta.
2. Selaa ja valitse halutut asetukset käyttämällä näytön oikeassa laidassa olevia painikkeita.

Huomautus Voit palata edelliseen valikkoon painamalla (Takaisin) -painiketta.

HP:n digitaaliset ratkaisut

Tulostin sisältää valikoiman digitaalisia ratkaisuja, jotka voivat yksinkertaistaa ja tehostaa työskentelyä.

Tässä osassa käsitellään seuraavia aiheita:

- Tietokoneeseen skannaaminen
- HP:n digitaalifaksi (Faksi tietokoneeseen ja Fax to Mac)

Tietokoneeseen skannaaminen

Siirry tulostimen ääreen, paina ohjauspaneelin painiketta ja skannaa asiakirjat suoraan tietokoneeseen. Voit sen jälkeen liittää skannatut asiakirjat sähköpostin liitetiedostoiksi ja lähettää ne yhteistyökumppaneillesi.

Lisätietoja on kohdassa Skannaaminen.

HP:n digitaalifaksi (Faksi tietokoneeseen ja Fax to Mac)

Tästä lähtien tärkeät faksit eivät enää häviä paperipinoihin.

Faksi tietokoneeseen- ja Fax to Mac -ohjelmilla voit vastaanottaa ja tallentaa faksit automaattisesti suoraan tietokoneeseen. Faksi tietokoneeseen- ja Fax to Mac -ohjelman avulla voit tallentaa fakseistasi digitaaliset kopiot ja välttää hankalien paperiasiakirjojen käytön. Voit myös kytkeä faksien tulostamisen kokonaan pois käytöstä. Tämä pienentää paperi- ja mustekuluja ja auttaa vähentämään paperinkulutusta ja jätettä.

Lisätietoja on kohdassa Faksien vastaanottaminen tietokoneeseen (Faksi tietokoneeseen ja Fax to Mac).

Tulostusmateriaalin valitseminen

Tulostin on suunniteltu toimimaan useimpien toimistotulostusmateriaalien kanssa. On suositeltavaa kokeilla erilaisia tulostusmateriaaleja, ennen kuin niitä hankitaan suuria määriä. Tulostuslaatu on ihanteellinen, kun käytetään HP-tulostusmateriaaleja. Lisätietoja HP-tulostusmateriaaleista saat käymällä HP:n verkkosivuilla www.hp.com.

ColorLok TECHNOLOGY ®	HP suosittelee jokapäiväisten asiakirjojen tulostukseen ja kopiointiin tavallisia papereita, joissa on ColorLok-logo. Kaikki ColorLok-logolla varustetut paperit on testattu riippumattomassa testauslaitoksessa luotettavuuden ja tulostuslaadun korkeiden standardien täyttämiseksi. ColorLok-paperit tarjoavat terävät, voimakkaat värit ja tummemmat mustan sävyt. Lisäksi ne kuivuvat nopeammin kuin tavalliset paperit. Kaikki suurimmat paperinvalmistajat valmistavat ColorLok-logolla varustettuja papereita eripainoisina ja -kokoisina versioina.

Tässä osassa käsitellään seuraavia aiheita:

- Suositeltujen paperityyppien valitseminen tulostamista ja kopioimista varten
- Suositeltavat paperit valokuvien tulostamista varten
- Materiaalin valinta- ja käyttövihjeitä

Suositeltujen paperityyppien valitseminen tulostamista ja kopioimista varten

Parhaan tulostuslaadun saavutat HP-papereilla, jotka on suunniteltu erityisesti kyseiseen projektiin liittyvää tulostusta varten.

Paperityyppien saatavuus saattaa vaihdella maittain ja alueittain.

HP-esitepaperi HP Professional -paperi	Nämä paperit ovat kiiltävä- tai mattapintaisia molemmilta puolilta, joten ne soveltuvat kaksipuoliseen tulostuskäyttöön. Nämä paperit soveltuvat erinomaisesti ammattimaisten markkinointimateriaalien tulostamiseen, esimerkiksi esitteisiin, asiakasviestintään sekä yritysten raporttien kansilehtiin ja kalentereihin.
HP Premium -esityspaperi HP Professional -paperi	Nämä paksut, molemmilta puolilta mattapintaiset paperit soveltuvat esityksiin, hakemuksiin, raportteihin ja tiedotuslehtiin. Paperin paksuus antaa jämäkän vaikutelman.
HP Bright White -mustesuihkupaperi	HP Bright White mustesuihkupaperille tulostettavien asiakirjojen värikontrasti on hyvä ja teksti terävää. Paperi on riittävän läpikuultamaton, joten sen molemmille puolille voi tulostaa värillisiä tulostustöitä. Tämän vuoksi paperi soveltuu hyvin tiedotteiden, raporttien ja mainoslehtisten tekemiseen. Paperin ColorLok-tekniikka vähentää tahriutumista sekä varmistaa täyteläisen mustan ja elävät värit.
HP-tulostuspaperi	HP-tulostuspaperi on laadukas monitoimipaperi. Sille tulostetut asiakirjat näyttävät ja tuntuvat vakuuttavammilta kuin tavalliselle yleispaperille tai kopiopaperille tulostetut asiakirjat. Paperin ColorLok-tekniikka vähentää tahriutumista sekä varmistaa täyteläisen mustan ja elävät värit.
HP-toimistopaperi	HP-toimistopaperi on laadukas monitoimipaperi. Se soveltuu kopioiden, luonnosten, muistioiden ja muiden päivittäisten asiakirjojen tulostamiseen. Paperin ColorLok -tekniikka vähentää tahriutumista sekä varmistaa täyteläisen mustan ja elävät värit.
HP-uusiotoimistopaperi	HP-uusiotoimistopaperi on laadukas monitoimipaperi, joka on valmistettu 30-prosenttisesti kierrätetystä kuidusta. Paperin valmistuksessa käytetty ColorLok-tekniikka vähentää tahriutumista sekä varmistaa täyteläisen mustan ja elävät värit.
HP Premium Plus Photo -paperi	HP:n paras valokuvapaperi on raskas paperi, joka soveltuu ammattimaisten valokuvien tulostamiseen. Sen heti kuivuva pinnoite helpottaa kuvien käsittelyä ja estää niiden tahraantumisen. Paperi on vettä ja kosteutta kestävää sekä tahriintumatonta, eivätkä sormenjäljet tartu sen pintaan. Sitä on saatavissa useita kokoja, kuten A4 (8,5 x 11 tuumaa), 10 x 15 cm (4 x 6 tuumaa) ja 13 x 18 cm (5 x 7 tuumaa), sekä kiiltävä- ja mattapintaisena. Tulosteet säilyvät kauan, koska paperi ei sisällä happoa.
HP Advanced -valokuvapaperi	Paksun valokuvapaperin heti kuivuva pinnoite helpottaa kuvien käsittelyä ja estää niiden tahraantumisen. Paperi on vettä ja kosteutta kestävää sekä tahriintumatonta, eivätkä sormenjäljet tartu sen pintaan. Sillä tulostetut valokuvat näyttävät ja tuntuvat liikkeessä kehitetyiltä. Paperia on saatavana useassa eri koossa, kuten A4 (8,5 x 11 tuumaa), 10 x 15 cm (4 x 6 tuumaa), 13 x 18 cm (5 x 7 tuumaa), ja kahdella pinnoitteella – kiiltävä tai pehmeä kiilto (satiinimatta). Tulosteet säilyvät kauan, koska paperi ei sisällä happoa.
HP Everyday -valokuvapaperi	Tulosta värikkäitä, jokapäiväisiä kuvia edullisesti paperilla, joka on kehitetty tavalliseen valokuvatulostukseen. Tämä edullinen

(jatkoa)

	valokuvapaperi kuivuu nopeasti, joten tulosteita on helppo käsitellä. Käyttämällä tätä paperia voit tulostaa teräviä kuvia millä tahansa mustesuihkutulostimella. Saatavana puolikiiltävällä pinnoitteella A4:n (8,5 x 11 tuumaa), 4 × 6 tuuman ja 10 x 15 cm:n kokoisena. Hapottomuus pidentää asiakirjojen säilymisaikaa.
HP:n silitettävä siirtokuva	HP:n silitettäviä siirtokuvia (värillisille tai vaaleille tai valkoisille kankaille) voit tehdä digitaalisista valokuvista esimerkiksi omiin T-paitoihin.

Voit tilata HP:n papereita ja muita tarvikkeita osoitteesta www.hp.com. Valitse **Shop for Products & Services (Tuotteet ja palvelut)**, ja sitten **Ink, toner & paper (Musteet, tulostuspaperit ja tulostustarvikkeet)**.

Huomautus HP:n verkkosivuston jotkin osat ovat tällä hetkellä käytettävissä vain englanninkielisenä.

Suositeltavat paperit valokuvien tulostamista varten

Parhaan tulostuslaadun saavutat HP-papereilla, jotka on suunniteltu erityisesti kyseiseen projektiin liittyvää tulostusta varten.

Paperityyppien saatavuus saattaa vaihdella maittain ja alueittain.

HP Premium Plus Photo -paperi	HP:n paras valokuvapaperi on raskas paperi, joka soveltuu ammattimaisten valokuvien tulostamiseen. Sen heti kuivuva pinnoite helpottaa kuvien käsittelyä ja estää niiden tahraantumisen. Paperi on vettä ja kosteutta kestävää sekä tahriintumatonta, eivätkä sormenjäljet tartu sen pintaan. Sitä on saatavissa useita kokoja, kuten A4 (8,5 x 11 tuumaa), 10 x 15 cm (4 x 6 tuumaa) ja 13 x 18 cm (5 x 7 tuumaa), sekä kiiltävä- ja mattapintaisena. Tulosteet säilyvät kauan, koska paperi ei sisällä happoa.
HP Advanced -valokuvapaperi	Paksun valokuvapaperin heti kuivuva pinnoite helpottaa kuvien käsittelyä ja estää niiden tahraantumisen. Paperi on vettä ja kosteutta kestävää sekä tahriintumatonta, eivätkä sormenjäljet tartu sen pintaan. Sillä tulostetut valokuvat näyttävät ja tuntuvat liikkeessä kehitetyiltä. Paperia on saatavana useassa eri koossa, kuten A4 (8,5 x 11 tuumaa), 10 x 15 cm (4 x 6 tuumaa), 13 x 18 cm (5 x 7 tuumaa), ja kahdella pinnoitteella – kiiltävä tai pehmeä kiilto (satiinimatta). Tulosteet säilyvät kauan, koska paperi ei sisällä happoa.
HP Everyday -valokuvapaperi	Tulosta värikkäitä, päivittäisiä kuvia edullisesti paperilla, joka on kehitetty tavalliseen valokuvatulostukseen. Tämä edullinen valokuvapaperi kuivuu nopeasti, joten tulosteita on helppo käsitellä. Käyttämällä tätä paperia voit tulostaa teräviä kuvia millä tahansa mustesuihkutulostimella. Puolikiiltävällä pinnoitteella on saatavana koot A4 (8,5 x 11 tuumaa) ja 10 x 15 cm (4 x 6 tuumaa). Hapottomuus pidentää asiakirjojen säilymisaikaa.
HP Photo Value Pack -pakkaukset	HP Photo Value Pack -pakkaukset sisältävät alkuperäisiä HP-mustekasetteja ja HP Advanced Photo Paper -valokuvapaperia, minkä ansiosta säästät aikaa ja vaivaa tulostaessasi edullisia ja ammattimaisia valokuvia HP-tulostimellasi. Alkuperäiset HP-musteet ja HP Advanced Photo Paper -valokuvapaperi on suunniteltu toimimaan yhdessä, minkä ansiosta valokuvat säilyvät kauan ja niiden värit toistuvat elävinä. Mahtava ratkaisu kaikkien lomakuvien tulostamiseen ja kuvien jakamiseen ystäville.

Voit tilata HP:n papereita ja muita tarvikkeita osoitteesta www.hp.com. Valitse **Tuotteet ja palvelut** ja valitse **Musteet, tulostuspaperit ja tulostustarvikkeet**.

Huomautus HP:n verkkosivuston jotkin osat ovat tällä hetkellä käytettävissä vain englanninkielisenä.

Materiaalin valinta- ja käyttövihjeitä

Noudattamalla seuraavia ohjeita tulostuksen laatu on paras mahdollinen.

- Käytä aina tulostusmateriaalia, joka vastaa tulostimen teknisiä tietoja. Lisätietoja on kohdassa Tulostusmateriaalien tiedot.
- Lataa lokeroon tai asiakirjansyöttölaitteeseen vain yhtä tulostusmateriaalia kerrallaan.
- Kun lisäät paperia lokeroihin ja automaattiseen asiakirjansyöttölaitteeseen, varmista, että materiaali on oikein asetettu. Lisätietoja on kohdissa Tulostusmateriaalin lisääminen ja Alkuperäiskappaleiden asettaminen automaattiseen asiakirjansyöttölaitteeseen.
- Älä täytä lokeroa tai automaattista asiakirjansyöttölaitetta liian täyteen. Lisätietoja on kohdissa Tulostusmateriaalin lisääminen ja Alkuperäiskappaleiden asettaminen automaattiseen asiakirjansyöttölaitteeseen.
- Seuraavat materiaalit saattavat aiheuttaa tukoksia, heikkolaatuista tulostusjälkeä tai muita tulostusongelmia, joten niitä ei tule käyttää lokeroissa tai automaattisessa asiakirjansyöttölaitteessa (ADF):
  - Moniosaiset lomakkeet
  - Vahingoittunut, käpristynyt tai ryppyinen tulostusmateriaali
  - Aukkoja tai reikiä sisältävä tulostusmateriaali
  - Voimakkaasti kuvioitu, kohokuvioitu tai mustetta huonosti imevä tulostusmateriaali
  - Liian kevyt tai helposti venyvä tulostusmateriaali
  - Niittejä tai paperiliittimiä sisältävä tulostusmateriaali

  Huomautus Skannerin lasin avulla voit skannata, kopioida tai faksata asiakirjoja, joiden sivut eivät vastaa näitä ohjeita. Lisätietoja on kohdassa Alkuperäisen asiakirjan asettaminen skannerin lasille.

Alkuperäisen asiakirjan asettaminen skannerin lasille

Voit kopioida, skannata tai faksata alkuperäiskappaleita asettamalla ne skannerin lasille.

Huomautus Monet erikoistoiminnot eivät toimi oikein, jos lasi tai kannen tausta on likainen. Lisätietoja on kohdassa Tulostimen kunnossapito.

Huomautus Poista kaikki alkuperäiskappaleet syöttölaitteesta, ennen kuin nostat tulostimen kannen.

Alkuperäiskappaleen asettaminen lasille

Alkuperäiskappale asetetaan skannerin lasille seuraavasti.

1. Nosta skannerin kansi.
2. Aseta alkuperäiskappale tulostuspuoli alaspäin.

   Vihje Myös lasin reunaan merkityt merkit osoittavat, mihin kohtaan alkuperäiskappale asetetaan.

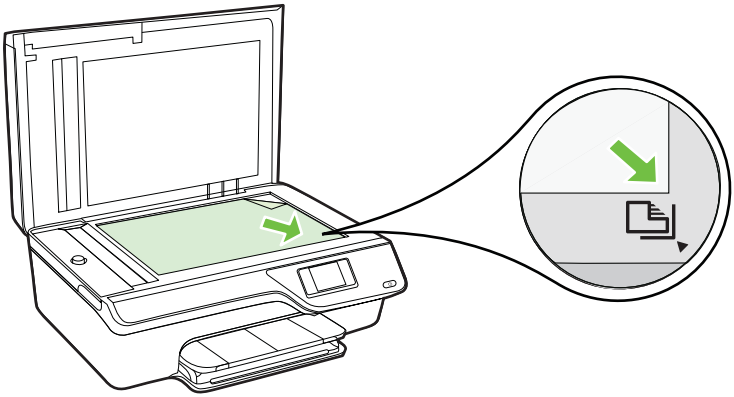

3. Sulje kansi.

Alkuperäiskappaleiden asettaminen automaattiseen asiakirjansyöttölaitteeseen

Voit kopioida, skannata tai faksata asiakirjoja asettamalla ne automaattiseen asiakirjansyöttölaitteeseen.

Varoitus Älä lataa valokuvia asiakirjansyöttölaitteeseen, sillä ne saattavat vahingoittua. Käytä vain tulostimen tukemia tulostusmateriaaleja. Lisätietoja on kohdassa Materiaalin valinta- ja käyttövihjeitä.

Huomautus Vain yksipuolisia asiakirjoja voi skannata, kopioida tai faksata automaattisella asiakirjansyöttölaitteella. Asiakirjansyöttölaite ei tue kaksipuolisia asiakirjoja.

Huomautus Jotkin ominaisuudet, kuten **Sovita sivulle** -kopiointitoiminto, eivät ole käytettävissä, kun alkuperäiskappale asetetaan automaattiseen asiakirjansyöttölaitteeseen. Aseta alkuperäiskappaleet lasille.

Alkuperäiskappaleen asettaminen automaattiseen asiakirjan syöttölaitteeseen

Asiakirja asetetaan automaattiseen asiakirjansyöttölaitteeseen seuraavasti.

1. Aseta alkuperäiskappale automaattiseen asiakirjansyöttölaitteeseen tulostettu puoli ylöspäin.
   a. Jos alkuperäinen asiakirja on pystysuuntainen, aseta sivut laitteeseen asiakirjan yläreuna edellä. Jos alkuperäinen asiakirja on vaakasuuntainen, aseta sivut laitteeseen asiakirjan vasen reuna edellä.

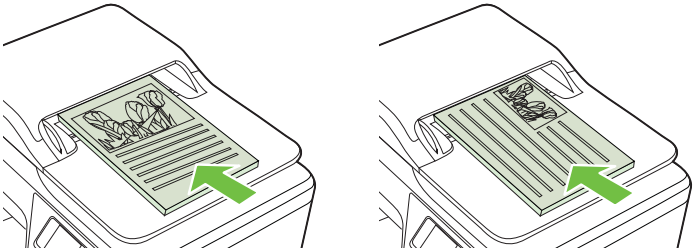

   b. Liu'uta materiaalia automaattisen asiakirjansyöttölaitteen sisään, kunnes kuulet merkkiäänen tai näet näytössä viestin, joka ilmoittaa, että lisätyt paperit on havaittu.

Vihje Myös asiakirjansyöttölaitteen lokeroon painettu kaavio opastaa alkuperäiskappaleiden lisäämisessä asiakirjansyöttölaitteen lokeroon.

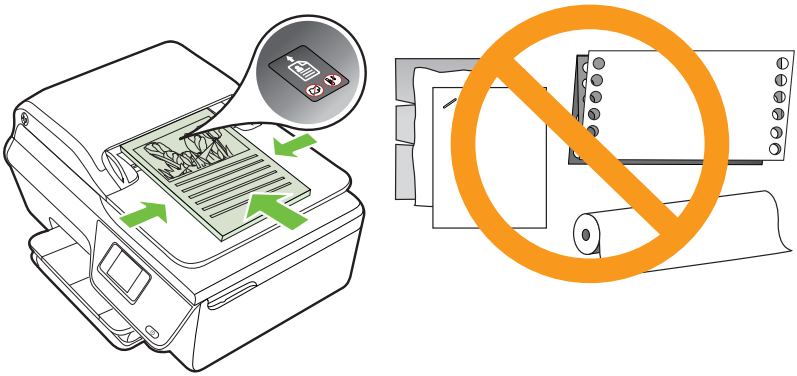

2. Siirrä paperipinon ohjaimia sisäänpäin, kunnes ne ovat paperipinon vasenta ja oikeaa reunaa vasten.

Tulostusmateriaalin lisääminen

Tämä osa sisältää ohjeet tulostusmateriaalin lisäämisestä tulostimeen.

- Vakiokokoisen tulostusmateriaalin lisääminen
- Kirjekuorien asettaminen
- Korttien ja valokuvapaperin lisääminen

Huomautus Tätä tulostinta ei voi käyttää mukautettujen materiaalikokojen tulostamiseen.

Vakiokokoisen tulostusmateriaalin lisääminen

Normaalikokoisen materiaalin lisääminen

Lisää vakiokokoista tulostusmateriaalia näiden ohjeiden mukaisesti.

1. Vedä syöttölokero niin pitkälle ulos kuin mahdollista.

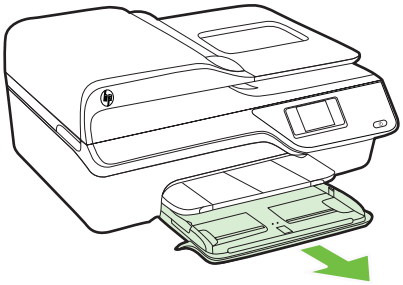

2. Liu'uta leveyssuunnan paperinohjaimet mahdollisimman kauas toisistaan.
3. Aseta tulostusmateriaali tulostuspuoli alaspäin paperilokeroon.
   Varmista, että materiaalipino on asetettu niin syvälle tulostimeen kuin mahdollista ja ettei se ylitä lokeron rajamerkkiä.

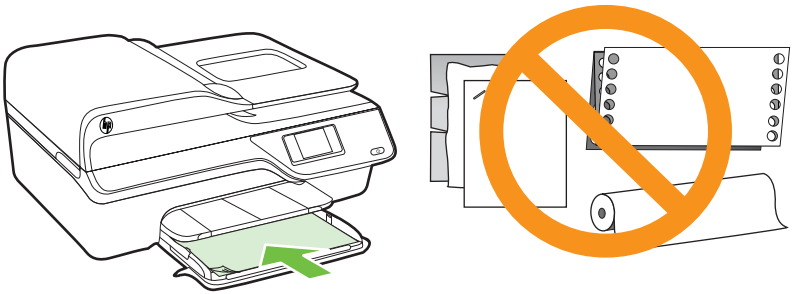

Huomautus Älä lisää paperia tulostuksen ollessa käynnissä.

4. Liu'uta lokeron materiaalinohjaimia, kunnes ne koskettavat materiaalipinon reunoja.
5. Työnnä syöttölokeroa, kunnes se napsahtaa paikalleen.

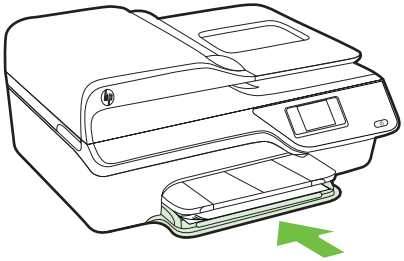

6. Vedä lokeron jatke ulos.

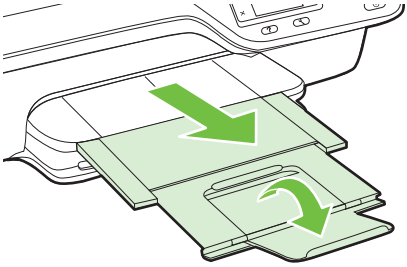

Kirjekuorien asettaminen

Kirjekuorien lataaminen syöttölokeroon

Näiden ohjeiden avulla voit lisätä kirjekuoria.

1. Vedä syöttölokero niin pitkälle ulos kuin mahdollista.

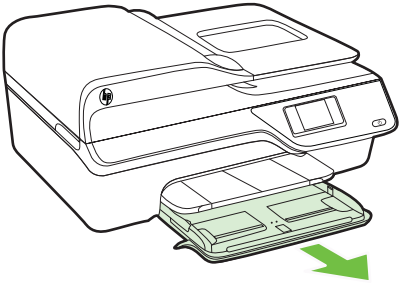

2. Liu'uta syöttölokerossa olevat leveyssuunnan paperinohjaimet mahdollisimman kauas.

3. Aseta kirjekuoret tulostuspuoli alaspäin ja lisää ne kuvan mukaisesti. Varmista, ettei kirjekuoripino ylitä lokeron reunamerkintää.

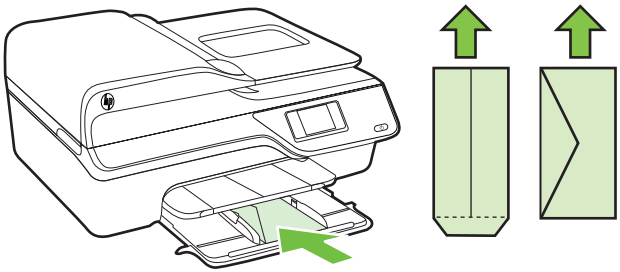

Huomautus Älä lisää kirjekuoria tulostuksen ollessa käynnissä.

4. Liu'uta lokeron materiaalinohjaimia, kunnes ne koskettavat kirjekuoripinon reunoja.
5. Työnnä syöttölokeroa, kunnes se napsahtaa paikalleen.

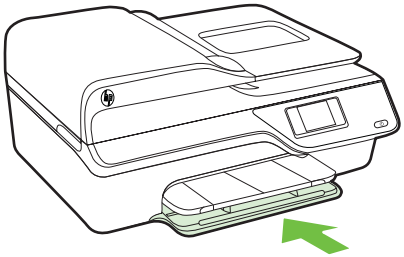

6. Vedä lokeron jatke ulos.

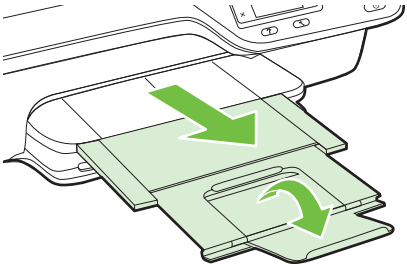

Korttien ja valokuvapaperin lisääminen

Korttien ja valokuvapaperin lisääminen

Lisää valokuvapaperi näiden ohjeiden mukaisesti.

1. Vedä syöttölokero niin pitkälle ulos kuin mahdollista.

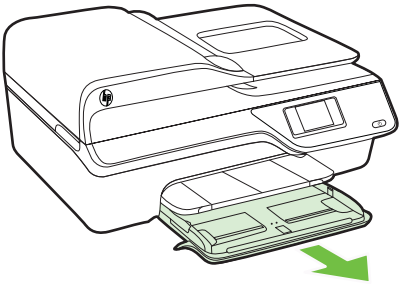

2. Liu'uta syöttölokerossa oleva leveyssuunnan paperinohjain mahdollisimman kauas.
3. Aseta tulostusmateriaali tulostuspuoli alaspäin paperilokeroon.
   Varmista, että materiaalipino on asetettu niin syvälle tulostimeen kuin mahdollista ja ettei se ylitä lokeron rajamerkkiä. Jos valokuvapaperin yhdessä reunassa on repäisyliuska, varmista, että liuska on suunnattu tulostimen etuosaan päin.

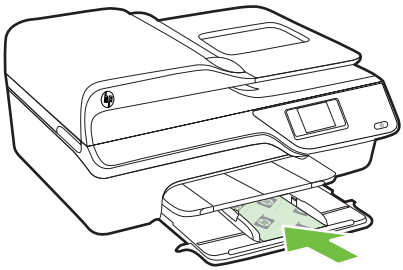

Huomautus Älä lisää paperia tulostuksen ollessa käynnissä.

4. Liu'uta lokeron materiaalinohjaimia, kunnes ne koskettavat materiaalipinon reunoja.
5. Työnnä syöttölokeroa, kunnes se napsahtaa paikalleen.

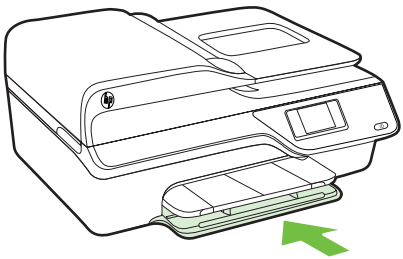

6. Vedä lokeron jatke ulos.

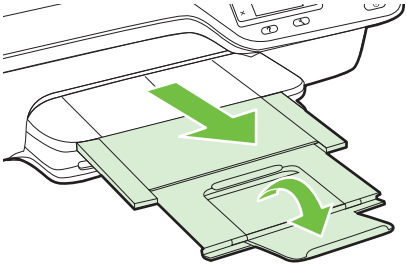

Tulostimen kunnossapito

Tässä osassa on ohjeita siitä, kuinka voit pitää tulostimen parhaassa mahdollisessa toimintakunnossa. Suorita nämä huoltotoimenpiteet tarpeen mukaan.

- Skannerin lasin ja kannen alustan puhdistaminen
- Ulkopintojen puhdistaminen
- Automaattisen asiakirjansyöttölaitteen puhdistaminen

Skannerin lasin ja kannen alustan puhdistaminen

Skannerin lasille, skannerin kannen alustaan tai skannerin kehykseen kulkeutunut pöly tai lika hidastaa suorituskykyä, heikentää skannauslaatua ja huonontaa erilaisten erikoistoimintojen tarkkuutta. Erikoistoiminto voi olla esimerkiksi kopioiden sovittaminen tietyn sivukoon mukaisiksi.

Skannerin lasin ja kannen alustan puhdistaminen

1. Katkaise virta tulostimesta.
   Lisätietoja on kohdassa Tulostimen virran katkaiseminen.
2. Nosta skannerin kansi.

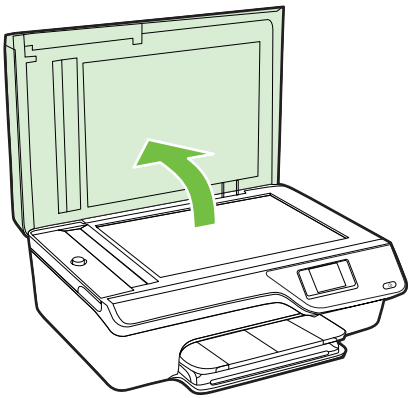

3. Puhdista lasi ja kannen alusta pehmeällä nukkaamattomalla kankaalla, johon on suihkutettu mietoa lasinpuhdistusainetta.

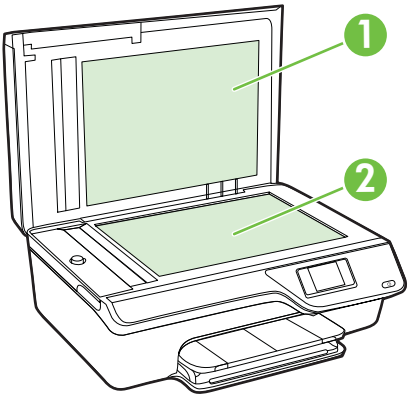

1	Kannen tausta
2	Skannerin lasi

Varoitus Puhdista skannerin lasi ainoastaan lasin puhdistamiseen tarkoitetulla puhdistusaineella. Älä käytä hankaavia aineita, asetonia, bentseeniä tai hiilitetraklorideja, jotka saattavat vahingoittaa skannerin lasia. Vältä myös isopropyylialkoholin käyttämistä, koska se voi jättää lasiin raitoja.

Varoitus Älä ruiskuta puhdistusainetta suoraan skannerin lasille. Jos puhdistusainetta käytetään kerralla liikaa, se voi vuotaa skannerin lasin alle ja vahingoittaa laitetta.

4. Kuivaa lasi ja kannen alusta kuivalla, pehmeällä, nukkaamattomalla kankaalla.
5. Sulje skannerin kansi ja käynnistä tulostin.

Ulkopintojen puhdistaminen

Varoitus Ennen kuin ryhdyt puhdistamaan tulostinta, katkaise virta painamalla (Virta) ja irrottamalla sitten virtajohto pistorasiasta.

Pyyhi pöly, tahrat ja lika pois tulostimen sisäpinnoilta pehmeällä, kostealla ja nukkaamattomalla kankaalla. Älä läikytä nesteitä tulostimen sisäpuolelle tai ohjauspaneelille.

Automaattisen asiakirjansyöttölaitteen puhdistaminen

Jos automaattinen asiakirjansyöttölaite ottaa useita sivuja kerralla tai ei poimi tavallista paperia, voit puhdistaa asiakirjansyöttölaitteen.

Asiakirjansyöttölaitteen puhdistaminen

1. Katkaise virta tulostimesta.
   Lisätietoja on kohdassa Tulostimen virran katkaiseminen.
2. Poista alkuperäiset asiakirjat syöttölaitteesta.
3. Nosta automaattisen asiakirjansyöttölaitteen kantta.

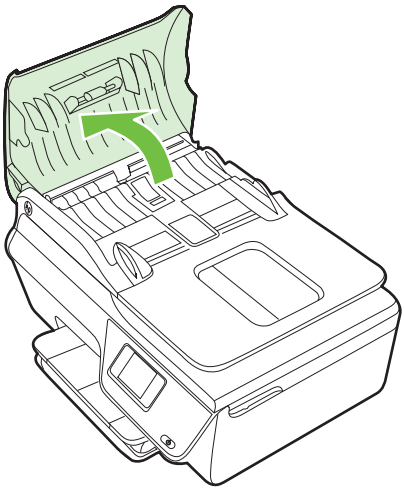

4. Kostuta puhdas, nukkaamaton kangas tislatulla vedellä ja purista liika vesi pois.
5. Pyyhi kankaalla teloihin tai erotinlevyyn mahdollisesti jäänyt lika.

Huomautus Jos lika ei irtoa tislatulla vedellä, kokeile isopropyylialkoholia (spriitä).

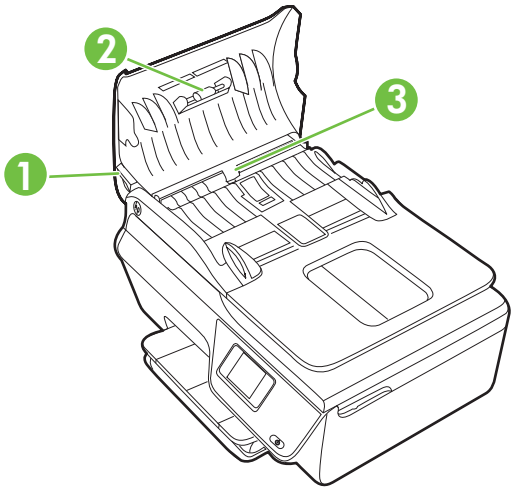

1	Syöttölaitteen kansi
2	Telat
3	Erotinlevy

6. Sulje automaattisen asiakirjansyöttölaitteen kansi.
7. Nosta skannerin kansi.

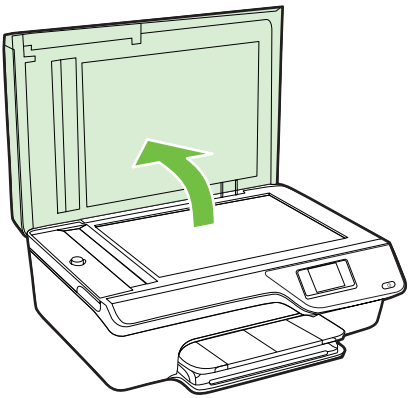

8. Pyyhi asiakirjansyöttölaitteen reuna ja lasipinta.

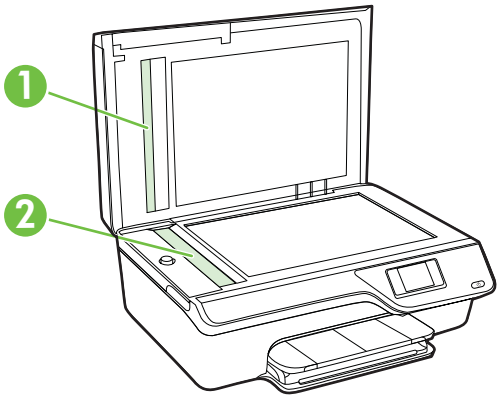

1	Automaattisen asiakirjansyöttölaitteen reuna
2	Lasipinta

9. Sulje skannerin kansi ja käynnistä tulostin.

Tulostimen päivittäminen

HP tekee jatkuvasti töitä tulostimiensa toiminnan parantamiseksi ja uusimpien ominaisuuksien tarjoamiseksi. Jos tulostin on yhteydessä verkkoon ja verkkopalvelut on otettu käyttöön, voit tarkistaa tulostinpäivitysten saatavuuden ja tarvittaessa asentaa ne.

Tulostin päivitetään seuraavasti:

1. Paina ensin tulostimen ohjauspaneelin (ePrint) -painiketta, sen jälkeen (Asetukset) -painiketta ja lopuksi **Tulostinpäivitys**-kohdan oikealla puolella olevaa painiketta.
2. Paina **Etsi päivityksiä nyt** -kohdan oikealla puolella olevaa painiketta ja noudata sen jälkeen näyttöön tulevia ohjeita.

Jos haluat tulostimen etsivän päivityksiä automaattisesti:

1. Paina tulostimen ohjauspaneelin (ePrint) -painiketta ja sen jälkeen (Asetukset) -painiketta.
2. Valitse oikeanpuoleisilla painikkeilla **Tulostinpäivitys**, valitse **Automaattinen päivitys: Pois käytöstä** ja valitse sitten **Käytössä**.

Tulostimen virran katkaiseminen

Katkaise tulostimesta virta painamalla tulostimen ⏻ (Virta). Odota, että virran merkkivalo sammuu, ennen kuin irrotat virtajohdon tai katkaiset jatkojohdosta virran.

⚠ **Varoitus** Jos tulostimen virta katkaistaan väärin, tulostuskasetin vaunu ei palaa oikeaan asentoon, mikä aiheuttaa mustekasetteihin ja tulostuslaatuun liittyviä ongelmia.

2 Tulostaminen

Ohjelmisto käsittelee automaattisesti useimmat tulostusasetukset. Vaihda asetuksia manuaalisesti vain silloin, kun haluat muuttaa tulostuslaatua, tulostaa erikoisille paperityypeille tai käyttää erityistoimintoja. Lisätietoja asiakirjoille parhaiten soveltuvan tulostusmateriaalin valinnasta on kohdassa Tulostusmateriaalin valitseminen.

Jatka valitsemalla tulostustyö:

	Asiakirjojen tulostaminen
	Esitteiden tulostaminen
	Kirjekuorien tulostaminen
	Valokuvien tulostaminen
	Reunattomien asiakirjojen tai valokuvien tulostaminen

Huomautus Tätä tulostinta ei voi käyttää mukautettujen materiaalikokojen tulostamiseen.

Asiakirjojen tulostaminen

Noudata käyttöjärjestelmääsi koskevia ohjeita.

- Asiakirjojen tulostaminen (Windows)
- Asiakirjojen tulostaminen (Mac OS X)

Vihje Tämä tulostin sisältää HP:n maksuttoman HP ePrint -palvelun, jonka avulla voi tulostaa asiakirjoja HP ePrint -valmiudessa olevalla tulostimella milloin ja mistä tahansa ilman muita ohjelmistoja tai tulostinohjaimia. Lisätietoja on osoitteessa HP ePrint.

Asiakirjojen tulostaminen (Windows)

1. Aseta syöttölokeroon paperia. Lisätietoja on kohdassa Tulostusmateriaalin lisääminen.
2. Valitse sovellusohjelman **File** (Tiedosto) -valikosta **Print** (Tulosta).

3. Varmista, että valittuna on tulostin, jota haluat käyttää.
4. Voit vaihtaa asetuksia napsauttamalla painiketta, joka avaa **Ominaisuudet**-valintaikkunan.
   Painikkeen nimi voi vaihdella sovelluksen mukaan, esimerkiksi **Ominaisuudet**, **Asetukset**, **Tulostinasetukset**, **Tulostin** tai **Määritykset**.
5. Paperin suuntaa voi vaihtaa **Asettelu**-välilehdellä. Paperilähdettä, materiaalityyppiä, paperin kokoa ja laatua voi vaihtaa **Paperi/laatu**-välilehdellä. Jos haluat tulostaa mustavalkoisena, napsauta **Lisäasetukset**-painiketta ja vaihda **Tulosta harmaasävyinä** -asetus.

   Huomautus Jos haluat tulostaa mustavalkoisen asiakirjan käyttämällä ainoastaan mustaa mustetta, napsauta **Lisäasetukset**-painiketta. Valitse avattavasta **Tulosta harmaasävyllä** -valikosta **Vain mustaa mustetta** ja napsauta sitten **OK**-painiketta.

6. Valitse **OK**.
7. Aloita tulostus valitsemalla **Tulosta** tai **OK**.

Asiakirjojen tulostaminen (Mac OS X)

1. Aseta syöttölokeroon paperia. Lisätietoja on kohdassa Tulostusmateriaalin lisääminen.
2. Valitse paperikoko:
   a. Valitse sovellusohjelman **File** (Tiedosto) -valikosta **Page Setup** (Sivun asetukset).

      Huomautus Jos et näe **Page Setup** (Sivun asetukset) -kohtaa valikossa, siirry kohtaan 3.

   b. Tarkista, että haluamasi tulostin on valittu **Format for** (Muokkaus kohteelle) -ponnahdusvalikossa.
   c. Valitse **Paper Size** (Paperikoko) -ponnahdusvalikosta paperikoko ja tallenna asetukset valitsemalla **OK**.
3. Valitse sovellusohjelman **Tiedosto**-valikosta **Tulosta**.
4. Varmista, että valittuna on tulostin, jota haluat käyttää.
5. Valitse **Paperikoko**-ponnahdusvalikosta (jos se on saatavilla) käytettävä paperikoko.
6. Tee projektissa tarvittavat muutokset tulostusasetuksiin luetteloruuduissa.

   Huomautus Jos et näe yhtään vaihtoehtoa, napsauta ilmoituskolmiota **Printer** (Tulostin) -ponnahdusvalikon vieressä tai valitse **Show Details** (Näytä tiedot).

7. Aloita tulostaminen valitsemalla **Tulosta**.

Esitteiden tulostaminen

Noudata käyttöjärjestelmääsi koskevia ohjeita.

- Esitteiden tulostaminen (Windows)
- Esitteiden tulostaminen (Mac OS X)

Vihje Tämä tulostin sisältää HP:n maksuttoman HP ePrint -palvelun, jonka avulla voi tulostaa asiakirjoja HP ePrint -valmiudessa olevalla tulostimella milloin ja mistä tahansa ilman muita ohjelmistoja tai tulostinohjaimia. Lisätietoja on osoitteessa HP ePrint.

Esitteiden tulostaminen (Windows)

Huomautus Jos haluat määrittää tulostusasetukset kaikkia tulostustöitä varten, tee muutokset tulostimen mukana toimitetussa HP-ohjelmistossa. Lisätietoja HP-ohjelmistosta on kohdassa Tulostimen hallintatyökalut.

1. Aseta syöttölokeroon paperia. Lisätietoja on kohdassa Tulostusmateriaalin lisääminen.
2. Valitse sovellusohjelman **File** (Tiedosto) -valikosta **Print** (Tulosta).
3. Varmista, että valittuna on tulostin, jota haluat käyttää.
4. Voit vaihtaa asetuksia napsauttamalla painiketta, joka avaa **Ominaisuudet**-valintaikkunan.
   Painikkeen nimi voi vaihdella sovelluksen mukaan, esimerkiksi **Ominaisuudet**, **Asetukset**, **Tulostinasetukset**, **Tulostin** tai **Määritykset**.
5. Paperin suuntaa voi vaihtaa **Asettelu**-välilehdellä. Paperilähdettä, materiaalityyppiä, paperin kokoa ja laatua voi vaihtaa **Paperi/laatu**-välilehdellä. Jos haluat tulostaa mustavalkoisena, napsauta **Lisäasetukset**-painiketta ja vaihda **Tulosta harmaasävyinä** -asetus.
6. Valitse **OK**.
7. Aloita tulostus valitsemalla **Tulosta** tai **OK**.

Esitteiden tulostaminen (Mac OS X)

1. Aseta syöttölokeroon paperia. Lisätietoja on kohdassa Tulostusmateriaalin lisääminen.
2. Valitse paperikoko:
   a. Valitse sovellusohjelman **File** (Tiedosto) -valikosta **Page Setup** (Sivun asetukset).

   Huomautus Jos et näe **Page Setup** (Sivun asetukset) -kohtaa valikossa, siirry kohtaan 3.

   b. Tarkista, että haluamasi tulostin on valittu **Format for** (Muokkaus kohteelle) -ponnahdusvalikossa.
   c. Valitse **Paper Size** (Paperikoko) -ponnahdusvalikosta paperikoko ja tallenna asetukset valitsemalla **OK**.
3. Valitse sovellusohjelman **Tiedosto**-valikosta **Tulosta**.
4. Varmista, että valittuna on tulostin, jota haluat käyttää.
5. Valitse **Paperikoko**-ponnahdusvalikosta (jos se on saatavilla) käytettävä paperikoko.

6. Napsauta **Paper Type/Quality** (Paperityyppi/laatu) ponnahdusvalikosta ja valitse sitten seuraavat asetukset:
   - **Paper Type (Paperityyppi):** Tulostustyölle soveltuva esitepaperityyppi
   - **Quality (Laatu): Normaali** tai **Paras**

   Huomautus Jos et näe yhtään vaihtoehtoa, napsauta ilmoituskolmiota **Tulostin**-ponnahdusvalikon vieressä tai valitse **Näytä tiedot**.

7. Valitse muut haluamasi tulostusasetukset ja aloita tulostus valitsemalla **Print** (Tulosta).

Kirjekuorien tulostaminen

Vältä kirjekuoria, joissa on:

- Hyvin liukas pinta
- Itseliimautuvia tarroja, kiinnikkeitä tai ikkunoita
- Paksuja, epäsäännöllisiä tai käpristyneitä reunoja
- Ryppyisiä, repeytyneitä tai muuten vahingoittuneita pintoja

Varmista, että asettamissasi kirjekuorissa on tiukasti tehdyt taitokset.

Huomautus Lisätietoja kirjekuorille tulostamisesta on käyttämäsi ohjelmiston käyttöohjeissa.

Noudata käyttöjärjestelmääsi koskevia ohjeita.

- Kirjekuorien tulostaminen (Windows)
- Kirjekuorien tulostaminen (Mac OS X)

Kirjekuorien tulostaminen (Windows)

1. Lisää kirjekuoret lokeroon tulostuspuoli alaspäin. Lisätietoja on kohdassa Tulostusmateriaalin lisääminen.
2. Valitse sovellusohjelman **File** (Tiedosto) -valikosta **Print** (Tulosta).
3. Varmista, että valittuna on tulostin, jota haluat käyttää.
4. Voit vaihtaa asetuksia napsauttamalla painiketta, joka avaa **Ominaisuudet**-valintaikkunan.
   Painikkeen nimi voi vaihdella sovelluksen mukaan, esimerkiksi **Ominaisuudet**, **Asetukset**, **Tulostinasetukset**, **Tulostin** tai **Määritykset**.
5. Muuta **Asettelu**-välilehdessä tulostussuunnaksi **Vaaka**.
6. Napsauta **Paperi/laatu**-kohtaa ja valitse sitten oikea kirjekuorityyppi **Paperin koko** -pudotusvalikosta.

   Vihje Valintaikkunan muiden välilehtien ominaisuuksien avulla voit muuttaa useampia tulostustyön asetuksia.

7. Valitse **OK** ja aloita sitten tulostus valitsemalla **Tulosta** tai **OK**.

Kirjekuorien tulostaminen (Mac OS X)

1. Aseta kirjekuoret syöttölokeroon. Lisätietoja on kohdassa Tulostusmateriaalin lisääminen.
2. Valitse paperikoko:
   a. Valitse sovellusohjelman **File** (Tiedosto) -valikosta **Page Setup** (Sivun asetukset).

      Huomautus Jos et näe **Page Setup** (Sivun asetukset) -kohtaa valikossa, siirry kohtaan 3.

   b. Tarkista, että haluamasi tulostin on valittu **Format for** (Muokkaus kohteelle) -ponnahdusvalikossa.
   c. Valitse haluamasi kirjekuorikoko **Paperikoko**-ponnahdusvalikosta ja valitse **OK**.
3. Valitse sovellusohjelman **Tiedosto**-valikosta **Tulosta**.
4. Varmista, että valittuna on tulostin, jota haluat käyttää.
5. Valitse **Paperikoko**-ponnahdusvalikosta (jos se on käytettävissä) sopiva kirjekuoren koko.
6. Valitse **Orientation** (Tulostussuunta) -vaihtoehto.

   Huomautus Jos et näe yhtään vaihtoehtoa, napsauta ilmoituskolmiota **Tulostin**-ponnahdusvalikon vieressä tai valitse **Näytä tiedot**.

7. Valitse muut haluamasi tulostusasetukset ja aloita tulostus valitsemalla **Print** (Tulosta).

Valokuvien tulostaminen

Älä jätä ylimääräisiä valokuvapapereita syöttölokeroon. Paperi voi alkaa käpristyä, mikä voi heikentää tulostuslaatua. Käytä tulostukseen vain sileitä paperiarkkeja.

Noudata käyttöjärjestelmääsi koskevia ohjeita.

- Valokuvien tulostaminen valokuvapaperille (Windows)
- Valokuvien tulostaminen valokuvapaperille (Mac OS X)

Vihje Tämä tulostin sisältää HP:n maksuttoman HP ePrint -palvelun, jonka avulla voi tulostaa asiakirjoja HP ePrint -valmiudessa olevalla tulostimella milloin ja mistä tahansa ilman muita ohjelmistoja tai tulostinohjaimia. Lisätietoja on osoitteessa HP ePrint.

Valokuvien tulostaminen valokuvapaperille (Windows)

1. Aseta syöttölokeroon paperia. Lisätietoja on kohdassa Tulostusmateriaalin lisääminen.
2. Valitse sovellusohjelman **File** (Tiedosto) -valikosta **Print** (Tulosta).
3. Varmista, että valittuna on tulostin, jota haluat käyttää.

4. Voit muuttaa asetuksia napsauttamalla vaihtoehtoa, joka avaa tulostimen **Ominaisuudet**-valintaikkunan.

   Vaihtoehdon nimi voi olla eri sovelluksissa erilainen, esimerkiksi **Ominaisuudet**, **Asetukset**, **Tulostinasetukset**, **Tulostin** tai **Määritykset**.
5. Valitse **Paperi ja laatu** -välilehden **Tulostusmateriaalit**-pudotusvalikosta sopiva valokuvapaperityyppi.
6. Valitse **Lisäasetukset** ja valitse sitten **Tulostuslaatu**-pudotusvalikosta joko **Paras-** tai **Suurin mahdollinen** -asetus.
7. Voit tulostaa valokuvan mustavalkoisena valitsemalla **Harmaasävy**-valikosta seuraavan asetuksen:

   Huippulaatuinen harmaasävy: Harmaasävykuvien tulostuksessa käytetään kaikkia värejä. Asetus saa aikaan tasaisia ja luonnollisia harmaasävyjä.
8. Valitse **OK** ja aloita sitten tulostus valitsemalla **Tulosta** tai **OK**.

Valokuvien tulostaminen valokuvapaperille (Mac OS X)

1. Aseta syöttölokeroon paperia. Lisätietoja on kohdassa Tulostusmateriaalin lisääminen.
2. Valitse paperikoko:
   a. Valitse sovellusohjelman **File** (Tiedosto) -valikosta **Page Setup** (Sivun asetukset).

      Huomautus Jos et näe **Page Setup** (Sivun asetukset) -kohtaa valikossa, siirry kohtaan 3.

   b. Tarkista, että haluamasi tulostin on valittu **Format for** (Muokkaus kohteelle) -ponnahdusvalikossa.
   c. Valitse **Paper Size** (Paperikoko) -ponnahdusvalikosta paperikoko ja tallenna asetukset valitsemalla **OK**.
3. Valitse sovellusohjelman **Tiedosto**-valikosta **Tulosta**.
4. Varmista, että valittuna on tulostin, jota haluat käyttää.
5. Valitse **Paperikoko**-ponnahdusvalikosta (jos se on saatavilla) käytettävä paperikoko.
6. Napsauta **Paper Type/Quality** (Paperityyppi/laatu) ponnahdusvalikosta ja valitse sitten seuraavat asetukset:
   - **Paper Type (Paperityyppi):** Tulostustyöhön soveltuva valokuvapaperityyppi
   - **Quality (Laatu): Paras** tai **Suurin mahdollinen dpi**

   Huomautus Jos et näe yhtään vaihtoehtoa, napsauta ilmoituskolmiota **Tulostin**-ponnahdusvalikon vieressä tai valitse **Näytä tiedot**.

7. Tarpeen vaatiessa voit vaihtaa kuvan ja värivalintoja:
   a. Napsauta sinistä ilmoituskolmiota **Color Options** (Värivalinnat) -valikon vieressä ja valitse haluamasi **Photo Fix** (Kuvankorjaus) -vaihtoehdot:
      - **Ei käytössä:** Ei muokkaa kuvaa automaattisesti.
      - **Käytössä:** Tarkentaa kuvan automaattisesti, säätää kuvan terävyyttä hillitysti.
   b. Jos haluat tulostaa valokuvan mustavalkoisena, valitse **Väri**-pudotusvalikosta **Harmaasävy** ja valitse sitten jokin seuraavista vaihtoehdoista:

      Huippulaatuinen: Harmaasävykuvien tulostuksessa käytetään kaikkia värejä. Asetus saa aikaan tasaisia ja luonnollisia harmaasävyjä.
8. Valitse muut haluamasi tulostusasetukset ja aloita tulostus valitsemalla **Print** (Tulosta).

Reunattomien asiakirjojen tai valokuvien tulostaminen

Reunatonta tulostusta käyttämällä voit tulostaa joidenkin standardikokojen ja valokuvamateriaalien reunoihin asti.

Huomautus Avaa tiedosto ohjelmasovelluksessa ja määritä kuvakoko, ennen kuin tulostat reunattoman asiakirjan. Varmista, että koko vastaa materiaalikokoa, jolle aiot kuvan tulostaa.

Huomautus Kaikki sovellukset eivät tue reunatonta tulostusta.

Noudata käyttöjärjestelmääsi koskevia ohjeita.

- Reunattomien asiakirjojen tai valokuvien tulostaminen (Windows)
- Reunattomien asiakirjojen tai valokuvien tulostaminen (Mac OS X)

Reunattomien asiakirjojen tai valokuvien tulostaminen (Windows)

1. Aseta syöttölokeroon paperia. Lisätietoja on kohdassa Tulostusmateriaalin lisääminen.
2. Valitse sovellusohjelman **File** (Tiedosto) -valikosta **Print** (Tulosta).
3. Varmista, että valittuna on tulostin, jota haluat käyttää.
4. Voit vaihtaa asetuksia napsauttamalla painiketta, joka avaa **Ominaisuudet**-valintaikkunan.

   Painikkeen nimi voi vaihdella sovelluksen mukaan, esimerkiksi **Ominaisuudet**, **Asetukset**, **Tulostinasetukset**, **Tulostin** tai **Määritykset**.
5. Valitse **Paperi ja laatu** -välilehti ja napsauta sitten **Lisäasetukset**-painiketta.
6. Valitse **Reunaton tulostus** -kohdasta **Tulosta reunattomana**. Valitse sitten **OK**.
7. Valitse oikea paperityyppi **Materiaali**-pudotusvalikosta.
8. Valitse **OK** ja aloita sitten tulostus valitsemalla **Tulosta** tai **OK**.

Reunattomien asiakirjojen tai valokuvien tulostaminen (Mac OS X)

1. Aseta syöttölokeroon paperia. Lisätietoja on kohdassa Tulostusmateriaalin lisääminen.
2. Valitse reunattoman tulostuksen paperikoko.
   a. Valitse sovellusohjelman **File** (Tiedosto) -valikosta **Page Setup** (Sivun asetukset).

      Huomautus Jos et näe **Page Setup** (Sivun asetukset) -kohtaa valikossa, siirry kohtaan 3.

   b. Tarkista, että haluamasi tulostin on valittu **Format for** (Muokkaus kohteelle) -ponnahdusvalikossa.
   c. Valitse **Paperikoko** -ponnahdusvalikosta saatavilla oleva reunattoman paperin koko ja valitse sitten **OK**.
3. Valitse sovellusohjelman **Tiedosto**-valikosta **Tulosta**.
4. Varmista, että valittuna on tulostin, jota haluat käyttää.
5. Valitse **Paperikoko**-ponnahdusvalikosta (jos se on saatavilla) käytettävä paperikoko.
6. Napsauta **Paper Type/Quality** (Paperityyppi/laatu) ponnahdusvalikosta ja valitse sitten seuraavat asetukset:
   - **Paper Type (Paperityyppi):** Tulostustyöhön soveltuva paperityyppi
   - **Quality (Laatu): Paras** tai **Suurin mahdollinen dpi**

   Huomautus Jos et näe yhtään vaihtoehtoa, napsauta ilmoituskolmiota **Tulostin**-ponnahdusvalikon vieressä tai valitse **Näytä tiedot**.

7. Varmista, että **Print Borderless** (Tulosta reunattomana) -valintaruutu on valittu.
8. Napsauta sinistä ilmoituskolmiota **Värivalinnat**-valikon vieressä ja valitse haluamasi **Kuvankorjaus**-vaihtoehdot:
   - **Ei käytössä:** Ei muokkaa kuvaa automaattisesti.
   - **Käytössä:** Tarkentaa kuvan automaattisesti, säätää kuvan terävyyttä hillitysti.
9. Valitse muut haluamasi tulostusasetukset ja aloita tulostus valitsemalla **Print** (Tulosta).

3 Skannaaminen

Tulostimen ohjauspaneelin avulla voidaan skannata tekstiasiakirjoja, valokuvia ja muita alkuperäiskappaleita ja lähettää ne eri kohteisiin, esimerkiksi tietokoneella sijaitsevaan kansioon. Skannaus on mahdollista myös tietokoneelta tulostimen mukana toimitetulla HP-ohjelmistolla tai TWAIN- tai WIA-yhteensopivilla ohjelmilla.

Voit skannata asiakirjoja HP-ohjelmiston avulla muotoon, joka tukee haku-, kopiointi-, liimaus- ja muokkaustoimintoja.

Huomautus HP:n skannausohjelma ei tue TWAIN- ja WIA-skannausta Mac OS X -tietokoneissa.

Huomautus Jotkin skannaustoiminnot ovat käytettävissä vasta HP-ohjelmiston asennuksen jälkeen.

Jos sinulla ongelmia skannaamisessa, katso lisätietoja kohdasta Skannausongelmien ratkaiseminen.

Tässä osassa käsitellään seuraavia aiheita:

- Alkuperäiskappaleen skannaaminen
- Skannaaminen Webscan-toimintoa käyttämällä (HP Deskjet Ink Advantage 4625 e-All-in-One series)
- Asiakirjojen skannaaminen muokattavaksi tekstiksi

Alkuperäiskappaleen skannaaminen

Tässä osassa käsitellään seuraavia aiheita:

Huomautus Tulostimen ja tietokoneen tulee olla kytkettyinä toisiinsa ja niissä on oltava virta.

Huomautus Jos skannaat alkuperäiskappaletta tulostimen ohjauspaneelista tai tietokoneesta HP-tulostinohjelmistolla, tulostimen mukana toimitetun HP-ohjelmiston tulee olla asennettuna tietokoneessa ennen skannausta. Lisäksi Windows-käyttöjärjestelmän tietokoneissa HP-ohjelmiston tulee olla käynnissä ennen skannausta.

Huomautus Jos skannattava alkuperäiskappale on reunaton, aseta se skannerin lasille. Älä käytä automaattista asiakirjansyöttölaitetta.

- Tietokoneeseen skannaaminen

Tietokoneeseen skannaaminen

Alkuperäiskappaleen skannaaminen tulostimen ohjauspaneelista tietokoneeseen

1. Aseta alkuperäiskappale tulostettava puoli alaspäin laitteen lasin oikeaan etukulmaan tai automaattiseen asiakirjansyöttölaitteeseen. Lisätietoja on kohdissa Alkuperäisen asiakirjan asettaminen skannerin lasille ja Alkuperäiskappaleiden asettaminen automaattiseen asiakirjansyöttölaitteeseen.
2. Paina **Skannaa**-kohdan oikealla puolella olevaa painiketta ja valitse sitten tietokone, jolle haluat skannata.
3. Tee tarvittaessa muutoksia skannausasetuksiin.
4. Paina **Aloita skannaus** -kohdan oikealla puolella olevaa painiketta.

Alkuperäiskappaleen skannaaminen HP-tulostinohjelmistosta

1. Aseta alkuperäiskappale tulostettava puoli alaspäin laitteen lasin oikeaan etukulmaan tai automaattiseen asiakirjansyöttölaitteeseen. Lisätietoja on kohdissa Alkuperäisen asiakirjan asettaminen skannerin lasille ja Alkuperäiskappaleiden asettaminen automaattiseen asiakirjansyöttölaitteeseen.
2. Avaa tietokoneen HP-skannausohjelmisto:
   - **Windows**: Valitse tietokoneen työpöydältä **Käynnistä**, valitse **Ohjelmat** tai **Kaikki ohjelmat**, valitse HP-tulostimen kansio ja valitse sitten **HP Scan**.
   - **Mac OS X**: Kaksoisosoita **HP Scan 3** -kuvaketta. Kuvake löytyy kiintolevyn ylätason **Sovellukset**-kansion **Hewlett-Packard**-kansiosta.
3. Valitse skannauksen pikakuvake. Tee tarvittavat muutokset skannausasetuksiin.
4. Aloita skannaus valitsemalla **Skannaa**.

Huomautus HP-ohjelmistolla voit skannata asiakirjoja muokattavaan tekstimuotoon, jossa voit käyttää haku-, kopiointi-, liimaus- ja muokkaustoimintoja skannatussa asiakirjassa. Tässä muodossa voit muokata kirjeitä, lehtileikkeitä ja lukuisia muita asiakirjoja. Lisätietoja on kohdassa Asiakirjojen skannaaminen muokattavaksi tekstiksi.

Skannaaminen Webscan-toimintoa käyttämällä (HP Deskjet Ink Advantage 4625 e-All-in-One series)

Webscan on sisäisen verkkopalvelimen toiminto, jonka avulla voit skannata valokuvia ja asiakirjoja tulostimesta tietokoneeseen verkkoselaimen välityksellä. Toiminto on käytettävissä, vaikka et olisi asentanut tulostinohjelmistoa tietokoneeseen.

Huomautus Jos et pysty avaamaan Webscania sisäisessä verkkopalvelimessa, verkkosi järjestelmänvalvoja on saattanut laittaa sen pois päältä. Lisätietoja saa verkon järjestelmänvalvojalta tai henkilöltä, joka asensi verkon.

Lisätietoja on kohdassa Sisäinen verkkopalvelin (HP Deskjet Ink Advantage 4625 e-All-in-One series).

Skannaaminen Webscan-toiminnon avulla

1. Aseta alkuperäiskappale tulostettava puoli alaspäin laitteen lasin oikeaan etukulmaan tai automaattiseen asiakirjansyöttölaitteeseen. Lisätietoja on kohdissa Alkuperäisen asiakirjan asettaminen skannerin lasille ja Alkuperäiskappaleiden asettaminen automaattiseen asiakirjansyöttölaitteeseen.
2. Avaa sisäinen verkkopalvelin. Lisätietoja on kohdassa Sisäinen verkkopalvelin (HP Deskjet Ink Advantage 4625 e-All-in-One series).
3. Valitse **Skannaus**-välilehti, valitse vasemmasta ruudusta **Webscan**, muuta asetuksia ja valitse sitten **Skannaa**.

Vihje Jos haluat skannata asiakirjoja muokattavaan tekstimuotoon, sinun on asennettava tulostimen mukana toimitettu HP-ohjelmisto. Lisätietoja on kohdassa Asiakirjojen skannaaminen muokattavaksi tekstiksi.

Asiakirjojen skannaaminen muokattavaksi tekstiksi

Voit skannata asiakirjoja HP-ohjelmiston avulla muotoon, joka tukee haku-, kopiointi-, liimaus- ja muokkaustoimintoja. Näin voit muokata kirjeitä, lehtileikkeitä ja lukuisia muita asiakirjoja.

Tässä osassa käsitellään seuraavia aiheita:

- Asiakirjojen skannaaminen muokattavaksi tekstiksi
- Ohjeita asiakirjojen skannaamiseen muokattavaksi tekstiksi

Asiakirjojen skannaaminen muokattavaksi tekstiksi

Kun skannaat asiakirjoja muokattavaan tekstimuotoon, noudata seuraavia ohjeita.

Noudata käyttöjärjestelmääsi koskevia ohjeita.

Windows

1. Aseta alkuperäiskappale tulostettava puoli alaspäin laitteen lasin oikeaan etukulmaan tai automaattiseen asiakirjansyöttölaitteeseen. Lisätietoja on kohdissa Alkuperäisen asiakirjan asettaminen skannerin lasille ja Alkuperäiskappaleiden asettaminen automaattiseen asiakirjansyöttölaitteeseen.
2. Valitse tietokoneen työpöydältä **Käynnistä**, valitse **Ohjelmat** tai **Kaikki ohjelmat**, valitse HP-tulostimen kansio ja valitse sitten **HP Scan**.
3. Valitse muokattavan tekstin tyyppi skannausta varten:

Jos haluat…	Toimi näiden ohjeiden mukaisesti
Poimia vain tekstin ilman alkuperäisen asiakirjan muotoilua	Valitse luettelosta **Tallenna muokattavana tekstinä (OCR)** -pikavalinta ja sitten **Teksti (.txt)** -asetus **Tiedostotyyppi**-pudotusvalikosta.

Tekstin ja joidenkin alkuperäisen asiakirjan muotoilujen poimiminen	Valitse luettelosta **Tallenna muokattavana tekstinä (OCR)** -pikavalinta ja valitse sitten **Rich Text -teksti (.rtf)** -asetus **Tiedostotyyppi**-pudotusvalikosta. tai Valitse luettelosta **Tallenna PDF-tiedostona** -pikavalinta ja sitten **Haettava PDF -tiedosto (.pdf)** -asetus **Tiedostotyyppi** -pudotusvalikosta.

4. Aloita skannaus valitsemalla **Skannaa** ja noudata sitten näytön ohjeita.

Mac OS X

1. Aseta alkuperäiskappale tulostettava puoli alaspäin laitteen lasin oikeaan etukulmaan tai automaattiseen asiakirjansyöttölaitteeseen. Lisätietoja on kohdissa Alkuperäisen asiakirjan asettaminen skannerin lasille ja Alkuperäiskappaleiden asettaminen automaattiseen asiakirjansyöttölaitteeseen.
2. Kaksoisosoita **HP Scan 3** -kuvaketta. Kuvake löytyy kiintolevyn ylätason **Sovellukset**-kansion **Hewlett-Packard**-kansiosta.
3. Valitse **HP Scan** -valikosta **Preferences** (Asetukset).
4. Valitse **Documents** (Asiakirjat) -esiasetus **Presets** (Esiasetukset) -ponnahdusikkunasta.
5. Aloita skannaus valitsemalla **Skannaa**.
6. Kun skannaus on valmis napsauta HP Scan -työkalurivin **Tallenna**-painiketta.
7. Valitse muokattavan tekstin tyyppi skannausta varten:

Jos haluat…	Toimi näiden ohjeiden mukaisesti
Poimia vain tekstin ilman alkuperäisen asiakirjan muotoilua	Valitse **TXT**-asetus **Format** (Muokkaus) -ponnahdusikkunasta.
Tekstin ja joidenkin alkuperäisen asiakirjan muotoilujen poimiminen	Valitse **RTF**- tai **PDF-Searchable** (Haettava PDF-tiedosto) -asetus **Format** (Muokkaus kohteelle) -ponnahdusikkunasta.

8. Osoita **Save** (Tallenna) -vaihtoehtoa.

Ohjeita asiakirjojen skannaamiseen muokattavaksi tekstiksi

Näin voit varmistaa, että ohjelmisto pystyy muuntamaan asiakirjat:

- **Varmista, että skannerin lasi tai automaattisen asiakirjansyöttölaitteen ikkuna on puhdas.**

  Kun tulostin skannaa asiakirjaa, skannerin lasissa tai automaattisen asiakirjansyöttölaitteen ikkunassa olevat tahrat ja pöly saattavat skannautua myös ja estää ohjelmistoa muuntamasta asiakirjaa muokattavaksi tekstiksi.

  Jos tarvitset lisätietoa skannerin lasin tai asiakirjansyöttölaitteen puhdistamisesta, katso Skannerin lasin ja kannen alustan puhdistaminen tai Automaattisen asiakirjansyöttölaitteen puhdistaminen.
- **Varmista, että asiakirja on aseteltu oikein.**

  Kun asiakirjoja skannataan muokattavaksi tekstiksi automaattisen asiakirjansyöttölaitteen avulla, alkuperäinen asiakirja on ladattava laitteeseen siten, että yläosa osoittaa eteenpäin ja etupuoli ylöspäin. Kun asiakirjoja skannataan skannerin lasin avulla, alkuperäiskappale on ladattava niin, että yläreuna on skannerin lasin oikeaa reunaa vasten.

  Varmista myös, että asiakirja ei ole vinossa. Lisätietoja on kohdissa Alkuperäisen asiakirjan asettaminen skannerin lasille ja Alkuperäiskappaleiden asettaminen automaattiseen asiakirjansyöttölaitteeseen.
- **Varmista, että asiakirjan teksti on selkeää.**

  Asiakirjan muuntaminen muokattavaksi tekstiksi onnistuu, kun alkuperäiskappale on selkeä ja hyvälaatuinen. Seuraavat syyt saattavat estää ohjelmistoa muuntamasta asiakirjaa oikein:
  - Alkuperäiskappaleen teksti on heikkoa tai asiakirja on rypistynyt.
  - Teksti on liian pientä.
  - Asiakirjan rakenne on liian monimutkainen.
  - Teksti on liian tiheävälistä. Esimerkiksi jos teksti, jota ohjelmisto muuntaa, sisältää puuttuvia tai toisiinsa liittyneitä merkkejä, yhdistelmä "rn" saattaa muuntua merkiksi "m".
  - Teksti on värillisellä taustalla. Värilliset taustat saattavat aiheuttaa etualalla olevien kuvien liiallisen sekoittumisen.
- **Valitse oikea profiili.**

  Varmista, että valitset pikavalinnan tai esiasetuksen, joka sallii skannauksen muokattavaksi tekstiksi. Nämä toiminnot käyttävät skannausasetuksia, jotka tuottavat mahdollisimman laadukkaita OCR-skannauksia. Valitse Windows-käyttöjärjestelmässä **Muokattava teksti (OCR)**- tai **Tallenna PDF-tiedostona** -pikavalinta. Valitse Mac OS X -käyttöjärjestelmässä **Documents (Asiakirjat)** -esiasetus.
- **Tallenna tiedosto oikeassa muodossa.**

  Jos haluat poimia asiakirjasta vain tekstin ilman alkuperäisen asiakirjan muotoiluja, valitse muodoksi tavallinen teksti (kuten **Teksti (.txt)** tai **TXT**). Jos haluat poimia tekstin ja osan alkuperäisen asiakirjan muotoilusta, valitse Rich Text -muoto (kuten **Rich Text (.rtf)** tai **RTF**) tai haettava PDF-muoto (**Haettava PDF-tiedosto (.pdf)** tai **Haettava PDF-tiedosto**).

4 Kopioiminen

Voit tuottaa laadukkaita väri- ja harmaasävykopioita erityyppisille ja -kokoisille papereille.

Huomautus Jos olet kopioimassa asiakirjaa, kun faksi saapuu, faksi tallennetaan tulostimen muistiin kopioinnin ajaksi. Tämä saattaa vähentää muistiin tallennettavien faksisivujen määrää.

Tässä osassa käsitellään seuraavia aiheita:

- Asiakirjojen kopioiminen
- Kopiointiasetusten muuttaminen

Asiakirjojen kopioiminen

Voit ottaa laadukkaita kopioita tulostimen ohjauspaneelin avulla.

Asiakirjojen kopioiminen

1. Varmista, että tulostimen päälokerossa on paperia. Lisätietoja on kohdassa Tulostusmateriaalin lisääminen.
2. Aseta alkuperäiskappale skanneriin kuvapuoli skannerin lasia vasten tai automaattiseen asiakirjansyöttölaitteeseen. Lisätietoja on kohdissa Alkuperäisen asiakirjan asettaminen skannerin lasille ja Alkuperäiskappaleiden asettaminen automaattiseen asiakirjansyöttölaitteeseen.

   Huomautus Jos kopioit valokuvaa, aseta valokuva skannerin lasille kuvapuoli alaspäin skannerin lasin reunassa olevan kuvakkeen mukaisesti.

3. Paina tulostimen ohjauspaneelin aloitussivulla **Kopioi**-kohdan oikealla puolella olevaa painiketta.
4. Muuta tarvittaessa muita asetuksia. Lisätietoja on kohdassa Kopiointiasetusten muuttaminen.
5. Käynnistä kopiointityö painamalla joko **Musta kopio**- tai **Värikopio**-kohdan oikealla puolella olevaa painiketta.

   Huomautus Jos alkuperäiskappale on värillinen, **Musta kopio** -toiminnon valinta tuottaa mustavalkoisen kopion värillisestä alkuperäiskappaleesta. **Värikopio**-toiminto puolestaan tuottaa värillisen kopion värillisestä alkuperäiskappaleesta.

Kopiointiasetusten muuttaminen

Voit mukauttaa kopiointitöitä käyttämällä tulostimen ohjauspaneelin eri asetuksia, esimerkiksi seuraavia:

- Kopioiden määrä
- Kopion paperikoko
- Kopion paperityyppi

- Kopioimisen nopeus tai laatu
- Vaaleampi/Tummempi-asetukset
- Alkuperäiskappaleiden koon muuttaminen eri kokoisille papereille sopivaksi

Voit käyttää näitä asetuksia yksittäisiä kopiointitöitä varten tai tallentaa asetukset käytettäviksi oletusasetuksina tulevissa töissä.

Kopiointiasetuksien muuttaminen yksittäistä työtä varten

1. Paina tulostimen ohjauspaneelin aloitussivulla **Kopioi**-kohdan oikealla puolella olevaa painiketta.
2. Paina (Asetukset) -painiketta ja selaa ja valitse oikealla olevilla painikkeilla muutettavat kopiointiasetukset.
3. Paina (Edellinen) -painiketta ja sen jälkeen joko **Musta kopio**- tai **Värikopio**-kohdan oikealla puolella olevaa painiketta.

Nykyisten asetusten tallentaminen tulevia tulostustöitä varten

1. Paina tulostimen ohjauspaneelin aloitussivulla **Kopioi**-kohdan oikealla puolella olevaa painiketta.
2. Paina (Asetukset) -painiketta ja selaa ja valitse oikealla olevilla painikkeilla muutettavat kopiointiasetukset.
3. Vieritä ja valitse oikealla olevien painikkeiden avulla **Aseta uusiksi oletusasetuksiksi** ja paina sitten **Kyllä**-kohdan vieressä olevaa painiketta.

5 Faksaaminen

Tulostimella voi lähettää ja vastaanottaa fakseja, mukaan lukien värifakseja. Voit ajastaa faksin lähetettäväksi myöhemmin ja määrittää pikavalintoja, joiden avulla voit lähettää fakseja nopeasti ja helposti usein käytettyihin numeroihin. Tulostimen ohjauspaneelista voi myös määrittää lukuisia lähetettävien faksien asetuksia, kuten tarkkuutta sekä vaalean ja tumman välistä kontrastia.

Huomautus Ennen kuin aloitat faksien lähettämisen, varmista, että olet määrittänyt tulostimen faksiasetukset oikein. Olet ehkä määrittänyt tarvittavat asetukset laitteen käyttöönoton yhteydessä joko ohjauspaneelin tai tulostimen mukana toimitetun HP-ohjelmiston avulla. Voit varmistaa, että faksi on määritetty oikein suorittamalla faksiasetusten testin ohjauspaneelista. Lisätietoja faksitestistä on kohdassa Faksiasetusten testaaminen.

Tässä osassa käsitellään seuraavia aiheita:

- Faksin lähettäminen
- Faksin vastaanottaminen
- Pikavalintojen määrittäminen
- Faksiasetusten muuttaminen
- Faksi- ja digitaalipuhelinpalvelut
- FoIP-protokolla
- Faksilokin tyhjentäminen
- Soittohistorian näyttäminen
- Raporttien käyttäminen

Faksin lähettäminen

Faksin voi lähettää usealla eri tavalla. Tulostimen ohjauspaneelin avulla voit lähettää mustavalkoisen tai värillisen faksin. Voit lähettää faksin myös manuaalisesti oheisesta puhelimesta. Näin voit puhua vastaanottajan kanssa ennen faksin lähettämistä.

Tässä osassa käsitellään seuraavia aiheita:

- Faksin lähettäminen tulostimen ohjauspaneelin avulla
- Faksin lähettäminen tietokoneen avulla
- Faksin lähettäminen manuaalisesti puhelimesta

Faksin lähettäminen tulostimen ohjauspaneelin avulla

Tässä osassa käsitellään seuraavia aiheita:

- Faksin lähettäminen
- Faksin lähettäminen käyttämällä näyttövalintaa
- Faksin lähettäminen muistista
- Faksin ajastaminen myöhemmin lähetettäväksi
- Faksin lähettäminen useille vastaanottajille

Faksin lähettäminen

Voit lähettää yksi- tai monisivuisia mustavalkoisia tai värillisiä fakseja helposti tulostimen ohjauspaneelista.

Huomautus Jos haluat tulostetun vahvistuksen siitä, että faksien lähetys on onnistunut, ota faksin lähettämisen vahvistaminen käyttöön **ennen** faksien lähettämistä. Lisätietoja on kohdassa Faksin lähettämisen vahvistusraportin tulostaminen.

Vihje Voit lähettää faksin myös manuaalisesti puhelimen kautta tai näyttövalinnalla. Näin voit tarvittaessa hallita numeronvalintanopeutta. Nämä toiminnot ovat hyödyllisiä, kun haluat käyttää puhelun laskuttamiseen puhelinkorttia ja valinnan aikana on noudatettava äänikehotteita.

Faksin lähettäminen tulostimen ohjauspaneelin avulla

1. Aseta alkuperäiskappale tulostettava puoli alaspäin laitteen lasin oikeaan etukulmaan tai automaattiseen asiakirjansyöttölaitteeseen.
   Lisätietoja on kohdissa Alkuperäisen asiakirjan asettaminen skannerin lasille ja Alkuperäiskappaleiden asettaminen automaattiseen asiakirjansyöttölaitteeseen.
2. Paina aloitussivun **Faksaa**-kohdan oikealla puolella olevaa painiketta.
3. Kirjoita faksinumero näppäimistöllä.

   Vihje Voit lisätä faksinumeroon tauon painamalla *****-painiketta useita kertoja, kunnes näytössä näkyy viiva (**-**).

4. Paina **Aloita faksaus** -kohdan vieressä olevaa painiketta ja paina sitten **Musta**- tai **Väri**-kohdan oikealla puolella olevaa painiketta.

   Vihje Jos vastaanottaja ilmoittaa faksin laadun olevan heikko, voit yrittää muuttaa faksin tarkkuutta tai kontrastia.

Faksin lähettäminen käyttämällä näyttövalintaa

Näyttövalinnan ansiosta voit kuulla valintaäänet, puhelimen kautta tulevat kehotteet tai muut äänet tulostimen kaiuttimien välityksellä. Tämän ansiosta voit vastata kehotteisiin valinnan aikana ja hallita valinnan nopeutta.

Vihje Jos käytät puhelukorttia etkä anna PIN-koodiasi tarpeeksi nopeasti, tulostin saattaa aloittaa faksiäänien lähettämisen liian aikaisin, minkä takia puhelukorttipalvelu ei tunnista PIN-koodiasi. Jos näin käy, voit luoda pikavalinnan, johon tallennat puhelukortin PIN-koodin. Lisätietoja on kohdassa Pikavalintojen määrittäminen.

Huomautus Varmista, että äänenvoimakkuus on säädetty riittävän suureksi kuullaksesi valintaäänen.

Faksin lähettäminen tulostimen ohjauspaneelin näyttövalinnalla

1. Lataa alkuperäiset asiakirjat.
   Lisätietoja on kohdissa Alkuperäisen asiakirjan asettaminen skannerin lasille ja Alkuperäiskappaleiden asettaminen automaattiseen asiakirjansyöttölaitteeseen.
2. Valitse aloitussivulla oikealla olevien painikkeiden avulla **Faksaa**, sitten **Aloita faksaus** ja lopuksi **Musta** tai **Väri**.
   - Jos tulostin tunnistaa automaattiseen asiakirjansyöttölaitteeseen asetetun alkuperäiskappaleen, kuulet valintaäänen.
   - Jos alkuperäiskappale on skannerin lasin päällä, valitse vaihtoehto **Faksaa lasilta**.
3. Kun kuulet valintaäänen, kirjoita numero tulostimen ohjauspaneelin näppäimistöllä.
4. Noudata näyttöön tulevia ohjeita.

   Vihje Jos käytät faksin lähettämiseen puhelukorttia ja puhelukortin PIN-koodi on tallennettu pikavalintana, valitse tämä pikavalinta painamalla **Pikakontaktit**-kohdan vieressä olevaa painiketta, kun sinua kehotetaan tekemään niin.

   Faksi lähetetään, kun vastaanottava faksilaite vastaa.

Faksin lähettäminen muistista

Voit skannata mustavalkoisen faksin muistiin ja lähettää sitten faksin muistista. Tämä ominaisuus on hyödyllinen, jos tavoittelemasi faksinumero on varattu tai väliaikaisesti poissa käytöstä. Tulostin skannaa alkuperäiskappaleet muistiin ja lähettää ne saatuaan yhteyden vastaanottavaan faksilaitteeseen. Kun tulostin on skannannut sivut muistiin, voit poistaa alkuperäiskappaleet heti syöttölokerosta tai skannerin lasilta.

Huomautus Muistista voi lähettää ainoastaan mustavalkoisen faksin.

Faksin lähettäminen muistista

1. Lataa alkuperäiset asiakirjat.
   Lisätietoja on kohdissa Alkuperäisen asiakirjan asettaminen skannerin lasille ja Alkuperäiskappaleiden asettaminen automaattiseen asiakirjansyöttölaitteeseen.
2. Paina tulostimen ohjauspaneelin aloitussivulla **Faksaa**-kohdan oikealla puolella olevaa painiketta.
3. Paina (Asetukset) -painiketta ja selaa ja valitse oikealla olevilla painikkeilla **Skannaa ja faksaa**.
4. Vieritä ja valitse **Aloita faksaus**.
5. Kirjoita faksinumero numeronäppäimillä tai paina **Pikakontaktit**-kohdan vieressä olevaa painiketta ja valitse faksinumero luettelosta, jossa on kaikki aiemmin valitut numerot ja numerot, joista on aiemmin saapunut faksi.
6. Paina **Käynn. Faksi musta** -kohdan oikealla puolella olevaa painiketta.
   Tulostin skannaa alkuperäiset asiakirjat muistiin ja lähettää ne, kun yhteys vastaanottavaan faksilaitteeseen on käytettävissä.

Faksin ajastaminen myöhemmin lähetettäväksi

Voit ajastaa mustavalkoisen faksin lähetettäväksi seuraavien 24 tunnin kuluessa. Tämän toiminnon avulla voit lähettää mustavalkoisen faksin myöhään illalla, jolloin

puhelinlinjat eivät ole enää yhtä varattuja kuin päivällä ja jolloin puheluhinnat ovat halvemmat. Tulostin lähettää faksin automaattisesti määritettynä ajankohtana.

Voit ajastaa vain yhden lähetettävän faksin kerrallaan. Voit kuitenkin lähettää fakseja normaalisti, vaikka olet ajastanut faksin.

Huomautus Voit lähettää ajoitettuja fakseja vain mustavalkoisena.

Huomautus Ennen kuin tätä toimintoa voidaan käyttää, tulostimeen on asetettava päivämäärä ja kellonaika.

Faksin ajastaminen tulostimen ohjauspaneelin avulla

1. Lataa alkuperäiset asiakirjat.
   Lisätietoja on kohdissa Alkuperäisen asiakirjan asettaminen skannerin lasille ja Alkuperäiskappaleiden asettaminen automaattiseen asiakirjansyöttölaitteeseen.
2. Paina aloitussivun **Faksaa**-kohdan oikealla puolella olevaa painiketta.
3. Paina (Asetukset) -painiketta ja sitten, selaa ja valitse oikealla olevilla painikkeilla **Lähetä faksi myöhemmin**.
4. Anna faksin lähetysaika painamalla nuolinäppäimien oikealla puolella olevia painikkeita ja paina sitten **OK**-kohdan vieressä olevaa painiketta.
5. Kirjoita faksinumero numeronäppäimillä tai paina **Pikakontaktit**-kohdan vieressä olevaa painiketta ja valitse faksinumero luettelosta, jossa on kaikki aiemmin valitut numerot ja numerot, joista on aiemmin saapunut faksi.
6. Paina **Käynn. Faksi musta** -kohdan oikealla puolella olevaa painiketta.
   Tulostin skannaa kaikki sivut ja ajastettu aika näkyy näytössä. Faksi lähetetään ajastuksen mukaisesti.

Ajastetun faksin peruuttaminen

1. Paina näytössä olevaa **Lähetä faksi myöhemmin** -viestiä.
   – TAI –
   Paina tulostimen ohjauspaneelin aloitussivulla **Faksaa**-kohdan oikealla puolella olevaa painiketta. Paina (Asetukset) -painiketta ja selaa ja valitse oikealla olevilla painikkeilla **Lähetä faksi myöhemmin**.
2. Vieritä ja valitse **Peruuta ajoit. faksi**.

Faksin lähettäminen useille vastaanottajille

Voit lähettää faksin kerralla useille vastaanottajille ryhmittelemällä yksittäiset pikavalintanumerot ryhmäpikavalintanumeroiksi. Lisätietoja on kohdassa Pikavalintojen määrittäminen.

Faksin lähettäminen kerralla useille vastaanottajille käyttämällä ryhmäpikavalintanumeroa

1. Lataa alkuperäiset asiakirjat.
   Lisätietoja on kohdissa Alkuperäisen asiakirjan asettaminen skannerin lasille ja Alkuperäiskappaleiden asettaminen automaattiseen asiakirjansyöttölaitteeseen.
2. Paina tulostimen ohjauspaneelin aloitussivun **Faksaa**-kohdan vieressä olevaa painiketta ja sen jälkeen **Pikakontaktit**-kohdan oikealla puolella olevaa painiketta. Vieritä ja valitse **Puhelinluettelo** ja valitse sen jälkeen vastaanottajaryhmä.
3. Paina **Aloita faksaus** -kohdan vieressä olevaa painiketta ja paina sitten **Musta**-kohdan oikealla puolella olevaa painiketta.
   Tulostin lähettää tämän jälkeen asiakirjan jokaiseen pikavalintaryhmän kohdalla olevaan numeroon.

   Huomautus Muistirajoituksien takia ryhmäpikavalintoja voi käyttää vain mustavalkoisten faksien lähettämiseen. Tulostin skannaa faksin muistiin ja valitsee sitten ensimmäisen numeron. Kun yhteys on valmis, tulostin lähettää faksin ja valitsee seuraavan numeron. Jos numero on varattu tai se ei vastaa, tulostin seuraa asetuksia **Uudelleenvalinta varatulle** ja **Ei vastausta. Valitse uudelleen**. Jos yhteyttä ei saada, tulostin valitsee seuraavan numeron ja luo virheraportin.

Faksin lähettäminen tietokoneen avulla

Voit lähettää asiakirjan faksina suoraan tietokoneestasi. Sitä ei siis tarvitse tulostaa ja faksata tulostimesta.

Huomautus Tietokoneesta tällä tavoin lähetetyt faksit käyttävät tulostimen faksiyhteyttä, eivätkä internet-yhteyttä tai tietokonemodeemia. Varmista siis, että tulostin on liitetty toimivaan puhelinlinjaan, että faksitoiminnot on määritetty ja että ne toimivat oikein.

Tämän toiminnon käyttäminen vaatii tulostinohjelmiston asentamista tulostimen mukana toimitetun HP-ohjelmiston CD-levyn asennusohjelman avulla.

Windows

1. Avaa tietokoneessa asiakirja, jonka haluat faksata.
2. Valitse sovellusohjelman **File** (Tiedosto) -valikosta **Print** (Tulosta).
3. Valitse **Nimi**-luettelosta tulostin, jonka nimessä lukee **”faksi”**.
4. Voit muuttaa asetuksia (esimerkiksi lähetetäänkö asiakirja mustavalkoisena vai värillisenä faksina) napsauttamalla painiketta, joka avaa **Ominaisuudet**-valintaikkunan. Painikkeen nimi voi vaihdella sovelluksen mukaan, esimerkiksi **Ominaisuudet**, **Asetukset**, **Tulostinasetukset**, **Tulostin** tai **Määritykset**.
5. Kun olet tehnyt asetuksiin muutokset, valitse **OK**.

6. Valitse **Tulosta** tai **OK**.
7. Anna vastaanottajan faksinumero ja muut tiedot, muuta tarvittaessa muita faksin asetuksia ja valitse sitten **Lähetä faksi**. Tulostin alkaa valita faksinumeroa ja faksaa asiakirjan.

Mac OS X

1. Avaa tietokoneessa asiakirja, jonka haluat faksata.
2. Valitse sovellusohjelman **Tiedosto**-valikosta **Tulosta**.
3. Valitse tulostin, jonka nimessä lukee **"(Faksi)"**.
4. Valitse **Suunta**-asetuksen alla olevasta ponnahdusvalikosta **Faksin vastaanottajat**.

   Huomautus Jos et löydä ponnahdusvalikkoa, napsauta **Tulostinvalinta**-kohdan vieressä olevaa kolmiota tai napsauta **Näytä tiedot**.

5. Syötä faksinumero ja muut tiedot niiden kenttiin ja valitse sitten **Add to Recipients** (Lisää vastaanottajiin).
6. Valitse **Fax Mode** (Faksitila) ja muut haluamasi faksiasetukset. Valitse sitten **Send Fax Now** (Lähetä faksi nyt) aloittaaksesi faksinumeron valinnan ja asiakirjan faksaamisen.

Faksin lähettäminen manuaalisesti puhelimesta

Kun lähetät faksin manuaalisesti, voit soittaa vastaanottajalle ja keskustella hänen kanssaan ennen faksin lähettämistä. Tämä on kätevää silloin, kun haluat kertoa vastaanottajalle etukäteen, että aiot lähettää faksin.

Sen mukaan, onko vastaanottajan faksilaite määritetty, vastaanottaja tai vastaajan faksilaite vastaa puhelimeen. Jos vastaanottaja vastaa puhelimeen, voit keskustella hänen kanssaan ennen faksin lähettämistä. Jos faksilaite vastaa puheluun, voit lähettää faksin suoraan faksilaitteeseen, kun kuulet vastaanottavan laitteen faksiäänet.

Faksin lähettäminen manuaalisesti sivupuhelimesta

1. Aseta alkuperäiskappale tulostettava puoli alaspäin laitteen lasin oikeaan etukulmaan tai automaattiseen asiakirjansyöttölaitteeseen.
   Lisätietoja on kohdissa Alkuperäisen asiakirjan asettaminen skannerin lasille ja Alkuperäiskappaleiden asettaminen automaattiseen asiakirjansyöttölaitteeseen.
2. Paina tulostimen ohjauspaneelin aloitussivulla **Faksaa**-kohdan oikealla puolella olevaa painiketta.
3. Valitse numero tulostimeen liitetyn puhelimen näppäimillä.

   Huomautus Älä käytä tulostimen ohjauspaneelin näppäimistöä faksin manuaalisessa lähettämisessä. Sinun on näppäiltävä vastaanottajan numero puhelimen numeronäppäimillä.

4. Jos vastaanottaja vastaa puhelimeen, voit puhua hänen kanssaan ensin ja lähettää sitten faksin.

   Huomautus Jos faksilaite vastaa soittoon, kuulet vastaanottavan faksilaitteen faksiääniä. Jatka seuraavaan vaiheeseen ja lähetä faksi.

5. Kun olet valmis lähettämään faksin, paina **OK**-kohdan oikealla puolella olevaa painiketta ja sen jälkeen joko **Musta**- tai **Väri**-kohdan oikealla puolella olevaa painiketta.

   Jos puhuit vastaanottajan kanssa puhelimessa ennen faksin lähettämistä, pyydä vastaanottajaa painamaan oman faksilaitteensa **Aloita**-painiketta, kun laitteesta kuuluu faksiääniä.

   Puhelinlinja mykistyy faksin lähettämisen ajaksi. Voit nyt sulkea puhelimen. Jos haluat jatkaa puhumista vastaanottajan kanssa, odota puhelimessa, kunnes faksi on lähetetty.

Faksin vastaanottaminen

Voit vastaanottaa fakseja automaattisesti tai manuaalisesti. Jos poistat **Autom. vastaus** -asetuksen käytöstä, joudut vastaanottamaan faksit manuaalisesti. Jos otat **Autom. vastaus** -asetuksen käyttöön (oletusasetus), tulostin vastaa saapuviin puheluihin automaattisesti ja vastaanottaa faksit **Soittoa ennen vastausta** -asetuksessa määritetyn hälytyksien määrän jälkeen. (**Soittoa ennen vastausta** -oletusasetus on viisi hälytystä.) Lisätietoja on kohdassa Faksiasetusten muuttaminen.

Jos vastaanotat Legal-kokoisen tai suuremman faksin ja tulostinta ei ole määritetty käyttämään Legal-kokoista paperia, tulostin pienentää faksia siten, että se mahtuu lokerossa olevalle paperille. Jos olet poistanut **Automaattinen pienennys** -ominaisuuden käytöstä, tulostin tulostaa faksin kahdelle sivulle.

Huomautus Jos olet faksin saapuessa kopioimassa asiakirjaa, faksi tallennetaan tulostimen muistiin kopioinnin ajaksi. Tämä saattaa vähentää muistiin tallennettavien faksisivujen määrää.

- Faksin vastaanottaminen manuaalisesti
- Faksin varmuuskopion määrittäminen
- Vastaanotettujen faksien uudelleentulostaminen muistista
- Faksin vastaanoton kysely
- Faksien edelleenlähettäminen toiseen numeroon
- Vastaanotettavien faksien paperikoon määrittäminen
- Saapuvien faksien automaattinen pienentäminen
- Roskafaksinumeroiden estäminen
- Faksien vastaanottaminen tietokoneeseen (Faksi tietokoneeseen ja Fax to Mac)

Faksin vastaanottaminen manuaalisesti

Kun puhut puhelimessa, keskustelukumppanisi voi lähettää sinulle faksin puhelun aikana. Tätä kutsutaan manuaaliseksi faksaukseksi. Voit vastaanottaa faksin manuaalisesti noudattamalla tämän osan ohjeita.

Voit vastaanottaa fakseja manuaalisesti puhelimesta, joka on:

- Liitetty suoraan tulostimeen (2-EXT-porttiin)
- Samassa puhelinlinjassa, mutta ei yhdistetty suoraan tulostimeen.

Faksin vastaanottaminen manuaalisesti

1. Varmista, että tulostimeen on kytketty virta ja että ensisijaisessa lokerossa on paperia.
2. Poista alkuperäiskappaleet asiakirjansyöttölaitteen lokerosta.
3. Määritä **Soittoa ennen vastausta** -asetukseksi suuri luku, jotta ehdit vastata saapuvaan puheluun ennen tulostinta. Vaihtoehtoisesti voit poistaa **Autom. vastaus** -asetuksen käytöstä, jolloin tulostin ei vastaa puheluihin automaattisesti.
4. Jos puhut puhelimessa vastaanottajan kanssa, pyydä häntä painamaan oman faksilaitteensa **Käynnistä**-painiketta.
5. Kun kuulet lähettävän faksilaitteen faksiäänet, toimi seuraavasti:
   a. Paina tulostimen ohjauspaneelin aloitussivun **Faksaa**-kohdan oikealla puolella olevaa painiketta ja sen jälkeen **OK**-kohdan oikealla puolella olevaa painiketta. Paina lopuksi **Vast.ota faksi manuaalisesti**-kohdan vieressä olevaa painiketta.
   b. Kun tulostin aloittaa faksin vastaanottamisen, voit asettaa kuulokkeen paikalleen tai pitää linjan auki. Puhelinlinja on hiljainen faksin siirron ajan.

Faksin varmuuskopion määrittäminen

Asetusten ja järjestelmän suojausvaatimusten mukaan voit määrittää tulostimen tallentamaan vastaanotetut faksit.

Huomautus Jos faksien varmuuskopio on käytössä ja tulostin sammutetaan, kaikki muistiin tallennetut faksit poistetaan. Tähän sisältyvät kaikki tulostamattomat faksit, jotka ovat mahdollisesti saapuneet, kun tulostin on ollut virhetilassa. Ota yhteyttä lähettäjiin ja pyydä heitä lähettämään tulostamattomat faksit uudelleen. Tulosta **Faksiloki** saadaksesi luettelon vastaanotetuista fakseista. **Faksiloki** ei poistu muistista, kun tulostimesta kytketään virta pois.

Faksin varmuuskopion määrittäminen tulostimen ohjauspaneelista

1. Paina aloitussivulla 🔧 (Asetukset) -painiketta.
2. Vieritä ja valitse oikealla olevilla painikkeilla kohta **Faksiasetukset**, sen jälkeen **Lisäasetukset** ja lopuksi **Faksien varmuuskopio**.
3. Vieritä ja valitse oikea asetus. Paina sen jälkeen **OK**-kohdan oikealla puolella olevaa painiketta.

Käytössä	Oletusasetus. Kun **Faksien varmuuskopio** on **Käytössä**, tulostin tallentaa kaikki vastaanotetut faksit muistiin. Voit tulostaa uudelleen enintään 30 viimeksi tulostettua faksia, jos ne ovat edelleen muistissa. **Huomautus** Kun tulostimen muisti alkaa loppua, tulostin korvaa vanhimmat tulostetut faksit vastaanottaessaan uusia fakseja. Jos muisti täyttyy tulostamattomista fakseista, tulostin ei enää vastaa saapuviin faksipuheluihin. **Huomautus** Jos vastaanotettava faksi on liian suuri, esimerkiksi paljon yksityiskohtia sisältävän värivalokuvan vuoksi, faksi ei välttämättä tallennu muistiin muistirajoitusten vuoksi.
Vain virhetilanteessa	Tulostin tallentaa faksit muistiin vain sellaisessa virhetilanteessa, joka estää faksien tulostamisen (esimerkiksi tilanne, jossa tulostimesta on paperi loppu). Tulostin tallentaa saapuvia fakseja muistiin niin kauan, kunnes muisti täyttyy. (Jos muisti täyttyy, tulostin ei enää vastaa saapuviin faksipuheluihin.) Kun virhetilanne on korjattu, tulostin tulostaa muistiin tallennetut faksit automaattisesti ja poistaa ne sitten muistista.
Ei käytössä	Fakseja ei tallenneta muistiin missään tilanteessa. **Faksien varmuuskopio** -asetuksen voi poistaa esimerkiksi turvallisuussyistä käytöstä. Jos tulostin kohtaa virhetilanteen, joka estää sitä tulostamasta fakseja (esimerkiksi paperin loppuminen), tulostin ei enää vastaa saapuviin faksipuheluihin.

Vastaanotettujen faksien uudelleentulostaminen muistista

Jos **Faksien varmuuskopio** -asetuksena on **Käytössä**, tulostin tallentaa vastaanotetut faksit aina muistiin huolimatta siitä, onko tulostin virhetilassa.

Huomautus Kun muisti täyttyy, vanhimmat tulostetut faksit korvataan uusia fakseja vastaanotettaessa. Jos kaikki tallennetut faksit ovat tulostamattomia, tulostin ei vastaanota faksipuheluita, ennen kuin tulostat tai poistat fakseja muistista. Faksit kannattaa ehkä poistaa muistista myös turvallisuuden tai tietosuojan takia.

Muistissa olevien faksien kokojen mukaan voit tulostaa uudelleen enintään kahdeksan viimeksi tulostettua faksia, jos ne ovat vielä laitteen muistissa. Voit esimerkiksi tulostaa faksin uudelleen, jos olet hävittänyt aikaisemman tulosteen.

Muistissa olevien faksien tulostaminen uudelleen tulostimen ohjauspaneelista

1. Varmista, että tulostimen päälokerossa on paperia. Lisätietoja on kohdassa Tulostusmateriaalin lisääminen.
2. Paina aloitussivulla 🔧 (Asetukset) -painiketta.

3. Vieritä ja valitse oikealla olevilla painikkeilla kohta **Faksiasetukset**, sen jälkeen **Faksityökalut** ja lopuksi **Tul. fakseja muistista**.
   Faksit tulostetaan päinvastaisessa järjestyksessä kuin ne vastaanotettiin, eli viimeksi vastaanotettu faksi tulostuu ensin ja niin edelleen.
4. Jos haluat lopettaa muistissa olevien faksien uudelleentulostamisen, valitse ✕ (Peruuta).

Faksin vastaanoton kysely

Kyselyn avulla tulostin voi pyytää toista faksilaitetta lähettämään jonossa olevan faksin. Kun **Vastaanoton kysely** -ominaisuus on käytössä, tulostin kutsuu määritettyä faksilaitetta ja pyytää siltä faksia. Valitun faksilaitteen kyselytoiminto tulee olla aktivoituna ja faksin tulee olla valmiina lähetettäväksi.

Huomautus Tulostin ei tue kyselykoodeja. Varmista, että kyselyn kohteena olevassa tulostimessa ei ole määritetty kyselykoodia (tai oletuskoodia ei ole muutettu). Muuten tulostin ei pysty vastaanottamaan faksia.

Faksin vastaanottokyselyn määrittäminen tulostimen ohjauspaneelista

1. Paina aloitussivun **Faksaa**-kohdan oikealla puolella olevaa painiketta.
2. Paina 🔧 (Asetukset) -painiketta ja selaa ja valitse oikealla olevilla painikkeilla **Vastaanoton kysely**.
3. Anna toisen faksilaitteen faksinumero.
   - tai -
   Paina **Pikakontaktit**-kohdan oikealla puolella olevaa painiketta ja valitse faksinumero kohdasta **Puhelinluettelo** tai **Soittohistoria**.
4. Paina **Käynn. Faksi musta** -kohdan oikealla puolella olevaa painiketta.

Faksien edelleenlähettäminen toiseen numeroon

Voit määrittää tulostimen edelleenlähettämään faksit toiseen faksinumeroon. Vastaanotettu värillinen faksi edelleenlähetetään mustavalkoisena.

Tarkista, että faksilaite pystyy vastaanottamaan faksin, lähettämällä testifaksi.

Faksien edelleenlähettäminen tulostimen ohjauspaneelin avulla

1. Paina aloitussivulla 🔧 (Asetukset) -painiketta.
2. Vieritä ja valitse oikealla olevilla painikkeilla kohta **Faksiasetukset**, sen jälkeen **Lisäasetukset** ja lopuksi **Faksien edelleenlähetys**.
3. Jos haluat sekä tulostaa että edelleenlähettää faksin, vieritä ja valitse **Käytössä-Tul. ja läh.**. Jos haluat ainoastaan edelleenlähettää faksin, valitse **Käytössä-Lähetä**.

   Huomautus Jos tulostin ei pysty edelleenlähettämään faksia määritettyyn faksinumeroon (jos kyseinen laite ei esimerkiksi ole päällä), tulostin tulostaa faksin. Jos tulostin on määritetty tulostamaan virheraportit vastaanotetuista fakseista, se tulostaa myös virheraportin.

4. Kirjoita laitteen niin pyytäessä sen faksilaitteen numero, johon faksit edelleenlähetetään. Paina sitten **OK**-kohdan oikealla puolella olevaa painiketta. Anna vaaditut tiedot kaikissa seuraavissa kehotteissa: aloituspäivämäärä ja -aika, lopetuspäivämäärä ja -aika.
5. Faksien edelleenlähettäminen on toiminnassa. Vahvista valinta painamalla **OK**-kohdan oikealla puolella olevaa painiketta.

   Jos tulostimesta katkeaa virta, kun faksien edelleenlähettäminen on käytössä, tulostin tallentaa faksien edelleenlähettämisasetuksen ja faksinumeron. Kun tulostimessa on jälleen virta, faksien edelleenlähettämisasetus on yhä **käytössä**.

   Huomautus Voit peruuttaa faksien edelleenlähettämisen valitsemalla **Poissa käytöstä** -vaihtoehdon **Faksien edelleenlähettäminen** -valikosta.

Vastaanotettavien faksien paperikoon määrittäminen

Voit valita paperikoon vastaanotetuille fakseille. Valitun paperikoon on oltava sama kuin ensisijaisessa lokerossa olevien paperien koko. Faksit voi tulostaa vain A4-, Letter- tai Legal-kokoiselle paperille.

Huomautus Jos ensisijaisessa syöttölokerossa on vääränkokoista paperia, kun faksi vastaanotetaan, faksi ei tulostu ja näyttöön tulee virheilmoitus. Lisää lokeroon A4-, Letter- tai Legal-kokoista paperia ja tulosta sitten faksi painamalla kohdan **OK** vieressä olevaa painiketta.

Vastaanotettavien faksien paperikoon määrittäminen tulostimen ohjauspaneelista

1. Paina aloitussivulla (Asetukset) -painiketta.
2. Vieritä ja valitse oikealla olevilla painikkeilla kohta **Faksiasetukset**, sen jälkeen **Perusasetukset** ja lopuksi **Faksipaperin koko**.
3. Vieritä ja valitse haluamasi asetus. Paina sen jälkeen **OK**-kohdan oikealla puolella olevaa painiketta.

Saapuvien faksien automaattinen pienentäminen

Automaattinen pienennys -asetuksella määritetään, miten tulostin käsittelee vastaanotettavaa faksia, joka on liian suuri oletuspaperikokoon nähden. Asetus on oletusarvon mukaan käytössä, joten tulostin pienentää saapuvan faksin sopimaan yhdelle sivulle, jos se on mahdollista. Jos asetus ei ole käytössä, tiedot, jotka eivät sovi ensimmäiselle sivulle, tulostetaan toiselle sivulle. **Automaattinen pienennys** on hyödyllinen, kun vastaanotat Legal-kokoisen faksin ja ensisijaisessa lokerossa on Letter-kokoista paperia.

Automaattisen pienentämisen määrittäminen tulostimen ohjauspaneelin avulla

1. Paina aloitussivulla (Asetukset) -painiketta.
2. Vieritä ja valitse oikealla olevilla painikkeilla kohta **Faksiasetukset**, sen jälkeen **Lisäasetukset** ja lopuksi **Automaattinen pienennys**.
3. Vieritä ja valitse **Käytössä** tai **Ei käytössä** ja paina sen jälkeen **OK**-kohdan vieressä olevaa painiketta.

Roskafaksinumeroiden estäminen

Jos hankit puhelinyhtiöltäsi soittajan tunnistuspalvelun, voit estää tietyt faksinumerot, jolloin tulostin ei tulosta kyseisistä numeroista saapuvia fakseja. Kun tulostin vastaanottaa saapuvan faksipuhelun, se vertaa numeroa estettyjen roskafaksinumeroiden luetteloon ja selvittää, tuleeko puhelu estää. Jos numero on estettyjen faksinumeroiden luettelossa, faksia ei tulosteta. (Estettävien faksinumeroiden enimmäismäärä riippuu tulostimen mallista.)

Huomautus Tätä ominaisuutta ei tueta kaikissa maissa tai kaikilla alueilla.

Huomautus Jos soittajatunnusluetteloon ei ole lisätty puhelinnumeroita, laite olettaa, että et ole tilannut soittajatunnuspalvelua.

- Numeroiden lisääminen roskafaksiluetteloon
- Numeroiden poistaminen roskafaksiluettelosta
- Faksinumeroiden estoluettelon tulostaminen

Numeroiden lisääminen roskafaksiluetteloon

Voit estää tietyt numerot lisäämällä ne roskafaksiluetteloon.

Numeron lisääminen roskafaksiluetteloon

1. Paina aloitussivulla (Asetukset) -painiketta.
2. Vieritä ja valitse oikealla olevilla painikkeilla kohta **Faksiasetukset**, sen jälkeen **Perusasetukset** ja lopuksi **Roskafaxestoaset**.
3. Saat ilmoituksen, että soittajan tunnistuspalvelu vaaditaan roskafaksien estoa varten. Jatka painamalla **OK**-kohdan oikealla puolella olevaa painiketta.
4. Vieritä ja valitse **Lis roskan.luett**.
5. Voit valita soittajaluettelosta estettävän faksinumeron valitsemalla **Valitse soittajaluettelosta**.
   - tai -
   Voit lisätä estettävän numeron manuaalisesti valitsemalla **Anna uusi numero**.
6. Kun olet antanut estettävän numeron, paina **OK**-kohdan vieressä olevaa painiketta.

   Huomautus Varmista, että kirjoitat näytössä näkyvän faksinumeron etkä vastaanotetun faksin ylätunnisteessa näkyvää numeroa, sillä nämä numerot eivät välttämättä ole samat.

Numeroiden poistaminen roskafaksiluettelosta

Jos et enää halua estää faksinumeroa, voit poistaa numeron roskafaksiluettelosta.

Numeroiden poistaminen roskafaksiluettelosta

1. Paina tulostimen ohjauspaneelin aloitussivulla (Asetukset) -painiketta.
2. Vieritä ja valitse oikealla olevilla painikkeilla kohta **Faksiasetukset**, sen jälkeen **Perusasetukset** ja lopuksi **Roskafaxestoaset**.
3. Vieritä ja valitse **Poista roskanumeroista**.
4. Vieritä poistettavan numeron kohdalle ja paina sitten **OK**-kohdan vieressä olevaa painiketta.

Faksinumeroiden estoluettelon tulostaminen

Käytä seuraavaa toimintoa tulostaaksesi luettelon estetyistä roskafaksinumeroista.

Faksinumeroiden estoluettelon tulostaminen

1. Paina tulostimen ohjauspaneelin aloitussivulla 🔧 (Asetukset) -painiketta.
2. Vieritä ja valitse oikealla olevilla painikkeilla kohta **Faksiasetukset**, sen jälkeen **Perusasetukset** ja lopuksi **Roskafaxestoaset**.
3. Vieritä ja valitse **Tulosta raportit** ja valitse sen jälkeen **Faksinroiden estoluettelo**.

Faksien vastaanottaminen tietokoneeseen (Faksi tietokoneeseen ja Fax to Mac)

Jos tulostin on yhdistetty tietokoneeseesi USB-kaapelilla, voit käyttää HP Digital Fax (Faksi tietokoneeseen ja Fax to Mac) -toimintoa ottamaan fakseja automaattisesti vastaan ja säästämään fakseja suoraan tietokoneellesi. Faksi tietokoneeseen- ja Fax to Mac -ohjelman avulla voit tallentaa fakseistasi digitaaliset kopiot ja välttää hankalien paperiasiakirjojen käytön.

Vastaanotetut faksit tallennetaan TIFF (Tagged Image File Format) -muodossa. Kun faksi on vastaanotettu, näyttöön tulee ilmoitus, joka sisältää linkin faksin tallennuskansioon.

Tiedostot nimetään seuraavan menetelmän mukaan: XXXX_YYYYYYYY_ZZZZZZ.tif, jossa X on lähettäjän tiedot, Y on päivämäärä ja Z on faksin saapumisaika.

Huomautus Faksi tietokoneeseen- ja Fax to Mac -ohjelmaa voi käyttää vain mustavalkoisten faksien vastaanottamiseen. Värifaksit tulostetaan tietokoneeseen tallentamisen sijaan.

Tässä osassa käsitellään seuraavia aiheita:

- Faksi tietokoneeseen- ja Fax to Mac -ohjelmien vaatimukset
- Faksi tietokoneeseen- ja Fax to Mac -ohjelmien aktivoiminen
- Faksi tietokoneeseen- ja Fax to Mac -asetusten muuttaminen

Faksi tietokoneeseen- ja Fax to Mac -ohjelmien vaatimukset

- Pääkäyttäjätietokoneen eli tietokoneen, jolla aktivoitiin Faksi tietokoneeseen- tai Fax to Mac -ominaisuus, pitää olla päällä kaikkina aikoina. Vain yksi tietokone voi toimia Faksi tietokoneeseen- tai Fax to Mac -ohjelman pääkäyttäjätietokoneena.
- Kohdekansion tietokoneen tai palvelimen tulee olla käynnissä kaikkina aikoina. Kohdetietokoneen pitää myös olla aktiivisessa tilassa. Fakseja ei tallenneta, jos tietokone on lepo- tai horrostilassa.
- Tiedostojen jakamisen tulee olla käytössä, ja sinulla tulee olla jaettu Windows (SMB) -kansio kirjoitusoikeuksin.
- Syöttölokerossa on oltava paperia. Lisätietoja on kohdassa Tulostusmateriaalin lisääminen.

Faksi tietokoneeseen- ja Fax to Mac -ohjelmien aktivoiminen

Jos tietokoneessa on käytössä Windows-käyttöjärjestelmä, voit aktivoida Faksi tietokoneeseen -ohjelman digitaalisen faksin ohjatun asennustoiminnon avulla. Macintosh-tietokoneessa voidaan käyttää HP Utility -apuohjelmaa.

Faksi tietokoneeseen -ohjelman määrittäminen (Windows)

1. Valitse tietokoneen työpöydältä **Käynnistä**, valitse **Ohjelmat** tai **Kaikki ohjelmat**, valitse HP-tulostimen kansio ja valitse sitten HP-tulostimesi.
2. Valitse näkyviin tulevasta ikkunasta **Tulostus, skannaus &faksaus** ja valitse **Digitaalisen faksin ohjattu asennustoiminto** kohdasta **Faksaa**.
3. Noudata näytön ohjeita.

Fax to Mac -ohjelman määrittäminen (Mac OS X)

1. Avaa HP Utility -apuohjelma. Lisätietoja on kohdassa HP Utility (Mac OS X).
2. Valitse HP Utility -työkalupalkin **Applications** (Sovellukset) -kuvake.
3. Kaksoisnapsauta **HP Setup Assistant** -kohtaa ja seuraa näyttöön tulevia ohjeita.

Faksi tietokoneeseen- ja Fax to Mac -asetusten muuttaminen

Voit päivittää Faksi tietokoneeseen -ohjelman asetukset tietokoneesta milloin tahansa digitaalisen faksin ohjatun asennustoiminnon avulla. Fax to Mac -ohjelman asetukset voi päivittää HP Utility -apuohjelmasta.

Tulostimen ohjauspaneelin avulla voit sammuttaa Faksi tietokoneeseen- tai Fax to Mac -ohjelman ja poistaa faksien tulostamisen käytöstä.

Asetusten muuttaminen tulostimen ohjauspaneelista

1. Paina aloitussivulla (Asetukset) -painiketta.
2. Vieritä ja valitse oikealla olevilla painikkeilla kohta **Faksiasetukset**, sen jälkeen **Perusasetukset** ja lopuksi **Digitaalinen faksi**.
3. Vieritä ja valitse asetukset, joita haluat muuttaa. Seuraavia asetuksia voi muuttaa:
   - **Näytä asetukset**: Tuo näyttöön sen tietokoneen isäntänimen, joka on määritetty Faksi tietokoneeseen- tai Fax to Mac -ohjelman pääkäyttäjätietokoneeksi.
   - **Poista dig. faksi käytöstä**: Faksi tietokoneeseen- tai Fax to Mac -ohjelman poistaminen käytöstä

     Huomautus Ota Faksi tietokoneeseen- tai Fax to Mac -ohjelma käyttöön tietokoneen HP-ohjelmistosta.

   - **Faksin tulostus: Käytössä/pois käytöstä** Kun tämä asetus on valittuna, faksit tulostetaan silloin kun ne vastaanotetaan. Värifaksit tulostetaan, vaikka tulostus poistettaisiin käytöstä.

Asetusten muuttaminen HP-ohjelmiston avulla (Windows)

1. Valitse tietokoneen työpöydältä **Käynnistä**, valitse **Ohjelmat** tai **Kaikki ohjelmat**, valitse HP-tulostimen kansio ja valitse sitten HP-tulostimesi.
2. Valitse näkyviin tulevasta ikkunasta **Tulostus, skannaus &faksaus** ja valitse **Digitaalisen faksin ohjattu asennustoiminto** kohdasta **Faksaa**.
3. Noudata näytön ohjeita.

Asetusten muuttaminen HP Utility -apuohjelman avulla (Mac OS X)

1. Avaa HP Utility -apuohjelma. Lisätietoja on kohdassa HP Utility (Mac OS X).
2. Valitse HP Utility -työkalupalkin **Applications** (Sovellukset) -kuvake.
3. Kaksoisnapsauta **HP Setup Assistant** -kohtaa ja seuraa näyttöön tulevia ohjeita.

Faksi tietokoneeseen- tai Fax to Mac -ohjelman poistaminen käytöstä

1. Paina tulostimen ohjauspaneelin aloitussivulla (Asetukset) -painiketta.
2. Vieritä ja valitse oikealla olevilla painikkeilla kohta **Faksiasetukset**, sen jälkeen **Perusasetukset** ja lopuksi **Digitaalinen faksi**.
3. Vieritä ja valitse **Poista dig. faksi käytöstä**.

Pikavalintojen määrittäminen

Voit luoda usein käytetyille faksinumeroille pikavalintanumeroita. Pikavalinnoilla voi soittaa määritettyihin numeroihin nopeasti tulostimen ohjauspaneelin avulla.

Vihje Pikavalintanumeroiden luonnin ja hallinnan lisäksi voit käyttää tulostimen ohjauspaneelissa tietokoneen työkaluja, kuten tulostimen mukana tullutta HP-ohjelmistoa ja tulostimen sisäistä verkkopalvelinta (EWS). Lisätietoja on kohdassa Tulostimen hallintatyökalut.

Tässä osassa käsitellään seuraavia aiheita:

- Pikavalintanumeroiden määrittäminen ja muuttaminen
- Pikavalintaryhmien määrittäminen ja muuttaminen
- Pikavalintojen poistaminen
- Pikavalintaluettelon tulostaminen

Pikavalintanumeroiden määrittäminen ja muuttaminen

Voit tallentaa faksinumeroita pikavalintanumeroiksi.

Pikavalintojen määrittäminen

1. Paina tulostimen ohjauspaneelin aloitussivun **Faksaa**-kohdan vieressä olevaa painiketta ja sen jälkeen **Pikakontaktit**-kohdan vieressä olevaa painiketta.
2. Valitse oikealla olevilla painikkeilla **Puhelinluettelo** ja sen jälkeen **Lisää kontakti**.

3. Kirjoita faksinumero ja paina sen jälkeen **OK**-kohdan oikealla puolella olevaa painiketta.

   Huomautus Kun numero valitaan numeronäppäimillä, tauot tai muut tarvittavat numerot, kuten maakoodit, PBX-järjestelmän ulkoisten numeroiden tunnuskoodit (tavallisesti 9 tai 0) tai kaukopuheluiden etunumerot, on myös annettava.

4. Kirjoita sitten nimi ja paina **OK**-kohdan oikealla puolella olevaa painiketta.

Pikavalintojen muuttaminen

1. Paina tulostimen ohjauspaneelin aloitussivun **Faksaa**-kohdan vieressä olevaa painiketta ja sen jälkeen **Pikakontaktit**-kohdan vieressä olevaa painiketta.
2. Vieritä ja valitse oikealla olevilla painikkeilla kohta **Puhelinluettelon määritys**, sen jälkeen **Lis/muokk. kont.** ja lopuksi **Erill. kontaktit**.
3. Vieritä ja valitse muutettava pikavalinta, anna tarvittaessa uusi faksinumero ja paina sitten **OK**-kohdan oikealla puolella olevaa painiketta.

   Huomautus Kun numero valitaan numeronäppäimillä, tauot tai muut tarvittavat numerot, kuten maakoodit, PBX-järjestelmän ulkoisten numeroiden tunnuskoodit (tavallisesti 9 tai 0) tai kaukopuheluiden etunumerot, on myös annettava.

4. Kirjoita tarvittaessa uusi nimi ja paina **OK**-kohdan oikealla puolella olevaa painiketta.

Pikavalintaryhmien määrittäminen ja muuttaminen

Voit tallentaa faksinumeroiden ryhmiä ryhmäpikavalinnoiksi.

Pikavalintaryhmien määrittäminen

Huomautus Ennen ryhmäpikavalintanumeron luomista on luotava vähintään yksi pikavalintanumero.

1. Paina tulostimen ohjauspaneelin aloitussivun **Faksaa**-kohdan vieressä olevaa painiketta ja sen jälkeen **Pikakontaktit**-kohdan vieressä olevaa painiketta.
2. Vieritä ja valitse oikealla olevilla painikkeilla **Kontaktiryhmät** ja sen jälkeen **Lisää ryhmä**.
3. Vieritä ja valitse pikavalinnat, jotka haluat liittää ryhmäpikavalintaan ja valitse sitten **Valmis**.
4. Kirjoita sitten pikavalintaryhmän nimi ja paina **OK**-kohdan oikealla puolella olevaa painiketta.

Pikavalintaryhmien muuttaminen

1. Paina tulostimen ohjauspaneelin aloitussivun **Faksaa**-kohdan vieressä olevaa painiketta ja sen jälkeen **Pikakontaktit**-kohdan vieressä olevaa painiketta.
2. Vieritä ja valitse oikealla olevilla painikkeilla kohta **Puhelinluettelon määritys**, sen jälkeen **Lis/muokk. kont.** ja lopuksi **Kontaktiryhmät**.

3. Vieritä ja valitse ryhmä, jota haluat muuttaa. Jos haluat lisätä tai muuttaa ryhmän pikavalintanumeroita, valitse sisällytettävät tai poistettavat pikavalintanumerot ja valitse sitten **Valmis**.
4. Kirjoita tarvittaessa uusi ryhmän nimi ja paina **OK**-kohdan oikealla puolella olevaa painiketta.

Pikavalintojen poistaminen

Jos haluat poistaa pikavalintoja tai ryhmäpikavalintoja, toimi seuraavasti:

1. Paina tulostimen ohjauspaneelin aloitussivun **Faksaa**-kohdan vieressä olevaa painiketta ja sen jälkeen **Pikakontaktit**-kohdan vieressä olevaa painiketta.
2. Valitse oikealla olevilla painikkeilla **Puhelinluettelon määritys** ja sen jälkeen **Poista kontakteja**.
3. Vieritä ja valitse poistettavat pikavalinnat ja valitse sitten **Valmis**.
4. Vahvista valinta painamalla **Kyllä**-kohdan oikealla puolella olevaa painiketta.

Huomautus Pikavalintaryhmän poistaminen ei poista erillisiä pikavalintoja.

Pikavalintaluettelon tulostaminen

Voit tulostaa määritettyjen pikavalintojen luettelon seuraavasti:

1. Aseta syöttölokeroon paperia. Lisätietoja on kohdassa Tulostusmateriaalin lisääminen.
2. Paina aloitussivulla (Asetukset) -painiketta.
3. Vieritä ja valitse oikealla olevilla painikkeilla kohta **Faksiasetukset**, sen jälkeen **Faksiraportit** ja lopuksi **Puhelinluettelon numerot**.

Faksiasetusten muuttaminen

Kun olet tehnyt kaikki tulostimen mukana toimitetun aloitusoppaan vaiheet, voit muuttaa alkuasetuksia tai määrittää faksin muita asetuksia seuraavien ohjeiden mukaan.

- Faksin ylätunnisteen määrittäminen
- Vastaustilan määrittäminen (automaattinen vastaus)
- Vastaamista edeltävien soittojen lukumäärän määrittäminen
- Soittoäänen muuttaminen (erottuva soittoääni)
- Numerovalintatyypin määrittäminen
- Uudelleenvalinta-asetusten määrittäminen
- Faksin nopeuden määrittäminen
- Faksin äänenvoimakkuuden määrittäminen
- Virheenkorjaustilan määrittäminen

Faksin ylätunnisteen määrittäminen

Faksin ylätunniste tulostaa nimesi ja faksinumerosi jokaisen lähetetyn faksin yläreunaan. HP suosittelee, että määrität faksin ylätunnisteen tulostimen mukana toimitetun HP-ohjelmiston avulla. Voit määrittää faksin ylätunnisteen myös tulostimen ohjauspaneelista seuraavien ohjeiden avulla.

Huomautus Joissakin maissa tai joillakin alueilla laki edellyttää faksin ylätunnistetietojen käyttöä.

Faksin ylätunnisteen määrittäminen tai muuttaminen

1. Paina aloitussivulla (Asetukset) -painiketta.
2. Vieritä ja valitse oikealla olevilla painikkeilla kohta **Faksiasetukset**, sen jälkeen **Perusasetukset** ja lopuksi **Faksin ylätunniste**.
3. Anna joko oma nimesi tai yrityksen nimi ja paina sen jälkeen **OK**-kohdan vieressä olevaa painiketta.
4. Kirjoita faksinumerosi ja paina sen jälkeen **OK**-kohdan oikealla puolella olevaa painiketta.

Vastaustilan määrittäminen (automaattinen vastaus)

Vastaustila määrittää, vastaako tulostin saapuviin puheluihin vai ei.

- Ota **Autom. vastaus** -asetus käyttöön, jos haluat tulostimen vastaavan fakseihin **automaattisesti**. Tulostin vastaa kaikkiin saapuviin puheluihin ja fakseihin.
- Poista **Autom. vastaus** -asetus käytöstä, jos haluat vastaanottaa faksit **manuaalisesti**. Sinun täytyy vastata itse faksipuheluihin. Muussa tapauksessa tulostin ei voi vastaanottaa fakseja.

Vastaustilan määrittäminen

1. Paina aloitussivulla (Asetukset) -painiketta.
2. Vieritä ja valitse oikealla olevilla painikkeilla **Faksiasetukset** ja sen jälkeen **Automaattinen vastaus**.
3. Vieritä ja valitse **Käytössä** tai **Ei käytössä**.

Vastaamista edeltävien soittojen lukumäärän määrittäminen

Ottamalla käyttöön **Autom. vastaus** -asetuksen, voit määrittää, kuinka monen soiton jälkeen saapuvaan puheluun vastataan automaattisesti.

Soittoa ennen vastausta -asetus on tärkeä, jos puhelinvastaaja on kytketty samaan puhelinlinjaan kuin tulostin. Voit esimerkiksi määrittää puhelinvastaajaan pienen hälytysten määrän ja tulostimeen suurimman mahdollisen hälytysten määrän. Puhelinvastaaja vastaa puheluun ja tulostin valvoo linjaa. Jos tulostin havaitsee faksiääniä, se vastaanottaa faksin. Jos kyseessä on äänipuhelu, puhelinvastaaja nauhoittaa viestin.

Vastaamista edeltävien hälytysten lukumäärän määrittäminen

1. Paina aloitussivulla (Asetukset) -painiketta.
2. Vieritä ja valitse oikealla olevilla painikkeilla **Faksiasetukset**, sen jälkeen **Perusasetukset** ja lopuksi **Soitot ennen vastaamista**.
3. Vieritä ja valitse haluamasi soittojen lukumäärä. Paina sen jälkeen **OK**-kohdan oikealla puolella olevaa painiketta.

Soittoäänen muuttaminen (erottuva soittoääni)

Monet puhelinyhtiöt tarjoavat asiakkailleen erottuvat soittoäänet mahdollistavan palvelun, jolla yhteen puhelinlinjaan voi liittää useita puhelinnumeroita. Kun tilaat tämän palvelun, jokaisella numerolla on erilainen soittoääni.

HP suosittelee, että pyydät puhelinyhtiötäsi määrittämään faksinumerollesi kaksi tai kolme soittoääntä. Kun tulostin havaitsee määrätyn soittoäänen, se vastaa puheluun ja vastaanottaa faksin.

Vihje Voit myös käyttää soittoäänen tunnistustoimintoa tulostimen ohjauspaneelista ja asettaa erottuvan soittoäänen. Tämän toiminnon avulla tulostin tunnistaa ja tallentaa saapuvan puhelun soiton mallin ja määrittää sen mukaan automaattisesti faksipuhelut puhelinyhtiösi määrittämän tietyn soittoäänen avulla.

Jos erottuvaa soittopalvelua ei ole, käytä oletussoittoääntä, joka on **Kaikki soitot**.

Huomautus Tulostin ei voi vastaanottaa fakseja, kun pääpuhelinnumeron kuuloke on ylhäällä.

Soittoäänen muuttaminen erottuvaksi soittoääneksi

1. Varmista, että tulostin on määritetty vastaamaan faksipuheluihin automaattisesti.
2. Paina aloitussivulla (Asetukset) -painiketta.
3. Vieritä ja valitse oikealla olevilla painikkeilla **Faksiasetukset** ja sen jälkeen **Lisäasetukset**.
4. Paina **Eril. soittoääni** -kohdan oikealla puolella olevaa painiketta.
   Saat ilmoituksen, jossa sanotaan, että tätä asetusta ei tule vaihtaa, ellei samassa puhelinlinjassa ole useita numeroita.
5. Paina **OK**-kohdan viereistä painiketta ja jatka valitsemalla **Kyllä**.
6. Toimi jollakin seuraavista tavoista:
   - Vieritä ja valitse soittoääni, jonka puhelinyhtiö on määrittänyt faksipuheluille.
     - tai -
   - Valitse **Automaattinen tunnistus** ja noudata tulostimen ohjauspaneelin ohjeita.

   Huomautus Jos soittoäänen tunnistustoiminto ei tunnista soittoääntä tai jos keskeytät toiminnon, ennen kuin se on valmis, soittoäänen asetukseksi määritetään automaattisesti oletusasetus, eli **Kaikki soitot**.

   Huomautus Jos käytössä on PBX-puhelinjärjestelmä, jolla on erilaiset soittoäänet sisäisille ja ulkoisille puheluille, faksinumeroon on soitettava ulkoisesta numerosta.

Numerovalintatyypin määrittäminen

Määritä äänivalinta tai pulssivalinta toimimalla seuraavien ohjeiden mukaisesti. Tehdasasetus on **Äänivalinta**. Älä muuta tätä asetusta, ellet ole aivan varma, että puhelinlinjasi ei voi käyttää äänivalintaa.

Huomautus Pulssivalintaa ei voi käyttää kaikissa maissa tai kaikilla alueilla.

Numeron valintatyypin määrittäminen

1. Paina aloitussivulla 🔧 (Asetukset) -painiketta.
2. Vieritä ja valitse oikealla olevilla painikkeilla kohta **Faksiasetukset**, sen jälkeen **Perusasetukset** ja lopuksi **Valintatyyppi**.
3. Vieritä ja valitse **Äänivalinta** tai **Pulssivalinta**.

Uudelleenvalinta-asetusten määrittäminen

Jos tulostin ei lähettänyt faksia, koska vastaanottava faksilaite ei vastannut tai oli varattu, tulostin yrittää valita numeron uudelleen. Uudelleenvalinta perustuu asetukseen, jonka mukaan laite valitsee numeron uudelleen, jos vastaanottava laite on varattu tai ei vastaa. Ota toiminnot käyttöön tai poista ne käytöstä seuraavalla tavalla.

Uudelleenvalinta-asetusten määrittäminen

1. Paina aloitussivulla 🔧 (Asetukset) -painiketta.
2. Vieritä ja valitse oikealla olevilla painikkeilla kohta **Faksiasetukset**, sen jälkeen **Lisäasetukset** ja lopuksi **Uudelleenvalinta varatulle** tai **Ei vast. valitse uud.**.
   - **Uudelleenvalinta varatulle**: Jos toiminto on käytössä, tulostin valitsee numeron automaattisesti uudelleen, jos se on varattu. Tehdasasetusten mukaisesti tämä toiminto on **Käytössä**.
   - **Ei vastausta, valitse uudelleen**: Jos toiminto on käytössä, tulostin valitsee numeron automaattisesti uudelleen, jos vastaanottava faksilaite ei vastaa. Tehdasasetusten mukaisesti tämä toiminto on **Ei käytössä**.
3. Vieritä ja valitse haluamasi asetukset. Paina sen jälkeen **OK**-kohdan oikealla puolella olevaa painiketta.

Faksin nopeuden määrittäminen

Voit määrittää oman tulostimesi ja muiden faksilaitteiden välisen viestintänopeuden, jota käytetään faksien lähettämisessä ja vastaanottamisessa.

Jos käytössä on jokin seuraavista, faksinopeus pitää ehkä määrittää pienemmäksi:

- Internet-puhelinpalvelu
- PBX-järjestelmä
- FoIP (Fax over Internet Protocol)
- ISDN (Integrated Services Digital Network) -palvelu

Jos faksien lähettämisessä ja vastaanottamisessa on ongelmia, kokeile hitaampaa faksinopeutta. Seuraavassa taulukossa on käytettävissä olevat faksin nopeusasetukset.

Faksin nopeusasetus	Faksin nopeus
Nopea	v.34 (33600 baudia)
Keskitaso	v.17 (14400 baudia)
Hidas	v.29 (9600 baudia)

Faksin nopeuden määrittäminen

1. Paina aloitussivulla 🔧 (Asetukset) -painiketta.
2. Vieritä ja valitse oikealla olevilla painikkeilla kohta **Faksiasetukset**, sen jälkeen **Lisäasetukset** ja lopuksi **Faksin nopeus**.
3. Vieritä ja valitse haluamasi asetus. Paina sen jälkeen **OK**-kohdan oikealla puolella olevaa painiketta.

Faksin äänenvoimakkuuden määrittäminen

Tällä toiminnolla voit lisätä tai pienentää faksin äänenvoimakkuutta. Haluat esimerkiksi lisätä äänenvoimakkuutta, jotta valintaääni kuuluu paremmin, kun faksi lähetetään näyttövalintaa käyttämällä.

Faksin äänenvoimakkuuden määrittäminen

1. Paina aloitussivulla 🔧 (Asetukset) -painiketta.
2. Vieritä ja valitse oikealla olevilla painikkeilla kohta **Faksiasetukset**, sen jälkeen **Perusasetukset** ja lopuksi **Faksin äänenvoimakkuus**.
3. Vieritä ja valitse **Hiljainen**, **Voimakas** tai **Ei käytössä** ja paina sen jälkeen **OK**-kohdan oikealla puolella olevaa painiketta.

Virheenkorjaustilan määrittäminen

Virheenkorjaustila (ECM) estää huonosta yhteydestä johtuvan tietojen katoamisen. Tässä tilassa tulostin havaitsee tiedonsiirron aikana tapahtuneet virheet ja pyytää automaattisesti lähettämään virheellisen osan uudelleen. Hyvillä puhelinlinjoilla tila ei vaikuta puhelumaksuihin. Puhelinlaskut saattavat jopa pienentyä. Jos linjat ovat heikot, virheenkorjaustila pidentää lähetysaikoja ja kasvattaa vastaavasti puhelinlaskua, mutta lähettää tiedot luotettavasti. Oletusasetus on **Käytössä**. Poista tila käytöstä vain, jos sen käyttäminen kasvattaa puhelinlaskuja huomattavasti ja haluat valita pienemmän puhelinlaskun ja yhteyden heikomman laadun.

Ennen kuin poistat virheenkorjaustilan käytöstä, ota huomioon seuraavat asiat. Jos poistat virheenkorjaustilan käytöstä, sillä on seuraavat vaikutukset:

- Käytöstäpoisto vaikuttaa lähetettyjen ja vastaanotettujen faksien laatuun ja siirtonopeuteen.
- **Faksin nopeus** -asetuksen arvoksi tulee automaattisesti **Keskitaso**.
- Et voi enää lähettää tai vastaanottaa värillisiä fakseja.

Virheenkorjaustilan asetusten muuttaminen ohjauspaneelista

1. Paina aloitussivulla 🔧 (Asetukset) -painiketta.
2. Vieritä ja valitse oikealla olevilla painikkeilla kohta **Faksiasetukset**, sen jälkeen **Lisäasetukset** ja lopuksi **Virheenkorjaustila**.
3. Vieritä ja valitse **Käytössä** tai **Ei käytössä** ja paina sitten **OK**-kohdan oikealla puolella olevaa painiketta.

Faksi- ja digitaalipuhelinpalvelut

Useat puhelinyhtiöt tarjoavat asiakkaille digitaalipuhelinpalveluita, esimerkiksi:

- DSL: Puhelinyhtiöltä tilattu DSL-palvelu (Digital Subscriber Line). (DSL-yhteyttä kutsutaan ADSL-yhteydeksi joissakin maissa tai joillakin alueilla.)
- PBX: PBX (Private Branch Exchange) -puhelinjärjestelmä.
- ISDN: ISDN (Integrated Services Digital Network) -järjestelmä.
- FoIP: Edullinen puhelinpalvelu, jonka avulla tulostin voi lähettää ja vastaanottaa fakseja internetin kautta. Menetelmä on nimeltään FoIP (Fax over Internet Protocol). Lisätietoja on kohdassa FoIP-protokolla.

HP:n tulostimet on suunniteltu erityisesti käytettäväksi perinteisissä analogisissa puhelinjärjestelmissä. Jos käytössä on digitaalinen puhelin (esim. DSL/ADSL, PBX tai ISDN), tulostimella faksaaminen saattaa vaatia D/A-muuntimen käyttöä.

Huomautus HP ei takaa, että tulostin on yhteensopiva kaikkien digitaalipalveluiden tai -palveluntarjoajien kanssa, kaikissa digitaalisissa ympäristöissä tai kaikkien D/A-muuntimien kanssa. On aina suositeltavaa tiedustella suoraan puhelinyhtiön edustajalta tarjottujen palveluiden kanssa yhteensopivista asennusvaihtoehdoista.

FoIP-protokolla

Voit mahdollisesti hankkia edullisen puhelinpalvelun, jonka avulla tulostimesi voi lähettää ja vastaanottaa fakseja internetin kautta. Menetelmä on nimeltään FoIP (Fax over Internet Protocol).

Todennäköisesti käytät FoIP-palvelua (jonka tarjoaa puhelinyhtiösi), jos

- valitset faksinumeron lisäksi erityisen käyttökoodin
- sinulla on IP-muunnin, jolla muodostetaan internet-yhteys ja jossa on analogiset puhelinportit faksiyhteyttä varten

Huomautus Voit lähettää ja vastaanottaa fakseja vain silloin, kun puhelinkaapeli on kytketty tulostimen 1-LINE-porttiin. Tämä tarkoittaa, että internet-yhteys on muodostettava joko käyttämällä muuntorasiaa (jossa on tavalliset puhelinpistokkeet faksiyhteyksiä varten) tai puhelinyhtiön välityksellä.

Vihje Internet-protokollaa käyttävät puhelinjärjestelmät eivät useinkaan tue perinteisten faksien lähettämistä. Jos faksien lähettämisessä on ongelmia, kokeile alhaisempaa faksinopeutta tai faksin virheenkorjaustilan (ECM) käytöstäpoistoa. Huomaa, että jos poistat virheenkorjaustilan käytöstä, et voi lähettää tai vastaanottaa värifakseja. Lisätietoja faksinopeuden muuttamisesta on kohdassa Faksin nopeuden määrittäminen. Lisätietoja virheenkorjaustilan käyttämisestä on kohdassa Virheenkorjaustilan määrittäminen.

Saat lisätietoja ja ohjeita internetpohjaisesta faksauksesta internetpohjaisen faksauspalvelusi tukipalvelusta tai paikalliselta palveluntarjoajalta.

Faksilokin tyhjentäminen

Faksilokin voi tyhjentää seuraavilla toiminnoilla.

Huomautus Faksilokin tyhjentäminen poistaa myös kaikki muistiin tallennetut lähtevät faksit.

Faksilokin poistaminen

1. Paina aloitussivulla (Asetukset) -painiketta.
2. Vieritä ja valitse oikealla olevilla painikkeilla kohta **Faksiasetukset**, sen jälkeen **Faksityökalut** ja lopuksi **Tyhjennä faksiloki**.

Soittohistorian näyttäminen

Voit näyttää tulostimesta soitettujen puhelujen luettelon seuraavalla tavalla.

Huomautus Puheluhistoriaa ei voida tulostaa. Sitä voidaan tarkastella ainoastaan tulostimen ohjauspaneelista käsin.

Soittohistorian näyttäminen

1. Paina tulostimen ohjauspaneelin aloitussivulla **Faksaa**-kohdan oikealla puolella olevaa painiketta.
2. Paina **Pikakontaktit**-kohdan oikealla puolella olevaa painiketta. Vieritä ja valitse sen jälkeen **Soittohistoria**.

Raporttien käyttäminen

Voit määrittää tulostimen tulostamaan virhe- ja vahvistusraportit automaattisesti jokaisesta lähetetystä ja vastaanotetusta faksista. Voit tarvittaessa tulostaa järjestelmäraportteja myös manuaalisesti. Raportit sisältävät hyödyllisiä järjestelmätietoja tulostimesta.

Oletusasetuksen mukaisesti tulostin on määritetty tulostamaan raportti vain, jos faksin lähettämisessä tai vastaanottamisessa on ongelmia. Jokaisen lähetyksen jälkeen ohjauspaneelin näytössä näkyy hetken aikaa vahvistusviesti, joka kertoo, onnistuiko faksin lähetys.

Huomautus Jos raportteja on hankalaa lukea, tarkista arvioidut mustemäärät ohjauspaneelista tai HP-ohjelmistosta. Lisätietoja on kohdassa Tulostimen hallintatyökalut.

Huomautus Mustemääriä koskevat varoitukset ja mustemäärän ilmaisintoiminnot antavat vain likimääräistä tietoa musteen todellisesta määrästä. Kun tulostin antaa matalan mustetason varoituksen, sinun kannattaa harkita vaihtokasetin hankkimista mahdollisten tulostusviivästysten välttämiseksi. Mustekasetteja ei tarvitse vaihtaa uusiin ennen kuin tulostuslaadun heikkeneminen sitä edellyttää.

Huomautus Varmista, että tulostuspää ja mustekasetit ovat hyvässä kunnossa ja oikein asennettuja. Lisätietoja on kohdassa Mustekasettien huoltaminen.

Tässä osassa käsitellään seuraavia aiheita:

- Faksin lähettämisen vahvistusraportin tulostaminen
- Faksin virheraportin tulostaminen
- Faksilokin tarkasteleminen ja tulostaminen
- Edellisen faksitapahtuman tietojen tulostaminen
- Soittajan tunnusraportin tulostaminen
- Faksin T30-jäljitysraportin tulostaminen

Faksin lähettämisen vahvistusraportin tulostaminen

Jos haluat tulostetun vahvistuksen siitä, että faksien lähetys on onnistunut, valitse joko **Käytössä (Faksin lähetys)** tai **Käyt. (Läh. ja vast.ota)** ja ota faksin lähettämisen vahvistaminen käyttöön **ennen** faksien lähettämistä.

Faksin vahvistustoiminnon oletusasetus on **Käytössä (Faksin lähetys)**.

Huomautus Voit liittää kuvan faksin ensimmäisestä sivusta faksin lähetyksen vahvistusraporttiin, jos valitset **Käytössä (Faksin lähetys)** tai **Käyt. (Läh. ja vast.ota)** ja jos käytät **Skannaus ja faksaus** -asetusta.

Faksin vahvistamisen ottaminen käyttöön

1. Paina aloitussivulla (Asetukset) -painiketta.
2. Vieritä ja valitse oikealla olevilla painikkeilla kohta **Faksiasetukset**, sen jälkeen **Faksiraportit** ja lopuksi **Faksin vahvistus**.
3. Vieritä ja valitse jokin seuraavista vaihtoehdoista.

Ei käytössä	Faksin vahvistusraportti ei tulostu faksin lähettämisen tai vastaanottamisen yhteydessä.
Käytössä (Faksin lähetys)	Vahvistusraportti tulostuu jokaisen faksin lähetyksen yhteydessä. Tämä on oletusasetus.
Käyt. (Faksin vast.ott)	Vahvistusraportti tulostuu jokaisen faksin vastaanoton yhteydessä.
Käyt. (Läh. ja vast.ota)	Vahvistusraportti tulostuu jokaisen faksin lähetyksen ja vastaanoton yhteydessä.

Faksin kuvan liittäminen raporttiin

1. Paina aloitussivulla (Asetukset) -painiketta.
2. Vieritä ja valitse oikealla olevilla painikkeilla kohta **Faksiasetukset**, sen jälkeen **Faksiraportit** ja lopuksi **Faksin vahvistus**.
3. Vieritä ja valitse **Käytössä (Faksin lähetys)** tai **Käyt. (Läh. ja vast.ott)**. Valitse sen jälkeen **Faksivahvistus kuvan kanssa**.

Faksin virheraportin tulostaminen

Tulostimen voi määrittää tulostamaan raportin automaattisesti, jos faksin lähettämisessä tai vastaanottamisessa tapahtuu virhe.

Tulostimen määrittäminen tulostamaan faksin virheraportti automaattisesti

1. Paina aloitussivulla 🔧 (Asetukset) -painiketta.
2. Vieritä ja valitse oikealla olevilla painikkeilla kohta **Faksiasetukset**, sen jälkeen **Faksiraportit** ja lopuksi **Faksivirheraportti**.
3. Vieritä ja valitse jokin seuraavista vaihtoehdoista.

Käyt. (Läh. ja vast.ota)	Tulostetaan aina faksausvirheen yhteydessä.
Ei käytössä	Faksin virheraporttia ei tulostu.
Käytössä (Faksin lähetys)	Tulostetaan aina lähetysvirheen yhteydessä. Tämä on oletusasetus.
Käyt. (Faksin vast.ott)	Tulostetaan aina vastaanottovirheen yhteydessä.

Faksilokin tarkasteleminen ja tulostaminen

Voit tulostaa lokin fakseista, jotka tulostin on vastaanottanut ja lähettänyt.

Faksilokin tulostaminen tulostimen ohjauspaneelin avulla

1. Paina aloitussivulla 🔧 (Asetukset) -painiketta.
2. Vieritä ja valitse oikealla olevilla painikkeilla kohta **Faksiasetukset**, sen jälkeen **Faksiraportit** ja lopuksi **Faksiloki**.

Edellisen faksitapahtuman tietojen tulostaminen

Raportti edellisestä faksitapahtumasta tulostaa viimeisimmän faksitapahtuman tiedot. Tietoihin kuuluvat faksinumero, sivumäärä ja faksin tila.

Edellisen faksitapahtuman raportin tulostaminen

1. Paina aloitussivulla 🔧 (Asetukset) -painiketta.
2. Vieritä ja valitse oikealla olevilla painikkeilla kohta **Faksiasetukset**, sen jälkeen **Faksiraportit** ja lopuksi **Edellinen tapahtuma**.

Soittajan tunnusraportin tulostaminen

Jos haluat tulostaa luettelon soittajien faksinumeroista, käytä seuraavaa toimintoa.

Soittajaraportin tulostaminen

1. Paina aloitussivulla 🔧 (Asetukset) -painiketta.
2. Vieritä ja valitse oikealla olevilla painikkeilla kohta **Faksiasetukset**, sen jälkeen **Faksiraportit** ja lopuksi **Soittajan tunnusraportti**.

Faksin T30-jäljitysraportin tulostaminen

Tulosta faksin T30-jäljitysraportti noudattamalla seuraavia ohjeita.

Faksin T30-jäljitysraportin tulostaminen

1. Paina aloitussivulla 🔧 (Asetukset) -painiketta.
2. Vieritä ja valitse oikealla olevilla painikkeilla kohta **Faksiasetukset**, sen jälkeen **Faksiraportit** ja lopuksi **T30 Faksin jäljitysrap.**.

6 HP ePrint

HP ePrint on HP:n maksuton palvelu, jota käyttämällä voi tulostaa HP ePrint -valmiudessa olevalla tulostimella mistä tahansa, kunhan sähköposti on käytettävissä. Palvelun käyttö on vaivatonta: asiakirjat ja valokuvat lähetetään sähköpostiosoitteeseen, joka määritettiin tulostimelle Verkkopalveluiden käyttöönoton yhteydessä. Palvelun käyttö ei edellytä lisäohjaimia tai -ohjelmistoja.

Kun olet rekisteröinyt tilin ePrintCenterissä (www.eprintcenter.com), voit kirjautua sisään ja tarkastella HP ePrint -työn tilaa, hallita HP ePrint -tulostinjonoa, määrittää, ketkä voivat käyttää tulostimen HP ePrint -sähköpostiosoitetta tulostamiseen, ja pyytää HP ePrintiin liittyvää apua.

Huomautus Vain HP Deskjet Ink Advantage 4625 e-All-in-One series tukee HP ePrint -palvelua.

Huomautus HP ePrint -palvelun käyttäminen edellyttää, että tulostin on liitetty verkkoon, jossa on internet-yhteys. Verkko-ominaisuuksia ei voi käyttää, jos tulostin on yhdistetty USB-kaapelilla.

Tässä osassa käsitellään seuraavia aiheita:

- HP ePrint -palvelun asentaminen
- HP ePrint -palvelun käyttö
- Verkkopalveluiden poistaminen

HP ePrint -palvelun asentaminen

Asenna HP ePrint jollakin seuraavista tavoista:

- HP ePrint -palvelun asentaminen HP-tulostinohjelmiston avulla
- HP ePrint -palvelun asentaminen tulostimen ohjauspaneelista
- HP ePrint -palvelun asentaminen sisäisen verkkopalvelimen avulla

Huomautus Varmista ennen HP ePrint -palvelun asentamista, että käytössäsi on langaton internet-yhteys.

HP ePrint -palvelun asentaminen HP-tulostinohjelmiston avulla

Tärkeimpien tulostinominaisuuksien käyttöönottamisen lisäksi HP-tulostimen mukana toimitetun ohjelmiston avulla voi asentaa HP ePrint -palvelun. HP ePrintin voi ottaa käyttöön myös myöhemmin, vaikka et olisi ottanut palvelua käyttöön HP-ohjelmiston tietokoneeseen asentamisen yhteydessä.

HP ePrint -palvelun asentaminen käyttöjärjestelmäkohtaisesti:

Windows

1. Valitse tietokoneen työpöydältä **Käynnistä**, sitten **Ohjelmat** tai **Kaikki ohjelmat** ja sitten **HP**. Valitse tämän jälkeen tulostimen kansio ja sitten kuvake, jolla on tulostimen nimi.
2. Valitse näkyviin tulevasta ikkunasta **Tulostus, skannaus & faksaus** ja valitse **Digitaalisen faksin ohjattu asennustoiminto** kohdasta **ePrint-asennus**. Tämän jälkeen tulostimen sisäinen verkkopalvelin aukeaa.
3. Valitse **Verkkopalvelut**-välilehdeltä **Asennus**, joka on **Verkkopalv. asetukset**-osiossa ja napsauta **Jatka**.
4. Valitse kohta **Hyväksy käyttöehdot ja ota verkkopalvelut käyttöön**. Valitse sitten **Seuraava**.
5. Anna tulostimelle oikeus automaattisesti tarkistaa tuotepäivityksien saatavuus ja niiden asentaminen valitsemalla **Kyllä**.
6. Jos verkkoyhteys käyttää välityspalvelinasetuksia internet-yhteyden muodostamisessa, syötä nämä asetukset.
7. Viimeistele asennus toimimalla tietosivulla olevien ohjeiden mukaan.

Mac OS X

▲ Verkkopalveluiden asentamiseen ja hallintaan Mac OS X -käyttöjärjestelmässä voi käyttää tulostimen sisäistä verkkopalvelinta (EWS). Lisätietoja on kohdassa HP ePrint -palvelun asentaminen sisäisen verkkopalvelimen avulla.

HP ePrint -palvelun asentaminen tulostimen ohjauspaneelista

HP ePrint -palvelun asentaminen ja hallinta onnistuu helposti tulostimen ohjauspaneelista.

Asenna HP ePrint -palvelu seuraavasti:

1. Varmista, että tulostin on muodostanut yhteyden internetiin.
2. Paina tulostimen ohjauspaneelin (HP ePrint) -painiketta.
3. Hyväksy käyttöehdot painamalla **OK**-kohdan oikealla puolella olevaa painiketta.
4. Salli tulevat päivitykset painamalla **OK**-kohdan oikealla puolella olevaa painiketta. Tietosivu tulostuu.
5. Viimeistele asennus seuraamalla tulostetun tietosivun ohjeita.

Huomautus Jos verkkoyhteys käyttää välityspalvelinasetusta internet-yhteyden muodostamisessa, syötä nämä asetukset kehotettaessa.

HP ePrint -palvelun asentaminen sisäisen verkkopalvelimen avulla

Tulostimen sisäisen verkkopalvelimen (EWS) avulla voi asentaa HP ePrint -palvelun ja hallita sitä.

Asenna HP ePrint -palvelu seuraavasti:

1. Avaa sisäinen verkkopalvelin. Lisätietoja on kohdassa Sisäinen verkkopalvelin (HP Deskjet Ink Advantage 4625 e-All-in-One series).
2. Valitse **Verkkopalvelut**-välilehdeltä **Asennus**, joka on **Verkkopalv. asetukset**-osiossa ja napsauta **Jatka**.
3. Valitse kohta **Hyväksy käyttöehdot ja ota verkkopalvelut käyttöön**. Valitse sitten **Seuraava**.
4. Anna tulostimelle oikeus automaattisesti tarkistaa tuotepäivityksien saatavuus ja niiden asentaminen valitsemalla **Kyllä**.
5. Jos verkkoyhteys käyttää välityspalvelinasetuksia internet-yhteyden muodostamisessa, syötä nämä asetukset.
6. Viimeistele asennus toimimalla tietosivulla olevien ohjeiden mukaan.

HP ePrint -palvelun käyttö

HP ePrint -palvelun käyttö edellyttää seuraavia:

- Internet- ja sähköpostiyhteydellä varustettu tietokone tai mobiililaite
- HP ePrint -palvelun käyttämiseen pystyvä tulostin, jossa on otettu käyttöön verkkopalvelut

Vihje Lisätietoja HP ePrint -asetuksien hallinnasta ja määrittämisestä sekä uusimmista ominaisuuksista on ePrintCenter-sivustossa (www.eprintcenter.com).

Tulostaminen HP ePrint -palvelulla

Kun haluat tulostaa asiakirjoja HP ePrint -palvelun avulla, toimi seuraavasti:

1. Avaa tietokoneen tai mobiililaitteen sähköpostisovellus.

   Huomautus Lisätietoja tietokoneen tai mobiililaitteen sähköpostisovelluksen käyttämisestä on sovelluksen mukana toimitetussa käyttöoppaassa.

2. Luo uusi sähköposti ja liitä siihen tiedosto, jonka haluat tulostaa. HP ePrintin käyttöön liittyviä ohjeita ja luettelo HP ePrintin avulla tulostettavissa olevista tiedostoista on kohdassa HP ePrint -palvelun tekniset tiedot (HP Deskjet Ink Advantage 4625 e-All-in-One series).
3. Kirjoita tulostimen sähköpostiosoite Vastaanottaja-kenttään ja lähetä sitten sähköpostiviesti.

   Huomautus ePrint-palvelin ei hyväksy sähköpostiviestien tulostustöitä, jos vastaanottaja- ja piilotettu vastaanottaja -kentissä on useita osoitteita. Kirjoita ainoastaan HP-tulostimen osoite vastaanottaja-kenttään. Älä lisää muita sähköpostiosoitteita muihin kenttiin.

Tulostimen sähköpostiosoitteen selvittäminen

Selvitä tulostimen sähköpostiosoite toimimalla seuraavasti:

1. Paina tulostimen ohjauspaneelin (HP ePrint) ja sen jälkeen (Asetukset) -painiketta.
2. Tarkastele sähköpostiosoitetta vierittämällä ja valitsemalla oikealla olevilla painikkeilla **Näytä sähköpostiosoite**.
   - tai -
   Mukauta tulostimen sähköpostiosoite vierittämällä ja valitsemalla oikealla olevilla painikkeilla **Tulosta tietosivu**. Tulostimesta tulostuu tietosivu, jolla on tulostimen koodi ja sähköpostiosoitteen mukauttamisohjeet.

HP ePrint -palvelun poistaminen käytöstä

Poista HP ePrint -palvelu käytöstä toimimalla seuraavasti:

1. Paina tulostimen ohjauspaneelin (HP ePrint) ja sen jälkeen (Asetukset) -painiketta.
2. Vieritä ja valitse oikealla olevilla painikkeilla **ePrint: Käytössä**.
3. Vieritä ja valitse **Ei käytössä** ja paina sitten **OK**-kohdan oikealla puolella olevaa painiketta.

Huomautus Lisätietoja kaikkien verkkopalveluiden poistamisesta on kohdassa Verkkopalveluiden poistaminen.

Verkkopalveluiden poistaminen

Verkkopalvelut poistetaan käytöstä seuraavasti:

1. Paina tulostimen ohjauspaneelin (HP ePrint) ja sen jälkeen (Asetukset) -painiketta.
2. Vieritä ja valitse oikealla olevilla painikkeilla **Poista verkkopalvelut** ja paina sitten **OK**-kohdan oikealla puolella olevaa painiketta.

7 Mustekasettien huoltaminen

Varmista tulostimen paras tulostuslaatu yksinkertaisten huoltotoimien avulla.

Ohjeita tulostuslaadun ongelmien ratkaisemiseen löytyy kohdasta Tulostuslaadun vianmääritys.

Tässä osassa käsitellään seuraavia aiheita:

- Tietoja mustekaseteista ja tulostuspäästä
- Arvioitujen mustemäärien tarkistaminen
- Mustekasettien vaihtaminen
- Tulostustarvikkeiden säilyttäminen
- Käyttötietojen kokoelma

Tietoja mustekaseteista ja tulostuspäästä

Seuraavien vihjeiden avulla pidät HP:n mustekasetit hyvässä kunnossa ja säilytät hyvän tulostuslaadun.

- Tämän käyttöoppaan ohjeet käsittelevät mustekasettien vaihtamista, ja niitä ole tarkoitettu ensimmäistä asennusta varten.
- Poista vanha mustekasetti vasta, kun uusi mustekasetti on käytettävissä asentamista varten.

  ⚠ **Varoitus** Älä jätä mustekasettia tulostimen ulkopuolelle pitkäksi aikaa. Tulostin ja mustekasetti saattavat vahingoittua.

- Säilytä kaikki mustekasetit alkuperäisissä sinetöidyissä pakkauksissa, kunnes niitä tarvitaan.
- Säilytä mustekasetit pakkauksissaan samassa asennossa, jossa ne ovat esillä kaupan hyllyllä. Jos olet ottanut mustekasetin pois pakkauksestaan, säilytä se etiketti alaspäin.
- Katkaise tulostimesta virta. Lisätietoja on kohdassa Tulostimen virran katkaiseminen.
- Säilytä mustekasetit huoneenlämmössä (15–35 °C tai 59–95 °F).
- Kasetit tarvitsee vaihtaa vasta, kun tulostuslaatu on käyttökelvoton. Tulostuslaadun merkittävä huononeminen voi kuitenkin johtua siitä, että vähintään yhden kasetin muste on loppu. Huono laatu voi johtua myös siitä, että tulostuspää on tukossa. Ongelman voi ratkaista muun muassa tarkistamalla kasettien mustemäärän ja puhdistamalla tulostuspään. Tulostuspään puhdistaminen kuluttaa jonkin verran mustetta.
- Älä puhdista tulostuspäätä tarpeettomasti. Tämä kuluttaa mustetta ja lyhentää kasettien käyttöikää.

- Käsittele mustekasetteja varovasti. Pudottaminen, täräyttäminen tai kovakourainen käsittely asennuksen aikana voi aiheuttaa tilapäisiä tulostusongelmia.
- Jos aiot kuljettaa tulostimen toiseen paikkaan, estä tulostimen mustevuodot ja muut vahingot toimimalla seuraavasti:
  - Katkaise tulostimen virta painamalla **Power** (virta) -painiketta. Tulostuspääjärjestelmän on oltava palveluasemassa tulostimen oikeassa laidassa. Lisätietoja on kohdassa Tulostimen virran katkaiseminen.
  - Jätä mustekasetit ja tulostuspää paikoilleen.
  - Tulostin on pidettävä kuljetuksen aikana tavallisessa asennossa. Sitä ei saa kääntää kyljelleen, taaksepäin, eteenpäin eikä ympäri.

Liittyvät aiheet

- Arvioitujen mustemäärien tarkistaminen
- Tulostuspään huoltaminen

Arvioitujen mustemäärien tarkistaminen

Voit tarkistaa arvioidut mustetasot tulostimen ohjauspaneelista, tulostinohjelmistosta tai sisäisestä verkkopalvelimesta. Lisätietoja sisäisen verkkopalvelimen käytöstä on kohdassa Tulostimen hallintatyökalut. Voit myös tulostaa tulostimen tilasivun nähdäksesi arvioidut mustemäärät (katso Tulostimen tilaraportin lukeminen).

Arvioitujen mustetasojen tarkistaminen ohjauspaneelin avulla

1. Paina aloitussivulla (Asetukset) -painiketta.
2. Valitse oikealla olevilla painikkeilla **Mustetiedot** ja sen jälkeen **Mustetasoarviot**.

Huomautus Mustemääriä koskevat varoitukset ja mustemäärän ilmaisintoiminnot antavat vain likimääräistä tietoa musteen todellisesta määrästä. Kun tulostin antaa matalan mustetason varoituksen, sinun kannattaa harkita vaihtokasetin hankkimista mahdollisten tulostusviivästysten välttämiseksi. Kasetteja ei tarvitse vaihtaa, ennen kuin tulostuslaatu heikkenee.

Huomautus Jos olet asentanut laitteeseen uudelleentäytetyn tai -valmistetun tulostuskasetin tai jos tulostuskasettia on käytetty toisessa tuotteessa, mustemäärän ilmaisin ei välttämättä toimi oikein tai se ei ole käytettävissä.

Huomautus Mustekasettien mustetta käytetään tulostuksessa useilla eri tavoilla: alustukseen, jossa tulostin ja mustekasetit valmistellaan tulostusta varten, sekä tulostuspäiden huoltoon pitämään tulostuskasetin suuttimet puhtaina ja musteenkulku esteettömänä. Lisäksi käytettyihin mustekasetteihin jää hieman mustetta. Lisätietoja on osoitteessa www.hp.com/go/inkusage.

Mustekasettien vaihtaminen

Huomautus Lisätietoja käytettyjen mustetarvikkeiden kierrättämisestä on kohdassa HP:n Inkjet-tarvikkeiden kierrätysohjelma.

Jos et ole vielä hankkinut vaihtomustekasetteja tulostinta varten, katso kohtaa HP:n tuotteet ja varusteet.

Huomautus HP:n verkkosivuston jotkin osat ovat tällä hetkellä käytettävissä vain englanninkielisenä.

Huomautus Kaikkia mustekasetteja ei ole saatavissa kaikissa maissa tai kaikilla alueilla.

Varoitus Poista vanha mustekasetti tulostimesta vasta, kun olet saanut uuden mustekasetin. Älä jätä mustekasettia tulostimen ulkopuolelle pitkäksi aikaa. Tulostin ja mustekasetti saattavat vahingoittua.

Voit vaihtaa mustekasetit seuraavien ohjeiden avulla.

Mustekasettien vaihtaminen

1. Varmista, että tulostimeen on kytketty virta.
2. Avaa mustekasetin luukku.

   Varoitus Odota, että tulostuskasetin vaunu pysähtyy, ennen kuin jatkat.

3. Vapauta mustekasetti painamalla sen etureunassa olevaa kielekettä ja nosta kasetti sitten pois paikaltaan.

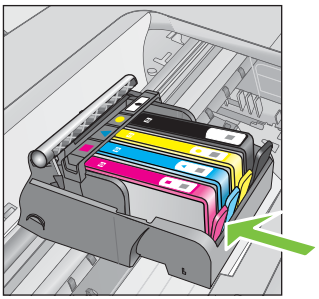

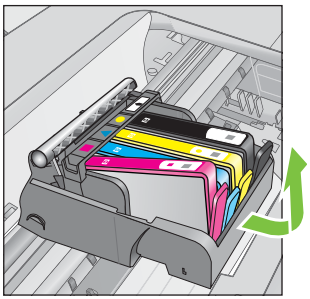

4. Poista uusi mustekasetti pakkauksesta vetämällä oranssia repäisyliuskaa suoraan taaksepäin.

   Huomautus Tarkista, että oranssi repäisyliuska on poistettu kokonaan ja että etiketti on hieman revennyt, ennen kuin poistat oranssin tulpan, sillä muuten muste saattaa vuotaa.

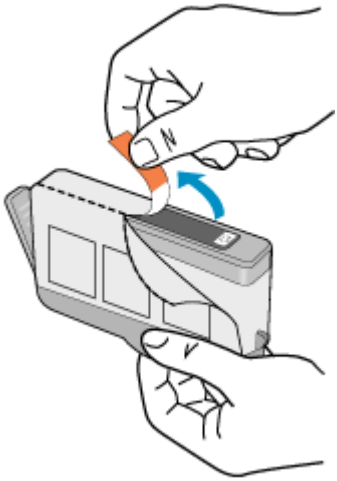

5. Napsauta oranssi tulppa irti kiertämällä sitä.

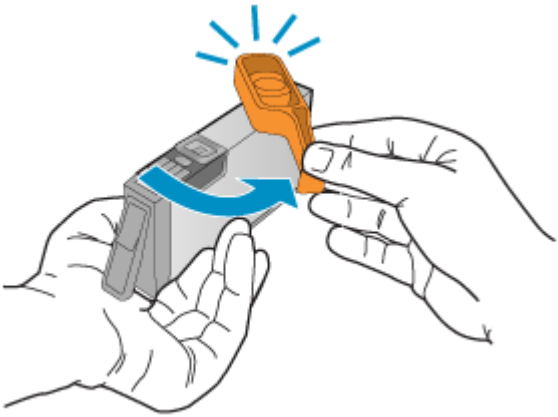

6. Käytä värillisiä kuvakkeita apuna ja liu'uta mustekasetti tyhjään paikkaan. Työnnä kasettia, kunnes se napsahtaa tukevasti paikalleen.
   Varmista, että asetat mustekasetin paikkaan, jonka kuvake on samanmuotoinen ja -värinen kuin asentamassasi kasetissa.

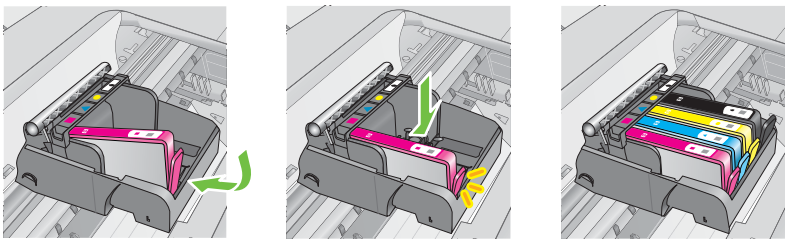

7. Toista vaiheet 3–6 kullekin vaihdettavalle mustekasetille.
8. Sulje mustekasetin luukku.

Liittyvät aiheet

HP:n tuotteet ja varusteet

Tulostustarvikkeiden säilyttäminen

Mustekasetit voidaan jättää tulostimeen pitkiksi ajoiksi. Tulostimen virta on kuitenkin katkaistava oikein, jotta mustekasettien kunto pysyisi mahdollisimman hyvänä. Lisätietoja on kohdassa Tulostimen virran katkaiseminen.

Käyttötietojen kokoelma

Tässä tulostimessa käytettävissä HP-mustekaseteissa on muistipiiri, joka avustaa tulostimen käytössä.

Lisäksi tämä piiri kerää rajatusti tulostimen käyttöä koskevia tietoja, muun muassa seuraavia: kasetin ensimmäisen asennuksen päivämäärä, kasetin edellisen käyttökerran päivämäärä, kasetilla tulostettujen sivujen määrä, sivupeitto, käytetyt tulostustilat, mahdollisesti tapahtuneet tulostusvirheet ja tulostimen malli. HP hyödyntää näitä tietoja tulevien tulostimiensa suunnittelussa täyttääkseen asiakkaidensa tulostustarpeet.

Kasetin muistipiiriltä kerätyn tiedon avulla ei voida tunnistaa asiakasta eikä kasetin tai tulostimen käyttäjää.

HP kerää muistipiirejä niistä kaseteista, jotka on palautettu HP:n ilmaisen palautus- ja kierrätysohjelman kautta (HP Planet Partners: www.hp.com/recycle). HP lukee ja tutkii näin kerätyt muistipiirit parantaakseen tulostimiaan tulevaisuudessa. Ne HP:n kumppanit, jotka avustavat kasetin kierrätyksessä, saattavat myös saada nämä tiedot käyttöönsä.

Mikä tahansa kolmas osapuoli, jolla on kasetti hallussaan, saattaa päästä käyttämään muistipiirillä olevia nimettömiä tietoja. Jos et halua päästää muita käyttämään näitä tietoja, voit tehdä piiristä käyttökelvottoman. Kun olet tehnyt siitä käyttökelvottoman, kasettia ei voi enää käyttää HP-tulostimissa.

Jos et halua, että kasetin käytöstä kerätään näitä tietoja nimettömästi, voit estää muistipiiriä keräämästä tulostimen käyttötietoja.

Käyttötietojen keräämisen estäminen

1. Paina aloitussivulla 🔧 (Asetukset) -painiketta.
2. Vieritä ja valitse oikealla olevilla painikkeilla **Määritykset** ja sen jälkeen **Kasetin piirin tiedot**.
3. Poista käyttötietojen kerääminen käytöstä painamalla **OK**-kohdan oikealla puolella olevaa painiketta.

Huomautus Vaikka estäisitkin muistipiirin käyttötietojen keräämisen, voit silti käyttää kasettia HP-tulostimissa.

8 Ongelmanratkaisu

Tässä luvussa on tietoja tavallisten ongelmien ratkaisemiseksi. Jos tulostin ei toimi oikein eikä ongelma ratkea näiden ohjeiden avulla, voit yrittää käyttää jotakin seuraavista tukipalveluista avun saamiseksi.

Tässä osassa käsitellään seuraavia aiheita:

- HP-tuki
- Yleiset vianmääritysvihjeet ja -resurssit
- Tulostinongelmien ratkaiseminen
- Tulostuslaadun vianmääritys
- Paperin syöttöön liittyvien ongelmien ratkaiseminen
- Kopiointiin liittyvien ongelmien ratkaiseminen
- Skannausongelmien ratkaiseminen
- Faksiongelmien ratkaiseminen
- HP ePrint -palvelun ja HP-verkkosivustojen käyttöongelmien ratkaiseminen
- Langattoman verkon ongelmien (HP Deskjet Ink Advantage 4625 e-All-in-One series) ratkaiseminen
- Palomuurin määrittäminen tulostimien käyttöä varten
- Tulostimen hallintaongelmien ratkaiseminen (HP Deskjet Ink Advantage 4625 e-All-in-One series)
- Asennuksen vianmääritys
- Tulostimen tilaraportin lukeminen
- Verkon kokoonpanosivun lukeminen (HP Deskjet Ink Advantage 4625 e-All-in-One series)
- HP-ohjelmiston poistaminen ja asentaminen uudelleen
- Tulostuspään huoltaminen
- Tukosten poistaminen

HP-tuki

Jos ongelmia ilmenee, noudata seuraavia ohjeita

1. Tutustu tulostimen mukana toimitettuihin ohjeisiin.
2. Käy HP-tuen verkkosivustossa osoitteessa www.hp.com/go/customercare. Tämä verkkosivusto tarjoaa tietoa ja työkaluja, joita voi käyttää monien yleisten tulostinongelmien ratkaisuun. HP:n verkkotuki on kaikkien HP:n asiakkaiden käytettävissä. Sieltä saadaan nopeimmin ajantasaisia tulostintietoja ja asiantuntijoiden apua, ja siihen kuuluu:
   - Pätevien verkkotukiasiantuntijoiden nopeasti antama apu
   - HP-tulostimen HP-ohjelmisto- ja ohjainpäivitykset
   - Tavallisten ongelmien ratkaisemista helpottavat vianmääritystiedot
   - Ennakoivat tulostinpäivitykset, tuen ilmoitukset ja HP-tiedotteet, jotka ovat tulostimen rekisteröineiden käyttäjien käytettävissä.

Lisätietoja on kohdassa Tuen hakeminen verkosta.

3. Soita HP-tukeen. Tukivaihtoehdot ja niiden saatavuus vaihtelevat tulostimen, maan ja alueen sekä kielen mukaan. Lisätietoja on kohdassa HP:n puhelintuki.

Tuen hakeminen verkosta

Saat tuki- ja takuutietoja HP:n Web-sivustosta osoitteessa www.hp.com/go/customercare. Tämä verkkosivusto tarjoaa tietoa ja työkaluja, joita voi käyttää monien yleisten tulostinongelmien ratkaisuun. Valitse kehotettaessa maa tai alue ja napsauta sitten **Ota yhteyttä HP:hen**. Näin saat näkyviin teknisen tuen yhteystiedot.

Tämä sivusto tarjoaa myös teknistä tukea, ohjaimia, tarvikkeita ja tilaustietoja. Voit myös tehdä esimerkiksi seuraavat toimet:

- Siirry käytönaikaisen tuen sivuille.
- Lähetä kysymyksesi HP:lle sähköpostitse.
- Ota yhteys HP:n tekniseen asiantuntijaan online-keskustelun välityksellä.
- Tarkista HP-ohjelmiston päivitykset.

Saat tukea myös HP-ohjelmistosta (Windows) tai HP Utility -apuohjelmasta (Mac OS X), joissa on helppoja vaiheittaisia ratkaisuja yleisiin tulostusongelmiin. Lisätietoja on kohdassa Tulostimen hallintatyökalut.

Tukivaihtoehdot ja niiden saatavuus vaihtelevat tulostimen, maan ja alueen sekä kielen mukaan.

HP:n puhelintuki

Tässä luettelossa olevat puhelintuen numerot ja niiden maksut ovat voimassa tämän oppaan painamisen aikaan ja pätevät vain kiinteästä puhelimesta soitettaessa. Matkapuhelimille voivat päteä eri puheluhinnat.

Löydät ajantasaisen listan HP:n puhelintuen numeroista ja puheluiden maksuista osoitteesta www.hp.com/go/customercare.

Takuuaikana voit pyytää apua HP:n asiakastukikeskuksesta.

Huomautus HP:ltä ei ole saatavana Linux-tulostusta koskevaa puhelintukea. Linux-tuki on saatavilla internetissä seuraavalla sivustolla: https://launchpad.net/hplip. Aloita tukitoimenpide napsauttamalla **Ask a question** (Esitä kysymys) -painiketta.

HPLIP-sivustossa ei ole Windows- tai Mac OS X -tukitietoja. Jos käytät näitä käyttöjärjestelmiä, katso lisätietoja osoitteesta www.hp.com/go/customercare.

Tässä osassa käsitellään seuraavia aiheita:

- Ennen kuin soitat
- Puhelintuen ajanjakso
- Puhelintuen numerot
- Puhelintuen ajanjakson jälkeen

Ennen kuin soitat

Soita HP:n tukeen tietokoneen ja HP-tulostimen luota. Valmistaudu antamaan seuraavat tiedot:

- Mallinumero
- Sarjanumero (sijaitsee tulostimen takaosassa tai pohjassa)
- Viestit, jotka tulevat näyttöön kyseisessä tilanteessa
- Vastaukset seuraaviin kysymyksiin:
  - Onko tällaista tapahtunut aikaisemmin?
  - Pystytkö saamaan aikaan samanlaisen tilanteen uudelleen?
  - Lisäsitkö tietokoneeseen uusia laitteita tai ohjelmia niihin aikoihin, kun ongelma alkoi?
  - Edelsikö tätä tilannetta jokin tapahtuma (esimerkiksi ulkona oli ukkonen tai tulostinta siirrettiin paikasta toiseen)?

Puhelintuen ajanjakso

Pohjois-Amerikassa, Tyynenmeren Aasiassa ja Latinalaisessa Amerikassa (myös Meksikossa) ostaja saa myös vuoden puhelintukipalvelut.

Puhelintuen numerot

HP tarjoaa monissa maissa maksutonta puhelintukea takuun voimassaoloaikana. Osa tukinumeroista saattaa kuitenkin olla maksullisia.

Saat puhelintuen numeroiden uusimman luettelon osoitteesta www.hp.com/go/customercare. Tämä verkkosivusto tarjoaa tietoa ja työkaluja, joita voi käyttää monien yleisten tulostinongelmien ratkaisuun.

www.hp.com/support

Africa (English speaking)	(0027)112345872
Afrique (francophone)	0033 1 4993 9230
021 672 280	الجزائر
Algérie	021 67 22 80
Argentina (Buenos Aires)	54-11-4708-1600
Argentina	0-800-555-5000
Australia	1300 721 147
Australia (out-of-warranty)	1902 910 910
Österreich	0820 874 417 doppelter Ortstarif
Белоруссия	(375) 17 328 4640
172 12 049	البحرين
België (Nederlands)	078 600 019 0.0546 euro/min piekuren 0.0273 euro/min daluren
Belgique (Français)	078 600 020 0,0546 euro/min heures de pointe 0,0273 euro/min heures creuses
България	0 700 1 0404
Hrvatska	0800 223213
Brasil (Sao Paulo)	55-11-4004-7751
Brasil	0-800-709-7751
Canada	1-(800)-474-6836 (1-800 hp invent)
Central America & The Caribbean	www.hp.com/la/soporte
Chile	800-360-999
中国	800-820-6616
中国	400-885-6616
Colombia (Bogotá)	571-606-9191
Colombia	01-8000-51-4746-8368
Costa Rica	0-800-011-1046
Česká republika	420 810 222 222 1.53 CZN/min
Danmark	70 20 28 45 Opkald: 0,145 (kr. pr. min.) Pr. min. man-lør 08.00-19.30: 0,25 Pr. min. øvrige tidspunkter: 0,125
Eesti	372 6813 823
Ecuador (Andinatel)	1-999-119 800-711-2884
Ecuador (Pacifitel)	1-800-225-528 800-711-2884
02 691 0602	مصر
El Salvador	800-6160
España	902 010 059 Coste horario normal (de 8:00 a 20:00) 6.73 cts/min Coste horario reducido 4.03 cts/min Coste de establecimiento de llamada 8.33 cts
France	0969 320 435 Tarif local
Deutschland	01805 65 21 80 0,14 €/Min aus dem deutschen Festnetz - bei Anrufen aus Mobilfunknetzen können andere Preise gelten
Ελλάδα	801-11-75400 0,30 Ευρώ/λεπτό
Κύπρος	800 9 2654
Guatemala	1-800-711-2884
香港特別行政區	(852) 2802 4098
India	1-800-425-7737
India	91-80-28526900
Indonesia	+62 (21) 350 3408
+971 4 224 9189	العراق
+971 4 224 9189	الكويت
+971 4 224 9189	لبنان
+971 4 224 9189	قطر
+971 4 224 9189	اليمن
Ireland	1890 923 902 Calls cost Cost 5.1 cent peak / 1.3 cent off-peak per minute
Italia	848 800 871 costo telefonico locale
Казахстан	+7 7172 978 177
00965 22423814	الكويت
Latvija	8000 80 12 67 030 721
00961 1 217970	لبنان

Lietuva	8 800 10000 +370 5 2103333
Jamaica	1-800-711-2884
日本	0120-96-1665
0800 222 47	الأردن
한국	1588-3003
Luxembourg (Français)	900 40 006 0.15 €/min
Luxemburg (Deutsch)	900 40 007 0.15 €/Min
Madagascar	262 262 51 21 21
Magyarország	06 40 200 629 7,2 HUF/perc vezetékes telefonra
Malaysia	1800 88 8588
Maurice	262 262 210 404
México (Ciudad de México)	55-5258-9922
México	01-800-472-68368
Maroc	0801 005 010
Nederland	+31 0900 2020 165 0.10 €/Min
New Zealand	0800 441 147
Nigeria	(01) 271 2320
Norge	815 62 070 starter på 0,59 Kr per min., deretter 0,39 Kr per min. Fra mobiltelefon gjelder mobiltelefontakster.
24791773	عُمان
Panamá	1-800-711-2884
Paraguay	009 800 54 1 0006
Perú	0-800-10111
Philippines	2 867 3551
Polska	(22) 583 43 73 Koszt połączenia:- z tel. stacjonarnego jak za 1 impuls wg taryfy operatora,- z tel. komórkowego wg taryfy operatora.
Portugal	808 201 492 Custo: 8 cêntimos no primeiro minuto e 3 cêntimos restantes minutos
Puerto Rico	1-877-232-0589
00974 - 44761936	قطر
República Dominicana	1-800-711-2884
Reunion	0820 890 323
România	0801 033 390 (021 204 7090) 0,029 pe minut
Россия (Москва)	(495) 777 3284
Россия (Санкт-Петербург)	(812) 332 4240
800 897 1415	السعودية
Singapore	+65 6272 5300
Srbija	0700 301 301
Slovenská republika	0850 111 256 miestna tarifa
Slovenija	01 432 2001
South Africa (RSA)	0860 104 771 Calls at Local Rate
Suomi	0203 667 67 0.0147€/min
Sverige	0771-20 47 65 0,23 kr/min
Schweiz (Deutsch)	0848 672 672 8Rp./Min
Suisse (Français)	0848 672 672 0,08CHF/min
臺灣	0800-010055 (免費)
ไทย	+66 (2) 353 9000
071 891 391	تونس
Trinidad & Tobago	1-800-711-2884
Tunisie	23 927 000
Türkiye	0(212) 444 0307 Yerel numara: 444 0307 0,08 TL/dk. yerel numara (İstanbul, Bursa, Ankara ve İzmir) ve 0,10 TL ulusal ücret
Україна	38 (044) 230-51-06
600 54 47 47	الإمارات العربية المتحدة
United Kingdom	0844 369 0369 0.50 £ p/m
United States	1-(800)-474-6836
Uruguay	0004-054-177
Venezuela (Caracas)	58-212-278-8666
Venezuela	0-800-474-68368
Viêt Nam	+84 88234530

Puhelintuen ajanjakson jälkeen

Kun puhelintuen ajanjakso on päättynyt, saat HP:ltä tukea lisämaksusta. Tukea saattaa olla saatavana HP-tuen verkkosivustossa osoitteessa www.hp.com/go/customercare Tämä verkkosivusto tarjoaa tietoa ja työkaluja, joiden avulla voi ratkaista monia yleisiä tulostinongelmia. Lisätietoja tukivaihtoehdoista saat ottamalla yhteyden HP-jälleenmyyjään tai soittamalla maasi tai alueesi tukipuhelinnumeroon.

Yleiset vianmääritysvihjeet ja -resurssit

Huomautus Monet alla olevista ohjeista vaativat HP-ohjelmiston käyttöä. Jos et ole asentanut HP-ohjelmistoa, voit asentaa sen tulostimen mukana toimitetun HP-ohjelmiston sisältävän CD-levyn avulla tai voit ladata HP-ohjelmiston HP-tuen verkkosivustosta www.hp.com/go/customercare. Tämä verkkosivusto tarjoaa tietoa ja työkaluja, joita voi käyttää monien yleisten tulostinongelmien ratkaisuun.

Tarkista seuraavat seikat, kun aloitat tulostusongelman vianmäärityksen.

- Kohdassa Tukosten poistaminen on tietoja paperitukoksista.
- Lisätietoja muista paperin syöttöön liittyvistä ongelmista, kuten paperin vinoutumisesta ja paperin poimimisesta, on kohdassa Paperin syöttöön liittyvien ongelmien ratkaiseminen.
- (Virta) valo palaa mutta ei vilku. Kun tulostin käynnistetään ensimmäisen kerran, sen alustus toimintakuntoon kestää noin 9 minuuttia mustekasettien asentamisen jälkeen.
- Virtajohto ja muut kaapelit ovat ehjiä ja kytketty tiukasti tulostimeen. Varmista, että tulostin on tiukasti kytketty toimivaan vaihtovirtaseinäpistorasiaan (AC) ja että tulostimessa on virta. Tietoja jännitevaatimuksista on kohdassa Sähköä koskevat tekniset tiedot.
- Tulostusmateriaali on asetettu syöttölokeroon oikein, ja tulostimessa ei ole paperitukosta.
- Kaikki pakkausteipit ja -materiaalit on poistettu.
- Tulostin on asetettu nykyiseksi tai oletuskirjoittimeksi. Valitse tulostin oletustulostimeksi Windowsin **Tulostimet**-kansiossa. Valitse tulostin oletustulostimeksi Mac OS X:n **Tulostus & Faksaus-** tai **Tulostus & Skannaus** -osiosta **Järjestelmäasetukset**-kohdasta. Lisätietoja on tietokoneen ohjeissa.
- **Keskeytä tulostus** -vaihtoehtoa ei ole valittu, jos tietokoneessa on käytössä Windows-käyttöjärjestelmä.
- Varmista, että tehtävän suorituksen aikana ei ole käytössä liian monia ohjelmia. Sulje käyttämättömät ohjelmat tai käynnistä tietokone uudelleen ennen uudelleenyritystä.

Tulostinongelmien ratkaiseminen

Tässä osassa käsitellään seuraavia aiheita:

- Tulostimen virta katkeaa odottamatta
- Tulostin pitää outoa ääntä
- Kohdistus epäonnistuu

- Tulostin ei vastaa (mitään ei tulostu)
- Tulostin tulostaa hitaasti
- Tulostin tulostaa tyhjän tai osittain tulostuneen sivun
- Sivulta puuttuu jotakin tai jotakin on väärin
- Tekstin tai kuvien asettelu on väärin

Tulostimen virta katkeaa odottamatta

Tarkista virta ja virtaliitännät

Varmista, että tulostimen virtajohto on kunnolla kiinni toimivassa virtalähteessä. Tietoja jännitevaatimuksista on kohdassa Sähköä koskevat tekniset tiedot.

Tulostin pitää outoa ääntä

Tulostimesta voi kuulua odottamattomia ääniä. Nämä äänet johtuvat huollosta, jota tulostin suorittaa automaattisesti pitääkseen tulostuspäät kunnossa.

Huomautus Välttääksesi tulostimeen kohdistuvia vaurioita:

Älä katkaise tulostimen virtaa, kun tulostin suorittaa huoltotöitä. Jos aiot sammuttaa tulostimen, odota, että huoltosykli on loppunut, ennen kuin painat (Virta). Lisätietoja on kohdassa Tulostimen virran katkaiseminen.

Varmista, että kaikki mustekasetit on asennettu. Jos yksikin mustekasetti puuttuu, tulostin ajaa ylimääräisiä huoltosyklejä pitääkseen tulostuspäät kunnossa.

Kohdistus epäonnistuu

Jos kohdistusprosessi epäonnistuu, varmista, että olet asettanut syöttölokeroon tavallista käyttämätöntä valkoista paperia. Kohdistus epäonnistuu, kun syöttölokeroon on lisätty värillistä paperia.

Jos kohdistus epäonnistuu toistuvasti, tulostuspää saattaa olla tarpeen puhdistaa. Lisätietoja tulostuspään puhdistamisesta on kohdassa Tulostuspään puhdistaminen.

Jos tulostuspään puhdistaminen ei korjaa ongelmaa, ota yhteyttä HP-tukeen. Käy osoitteessa www.hp.com/go/customercare. Tämä verkkosivusto tarjoaa tietoa ja työkaluja, joita voi käyttää monien yleisten tulostinongelmien ratkaisuun. Valitse kehotettaessa maa tai alue ja napsauta sitten **Ota yhteyttä HP:hen** -linkkiä. Saat näkyviin teknisen tuen yhteystiedot.

Tulostin ei vastaa (mitään ei tulostu)

Tulostusjonossa on jumissa tulostustöitä

Avaa tulostusjono, peruuta kaikki tulostustyöt ja käynnistä tietokone uudestaan. Koeta tulostaa, kun tietokone on käynnistynyt. Lisätietoja saat käyttöjärjestelmän ohjeista.

Tarkista kirjoittimen asetukset

Lisätietoja on kohdassa Yleiset vianmääritysvihjeet ja -resurssit.

Tarkista HP-ohjelmiston asennus

Jos tulostin sammuu kesken tulostuksen, varoitusviestin tulee ilmestyä tietokoneen näytölle. Jos näin ei tapahdu, tulostimen mukana toimitettu HP-ohjelmisto on ehkä asennettu virheellisesti. Voit korjata tämän poistamalla HP-ohjelmiston kokonaan ja asentamalla sen uudelleen. Lisätietoja on kohdassa HP-ohjelmiston poistaminen ja asentaminen uudelleen.

Tarkista kaapelin liitännät

- Varmista, että USB-kaapelin molemmat päät ovat tiukasti kiinni.
- Jos tulostin on liitetty verkkoon, tarkista seuraavat asiat:
  - Tulostimen takaosassa oleva linkin merkkivalo.
  - Varmista, että et käytä puhelinjohtoa tulostimen liittämiseen.

Tarkista tietokoneelle mahdollisesti asennetut palomuuriohjelmistot

Palomuuriohjelmistot ovat suojausohjelmia, jotka suojaavat tietokonetta luvattomilta yhteyksiltä. Palomuuri saattaa kuitenkin myös estää tietokoneen ja tulostimen välisen tietoliikenteen. Jos yhteyden luominen tulostimeen ei onnistu, yritä poistaa palomuuri käytöstä tilapäisesti. Jos ongelma ei poistu, tietoliikenneongelma ei johdu palomuurista. Ota palomuuri uudelleen käyttöön.

Tulostin tulostaa hitaasti

Jos tulostin tulostaa erittäin hitaasti, kokeile seuraavia ratkaisuvaihtoehtoja.

- Ratkaisu 1: Käytä karkeampaa tulostuslaadun asetusta
- Ratkaisu 2: Tarkista mustemäärät
- Ratkaisu 3: Ota yhteys HP-tukeen

Ratkaisu 1: Käytä karkeampaa tulostuslaadun asetusta

Ratkaisu: Tarkista Tulostuslaatu-asetus. **Paras** ja **Suurin mahdollinen dpi** tarjoavat parhaan laadun, mutta ne ovat hitaampia kuin **Normaali** tai **Vedos**. **Vedos**-asetuksella tulostus on nopein.

Syy: Tulostuslaatu oli määritetty korkeaksi.

Jos ongelma ei ratkennut, siirry seuraavaan ratkaisuvaihtoehtoon.

Ratkaisu 2: Tarkista mustemäärät

Ratkaisu: Tarkista mustekasettien arvioitu mustemäärä.

Huomautus Mustemääriä koskevat varoitukset ja mustemäärän ilmaisintoiminnot antavat vain likimääräistä tietoa musteen todellisesta määrästä. Kun tulostin ilmoittaa matalasta mustetasosta, sinun kannattaa harkita vaihtokasetin hankkimista mahdollisten tulostusviivästysten välttämiseksi. Mustekasetteja ei tarvitse vaihtaa uusiin ennen kuin tulostuslaadun heikkeneminen sitä edellyttää.

Varoitus Poista vanha mustekasetti tulostimesta vasta, kun olet saanut uuden mustekasetin. Älä jätä mustekasettia tulostimen ulkopuolelle pitkäksi aikaa. Tulostin ja mustekasetti saattavat vahingoittua.

Lisätietoja:

Arvioitujen mustemäärien tarkistaminen

Syy: Muste saattaa olla loppumassa. Tulostin hidastuu, jos siinä on tyhjiä kasetteja.

Jos ongelma ei ratkennut, siirry seuraavaan ratkaisuvaihtoehtoon.

Ratkaisu 3: Ota yhteys HP-tukeen

Ratkaisu: Ota yhteys HP:n asiakastukeen.

Siirry osoitteeseen www.hp.com/go/customercare Tämä verkkosivusto tarjoaa tietoa ja työkaluja, joiden avulla voi ratkaista monia yleisiä tulostinongelmia.

Valitse kehotettaessa maa tai alue ja napsauta sitten **Yhteystiedot**-linkkiä. Saat näkyviin teknisen tuen yhteystietoja.

Syy: Tulostimessa ilmeni ongelma.

Tulostin tulostaa tyhjän tai osittain tulostuneen sivun

Tulostuspään puhdistaminen

Suorita tulostuspään puhdistusprosessi. Tulostuspää voi tarvita puhdistusta, jos tulostin sammutettiin virheellisesti.

Huomautus Jos tulostimen virta katkaistaan väärin, seurauksena voi olla tulostuslaadun ongelmia, kuten tyhjiä tai osittain tulostuneita sivuja. Tulostuspäiden puhdistaminen voi ratkaista ongelmat, mutta tulostimen virran katkaiseminen oikealla tavalla voi ehkäistä ne alun perinkin. Katkaise tulostimesta virta aina painamalla tulostimen (Virta) -painiketta. Odota, että (Virta) -painikkeen merkkivalo sammuu, ennen kuin irrotat virtajohdon tai katkaiset jatkojohdosta virran.

Tarkista tulostusmateriaalin asetukset

- Tarkista, että tulostinohjaimessa on valittu lokeroon asetetulle tulostusmateriaalille sopivat tulostuslaatuasetukset.
- Varmista, että tulostinohjaimen sivuasetukset vastaavat lokerossa olevan tulostusmateriaalin leveyttä.

Laite ottaa useamman kuin yhden sivun

Lisätietoja paperin syöttöön liittyvistä ongelmista on kohdassa Paperin syöttöön liittyvien ongelmien ratkaiseminen.

Tuloste sisältää tyhjän sivun

Tarkista, onko tiedostossa tyhjiä sivuja.

Sivulta puuttuu jotakin tai jotakin on väärin

Tulostuslaadun vianmäärityssivun tarkistaminen

Tulosta Print Quality Diagnostic -sivu (tulosteen laadun arviointisivu), jonka avulla voit päättää, onko syytä käyttää ylläpitotyöpalveluita tulosteiden laadun parantamiseen. Lisätietoja on kohdassa Tulostuslaaturaportin tulostaminen ja arvioiminen.

Tarkista marginaaliasetukset

Varmista, että asiakirjan marginaaliasetukset eivät ylitä tulostimen tulostusaluetta. Lisätietoja on kohdassa Vähimmäisreunojen asettaminen.

Tarkista väritulostusasetukset

Varmista, että tulostinohjaimen **Harmaasävytulostus**-asetus ei ole valittuna.

Tarkista tulostimen sijainti ja USB-kaapelin pituus

Voimakkaat sähkömagneettiset kentät (esimerkiksi USB-kaapeleista johtuvat) voivat joissain tapauksissa aiheuttaa tulosteiden vääristymistä. Siirrä tulostin kauemmaksi sähkömagneettisten kenttien lähteistä. Lisäksi on suositeltavaa käyttää alle kolmen metrin pituista USB-kaapelia sähkömagneettisten kenttien vaikutuksen minimoimiseksi.

Tarkista tulostuspaperikoko

Varmista, että valittu paperi täsmää koneessa olevan paperin koon kanssa.

Tekstin tai kuvien asettelu on väärin

Tarkista, millä tavalla materiaali on asetettu lokeroon

Varmista, että tulostusmateriaalin leveys- ja pituusohjaimet ovat tiiviisti materiaalipinon reunoja vasten ja ettei syöttölokero ole liian täynnä. Lisätietoja on kohdassa Tulostusmateriaalin lisääminen.

Tarkista tulostusmateriaalin koko

- Sivun sisältöä voi leikkautua pois, jos asiakirja on suurempi kuin käytettävä tulostusmateriaali.
- Varmista, että tulostinohjaimessa valittu tulostusmateriaalin koko vastaa lokeroon asetetun tulostusmateriaalin kokoa.

Tarkista marginaaliasetukset

Jos tekstiä tai kuvia leikkautuu pois sivun laidoilta, varmista, että asiakirjan reunusasetukset eivät ylitä tulostimen tulostettavaa aluetta. Lisätietoja on kohdassa Vähimmäisreunojen asettaminen.

Tarkista sivun suunnan asetus

Varmista, että sovelluksessa valitut tulostusmateriaalin koon ja sivun suunnan asetukset vastaavat tulostinohjaimen asetuksia. Lisätietoja on kohdassa Tulostaminen.

Tarkista tulostimen sijainti ja USB-kaapelin pituus

Voimakkaat sähkömagneettiset kentät (esimerkiksi USB-kaapeleista johtuvat) voivat joissain tapauksissa aiheuttaa tulosteiden vääristymistä. Siirrä tulostin kauemmaksi sähkömagneettisten kenttien lähteistä. Lisäksi on suositeltavaa käyttää alle kolmen metrin pituista USB-kaapelia sähkömagneettisten kenttien vaikutuksen minimoimiseksi.

Jos mikään edellä kuvatuista ratkaisuista ei auta, ongelman syy voi olla se, että sovellus ei tulkitse tulostusasetuksia oikein. Julkaisutiedoissa on tietoja tunnetuista ohjelmistopaketteihin liittyvistä ristiriidoista. Saat lisätietoja myös sovelluksen oppaasta ja valmistajalta.

Vihje Jos tietokoneesi käyttää Windows-järjestelmää, voit etsiä HP-tukea internetistä osoitteessa www.hp.com/go/customercare. Tämä verkkosivusto tarjoaa tietoa ja työkaluja, joita voi käyttää monien yleisten tulostinongelmien ratkaisuun.

Tulostuslaadun vianmääritys

Kokeile tässä osiossa tarjottuja ehdotuksia tulostelaatuongelmien ratkaisuun.

- Ratkaisu 1: Varmista, että käytät aitoja HP-mustekasetteja
- Ratkaisu 2: Tarkista mustemäärät
- Ratkaisu 3: Tarkista syöttölokerossa olevan paperin ominaisuudet
- Ratkaisu 4: Tarkista paperityyppi
- Ratkaisu 5: Tarkista tulostusasetukset
- Ratkaisu 6: Tulostuslaaturaportin tulostaminen ja arvioiminen
- Ratkaisu 7: Ota yhteys HP-tukeen

Ratkaisu 1: Varmista, että käytät aitoja HP-mustekasetteja

Ratkaisu: Tarkista, ovatko käyttämäsi tulostuskasetit aitoja HP-tulostuskasetteja.

HP suosittelee, että käytät aitoja HP:n mustekasetteja. Aidot HP:n mustekasetit on suunniteltu ja testattu HP:n tulostimien kanssa, jotta työjälki olisi aina laadukasta.

Huomautus HP ei voi taata muiden valmistajien tarvikkeiden laatua tai luotettavuutta. Muiden kuin HP:n valmistamien tarvikkeiden käyttämisestä aiheutuvat huolto- tai korjaustoimet eivät kuulu tulostimen takuun piiriin.

Jos olet mielestäsi hankkinut aidon HP-mustekasetin, käy osoitteessa

www.hp.com/go/anticounterfeit

Syy: Käytössä oli muita kuin HP:n mustekasetteja.

Jos ongelma ei ratkennut, siirry seuraavaan ratkaisuvaihtoehtoon.

Ratkaisu 2: Tarkista mustemäärät

Ratkaisu: Tarkista mustekasettien arvioitu mustemäärä.

Huomautus Mustemääriä koskevat varoitukset ja mustemäärän ilmaisintoiminnot antavat vain likimääräistä tietoa musteen todellisesta määrästä. Kun tulostin antaa matalan mustetason varoituksen, sinun kannattaa harkita vaihtokasetin hankkimista mahdollisten tulostusviivästysten välttämiseksi. Mustekasetteja ei tarvitse vaihtaa uusiin ennen kuin tulostuslaadun heikkeneminen sitä edellyttää.

Varoitus Poista vanha mustekasetti tulostimesta vasta, kun olet saanut uuden mustekasetin. Älä jätä mustekasettia tulostimen ulkopuolelle pitkäksi aikaa. Tulostin ja mustekasetti saattavat vahingoittua.

Lisätietoja:

Arvioitujen mustemäärien tarkistaminen

Syy: Muste saattaa olla loppumassa.

Jos ongelma ei ratkennut, siirry seuraavaan ratkaisuvaihtoehtoon.

Ratkaisu 3: Tarkista syöttölokerossa olevan paperin ominaisuudet

Ratkaisu: Varmista, että paperipino on asetettu lokeroon oikein, paperiarkit eivät ole rypistyneet ja paperi ei ole liian paksua.

- Lataa paperi tulostuspuoli alaspäin. Jos käytät esimerkiksi kiiltävää valokuvapaperia, lisää paperi laitteeseen kiiltävä puoli alaspäin.
- Varmista, että paperi on syöttölokerossa suorassa ja että se ei ole rypistynyttä. Jos paperi on liian lähellä tulostuspäätä tulostuksen aikana, muste saattaa tahriutua. Näin voi käydä, jos paperi on koholla, rypistynyt tai erittäin paksu, kuten kirjekuori.

Lisätietoja:

Tulostusmateriaalin lisääminen

Syy: Paperi oli asetettu syöttölokeroon virheellisesti, tai se oli rypistynyt tai liian paksu.

Jos ongelma ei ratkennut, siirry seuraavaan ratkaisuvaihtoehtoon.

Ratkaisu 4: Tarkista paperityyppi

Ratkaisu: HP suosittelee HP-paperien tai minkä tahansa muun tulostimeen sopivan, ColorLok-tekniikkaan perustuvan paperin käyttämistä. Kaikki ColorLok-logolla varustetut paperit on testattu riippumattomassa testauslaitoksessa luotettavuuden ja tulostuslaadun korkeiden standardien täyttämiseksi. ColorLok-paperit tarjoavat terävät, voimakkaat värit ja tummemmat mustan sävyt. Lisäksi ne kuivuvat nopeammin kuin tavalliset paperit.

Varmista, että tulostuspaperissa ei ole ryppyjä. Tulostaessasi kuvia saat parhaan tuloksen käyttämällä HP Advanced -valokuvapaperia.

Säilytä erikoismateriaali alkuperäisessä pakkauksessaan tai suljettavan muovipussin sisällä tasaisella pinnalla ja kuivassa, viileässä paikassa. Kun olet valmis tulostamaan, ota pakkauksesta vain sillä hetkellä tarvitsemasi paperit. Kun

olet lopettanut tulostamisen, laita käyttämättömät valokuvapaperit takaisin muovipussiin. Tämä estää valokuvapaperin käpristymisen.

Lisätietoja:

Tulostusmateriaalin valitseminen

Syy: Syöttölokerossa oli vääränlaista paperia.

Jos ongelma ei ratkennut, siirry seuraavaan ratkaisuvaihtoehtoon.

Ratkaisu 5: Tarkista tulostusasetukset

Ratkaisu: Tarkista tulostusasetukset.

- Tarkista, onko tulostusasetusten väriasetukset määritetty oikein.
  Tarkista esimerkiksi, onko asiakirjalle määritetty harmaasävytulostus. Voit myös tarkistaa, onko värien lisämäärityksiä, kuten kylläisyyttä, kirkkautta tai värisävyjä, muutettu.
- Tarkista, että tulostuslaatuasetus vastaa tulostimen paperilokerossa olevan paperin tyyppiä.
  Jos värit sekoittuvat toisiinsa, valitse heikompi tulostuslaadun asetus. Jos haluat laadukkaita valokuvatulosteita, voit myös valita paremman laatuasetuksen. Varmista tällöin myös, että syöttölokerossa on valokuvapaperia, esimerkiksi HP Advanced -valokuvapaperia.

Huomautus Joidenkin tietokoneiden näytöissä värit saattavat näyttää erilaisilta kuin paperitulosteissa. Tässä tapauksessa tuotteessa, tulostusasetuksissa tai mustekaseteissa ei ole ongelmia. Vianmääritystä ei tarvitse jatkaa.

Lisätietoja:

Tulostusmateriaalin valitseminen

Syy: Tulostusasetukset oli määritetty virheellisesti.

Jos ongelma ei ratkennut, siirry seuraavaan ratkaisuvaihtoehtoon.

Ratkaisu 6: Tulostuslaaturaportin tulostaminen ja arvioiminen

Ratkaisu: Tulostuslaadun vianmäärityssivun avulla voit määrittää, toimiiko tulostusjärjestelmä oikein. Lisätietoja on kohdassa Tulostuslaaturaportin tulostaminen ja arvioiminen.

Syy: Tulostuslaadun ongelmilla voi olla monta syytä: ohjelmistoasetukset, heikkolaatuinen kuvatiedosto tai itse tulostusjärjestelmä.

Ratkaisu 7: Ota yhteys HP-tukeen

Ratkaisu: Ota yhteys HP:n asiakastukeen.

Siirry osoitteeseen www.hp.com/go/customercare Tämä verkkosivusto tarjoaa tietoa ja työkaluja, joiden avulla voi ratkaista monia yleisiä tulostinongelmia.

Valitse kehotettaessa maa tai alue ja napsauta sitten **Yhteystiedot**-linkkiä. Saat näkyviin teknisen tuen yhteystietoja.

Syy: Tulostimessa ilmeni ongelma.

Paperin syöttöön liittyvien ongelmien ratkaiseminen

Vihje HP-verkkotuen sivusto osoitteessa www.hp.com/go/customercare sisältää tietoja ja apuohjelmia monien yleisten tulostinongelmien ratkaisua varten.

Tulostin tai lokero ei tue materiaalia

Käytä vain materiaalia, jota tulostin ja käytettävä lokero tukevat. Lisätietoja on kohdassa Tulostusmateriaalien tiedot.

Laite ei ota tulostusmateriaalia syöttölokerosta

- Varmista, että tulostimen lokerossa on tulostusmateriaalia. Lisätietoja on kohdassa Tulostusmateriaalin lisääminen. Ilmaa tulostusmateriaali ennen sen asettamista lokeroon.
- Tarkista, että lokeron paperiohjaimet on asetettu oikeisiin kohtiin tulostusmateriaalin koon mukaisesti. Varmista lisäksi, että tulostusmateriaalin ohjaimet ovat tukevasti, mutteivät liian tiukasti, materiaalipinoa vasten.
- Tarkista, ettei tulostusmateriaali ole käpristynyt. Suorista paperi taivuttamalla käpristymää vastakkaiseen suuntaan.

Tulostusmateriaali ei tule lokerosta ulos oikein

- Tarkista, että tulostuslokeron jatke on kokonaan auki, sillä muuten tulostetut sivut voivat pudota tulostimesta.

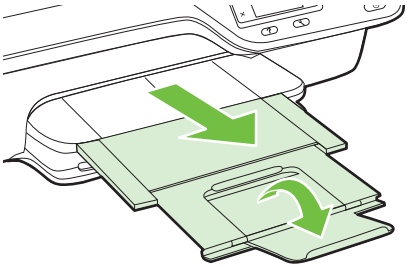

- Poista tulostelokerosta ylimääräiset tulosteet. Lokerossa voi olla kerrallaan vain rajallinen määrä tulosteliuskoja.

Sivut menevät vinoon

- Varmista, että lokeroihin asetettu tulostusmateriaali on paperiohjainten suuntaisesti. Vedä tarvittaessa lokerot ulos tulostimesta ja aseta materiaali oikein. Varmista, että paperiohjaimet ovat oikeilla paikoillaan.
- Aseta tulostimeen tulostusmateriaalia vain silloin, kun tulostus ei ole käynnissä.

Tulostin poimii kerralla useita sivuja

- Ilmaa tulostusmateriaali ennen sen asettamista lokeroon.
- Tarkista, että lokeron paperiohjaimet on asetettu oikeisiin kohtiin tulostusmateriaalin koon mukaisesti. Varmista lisäksi, että tulostusmateriaalin ohjaimet ovat tukevasti, mutteivät liian tiukasti, materiaalipinoa vasten.
- Varmista, että lokerossa ei ole liikaa paperia.
- Saat parhaan tuloksen ja tehokkuuden käyttämällä HP:n tulostusmateriaaleja.

Kopiointiin liittyvien ongelmien ratkaiseminen

Jos seuraavista ohjeaiheista ei ole apua, tutustu HP-tukea koskeviin tietoihin kohdassa HP-tuki.

- Yhtään kopiota ei tule ulos
- Laite kopioi tyhjiä sivuja
- Koko on pienennetty
- Kopiointilaatu on huono
- Tulostin tulostaa puoli sivua ja poistaa sen jälkeen paperin
- Väärä paperikoko

Yhtään kopiota ei tule ulos

- **Tarkista virta**

  Varmista, että virtajohto on kiinnitetty tiukasti ja että tuotteeseen on kytketty virta.
- **Tarkista tulostimen tila**
  - Tulostimessa saattaa olla toinen työ kesken. Tarkista töiden tila ohjauspaneelin näytöstä. Odota keskeneräisten töiden suorittamista.
  - Tulostimessa saattaa olla paperitukos. Tarkista, onko tulostimessa paperitukos. Katso Tukosten poistaminen.
- **Tarkista lokerot**

  Varmista, että tulostusmateriaali on lisätty laitteeseen. Lisätietoja on kohdassa Tulostusmateriaalin lisääminen.

Laite kopioi tyhjiä sivuja

- **Tarkista tulostusmateriaali**

  Varmista, että tulostimeen asetetun materiaalin koko ja laatu vastaavat tulostettavaa asiakirjaa. Jos olet tulostamassa esimerkiksi letter-kokoista asiakirjaa mutta tulostimeen on asetettu A4-kokoista paperia, tulostin saattaa työntää ulos

vain tyhjän paperin. Lisätietoja tuetuista HP-tulostusmateriaalityypeistä ja -koista on kohdassa Tulostusmateriaalien tiedot.

- **Tarkista asetukset**

  Kontrastiasetus on ehkä liian vaalea. Paina tulostimen ohjauspaneelin aloitussivulla **Kopioi**-kohdan oikealla puolella olevaa painiketta. Paina 🔧 (Asetukset) -painiketta, vieritä ja valitse **Vaalea/tumma** ja säädä sitten tulostussävy tummemmaksi nuolinäppäinten avulla.

- **Tarkista lokerot**

  Jos käytät kopioinnissa automaattista asiakirjansyöttölaitetta, varmista, että alkuperäiskappaleet on asetettu asianmukaisesti paikalleen. Lisätietoja on kohdassa Alkuperäiskappaleiden asettaminen automaattiseen asiakirjansyöttölaitteeseen.

Koko on pienennetty

- Skannatun kuvan kokoa on ehkä pienennetty tulostimen ohjauspaneelin pienennys-/suurennustoiminnolla tai muulla toiminnolla. Tarkista kopiotyön asetukset ja varmista, että käytössä on normaali koko.
- Jos käytössä on Windows-tietokone, HP-ohjelmisto saattaa olla määritetty pienentämään skannattu kuva. Muuta asetukset tarvittaessa.

Kopiointilaatu on huono

Paranna kopioiden laatua tekemällä tarvittavat toimenpiteet

- Käytä hyvälaatuisia alkuperäiskappaleita. Kopion tarkkuus riippuu alkuperäiskappaleen laadusta ja koosta. **Kopioi**-valikossa voit säätää kopion kirkkautta. Jos alkuperäinen on liian vaalea, kopiostakin saattaa tulla liian vaalea kontrastin säätämisestä huolimatta.
- Aseta materiaali kunnolla paikalleen. Jos materiaali on lisätty väärin, se voi mennä vinoon. Kuvista tulee tällöin epäselviä. Lisätietoja on kohdassa Tulostusmateriaalien tiedot.
- Käytä alusarkkia alkuperäiskappaleen suojaamiseksi.

Tarkista tulostin

- Skannerin kansi ei välttämättä ole kunnolla kiinni.
- Skannerin lasi tai kannen alusta täytyy ehkä puhdistaa. Lisätietoja on kohdassa Skannerin lasin ja kannen alustan puhdistaminen.
- Automaattisen asiakirjansyöttölaitteen puhdistaminen saattaa olla tarpeen. Lisätietoja on kohdassa Automaattisen asiakirjansyöttölaitteen puhdistaminen.

Tarkista asetukset

Laatuasetus **Nopea** (joka tuottaa vedoslaatuisia kopioita) saattaa olla syynä puuttuviin tai haaleisiin asiakirjatulosteisiin. Vaihda asetukseksi **Normaali** tai **Paras**.

Tulosta sivu Tulosta laadunarviointisivu ja seuraa sivulla olevia ohjeita ratkaistaksesi huonoon kopion laatuun liittyvät ongelmat. Lisätietoja on kohdassa Tulostuslaaturaportin tulostaminen ja arvioiminen.

- **Vaakasuorat valkoiset tai vaaleat viivat**

  Materiaali ei välttämättä täytä Hewlett-Packardin vaatimuksia (materiaali voi esimerkiksi olla liian kosteaa tai karkeaa). Lisätietoja on kohdassa Tulostusmateriaalien tiedot.
- **Liian vaalea tai tumma**

  Yritä säätää kontrastia ja kopion laatuasetuksia.
- **Ei-toivotut juovat**

  Skannerin lasi, kannen alusta tai kehys täytyy ehkä puhdistaa. Lisätietoja on kohdassa Tulostimen kunnossapito.
- **Mustat täplät tai viivat**

  Skannerin lasissa tai kannen alustassa voi olla mustetta, liimaa, korjauslakkaa tai muuta liikaa. Puhdista tulostin. Lisätietoja on kohdassa Tulostimen kunnossapito.
- **Kopio on vinossa tai kallellaan**

  Jos asiakirjansyöttölaite on käytössä, tarkista seuraavat kohdat:
  - Varmista, ettei ADF-laitteen syöttölokero ole liian täysi.
  - Varmista, että ADF-laitteen leveysohjaimet on asetettu tiiviisti tulostusmateriaalin reunoja vasten.

  Lisätietoja on kohdassa Alkuperäiskappaleiden asettaminen automaattiseen asiakirjansyöttölaitteeseen.
- **Epäselvä teksti**
  - Yritä säätää kontrastia ja kopion laatuasetuksia.
  - Oletuksena valittu kuvanparannusasetus ei välttämättä sovellu työhön. Tarkista asetus ja muuta sitä tarvittaessa parantaaksesi tekstin tai valokuvien laatua. Lisätietoja on kohdassa Kopiointiasetusten muuttaminen.
- **Osittain täytetty teksti tai grafiikka**

  Yritä säätää kontrastia ja kopion laatuasetuksia.
- **Suuret, mustat kirjasinlajit näyttävät laikukkailta (epätasaisilta)**

  Oletuksena valittu kuvanparannusasetus ei välttämättä sovellu työhön. Tarkista asetus ja muuta sitä tarvittaessa parantaaksesi tekstin tai valokuvien laatua. Lisätietoja on kohdassa Kopiointiasetusten muuttaminen.
- **Vaaleilla ja keskiharmailla alueilla näkyy vaakasuoria rakeisia tai valkoisia juovia**

  Oletuksena valittu kuvanparannusasetus ei välttämättä sovellu työhön. Tarkista asetus ja muuta sitä tarvittaessa parantaaksesi tekstin tai valokuvien laatua. Lisätietoja on kohdassa Kopiointiasetusten muuttaminen.

Tulostin tulostaa puoli sivua ja poistaa sen jälkeen paperin

Tarkista mustekasetit

Varmista, että oikeat mustekasetit on asennettu ja että kaseteissa on riittävästi mustetta. Lisätietoja on kohdissa Tulostimen hallintatyökalut ja Tulostimen tilaraportin lukeminen.

HP ei voi taata muiden valmistajien mustekasettien laatua.

Väärä paperikoko

Tarkista asetukset

Varmista, että lisätyn tulostusmateriaalin koko ja tyyppi vastaavat ohjauspaneelin asetuksia.

Skannausongelmien ratkaiseminen

Vihje HP-verkkotuen sivusto osoitteessa www.hp.com/go/customercare sisältää tietoja ja apuohjelmia monien yleisten tulostinongelmien ratkaisua varten.

- Skanneri ei tee mitään
- Skannaus kestää liian kauan
- Asiakirja skannautuu vain osittain tai tekstiä puuttuu
- Tekstiä ei voi muokata
- Näkyviin tulee virheilmoituksia
- Skannatun kuvan laatu on huono
- Skannatuissa töissä on näkyviä virheitä

Skanneri ei tee mitään

- **Tarkista alkuperäiskappale**

  Varmista, että alkuperäiskappale on asetettu oikein. Lisätietoja on kohdissa Alkuperäisen asiakirjan asettaminen skannerin lasille ja Alkuperäiskappaleiden asettaminen automaattiseen asiakirjansyöttölaitteeseen.
- **Tarkista tulostin**

  Tulostin on saattanut siirtyä lepotilaan oltuaan käyttämättömänä. Tästä tilasta poistuminen viivästyttää tulostusta hetken. Odota, kunnes Aloitus-näyttö aukeaa tulostimeen.
- **Tarkista HP-ohjelmisto**

  Varmista, että tulostimen mukana toimitettu HP-ohjelmisto on asennettu oikein. Jos tulostin on yhdistetty verkkoon ja skannaaminen ohjauspaneelista Windows-tietokoneelle ei onnistu, tarkista että skannaaminen on sallittu HP-ohjelmistossa. Valitse tietokoneen työpöydältä **Käynnistä**-välilehti, valitse **Ohjelmat** tai **Kaikki ohjelmat**, valitse HP-tulostimen kansio ja valitse sitten HP-tulostin. Valitse **Tulostus, skannaus & faksaus** ja valitse sitten **Hallitse tietokoneelle skannaamista** kohdasta **Skannaa**.

  Huomautus Skannaaminen suoritetaan tietokoneella taustaprosessina. Jos et aio skannata säännöllisesti, voit poistaa toiminnon käytöstä.

Skannaus kestää liian kauan

Tarkista asetukset

- Jos asetat tarkkuuden liian korkeaksi, skannaustyö kestää pitempään ja tiedoston koko on suurempi. Hyvien tuloksien takaamiseksi älä käytä skannaukseen tarpeettoman korkeaa tarkkuutta. Voit pienentää tarkkuutta, jos haluat skannata nopeammin.
- Jos kuva hankitaan TWAIN-skannauksella, voit muuttaa asetuksia niin, että alkuperäiskappale skannataan mustavalkoisena. Lisätietoja on TWAIN-ohjelman käytönaikaisessa ohjeessa.

Asiakirja skannautuu vain osittain tai tekstiä puuttuu

- **Tarkista alkuperäiskappale**
  - Varmista, että alkuperäiskappale on asetettu oikein. Lisätietoja on kohdissa Alkuperäisen asiakirjan asettaminen skannerin lasille ja Alkuperäiskappaleiden asettaminen automaattiseen asiakirjansyöttölaitteeseen.
  - Jos skannasit asiakirjan ADF-laitteesta, yritä skannata asiakirja suoraan skannerin lasilta. Lisätietoja on kohdassa Alkuperäisen asiakirjan asettaminen skannerin lasille.
  - Värilliset taustat saattavat aiheuttaa etualalla olevien kuvien sekoittumisen taustaan. Kokeile säätää asetuksia ennen alkuperäiskappaleen skannausta tai kokeile laajentaa kuvaa skannauksen jälkeen.
- **Tarkista asetukset**
  - Tarkista, että HP:n skannausohjelmistossa määritetty skannauskoko on tarpeeksi suuri alkuperäiskappaleelle.
  - Jos käytät tulostimen mukana toimitettua HP-tulostinohjelmistoa, sen oletusasetukset on ehkä asetettu automaattisesti suorittamaan tietty tehtävä, joka poikkeaa haluamastasi tehtävästä. Lisätietoja asetusten muuttamisesta on HP-tulostinohjelmiston käytönaikaisessa ohjeessa.

Tekstiä ei voi muokata

- Varmista, että tekstintunnistus on asennettu:
  - Varmista, että tekstintunnistus on asennettu:

    Windows: Valitse tietokoneen työpöydältä **Käynnistä** ja sitten **Ohjelmat** tai **Kaikki ohjelmat**. Valitse **HP**, tulostimen nimi ja sitten **Tulostimen asennus& -ohjelmisto**. Napsauta **Lisää ohjelmistoja**, napsauta **Mukauta ohjelmiston valintoja**, ja varmista, että tekstintunnistus on valittu.

    Mac OS X: Jos olet asentanut HP-ohjelmiston käyttämällä Vähintä asennusvalintaa, tekstintunnistusta ei välttämättä asennettu. Asenna ohjelmisto lataamalla HP-ohjelmiston CD tietokoneeseen ja kaksoisosoittamalla HP Installer (HP-asentaja) -kuvaketta ohjelmiston CD:llä. Kun saat kehotuksen, valitse **HP suositeltu ohjelmisto** -vaihtoehto (HP Recommended Software).
  - Kun skannaat alkuperäistä, valitse ohjelmistossa asiakirjatyyppi, joka tuottaa muokattavaa tekstiä. Jos teksti on luokiteltu kuvaksi, sitä ei muuteta tekstiksi.

- Jos käytössä on erillinen tekstintunnistusohjelma, tämä ohjelma on mahdollisesti liitetty tekstinkäsittelyohjelmaan, joka ei suorita tekstintunnistusta. Lisätietoja on OCR-merkintunnistusohjelman mukana toimitetuissa ohjeissa.
- Tarkista, että valittu merkintunnistuskieli vastaa skannattavan asiakirjan kieltä. Lisätietoja on OCR-merkintunnistusohjelman mukana toimitetuissa ohjeissa.

- **Tarkista alkuperäiskappaleet**
  - Kun asiakirjoja skannataan muokattavaksi tekstiksi automaattisen asiakirjansyöttölaitteen avulla, alkuperäinen asiakirja on ladattava laitteeseen siten, että yläosa osoittaa eteenpäin ja etupuoli ylöspäin. Kun asiakirjoja skannataan skannerin lasin avulla, alkuperäiskappale on ladattava niin, että yläreuna on skannerin lasin oikeaan reunaa vasten. Varmista myös, että asiakirja ei ole vinossa. Lisätietoja on kohdissa Alkuperäisen asiakirjan asettaminen skannerin lasille ja Alkuperäiskappaleiden asettaminen automaattiseen asiakirjansyöttölaitteeseen.
  - Ohjelma ei välttämättä tunnista hyvin tiivistä tekstiä. Esimerkiksi jos teksti, jota ohjelmisto muuntaa, sisältää puuttuvia tai toisiinsa liittyneitä merkkejä, yhdistelmä "rn" saattaa muuntua merkiksi "m".
  - Ohjelmiston tarkkuus riippuu kuvan laadusta, tekstin koosta ja alkuperäiskappaleen asettelusta sekä skannauksen laadusta. Käytä hyvälaatuista alkuperäiskappaletta.
  - Värilliset taustat saattavat aiheuttaa etualalla olevien kuvien liiallisen sekoittumisen.

Näkyviin tulee virheilmoituksia

- **TWAIN-lähteen aktivointi ei onnistu** tai **Kuvan skannausvirhe**
  - Jos siirrät kuvan muusta laitteesta (esimerkiksi toisesta skannerista), varmista, että toinen laite on TWAIN-yhteensopiva. Tulostimen mukana tullut HP-ohjelmisto ei tue laitteita, jotka eivät ole TWAIN-yhteensopivia.
  - Jos käytät USB-liitäntää, varmista, että olet liittänyt USB-laitekaapelin tietokoneen oikeaan porttiin.
  - Varmista, että oikea TWAIN-lähde on valittu. Tarkista TWAIN-lähde HP-ohjelmiston kautta valitsemalla **Tiedosto**-valikon **Valitse skanneri** -vaihtoehto.

  Huomautus HP:n skannausohjelma ei tue TWAIN- ja WIA-skannausta Mac OS X -tietokoneissa.

- **Lataa asiakirja ja aloita työ uudelleen**

  Paina tulostimen ohjauspaneelissa **OK**-kohdan vieressä olevaa painiketta ja aseta sitten jäljellä olevat asiakirjat uudelleen automaattiseen asiakirjansyöttölaitteeseen. Lisätietoja on kohdassa Alkuperäiskappaleiden asettaminen automaattiseen asiakirjansyöttölaitteeseen.

Skannatun kuvan laatu on huono

Alkuperäiskappale on painettu valokuvasta tai muusta kuvasta

Valokuvien painoversiot, joita käytetään esimerkiksi sanomalehdissä ja aikakauslehdissä, on tehty käyttämällä pieniä mustepilkkuja. Näin syntyy alkuperäisen valokuvan versio, jonka laatu on alkuperäistä kuvaa heikompi. Usein mustepilkut kuitenkin muodostavat ei-toivottuja kuvioita, jotka voidaan havaita, kun painokuva

skannataan tai tulostetaan tai kun painokuva ilmestyy tietokoneen näytölle. Jos ongelma ei ratkea seuraavin keinoin, skannauksessa on mahdollisesti käytettävä paremman laatuista versiota alkuperäiskappaleesta.

- Yritä poistaa kuviot pienentämällä skannatun kuvan kokoa.
- Tulosta skannattu kuva ja kokeile, onko sen laatu parantunut.
- Tarkista, että tarkkuus- ja väriasetukset on valittu skannattavalle työlle sopiviksi.
- Parhaan tuloksen takaamiseksi on suositeltavaa käyttää tasoskanneria automaattisen asiakirjansyöttölaitteen sijaan.

Kaksipuolisen alkuperäiskappaleen kääntöpuolen teksti tai kuvat näkyvät skannatussa kuvassa

Kaksipuolisen alkuperäiskappaleen kääntöpuolen tekstit tai kuvat voivat näkyä skannattavassa kuvassa, jos alkuperäiskappale on liian ohutta tai läpinäkyvää materiaalia.

Skannattu kuva on vinossa

Alkuperäiskappale on ehkä ladattu väärin. Varmista, että käytät tulostusmateriaalin ohjaimia, kun lataat alkuperäisiä asiakirjoja ADF:ään. Lisätietoja on kohdassa Alkuperäiskappaleiden asettaminen automaattiseen asiakirjansyöttölaitteeseen.

Parhaan tuloksen takaamiseksi on suositeltavaa käyttää tasoskanneria automaattisen asiakirjansyöttölaitteen sijaan.

Kuvanlaatu on parempi tulostettaessa

Näytössä oleva kuva ei aina anna oikeaa kuvaa skannauksen laadusta.

- Yritä säätää tietokoneesi näyttöön lisää värejä (tai harmaasävyjä). Windows-käyttöjärjestelmää käyttävissä tietokoneissa asetukset muutetaan tyypillisesti avaamalla Windowsin ohjauspaneelista kohta **Näyttö**.
- Yritä säätää tarkkuuden ja värien asetuksia.

Skannatussa kuvassa on täpliä, viivoja, vaakasuoria valkoisia juovia tai muita virheitä

- Jos skannerin lasi on likainen, kuvasta voi tulla epäselvä. Tutustu puhdistusohjeisiin kohdassa Tulostimen kunnossapito.
- Saattaa olla, että virheet sisältyvät alkuperäiseen asiakirjaan eivätkä siten aiheudu itse skannauksesta.

Grafiikka näyttää erilaiselta kuin alkuperäiskappaleessa

Skannaa suuremmalla tarkkuudella.

Huomautus Skannaus suurella tarkkuudella voi kestää kauan, ja se saattaa viedä paljon tietokoneen muistitilaa.

Paranna skannattujen kuvien laatua tekemällä tarvittavat toimenpiteet

- Skannaa mieluummin lasilta kuin automaattisesta syöttölaitteesta.
- Sijoita materiaali oikein. Jos materiaali on asetettu väärin skannerin lasille, materiaali voi mennä vinoon. Kuvista tulee tällöin epäselviä. Lisätietoja on kohdassa Alkuperäisen asiakirjan asettaminen skannerin lasille.
- Säädä HP-ohjelmiston asetukset sen mukaan, kuinka skannattua sivua on tarkoitus käyttää.
- Käytä alusarkkia alkuperäiskappaleen suojaamiseksi.
- Puhdista skannerin lasi. Lisätietoja on kohdassa Skannerin lasin ja kannen alustan puhdistaminen.

Skannatuissa töissä on näkyviä virheitä

- **Tyhjät sivut**

  Varmista, että alkuperäinen asiakirja on asetettu oikein. Aseta alkuperäinen asiakirja tasoskanneriin skannattava puoli alaspäin siten, että asiakirjan vasen yläkulma on skannerin lasin oikeassa alakulmassa.
- **Liian vaalea tai tumma**
  - Kokeile säätää asetuksia. Muista käyttää asianmukaisia tarkkuus- ja väriasetuksia.
  - Alkuperäinen kuva voi olla hyvin vaalea tai tumma, tai se voi olla painettu värilliselle paperille.
- **Ei-toivotut viivat, mustat täplät tai juovat**
  - Skannerin lasissa voi olla mustetta, liimaa, korjauslakkaa tai muuta likaa. Lisäksi skannerin lasi voi olla likainen tai naarmuuntunut tai kannen tausta voi olla likainen. Skannerin lasin ja kannen alustan puhdistaminen Lisätietoja on kohdassa Tulostimen kunnossapito. Jos puhdistaminen ei auta, skannerin lasi tai kannen alusta täytyy ehkä vaihtaa.
  - Saattaa olla, että virheet sisältyvät alkuperäiseen asiakirjaan eivätkä siten aiheudu itse skannauksesta.
- **Epäselvä teksti**

  Kokeile säätää asetuksia. Varmista, että tarkkuus- ja väriasetukset on määritetty oikein.
- **Koko on pienennetty**

  HP-ohjelmisto on ehkä asetettu pienentämään skannattua kuvaa. Saat lisätietoja asetusten vaihtamisesta HP-tulostinohjelmiston ohjeesta.

Faksiongelmien ratkaiseminen

Tässä osassa käsitellään tulostimen faksiasennuksen vianmääritystä. Jos tulostinta ei ole määritetty oikein faksausta varten, faksien vastaanottamisessa ja lähettämisessä saattaa esiintyä ongelmia.

Jos faksauksessa esiintyy ongelmia, voit tulostaa faksitestiraportin tarkistaaksesi tulostimen tilan. Testi epäonnistuu, jos tulostinta ei ole määritetty oikein faksausta varten. Suorita tämä testi, kun olet suorittanut tulostimen määrittämisen faksausta varten. Lisätietoja on kohdassa Faksiasetusten testaaminen.

Jos testi epäonnistuu, raportissa on tietoja ongelmien ratkaisemisesta. Lisätietoja on kohdassa Faksitesti epäonnistuu.

Vihje HP-verkkotuen sivusto osoitteessa www.hp.com/go/customercare sisältää tietoja ja apuohjelmia monien yleisten tulostinongelmien ratkaisua varten.

- Faksitesti epäonnistuu
- Näytössä näkyy jatkuvasti Kuuloke on nostettu -ilmoitus
- Tulostimen faksien lähettämisessä ja vastaanottamisessa on ongelmia
- Tulostimen manuaalisessa faksien lähettämisessä on ongelmia
- Tulostin ei vastaanota fakseja mutta voi lähettää fakseja
- Tulostin ei lähetä fakseja mutta voi vastaanottaa niitä
- Puhelinvastaajaan on tallentunut faksiääniä

- Tulostimen mukana toimitettu puhelinjohto ei ole tarpeeksi pitkä
- Värilliset faksit eivät tulostu
- Tietokone ei voi vastaanottaa fakseja (Faksi tietokoneeseen ja Fax to Mac)

Faksitesti epäonnistuu

Jos teit faksitestin ja testi epäonnistui, tarkista virheen perustiedot raportista. Saat lisätietoja tarkistamalla raportista, mikä testin osa epäonnistui, ja lukemalla sitten asianmukaisen ohjeaiheen ratkaisuehdotukset.

Tässä osassa käsitellään seuraavia aiheita:

- Faksilaitetesti epäonnistui
- Faksin pistorasiatesti epäonnistui
- Puhelinjohto liitetty oikeaan faksin porttiin -testi epäonnistui
- Oikeantyyppinen puhelinjohto käytössä faksissa -testi epäonnistui
- Valintaäänen tunnistustesti epäonnistui
- Faksilinjan kuntotesti epäonnistui

Faksilaitetesti epäonnistui

Ratkaisu:

- Katkaise tulostimen virta tulostimen ohjauspaneelin ⏻ (Virta) ja irrota sitten virtajohto tulostimen takaosasta. Kiinnitä muutaman sekunnin kuluttua virtajohto uudelleen ja kytke virta takaisin. Suorita testi uudelleen. Jos testi epäonnistuu jälleen, etsi lisätietoja tässä osassa olevista vianmääritysohjeista.
- Yritä lähettää tai vastaanottaa testifaksi. Jos faksin lähettäminen tai vastaanottaminen onnistuu, ongelmaa ei välttämättä ole.
- Jos teet testin **Faksin ohjattu asennus** -toiminnolla (Windows) tai **HP Setup Assistant** -ohjelmalla (Mac OS X), varmista, ettei tulostin suorita parhaillaan toista tehtävää, kuten kopioi tai vastaanota faksia. Tarkista, onko näytössä viesti, joka ilmoittaa, että tulostin on varattuna. Jos laite on varattu, odota ja suorita testi sitten, kun laite on vapaa.
- Käytä vain tulostimen mukana toimitettua puhelinjohtoa. Jos et kytke tulostinta puhelimen seinäpistorasiaan laitteen mukana toimitetulla kaapelilla, fakseja ei välttämättä voi lähettää tai vastaanottaa. Kun olet kytkenyt tulostimen mukana toimitetun puhelinjohdon, tee faksitesti uudelleen.
- Puhelinlinjan jakolaite saattaa aiheuttaa faksausongelmia. (Jakolaite on puhelinpistorasiaan kytkettävä kahden johdon liitin.) Kokeile jakorasian poistamista ja kytke tulostin suoraan puhelinpistorasiaan.

Kun olet poistanut kaikki löytyneet ongelmat, tee faksitesti uudelleen ja varmista, että testi sujuu ongelmitta. Tämän jälkeen tulostin on valmis faksitoimintoja varten. Jos **Faksilaitetesti** edelleen epäonnistuu ja faksin käytössä esiintyy ongelmia, ota yhteys HP-tukeen. Käy osoitteessa www.hp.com/go/customercare. Tämä verkkosivusto tarjoaa tietoa ja työkaluja, joita voi käyttää monien yleisten tulostinongelmien ratkaisuun. Valitse kehotettaessa maa tai alue ja napsauta sitten **Ota yhteyttä HP:hen** -linkkiä. Saat näkyviin teknisen tuen yhteystiedot.

Faksin pistorasiatesti epäonnistui

Ratkaisu:

- Tarkista puhelinpistorasian ja tulostimen välinen yhteys ja varmista, että puhelinjohto on kunnossa.
- Käytä vain tulostimen mukana toimitettua puhelinjohtoa. Jos et kytke tulostinta puhelimen seinäpistorasiaan laitteen mukana toimitetulla kaapelilla, fakseja ei välttämättä voi lähettää tai vastaanottaa. Kun olet kytkenyt tulostimen mukana toimitetun puhelinjohdon, tee faksitesti uudelleen.
- Varmista, että tulostin on liitetty oikein puhelinpistorasiaan. Kytke tulostimen mukana toimitetun puhelinjohdon toinen pää puhelinpistorasiaan ja toinen pää tulostimen takana olevaan 1-LINE-porttiin. Lisätietoja tulostimen määrittämisestä faksikäyttöön on kohdassa Faksin lisäasetukset.
- Puhelinlinjan jakolaite saattaa aiheuttaa faksausongelmia. (Jakolaite on puhelinpistorasiaan kytkettävä kahden johdon liitin.) Kokeile jakorasian poistamista ja kytke tulostin suoraan puhelinpistorasiaan.
- Kokeile toimivan puhelimen ja puhelinjohdon kytkemistä tulostimen käyttämään puhelinpistorasiaan ja odota valintaääntä. Jos et kuule valintaääntä, ota yhteys käyttämääsi puhelinyhtiöön ja pyydä, että linja tarkastettaisiin.
- Yritä lähettää tai vastaanottaa testifaksi. Jos faksin lähettäminen tai vastaanottaminen onnistuu, ongelmaa ei välttämättä ole.

Kun olet poistanut kaikki löytyneet ongelmat, tee faksitesti uudelleen ja varmista, että testi sujuu ongelmitta. Tämän jälkeen tulostin on valmis faksitoimintoja varten.

Puhelinjohto liitetty oikeaan faksin porttiin -testi epäonnistui

Ratkaisu: Liitä puhelinjohto oikeaan porttiin.

1. Kytke tulostimen mukana toimitetun puhelinjohdon toinen pää puhelinpistorasiaan ja toinen pää tulostimen takana olevaan 1-LINE-porttiin.

   Huomautus Jos kytket puhelinpistorasiaan liitetyn puhelinjohdon 2-EXT-porttiin, et voi lähettää tai vastaanottaa fakseja. 2-EXT-porttiin kytketään vain muita laitteita, kuten puhelinvastaaja.

Kaavio 8-1 Tulostin takaa

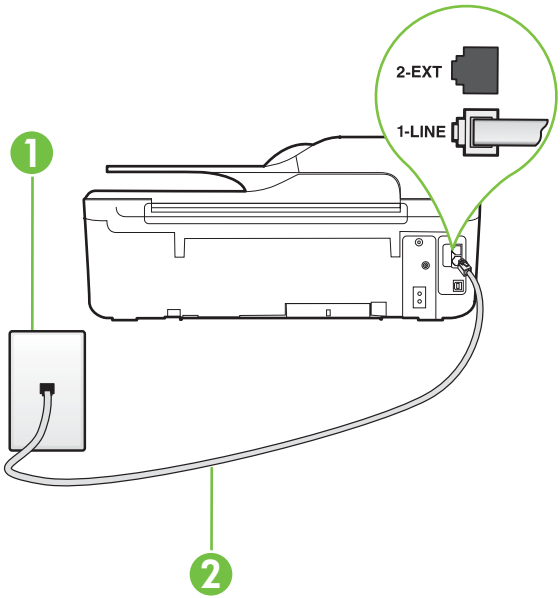

1	Puhelinpistorasia
2	Käytä tulostimen mukana toimitettua puhelinjohtoa, kun kytket laitteen 1-LINE-porttiin

2. Kun olet kytkenyt puhelinjohdon 1-LINE-porttiin, tee faksitesti uudelleen ja varmista, että testi sujuu ongelmitta. Tämän jälkeen tulostin on valmis faksikäyttöön.
3. Yritä lähettää tai vastaanottaa testifaksi.

- Käytä vain tulostimen mukana toimitettua puhelinjohtoa. Jos et kytke tulostinta puhelimen seinäpistorasiaan laitteen mukana toimitetulla kaapelilla, fakseja ei välttämättä voi lähettää tai vastaanottaa. Kun olet kytkenyt tulostimen mukana toimitetun puhelinjohdon, tee faksitesti uudelleen.
- Puhelinlinjan jakolaite saattaa aiheuttaa faksausongelmia. (Jakolaite on puhelinpistorasiaan kytkettävä kahden johdon liitin.) Kokeile jakorasian poistamista ja kytke tulostin suoraan puhelinpistorasiaan.

Oikeantyyppinen puhelinjohto käytössä faksissa -testi epäonnistui

Ratkaisu:

- Varmista, että liität tulostimen puhelinpistorasiaan tulostimen mukana toimitetulla puhelinjohdolla. Puhelinjohdon toisen pään on oltava liitetty

tulostimen takana olevaan 1-LINE-porttiin ja toisen pään puhelinpistorasiaan kuvan mukaisesti.

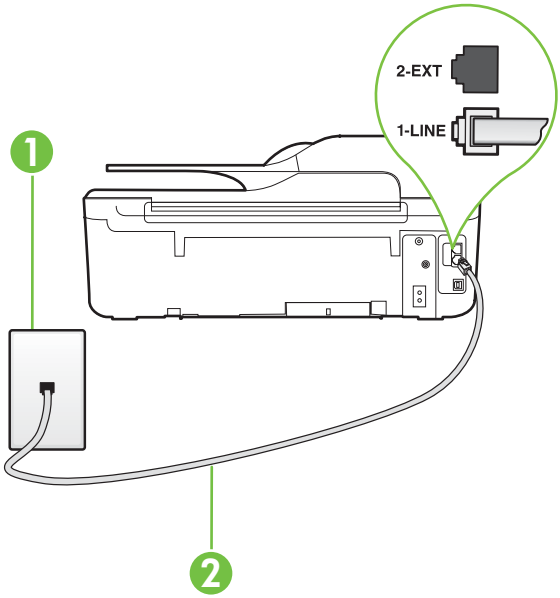

1	Puhelinpistorasia
2	Käytä tulostimen mukana toimitettua puhelinjohtoa, kun kytket laitteen 1-LINE-porttiin

Jos tulostimen mukana toimitettu puhelinjohto on liian lyhyt, voit jatkaa sitä rinnakkaisliittimen avulla. Voit ostaa jatkokappaleen puhelinlisälaitteita myyvästä sähköliikkeestä. Tarvitset myös toisen puhelinjohdon, joka voi olla tavallinen kotona tai toimistossa jo oleva puhelinjohto.

- Tarkista puhelinpistorasian ja tulostimen välinen yhteys ja varmista, että puhelinjohto on kunnossa.
- Käytä vain tulostimen mukana toimitettua puhelinjohtoa. Jos et kytke tulostinta puhelimen seinäpistorasiaan laitteen mukana toimitetulla kaapelilla, fakseja ei välttämättä voi lähettää tai vastaanottaa. Kun olet kytkenyt tulostimen mukana toimitetun puhelinjohdon, tee faksitesti uudelleen.
- Puhelinlinjan jakolaite saattaa aiheuttaa faksausongelmia. (Jakolaite on puhelinpistorasiaan kytkettävä kahden johdon liitin.) Kokeile jakorasian poistamista ja kytke tulostin suoraan puhelinpistorasiaan.

Valintaäänen tunnistustesti epäonnistui

Ratkaisu:

- Muut tulostimen kanssa samaa puhelinlinjaa käyttävät laitteet voivat aiheuttaa testin epäonnistumisen. Selvitä, johtuuko ongelma muista laitteista, irrottamalla kaikki muut laitteet puhelinlinjasta ja suorittamalla testi uudelleen. Jos **Valintaäänen tunnistustesti** onnistuu ilman muita laitteita, jokin laitteiston osa aiheuttaa ongelmia. Kytke laitteet uudelleen yksitellen ja tee testi jokaisen lisäyksen jälkeen, kunnes löydät ongelmia aiheuttavat laitteet.
- Kokeile toimivan puhelimen ja puhelinjohdon kytkemistä tulostimen käyttämään puhelinpistorasiaan ja odota valintaääntä. Jos et kuule valintaääntä, ota yhteys käyttämääsi puhelinyhtiöön ja pyydä, että linja tarkastettaisiin.
- Varmista, että tulostin on liitetty oikein puhelinpistorasiaan. Kytke tulostimen mukana toimitetun puhelinjohdon toinen pää puhelinpistorasiaan ja toinen pää tulostimen takana olevaan 1-LINE-porttiin.
- Puhelinlinjan jakolaite saattaa aiheuttaa faksausongelmia. (Jakolaite on puhelinpistorasiaan kytkettävä kahden johdon liitin.) Kokeile jakorasian poistamista ja kytke tulostin suoraan puhelinpistorasiaan.
- Jos puhelinjärjestelmässä, esimerkiksi PBX-tilaajaverkossa, ei käytetä standardinmukaista valintaääntä, testi saattaa epäonnistua. Tämä ei aiheuta ongelmia faksien lähettämiseen tai vastaanottamiseen. Yritä lähettää tai vastaanottaa testifaksi.
- Varmista, että maa-/alueasetus on määritetty vastaamaan maatasi/aluettasi. Jos asetusta ei ole määritetty tai se on määritetty virheellisesti, testi saattaa epäonnistua ja faksien lähettämisessä tai vastaanottamisessa saattaa esiintyä ongelmia.
- Liitä tulostin analogiseen puhelinlinjaan. Muuten et voi lähettää tai vastaanottaa fakseja. Voit tarkistaa puhelinlinjan tyypin kytkemällä siihen tavallisen analogisen puhelimen ja kuuntelemalla, kuuluuko valintaääni. Jos et kuule normaalia valintaääntä, pistorasia saattaa olla tarkoitettu digitaalisille puhelimille. Liitä tulostin analogiseen puhelinlinjaan ja kokeile, voiko fakseja lähettää tai vastaanottaa.
- Käytä vain tulostimen mukana toimitettua puhelinjohtoa. Jos et kytke tulostinta puhelimen seinäpistorasiaan laitteen mukana toimitetulla kaapelilla, fakseja ei välttämättä voi lähettää tai vastaanottaa. Kun olet kytkenyt tulostimen mukana toimitetun puhelinjohdon, tee faksitesti uudelleen.

Kun olet poistanut kaikki löytyneet ongelmat, tee faksitesti uudelleen ja varmista, että testi sujuu ongelmitta. Tämän jälkeen tulostin on valmis faksitoimintoja varten. Jos **Valintaäänen tunnistus** epäonnistuu edelleen, ota yhteyttä puhelinyhtiöön ja pyydä sitä tarkistamaan puhelinlinja.

Faksilinjan kuntotesti epäonnistui

Ratkaisu:

- Liitä tulostin analogiseen puhelinlinjaan. Muuten et voi lähettää tai vastaanottaa fakseja. Voit tarkistaa puhelinlinjan tyypin kytkemällä siihen tavallisen analogisen puhelimen ja kuuntelemalla, kuuluuko valintaääni. Jos et kuule normaalia valintaääntä, pistorasia saattaa olla tarkoitettu digitaalisille puhelimille. Liitä tulostin analogiseen puhelinlinjaan ja kokeile, voiko fakseja lähettää tai vastaanottaa.
- Tarkista puhelinpistorasian ja tulostimen välinen yhteys ja varmista, että puhelinjohto on kunnossa.
- Varmista, että tulostin on liitetty oikein puhelinpistorasiaan. Kytke tulostimen mukana toimitetun puhelinjohdon toinen pää puhelinpistorasiaan ja toinen pää tulostimen takana olevaan 1-LINE-porttiin.
- Muut tulostimen kanssa samaa puhelinlinjaa käyttävät laitteet voivat aiheuttaa testin epäonnistumisen. Selvitä, johtuuko ongelma muista laitteista, irrottamalla kaikki muut laitteet puhelinlinjasta ja suorittamalla testi uudelleen.
  - Jos **Faksilinjan kuntotesti** onnistuu ilman muita laitteita, jokin laitteiston osa aiheuttaa ongelmia. Kytke laitteet uudelleen yksitellen ja tee testi jokaisen lisäyksen jälkeen, kunnes löydät ongelmia aiheuttavat laitteet.
  - Jos **Faksilinjan kuntotesti** epäonnistuu, vaikka muut laitteet on irrotettu, kytke tulostin toimivaan puhelinlinjaan ja jatka tämän osan vianmääritystietojen lukemista.
- Puhelinlinjan jakolaite saattaa aiheuttaa faksausongelmia. (Jakolaite on puhelinpistorasiaan kytkettävä kahden johdon liitin.) Kokeile jakorasian poistamista ja kytke tulostin suoraan puhelinpistorasiaan.
- Käytä vain tulostimen mukana toimitettua puhelinjohtoa. Jos et kytke tulostinta puhelimen seinäpistorasiaan laitteen mukana toimitetulla kaapelilla, fakseja ei välttämättä voi lähettää tai vastaanottaa. Kun olet kytkenyt tulostimen mukana toimitetun puhelinjohdon, tee faksitesti uudelleen.

Kun olet poistanut kaikki löytyneet ongelmat, tee faksitesti uudelleen ja varmista, että testi sujuu ongelmitta. Tämän jälkeen tulostin on valmis faksitoimintoja varten. Jos **Faksilinjan toimintakunto** -testi epäonnistuu edelleen ja faksitoiminnoissa on ongelmia, ota yhteyttä puhelinyhtiöön ja pyydä sitä tarkistamaan puhelinlinja.

Näytössä näkyy jatkuvasti Kuuloke on nostettu -ilmoitus

Ratkaisu: Käytössä on vääräntyyppinen puhelinjohto. Käytä tulostimen mukana toimitettua puhelinjohtoa liittääksesi tulostimen puhelinlinjaan. Jos tulostimen mukana toimitettu puhelinjohto on liian lyhyt, voit jatkaa sitä rinnakkaisliittimen avulla. Voit ostaa jatkokappaleen puhelinlisälaitteita myyvästä sähköliikkeestä. Tarvitset myös toisen puhelinjohdon, joka voi olla tavallinen kotona tai toimistossa jo oleva puhelinjohto.

Ratkaisu: Käytössä saattaa olla muita laitteita, jotka käyttävät samaa puhelinlinjaa kuin tulostin. Varmista, että alaliittymälinjat (samassa puhelinlinjassa olevat puhelimet, joita ei ole liitetty tulostimeen) tai muut laitteet eivät ole käytössä eikä niiden kuulokkeita ole nostettu. Et voi esimerkiksi käyttää tulostinta faksien

lähettämiseen, jos alaliittymän linja on avoinna tai jos käytät sähköpostiohjelmaa tai internetiä tietokonemodeemin välityksellä.

Tulostimen faksien lähettämisessä ja vastaanottamisessa on ongelmia

Ratkaisu: Varmista, että tulostimeen on kytketty virta. Katso tulostimen näyttöä. Jos näyttö on tyhjä, ja ⏻ (Virta) -painikkeen merkkivalo ei pala, tulostimen virta on katkaistu. Varmista, että virtajohto on liitetty tulostimeen ja pistorasiaan. Kytke tulostimen virta painamalla ⏻ (Virta) -painiketta.

Kun olet kytkenyt tulostimeen virran, HP suosittelee odottamaan viisi minuuttia ennen faksin lähettämistä tai vastaanottamista. Tulostin ei voi lähettää eikä vastaanottaa fakseja alustuksen aikana.

Ratkaisu: Jos Faksi tietokoneeseen- tai Fax to Mac -ohjelma on käytössä, et ehkä voi lähettää tai vastaanottaa fakseja, jos faksimuisti on täynnä (tulostimen muistin rajoittama).

Ratkaisu:

- Varmista, että liität tulostimen puhelinpistorasiaan tulostimen mukana toimitetulla puhelinjohdolla. Puhelinjohdon toisen pään tulee olla liitetty

tulostimen takana olevaan 1-LINE-porttiin ja toisen pään puhelinpistorasiaan kuvan mukaisesti.

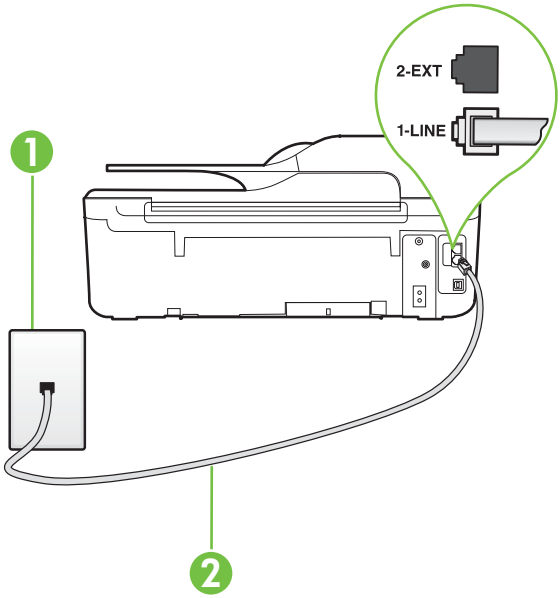

1	Puhelinpistorasia
2	Käytä tulostimen mukana toimitettua puhelinjohtoa, kun kytket laitteen 1-LINE-porttiin

Jos tulostimen mukana toimitettu puhelinjohto on liian lyhyt, voit jatkaa sitä rinnakkaisliittimen avulla. Voit ostaa jatkokappaleen puhelinlisälaitteita myyvästä sähköliikkeestä. Tarvitset myös toisen puhelinjohdon, joka voi olla tavallinen kotona tai toimistossa jo oleva puhelinjohto.

- Kokeile toimivan puhelimen ja puhelinjohdon kytkemistä tulostimen käyttämään puhelinpistorasiaan ja odota valintaääntä. Jos et kuule valintaääntä, ota yhteyttä käyttämääsi puhelinyhtiöön.
- Käytössä saattaa olla muita laitteita, jotka käyttävät samaa puhelinlinjaa kuin tulostin. Et esimerkiksi voi käyttää tulostinta faksien lähettämiseen, jos alaliittymän linja on avoinna tai jos käytät sähköpostiohjelmaa tai internetiä tietokonemodeemin välityksellä.
- Tarkista, onko toinen tehtävä aiheuttanut virheen. Katso, onko tulostimen tai tietokoneen näytössä virheilmoitus, jossa on tietoja virheestä ja ohjeita virheen selvittämistä varten. Virheen tapahtuessa tulostin ei voi lähettää tai vastaanottaa faksia, ennen kuin virhetilanne on selvitetty.

- Puhelinlinjalla voi olla häiriöitä. Jos linja on heikkolaatuinen (kohiseva), faksin lähettämisessä saattaa ilmetä ongelmia. Tarkista puhelinlinjan äänenlaatu kytkemällä puhelin puhelinpistorasiaan ja kuuntelemalla, onko linjalla staattista kohinaa tai muita häiriöitä. Jos linja on häiriöinen, poista **Virheenkorjaustila** (ECM) käytöstä ja yritä lähettää faksi uudelleen. Lisätietoja automaattisen asiakirjansyöttölaitteen muuttamisesta on kohdassa Virheenkorjaustilan määrittäminen. Jos ongelma ei häviä, ota yhteys puhelinyhtiöön.
- Jos käytät DSL (Digital Subscriber Line) -palvelua samassa puhelinlinjassa, varmista, että DSL-suodatin on kytketty. Muussa tapauksessa faksien vastaanottaminen ei onnistu. Lisätietoja on kohdassa Asennus B: Tulostimen asentaminen käyttämään DSL-yhteyttä.
- Varmista, että tulostin ei ole kytketty digitaalipuhelimille varattuun puhelinpistorasiaan. Voit tarkistaa puhelinlinjan tyypin kytkemällä siihen tavallisen analogisen puhelimen ja kuuntelemalla, kuuluuko valintaääni. Jos et kuule normaalia valintaääntä, pistorasia saattaa olla tarkoitettu digitaalisille puhelimille.
- Jos käytät PBX-tilaajaverkkoa tai ISDN (Integrated Services Digital Network) -muunninta tai -päätesovitinta, varmista, että tulostin on liitetty oikeaan porttiin ja että päätesovittimeen on asetettu maan tai alueen mukainen kytkintyyppi. Lisätietoja on kohdassa Asennus C: Tulostimen asentaminen PBX-puhelinjärjestelmään tai ISDN-linjaan.
- Jos tulostin käyttää samaa puhelinlinjaa kuin DSL-palvelu, DSL-modeemia ei välttämättä ole maadoitettu oikein. Jos DSL-modeemia ei ole maadoitettu asianmukaisesti, se voi aiheuttaa puhelinlinjaan häiriöääniä. Jos linja on heikkolaatuinen (kohiseva), faksin lähettämisessä saattaa ilmetä ongelmia. Voit tarkastaa puhelinlinjan äänenlaadun kytkemällä puhelimen puhelinpistorasiaan ja kuuntelemalla, onko linjassa häiriöitä. Jos kuulet häiriöääniä, katkaise DSL-modeemin virta kokonaan vähintään 15 minuutiksi. Kytke DSL-modeemiin uudelleen virta ja kuuntele valintaääntä.

  Huomautus Saatat huomata puhelinlinjassa häiriöitä vielä myöhemminkin. Jos tulostin lopettaa faksien lähettämisen tai vastaanottamisen, tee sama toimenpide uudelleen.

  Jos puhelinlinjalla on edelleen häiriöitä, ota yhteys puhelinyhtiöösi. Jos haluat lisätietoa DSL-modeemin virran katkaisemisesta, ota yhteys DSL-palveluntarjoajaan.
- Puhelinlinjan jakolaite saattaa aiheuttaa faksausongelmia. (Jakolaite on puhelinpistorasiaan kytkettävä kahden johdon liitin.) Kokeile jakorasian poistamista ja kytke tulostin suoraan puhelinpistorasiaan.

Tulostimen manuaalisessa faksien lähettämisessä on ongelmia

Ratkaisu:

Huomautus Tämä ratkaisu koskee vain niitä maita tai alueita, joissa tulostimen mukana toimitetaan kaksijohtiminen puhelinkaapeli. Näitä maita ovat Argentiina, Australia, Brasilia, Kanada, Chile, Kiina, Kolumbia, Kreikka, Intia, Indonesia, Irlanti, Japani, Korea, Latinalainen Amerikka, Malesia, Meksiko, Filippiinit, Puola, Portugali, Venäjä, Saudi-Arabia, Singapore, Espanja, Taiwan, Thaimaa, Yhdysvallat, Venezuela ja Vietnam.

- Varmista, että faksipuheluun käyttämäsi puhelin on liitetty suoraan tulostimeen. Kun faksi lähetetään manuaalisesti, puhelimen on oltava liitettynä suoraan tulostimen 2-EXT-porttiin kuvan mukaisesti.

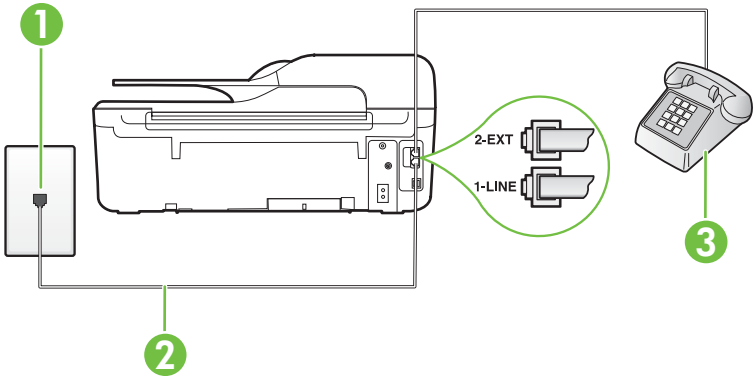

1	Puhelinpistorasia
2	Käytä tulostimen mukana toimitettua puhelinjohtoa, kun kytket laitteen 1-LINE-porttiin
3	Puhelin

- Jos lähetät faksin manuaalisesti puhelimesta, joka on liitetty suoraan tulostimeen, sinun on käytettävä puhelimen näppäimistöä faksin lähettämiseen. Et voi käyttää tulostimen ohjauspaneelin näppäimistöä.

  Huomautus Jos käytössä on sarjamuotoinen puhelinjärjestelmä, kytke puhelin suoraan tulostimen kaapeliin, jossa on seinäpistoke.

Tulostin ei vastaanota fakseja mutta voi lähettää fakseja

Ratkaisu:

- Jos et käytä Erottuva soittoääni -palvelua, varmista, että tulostimen **Erottuva soittoääni**-asetukseksi on määritetty **Kaikki soitot**. Lisätietoja on kohdassa Soittoäänen muuttaminen (erottuva soittoääni).
- Jos **Autom. vastaus** -asetuksena on **Ei käytössä**, faksit on vastaanotettava manuaalisesti; Muussa tapauksessa tulostin ei vastaanota fakseja. Lisätietoja faksien manuaalisesta vastaanottamisesta on kohdassa Faksin vastaanottaminen manuaalisesti.
- Jos puhepostipalvelu käyttää samaa puhelinnumeroa kuin faksipuhelut, faksit on vastaanotettava manuaalisesti. Sinun täytyy siis vastata itse saapuviin faksipuheluihin. Lisätietoja tulostimen määrittämisestä puhepostipalvelua varten on kohdassa Asennus F: Jaettu ääni- ja faksilinja, kun käytössä on puheposti. Lisätietoja faksien manuaalisesta vastaanottamisesta on kohdassa Faksin vastaanottaminen manuaalisesti.
- Jos tietokonemodeemi on samassa puhelinlinjassa kuin tulostin, varmista, että modeemin ohjelmistoa ei ole määritetty vastaanottamaan fakseja automaattisesti. Modeemit, jotka on määritetty vastaanottamaan faksit automaattisesti, varaavat puhelinlinjan ja vastaavat kaikkiin tuleviin fakseihin, mikä estää tulostinta vastaanottamasta faksipuheluja.
- Jos puhelinvastaaja ja tulostin ovat samassa puhelinlinjassa, ongelmien syy voi olla jokin seuraavista:
  - Puhelinvastaajaa ei ole määritetty toimimaan oikein tulostimen kanssa.
  - Puhelinvastaajan viesti on liian pitkä tai sen ääni liian voimakas, jotta tulostin havaitsisi faksiäänet linjalta. Tällöin lähettävä faksilaite voi katkaista yhteyden.
  - Puhelinvastaajassa ei ole tarpeeksi hiljaista aikaa lähtevän viestin jälkeen, jotta tulostin havaitsisi faksiäänet. Tämä ongelma esiintyy useimmiten digitaalisissa puhelinvastaajissa.

  Näitä ongelmia voi yrittää korjata seuraavilla toimilla:
  - Jos käytät puhelinvastaajassa ja faksipuheluissa samaa puhelinlinjaa, kytke vastaaja suoraan tulostimeen kohdassa Asennus I: Jaettu ääni- ja faksilinja, kun käytössä on puhelinvastaaja kuvatulla tavalla.
  - Varmista, että tulostin on määritetty vastaanottamaan faksit automaattisesti. Lisätietoja tulostimen määrittämisestä vastaanottamaan faksit automaattisesti on kohdassa Faksin vastaanottaminen.
  - Varmista, että **Soittoa ennen vastausta** -asetukseksi on määritetty suurempi hälytysmäärä kuin puhelinvastaajan asetukseksi. Lisätietoja on kohdassa Vastaamista edeltävien soittojen lukumäärän määrittäminen.

- Irrota puhelinvastaaja ja yritä vastaanottaa faksi uudelleen. Jos faksin lähettäminen onnistuu ilman vastaajaa, ongelman aiheuttajana saattaa olla vastaaja.
- Kytke puhelinvastaaja uudelleen ja nauhoita vastaajaan uusi viesti. Nauhoita noin 10 sekunnin pituinen viesti. Puhu hitaasti ja hiljaisella äänellä, kun nauhoitat viestiä. Jätä viestin loppuun vähintään viiden sekunnin hiljaisuus. Hiljaisuuden aikana ei saa kuulua taustahälyä. Yritä uudelleen faksin vastaanottamista.

  Huomautus Jotkin digitaaliset puhelinvastaajat eivät ehkä jätä nauhoitettua hiljaisuutta viestin loppuun. Tarkista tämä kuuntelemalla nauhoittamasi viesti.

- Jos tulostin jakaa puhelinlinjan toisen puhelinlaitteen (esimerkiksi puhelinvastaajan, tietokonemodeemin tai moniporttisen kytkinkotelon) kanssa, faksilaitteen signaali saattaa heiketä. Signaali saattaa heiketä myös, jos käytät jakorasiaa tai puhelinjatkojohtoa. Heikko signaali saattaa aiheuttaa ongelmia faksien vastaanotossa.

  Voit yrittää selvittää, aiheuttaako ongelman jokin muu laite, irrottamalla kaikki muut laitteet puhelinlinjasta. Yritä sitten vastaanottaa faksi uudelleen. Jos faksien vastaanottaminen ilman muita laitteita onnistuu, vähintään yksi muista laitteista aiheuttaa ongelmia. Kytke laitteet uudelleen yksitellen ja kokeile faksien vastaanottamista jokaisen lisäyksen jälkeen, kunnes löydät ongelmia aiheuttavan laitteen.
- Jos faksipuhelinnumerolle on määritetty tietty soittoääni (käyttämällä puhelinyhtiöltä tilattua erottuvan soittoäänen palvelua), tarkista, että tulostimen **Erottuva soittoääni** -toiminto on määritetty vastaavasti. Lisätietoja on kohdassa Soittoäänen muuttaminen (erottuva soittoääni).

Tulostin ei lähetä fakseja mutta voi vastaanottaa niitä

Ratkaisu:

- Tulostin saattaa valita numeron liian nopeasti tai hitaasti. Numerojonoon on ehkä lisättävä taukoja. Jos sinun on esimerkiksi muodostettava yhteys ulkoiseen linjaan ennen puhelinnumeron valitsemista, lisää tauko ennen numeroa. Jos numerosi on 95555555 ja ulkoiseen linjaan otetaan yhteys numerolla 9, lisää taukoja seuraavasti: 9-555-5555. Voit lisätä faksinumeroon tauon painamalla *****-painiketta useita kertoja, kunnes näytössä näkyy viiva (**-**). Voit lähettää faksin myös näyttövalinnalla. Näin voit kuunnella puhelinlinjaa numeroa valitessasi. Voit itse päättää numeronvalinnan nopeuden ja vastata kehotuksiin numeroa valitessasi. Lisätietoja on kohdassa Faksin lähettäminen käyttämällä näyttövalintaa.
- Faksia lähettäessäsi näppäilemäsi numero ei ole oikea, tai vastaanottavassa faksilaitteessa on häiriö. Voit tarkistaa tilanteen soittamalla puhelimella kyseiseen faksinumeroon ja kuuntelemalla faksiääniä. Jos et kuule faksiääniä, vastaanottavaan faksilaitteeseen ei ole ehkä kytketty virtaa tai sen kytkennät eivät ole kunnossa. Myös puhepostipalvelu saattaa häiritä vastaanottajan puhelinlinjaa. Voit myös pyytää vastaanottajaa tarkistamaan faksilaitteensa mahdolliset ongelmat.

Puhelinvastaajaan on tallentunut faksiääniä

Ratkaisu:

- Jos käytät puhelinvastaajassa ja faksipuheluissa samaa puhelinlinjaa, kytke vastaaja suoraan tulostimeen kohdassa Asennus I: Jaettu ääni- ja faksilinja, kun käytössä on puhelinvastaaja kuvatulla tavalla. Jos et kytke vastaajaa oikealla tavalla, vastaaja saattaa tallentaa faksiäänet.
- Varmista, että tulostin on määritetty vastaanottamaan fakseja automaattisesti ja että **Soittoa ennen vastausta** -asetus on oikein. Tulostimeen määritetyn vastaamista edeltävien hälytysten määrän tulee olla suurempi kuin puhelinvastaajaan määritetyn hälytysten määrän. Jos vastaajalle ja tulostimelle on määritetty sama hälytyskertojen määrä, molemmat laitteet vastaavat puheluun ja faksiäänet tallentuvat vastaajaan.
- Määritä vastaamista edeltävien hälytysten määrä pieneksi puhelinvastaajassa ja mahdollisimman suureksi tulostimessa. (Hälytysten enimmäismäärä vaihtelee maittain ja alueittain.) Tällöin vastaaja vastaa puheluun ja tulostin tarkkailee puhelinlinjaa. Jos tulostin havaitsee faksiääniä, se vastaanottaa faksin. Jos kyseessä on äänipuhelu, puhelinvastaaja nauhoittaa viestin. Lisätietoja on kohdassa Vastaamista edeltävien soittojen lukumäärän määrittäminen.

Tulostimen mukana toimitettu puhelinjohto ei ole tarpeeksi pitkä

Ratkaisu: Jos tulostimen mukana toimitettu puhelinjohto on liian lyhyt, voit jatkaa sitä rinnakkaisliittimen avulla. Voit ostaa jatkokappaleen puhelinlisälaitteita myyvästä sähköliikkeestä. Tarvitset myös toisen puhelinjohdon, joka voi olla tavallinen kotona tai toimistossa jo oleva puhelinjohto.

Vihje Jos tulostimen mukana toimitettiin kaksijohtoinen sovitin, voit käyttää sitä nelijohtoisen puhelinjohdon kanssa pidentääksesi johtoa. Lisätietoja kaksijohtoisen puhelinjohtosovittimen käyttämisestä on sovittimen mukana toimitetussa käyttöoppaassa.

Puhelinjohdon pidentäminen

1. Kytke tulostimen mukana toimitetun puhelinjohdon toinen pää yhdistimeen ja kytke sitten johdon toinen pää tulostimen takana olevaan 1-LINE-porttiin.
2. Kytke toinen puhelinjohto yhdistimen avoimeen porttiin ja puhelinpistorasiaan.

Värilliset faksit eivät tulostu

Syy: Saapuvien faksien tulostus -vaihtoehto on poistettu käytöstä.

Ratkaisu: Jos haluat tulostaa värillisiä fakseja, varmista, että saapuvien faksien tulostuksen vaihtoehto on valittuna tulostimen ohjauspaneelissa.

Tietokone ei voi vastaanottaa fakseja (Faksi tietokoneeseen ja Fax to Mac)

Syy: Faksien vastaanottamiseen valittu tietokone ei ole toiminnassa.

Ratkaisu: Varmista, että faksien vastaanottamiseen valittu tietokone on aina toiminnassa.

Syy: Faksien asetusten määrittämistä ja vastaanottamista varten on valittu eri tietokoneet, ja jokin niistä ei välttämättä ole toiminnassa.

Ratkaisu: Jos faksit vastaanottava tietokone ei ole sama kuin asetusten määrittämiseen käytettävä tietokone, molempien tietokoneiden on oltava aina toiminnassa.

Syy: Faksi tietokoneeseen tai Fax to Mac ei ole käytössä tai tietokonetta ei ole määritetty faksien vastaanottamista varten.

Ratkaisu: Käynnistä Faksi tietokoneeseen- tai Fax to Mac -ohjelma ja varmista, että tietokone on määritetty faksien vastaanottamista varten.

HP ePrint -palvelun ja HP-verkkosivustojen käyttöongelmien ratkaiseminen

Tässä osiossa kerrotaan, kuinka yleisiä HP ePrint -palvelun ja HP-verkkosivustojen käyttöongelmia ratkaistaan.

- HP ePrint (HP Deskjet Ink Advantage 4625 e-All-in-One series) -palvelun käyttöongelmien ratkaiseminen
- HP-verkkosivustojen käyttöongelmien ratkaiseminen

HP ePrint (HP Deskjet Ink Advantage 4625 e-All-in-One series) -palvelun käyttöongelmien ratkaiseminen

Tarkista seuraavat kohdat, jos HP ePrint -palvelun käytössä esiintyy ongelmia:

- Varmista, että tulostin on yhdistetty internetiin langattomasti.

  Huomautus Verkko-ominaisuuksia ei voi käyttää, jos tulostin on yhdistetty USB-kaapelilla.

- Varmista, että tulostimeen on asennettu uusimmat tuotepäivitykset. Lisätietoja on kohdassa Tulostimen päivittäminen.
- Varmista, että HP ePrint -palvelu on otettu käyttöön tulostimessa. Lisätietoja on kohdassa HP ePrint -palvelun asentaminen tulostimen ohjauspaneelista.
- Varmista, että verkkokeskitin, kytkin ja reititin ovat päällä ja toimivat oikein.
- Varmista, että langaton verkko toimii kunnolla. Lisätietoja on kohdassa Langattoman verkon ongelmien (HP Deskjet Ink Advantage 4625 e-All-in-One series) ratkaiseminen.
- Jos HP ePrint -palvelu on käytössä, tarkista seuraavat kohdat:
  - Varmista, että tulostimen sähköpostiosoite on oikein.
  - ePrint-palvelin ei hyväksy sähköpostiviestien tulostustöitä, jos vastaanottaja- ja piilotettu vastaanottaja -kentissä on useita osoitteita. Kirjoita ainoastaan HP-tulostimen osoite vastaanottaja-kenttään. Älä lisää muita sähköpostiosoitteita muihin kenttiin.
  - Varmista, että lähettämäsi asiakirjat täyttävät HP ePrint -palvelun vaatimukset. Lisätietoja on kohdassa HP ePrint -palvelun tekniset tiedot (HP Deskjet Ink Advantage 4625 e-All-in-One series).
- Jos verkkoyhteys käyttää välityspalvelinasetuksia internet-yhteyden muodostamisessa, varmista, että syöttämäsi välityspalvelinasetukset ovat kelvollisia:
  - Tarkista käytössä olevan verkkoselaimen (esimerkiksi Internet Explorer, Firefox tai Safari) asetukset.
  - Kysy lisätietoja IT-järjestelmänvalvojalta tai henkilöltä, joka asensi palomuurin. Jos palomuurin käyttämät välityspalvelinasetukset ovat muuttuneet, asetukset pitää päivittää tulostimen ohjauspaneelin kautta. Jos asetuksia ei päivitetä, HP ePrint -palvelua ei voi käyttää.
    Lisätietoja on kohdassa HP ePrint -palvelun asentaminen tulostimen ohjauspaneelista.

Vihje Lisätietoja HP ePrint -palvelun asentamisesta ja käytöstä on ePrintCenter-sivustossa (www.eprintcenter.com).

HP-verkkosivustojen käyttöongelmien ratkaiseminen

Jos HP-verkkosivustojen käyttö tietokoneelta tuottaa ongelmia, tarkista seuraavat seikat:

- Varmista, että käytettävä tietokone on yhteydessä internetiin.
- Varmista, että verkkoselain vastaa järjestelmän vähimmäisvaatimuksia. Lisätietoja on kohdassa HP-verkkosivuston tekniset tiedot.
- Jos verkkoselain käyttää välityspalvelinasetuksia internet-yhteyden muodostamisessa, kokeile poistaa nämä asetukset käytöstä. Lisätietoja on selaimen mukana toimitetuissa käyttöohjeissa.

Langattoman verkon ongelmien (HP Deskjet Ink Advantage 4625 e-All-in-One series) ratkaiseminen

Tämä osio sisältää tietoja mahdollisten ongelmien ratkaisussa, kun tulostin yhdistetään langattomaan verkkoon.

Seuraa ohjeita järjestyksessä. Aloita osiosta Langattoman verkon vianmääritys. Jos ongelmat eivät poistu, seuraa ohjeita osiossa Langattoman verkon lisävianmääritys.

- Langattoman verkon vianmääritys
- Langattoman verkon lisävianmäritys

Vihje Jos haluat lisätietoja langattomien ongelmien vianmäärityksestä, siirry osoitteeseen www.hp.com/go/wirelessprinting.

Vihje HP tarjoaa Windows-käyttöjärjestelmän tietokoneille työkalun nimeltään HP Home Network Diagnostic -apuohjelma, jonka avulla nämä tiedot voidaan hakea joissakin järjestelmissä. Työkalua voi käyttää seuraavasti: siirry HP Wireless Printing Center -sivustoon osoitteessa www.hp.com/go/wirelessprinting ja valitse Quick Links -osiosta kohta Network Diagnostic Utility. (Toistaiseksi työkalu ei välttämättä ole saatavilla kaikilla kielillä.)

Huomautus Kun ongelma on ratkaistu, seuraa ohjeita kohdassa Ongelmien ratkaisun jälkeen.

Langattoman verkon vianmääritys

Toimi seuraavassa järjestyksessä.

Vaihe 1: Varmista, että langattoman (802.11) verkkoyhteyden valo palaa

Jos tulostimen Langaton-painikkeen vieressä oleva sininen valo ei pala, langatonta ominaisuutta ei välttämättä ole otettu käyttöön. Ota langaton ominaisuus käyttöön painamalla (Langaton) -painiketta. Jos luettelossa on vaihtoehto **Langaton ei käytössä,** valitse oikealla olevia painikkeita käyttämällä **Langattoman asetukset** ja sen jälkeen **Langaton: On/Off** ja sen jälkeen **Käytössä**.

Vaihe 2: Käynnistä langattoman verkon osat uudestaan

Kytke virta pois reitittimestä ja tulostimesta ja kytke ne takaisin päälle tässä järjestyksessä: ensin reititin, sitten tulostin. Jos yhteyden muodostaminen ei vieläkään onnistu, katkaise virta reitittimestä, tulostimesta ja tietokoneesta. Joskus verkko-ongelmat ratkeavat, kun laitteet käynnistetään uudelleen.

Vaihe 3: Langattoman verkon testiraportin suorittaminen

Voit ratkaista langattomaan verkkoon liittyviä ongelmia suorittamalla Langattoman verkon testiraportin. Tulosta Langattoman verkon testiraporttisivu painamalla (Langaton) -painiketta ja sitten vierittämällä ja valitsemalla oikealla olevilla painikkeilla **Tulosta raportit** ja sen jälkeen **Langattoman verkon testiraportti**. Jos vika löytyy, tulostetussa testiraportissa on suosituksia sen poistamisesta.

Vihje Jos langattoman verkon testiraportti ilmaisee, että signaali on heikko, kokeile siirtää tulostinta lähemmäs langatonta reititintä.

Langattoman verkon lisävianmäritys

Jos olet toiminut kohdan Langattoman verkon vianmääritys ohjeiden mukaisesti, mutta tulostinta ei voi vieläkään yhdistää langattomaan verkkoon, kokeile seuraavia vaiheita järjestyksessä:

- Vaihe 1: Varmista, että tietokone on liitetty verkkoon
- Vaihe 2: Varmista, että tulostin on yhteydessä verkkoon
- Vaihe 3: Tarkista, estääkö palomuuriohjelmisto tiedonsiirron
- Vaihe 4: Varmista, että tulostin on online-tilassa ja käyttövalmiina
- Vaihe 5: Varmista, että tulostimen langaton versio on määritetty oletustulostinohjaimeksi (vain Windows).
- Vaihe 6: Varmista, että tietokone ei ole yhteydessä verkkoon Virtual Private Network -yhteydellä (VPN)
- Ongelmien ratkaisun jälkeen

Vaihe 1: Varmista, että tietokone on liitetty verkkoon

Varmista, että tietokone on yhdistetty langattomaan verkkoon. Jos tietokone ei ole yhteydessä verkkoon, tulostinta ei voi käyttää verkon välityksellä.

Langattoman yhteyden tarkastaminen

1. Varmista, että tietokoneen langaton toiminto on otettu käyttöön. Lisätietoja on tietokoneen mukana toimitetussa ohjeessa.
2. Jos käytössä ei ole yksilöivää verkkonimeä (SSID), langaton tietokone saattaa muodostaa yhteyden toiseen lähellä sijaitsevaan verkkoon.
   Seuraavia ohjeita noudattamalla voit selvittää, onko tietokone yhteydessä oikeaan verkkoon.

   Windows

   a. Valitse **Käynnistä**, valitse **Ohjauspaneeli**, valitse **Verkkoyhteydet** ja sitten **Näytä verkon tila** ja **Tehtävät**.
      tai
      Valitse **Käynnistä**, valitse **Asetukset**, valitse **Ohjauspaneeli**, kaksoisnapsauta **Verkkoyhteydet**, valitse **Näytä**-valikko ja valitse sitten **Tiedot**.
      Jätä verkkojen valintaikkuna auki ja jatka seuraavaan vaiheeseen.
   b. Irrota virtajohto langattomasta reitittimestä. Tietokoneen yhteyden tilaksi pitäisi vaihtua **Ei yhteyttä**.
   c. Kytke virtajohto uudelleen langattomaan reitittimeen. Yhteyden tilaksi pitäisi vaihtua **Yhdistetty**.

   Mac OS X

   ▲ Napsauta näytön yläosan valikkorivin AirPort/Wi-Fi-kuvaketta. Näyttöön tulevassa valikossa voit määrittää, onko langaton yhteys otettu käyttöön ja mihin langattomaan verkkoon tietokone on muodostanut yhteyden.

   Huomautus Voit tarkistaa Macintosh-tietokoneen langattoman yhteyden valitsemalla Dockissa **Järjestelmäasetukset** ja **Verkko**. Lisätietoja saat napsauttamalla ikkunan Ohje-painiketta.

Jos yhteyden muodostaminen tietokoneesta verkkoon ei onnistu, ota yhteys verkon määrittäneeseen henkilöön tai reitittimen valmistajaan. Reitittimessä tai tietokoneessa on ehkä laitteisto-ongelma.

Vihje Jos saat yhteyden internetiin ja käytät tietokonetta, jossa on käyttöjärjestelmänä Windows, HP Network Assistant -palvelu osoitteessa www.hp.com/sbso/wireless/tools-setup.html?jumpid=reg_R1002_USEN voi auttaa sinua verkon perustamisessa. (Verkkosivusto on vain englanniksi.)

Vaihe 2: Varmista, että tulostin on yhteydessä verkkoon

Jos tulostin ei ole yhteydessä samaan verkkoon kuin tietokone, et voi käyttää tulostinta verkon välityksellä. Tässä osassa annettujen ohjeiden avulla voit selvittää, onko tulostin yhteydessä samaan verkkoon kuin tietokone.

Huomautus Jos langaton reititin tai tukiasema käyttää piilotettua SSID:tä, tulostin ei voi tunnistaa verkkoa automaattisesti.

A: Varmista, että tulostin on yhteydessä verkkoon

1. Jos tulostin on yhteydessä langattomaan verkkoon, tulosta tulostimen verkkoasetussivu. Lisätietoja on kohdassa Verkon kokoonpanosivun lukeminen (HP Deskjet Ink Advantage 4625 e-All-in-One series).
2. Kun sivu on tulostunut, tarkista verkon tila ja URL-osoite:

Verkon tila	• Jos verkon tilana on Valmis, tulostin on yhteydessä verkkoon. • Jos verkon tilana on Offline, tulostin ei ole yhteydessä verkkoon. Suorita langattoman verkon testiraportti (tämän osan alussa olevien ohjeiden mukaisesti) ja noudata mahdollisia suosituksia.
URL-osoite	Tässä näkyvä URL-osoite on verkko-osoite, jonka reititin on määrittänyt tulostimelle. Osoitetta tarvitaan yhteyden muodostamisessa sisäiseen verkkopalvelimeen.

Jos haluat lisätietoja tulostimen liittämisestä langattomaan verkkoon, tutustu kohtaan Tulostimen asentaminen langatonta yhteyttä varten.

B: Kokeile, voitko käyttää sisäistä verkkopalvelinta.

Kun olet varmistanut, että tietokone ja tulostin ovat yhteydessä verkkoon, tarkista, käyttävätkö ne samaa verkkoa. Tämä tarkistetaan tulostimen sisäisen verkkopalvelimen avulla. Lisätietoja on kohdassa Sisäinen verkkopalvelin (HP Deskjet Ink Advantage 4625 e-All-in-One series).

Sisäisen verkkopalvelimen käyttäminen

1. Avaa sisäinen verkkopalvelin (EWS) tietokoneella. Lisätietoja on kohdassa Sisäinen verkkopalvelin (HP Deskjet Ink Advantage 4625 e-All-in-One series).

   Huomautus Jos selain käyttää välityspalvelinta, se on ehkä poistettava käytöstä, jotta sisäisen verkkopalvelimen voi käynnistää.

2. Jos EWS avautuu, kokeile tulostimen käyttöä verkon kautta esimerkiksi tulostukseen, jotta näet, onnistuiko verkon määritys.
3. Jos EWS ei avaudu tai tulostimen verkkokäytössä on edelleen ongelmia, siirry seuraavaan, palomuureja käsittelevään vianmääritysosaan.

Vaihe 3: Tarkista, estääkö palomuuriohjelmisto tiedonsiirron

Jos et voi käyttää sisäistä verkkopalvelinta ja olet varma, että sekä tietokone että tulostin ovat muodostaneet yhteyden samaan verkkoon, palomuuriohjelmisto saattaa estää tiedonsiirron. Poista tietokoneen palomuuriohjelmisto väliaikaisesti käytöstä ja yritä käyttää sisäistä verkkopalvelinta uudelleen. Jos sisäisen verkkopalvelimen käyttö onnistuu, yritä käyttää tulostinta (tulostamalla).

Jos sisäinen verkkopalvelin avautuu ja tulostinta voi käyttää, kun palomuuri on poistettu käytöstä, on palomuurin asetukset määritettävä uudelleen siten, että ne sallivat tiedonsiirron tietokoneen ja tulostimen välillä. Lisätietoja on kohdassa Palomuurin määrittäminen tulostimien käyttöä varten.

Jos sisäinen verkkopalvelin avautuu, mutta tulostinta ei voi käyttää, vaikka palomuuri on poistettu käytöstä, käynnistä palomuuriohjelmisto ja määritä se tunnistamaan tulostin. Lisätietoja on palomuuriohjelman mukana toimitetuissa ohjeissa.

Vaihe 4: Varmista, että tulostin on online-tilassa ja käyttövalmiina

Jos HP-ohjelmisto on asennettu tietokoneeseen, voit tarkistaa tulostimen tilan tietokoneesta. Jos tulostimen toiminta on keskeytetty tai tulostin on offline-tilassa, on tämä estänyt tulostimen käytön.

Tarkista tulostimen tila seuraamalla käyttöjärjestelmäsi ohjeita:

Windows

1. Napsauta **Käynnistä**-painiketta, valitse **Asetukset** ja sitten **Tulostimet** tai **Tulostimet ja faksit**.
   - tai -
   Napsauta **Käynnistä**-painiketta, valitse **Ohjauspaneeli** ja kaksoisnapsauta sitten **Tulostimet**.
2. Jos tietokoneesi tulostimet eivät näy Tiedot-näkymässä, valitse **Näytä**-valikko ja valitse sitten **Tiedot**.
3. Toimi jollakin seuraavista tavoista sen mukaan, mikä tulostimen tila on:
   a. Jos tilana on **Offline**, napsauta tulostimen kuvaketta hiiren oikealla painikkeella ja valitse **Käytä tulostinta online-tilassa**.
   b. Jos tilana on **Keskeytetty**, napsauta tulostimen kuvaketta hiiren kakkospainikkeella ja valitse **Jatka tulostusta**.
4. Yritä käyttää tulostinta verkon kautta.

Mac OS X

1. Valitse Dockista **Järjestelmäasetukset** ja valitse sitten **Tulostus & faksaus** tai **Tulostus & skannaus**.
2. Valitse tulostin ja valitse sitten **Open Print Queue** (Tulostusjono).
3. Jos tulostustyö on pidossa, osoita **Jatka**.
4. Jos tulostimen tilana on keskeytetty, osoita **Jatka tulostamista**.

Jos tulostimen käyttö onnistuu näiden toimien jälkeen, mutta ongelmat toistuvat myöhemmin, palomuuri ehkä häiritsee toimintaa. Lisätietoja on kohdassa Palomuurin määrittäminen tulostimien käyttöä varten.

Jos tulostinta ei voi vieläkään käyttää verkon kautta, jatka seuraavaan vianmääritysosaan

Vaihe 5: Varmista, että tulostimen langaton versio on määritetty oletustulostinohjaimeksi (vain Windows).

Jos asennat HP-ohjelmiston uudelleen, asennusohjelma saattaa luoda tulostinohjaimesta toisen version **Tulostimet**- tai **Tulostimet ja faksit** -kansioon. Jos

sinulla on ongelmia tulostimen avulla tulostamisessa tai yhteyden muodostamisessa siihen, varmista, että tulostinohjaimen oikea versio on määritetty oletustulostimeksi.

1. Napsauta **Käynnistä**-painiketta, valitse **Asetukset** ja sitten **Tulostimet** tai **Tulostimet ja faksit**.

   - tai -

   Napsauta **Käynnistä**-painiketta, valitse **Ohjauspaneeli** ja kaksoisnapsauta sitten **Tulostimet**.
2. Tarkista, onko **Tulostimet** tai **Tulostimet ja faksit** -hakemistossa oleva tulostinohjaimen versio kytketty langattomaan verkkoon:
   a. Napsauta tulostimen kuvaketta hiiren kakkospainikkeella, valitse **Ominaisuudet** ja valitse sitten **Asiakirjan oletusasetukset** tai **Tulostuksen oletusasetukset**.
   b. Etsi **Portit**-välilehden luettelosta portti, jonka vieressä on valintamerkki. Langattomasti yhdistetyn tulostinohjaimen version porttikuvauksena valintamerkin vieressä on **HP network re-discovery port monitor** (HP-verkon uudelleenetsinnän porttivalvonta).
3. Napsauta hiiren oikealla painikkeella langattomaan verkkoon kytketyn tulostinohjaimen kuvaketta ja valitse **Aseta oletustulostimeksi**.

Huomautus Jos tulostimen kansiossa on useita kuvakkeita, napsauta langatonta yhteyttä käyttävän tulostinohjaimen version kuvaketta hiiren kakkospainikkeella ja valitse **Aseta oletustulostimeksi**.

Vaihe 6: Varmista, että tietokone ei ole yhteydessä verkkoon Virtual Private Network -yhteydellä (VPN)

VPN on tietokoneverkko, joka käyttää internetiä suojatun etäyhteyden muodostamisessa organisaation verkkoon. Useimmat VPN-palvelut eivät kuitenkaan salli paikallisessa verkossa olevien laitteiden (kuten tulostimen) käyttöä, kun tietokone on yhteydessä VPN-verkkoon.

Voit muodostaa yhteyden tulostimeen, kun poistat VPN-verkkoyhteyden käytöstä.

Vihje Tulostinta voi käyttää VPN-verkkoyhteyden ollessa käytössä, kun tulostin liitetään tietokoneeseen USB-kaapelilla. Tulostin käyttää samanaikaisesti USB- ja verkkoyhteyksiään.

Lisätietoja saa verkon järjestelmänvalvojalta tai henkilöltä, joka asensi langattoman verkon.

Ongelmien ratkaisun jälkeen

Kun ongelmat on ratkaistu ja tulostin on onnistuneesti yhdistetty langattomaan verkkoon, suorita seuraavat käyttöjärjestelmäkohtaiset toimenpiteet:

Windows

1. Valitse tietokoneen työpöydältä **Käynnistä** ja sitten **Ohjelmat** tai **Kaikki ohjelmat**. Valitse **HP**, tulostimen nimi ja sitten **Tulostimen asennus & ohjelmisto**.
2. Valitse **Yhdistä uusi tulostin** ja sitten haluamasi yhteystyyppi.

Mac OS X

1. Avaa HP Utility -apuohjelma. Lisätietoja on kohdassa HP Utility (Mac OS X).
2. Valitse HP Utility -työkalupalkin **Applications** (Sovellukset) -kuvake, kaksoisosoita kohtaa **HP Setup Assistant** (HP-asennusapuohjelma) ja seuraa sitten näyttöön tulevia ohjeita.

Palomuurin määrittäminen tulostimien käyttöä varten

Henkilökohtainen palomuuri on tietokoneen suojausohjelmisto, joka voi estää verkkoliikenteen tulostimen ja tietokoneen välillä.

Tästä saattaa seurata seuraavanlaisia ongelmia:

- Tulostinta ei löydy, kun tietokoneeseen asennetaan HP-ohjelmistoja.
- Tulostus ei toimi, tulostustyö jää jonoon tai tulostin siirtyy offline-tilaan.
- Skannauksessa tapahtuu tiedonsiirtovirhe tai järjestelmä ilmoittaa, että skanneri on varattu.
- Tulostimen tila ei näy tietokoneessa.

Palomuuri saattaa estää tulostinta ilmoittamasta sijaintiaan tietokoneelle.

Jos HP-ohjelmisto ei löydä tulostinta asennuksen aikana (ja tiedät, että tulostin on verkossa) tai jos HP-ohjelmisto on jo asennettu ja käytössä esiintyy ongelmia, kokeile seuraavia ehdotuksia:

- Jos olet juuri asentanut HP-ohjelmiston, sammuta sekä tietokone että tulostin ja käynnistä ne uudelleen.
- Pidä tietoturvaohjelmistosi ajan tasalla. Monilta tietoturvaohjelmistojen toimittajilta on saatavilla päivityksiä, jotka korjaavat tunnetut ongelmat ja suojaavat järjestelmää uusilta tietoturvauhilta viimeisimpien suojauskeinojen avulla.
- Jos palomuuri- ja virustorjuntaohjelmistossa on korkea, keskitasoinen ja matala turvallisuusasetus, käytä keskitasoista asetusta, kun tietokone on liitetty kotiverkkoon.
- Jos olet muuttanut palomuurin tai virustentorjuntaohjelmiston asetuksia, kokeile palauttaa asetukset oletusasetuksiksi.
- Jos ohjelmistossa on Luotettu vyöhyke -asetus, käytä sitä, kun tietokone on liitetty kotiverkkoon.
- Jos palomuurissa on Älä näytä varoitussanomia -asetus, poista se käytöstä. Asentaessasi HP-ohjelmistoa ja käyttäessäsi HP-tulostinta saatat nähdä varoituksia palomuuriohjelmistoltasi, joissa vaihtoehdoiksi annetaan "hyväksy", "anna lupa" tai "vapauta". Salli kaikki HP-ohjelmistot, jotka aiheuttavat ilmoitusviestin. Jos ilmoituksessa on Muista tämä toiminto- tai Luo sääntö tätä varten -vaihtoehto, valitse se. Näin palomuuri oppii, mihin verkossasi voi luottaa.
- Älä käytä tietokoneessa useampaa kuin yhtä palomuuria kerrallaan. Älä esimerkiksi käytä Windowsin omaa palomuuria ja kolmannen osapuolen palomuuria samanaikaisesti. Useamman kuin yhden palomuurin käyttäminen samanaikaisesti ei tee tietokoneesta turvallisempaa. Sen sijaan palomuurien samanaikainen käyttö voi aiheuttaa ongelmia.

Lisätietoja siitä, kuinka käyttää tulostinta omien palomuuriohjelmistojen kanssa, saat osoitteesta www.hp.com/go/wirelessprinting. Napsauta siellä **Firewall Help**

(Palomuurituki) osiossa **Need Help Troubleshooting?** (Tarvitsetko apua ongelman selvittämisessä?).

Huomautus Jotkin tämän verkkosivuston osat eivät ole käytettävissä kaikilla kielillä.

Tulostimen hallintaongelmien ratkaiseminen (HP Deskjet Ink Advantage 4625 e-All-in-One series)

Tämä osa sisältää ratkaisuja yleisiin tulostimen hallintaan liittyviin ongelmiin. Tässä osassa käsitellään seuraavia aiheita:

- Sisäistä verkkopalvelinta ei voi avata

Huomautus Sisäisen Web-palvelimen käyttöä varten tulostimen pitää olla yhteydessä verkkoon langattomasti. Sisäistä verkkopalvelinta ei voi käyttää, jos tulostin on yhteydessä tietokoneeseen USB-kaapelin välityksellä.

Vihje HP-verkkotuen sivusto osoitteessa www.hp.com/go/customercare sisältää tietoja ja apuohjelmia monien yleisten tulostinongelmien ratkaisua varten.

Sisäistä verkkopalvelinta ei voi avata

Tarkista verkkoasetukset

- Varmista, että et ole kytkenyt tulostinta verkkoon puhelinjohdolla tai suoralla verkkoyhteyskaapelilla.
- Varmista, että verkkokaapeli on kytketty lujasti tulostimeen.
- Varmista, että verkkokeskitin, kytkin ja reititin ovat päällä ja toimivat oikein.

Tarkista tietokone

Varmista, että käytettävä tietokone on liitetty verkkoon.

Huomautus Tulostimen tulee olla yhdistetty verkkoon sisäistä verkkopalvelinta käytettäessä. Sisäistä verkkopalvelinta ei voi käyttää, jos tulostin on yhteydessä tietokoneeseen USB-kaapelin välityksellä.

Tarkista verkkoselain

- Varmista, että verkkoselain vastaa järjestelmän vähimmäisvaatimuksia. Lisätietoja on kohdassa Sisäisen verkkopalvelimen tiedot.
- Jos verkkoselain käyttää välityspalvelinasetuksia internet-yhteyden muodostamisessa, kokeile poistaa nämä asetukset käytöstä. Lisätietoja on selaimen mukana toimitetuissa ohjeissa.
- Varmista, että JavaScript ja evästeet ovat käytössä verkkoselaimessa. Lisätietoja on selaimen mukana toimitetuissa ohjeissa.

Tarkista tulostimen IP-osoite

- Saat tulostimen IP-osoitteen selville tulostamalla verkkoasetusten sivun. Paina (Langaton) -painiketta ja vieritä ja valitse oikealla olevilla painikkeilla **Tulosta raportit** ja valitse sitten **Verkkokokoonpanosivu**.
- Lähetä tulostimeen ping-kutsu käyttämällä IP-osoitetta komentokehotteesta (Windows) tai Network Utility -apuohjelmasta (Mac OS X). (Network Utility löytyy **Apuohjelmat**-kansion **Sovellukset**-kansiosta kiintolevyn ylätasolta.)

  Jos IP-osoite on esimerkiksi 123.123.123.123, kirjoita komentoikkunaan (Windows) seuraava osoite:

  C:\Ping 123.123.123.123

  tai

  Network Utilityssa (Mac OS X), osoita **Ping**-välilehteä ja näppäile 123.123.123.123 ruutuun ja sitten osoita **Ping**.

  Jos vastaus tulee näkyviin, IP-osoite on oikea. Jos aikakatkaisu tulee näkyviin, IP-osoite on virheellinen.

Vihje Jos tietokoneesi käyttää Windows-järjestelmää, voit etsiä HP-tukea internetistä osoitteessa www.hp.com/go/customercare. Tämä verkkosivusto tarjoaa tietoa ja työkaluja, joita voi käyttää monien yleisten tulostinongelmien ratkaisuun.

Asennuksen vianmääritys

Jos seuraavista ohjeaiheista ei ole apua, tutustu HP-tukea koskeviin tietoihin kohdassa HP-tuki.

Vihje HP-verkkotuen sivusto osoitteessa www.hp.com/go/customercare sisältää tietoja ja apuohjelmia monien yleisten tulostinongelmien ratkaisua varten.

- Laitteiston asennusta koskevia suosituksia
- HP-ohjelmiston asennusta koskevia suosituksia
- Verkko-ongelmien ratkaiseminen (HP Deskjet Ink Advantage 4625 e-All-in-One series)

Laitteiston asennusta koskevia suosituksia

Tarkista tulostin

- Varmista, että kaikki pakkausteippi ja -materiaali on poistettu tulostimen sisä- ja ulkopuolelta.
- Varmista, että tulostimessa on paperia.
- Varmista, että muut merkkivalot kuin Valmis eivät pala tai vilku (Valmis-merkkivalon tulee palaa). Jos Huomio-merkkivalo vilkkuu, tarkista tulostimen ohjauspaneelin viestit.

Tarkista laiteliitännät

- Tarkista, että kaikki johdot ja kaapelit ovat hyvässä kunnossa.
- Tarkista, että virtajohto on kiinnitetty oikein sekä tulostimeen että toimivaan pistorasiaan.

Tarkista mustekasetit

Varmista, että kaikki tulostuspäät ja mustekasetit on asennettu tiukasti oikeisiin värikoodattuihin paikkoihin. Oikein asennettu mustekasetti ei liiku, jos sitä vedetään kevyesti. Tulostin ei voi toimia, jos mustekasetteja ei ole asennettu.

HP-ohjelmiston asennusta koskevia suosituksia

Tarkista tietokone

- Tarkista, että tietokoneessa on jokin tuetuista käyttöjärjestelmistä. Lisätietoja on kohdassa Järjestelmävaatimukset.
- Tarkista, että tietokone täyttää vähintään vähimmäisjärjestelmävaatimukset. Lisätietoja on kohdassa Järjestelmävaatimukset.
- Jos tietokoneesi käyttää Windows-järjestelmää varmista, että USB-ajureita ei ole otettu pois käytöstä Windowsin Laitehallinnassa.
- Jos käytät Windows-tietokonetta, joka ei havaitse tulostinta, poista tulostinohjain kokonaan suorittamalla asennuksenpoisto-ohjelma (CD-asennuslevyllä oleva util \ccc\uninstall.bat-tiedosto). Käynnistä tietokone uudelleen ja asenna sitten tulostinohjain uudelleen.

Asennusvalmistelujen tarkistaminen

- Varmista, että käytät tietokoneen käyttöjärjestelmää vastaavan HP-ohjelmiston sisältävää asennus-CD-levyä.
- Tarkista ennen HP-ohjelmiston asentamista, että kaikki muut ohjelmat on suljettu.
- Jos tietokone ei tunnista antamaasi CD-aseman polkua, varmista, että käytät levyasemasta oikeaa kirjainta.
- Jos tietokone ei tunnista asennus-CD-levyä CD-ROM-levyasemassa, varmista, että levyssä ei ole vaurioita. Voit ladata tulostinohjaimen HP:n verkkosivustosta (www.hp.com/go/customercare). Tämä verkkosivusto tarjoaa tietoa ja työkaluja, joita voi käyttää monien yleisten tulostinongelmien ratkaisuun.

Huomautus Suorita asennus uudelleen sen jälkeen, kun olet korjannut ongelmat.

Verkko-ongelmien ratkaiseminen (HP Deskjet Ink Advantage 4625 e-All-in-One series)

Verkon yleinen vianmääritys

- Jos HP-ohjelmiston asentaminen ei onnistu, tarkista seuraavat seikat:
  - Kaikki kaapelit on kytketty kunnolla tietokoneeseen ja tulostimeen.
  - Verkko on käytettävissä ja verkkokeskitin, kytkin ja reititin ovat päällä.
  - Kaikki sovellukset, virustorjuntaohjelmat, vakoiluohjelmien torjuntasovellukset ja palomuurisovellukset mukaan lukien, on suljettu tai poistettu käytöstä väliaikaisesti Windows-tietokoneessa.

- Varmista, että tulostin on kytketty samaan aliverkkoon kuin sitä käyttävät tietokoneet.
- Jos asennusohjelma ei löydä tulostinta, tulosta verkkoasetussivu ja anna IP-osoite manuaalisesti asennusohjelmassa. Lisätietoja on kohdassa Verkon kokoonpanosivun lukeminen (HP Deskjet Ink Advantage 4625 e-All-in-One series).

- Jos käytössä on Windows-tietokone, tarkista seuraavalla tavalla, että tulostinohjaimen luomat verkkoportit vastaavat tulostimen IP-osoitetta:
  - Tulosta tulostimen verkkoasetussivu. Lisätietoja on kohdassa Verkon kokoonpanosivun lukeminen (HP Deskjet Ink Advantage 4625 e-All-in-One series).
  - Valitse **Käynnistä**, valitse sitten **Tulostimet** tai **Tulostimet ja faksit**.

    - tai -

    Napsauta **Käynnistä**-painiketta, valitse **Ohjauspaneeli** ja kaksoisnapsauta sitten **Tulostimet**.
  - Napsauta hiiren kakkospainikkeella tulostimen kuvaketta, valitse **Ominaisuudet** ja valitse sitten **Portit**-välilehti.
  - Valitse tulostimen TCP/IP-portti ja valitse sitten **Määritä portti**.
  - Tarkista, että valintaikkunassa näkyvä IP-osoite vastaa verkkoasetussivulla olevaa IP-osoitetta. Jos IP-osoitteet eivät ole samoja, muuta valintaikkunassa oleva IP-osoite samaksi kuin verkkoasetussivun IP-osoite.
  - Tallenna asetukset ja sulje valintaikkunat valitsemalla kaksi kertaa **OK**.

Tulostimen verkkoasetusten palauttaminen

1. Paina (Langaton) -painiketta ja vieritä ja valitse oikealla olevilla painikkeilla **Langattomat asetukset**, sen jälkeen **Palauta oletusasetukset** ja lopuksi **Kyllä**. Näyttöön tulee viesti, jossa kerrotaan, että verkon oletusasetukset on palautettu.
2. Paina (Asetukset) -painiketta ja vieritä ja valitse oikealla olevilla painikkeilla **Raportit** ja tulosta sitten verkkoasetusten kokoonpanosivu valitsemalla **Verkkokokoonpanosivu**. Tarkista lopuksi tulosteesta, että verkon oletusasetukset on palautettu.

Tulostimen tilaraportin lukeminen

Tulostimen tilaraportista näet tulostimen tiedot ja mustekasetin tilan. Sen avulla voit myös korjata tulostimessa ilmeneviä ongelmia.

Tulostimen tilaraportti sisältää myös viimeisimpien tapahtumien lokin.

Jos sinun on otettava yhteyttä HP:hen, tulostimen tilaraportti kannattaa tulostaa ennen yhteyden ottamista.

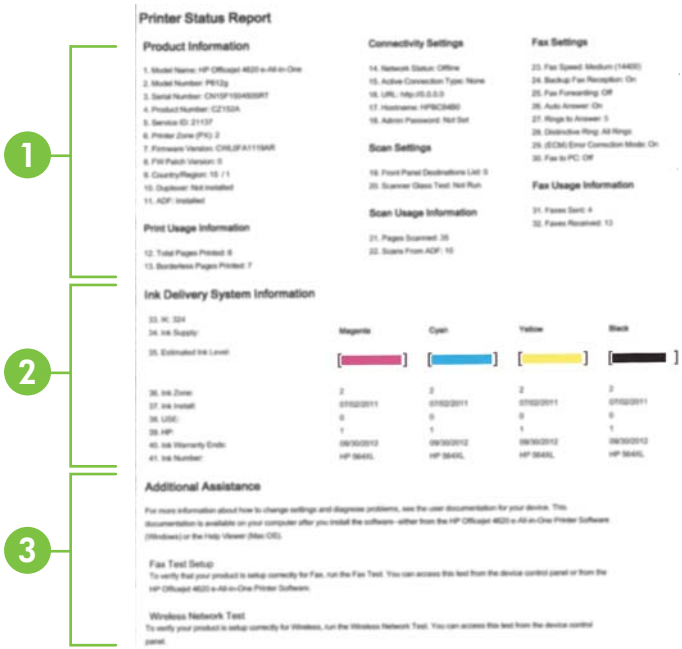

1. **Tulostimen tiedot:** Näyttää tulostimen tiedot (kuten tulostimen nimen, mallinumeron, sarjanumeron ja laiteohjelmiston versionumeron) sekä lokerosta ja muista laitteista tulostettujen sivujen määrän.
2. **Musteenlevitysjärjestelmän tiedot:** näyttää arvioidut mustetasot (esitetty graafisesti mittareina) mustekasettien osanumerot ja mustekasettien takuun umpeutumispäivämäärät.

   Huomautus Mustetason varoitukset ja ilmaisimet ovat vain arvioita, joita voidaan hyödyntää suunnittelussa. Kun laite ilmoittaa musteen olevan vähissä, uusi tulostuskasetti kannattaa pitää saatavilla, jotta mahdolliset tulostusviiveet voidaan välttää. Mustekasetteja ei tarvitse vaihtaa uusiin, ennen kuin tulostuslaadun heikkeneminen sitä edellyttää.

3. **Lisäapu:** tämä tarjoaa ohjeita siihen, mistä saat lisätietoja tulostimesta, sekä tietoja faksitestin määrittämisestä ja langattoman verkon testiraportin suorittamisesta.

Tulostimen tilaraportin tulostaminen

Paina aloitussivulla (Asetukset) -painiketta. Vieritä ja valitse oikealla olevilla painikkeilla **Raportit** ja sen jälkeen **Tulostimen tilaraportti**.

Verkon kokoonpanosivun lukeminen (HP Deskjet Ink Advantage 4625 e-All-in-One series)

Jos tulostin on yhteydessä verkkoon, voit tulostaa verkkoasetussivun tarkastellaksesi tulostimen verkkoasetuksia. Verkkoasetussivun avulla voit määrittää verkkoyhteyteen liittyviä ongelmia. Kun otat yhteyden HP:hen, tämä sivu kannattaa usein tulostaa ennen soittamista.

Verkkoasetussivun tulostaminen tulostimen ohjauspaneelin avulla

Paina aloitussivulla 🔧 (Asetukset) -painiketta. Vieritä ja valitse oikealla olevilla painikkeilla **Raportit** ja sen jälkeen **Verkkokokoonpanosivu**.

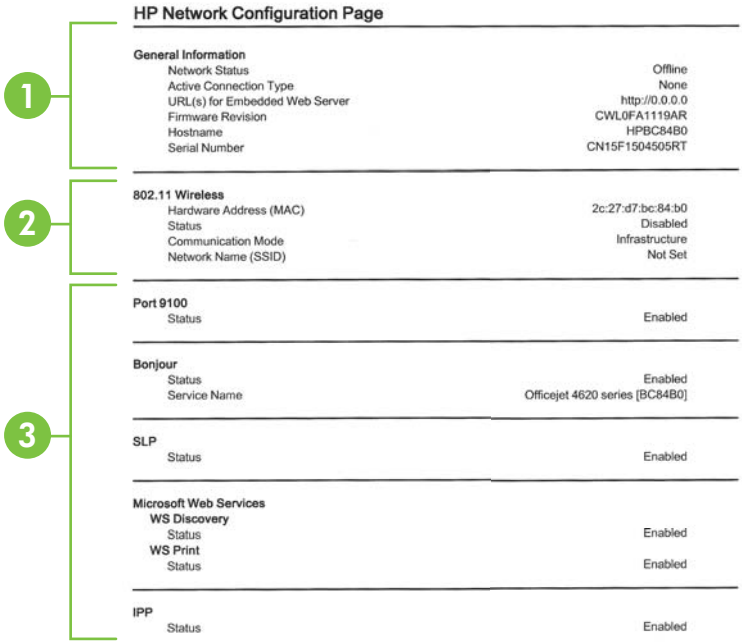

1. **Yleiset tiedot:** Näyttää verkon nykyistä tilaa ja aktiivista verkkoyhteystyyppiä koskevia tietoja sekä muita tietoja, esimerkiksi sisäisen verkkopalvelimen URL-osoitteen.
2. **802.11 Langaton:** Näyttää tietoja langattomasta verkkoyhteydestä, kuten palvelinnimen, IP-osoitteen, aliverkon peitteen, oletusyhdyskäytävän ja palvelimen.
3. **Muut asetukset:** Näyttää verkon lisäasetukset.
   - **Portti 9100**: Tulostin tukee raw IP -tulostusta TCP-portin 9100 kautta. Tämä tulostimessa oleva HP:n oma TCP/IP-portti on tulostuksen oletusportti. Sitä käytetään HP-ohjelmiston avulla (esimerkiksi HP:n vakioportti).
   - **IPP**: Internet Printing Protocol (IPP) on etätulostamiseen tarkoitettu perusverkkoprotokolla. Toisin kuin muut IP-pohjaiset protokollat, IPP tukee käyttäjien valvontaa, todentamismenetelmiä ja salakirjoitusta, jotka takaavat turvallisemman tulostamisen.
   - **Bonjour**: Bonjour-palveluja (jotka käyttävät mDNS- tai Multicast Domain Name System -palvelua) käytetään tavallisesti pienissä verkoissa IP-osoitteen ja nimen ratkaisemiseen (UDP-portin 5353 avulla) silloin, kun perinteinen DNS-palvelin ei ole käytössä.
   - **SLP**: Service Location Protocol -protokolla (SLP) on internetpohjainen protokolla, jonka avulla verkkosovellukset löytävät verkkopalvelut, niiden sijainnin ja määritykset yrityksen verkoista. Tämä protokolla yksinkertaistaa hakua ja verkkoresurssien, kuten tulostinten, verkkopalvelinten, faksien, videokameroiden, tiedostojärjestelmien, varmuuskopiointilaitteiden (nauha-asemat), tietokantojen, hakemistojen, postipalvelimien ja kalenterien käyttöä.
   - **Microsoftin Web-palvelut**: Ota käyttöön tai poista käytöstä tulostimen tukemat Microsoftin Web Services Dynamic Discovery (WS Discovery) -protokollat tai Microsoftin Web Services for Devices (WSD) Print -palvelut. Estä koneelle pääsy poistamalla käytöstä käyttämättömät tulostuspalvelut.

     Huomautus Lisätietoja WS Discovery- ja WSD Print -palveluista on osoitteessa www.microsoft.com.

HP-ohjelmiston poistaminen ja asentaminen uudelleen

Jos asennusta ei ole suoritettu loppuun tai jos olet kytkenyt USB-kaapelin tietokoneeseen ennen HP-ohjelmiston asennusnäytön kehotetta, saatat joutua poistamaan tulostimen mukana toimitetun HP-ohjelmiston ja asentamaan sen uudelleen. Pelkästään tulostimen sovellustiedostojen poistaminen tietokoneesta ei riitä.

Ohjelman poistaminen Windows-käyttöjärjestelmästä:

1. Valitse tietokoneen työpöydällä **Käynnistä**, **Asetukset**, **Ohjauspaneeli** ja sitten **Lisää tai poista sovellus**.

   - tai -

   Valitse **Käynnistä**, valitse **Ohjauspaneeli** ja kaksoisnapsauta siten **Ohjelmat ja ominaisuudet**.
2. Valitse tulostimen nimi ja napsauta sitten **Muuta/poista** tai **Poista asennus/muuta**.

   Noudata näytön ohjeita.
3. Irrota tulostimen kaapeli tietokoneesta.

4. Käynnistä tietokone uudelleen.

   Huomautus Tulostin on tärkeää irrottaa, ennen kuin käynnistät tietokoneen uudelleen. Älä liitä tulostinta tietokoneeseen, ennen kuin olet asentanut HP-ohjelmiston uudelleen.

5. Aseta HP-ohjelmiston CD-levy tietokoneen CD-asemaan ja käynnistä asennusohjelma.
6. Noudata näytön ohjeita.

Ohjelman poistaminen Macintosh-tietokoneesta:

1. Kaksoisosoita **HP Uninstaller** -kuvaketta (se löytyy kiintolevyn ylätason **Ohjelmat**-kansion **Hewlett-Packard**-kansiosta) ja valitse sitten **Jatka**.
2. Kun järjestelmä sitä pyytää, kirjoita järjestelmänvalvojan nimi ja salasana ja osoita **OK**.
3. Noudata näytön ohjeita.
4. Kun **HP Uninstaller** lopettaa, käynnistä tietokone uudestaan.

Tulostuspään huoltaminen

Jos tulostuksessa on ongelmia, syy voi olla tulostuspäässä. Suorita nämä toimet vain, jos sinua kehotetaan tekemään niin tulostuslaatuongelmien vuoksi.

Tarpeettomat kohdistus- ja puhdistustoimet voivat tuhlata mustetta ja lyhentää kasettien käyttöikää.

Tässä osassa käsitellään seuraavia aiheita:

- Tulostuspään puhdistaminen
- Tulostuspään kohdistaminen
- Tulostuslaaturaportin tulostaminen ja arvioiminen

Tulostuspään puhdistaminen

Jos tulosteessa on raitoja, siinä on vääriä värejä tai osa väreistä puuttuu, tulostuspää on ehkä puhdistettava.

Puhdistaminen sisältää kaksi vaihetta. Kukin vaihe kestää noin kaksi minuuttia. Kuhunkin vaiheeseen käytetään yksi paperiarkki ja kasvava mustemäärä. Tarkasta tulosteen laatu kunkin vaiheen jälkeen. Seuraava puhdistusvaihe kannattaa käynnistää vain siinä tapauksessa, että tulostuslaatu on huono.

Jos tulostuslaatu on huono kaikkien puhdistamisvaiheiden jälkeen, yritä kohdistaa tulostin. Jos tulostuslaatuongelma jatkuu vielä kohdistamisen ja puhdistamisen jälkeen, ota yhteys HP:n tukeen. Lisätietoja on kohdassa HP-tuki.

Huomautus Puhdistaminen kuluttaa mustetta, joten puhdista tulostuspää vain tarpeen mukaan. Puhdistaminen kestää enintään 3,5 minuuttia. Tämän aikana saattaa kuulua jonkin verran ääntä. Lisää paperia paperilokeroon, ennen kuin ryhdyt puhdistamaan tulostuspäätä. Lisätietoja on kohdassa Tulostusmateriaalin lisääminen.

Jos tulostinta ei sammuteta oikein, tämä voi aiheuttaa tulostusongelmia. Lisätietoja on kohdassa Tulostimen virran katkaiseminen.

Tulostuspään puhdistaminen ohjauspaneelista

1. Lisää pääsyöttölokeroon tavallista, käyttämätöntä A4-, Letter- tai Legal-kokoista paperia. Lisätietoja on kohdassa Vakiokokoisen tulostusmateriaalin lisääminen.
2. Paina aloitussivulla 🔧 (Asetukset) -painiketta.
3. Vieritä ja valitse oikealla olevilla painikkeilla **Työkalut** ja sen jälkeen **Puhdista tulostuspää**.

Tulostuspään puhdistaminen Työkaluryhmästä (Windows)

1. Lisää pääsyöttölokeroon tavallista, käyttämätöntä A4-, Letter- tai Legal-kokoista paperia. Lisätietoja on kohdassa Vakiokokoisen tulostusmateriaalin lisääminen.
2. Avaa Työkaluryhmä. Lisätietoja on kohdassa Avaa Työkaluryhmä.
3. Valitse **Laitepalvelut**-välilehdeltä **Puhdista tulostuspää** -tekstin vasemmalla puolella olevaa kuvaketta.
4. Noudata näytön ohjeita.

Tulostuspään puhdistaminen HP Utility -apuohjelmalla (Mac OS X)

1. Lisää pääsyöttölokeroon tavallista, käyttämätöntä A4-, Letter- tai Legal-kokoista paperia. Lisätietoja on kohdassa Vakiokokoisen tulostusmateriaalin lisääminen.
2. Avaa HP Utility -apuohjelma. Lisätietoja on kohdassa HP Utility (Mac OS X).
3. Kohdassa **Tieto ja tuki** osoita **Puhdista tulostuspää**.
4. Valitse **Puhdista** ja toimi näytön ohjeiden mukaan.

Tulostuspään puhdistaminen sisäisestä verkkopalvelimesta (EWS)

1. Lisää pääsyöttölokeroon tavallista, käyttämätöntä A4-, Letter- tai Legal-kokoista paperia. Lisätietoja on kohdassa Vakiokokoisen tulostusmateriaalin lisääminen.
2. Avaa sisäinen verkkopalvelin. Lisätietoja on kohdassa Sisäisen verkkopalvelimen avaaminen.
3. Napsauta **Työkalut**-välilehteä, ja napsauta sen jälkeen **Tulostuslaadun työkalut** -kohdassa **Apuohjelmat**.
4. Valitse **Puhdista tulostuspää** ja toimi näytön ohjeiden mukaan.

Tulostuspään kohdistaminen

Tulostin kohdistaa tulostuspään automaattisesti käyttöönoton aikana.

Voit käyttää tätä toimintoa, jos tulostimen tilasivun väripalkeissa on raitoja tai valkoisia viivoja tai jos tulosteiden laadussa on ongelmia.

Tulostuspään kohdistaminen ohjauspaneelin avulla

1. Lisää pääsyöttölokeroon tavallista, käyttämätöntä A4-, Letter- tai Legal-kokoista paperia. Lisätietoja on kohdassa Vakiokokoisen tulostusmateriaalin lisääminen.
2. Paina aloitussivulla 🔧 (Asetukset) -painiketta.
3. Vieritä ja valitse oikealla olevilla painikkeilla **Työkalut** ja sen jälkeen **Kohdista tulostin**.

Tulostuspään kohdistaminen Työkaluryhmän avulla (Windows)

1. Lisää pääsyöttölokeroon tavallista, käyttämätöntä A4-, Letter- tai Legal-kokoista paperia. Lisätietoja on kohdassa Vakiokokoisen tulostusmateriaalin lisääminen.
2. Avaa Työkaluryhmä. Lisätietoja on kohdassa Avaa Työkaluryhmä.
3. Valitse **Laitepalvelut**-välilehdeltä **Kohdista tulostuspäät** -tekstin vasemmalla puolella olevaa kuvaketta.
4. Noudata näytön ohjeita.

Tulostuspään kohdistaminen HP Utility -apuohjelmalla (Mac OS X)

1. Lisää pääsyöttölokeroon tavallista, käyttämätöntä A4-, Letter- tai Legal-kokoista paperia. Lisätietoja on kohdassa Vakiokokoisen tulostusmateriaalin lisääminen.
2. Avaa HP Utility -apuohjelma. Lisätietoja on kohdassa HP Utility (Mac OS X).
3. Valitse **Tiedot ja tuki** -osassa **Kohdista tulostuspää**.
4. Valitse **Kohdista** ja toimi näytön ohjeiden mukaan.

Tulostinpään kohdistaminen sisäisen verkkopalvelimen avulla (EWS)

1. Lisää pääsyöttölokeroon tavallista, käyttämätöntä A4-, Letter- tai Legal-kokoista paperia. Lisätietoja on kohdassa Vakiokokoisen tulostusmateriaalin lisääminen.
2. Avaa sisäinen verkkopalvelin. Lisätietoja on kohdassa Sisäisen verkkopalvelimen avaaminen.
3. Napsauta **Työkalut**-välilehteä, ja napsauta sen jälkeen **Tulostuslaadun työkalut** -kohdassa **Apuohjelmat**.
4. Valitse **Kohdista tulostuspää** ja toimi näytön ohjeiden mukaan.

Tulostuslaaturaportin tulostaminen ja arvioiminen

Tulostuslaadun ongelmilla voi olla monta syytä: ohjelmistoasetukset, heikkolaatuinen kuvatiedosto tai itse tulostusjärjestelmä. Jos et ole tyytyväinen tulosteiden laatuun, tulostuslaaturaportti voi auttaa sinua määrittämään, toimiiko tulostusjärjestelmä oikein.

Tässä osassa käsiteltävät aiheet:

- Tulostuslaaturaportin tulostaminen
- Tulostuslaaturaportin arviointi

Tulostuslaaturaportin tulostaminen

- **Ohjauspaneeli:** Paina aloitussivulla 🔧 (Asetukset) -painiketta. Vieritä ja valitse oikealla olevilla painikkeilla **Raportit** ja sen jälkeen **Tulostuslaaturaportti**.
- **Sisäinen verkkopalvelin:** Valitse **Työkalut**-välilehden **Apuohjelmat**-kohdasta **Tulostuslaadun työkaluryhmä** ja sitten **Tulostuslaaturaportti**-painike. (HP Deskjet Ink Advantage 4625 e-All-in-One series)
- **HP Utility (Mac OS X):**Napsauta **Tieto ja tuki** -osiossa kohtaa**Tulostuslaadun vianmääritys** ja valitse sen jälkeen **Tulosta**.

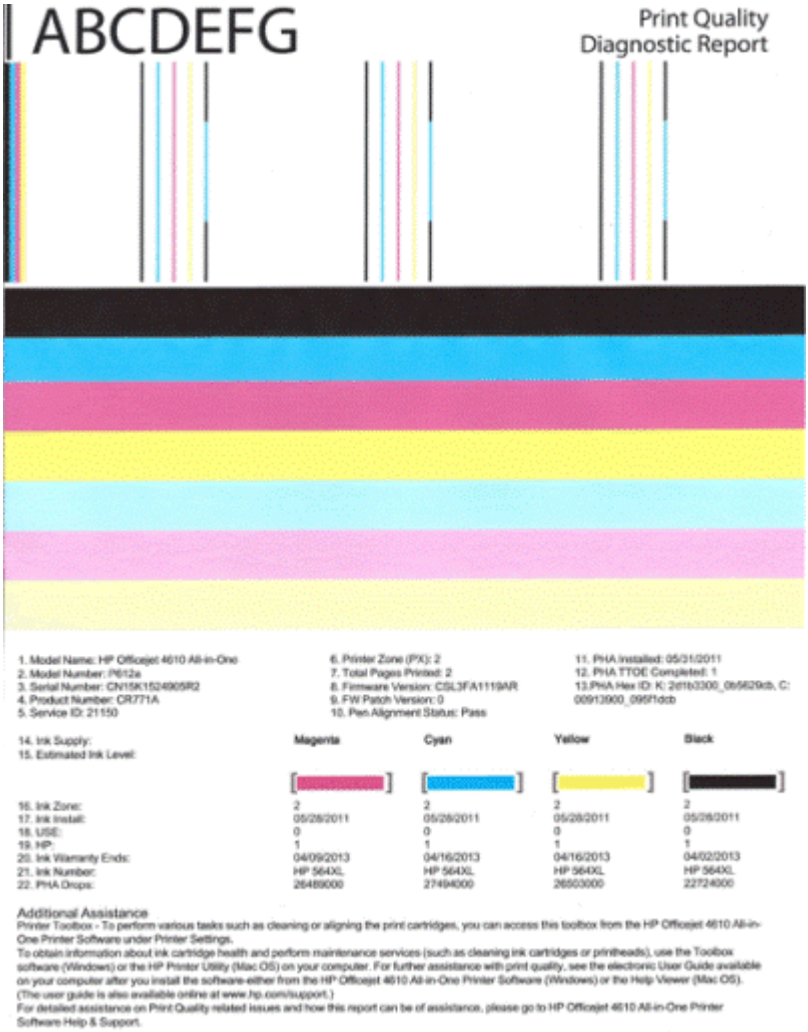

Tulostuslaaturaportin arviointi

Tässä osassa käsiteltävät aiheet:

- Mustemäärät
- Hyvät väriviivat
- Epätasaiset, juovaiset tai haalistuneet viivat
- Valkoisia juovia viivoissa
- Viivojen värit eivät ole tasaisia
- Suuri musta teksti
- Kohdistuskuviot
- Jos et näe mitään vikaa

Mustemäärät

▲ Tarkista mustetason ilmaisimet. Jos jokin mustetason ilmaisin näyttää, että muste on vähissä, saattaa olla tarpeen vaihtaa kyseinen mustekasetti.

Huomautus Mustetason varoitukset ja ilmaisimet ovat vain arvioita, joita voidaan käyttää suunnittelussa. Kun tuote ilmoittaa musteen olevan vähissä, uusi mustekasetti kannattaa pitää saatavilla, jotta mahdolliset tulostusviiveet voidaan välttää. Mustekasetteja ei tarvitse vaihtaa uusiin, ennen kuin tulostuslaadun heikkeneminen sitä edellyttää.

Hyvät väriviivat

Esimerkki hyvistä väriviivoista	kaikki seitsemän viivaa ovat tasavärisiä ja tarkkareunaisia, ja niiden väri on tasaista koko sivun mitalla. Tulostin toimii oikein.

▲ Katso sivun keskellä olevia väriviivoja. Väriviivoja pitäisi olla seitsemän. Väriviivoilla pitäisi olla tarkat reunat. Niiden pitäisi olla tasavärisiä (niissä ei saa olla mukana valkoista tai muita värejä). Värin pitäisi olla tasalaatuista koko viivan alueella. Väriviivat vastaavat tulostimessa olevia mustekasetteja seuraavasti:

Kohta	Kasetin väri
1	Musta mustekasetti
2	Syaani mustekasetti (sininen mustekasetti)
3	Magenta mustekasetti (punainen mustekasetti)
4	Keltainen mustekasetti

Epätasaiset, juovaiset tai haalistuneet viivat

Esimerkki huonoista väriviivoista	Yläviiva on epätasainen, juovainen tai haalistunut.

Esimerkki huonoista väriviivoista	Yläviiva on epätasainen toisesta päästä.

Jos jokin viivoista on epätasainen, juovainen tai haalistunut, toimi seuraavasti:

1. Tarkista, että tulostuskaseteissa on mustetta.
2. Poista juovaista viivaa vastaava kasetti ja tarkista, että se on kunnolla ilmattu. Lisätietoja on kohdassa Mustekasettien vaihtaminen.
3. Asenna kasetti uudestaan ja tarkista, että kaikkien kasettien salvat ovat kunnolla kiinni. Lisätietoja on kohdassa Mustekasettien vaihtaminen.
4. Puhdista tulostuspää. Lisätietoja on kohdassa Tulostuspään puhdistaminen.
5. Kokeile tulostaa uudestaan, tai tulosta tulostuslaaturaportti uudestaan. Jos laadussa on vielä ongelmia, mutta puhdistus auttoi ongelmaan, puhdista kasetti uudestaan.
6. Jos puhdistaminen ei auta ongelmaan, vaihda epätasaista viivaa vastaava kasetti.
7. Jos mustekasetin vaihtaminen ei ratkaise ongelmaa, ota yhteyttä HP:n tukeen. Tulostin saattaa olla huollon tarpeessa. Lisätietoja yhteyden ottamisesta HP:hen on kohdassa HP-tuki.

Toimi seuraavasti ehkäistääksesi ongelmat, jotka johtavat epätasaisiin viivoihin tulostuslaadun diagonostiikkaraportissa:

- Älä jätä avattuja mustekasetteja tulostimen ulkopuolelle pitkäksi aikaa.
- Odota, että sinulla on uusi kasetti valmiina, ennen kuin poistat vanhan mustekasetin tulostimesta.

Valkoisia juovia viivoissa

Jos väriviivoissa on valkoisia juovia, toimi seuraavasti:

Valkoiset raidat	Tulostuslaadun viivoissa on valkoisia viivoja

1. Jos tulostuslaadun diagnostiikkaraportissa lukee **PHA TTOE = 0**, kohdista tulostin. Lisätietoja on kohdassa Tulostuspään kohdistaminen.
2. Jos PHA TTOE ei ole 0 tai kohdistus ei auta ongelmaan, puhdista tulostuspää. Lisätietoja on kohdassa Tulostuspään puhdistaminen.
3. Tulosta uusi tulostuslaadun diagnostiikkaraportti. Jos juovat ovat vielä näkyvissä, mutta puhdistus on auttanut ongelmaan, yritä puhdistaa tulostuspää uudestaan. Jos juovia esiintyy enemmän, ota yhteyttä HP:n tukeen. Tulostin saattaa olla huollon tarpeessa. Lisätietoja yhteyden ottamisesta HP:hen on kohdassa HP-tuki.

Viivojen värit eivät ole tasaisia

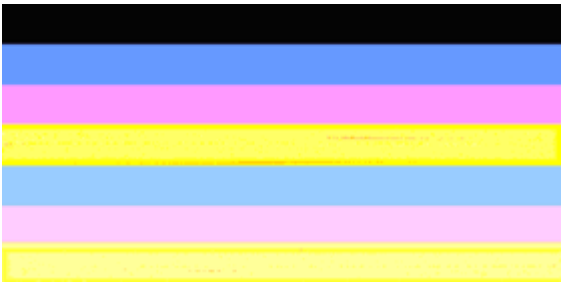

Tulostuslaadun viivat eivät ole tasaisia	Viivoissa on vaaleampia ja tummempia osia.

Jos jokin viivojen väreistä ei ole tasainen, toimi seuraavasti:

1. Jos tulostinta on kuljetettu korkealla merenpinnasta, puhdista tulostuspää.
2. Jos tulostinta ei ole kuljetettu viime aikoina, tulosta uusi tulostuslaadun diagnostiikkaraportti. Tämä kuluttaa vähemmän mustetta kuin tulostuspään puhdistus. Mikäli uuden raportin tulostus ei auta ongelmaan, puhdista tulostuspää.
3. Tulosta uusi tulostuslaadun diagnostiikkaraportti. Jos värit vaikuttavat paremmilta, puhdista tulostuspää uudestaan. Jos värien laatu heikkenee yhä, ota yhteyttä HP:n tukeen. Tulostin saattaa olla huollon tarpeessa. Lisätietoja yhteyden ottamisesta HP:hen on kohdassa HP-tuki.

Suuri musta teksti

Katso väripalkkien yläpuolella olevaa suurikokoista tekstiä. **I ABCDEFG** Kirjainten tulee olla terävät ja selvät. Jos teksti ei ole terävää, kohdista tulostin. Jos tekstissä on juovia tai mustetahroja, puhdista tulostuspää. Lisätietoja on kohdassa Tulostuspään puhdistaminen.

Esimerkki hyvästä suurikokoisesta fonttityypistä	Kirjaimet ovat teräviä ja selkeitä – tulostin toimii oikein.

Esimerkki huonosta suurikokoisesta fonttityypistä	Kirjaimet ovat epätasaisia. Kohdista tulostin.

Esimerkki huonosta suurikokoisesta fonttityypistä	Kirjaimet ovat tuhruisia – puhdista tulostuspää ja tarkista, onko paperi rullalla. Voit ehkäistä käpristymistä säilyttämällä kaikki paperit tasaisesti suljettavassa pussissa.

Esimerkki huonosta suurikokoisesta fonttityypistä	Kirjaimet ovat epätasaisia toisesta reunasta – puhdista tulostuspää. Jos tämä virhe esiintyy, kun olet asentanut uuden mustan mustekasetin, tulostimen automaattiset huoltotoimet voivat selvittää ongelman parissa päivässä, mikä kuluttaa vähemmän mustetta kuin tulostuspään puhdistus.

Kohdistuskuviot

Jos väriviivat ja suurikokoinen teksti näyttävät hyviltä ja mustekasetit eivät ole tyhjiä, tarkista väriviivojen yläpuolella olevat kohdistuskuviot.

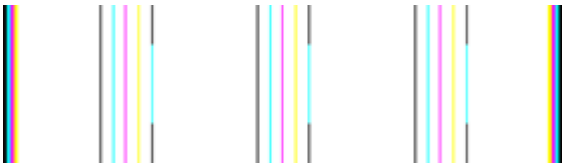

Esimerkki hyvästä kohdistuskuviosta	Viivat ovat suoria.

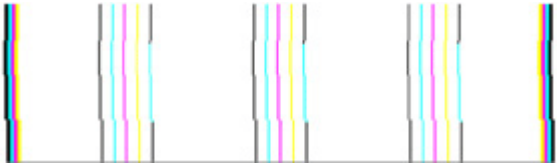 Esimerkki huonosta kohdistuskuviosta	Viivat ovat epätasaisia. Kohdista tulostin. Jos tämä ei auta, ota yhteyttä HP:hen. Lisätietoja yhteyden ottamisesta HP:hen on kohdassa HP-tuki.

Jos et näe mitään vikaa

Jos tulostuslaaturaportissa ei ilmene vikoja, tulostusjärjestelmä toimii oikein. Ei ole mitään syytä vaihtaa tarvikkeita tai huollattaa tulostinta, sillä ne toimivat oikein. Jos tulostuslaadussa on yhä ongelmia, tässä on muutamia muita seikkoja, jotka voit tarkistaa:

- Tarkista paperi.
- Tarkista tulostusasetukset.
- Varmista, että kuvan tarkkuus on riittävä.
- Jos ongelma näyttää rajoittuvan tulosteen reunassa olevaan kaistaan, käytä HP-ohjelmistoa tai jotain muuta ohjelmistosovellusta ja käännä kuvaa 180 astetta. Ongelma ei ehkä näy tulosteen toisessa päässä.

Tukosten poistaminen

Toisinaan materiaali aiheuttaa tulostuksen aikana tukoksen.

Tässä osassa käsitellään seuraavia aiheita:

- Paperitukosten poistaminen
- Paperitukosten ehkäiseminen

Paperitukosten poistaminen

Paperitukos voi sattua joko tulostimen sisällä tai automaattisessa asiakirjansyöttölaitteessa.

Voit poistaa paperitukoksen seuraavasti.

Tukoksen poistaminen tulostimesta

1. Poista kaikki tulosteet tulostelokerosta.
2. Avaa mustekasettilokeron luukku ja poista tulostimen kansi.

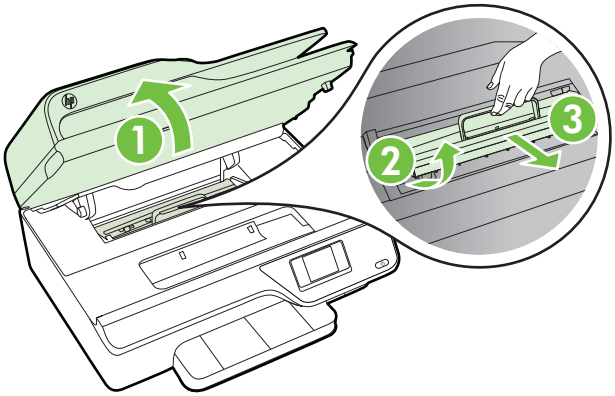

3. Etsi juuttunut tulostusmateriaali tulostimen sisältä, tartu siihen molemmilla käsillä ja vedä sitä itseäsi kohti.

   ⚠ **Varoitus** Jos paperi repeytyy, kun vedät sitä ulos telojen välistä, poista tulostimeen mahdollisesti jääneet paperinpalat telojen ja rullien välistä. Jos et poista kaikkia paperinpaloja tulostimesta, syntyy uusia paperitukoksia.

4. Laita tulostimen kansi paikalleen ja sulje sitten mustekasettilokeron luukku.

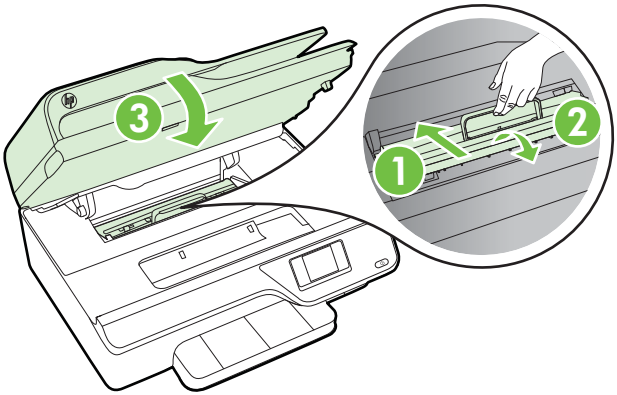

5. Käynnistä tulostin (jos se on sammutettuna) ja tulosta työ uudelleen.

Paperitukoksen poistaminen asiakirjansyöttölaitteesta

1. Nosta automaattisen asiakirjansyöttölaitteen kansi.

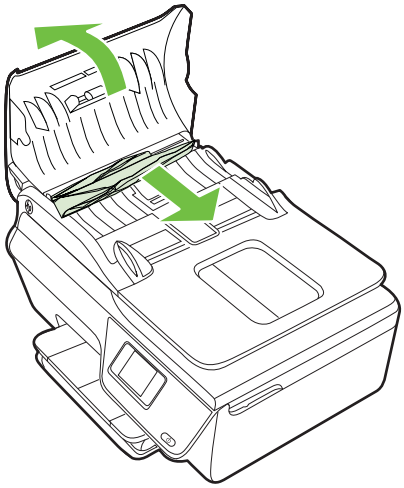

2. Nosta automaattisen asiakirjansyöttölaitteen etuosassa olevaa vipua.
3. Vedä paperi varovasti ulos telojen välistä.

   ⚠ **Varoitus** Jos paperi repeytyy, kun vedät sitä ulos telojen välistä, poista tulostimesta telojen ja rullien väliin mahdollisesti jääneet paperinpalat. Jos et poista kaikkia paperinpaloja tulostimesta, syntyy uusia paperitukoksia.

4. Sulje automaattisen asiakirjansyöttölaitteen kansi painamalla sitä alas kunnes se lukkiutuu paikoilleen.

Paperitukosten ehkäiseminen

Voit ehkäistä paperitukoksia noudattamalla seuraavia ohjeita.

- Poista tulostuneet paperit tulostelokerosta riittävän usein.
- Varmista, että tulostusmateriaalissa ei ole ryppyjä, taitoksia tai muita vikoja.
- Säilytä käyttämättömät paperiarkit tasaisella alustalla suljettavassa pakkauksessa, jotta ne eivät käpristy tai rypisty.
- Älä käytä paperia, joka on tulostimelle liian paksu tai ohut.
- Varmista, että lokeroihin on lisätty paperia oikein ja etteivät ne ole liian täynnä. Lisätietoja on kohdassa Tulostusmateriaalin lisääminen.
- Varmista, että paperi on tasaisesti syöttölokerossa eivätkä paperin reunat ole taittuneet tai revenneet.
- Älä aseta asiakirjojen syöttölokeroon liikaa paperia. Lisätietoa automaattiseen asiakirjansyöttölaitteeseen syötettävien arkkien suurimmasta sallitusta määrästä on kohdassa Tulostusmateriaalien tiedot.
- Älä aseta eri paperityyppejä tai -kokoja syöttölokeroon yhtaikaa. Koko syöttölokerossa olevan paperipinon tulee olla samaa kokoa ja tyyppiä.

- Siirrä syöttölokeron paperinleveysohjaimet tiiviisti paperipinon reunoja vasten. Varmista, että paperinleveysohjaimet eivät taivuta syöttölokerossa olevia papereita.
- Älä työnnä paperia liian pitkälle syöttölokeroon.
- Käytä tulostimelle suositeltuja paperityyppejä. Lisätietoja on kohdassa Tulostusmateriaalien tiedot.
- Jos tulostimen paperi on loppumassa, anna tulostimen paperin loppua ennen kuin lisäät paperia. Älä yritä lisätä paperia, kun tulostin yrittää syöttää arkkia.
- Varmista, että tulostin on puhdistettu. Lisätietoja on kohdassa Tulostimen kunnossapito.

A Tekniset tiedot

Tässä osassa käsitellään seuraavia aiheita:

- Takuutiedot
- Tulostimen tekniset tiedot
- Tietoja säännöksistä
- Tuotteen ympäristöohjelma
- Kolmansien osapuolten lisenssit

Takuutiedot

Tässä osassa käsitellään seuraavia aiheita:

- Hewlett-Packardin rajoitettu takuu
- Mustekasetin takuutiedot

Hewlett-Packardin rajoitettu takuu

HP-tuote	Rajoitettu takuuaika
Ohjelmiston tallennusväline	90 päivää
Tulostin	1 vuosi
Tulostus- tai mustekasetit	Siihen asti, kunnes HP:n muste on kulunut loppuun tai kasettiin merkitty takuuajankohta on umpeutunut, aiempi näistä kahdesta. Tämä takuu ei kata HP-tuotteita, jotka on täytetty, valmistettu uudelleen, kunnostettu, joita on käytetty väärin tai joita on jollain tavalla muutettu.
Tulostuspäät (koskee vain sellaisia tuotteita, joissa on asiakkaan vaihdettavissa olevia tulostuspäitä)	1 vuosi
Lisälaitteet	1 vuosi, ellei toisin mainittu

A. Rajoitetun takuun kattavuus
1. Hewlett-Packard (HP) takaa loppukäyttäjälle, että edellä mainituissa HP-tuotteissa ei ole materiaali- tai valmistusvirheitä takuuaikana, jonka lasketaan alkavan siitä päivästä, kun asiakas on ostanut tuotteen.
2. HP-ohjelmatuotteen rajoitettu takuu koskee ainoastaan ohjekirjoissa määritettyjen toimintojen suorittamiseen liittyviä ongelmia. HP ei takaa sitä, että HP-tuotteet toimivat keskeytyksettä tai että niissä ei ole virheitä.
3. HP:n rajoitettu takuu kattaa ainoastaan tuotteen tavanomaisen käytön yhteydessä ilmenevät viat. Takuu ei kata ongelmia, joiden syynä on esimerkiksi
   a. virheellinen käyttö tai muokkaaminen
   b. muiden valmistajien kuin HP:n toimittamat ohjelmistot, välineet, osat tai tarvikkeet
   c. muu kuin tuotteen teknisissä tiedoissa mainittu käyttö
   d. luvaton muokkaaminen tai väärinkäyttö.
4. Muun valmistajan kuin HP:n toimittaman kasetin tai uudelleentäytetyn kasetin käyttö ei vaikuta HP:n tulostintuotteita koskevaan asiakastakuuseen tai asiakkaan kanssa tehtävän HP-tukipalvelusopimuksen ehtoihin. Jos kuitenkin tulostimen virhetoiminto tai vahingoittuminen johtuu muun valmistajan kuin HP:n kasetin tai uudelleentäytetyn kasetin tai vanhentuneen mustekasetin käytöstä, HP laskuttaa normaalin aika- ja materiaalihinnastonsa mukaan tulostimen huollosta kyseisen virhetoiminnon tai vahingoittumisen vuoksi.
5. Jos HP:lle ilmoitetaan jonkin HP:n takuun piiriin kuuluvan tuotteen viasta takuuaikana, HP joko korjauttaa tai korvaa viallisen tuotteen harkintansa mukaan.
6. Jos HP ei kykene korjaamaan tai korvaamaan HP:n takuun piiriin kuuluvaa viallista tuotetta, HP hyvittää sen hankintahinnan kohtuullisen ajan kuluessa vikailmoituksen tekemisestä.
7. HP korjaa, korvaa tai hyvittää viallisen tuotteen vasta sitten, kun asiakas on palauttanut tuotteen HP:lle.
8. Korvaavat tuotteet voivat olla joko uusia tai uuden veroisia, ja ne ovat vähintään yhtä tehokkaita kuin korvatut tuotteet.
9. HP:n tuotteet saattavat sisältää suorituskyvyltään uusia vastaavia, uudelleenvalmistettuja osia tai materiaaleja.
10. HP:n rajoitettu takuu on voimassa kaikissa maissa ja kaikilla alueilla, missä HP vastaa kyseisen takuutuotteen jakelusta. Lisätakuupalveluja, kuten asennuspalveluja, koskevia sopimuksia on saatavissa mistä tahansa valtuutetusta HP-palveluyrityksestä, jossa HP tai sen valtuuttama maahantuoja myy kyseistä tuotetta.

B. Takuun rajoitukset

HP TAI SEN KOLMANNEN OSAPUOLEN TOIMITTAJAT EIVÄT LUPAA PAIKALLISEN LAIN SALLIMISSA RAJOISSA MITÄÄN MUUTA HP-TUOTTEITA KOSKEVAA TAKUUTA TAI EHTOA JOKO SUORAAN TAI EPÄSUORASTI. HP JA SEN KOLMANNEN OSAPUOLEN TOIMITTAJAT TORJUVAT PÄTEMÄTTÖMINÄ NIMENOMAISESTI OLETETUT TAKUUT TAI VASTUUT, JOTKA KOSKEVAT TUOTTEEN MARKKINOITAVUUTTA, TYYDYTTÄVÄÄ LAATUA JA SOVELTUVUUTTA TIETTYYN TARKOITUKSEEN.

C. Vastuun rajoitus
1. Takuuehdoissa kuvattu korvaus on ainoa asiakkaan saama korvaus, ellei paikallisesta lainsäädännöstä muuta johdu.
2. NÄISSÄ TAKUUEHDOISSA MAINITTUJA VELVOITTEITA LUKUUN OTTAMATTA HP TAI JOKIN MUU OHJELMISTOTALO EI OLE MISSÄÄN TAPAUKSESSA VASTUUSSA VÄLITTÖMÄSTÄ, VÄLILLISESTÄ, ERITYISESTÄ, SEURAUKSEEN PERUSTUVASTA TAI MUUSTA VAHINGOSTA (MUKAAN LUKIEN MENETETTY VOITTO) RIIPPUMATTA SIITÄ, MIHIN KORVAUSVASTUU PERUSTUU.

D. Paikallinen laki
1. Takuuehdot antavat asiakkaalle tietyt lainsäädäntöön perustuvat oikeudet. Asiakkaalla voi olla muita oikeuksia, jotka vaihtelevat Yhdysvaltojen eri osavaltioissa, Kanadan eri provinsseissa ja muissa maissa muualla maailmassa.
2. Jos takuuehdot ovat ristiriidassa paikallisen lainsäädännön kanssa, ne on saatettava yhdenmukaiseksi kyseisen lainsäädännön kanssa. Kyseisen paikallisen lainsäädännön nojalla joitakin näiden takuuehtojen rajoituksia ei voida soveltaa asiakkaaseen. Yhdysvaltojen ja muiden maiden viranomaiset voivat esimerkiksi
   a. määrätä, etteivät takuusopimuksessa mainitut vastuuvapaudet ja rajoitukset saa rajoittaa kuluttajan lainmukaisia oikeuksia (esim. Iso-Britannia)
   b. estää valmistajaa muilla tavoin asettamasta tällaisia rajoituksia
   c. myöntää asiakkaalle muita takuuoikeuksia, määrittää oletetun takuun ajan, josta valmistaja ei voi vapautua, tai rajoittaa oletettujen takuiden aikaa.
3. TÄSSÄ TAKUUILMOITUKSESSA ESITETYT TAKUUEHDOT EIVÄT SULJE POIS, RAJOITA TAI MUUTA ASIAKKAAN OIKEUKSIA, PAITSI LAIN SALLIMASSA LAAJUUDESSA, VAAN NIITÄ SOVELLETAAN NIIDEN PAKOLLISTEN LAKIMÄÄRÄISTEN OIKEUKSIEN LISÄKSI, JOTKA KOSKEVAT HP-TUOTTEEN MYYNTIÄ ASIAKKAALLE.

HP:n takuu

Hyvä asiakkaamme,

oheisesta luettelosta löydätte yhteystiedot valmistajan takuusta vastaavaan HP:n edustajaan maassanne.

Teillä voi olla oikeus esittää takuun lisäksi vaatimuksia myös lain nojalla. Valmistajan takuu ei rajoita lakiin perustuvia oikeuksianne.

Suomi: Hewlett-Packard Oy, Piispankalliontie, FIN-02200 Espoo

Mustekasetin takuutiedot

HP-kasetin takuu on voimassa silloin, kun tuotetta käytetään HP-tulostuslaitteessa, johon se on tarkoitettu. Tämä takuu ei koske HP:n mustetuotteita, joita on täytetty uudelleen, rakennettu uudelleen, kunnostettu tai käytetty ja käsitelty virheellisesti.

Takuuaikana tuotteen takuu on voimassa niin kauan kuin HP:n mustetta riittää, ja takuun päättymispäivää ei ole saavutettu. Takuun päättymispäivä, VVVV-KK-muodossa, on merkitty tuotteeseen seuraavasti:

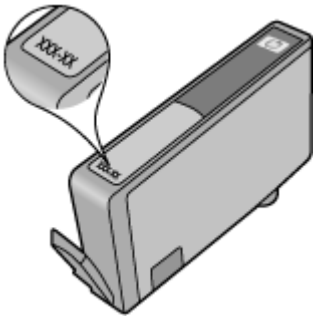

Hewlett-Packard:n rajoitetun takuun lauseketta koskevat lisätiedot ovat kohdassa Hewlett-Packardin rajoitettu takuu.

Tulostimen tekniset tiedot

Tässä osassa käsitellään seuraavia aiheita:

- Fyysiset tiedot
- Tuotteen ominaisuudet ja kapasiteetti
- Suorittimen ja muistin tekniset tiedot
- Järjestelmävaatimukset
- Verkkoyhteyskäytäntöjen tiedot
- Sisäisen verkkopalvelimen tiedot
- Tulostusmateriaalien tiedot
- Tulostuksen tiedot
- Kopioinnin tekniset tiedot
- Faksin tekniset tiedot
- Skannauksen tekniset tiedot
- HP ePrint -palvelun tekniset tiedot (HP Deskjet Ink Advantage 4625 e-All-in-One series)
- HP-verkkosivuston tekniset tiedot
- Käyttöympäristöä koskevat tekniset tiedot
- Sähköä koskevat tekniset tiedot
- Melua koskevat tekniset tiedot

Fyysiset tiedot

Tulostimen koko (leveys x korkeus x syvyys)

450 x 205 x 355 mm (17,7 x 8,1 x 14,0 tuumaa)

Tulostimen paino (tulostustarvikkeet mukaan luettuina)

6,2 kg

Tuotteen ominaisuudet ja kapasiteetti

Ominaisuus	Kapasiteetti
Liitettävyys	• USB 2.0 high speed • Langaton 802.11b/g/n [1](HP Deskjet Ink Advantage 4625 e-All-in-One series) [1] Tämä tuote tukee 2,4 GHz:n 802.11n-taajuutta.
Mustekasetit	Neljä mustekasettia (oma mustalle, syaanille, keltaiselle ja magentalle värille) **Huomautus** Kaikkia mustekasetteja ei tueta kaikissa maissa eikä kaikilla alueilla.
Tarvikkeiden riittoisuus	Lisätietoja mustekasettien kestosta on osoitteessa www.hp.com/go/learnaboutsupplies/.
Tulostimen kielet	HP PCL 3 GUI
Kirjasintuki	US-fontit: CG Times, CG Times Italic, Universe, Universe Italic, Courier, Courier Italic, Letter Gothic, Letter Gothic Italic.
Tulostuskapasiteetti	Enintään 3 000 sivua kuussa

(jatkoa)

Ominaisuus	Kapasiteetti
Tulostimen ohjauspaneelin tukemat kielet Kielivalikoima vaihtelee maan tai alueen mukaan.	Arabia, bulgaria, kroatia, tsekki, tanska, hollanti, englanti, suomi, ranska, saksa, kreikka, unkari, italia, japani, korea, norja, puola, portugali, romania, venäjä, yksinkertaistettu kiina, slovakki, sloveeni, espanja, ruotsi, perinteinen kiina, turkki.

Suorittimen ja muistin tekniset tiedot

Tulostimen suoritin

ARM R4

Tulostimen muisti

128 Mt sisäistä RAM-muistia

Järjestelmävaatimukset

Huomautus Uusimmat tiedot tuetuista käyttöjärjestelmistä ja järjestelmävaatimuksista ovat osoitteessa www.hp.com/go/customercare.

Käyttöjärjestelmän yhteensopivuus

- Windows XP Service Pack 2 ja Service Pack 3 (32-bittinen) (Professional Edition ja Home Edition), Windows Vista Service Pack 2 (32-bittinen ja 64-bittinen), Windows 7 Service Pack 0 ja Service Pack 1 (32-bittinen ja 64-bittinen)
- Mac OS X v10.5.8, v10.6, v10.7
- Linux (Lisätietoja on osoitteessa http://hplipopensource.com/hplip-web/index.html.)

Järjestelmän vähimmäisvaatimukset

- Microsoft® Windows® 7: 1 GHz:n 32-bittinen (x86) tai 64-bittinen (x64) suoritin 2 Gt kiintolevytilaa, CD-ROM-/DVD-asema tai internet-yhteys, USB-portti; Microsoft® Internet Explorer
- Microsoft Windows Vista®: 800 MHz:n 32-bittinen (x86) tai 64-bittinen (x64) suoritin 2 Gt kiintolevytilaa, CD-ROM-/DVD-asema tai internet-yhteys, USB-portti; Microsoft® Internet Explorer
- Microsoft® Windows XP Service Pack 2 tai uudempi (vain 32-bittinen): Mikä tahansa Intel Pentium II-, Celeron- tai muu yhteensopiva suoritin; vähintään 233 MHz; 750 Mt kiintolevytilaa, CD-ROM-/DVD-asema tai internet-yhteys, USB-portti, Microsoft® Internet Explorer 6 tai uudempi
- Mac OS X v10.5.8, v10.6 tai v10.7: PowerPC G4-, G5- tai Intel Core -suoritin, 900 Mt vapaata kiintolevytilaa, CD-ROM-/DVD-asema tai internet-yhteys, USB-portti

Verkkoyhteyskäytäntöjen tiedot

Yhteensopivat verkkoprotokollat

TCP/IP

Verkon hallinta

Sisäinen verkkopalvelin (Mahdollisuus määrittää ja hallinnoida verkkotulostimia)

Sisäisen verkkopalvelimen tiedot

Vaatimukset

- TCP/IP-pohjainen verkko (IPX/SPX-pohjaisia verkkoja ei tueta)
- Verkkoselain (joko Microsoft Internet Explorer 7.0 tai uudempi, Mozilla Firefox 3.0 tai uudempi, Safari 3.0 tai uudempi tai Google Chrome 5.0 tai uudempi)
- Verkkoyhteys (ei voi käyttää tulostimella, joka on yhdistetty tietokoneeseen USB-kaapelilla)
- Internet-yhteys (joitakin ominaisuuksia varten).

Huomautus Sisäisen verkkopalvelimen voi avata ilman internet-yhteyttä. Jotkin ominaisuudet eivät kuitenkaan ole tällöin käytössä.

Huomautus Sisäisen verkkopalvelimen on oltava samalla puolella palomuuria kuin tulostin.

Tulostusmateriaalien tiedot

Näiden taulukkojen avulla voit määrittää oikeat tulostusmateriaalit, joita voit käyttää omassa tulostimessasi, ja määrittää, mitkä ominaisuudet ovat käytettävissä eri tulostusmateriaalien kanssa.

- Yhteensopivien tulostusmateriaalien tiedot
- Vähimmäisreunojen asettaminen

Yhteensopivien tulostusmateriaalien tiedot

Taulukkojen avulla voit määrittää tulostimellesi oikeat tulostusmateriaalit ja sen, mitkä ominaisuudet ovat käytettävissä valitsemasi tulostusmateriaalin kanssa.

- Tuetut koot
- Tietoja tuetuista tulostusmateriaaleista ja niiden painoista

Tuetut koot

Materiaalin koko	Syöttölokero	Automaattinen asiakirjansyöttölaite
Tulostusmateriaalin vakiokoot		
Letter (216 x 279 mm; 8,5 x 11 tuumaa)*	✔	✔
Legal (216 x 356 mm; 8,5 x 14 tuumaa)	✔	✔
A4 (210 x 297 mm; 8,3 x 11,7 tuumaa)*	✔	✔
Executive (184 x 267 mm; 7,25 x 10,5 tuumaa)	✔	✔
B5 (JIS) (182 x 257 mm; 7,17 x 10,12 tuumaa)	✔	✔
B5 (ISO) (176 x 250 mm; 6,9 x 9,8 tuumaa)	✔	
A5 (148 x 210 mm; 5,8 x 8,3 tuumaa)	✔	✔
Cabinet (120 x 165 mm; 4,7 x 6,5 tuumaa)	✔	
Kirjekuoret		
Kirjekuori numero 10 (105 x 241 mm; 4,12 x 9,5 tuumaa)	✔	

(jatkoa)

Materiaalin koko	Syöttölokero	Automaattinen asiakirjansyöttölaite
Monarch-kirjekuori (98 x 191 mm; 3,88 x 7,5 tuumaa)	✔	
DL-kirjekuori (110 x 220 mm; 4,3 x 8,7 tuumaa)	✔	
C5-kirjekuori (162 x 229 mm; 6,4 x 9 tuumaa)	✔	
Kortit		
Arkistokortti (76,2 x 127 mm; 3 x 5 tuumaa)	✔	
Arkistokortti (102 x 152 mm; 4 x 6 tuumaa)	✔	
Arkistokortti (127 x 203 mm; 5 x 8 tuumaa)	✔	
A6-kortti (105 x 148,5 mm; 4,13 x 5,83 tuumaa)*	✔	
Hagaki** (100 x 148 mm; 3,9 x 5,8 tuumaa)	✔	
Reunaton Hagaki** (100 x 148 mm; 3,9 x 5,8 tuumaa)	✔	
Ofuku Hagaki** (200 x 148 mm; 7,8 x 5,8 tuumaa)	✔	
Valokuvatulostusmateriaali		
Valokuvamateriaali (102 x 152 mm; 4 x 6 tuumaa)*	✔	
Valokuvamateriaali (5 x 7 tuumaa)*	✔	
Valokuvamateriaali (8 x 10 tuumaa)*	✔	
Valokuvamateriaali (8,5 x 11 tuumaa)	✔	
Valokuvapaperi (89 x 127 mm; 3,5 x 5 tuumaa)*	✔	
Valokuva 2L (127 x 178 mm)*	✔	
13 x 18 cm*	✔	
Repäisyliuskallinen 4 x 6 (102 x 152 mm; 4 x 6 tuumaa)*	✔	
10 x 15 cm*	✔	
Repäisyliuskallinen 10 x 15 cm*	✔	
3,5 x 5 tuumaa*	✔	

* Näitä kokoja voidaan käyttää reunattomassa tulostuksessa.

** Tulostin on yhteensopiva vain Japanin postin tavallisen ja mustesuihkukäyttöön tarkoitetun Hagaki-paperin kanssa. Se ei ole yhteensopiva Japanin postin Photo Hagaki -tulostusmateriaalin kanssa.

Huomautus Tätä tulostinta ei voi käyttää mukautettujen materiaalikokojen tulostamiseen.

Tietoja tuetuista tulostusmateriaaleista ja niiden painoista

Lokero	Tyyppi	Paino	Kapasiteetti
Syöttölokero	Paperi	60–105 g/m^2 (16–28 paunan kova asiakirjapaperi)	Enintään 80 arkkia tavallista paperia (10 mm:n tai 0,39 tuuman pino)
	Valokuvatulostusmateriaali	250 g/m^2 (66–28 paunan kova asiakirjapaperi)	Enintään 30 arkkia (10 mm:n tai 0,39 tuuman pino)
	Tarrat		Enintään 25 arkkia (10 mm:n tai 0,39 tuuman pino)
	Kirjekuoret	75–90 g/m^2 (20–24 paunan kova asiakirjapaperi)	Enintään 15 arkkia (10 mm:n tai 0,39 tuuman pino)
	Kortit	Enintään 200 g/m^2 (110 paunan hakemistokortti)	Enintään 40 korttia (10 mm:n tai 0,39 tuuman pino)
Tulostelokero	Kaikki tuetut tulostusmateriaalit		Enintään 20 arkkia tavallista paperia (tekstitulostus)
Automaattinen asiakirjansyöttölaite	Paperi	60–75 g/m^2 (16–20 paunan kova asiakirjapaperi)	35 arkkia

Vähimmäisreunojen asettaminen

Asiakirjan marginaalien tulee vastata seuraavia marginaaleja pystyasennossa (tai olla niitä suurempia).

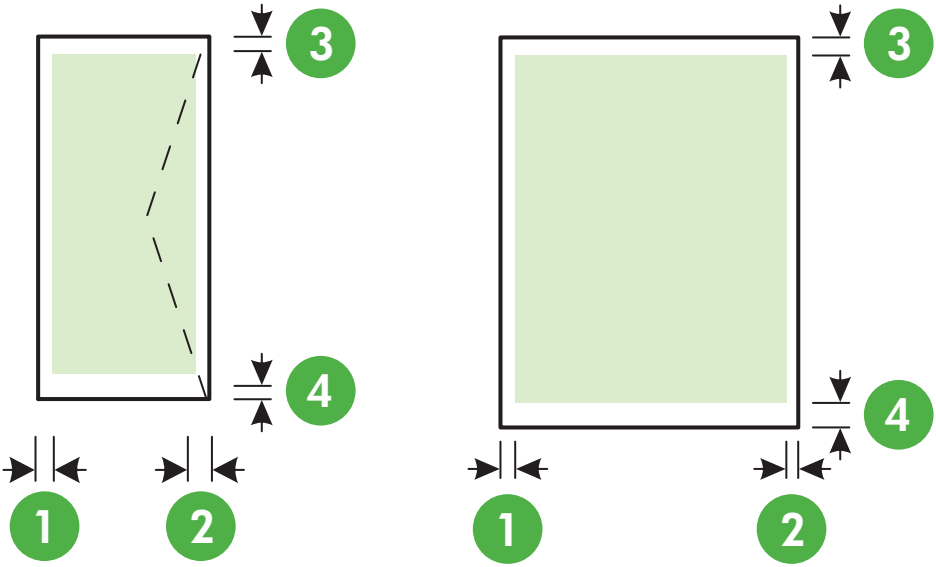

Tulostusmateriaalit	(1) Vasen marginaali	(2) Oikea marginaali	(3) Ylämarginaali	(4) Alamarginaali
Yhdysvaltalainen Letter Yhdysvaltalainen Legal A4 Yhdysvaltalainen Executive B5 A5 Kortit Valokuvatulostusmateriaali	3,2 mm (0,125 tuumaa)	3,2 mm (0,125 tuumaa)	3,2 mm (0,125 tuumaa)	3,2 mm (0,125 tuumaa)
Kirjekuoret	3,2 mm (0,125 tuumaa)	3,2 mm (0,125 tuumaa)	3,2 mm (0,125 tuumaa)	14,9 mm (0,586 tuumaa)

Huomautus Tätä tulostinta ei voi käyttää mukautettujen materiaalikokojen tulostamiseen.

Tulostuksen tiedot

- Tulostusnopeudet vaihtelevat asiakirjan monimutkaisuuden mukaan.
- Tulostustarkkuus
  - Tulostustarkkuus (musta)
    Enimmillään 600 x 600 dpi pigmentoidulla mustalla musteella
  - Tulostustarkkuus (väri)
    Enimmillään 4800 x 1200 dpi:a optimoitu HP Advanced Photo Paper -valokuvapaperille 1200 x 1200 dpi:n syötteellä

Kopioinnin tekniset tiedot

- Kopiointinopeus vaihtelee mallin ja asiakirjan monimutkaisuuden mukaan
- Digitaalinen kuvankäsittely
- Enimmillään 99 kopioita alkuperäisestä
- Digitaalinen zoomaus: 25-400%
- Sovita sivulle

Faksin tekniset tiedot

- Helppokäyttöiset mustavalkoisten ja värillisten faksien faksaustoiminnot
- Korkeintaan 99 pikavalintaa.
- Jopa 99 sivun muisti (perustuu ITU-T nro 1 -testikuvaan normaalilla tarkkuudella). Monimutkaiset sivut ja suuri tarkkuus lisäävät lähetysaikaa ja vaativat enemmän muistia.
- Faksin manuaalinen lähettäminen ja vastaanottaminen
- Automaattinen varatun numeron uudelleenvalinta enintään viisi kertaa (vaihtelee maittain)
- Automaattinen uudelleenvalinta enintään kaksi kertaa, jos numero ei vastaa (vaihtelee maittain)
- Vahvistus- ja toimintaraportit
- CCITT/ITU-ryhmän 3 faksi, jossa virheenkorjaustila
- Siirtonopeus 33,6 kb/s
- 4 sekuntia/sivu 33,6 kb/s:n nopeudella (perustuu ITU-T-testikuvaan 1 normaalilla tarkkuudella). Monimutkaiset sivut ja suuri tarkkuus lisäävät lähetysaikaa ja vaativat enemmän muistia.
- Soitontunnistus ja automaattinen faksin/puhelinvastaajan vaihto

	Tarkka (dpi)	**Normaali (dpi)**
Mustavalkoinen	196 x 203	98 x 203
Väri	200 x 200	200 x 200

Faksi tietokoneeseen- ja Fax to Mac -ohjelmien tekniset tiedot

- Tuettu tiedostotyyppi: Pakkaamaton TIFF
- Tuetut faksityypit: mustavalkoiset faksit

Skannauksen tekniset tiedot

- Sisäinen OCR-ohjelmisto muuntaa skannatun tekstin automaattisesti muokattavaksi tekstiksi
- Twain-yhteensopiva käyttöliittymä (Windows) ja Image Capture -yhteensopiva käyttöliittymä (Mac OS X)

- Tarkkuus:
  - Skannerin lasi: 1200 x 1200 dpi
  - Automaattinen asiakirjansyöttölaite: 600 x 600 dpi
- Värillinen: 24-bittinen väri, 8-bittinen harmaasävy (256 harmaan tasoa)
- Suurin skannattava koko:
  - Skannerin lasi: 216 x 297 mm (8,5 x 11,7 tuumaa)
  - Automaattinen asiakirjansyöttölaite: 216 x 356 mm (8,5 x 14 tuumaa)

HP ePrint -palvelun tekniset tiedot (HP Deskjet Ink Advantage 4625 e-All-in-One series)

- Langaton internet-yhteys.
- Sähköpostin ja liitetiedostojen enimmäiskoko: 5 Mt
- Liitetiedostojen enimmäismäärä: 10

Huomautus ePrint-palvelin ei hyväksy sähköpostiviestien tulostustöitä, jos vastaanottaja- ja piilotettu vastaanottaja -kentissä on useita osoitteita. Kirjoita ainoastaan HP-tulostimen osoite vastaanottaja-kenttään. Älä lisää muita sähköpostiosoitteita muihin kenttiin.

- Tuetut tiedostomuodot:
  - PDF
  - HTML
  - Yleiset tekstitiedostomuodot
  - Microsoft Word, PowerPoint
  - Kuvatiedostot, kuten PNG, JPEG, TIFF, GIF ja BMP

Huomautus HP ePrint -palvelu saattaa tukea muitakin tiedostotyyppejä. HP ei kuitenkaan voi taata näiden tiedostojen toimivuutta tulostimen kanssa, koska niitä ei ole täysin testattu.

HP-verkkosivuston tekniset tiedot

- Verkkoselain (joko Microsoft Internet Explorer 6.0 tai uudempi, Mozilla Firefox 2.0 tai uudempi, Safari 3.2.3 tai uudempi tai Google Chrome 3.0) ja Adobe Flash -laajennus (versio 10 tai uudempi).
- Internet-yhteys

Käyttöympäristöä koskevat tekniset tiedot

Käyttöympäristö

Käyttölämpötila: 5–40 °C (41–104 °F)
Suositellut käyttöolot: 15–32 °C (59–90 °F)
Suositeltu suhteellinen kosteus: 20–80 % tiivistymätön

Säilytysympäristö

Säilytyslämpötila: -40–60 °C (-40–140 °F)
Suhteellinen säilytyskosteus: enintään 90 % (ei tiivistyvä) 60 celsiusasteen lämpötilassa (140 °F)

Sähköä koskevat tekniset tiedot

Virtalähde

Yleisvirtalähde (sisäinen)

Tehovaatimukset

Syöttöjännite: 100–240 VAC, 50/60 Hz
Lähtöjännite: +32V/+12V @ 313 mA/116 mA

Virrankulutus

13 watin kopiointi (normaali tila); 15 watin kopiointi (normaali tila)

Melua koskevat tekniset tiedot

Tulostus vedostilassa, melutaso ISO 7779 -standardin mukaan

- Melun paine (laitteen lähellä)
  LpAm 55 (dBA) (mustavalkoinen vedostulostus)
- Melun teho
  LwAd 6,8 (BA)

Tietoja säännöksistä

Tulostin vastaa maasi tai alueesi viranomaisten asettamia tuotevaatimuksia.

Tässä osassa käsitellään seuraavia aiheita:

- Regulatory Model Number
- FCC-ilmoitus
- Ilmoitus Koreassa asuville käyttäjille
- VCCI (luokka B) -vaatimustenmukaisuutta koskeva lausunto Japanissa asuville käyttäjille
- Virtajohtoa koskeva ilmoitus Japanissa asuville käyttäjille
- Melutasoa koskeva ilmoitus Saksaa varten
- Oheislaitteiden koteloiden kiiltoviimeistely Saksaa varten
- Ilmoitus Yhdysvaltojen puhelinverkon käyttäjille: FCC-vaatimukset
- Ilmoitus Kanadan puhelinverkon käyttäjille
- Ilmoitus Saksan puhelinverkon käyttäjille
- Ilmoitus käyttäjille ETA-alueella
- Australian langallisia fakseja koskeva ilmoitus
- Euroopan unionin lainsäädäntöä koskeva ilmoitus
- Langattomiin tuotteisiin liittyvää lainsäädäntöä

Lainsäädännön edellyttämä mallinumero

Ostamasi tuote on varustettu tunnistamista varten säädöksen mukaisella mallinumerolla. Tuotteen säädöksen mukainen seurantanumero on SNPRC-1102-01 tai SNPRC-1102-02. Säännöstenmukaista tunnistenumeroa ei tule sekoittaa tuotteen markkinointinimeen (HP Deskjet Ink Advantage 4615 All-in-One series tai HP Deskjet Ink Advantage 4625 e-All-in-One series) tai tuotenumeroon (CZ283A, CZ283B, CZ283C, CZ284A, CZ284B tai CZ284C).

FCC-ilmoitus

FCC statement

The United States Federal Communications Commission (in 47 CFR 15.105) has specified that the following notice be brought to the attention of users of this product.

This equipment has been tested and found to comply with the limits for a Class B digital device, pursuant to Part 15 of the FCC Rules. These limits are designed to provide reasonable protection against harmful interference in a residential installation. This equipment generates, uses and can radiate radio frequency energy and, if not installed and used in accordance with the instructions, may cause harmful interference to radio communications. However, there is no guarantee that interference will not occur in a particular installation. If this equipment does cause harmful interference to radio or television reception, which can be determined by turning the equipment off and on, the user is encouraged to try to correct the interference by one or more of the following measures:

- Reorient the receiving antenna.
- Increase the separation between the equipment and the receiver.
- Connect the equipment into an outlet on a circuit different from that to which the receiver is connected.
- Consult the dealer or an experienced radio/TV technician for help.

For further information, contact:

Manager of Corporate Product Regulations
Hewlett-Packard Company
3000 Hanover Street
Palo Alto, Ca 94304
(650) 857-1501

Modifications (part 15.21)

The FCC requires the user to be notified that any changes or modifications made to this device that are not expressly approved by HP may void the user's authority to operate the equipment.

This device complies with Part 15 of the FCC Rules. Operation is subject to the following two conditions: (1) this device may not cause harmful interference, and (2) this device must accept any interference received, including interference that may cause undesired operation.

Ilmoitus Koreassa asuville käyttäjille

B급 기기 (가정용 방송통신기기)	이 기기는 가정용(B급)으로 전자파적합등록을 한 기기로서 주로 가정에서 사용하는 것을 목적으로 하며, 모든 지역에서 사용할 수 있습니다.

VCCI (luokka B) -vaatimustenmukaisuutta koskeva lausunto Japanissa asuville käyttäjille

この装置は、クラスB情報技術装置です。この装置は、家庭環境で使用することを目的としていますが、この装置がラジオやテレビジョン受信機に近接して使用されると、受信障害を引き起こすことがあります。取扱説明書に従って正しい取り扱いをして下さい。

VCCI-B

Virtajohtoa koskeva ilmoitus Japanissa asuville käyttäjille

製品には、同梱された電源コードをお使い下さい。
同梱された電源コードは、他の製品では使用出来ません。

Melutasoa koskeva ilmoitus Saksaa varten

Geräuschemission

LpA < 70 dB am Arbeitsplatz im Normalbetrieb nach DIN 45635 T. 19

Oheislaitteiden koteloiden kiiltoviimeistely Saksaa varten

GS-Erklärung (Deutschland)

Das Gerät ist nicht für die Benutzung im unmittelbaren Gesichtsfeld am Bildschirmarbeitsplatz vorgesehen. Um störende Reflexionen am Bildschirmarbeitsplatz zu vermeiden, darf dieses Produkt nicht im unmittelbaren Gesichtsfeld platziert werden.

Ilmoitus Yhdysvaltojen puhelinverkon käyttäjille: FCC-vaatimukset

Notice to users of the U.S. telephone network: FCC requirements

This equipment complies with FCC rules, Part 68. On this equipment is a label that contains, among other information, the FCC Registration Number and Ringer Equivalent Number (REN) for this equipment. If requested, provide this information to your telephone company.

An FCC compliant telephone cord and modular plug is provided with this equipment. This equipment is designed to be connected to the telephone network or premises wiring using a compatible modular jack which is Part 68 compliant. This equipment connects to the telephone network through the following standard network interface jack: USOC RJ-11C.

The REN is useful to determine the quantity of devices you may connect to your telephone line and still have all of those devices ring when your number is called. Too many devices on one line might result in failure to ring in response to an incoming call. In most, but not all, areas the sum of the RENs of all devices should not exceed five (5). To be certain of the number of devices you may connect to your line, as determined by the REN, you should call your local telephone company to determine the maximum REN for your calling area.

If this equipment causes harm to the telephone network, your telephone company might discontinue your service temporarily. If possible, they will notify you in advance. If advance notice is not practical, you will be notified as soon as possible. You will also be advised of your right to file a complaint with the FCC. Your telephone company might make changes in its facilities, equipment, operations, or procedures that could affect the proper operation of your equipment. If they do, you will be given advance notice so you will have the opportunity to maintain uninterrupted service. If you experience trouble with this equipment, please contact the manufacturer, or look elsewhere in this manual, for warranty or repair information. Your telephone company might ask you to disconnect this equipment from the network until the problem has been corrected or until you are sure that the equipment is not malfunctioning.

This equipment may not be used on coin service provided by the telephone company.

Connection to party lines is subject to state tariffs. Contact your state public utility commission, public service commission, or corporation commission for more information.

This equipment includes automatic dialing capability. When programming and/or making test calls to emergency numbers:

- Remain on the line and explain to the dispatcher the reason for the call.
- Perform such activities in the off-peak hours, such as early morning or late evening.

Note The FCC hearing aid compatibility rules for telephones are not applicable to this equipment.

The Telephone Consumer Protection Act of 1991 makes it unlawful for any person to use a computer or other electronic device, including fax machines, to send any message unless such message clearly contains in a margin at the top or bottom of each transmitted page or on the first page of transmission, the date and time it is sent and an identification of the business, other entity, or other individual sending the message and the telephone number of the sending machine or such business, other entity, or individual. (The telephone number provided might not be a 900 number or any other number for which charges exceed local or long-distance transmission charges.) In order to program this information into your fax machine, you should complete the steps described in the software.

Ilmoitus Kanadan puhelinverkon käyttäjille

Note à l'attention des utilisateurs du réseau téléphonique canadien/Notice to users of the Canadian telephone network

Cet appareil est conforme aux spécifications techniques des équipements terminaux d'Industrie Canada. Le numéro d'enregistrement atteste de la conformité de l'appareil. L'abréviation IC qui précède le numéro d'enregistrement indique que l'enregistrement a été effectué dans le cadre d'une Déclaration de conformité stipulant que les spécifications techniques d'Industrie Canada ont été respectées. Néanmoins, cette abréviation ne signifie en aucun cas que l'appareil a été validé par Industrie Canada.

Pour leur propre sécurité, les utilisateurs doivent s'assurer que les prises électriques reliées à la terre de la source d'alimentation, des lignes téléphoniques et du circuit métallique d'alimentation en eau sont, le cas échéant, branchées les unes aux autres. Cette précaution est particulièrement importante dans les zones rurales.

Remarque Le numéro REN (Ringer Equivalence Number) attribué à chaque appareil terminal fournit une indication sur le nombre maximal de terminaux qui peuvent être connectés à une interface téléphonique. La terminaison d'une interface peut se composer de n'importe quelle combinaison d'appareils, à condition que le total des numéros REN ne dépasse pas 5.

Basé sur les résultats de tests FCC Partie 68, le numéro REN de ce produit est 0.0B.

This equipment meets the applicable Industry Canada Terminal Equipment Technical Specifications. This is confirmed by the registration number. The abbreviation IC before the registration number signifies that registration was performed based on a Declaration of Conformity indicating that Industry Canada technical specifications were met. It does not imply that Industry Canada approved the equipment.

Users should ensure for their own protection that the electrical ground connections of the power utility, telephone lines and internal metallic water pipe system, if present, are connected together. This precaution might be particularly important in rural areas.

Note The REN (Ringer Equivalence Number) assigned to each terminal device provides an indication of the maximum number of terminals allowed to be connected to a telephone interface. The termination on an interface might consist of any combination of devices subject only to the requirement that the sum of the Ringer Equivalence Numbers of all the devices does not exceed 5.

The REN for this product is 0.0B, based on FCC Part 68 test results.

Ilmoitus Saksan puhelinverkon käyttäjille

Hinweis für Benutzer des deutschen Telefonnetzwerks

Dieses HP-Fax ist nur für den Anschluss eines analogen Public Switched Telephone Network (PSTN) gedacht. Schließen Sie den TAE N-Telefonstecker, der im Lieferumfang des HP All-in-One enthalten ist, an die Wandsteckdose (TAE 6) Code N an. Dieses HP-Fax kann als einzelnes Gerät und/oder in Verbindung (mit seriellem Anschluss) mit anderen zugelassenen Endgeräten verwendet werden.

Ilmoitus käyttäjille ETA-alueella

Notice to users in the European Economic Area

This product is designed to be connected to the analog Switched Telecommunication Networks (PSTN) of the European Economic Area (EEA) countries/regions.

Network compatibility depends on customer selected settings, which must be reset to use the equipment on a telephone network in a country/region other than where the product was purchased. Contact the vendor or Hewlett-Packard Company if additional product support is necessary.

This equipment has been certified by the manufacturer in accordance with Directive 1999/5/EC (annex II) for Pan-European single-terminal connection to the public switched telephone network (PSTN). However, due to differences between the individual PSTNs provided in different countries, the approval does not, of itself, give an unconditional assurance of successful operation on every PSTN network termination point.

In the event of problems, you should contact your equipment supplier in the first instance.

This equipment is designed for DTMF tone dialing and loop disconnect dialing. In the unlikely event of problems with loop disconnect dialing, it is recommended to use this equipment only with the DTMF tone dial setting.

Australian langallisia fakseja koskeva ilmoitus

In Australia, the HP device must be connected to Telecommunication Network through a line cord which meets the requirements of the Technical Standard AS/ACIF S008.

Euroopan unionin lainsäädäntöä koskeva ilmoitus

CE-merkillä varustetut tuotteet ovat seuraavien EU-direktiivien mukaisia:

- Pienjännitedirektiivi 2006/95/EY
- EMC-direktiivi 2004/108/EY
- Direktiivi 2009/125/EY ekologisesta suunnittelusta, jos sovellettavissa

Tämä laite on CE-yhteensopiva vain jos sitä käytetään HP:n toimittaman CE-merkityn verkkosovittimen avulla.

Jos tässä laitteessa on televiestintätoimintoja, se noudattaa myös seuraavan EU-direktiivin päävaatimuksia:

R&TTE-direktiivi 1999/5/EY

Yhteensopivuus näiden direktiivien kanssa merkitsee yhteensopivuutta yhdenmukaistettujen eurooppalaisten standardien kanssa. Ne on lueteltu EY–vaatimustenmukaisuusvakuutuksessa, jonka HP on antanut tälle tuotteelle tai tuoteperheelle (vain englanniksi). Se on luettavissa tuoteoppaissa tai seuraavassa sivustossa: www.hp.com/go/certificates (kirjoita tuotenumero hakukenttään).

Vaatimustenmukaisuudesta kertoo jokin seuraavista, tuotteeseen liitetyistä merkeistä:

CE	Muut kuin televiestintätuotteet ja EU:n yhdenmukaistetut televiestintätuotteet, kuten Bluetooth® teholuokassa alle 10 mW.
CE ⓘ	EU:n muut kuin yhdenmukaistetut tietoliikennetuotteet (mahdollinen nelinumeroinen runkonumero lisätään CE-merkin ja huutomerkin väliin).

Katso lisätietoja tuotteessa olevasta säädöstenmukaisuustarrasta.

Tämän tuotteen televiestintätoimintoja voidaan käyttää seuraavissa EU- ja EFTA-maissa: Itävalta, Belgia, Bulgaria, Kypros, Tšekin tasavalta, Tanska, Viro, Suomi, Ranska, Saksa, Kreikka, Unkari, Islanti, Irlanti, Italia, Latvia, Liechtenstein, Liettua, Luxemburg, Malta, Alankomaat, Norja, Puola, Portugali, Romania, Slovakian tasavalta, Slovenia, Espanja, Ruotsi, Sveitsi ja Yhdistynyt kuningaskunta.

Puhelinliitin (ei kaikissa tuotteissa) on tarkoitettu analogisiin puhelinverkkoihin liittymistä varten.

Langattoman lähiverkon tuotteet

Joissakin maissa voi olla tiettyjä velvoitteita tai vaatimuksia langattomien lähiverkkojen toiminnasta. Ne voivat esimerkiksi olla sallittuja vain sisätiloissa, tai käytettävissä olevien kanavien suhteen voi olla rajoituksia. Varmista, että langattoman verkon asetukset on tehty oikein.

Ranska

Tämän tuotteen suhteen on olemassa eräitä langattoman 2,4 GHz:n lähiverkon rajoitteita: Tätä tuotetta saa käyttää sisätiloissa koko 2 400–2 483,5 MHz:n taajuusalueella (kanavat 1-13). Ulkona saa käyttää vain 2 400–2 454 MHz:n taajuusaluetta (kanavat 1–7). Uusimmat vaatimukset ovat luettavissa osoitteessa www.arcep.fr.

Säädöstenmukaisuutta koskevien asioiden suhteen voit ottaa yhteyttä osoitteeseen:

Hewlett-Packard GmbH, Dept./MS: HQ-TRE, Herrenberger Strasse 140, 71034 Boeblingen, GERMANY

Langattomiin tuotteisiin liittyvää lainsäädäntöä

Tämä osa sisältää tietoja langattomien tuotteiden säädöksistä:

- Altistuminen radiotaajuussäteilylle
- Ilmoitus Brasiliassa asuville käyttäjille
- Ilmoitus Kanadassa asuville käyttäjille
- Ilmoitus Taiwanissa asuville käyttäjille

Altistuminen radiotaajuussäteilylle

Exposure to radio frequency radiation

Caution The radiated output power of this device is far below the FCC radio frequency exposure limits. Nevertheless, the device shall be used in such a manner that the potential for human contact during normal operation is minimized. This product and any attached external antenna, if supported, shall be placed in such a manner to minimize the potential for human contact during normal operation. In order to avoid the possibility of exceeding the FCC radio frequency exposure limits, human proximity to the antenna shall not be less than 20 cm (8 inches) during normal operation.

Ilmoitus Brasiliassa asuville käyttäjille

Aviso aos usuários no Brasil

Este equipamento opera em caráter secundário, isto é, não tem direito à proteção contra interferência prejudicial, mesmo de estações do mesmo tipo, e não pode causar interferência a sistemas operando em caráter primário. (Res.ANATEL 282/2001).

Ilmoitus Kanadassa asuville käyttäjille

Notice to users in Canada/Note à l'attention des utilisateurs canadiens

For Indoor Use. This digital apparatus does not exceed the Class B limits for radio noise emissions from the digital apparatus set out in the Radio Interference Regulations of the Canadian Department of Communications. The internal wireless radio complies with RSS 210 and RSS GEN of Industry Canada.

Under Industry Canada regulations, this radio transmitter may only operate using an antenna of a type and maximum (or lesser) gain approved for the transmitter by Industry Canada. To reduce potential radio interference to other users, the antenna type and its gain should be so chosen that the equivalent isotropically radiated power (e.i.r.p.) is not more than that necessary for successful communication.

This device complies with Industry Canada licence-exempt RSS standard(s). Operation is subject to the following two conditions: (1) this device may not cause interference, and (2) this device must accept any interference, including interference that may cause undesired operation of the device.

Utiliser à l'intérieur. Le présent appareil numérique n'émet pas de bruit radioélectrique dépassant les limites applicables aux appareils numériques de la classe B prescrites dans le Règlement sur le brouillage radioélectrique édicté par le ministère des Communications du Canada. Le composant RF interne est conforme a la norme RSS-210 and RSS GEN d'Industrie Canada.

Conformément au Règlement d'Industrie Canada, cet émetteur radioélectrique ne peut fonctionner qu'avec une antenne d'un type et d'un gain maximum (ou moindre) approuvé par Industrie Canada. Afin de réduire le brouillage radioélectrique potentiel pour d'autres utilisateurs, le type d'antenne et son gain doivent être choisis de manière à ce que la puissance isotrope rayonnée équivalente (p.i.r.e.) ne dépasse pas celle nécessaire à une communication réussie.

Cet appareil est conforme aux normes RSS exemptes de licence d'Industrie Canada. Son fonctionnement dépend des deux conditions suivantes : (1) cet appareil ne doit pas provoquer d'interférences nuisibles et (2) doit accepter toutes interférences reçues, y compris des interférences pouvant provoquer un fonctionnement non souhaité de l'appareil.

Ilmoitus Taiwanissa asuville käyttäjille

低功率電波輻射性電機管理辦法

第十二條

經型式認證合格之低功率射頻電機，非經許可，公司、商號或使用者均不得擅自變更頻率、加大功率或變更設計之特性及功能。

第十四條

低功率射頻電機之使用不得影響飛航安全及干擾合法通信；經發現有干擾現象時，應立即停用，並改善至無干擾時方得繼續使用。

前項合法通信，指依電信法規定作業之無線電通信。低功率射頻電機須忍受合法通信或工業、科學及醫藥用電波輻射性電機設備之干擾。

Tuotteen ympäristöohjelma

Hewlett-Packard omistautuu tuottamaan laatutuotteita ympäristöä suojaavien periaatteiden mukaan. Tuote on suunniteltu kierrätystä ajatellen. Valmistuksessa on käytetty vain vähäisin mahdollinen määrä materiaaleja, kuitenkin niin, että samalla on säilytetty vaadittava toimivuus ja luotettavuustaso. Eri materiaalit on suunniteltu niin, että ne ovat helposti toisistaan erotettavissa. Kiinnikkeet ja muut liitännät on helppo paikantaa ja niitä on helppo käyttää. Ne voidaan myös poistaa tavallisilla työkaluilla. Tärkeät osat on suunniteltu niin, että ne voidaan irrottaa ja korjata nopeasti.

Lisätietoja HP:n ympäristöohjelmasta on osoitteessa

www.hp.com/hpinfo/globalcitizenship/environment/index.html

Tässä osassa käsitellään seuraavia aiheita:

- Paperinkulutus
- Muovi
- Materiaaliturvallisuustiedotteet
- Kierrätysohjelma
- HP:n Inkjet-tarvikkeiden kierrätysohjelma
- Hävitettävien laitteiden käsittely kotitalouksissa Euroopan unionin alueella
- Virrankulutus
- Kemialliset aineet
- Akun tiedot
- EU:n akkudirektiivi
- RoHS-ilmoitukset (vain Kiina)
- RoHS-ilmoitukset (vain Ukraina)

Paperinkulutus

Tässä laitteessa voi käyttää standardien DIN 19309 ja EN 12281:2002 mukaista uusiopaperia.

Muovi

Yli 25 grammaa painavat muoviosat on merkitty kansainvälisten standardien mukaisesti, jotta kierrätettävät muoviosat olisi helppo tunnistaa tuotteen käyttöiän päätyttyä.

Materiaaliturvallisuustiedotteet

Käyttöturvallisuustiedotteen (Material Safety Data Sheets, MSDS) voi tilata HP:n Web-sivustosta osoitteesta

www.hp.com/go/msds

Kierrätysohjelma

HP tarjoaa yhä enemmän tuotteiden palautus- ja kierrätysohjelmia eri maissa ja alueilla. HP toimii myös yhteistyössä suurimpien elektroniikan kierrätyskeskusten kanssa kaikkialla maailmassa. HP säästää luonnonvaroja myymällä suosituimpia tuotteitaan uudelleen. Lisätietoja HP-tuotteiden kierrätyksestä on osoitteessa

www.hp.com/hpinfo/globalcitizenship/environment/recycle/

HP:n Inkjet-tarvikkeiden kierrätysohjelma

HP on sitoutunut suojelemaan ympäristöä. HP:n Inkjet-tarvikkeiden kierrätysohjelma on käytettävissä monissa maissa ja eri alueilla. Ohjelman avulla voi kierrättää käytetyt tulostus- ja mustekasetit maksutta. Lisätietoja on verkkosivustossa osoitteessa

www.hp.com/hpinfo/globalcitizenship/environment/recycle/

Hävitettävien laitteiden käsittely kotitalouksissa Euroopan unionin alueella

English

Disposal of Waste Equipment by Users in Private Households in the European Union
This symbol on the product or on its packaging indicates that this product must not be disposed of with your other household waste. Instead, it is your responsibility to dispose of your waste equipment by handing it over to a designated collection point for the recycling of waste electrical and electronic equipment. The separate collection and recycling of your waste equipment at the time of disposal will help to conserve natural resources and ensure that it is recycled in a manner that protects human health and the environment. For more information about where you can drop off your waste equipment for recycling, please contact your local city office, your household waste disposal service or the shop where you purchased the product.

Français

Évacuation des équipements usagés par les utilisateurs dans les foyers privés au sein de l'Union européenne
La présence de ce symbole sur le produit ou sur son emballage indique que vous ne pouvez pas vous débarrasser de ce produit de la même façon que vos déchets courants. Au contraire, vous êtes responsable de l'évacuation de vos équipements usagés et, à cet effet, vous êtes tenu de les remettre à un point de collecte agréé pour le recyclage des équipements électriques et électroniques usagés. Le tri, l'évacuation et le recyclage séparés de vos équipements usagés permettent de préserver les ressources naturelles et de s'assurer que ces équipements sont recyclés dans le respect de la santé humaine et de l'environnement. Pour plus d'informations sur les lieux de collecte des équipements usagés, veuillez contacter votre mairie, votre service de traitement des déchets ménagers ou le magasin où vous avez acheté le produit.

Deutsch

Entsorgung von Elektrogeräten durch Benutzer in privaten Haushalten in der EU
Dieses Symbol auf dem Produkt oder dessen Verpackung gibt an, dass das Produkt nicht zusammen mit dem Restmüll entsorgt werden darf. Es obliegt daher Ihrer Verantwortung, das Gerät an einer entsprechenden Stelle für die Entsorgung oder Wiederverwertung von Elektrogeräten aller Art abzugeben (z.B. ein Wertstoffhof). Die separate Sammlung und das Recyceln Ihrer alten Elektrogeräte zum Zeitpunkt ihrer Entsorgung trägt zum Schutz der Umwelt bei und gewährleistet, dass sie auf eine Art und Weise recycelt werden, die keine Gefährdung für die Gesundheit des Menschen und der Umwelt darstellt. Weitere Informationen darüber, wo Sie alte Elektrogeräte zum Recyceln abgeben können, erhalten Sie bei den örtlichen Behörden, Wertstoffhöfen oder dort, wo Sie das Gerät erworben haben.

Italiano

Smaltimento di apparecchiature da rottamare da parte di privati nell'Unione Europea
Questo simbolo che appare sul prodotto o sulla confezione indica che il prodotto non deve essere smaltito assieme agli altri rifiuti domestici. Gli utenti devono provvedere allo smaltimento delle apparecchiature da rottamare portandole al luogo di raccolta indicato per il riciclaggio delle apparecchiature elettriche ed elettroniche. La raccolta e il riciclaggio separati delle apparecchiature da rottamare in fase di smaltimento favoriscono la conservazione delle risorse naturali e garantiscono che tali apparecchiature vengano rottamate nel rispetto dell'ambiente e della tutela della salute. Per ulteriori informazioni sui punti di raccolta delle apparecchiature da rottamare, contattare il proprio comune di residenza, il servizio di smaltimento dei rifiuti locale o il negozio presso il quale è stato acquistato il prodotto.

Español

Eliminación de residuos de aparatos eléctricos y electrónicos por parte de usuarios domésticos en la Unión Europea
Este símbolo en el producto o en el embalaje indica que no se puede desechar el producto junto con los residuos domésticos. Por el contrario, si debe eliminar este tipo de residuo, es responsabilidad del usuario entregarlo en un punto de recogida designado de reciclado de aparatos electrónicos y eléctricos. El reciclaje y la recogida por separado de estos residuos en el momento de la eliminación ayudará a preservar recursos naturales y a garantizar que el reciclaje proteja la salud y el medio ambiente. Si desea información adicional sobre los lugares donde puede dejar estos residuos para su reciclado, póngase en contacto con las autoridades locales de su ciudad, con el servicio de gestión de residuos domésticos o con la tienda donde adquirió el producto.

Česky

Likvidace vysloužilého zařízení uživateli v domácnosti v zemích EU
Tato značka na produktu nebo na jeho obalu označuje, že tento produkt nesmí být likvidován prostým vyhozením do běžného domovního odpadu. Odpovídáte za to, že vysloužilé zařízení bude předáno k likvidaci do stanovených sběrných míst určených k recyklaci vysloužilých elektrických a elektronických zařízení. Likvidace vysloužilého zařízení samostatným sběrem a recyklací napomáhá zachování přírodních zdrojů a zajišťuje, že recyklace proběhne způsobem chránícím lidské zdraví a životní prostředí. Další informace o tom, kam můžete vysloužilé zařízení předat k recyklaci, můžete získat od úřadů místní samosprávy, od společnosti provádějící svoz a likvidaci domovního odpadu nebo v obchodě, kde jste produkt zakoupili.

Dansk

Bortskaffelse af affaldsudstyr for brugere i private husholdninger i EU
Dette symbol på produktet eller på dets emballage indikerer, at produktet ikke må bortskaffes sammen med andet husholdningsaffald. I stedet er det dit ansvar at bortskaffe affaldsudstyr ved at aflevere det på dertil beregnede indsamlingssteder med henblik på genbrug af elektrisk og elektronisk affaldsudstyr. Den separate indsamling og genbrug af dit affaldsudstyr på tidspunktet for bortskaffelse er med til at bevare naturlige ressourcer og sikre, at genbrug finder sted på en måde, der beskytter menneskers helbred samt miljøet. Hvis du vil vide mere om, hvor du kan aflevere dit affaldsudstyr til genbrug, kan du kontakte kommunen, det lokale renovationsvæsen eller den forretning, hvor du købte produktet.

Nederlands

Afvoer van afgedankte apparatuur door gebruikers in particuliere huishoudens in de Europese Unie
Dit symbool op het product of de verpakking geeft aan dat dit product niet mag worden afgevoerd met het huishoudelijk afval. Het is uw verantwoordelijkheid uw afgedankte apparatuur af te leveren op een aangewezen inzamelpunt voor de verwerking van afgedankte elektrische en elektronische apparatuur. De gescheiden inzameling en verwerking van uw afgedankte apparatuur draagt bij tot het sparen van natuurlijke bronnen en tot het hergebruik van materiaal op een wijze die de volksgezondheid en het milieu beschermt. Voor meer informatie over waar u uw afgedankte apparatuur kunt inleveren voor recycling kunt u contact opnemen met het gemeentehuis in uw woonplaats, de reinigingsdienst of de winkel waar u het product hebt aangeschaft.

Eesti

Eramajapidamistes kasutuselt kõrvaldatavate seadmete käitlemine Euroopa Liidus
Kui tootel või toote pakendil on see sümbol, ei tohi seda toodet visata olmejäätmete hulka. Teie kohus on viia tarbetuks muutunud seade selleks ettenähtud elektri- ja elektroonikaseadmete utiliseerimiskohta. Utiliseeritavate seadmete eraldi kogumine ja käitlemine aitab säästa loodusvarasid ning tagada, et käitlemine toimub inimeste tervisele ja keskkonnale ohutult. Lisateavet selle kohta, kuhu saate utiliseeritava seadme käitlemiseks viia, saate küsida kohalikust omavalitsusest, olmejäätmete utiliseerimispunktist või kauplusest, kust te seadme ostsite.

Suomi

Hävitettävien laitteiden käsittely kotitalouksissa Euroopan unionin alueella
Tämä tuotteessa tai sen pakkauksessa oleva merkintä osoittaa, että tuotetta ei saa hävittää talousjätteiden mukana. Käyttäjän velvollisuus on huolehtia siitä, että hävitettävä laite toimitetaan sähkö- ja elektroniikkalaiteromun keräyspisteeseen. Hävitettävien laitteiden erillinen keräys ja kierrätys säästää luonnonvaroja. Näin toimimalla varmistetaan myös, että kierrätys tapahtuu tavalla, joka suojelee ihmisten terveyttä ja ympäristöä. Saat tarvittaessa lisätietoja jätteiden kierrätyspaikoista paikallisilta viranomaisilta, jäteyhtiöiltä tai tuotteen jälleenmyyjältä.

Ελληνικά

Απόρριψη άχρηστων συσκευών στην Ευρωπαϊκή Ένωση
Το παρόν σύμβολο στον εξοπλισμό ή στη συσκευασία του υποδεικνύει ότι το προϊόν αυτό δεν πρέπει να πεταχτεί μαζί με άλλα οικιακά απορρίμματα. Αντίθετα, ευθύνη σας είναι να απορρίψετε τις άχρηστες συσκευές σε μια καθορισμένη μονάδα συλλογής απορριμμάτων για την ανακύκλωση άχρηστου ηλεκτρικού και ηλεκτρονικού εξοπλισμού. Η χωριστή συλλογή και ανακύκλωση των άχρηστων συσκευών θα συμβάλει στη διατήρηση των φυσικών πόρων και στη διασφάλιση ότι θα ανακυκλωθούν με τέτοιον τρόπο, ώστε να προστατεύεται η υγεία των ανθρώπων και το περιβάλλον. Για περισσότερες πληροφορίες σχετικά με το πού μπορείτε να απορρίψετε τις άχρηστες συσκευές για ανακύκλωση, επικοινωνήστε με τις κατά τόπους αρμόδιες αρχές ή με το κατάστημα από το οποίο αγοράσατε το προϊόν.

Magyar

A hulladékanyagok kezelése a magánháztartásokban az Európai Unióban
Ez a szimbólum, amely a terméken vagy annak csomagolásán van feltüntetve, azt jelzi, hogy a termék nem kezelhető együtt az egyéb háztartási hulladékkal. Az Ön feladata, hogy a készülék hulladékanyagait eljuttassa olyan kijelölt gyűjtőhelyre, amely az elektromos hulladékanyagok és az elektronikus berendezések újrahasznosításával foglalkozik. A hulladékanyagok elkülönített gyűjtése és újrahasznosítása hozzájárul a természeti erőforrások megőrzéséhez, egyúttal azt is biztosítja, hogy a hulladék újrahasznosítása az egészségre és a környezetre nem ártalmas módon történik. Ha tájékoztatást szeretne kapni azokról a helyekről, ahol leadhatja újrahasznosításra a hulladékanyagokat, forduljon a helyi önkormányzathoz, a háztartási hulladék begyűjtésével foglalkozó vállalathoz vagy a termék forgalmazójához.

Latviski

Lietotāju atbrīvošanās no nederīgām ierīcēm Eiropas Savienības privātajās mājsaimniecībās
Šis simbols uz ierīces vai tās iepakojuma norāda, ka šo ierīci nedrīkst izmest kopā ar pārējiem mājsaimniecības atkritumiem. Jūs esat atbildīgs par atbrīvošanos no nederīgās ierīces, to nododot norādītajā savākšanas vietā, lai tiktu veikta nederīgā elektriskā un elektroniskā aprīkojuma otrreizējā pārstrāde. Speciāla nederīgās ierīces savākšana un otrreizējā pārstrāde palīdz taupīt dabas resursus un nodrošina tādu otrreizējo pārstrādi, kas sargā cilvēku veselību un apkārtējo vidi. Lai iegūtu papildu informāciju par to, kur otrreizējai pārstrādei var nogādāt nederīgo ierīci, lūdzu, sazinieties ar vietējo pašvaldību, mājsaimniecības atkritumu savākšanas dienestu vai veikalu, kurā iegādājāties šo ierīci.

Lietuviškai

Europos Sąjungos vartotojų ir privačių namų ūkių atliekamos įrangos išmetimas
Šis simbolis ant produkto arba jo pakuotės nurodo, kad produktas negali būti išmestas kartu su kitomis namų ūkio atliekomis. Jūs privalote išmesti savo atliekamą įrangą atiduodami ją į atliekamos elektronikos ir elektros įrangos perdirbimo punktus. Jei atliekama įranga bus atskirai surenkama ir perdirbama, bus išsaugomi natūralūs ištekliai ir užtikrinama, kad įranga yra perdirbta žmogaus sveikatą ir gamtą tausojančiu būdu. Dėl informacijos apie tai, kur galite išmesti atliekamą perdirbti skirtą įrangą kreipkitės į atitinkamą vietos tarnybą, namų ūkio atliekų išvežimo tarnybą arba į parduotuvę, kurioje pirkote produktą.

Polski

Utylizacja zużytego sprzętu przez użytkowników domowych w Unii Europejskiej
Symbol ten umieszczony na produkcie lub opakowaniu oznacza, że tego produktu nie należy wyrzucać razem z innymi odpadami domowymi. Użytkownik jest odpowiedzialny za dostarczenie zużytego sprzętu do wyznaczonego punktu gromadzenia zużytych urządzeń elektrycznych i elektronicznych. Gromadzenie osobno i recykling tego typu odpadów przyczynia się do ochrony zasobów naturalnych i jest bezpieczny dla zdrowia i środowiska naturalnego. Dalsze informacje na temat sposobu utylizacji zużytych urządzeń można uzyskać u odpowiednich władz lokalnych, w przedsiębiorstwie zajmującym się usuwaniem odpadów lub w miejscu zakupu produktu.

Português

Descarte de equipamentos por usuários em residências da União Européia
Este símbolo no produto ou na embalagem indica que o produto não pode ser descartado junto com o lixo doméstico. No entanto, é sua responsabilidade levar os equipamentos a serem descartados a um ponto de coleta designado para a reciclagem de equipamentos eletro-eletrônicos. A coleta separada e a reciclagem dos equipamentos no momento do descarte ajudam na conservação dos recursos naturais e garantem que os equipamentos serão reciclados de forma a proteger a saúde das pessoas e o meio ambiente. Para obter mais informações sobre onde descartar equipamentos para reciclagem, entre em contato com o escritório local de sua cidade, o serviço de limpeza pública de seu bairro ou a loja em que adquiriu o produto.

Slovenčina

Postup používateľov v krajinách Európskej únie pri vyhadzovaní zariadenia v domácom používaní do odpadu
Tento symbol na produkte alebo na jeho obale znamená, že nesmie by vyhodený s iným komunálnym odpadom. Namiesto toho máte povinnos odovzda toto zariadenie na zbernom mieste, kde sa zabezpečuje recyklácia elektrických a elektronických zariadení. Separovaný zber a recyklácia zariadenia určeného na odpad pomôže chráni prírodné zdroje a zabezpečí taký spôsob recyklácie, ktorý bude chráni ľudské zdravie a životné prostredie. Ďalšie informácie o separovanom zbere a recyklácii získate na miestnom obecnom úrade, vo firme zabezpečujúcej zber vášho komunálneho odpadu alebo v predajni, kde ste produkt kúpili.

Slovenščina

Ravnanje z odpadno opremo v gospodinjstvih znotraj Evropske unije
Ta znak na izdelku ali embalaži izdelka pomeni, da izdelka ne smete odlagati skupaj z drugimi gospodinjskimi odpadki. Odpadno opremo ste dolžni oddati na določenem zbirnem mestu za recikliranje odpadne električne in elektronske opreme. Z ločenim zbiranjem in recikliranjem odpadne opreme ob odlaganju boste pomagali ohraniti naravne vire in zagotovili, da bo odpadna oprema reciklirana tako, da se varuje zdravje ljudi in okolje. Več informacij o mestih, kjer lahko oddate odpadno opremo za recikliranje, lahko dobite na občini, v komunalnem podjetju ali trgovini, kjer ste izdelek kupili.

Svenska

Kassering av förbrukningsmaterial, för hem- och privatanvändare i EU
Produkter eller produktförpackningar med den här symbolen får inte kasseras med vanligt hushållsavfall. I stället har du ansvar för att produkten lämnas till en behörig återvinningsstation för hantering av el- och elektronikprodukter. Genom att lämna kasserade produkter till återvinning hjälper du till att bevara våra gemensamma naturresurser. Dessutom skyddas både människor och miljön när produkter återvinns på rätt sätt. Kommunala myndigheter, sophanteringsföretag eller butiken där varan köptes kan ge mer information om var du lämnar kasserade produkter för återvinning.

Virrankulutus

Hewlett-Packardin tulostus- ja kuvankäsittelylaitteet, jotka on merkitty ENERGY STAR® -logolla, ovat U.S. Environmental Protection Agencyn (Yhdysvaltojen ympäristönsuojeluelin)

kuvankäsittelylaitteille laatimien ENERGY STAR -määrityksien mukaisia. Seuraava merkki näkyy ENERGY STAR -vaatimuksia noudattavissa tuotteissa:

ENERGY STAR on Yhdysvaltain ympäristönsuojeluelimen (EPA:n) rekisteröity palvelumerkki. ENERGY STAR -yhteistyökumppanina HP vakuuttaa, että tämä tuote täyttää ENERGY STAR -säännösten mukaiset energiansäästön suuntaviivat.

Lisätietoja ENERGY STAR -hyväksytyistä kuvankäsittelytuotteiden malleista on osoitteessa www.hp.com/go/energystar

Kemialliset aineet

HP on sitoutunut pyydettäessä toimittamaan asiakkailleen tietoja tuotteissa käytetyistä kemiallisista yhdisteistä määräysten, kuten REACH-asetuksen mukaisesti (*Euroopan parlamentin ja Eurooppa-neuvoston asetus (EY) nro 1907/2006*). Tässä tuotteessa käytettäviä kemiallisia aineita koskeva raportti on saatavissa osoitteesta www.hp.com/go/reach

Akun tiedot

Tulostimessa on omat akut, joita käytetään tulostinasetusten säilyttämiseen, kun tulostimen virta on kytketty pois päältä. Nämä akut saattavat edellyttää erityistä käsittelyä ja hävittämistä.

Tässä osassa käsitellään seuraavia aiheita:

- Akkujen hävittäminen Taiwanissa
- Huomautus käyttäjille Kaliforniassa
- Akkujen hävittäminen Alankomaissa

Akkujen hävittäminen Taiwanissa

廢電池請回收

Please recycle waste batteries.

Huomautus käyttäjille Kaliforniassa

California Perchlorate Material Notice

Perchlorate material - special handling may apply. See:
http://www.dtsc.ca.gov/hazardouswaste/perchlorate/

This product's real-time clock battery or coin cell battery may contain perchlorate and may require special handling when recycled or disposed of in California.

Akkujen hävittäminen Alankomaissa

NL Batterij niet weggooien, maar inleveren als KCA.	Dit HP Product bevat een lithium-manganese-dioxide batterij. Deze bevindt zich op de hoofdprintplaat. Wanneer deze batterij leeg is, moet deze volgens de geldende regels worden afgevoerd.

EU:n akkudirektiivi

English

European Union Battery Directive
This product contains a battery that is used to maintain data integrity of real time clock or product settings and is designed to last the life of the product. Any attempt to service or replace this battery should be performed by a qualified service technician.

Français

Directive sur les batteries de l'Union Européenne
Ce produit contient une batterie qui permet de maintenir l'intégrité des données pour les paramètres du produit ou l'horloge en temps réel et qui a été conçue pour durer aussi longtemps que le produit. Toute tentative de réparation ou de remplacement de cette batterie doit être effectuée par un technicien qualifié.

Deutsch

Batterie-Richtlinie der Europäischen Union
Dieses Produkt enthält eine Batterie, die dazu dient, die Datenintegrität der Echtzeituhr sowie der Produkteinstellungen zu erhalten, und die für die Lebensdauer des Produkts ausreicht. Im Bedarfsfall sollte das Instandhalten bzw. Austauschen der Batterie von einem qualifizierten Servicetechniker durchgeführt werden.

Italiano

Direttiva dell'Unione Europea relativa alla raccolta, al trattamento e allo smaltimento di batterie e accumulatori
Questo prodotto contiene una batteria utilizzata per preservare l'integrità dei dati dell'orologio in tempo reale o delle impostazioni del prodotto e la sua durata si intende pari a quella del prodotto. Eventuali interventi di riparazione o sostituzione della batteria devono essere eseguiti da un tecnico dell'assistenza qualificato.

Español

Directiva sobre baterías de la Unión Europea
Este producto contiene una batería que se utiliza para conservar la integridad de los datos del reloj de tiempo real o la configuración del producto y está diseñada para durar toda la vida útil del producto. El mantenimiento o la sustitución de dicha batería deberá realizarla un técnico de mantenimiento cualificado.

Česky

Směrnice Evropské unie pro nakládání s bateriemi
Tento výrobek obsahuje baterii, která slouží k uchování správných dat hodin reálného času nebo nastavení výrobku. Baterie je navržena tak, aby vydržela celou životnost výrobku. Jakýkoliv pokus o opravu nebo výměnu baterie by měl provést kvalifikovaný servisní technik.

Dansk

EU's batteridirektiv
Produktet indeholder et batteri, som bruges til at vedligeholde dataintegriteten for realtidsur- eller produktindstillinger og er beregnet til at holde i hele produktets levetid. Service på batteriet eller udskiftning bør foretages af en uddannet servicetekniker.

Nederlands

Richtlijn batterijen voor de Europese Unie
Dit product bevat een batterij die wordt gebruikt voor een juiste tijdsaanduiding van de klok en het behoud van de productinstellingen. Bovendien is deze ontworpen om gedurende de levensduur van het product mee te gaan. Het onderhoud of de vervanging van deze batterij moet door een gekwalificeerde onderhoudstechnicus worden uitgevoerd.

Eesti

Euroopa Liidu aku direktiiv
Toode sisaldab akut, mida kasutatakse reaalaja kella andmeühtsuse või toote sätete säilitamiseks. Aku on valmistatud kestma terve toote kasutusaja. Akut tohib hooldada või vahetada ainult kvalifitseeritud hooldustehnik.

Suomi

Euroopan unionin paristodirektiivi
Tämä laite sisältää pariston, jota käytetään reaaliaikaisen kellon tietojen ja laitteen asetusten säilyttämiseen. Pariston on suunniteltu kestävän laitteen koko käyttöiän ajan. Pariston mahdollinen korjaus tai vaihto on jätettävä pätevän huoltohenkilön tehtäväksi.

Ελληνικά

Οδηγία της Ευρωπαϊκής Ένωσης για τις ηλεκτρικές στήλες
Αυτό το προϊόν περιλαμβάνει μια μπαταρία, η οποία χρησιμοποιείται για τη διατήρηση της ακεραιότητας των δεδομένων ρολογιού πραγματικού χρόνου ή των ρυθμίσεων προϊόντος και έχει σχεδιαστεί έτσι ώστε να διαρκέσει όσο και το προϊόν. Τυχόν απόπειρες επιδιόρθωσης ή αντικατάστασης αυτής της μπαταρίας θα πρέπει να πραγματοποιούνται από κατάλληλα εκπαιδευμένο τεχνικό.

Magyar

Az Európai unió telepek és akkumulátorok direktívája
A termék tartalmaz egy elemet, melynek feladata az, hogy biztosítsa a valós idejű óra vagy a termék beállításainak adatintegritását. Az elem úgy van tervezve, hogy végig kitartson a termék használata során. Az elem bármilyen javítását vagy cseréjét csak képzett szakember végezheti el.

Latviski

Eiropas Savienības Bateriju direktīva
Produktam ir baterija, ko izmanto reālā laika pulksteņa vai produkta iestatījumu datu integritātes saglabāšanai, un tā ir paredzēta visam produkta dzīves ciklam. Jebkura apkope vai baterijas nomaiņa ir jāveic atbilstoši kvalificētam darbiniekam.

Lietuviškai

Europos Sąjungos baterijų ir akumuliatorių direktyva
Šiame gaminyje yra baterija, kuri naudojama, kad būtų galima prižiūrėti realaus laiko laikrodžio veikimą arba gaminio nuostatas; ji skirta veikti visą gaminio eksploatavimo laiką. Bet kokius šios baterijos apternavimo arba keitimo darbus turi atlikti kvalifikuotas aptarnavimo technikas.

Polski

Dyrektywa Unii Europejskiej w sprawie baterii i akumulatorów
Produkt zawiera baterię wykorzystywaną do zachowania integralności danych zegara czasu rzeczywistego lub ustawień produktu, która podtrzymuje działanie produktu. Przegląd lub wymiana baterii powinny być wykonywane wyłącznie przez uprawnionego technika serwisu.

Português

Diretiva sobre baterias da União Européia
Este produto contém uma bateria que é usada para manter a integridade dos dados do relógio em tempo real ou das configurações do produto e é projetada para ter a mesma duração que este. Qualquer tentativa de consertar ou substituir essa bateria deve ser realizada por um técnico qualificado.

Slovenčina

Smernica Európskej únie pre zaobchádzanie s batériami
Tento výrobok obsahuje batériu, ktorá slúži na uchovanie správnych údajov hodín reálneho času alebo nastavení výrobku. Batéria je skonštruovaná tak, aby vydržala celú životnosť výrobku. Akýkoľvek pokus o opravu alebo výmenu batérie by mal vykonať kvalifikovaný servisný technik.

Slovenščina

Direktiva Evropske unije o baterijah in akumulatorjih
V tem izdelku je baterija, ki zagotavlja natančnost podatkov ure v realnem času ali nastavitev izdelka v celotni življenjski dobi izdelka. Kakršno koli popravilo ali zamenjavo te baterije lahko izvede le pooblaščeni tehnik.

Svenska

EU:s batteridirektiv
Produkten innehåller ett batteri som används för att upprätthålla data i realtidsklockan och produktinställningarna. Batteriet ska räcka produktens hela livslängd. Endast kvalificerade servicetekniker får utföra service på batteriet och byta ut det.

Български

Директива за батерии на Европейския съюз
Този продукт съдържа батерия, която се използва за поддържане на целостта на данните на часовника в реално време или настройките за продукта, създадена на издържи през целия живот на продукта. Сервизът или замяната на батерията трябва да се извършва от квалифициран техник.

Română

Directiva Uniunii Europene referitoare la baterii
Acest produs conține o baterie care este utilizată pentru a menține integritatea datelor ceasului de timp real sau setărilor produsului și care este proiectată să funcționeze pe întreaga durată de viață a produsului. Orice lucrare de service sau de înlocuire a acestei baterii trebuie efectuată de un tehnician de service calificat.

RoHS-ilmoitukset (vain Kiina)

Myrkyllisten ja vaarallisten aineiden taulukko

有毒有害物质表

根据中国《电子信息产品污染控制管理办法》

零件描述	有毒有害物质和元素					
	铅	汞	镉	六价铬	多溴联苯	多溴联苯醚
外壳和托盘*	0	0	0	0	0	0
电线*	0	0	0	0	0	0
印刷电路板*	X	0	0	0	0	0
打印系统*	X	0	0	0	0	0
显示器*	X	0	0	0	0	0
喷墨打印机墨盒*	0	0	0	0	0	0
驱动光盘*	X	0	0	0	0	0
扫描仪*	X	X	0	0	0	0
网络配件*	X	0	0	0	0	0
电池板*	X	0	0	0	0	0
自动双面打印系统*	0	0	0	0	0	0
外部电源*	X	0	0	0	0	0

0: 指此部件的所有均一材质中包含的这种有毒有害物质，含量低于SJ/T11363-2006 的限制
X: 指此部件使用的均一材质中至少有一种包含的这种有毒有害物质，含量高于SJ/T11363-2006 的限制
注：环保使用期限的参考标识取决于产品正常工作的温度和湿度等条件
*以上只适用于使用这些部件的产品

RoHS-ilmoitukset (vain Ukraina)

Технічний регламент щодо обмеження використання небезпечних речовин (Україна)

Обладнання відповідає вимогам Технічного регламенту щодо обмеження використання деяких небезпечних речовин в електричному та електронному обладнанні, затвердженого постановою Кабінету Міністрів України від 3 грудня 2008 № 1057

Kolmansien osapuolten lisenssit

LICENSE.aes-pubdom--crypto

/* rijndael-alg-fst.c
 *
 * @version 3.0 (December 2000)
 *
 * Optimised ANSI C code for the Rijndael cipher (now AES)
 *
 * @author Vincent Rijmen <vincent.rijmen@esat.kuleuven.ac.be>
 * @author Antoon Bosselaers <antoon.bosselaers@esat.kuleuven.ac.be>
 * @author Paulo Barreto <paulo.barreto@terra.com.br>
 *
 * This code is hereby placed in the public domain.
 *
 * THIS SOFTWARE IS PROVIDED BY THE AUTHORS "AS IS" AND ANY EXPRESS
 * OR IMPLIED WARRANTIES, INCLUDING, BUT NOT LIMITED TO, THE IMPLIED
 * WARRANTIES OF MERCHANTABILITY AND FITNESS FOR A PARTICULAR PURPOSE
 * ARE DISCLAIMED. IN NO EVENT SHALL THE AUTHORS OR CONTRIBUTORS BE
 * LIABLE FOR ANY DIRECT, INDIRECT, INCIDENTAL, SPECIAL, EXEMPLARY, OR
 * CONSEQUENTIAL DAMAGES (INCLUDING, BUT NOT LIMITED TO, PROCUREMENT OF
 * SUBSTITUTE GOODS OR SERVICES; LOSS OF USE, DATA, OR PROFITS; OR
 * BUSINESS INTERRUPTION) HOWEVER CAUSED AND ON ANY THEORY OF LIABILITY,
 * WHETHER IN CONTRACT, STRICT LIABILITY, OR TORT (INCLUDING NEGLIGENCE
 * OR OTHERWISE) ARISING IN ANY WAY OUT OF THE USE OF THIS SOFTWARE,
 * EVEN IF ADVISED OF THE POSSIBILITY OF SUCH DAMAGE.
 */

LICENSE.expat-mit--expat

Copyright (c) 1998, 1999, 2000 Thai Open Source Software Center Ltd

Permission is hereby granted, free of charge, to any person obtaining
a copy of this software and associated documentation files (the
"Software"), to deal in the Software without restriction, including
without limitation the rights to use, copy, modify, merge, publish,
distribute, sublicense, and/or sell copies of the Software, and to
permit persons to whom the Software is furnished to do so, subject to
the following conditions:

The above copyright notice and this permission notice shall be included
in all copies or substantial portions of the Software.

THE SOFTWARE IS PROVIDED "AS IS", WITHOUT WARRANTY OF ANY KIND, EXPRESS OR IMPLIED, INCLUDING BUT NOT LIMITED TO THE WARRANTIES OF MERCHANTABILITY, FITNESS FOR A PARTICULAR PURPOSE AND NONINFRINGEMENT. IN NO EVENT SHALL THE AUTHORS OR COPYRIGHT HOLDERS BE LIABLE FOR ANY CLAIM, DAMAGES OR OTHER LIABILITY, WHETHER IN AN ACTION OF CONTRACT, TORT OR OTHERWISE, ARISING FROM, OUT OF OR IN CONNECTION WITH THE SOFTWARE OR THE USE OR OTHER DEALINGS IN THE SOFTWARE.

LICENSE.hmac-sha2-bsd--nos_crypto

/* HMAC-SHA-224/256/384/512 implementation
* Last update: 06/15/2005
* Issue date: 06/15/2005
*
* Copyright (C) 2005 Olivier Gay <olivier.gay@a3.epfl.ch>
* All rights reserved.
*
* Redistribution and use in source and binary forms, with or without
* modification, are permitted provided that the following conditions
* are met:
* 1. Redistributions of source code must retain the above copyright
* notice, this list of conditions and the following disclaimer.
* 2. Redistributions in binary form must reproduce the above copyright
* notice, this list of conditions and the following disclaimer in the
* documentation and/or other materials provided with the distribution.
* 3. Neither the name of the project nor the names of its contributors
* may be used to endorse or promote products derived from this software
* without specific prior written permission.
*
* THIS SOFTWARE IS PROVIDED BY THE PROJECT AND CONTRIBUTORS ``AS IS'' AND
* ANY EXPRESS OR IMPLIED WARRANTIES, INCLUDING, BUT NOT LIMITED TO, THE
* IMPLIED WARRANTIES OF MERCHANTABILITY AND FITNESS FOR A PARTICULAR
* PURPOSE ARE DISCLAIMED. IN NO EVENT SHALL THE PROJECT OR CONTRIBUTORS
* BE LIABLE FOR ANY DIRECT, INDIRECT, INCIDENTAL, SPECIAL, EXEMPLARY, OR
* CONSEQUENTIAL DAMAGES (INCLUDING, BUT NOT LIMITED TO, PROCUREMENT OF
* SUBSTITUTE GOODS OR SERVICES; LOSS OF USE, DATA, OR PROFITS; OR
* BUSINESS INTERRUPTION) HOWEVER CAUSED AND ON ANY THEORY OF LIABILITY,
* WHETHER IN CONTRACT, STRICT LIABILITY, OR TORT (INCLUDING NEGLIGENCE OR
* OTHERWISE) ARISING IN ANY WAY OUT OF THE USE OF THIS SOFTWARE, EVEN IF
* ADVISED OF THE POSSIBILITY OF SUCH DAMAGE.
*/

LICENSE.open_ssl--open_ssl

Copyright (C) 1995-1998 Eric Young (eay@cryptsoft.com)
All rights reserved.

This package is an SSL implementation written
by Eric Young (eay@cryptsoft.com).
The implementation was written so as to conform with Netscapes SSL.

This library is free for commercial and non-commercial use as long as
the following conditions are aheared to. The following conditions
apply to all code found in this distribution, be it the RC4, RSA,
lhash, DES, etc., code; not just the SSL code. The SSL documentation
included with this distribution is covered by the same copyright terms
except that the holder is Tim Hudson (tjh@cryptsoft.com).

Copyright remains Eric Young's, and as such any Copyright notices in
the code are not to be removed.
If this package is used in a product, Eric Young should be given attribution
as the author of the parts of the library used.
This can be in the form of a textual message at program startup or
in documentation (online or textual) provided with the package.

Redistribution and use in source and binary forms, with or without
modification, are permitted provided that the following conditions
are met:
1. Redistributions of source code must retain the copyright
 notice, this list of conditions and the following disclaimer.
2. Redistributions in binary form must reproduce the above copyright
 notice, this list of conditions and the following disclaimer in the
 documentation and/or other materials provided with the distribution.
3. All advertising materials mentioning features or use of this software
 must display the following acknowledgement:
 "This product includes cryptographic software written by
 Eric Young (eay@cryptsoft.com)"
 The word 'cryptographic' can be left out if the rouines from the library
 being used are not cryptographic related :-).
4. If you include any Windows specific code (or a derivative thereof) from
 the apps directory (application code) you must include an acknowledgement:
 "This product includes software written by Tim Hudson (tjh@cryptsoft.com)"

THIS SOFTWARE IS PROVIDED BY ERIC YOUNG ``AS IS'' AND
ANY EXPRESS OR IMPLIED WARRANTIES, INCLUDING, BUT NOT LIMITED TO, THE
IMPLIED WARRANTIES OF MERCHANTABILITY AND FITNESS FOR A PARTICULAR
PURPOSE ARE DISCLAIMED. IN NO EVENT SHALL THE AUTHOR OR CONTRIBUTORS BE
LIABLE FOR ANY DIRECT, INDIRECT, INCIDENTAL, SPECIAL, EXEMPLARY, OR
CONSEQUENTIAL DAMAGES (INCLUDING, BUT NOT LIMITED TO, PROCUREMENT OF
SUBSTITUTE GOODS OR SERVICES; LOSS OF USE, DATA, OR PROFITS; OR BUSINESS
INTERRUPTION) HOWEVER CAUSED AND ON ANY THEORY OF LIABILITY, WHETHER IN
CONTRACT, STRICT LIABILITY, OR TORT (INCLUDING NEGLIGENCE OR OTHERWISE)

ARISING IN ANY WAY OUT OF THE USE OF THIS SOFTWARE, EVEN IF ADVISED OF THE POSSIBILITY OF SUCH DAMAGE.

The licence and distribution terms for any publically available version or derivative of this code cannot be changed. i.e. this code cannot simply be copied and put under another distribution licence
[including the GNU Public Licence.]

==========

Copyright (c) 1998-2001 The OpenSSL Project. All rights reserved.

Redistribution and use in source and binary forms, with or without modification, are permitted provided that the following conditions are met:

1. Redistributions of source code must retain the above copyright notice, this list of conditions and the following disclaimer.

2. Redistributions in binary form must reproduce the above copyright notice, this list of conditions and the following disclaimer in the documentation and/or other materials provided with the distribution.

3. All advertising materials mentioning features or use of this software must display the following acknowledgment:
"This product includes software developed by the OpenSSL Project for use in the OpenSSL Toolkit. (http://www.openssl.org/)"

4. The names "OpenSSL Toolkit" and "OpenSSL Project" must not be used to endorse or promote products derived from this software without prior written permission. For written permission, please contact openssl-core@openssl.org.

5. Products derived from this software may not be called "OpenSSL" nor may "OpenSSL" appear in their names without prior written permission of the OpenSSL Project.

6. Redistributions of any form whatsoever must retain the following acknowledgment:
"This product includes software developed by the OpenSSL Project for use in the OpenSSL Toolkit (http://www.openssl.org/)"

THIS SOFTWARE IS PROVIDED BY THE OpenSSL PROJECT ``AS IS'' AND ANY EXPRESSED OR IMPLIED WARRANTIES, INCLUDING, BUT NOT LIMITED TO, THE IMPLIED WARRANTIES OF MERCHANTABILITY AND FITNESS FOR A PARTICULAR PURPOSE ARE DISCLAIMED. IN NO EVENT SHALL THE OpenSSL PROJECT OR

ITS CONTRIBUTORS BE LIABLE FOR ANY DIRECT, INDIRECT, INCIDENTAL,
SPECIAL, EXEMPLARY, OR CONSEQUENTIAL DAMAGES (INCLUDING, BUT
NOT LIMITED TO, PROCUREMENT OF SUBSTITUTE GOODS OR SERVICES;
LOSS OF USE, DATA, OR PROFITS; OR BUSINESS INTERRUPTION)
HOWEVER CAUSED AND ON ANY THEORY OF LIABILITY, WHETHER IN CONTRACT,
STRICT LIABILITY, OR TORT (INCLUDING NEGLIGENCE OR OTHERWISE)
ARISING IN ANY WAY OUT OF THE USE OF THIS SOFTWARE, EVEN IF ADVISED
OF THE POSSIBILITY OF SUCH DAMAGE.
==========

This product includes cryptographic software written by Eric Young
(eay@cryptsoft.com). This product includes software written by Tim
Hudson (tjh@cryptsoft.com).

==========
Copyright (c) 1998-2006 The OpenSSL Project. All rights reserved.

Redistribution and use in source and binary forms, with or without
modification, are permitted provided that the following conditions
are met:

1. Redistributions of source code must retain the above copyright
 notice, this list of conditions and the following disclaimer.

2. Redistributions in binary form must reproduce the above copyright
 notice, this list of conditions and the following disclaimer in
 the documentation and/or other materials provided with the
 distribution.

3. All advertising materials mentioning features or use of this
 software must display the following acknowledgment:
 "This product includes software developed by the OpenSSL Project
 for use in the OpenSSL Toolkit. (http://www.openssl.org/)"

4. The names "OpenSSL Toolkit" and "OpenSSL Project" must not be used to
 endorse or promote products derived from this software without
 prior written permission. For written permission, please contact
 openssl-core@openssl.org.

5. Products derived from this software may not be called "OpenSSL"
 nor may "OpenSSL" appear in their names without prior written
 permission of the OpenSSL Project.

6. Redistributions of any form whatsoever must retain the following
 acknowledgment:

"This product includes software developed by the OpenSSL Project
for use in the OpenSSL Toolkit (http://www.openssl.org/)"

THIS SOFTWARE IS PROVIDED BY THE OpenSSL PROJECT ``AS IS'' AND ANY
EXPRESSED OR IMPLIED WARRANTIES, INCLUDING, BUT NOT LIMITED TO, THE
IMPLIED WARRANTIES OF MERCHANTABILITY AND FITNESS FOR A PARTICULAR
PURPOSE ARE DISCLAIMED. IN NO EVENT SHALL THE OpenSSL PROJECT OR
ITS CONTRIBUTORS BE LIABLE FOR ANY DIRECT, INDIRECT, INCIDENTAL,
SPECIAL, EXEMPLARY, OR CONSEQUENTIAL DAMAGES (INCLUDING, BUT
NOT LIMITED TO, PROCUREMENT OF SUBSTITUTE GOODS OR SERVICES;
LOSS OF USE, DATA, OR PROFITS; OR BUSINESS INTERRUPTION)
HOWEVER CAUSED AND ON ANY THEORY OF LIABILITY, WHETHER IN CONTRACT,
STRICT LIABILITY, OR TORT (INCLUDING NEGLIGENCE OR OTHERWISE)
ARISING IN ANY WAY OUT OF THE USE OF THIS SOFTWARE, EVEN IF ADVISED
OF THE POSSIBILITY OF SUCH DAMAGE.
==========

This product includes cryptographic software written by Eric Young
(eay@cryptsoft.com). This product includes software written by Tim
Hudson (tjh@cryptsoft.com).

==========
Copyright 2002 Sun Microsystems, Inc. ALL RIGHTS RESERVED.
ECC cipher suite support in OpenSSL originally developed by
SUN MICROSYSTEMS, INC., and contributed to the OpenSSL project.

LICENSE.sha2-bsd--nos_crypto

/* FIPS 180-2 SHA-224/256/384/512 implementation
* Last update: 02/02/2007
* Issue date: 04/30/2005
 *
* Copyright (C) 2005, 2007 Olivier Gay <olivier.gay@a3.epfl.ch>
 * All rights reserved.
 *
* Redistribution and use in source and binary forms, with or without
* modification, are permitted provided that the following conditions
 * are met:
* 1. Redistributions of source code must retain the above copyright
* notice, this list of conditions and the following disclaimer.
* 2. Redistributions in binary form must reproduce the above copyright
* notice, this list of conditions and the following disclaimer in the
* documentation and/or other materials provided with the distribution.
* 3. Neither the name of the project nor the names of its contributors

* may be used to endorse or promote products derived from this software
* without specific prior written permission.
 *
* THIS SOFTWARE IS PROVIDED BY THE PROJECT AND CONTRIBUTORS ``AS IS'' AND
* ANY EXPRESS OR IMPLIED WARRANTIES, INCLUDING, BUT NOT LIMITED TO, THE
* IMPLIED WARRANTIES OF MERCHANTABILITY AND FITNESS FOR A PARTICULAR
* PURPOSE ARE DISCLAIMED. IN NO EVENT SHALL THE PROJECT OR CONTRIBUTORS
* BE LIABLE FOR ANY DIRECT, INDIRECT, INCIDENTAL, SPECIAL, EXEMPLARY, OR
* CONSEQUENTIAL DAMAGES (INCLUDING, BUT NOT LIMITED TO, PROCUREMENT OF
* SUBSTITUTE GOODS OR SERVICES; LOSS OF USE, DATA, OR PROFITS; OR BUSINESS
* INTERRUPTION) HOWEVER CAUSED AND ON ANY THEORY OF LIABILITY, WHETHER IN
* CONTRACT, STRICT LIABILITY, OR TORT (INCLUDING NEGLIGENCE OR OTHERWISE)
* ARISING IN ANY WAY OUT OF THE USE OF THIS SOFTWARE, EVEN IF ADVISED OF
 * THE POSSIBILITY OF SUCH DAMAGE.
 */

LICENSE.zlib--zlib
---
zlib.h -- interface of the 'zlib' general purpose compression library
version 1.2.3, July 18th, 2005

Copyright (C) 1995-2005 Jean-loup Gailly and Mark Adler

This software is provided 'as-is', without any express or implied
warranty. In no event will the authors be held liable for any damages
arising from the use of this software.

Permission is granted to anyone to use this software for any purpose,
including commercial applications, and to alter it and redistribute it
freely, subject to the following restrictions:

1. The origin of this software must not be misrepresented; you must not
 claim that you wrote the original software. If you use this software
 in a product, an acknowledgment in the product documentation would be
 appreciated but is not required.
2. Altered source versions must be plainly marked as such, and must not be
 misrepresented as being the original software.
3. This notice may not be removed or altered from any source distribution.

Jean-loup Gailly Mark Adler
jloup@gzip.org madler@alumni.caltech.edu

The data format used by the zlib library is described by RFCs (Request for
Comments) 1950 to 1952 in the files http://www.ietf.org/rfc/rfc1950.txt
(zlib format), rfc1951.txt (deflate format) and rfc1952.txt (gzip format).

B HP:n tuotteet ja varusteet

Tässä osassa on tietoja tulostimelle sopivista HP:n tuotteista ja varusteista. Tiedot saattavat muuttua. Viimeisimmät päivitykset julkaistaan HP:n verkkosivustossa (www.hpshopping.com). Voit myös ostaa tarvikkeita sivuston kautta.

Huomautus Kaikkia mustekasetteja ei ole saatavissa kaikissa maissa tai kaikilla alueilla.

Tässä osassa käsitellään seuraavia aiheita:

- Tulostustarvikkeiden tilaaminen verkossa
- Tarvikkeet

Tulostustarvikkeiden tilaaminen verkossa

Voit tilata tarvikkeita verkosta tai luoda tulostettavan ostoslistan tulostimen mukana toimitetun HP-ohjelmiston avulla. Avaa ohjelmisto ja valitse **Kauppa**. Valitse **Osta tarvikkeita verkosta**. HP-ohjelmisto lähettää luvallasi tulostimen tiedot, esimerkiksi sen mallinumeron ja sarjanumeron sekä tiedot musteen arvioidusta tasosta. Omaan tulostimeesi sopivat HP-tarvikkeet on valittu valmiiksi. Voit muuttaa määriä, lisätä tai poistaa tuotteita ja sitten tulostaa luettelon tai ostaa tuotteet HP Store -sivustosta tai muista verkkokaupoista (käytettävät vaihtoehdot vaihtelevat maan tai alueen mukaan). Mustehälytyssanomissa on myös kasetin tiedot ja linkkejä verkkokauppoihin.

Voit tehdä tilauksesi myös osoitteessa www.hp.com/buy/supplies. Valitse kehotettaessa maa tai alue. Valitse tulostin ja valitse sitten tarvitsemasi tarvikkeet.

Huomautus Tulostuskasettien tilaaminen verkkosivuston kautta ei ole mahdollista kaikissa maissa tai kaikilla alueilla. Useita maita varten on kuitenkin tietoja tilaamisesta puhelimitse, jälleenmyyjien sijainneista ja ostoslistan tulostamisesta. Lisäksi voit tarkastella maakohtaisia tietoja HP-tuotteiden hankkimisesta valitsemalla 'How to Buy' -vaihtoehdon sivustosta osoitteessa www.hp.com/buy/supplies.

Tarvikkeet

- Mustekasetit
- HP-materiaalit

Mustekasetit

Tulostuskasettien tilaaminen verkkosivuston kautta ei ole mahdollista kaikissa maissa tai kaikilla alueilla. Useita maita varten on kuitenkin tietoja tilaamisesta puhelimitse, jälleenmyyjien sijainneista ja ostoslistan tulostamisesta. Lisäksi voit tarkastella maakohtaisia tietoja HP-tuotteiden hankkimisesta valitsemalla How to Buy -vaihtoehdon sivustosta osoitteessa www.hp.com/buy/supplies.

Käytä mustekasetin vaihtoon vain sellaisia kasetteja, joissa on sama kasettinumero kuin vanhassa mustekasetissasi. Saat selville kasetin numeron seuraavilla tavoilla:

- Sisäisessä verkkopalvelimessa valitsemalla **Työkalut**-välilehden ja sitten **Tuotetiedot**-kohdan **Mustemittari**. Lisätietoja on kohdassa Sisäinen verkkopalvelin (HP Deskjet Ink Advantage 4625 e-All-in-One series).
- Tulostimen tilaraportissa (saat lisätietoja kohdasta Tulostimen tilaraportin lukeminen).
- Vaihdettavan mustekasetin tarrassa.
  Tulostimen sisällä olevassa tarrassa.

Varoitus Tulostimen mukana toimitettavaa **asennusmustekasettia** ei voi ostaa erikseen. Tarkista oikea kasettinumero sisäisestä verkkopalvelimesta, tulostimen tilaraportista tai tulostimen sisällä olevasta tarrasta.

Huomautus Mustetason varoitukset ja ilmaisimet ovat vain arvioita, joita voidaan hyödyntää suunnittelussa. Kun laite ilmoittaa musteen olevan vähissä, uusi tulostuskasetti kannattaa pitää saatavilla, jotta mahdolliset tulostusviiveet voidaan välttää. Mustekasetteja ei tarvitse vaihtaa uusiin, ennen kuin tulostuslaadun heikkeneminen sitä edellyttää.

HP-materiaalit

Voit tilata tulostusmateriaalia, kuten HP Premium Paper -paperia, osoitteesta www.hp.com.

ColorLok TECHNOLOGY ®	HP suosittelee päivittäisten asiakirjojen tulostukseen ja kopiointiin tavallisia papereita, joissa on ColorLok-logo. Kaikki ColorLok-logolla merkityt paperit on testattu riippumattomassa testauslaitoksessa, ja ne täyttävät tiukat luotettavuus- ja tulostuslaatuvaatimukset. ColorLok-paperit tarjoavat terävät, voimakkaat värit ja tummemmat mustan sävyt. Lisäksi ne kuivuvat nopeammin kuin tavalliset paperit. Kaikki suurimmat paperinvalmistajat valmistavat ColorLok-logolla varustettuja papereita eripainoisina ja -kokoisina versioina.

C Faksin lisäasetukset

Kun olet suorittanut kaikki asennusoppaan vaiheet, suorita faksin asentaminen loppuun noudattamalla tämän osan ohjeita. Säilytä asennusopas myöhempää käyttöä varten.

Tässä osassa on ohjeita siitä, kuinka tulostimen asetukset määritetään niin, että faksitoimintojen ja muiden tulostimen kanssa samaan puhelinlinjaan jo liitettyjen laitteiden ja palveluiden käyttäminen yhdessä sujuisi parhaalla mahdollisella tavalla.

Vihje Tärkeät faksiasetukset, kuten vastaustilan ja faksin ylätunnistetiedot, voi määrittää nopeasti myös Faksin ohjattu asennus -toiminnolla (Windows) tai HP Setup Assistant -apuohjelmalla (Mac OS X). Voit käyttää näitä työkaluja tulostimen mukana asentamasi HP-ohjelmiston kautta. Kun avaat nämä työkalut, suorita tämän osan sisältämät toimet saattaaksesi faksin asennuksen loppuun.

Tässä osassa käsitellään seuraavia aiheita:

- Faksitoimintojen asetusten määritys (rinnakkaispuhelinjärjestelmät)
- Faksin sarja-asennus
- Faksiasetusten testaaminen

Faksitoimintojen asetusten määritys (rinnakkaispuhelinjärjestelmät)

Ennen kuin alat määrittää tulostimen asetuksia faksitoimintoja varten, tarkista oman maasi tai alueesi käyttämän puhelinjärjestelmän tyyppi. Faksiasetuksia määritettäessä tulostinta koskevat ohjeet vaihtelevat sen mukaan, onko käytössä rinnakkais- vai sarjapuhelinjärjestelmä.

- Jos maatasi/aluettasi ei ole oheisessa taulukossa, käytössä on todennäköisesti sarjapuhelinjärjestelmä. Sarjapuhelinjärjestelmässä jaettujen puhelinlaitteiden (modeemien, puhelimien ja puhelinvastaajien) liitintyypit eivät salli fyysistä yhteyttä tulostimen 2-EXT-porttiin. Sen sijaan kaikki laitteet on liitettävä puhelinpistorasiaan.

  Huomautus Joissakin maissa tai joillakin alueilla, jotka käyttävät sarjapuhelinjärjestelmää, tulostimen mukana toimitetussa puhelinjohdossa voi olla lisäpistoke. Näin voit liittää muita puhelinlaitteita pistorasiaan, johon olet kytkenyt tulostimen.

  Laitteen mukana toimitettu puhelinjohto pitää ehkä yhdistää maan/alueen mukaan toimitettuun sovittimeen.

- Jos maasi tai alueesi mainitaan luettelossa, käytössäsi on todennäköisesti rinnakkaispuhelinjärjestelmä. Rinnakkaispuhelinjärjestelmässä jaetut puhelinlaitteet voidaan liittää puhelinlinjaan käyttämällä tulostimen takaosassa olevaa 2-EXT-porttia.

  Huomautus Jos käytössäsi on rinnakkaispuhelinjärjestelmä, HP suosittelee, että liität tulostimen puhelinpistorasiaan käyttämällä laitteen mukana toimitettua kaksijohtoista puhelinkaapelia.

Taulukko C-1 Maat/alueet, joissa on rinnakkaismuotoinen puhelinjärjestelmä

Argentiina	Australia	Brasilia
Kanada	Chile	Kiina
Kolumbia	Kreikka	Intia
Indonesia	Irlanti	Japani

Maat/alueet, joissa on rinnakkaismuotoinen puhelinjärjestelmä (jatkoa)

Korea	Latinalainen Amerikka	Malesia
Meksiko	Filippiinit	Puola
Portugali	Venäjä	Saudi-Arabia
Singapore	Espanja	Taiwan
Thaimaa	Yhdysvallat	Venezuela
Vietnam		

Ota yhteyttä puhelinyhtiöösi, jos et tiedä, onko puhelinjärjestelmäsi rinnakkais- vai sarjamuotoinen.

Tässä osassa käsitellään seuraavia aiheita:

- Oikean faksiasetuksen valitseminen koti- tai toimistoasennusta varten
- Asennus A: Erillinen faksilinja (äänipuheluja ei vastaanoteta)
- Asennus B: Tulostimen asentaminen käyttämään DSL-yhteyttä
- Asennus C: Tulostimen asentaminen PBX-puhelinjärjestelmään tai ISDN-linjaan
- Asennus D: Erottuva soittoääni -palvelun kanssa samassa linjassa oleva faksi
- Asennus E: Jaettu ääni- ja faksilinja
- Asennus F: Jaettu ääni- ja faksilinja, kun käytössä on puheposti
- Asennus G: Tietokonemodeemin kanssa jaettu faksilinja (äänipuheluja ei vastaanoteta)
- Asennus H: Jaettu ääni- ja faksilinja, kun käytössä on tietokonemodeemi
- Asennus I: Jaettu ääni- ja faksilinja, kun käytössä on puhelinvastaaja
- Asennus J: Jaettu ääni- ja faksilinja, kun käytössä on tietokonemodeemi ja puhelinvastaaja
- Asennus K: Jaettu ääni- ja faksilinja, kun käytössä on tietokonemodeemi ja puheposti

Oikean faksiasetuksen valitseminen koti- tai toimistoasennusta varten

Jotta faksin käyttäminen toimisi, sinun on tiedettävä, mitä muita laitteita ja palveluita on liitetty samaan puhelinlinjaan kuin tulostin. Tämä on tärkeää, koska joitakin toimistolaitteita on ehkä tarpeellista kytkeä suoraan tulostimeen. Lisäksi joitakin faksiasetuksia on ehkä muutettava, ennen kuin voit käyttää faksia.

1. Määritä, onko käytössäsi sarja- vai rinnakkaismuotoinen puhelinjärjestelmä. Katso Faksitoimintojen asetusten määritys (rinnakkaispuhelinjärjestelmät).
   a. Sarjamuotoinen puhelinjärjestelmä – katso lisätietoja kohdasta Faksin sarja-asennus.
   b. Rinnakkaismuotoinen puhelinjärjestelmä – siirry vaiheeseen 2.
2. Valitse faksilinjasi jakavien laitteiden ja palveluiden yhdistelmä.
   - DSL: Puhelinyhtiöltä tilattu DSL-palvelu (Digital Subscriber Line). (DSL-yhteyttä kutsutaan ADSL-yhteydeksi joissakin maissa tai joillakin alueilla.)
   - PBX: PBX (Private Branch Exchange) -puhelinjärjestelmä tai ISDN (Integrated Services Digital Network) -järjestelmä
   - Erottuva soitto -palvelu: Puhelinyhtiöltä tilattu erottuva soitto -palvelu sisältää useita puhelinnumeroita, joilla on erilaiset soittoäänet.
   - Äänipuhelut: Äänipuheluita otetaan vastaan samaan puhelinnumeroon, jota käytetään tulostimen faksipuheluissa.

- Tietokonemodeemi: Tietokonemodeemi on liitetty samaan puhelinlinjaan kuin tulostin. Käytössäsi on tietokonemodeemi, jos vastaat Kyllä johonkin seuraavista kysymyksistä:
  - Lähetätkö fakseja suoraan tietokoneohjelmiin tai otatko fakseja vastaan tietokoneohjelmista puhelinverkkoyhteyden kautta?
  - Lähetätkö sähköpostiviestejä tietokoneestasi ja vastaanotatko viestejä tietokoneeseesi puhelinverkkoyhteyden kautta?
  - Käytätkö internetiä tietokoneessasi puhelinverkkoyhteyden kautta?
- Puhelinvastaaja: Puhelinvastaaja vastaa äänipuheluihin samassa puhelinnumerossa, jota tulostin käyttää faksipuheluihin.
- Äänipostipalvelu: Puhelinyhtiöltä tilattu äänipostipalvelu toimii samassa puhelinnumerossa, jota tulostin käyttää faksipuheluihin.

3. Valitse seuraavasta taulukosta käytössäsi olevien laitteiden ja palveluiden yhdistelmä koti- tai toimistoasennusta varten. Katso sitten, mikä on suositeltu faksiratkaisu. Jokaisen asennusvaihtoehdon vaiheittaiset ohjeet ovat myöhemmissä osissa.

Huomautus Jos tässä osassa ei ole kuvattu käytössäsi olevaa kodin tai toimiston asetusta, määritä tulostin tavalliseksi analogiseksi puhelimeksi. Kytke pakkauksessa toimitetun puhelinjohdon toinen pää puhelimen seinäpistokkeeseen ja toinen pää tulostimen takaosassa olevaan 1-LINE-porttiin. Jos käytät muita puhelinjohtoja, faksin lähettämisessä ja vastaanottamisessa saattaa esiintyä ongelmia.

Laitteen mukana toimitettu puhelinjohto pitää ehkä yhdistää maan/alueen mukaan toimitettuun sovittimeen.

Faksilinjaa käyttävät muut laitteet ja palvelut							Suositeltu faksiratkaisu
DSL	**PBX**	**Erottuva soitto -palvelu**	**Äänipuhelut**	**Tietokonemodeemi**	**Puhelinvastaaja**	**Äänipostipalvelu**	
							Asennus A: Erillinen faksilinja (äänipuheluja ei vastaanoteta)
✔							Asennus B: Tulostimen asentaminen käyttämään DSL-yhteyttä
	✔						Asennus C: Tulostimen asentaminen PBX-puhelinjärjestelmään tai ISDN-linjaan
		✔					Asennus D: Erottuva soittoääni -palvelun kanssa samassa linjassa oleva faksi
			✔				Asennus E: Jaettu ääni- ja faksilinja
			✔			✔	Asennus F: Jaettu ääni- ja faksilinja,

(jatkoa)

Faksilinjaa käyttävät muut laitteet ja palvelut							Suositeltu faksiratkaisu
DSL	**PBX**	**Erottuva soitto -palvelu**	**Äänipuhelut**	**Tietokonemodeemi**	**Puhelinvastaaja**	**Äänipostipalvelu**	
							kun käytössä on puheposti
				✔			Asennus G: Tietokonemodeemin kanssa jaettu faksilinja (äänipuheluja ei vastaanoteta)
			✔	✔			Asennus H: Jaettu ääni- ja faksilinja, kun käytössä on tietokonemodeemi
			✔		✔		Asennus I: Jaettu ääni- ja faksilinja, kun käytössä on puhelinvastaaja
			✔	✔	✔		Asennus J: Jaettu ääni- ja faksilinja, kun käytössä on tietokonemodeemi ja puhelinvastaaja
			✔	✔		✔	Asennus K: Jaettu ääni- ja faksilinja, kun käytössä on tietokonemodeemi ja puheposti

Asennus A: Erillinen faksilinja (äänipuheluja ei vastaanoteta)

Jos käytössäsi on erillinen faksilinja, johon ei vastaanoteta äänipuheluja, eikä linjaan ole kytketty toista laitetta, määritä tulostimen asetukset tässä osassa kuvatulla tavalla.

Tulostin takaa

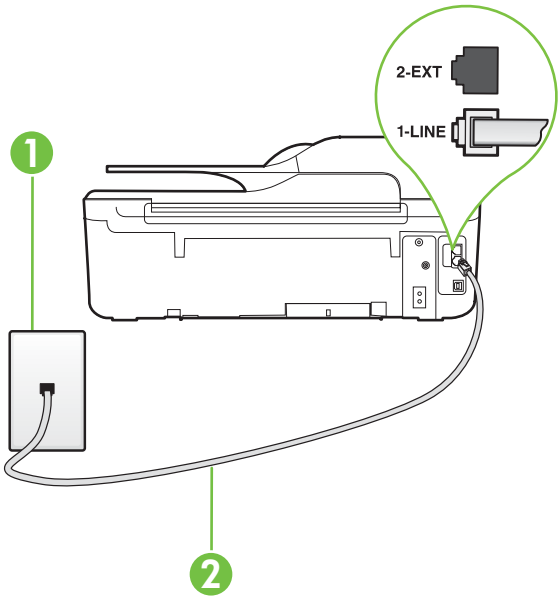

1	Puhelinpistorasia
2	Käytä tulostimen mukana toimitettua puhelinjohtoa, kun kytket tulostimen 1-LINE-porttiin. Laitteen mukana toimitettu puhelinjohto pitää ehkä yhdistää maan/alueen mukaan toimitettuun sovittimeen.

Tulostimen asentaminen erilliseen faksilinjaan

1. Kytke tulostimen mukana toimitetun puhelinjohdon toinen pää puhelinpistorasiaan ja toinen pää tulostimen takana olevaan 1-LINE-porttiin.

   Huomautus Laitteen mukana toimitettu puhelinjohto pitää ehkä yhdistää maan/alueen mukaan toimitettuun sovittimeen.

   Jos et kytke tulostinta puhelimen seinäpistorasiaan laitteen mukana toimitetulla kaapelilla, fakseja ei välttämättä voi lähettää tai vastaanottaa. Tämä erityispuhelinjohto on erilainen kuin tavalliset koti- tai toimistokäytössä olevat johdot.

2. Ota **Autom. vastaus** -asetus käyttöön.
3. (Valinnainen) Vaihda **Soittoa ennen vastausta** -asetukseksi pienin asetus (kaksi soittoa).
4. Suorita faksitesti.

Kun puhelin hälyttää, tulostin vastaa automaattisesti **Soittoa ennen vastausta** -asetuksessa määritettyjen hälytyskertojen jälkeen. Tulostin alkaa lähettää faksin vastaanottoääniä lähettävälle faksilaitteelle ja vastaanottaa faksin.

Asennus B: Tulostimen asentaminen käyttämään DSL-yhteyttä

Jos käytät puhelinyhtiösi tarjoamaa DSL-yhteyttä etkä kytke tulostimeen muita laitteita, kytke puhelimen seinäpistorasian ja tulostimen välille DSL-suodatin tämän osan ohjeiden mukaan. DSL-suodatin poistaa digitaalisignaalin, joka saattaa häiritä tulostimen tiedonsiirtoa puhelinlinjan kanssa. (DSL-yhteyttä kutsutaan ADSL-yhteydeksi joissakin maissa tai joillakin alueilla.)

Huomautus Jos käytät DSL-yhteyttä etkä kytke DSL-suodatinta, et voi lähettää etkä vastaanottaa fakseja tulostimella.

Tulostin takaa

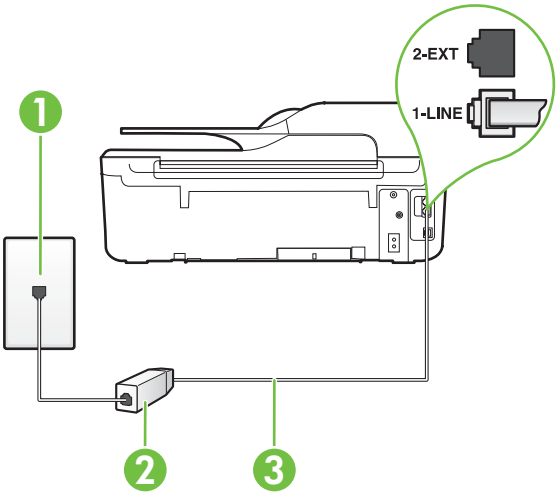

1	Puhelinpistorasia
2	DSL-suodatin (tai ADSL-suodatin) ja DSL-palveluntarjoajan toimittama johto
3	Käytä tulostimen mukana toimitettua puhelinjohtoa, kun kytket tulostimen 1-LINE-porttiin. Laitteen mukana toimitettu puhelinjohto pitää ehkä yhdistää maan/alueen mukaan toimitettuun sovittimeen.

Tulostimen asentaminen DSL-linjaan

1. Hanki DSL-suodatin DSL-palveluntarjoajalta.
2. Kytke tulostimen mukana toimitetun puhelinjohdon toinen pää DSL-suodattimen vapaaseen porttiin ja kytke sitten johdon toinen pää tulostimen takana olevaan 1-LINE-porttiin.

   Huomautus Laitteen mukana toimitettu puhelinjohto pitää ehkä yhdistää maan/alueen mukaan toimitettuun sovittimeen.

   Jos kytket DSL-suodattimeen ja tulostimeen jonkin muun kuin tulostimen mukana toimitetun johdon, faksien lähettäminen ei välttämättä onnistu. Tämä erityispuhelinjohto on erilainen kuin tavalliset koti- tai toimistokäytössä olevat johdot.

   Koska toimitukseen kuuluu vain yksi puhelinjohto, sinun pitää ehkä hankkia lisää puhelinjohtoja tällaista järjestelmää varten.

3. Kytke DSL-suodattimen johto puhelinpistorasiaan.
4. Suorita faksitesti.

Saat paikalliselta palveluntarjoajalta tai myyjältä lisäapua, jos lisävarusteiden asennuksessa tulostimeen ilmenee ongelmia.

Asennus C: Tulostimen asentaminen PBX-puhelinjärjestelmään tai ISDN-linjaan

Jos käytät joko PBX-puhelinjärjestelmää tai ISDN-muunninta tai -päätesovitinta, toimi seuraavasti:

- Jos käytät joko PBX-puhelinjärjestelmää tai ISDN-muunninta tai -päätesovitinta, kytke tulostin faksi- ja puhelukäyttöön tarkoitettuun porttiin. Varmista myös, että sovitin sopii maassasi tai alueellasi käytettävän kytkimen tyyppiin.

  Huomautus Joissakin ISDN-järjestelmissä on mahdollista määrittää portit tiettyä puhelinlaitetta varten. Voit esimerkiksi määrittää yhden portin puhelinta varten ja toisen Ryhmä 3 -faksilaitetta varten ja kolmannen muuhun tarkoitukseen. Jos ISDN-muuntimen faksi- tai puhelinportin ongelmat jatkuvat yhteyden aikana, kokeile useisiin tarkoituksiin määritetyn portin käyttämistä. Portin tunnus voi olla "multi-combi" tai vastaava.

- Jos käytössä on PBX-puhelinjärjestelmä, aseta odottamassa olevan puhelun koputusääni pois käytöstä.

  Huomautus Monissa digitaalisissa PBX-järjestelmissä koputusääni on normaalisti käytössä. Odottamassa olevan puhelun ääni häiritsee faksilähetystä, ja tulostimella ei voi lähettää tai vastaanottaa fakseja. Lisätietoja koputusäänen poiskytkennästä on PBX-puhelinjärjestelmän mukana tulleissa ohjeissa.

- Jos käytät PBX-puhelinjärjestelmää, valitse ulkolinjan numero ennen faksinumeron valitsemista.
- Varmista, että käytät tulostimen mukana toimitettua johtoa puhelimen seinäpistokkeen ja tulostimen välillä. Muussa tapauksessa faksitoiminnot eivät ehkä ole käytössä. Tämä erityispuhelinjohto on erilainen kuin tavalliset koti- tai toimistokäytössä olevat johdot. Jos tulostimen mukana toimitettu puhelinjohto on liian lyhyt, voit ostaa sähköliikkeestä jatkokappaleen ja pidentää johtoa.

  Laitteen mukana toimitettu puhelinjohto pitää ehkä yhdistää maan/alueen mukaan toimitettuun sovittimeen.

Saat paikalliselta palveluntarjoajalta tai myyjältä lisäapua, jos lisävarusteiden asennuksessa tulostimeen ilmenee ongelmia.

Asennus D: Erottuva soittoääni -palvelun kanssa samassa linjassa oleva faksi

Jos tilaat puhelinyhtiöltä erottuvan soittoäänen palvelun, jonka avulla yhteen puhelinlinjaan voidaan liittää useita puhelinnumeroita ja jossa jokaisella numerolla on erilainen soittoääni, asenna tulostin tässä osassa kuvatulla tavalla.

Tulostin takaa

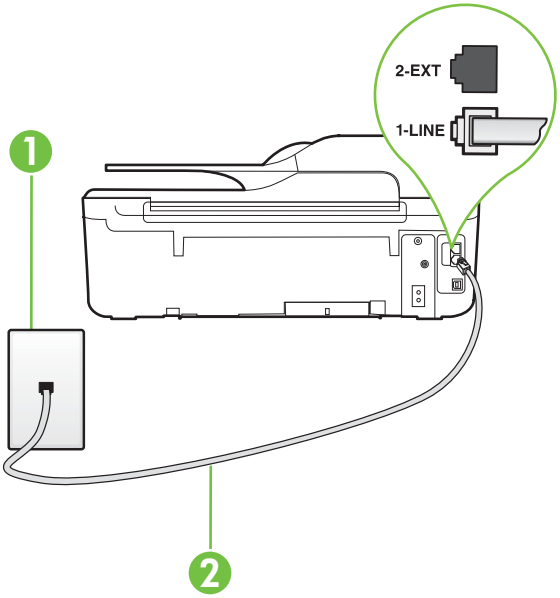

1	Puhelinpistorasia
2	Käytä tulostimen mukana toimitettua puhelinjohtoa, kun kytket tulostimen 1-LINE-porttiin. Laitteen mukana toimitettu puhelinjohto pitää ehkä yhdistää maan/alueen mukaan toimitettuun sovittimeen.

Tulostimen asentaminen käytettäessä erottuvan soittoäänen palvelua

1. Kytke tulostimen mukana toimitetun puhelinjohdon toinen pää puhelinpistorasiaan ja toinen pää tulostimen takana olevaan 1-LINE-porttiin.

   Huomautus Laitteen mukana toimitettu puhelinjohto pitää ehkä yhdistää maan/alueen mukaan toimitettuun sovittimeen.

   Jos et kytke tulostinta puhelimen seinäpistorasiaan laitteen mukana toimitetulla kaapelilla, fakseja ei välttämättä voi lähettää tai vastaanottaa. Tämä erityispuhelinjohto on erilainen kuin tavalliset koti- tai toimistokäytössä olevat johdot.

2. Ota **Autom. vastaus** -asetus käyttöön.

3. Muuta **Erottuva soittoääni** -asetus vastaamaan soittoääntä, jonka puhelinyhtiö on määrittänyt faksinumerollesi.

Huomautus Oletusasetuksena on, että tulostin vastaa kaikkiin soittokuvioihin. Jos et määritä **Erottuva soittoääni** -asetusta vastaamaan faksinumerolle määritettyä soittokuviota, tulostin saattaa vastata sekä ääni- että faksipuheluihin tai sitten se ei vastaa lainkaan.

Vihje Voit myös käyttää soittoäänen tunnistustoimintoa tulostimen ohjauspaneelista ja asettaa erottuvan soittoäänen. Tämän toiminnon avulla tulostin tunnistaa ja tallentaa saapuvan puhelun soiton mallin ja määrittää sen mukaan automaattisesti faksipuhelut puhelinyhtiösi määrittämän tietyn soittoäänen avulla. Lisätietoja on kohdassa Soittoäänen muuttaminen (erottuva soittoääni).

4. (Valinnainen) Vaihda **Soittoa ennen vastausta** -asetukseksi pienin asetus (kaksi soittoa).
5. Suorita faksitesti.

Tulostin vastaa automaattisesti saapuviin puheluihin, jotka käyttävät valitsemaasi soittokuviota (**Erottuva soittoääni** -asetus), määrittämiesi hälytyskertojen jälkeen (**Soittoa ennen vastausta** -asetus). Tulostin alkaa lähettää faksin vastaanottoääniä lähettävälle faksilaitteelle ja vastaanottaa faksin.

Saat paikalliselta palveluntarjoajalta tai myyjältä lisäapua, jos lisävarusteiden asennuksessa tulostimeen ilmenee ongelmia.

Asennus E: Jaettu ääni- ja faksilinja

Jos vastaanotat sekä ääni- että faksipuheluita samaan puhelinnumeroon ja puhelinlinjaan ei ole liitetty muita toimistolaitteita (tai vastaajapalvelua), asenna tulostin tässä osassa kuvatulla tavalla.

Tulostin takaa

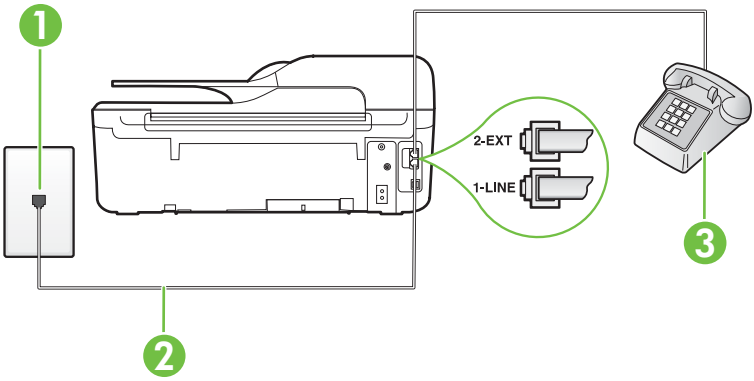

1	Puhelinpistorasia
2	Käytä tulostimen mukana toimitettua puhelinjohtoa, kun kytket tulostimen 1-LINE-porttiin. Laitteen mukana toimitettu puhelinjohto pitää ehkä yhdistää maan/alueen mukaan toimitettuun sovittimeen.
3	Puhelin (valinnainen)

Tulostimen asentaminen jaettuun ääni- ja faksilinjaan

1. Kytke tulostimen mukana toimitetun puhelinjohdon toinen pää puhelinpistorasiaan ja toinen pää tulostimen takana olevaan 1-LINE-porttiin.

   Huomautus Laitteen mukana toimitettu puhelinjohto pitää ehkä yhdistää maan/alueen mukaan toimitettuun sovittimeen.

   Jos et kytke tulostinta puhelimen seinäpistorasiaan laitteen mukana toimitetulla kaapelilla, fakseja ei välttämättä voi lähettää tai vastaanottaa. Tämä erityispuhelinjohto on erilainen kuin tavalliset koti- tai toimistokäytössä olevat johdot.

2. Toimi jollakin seuraavista tavoista:
   - Jos käytössä on rinnakkaispuhelinjärjestelmä, irrota valkoinen pistoke tulostimen takaosassa olevasta 2-EXT-portista ja kytke sitten puhelin tähän porttiin.
   - Jos käytössä on sarjapuhelinjärjestelmä, voit kytkeä puhelimen suoraan tulostimen kaapeliin, jossa on puhelinpistoke.
3. Nyt voit päättää, vastaako tulostin puheluihin automaattisesti vai onko niihin vastattava manuaalisesti.
   - Jos määrität tulostimen vastaamaan puheluihin **automaattisesti**, se vastaa kaikkiin saapuviin puheluihin ja vastaanottaa faksit. Tulostin ei pysty erottamaan faksi- ja äänipuheluita toisistaan. Jos uskot puhelun olevan äänipuhelu, sinun on vastattava siihen, ennen kuin laite ehtii vastata. Voit määrittää tulostimen vastaamaan puheluihin automaattisesti ottamalla **Autom. vastaus** -toiminnon käyttöön.
   - Jos määrität tulostimen vastaanottamaan fakseja **manuaalisesti**, sinun on vastattava itse saapuviin faksipuheluihin. Muutoin tulostin ei vastaanota fakseja. Voit määrittää tulostimen vastaamaan puheluihin manuaalisesti poistamalla **Autom. vastaus** -asetuksen käytöstä.
4. Suorita faksitesti.

Jos vastaat puheluun ennen tulostinta ja kuulet lähettävän faksilaitteen faksiääniä, sinun on vastattava faksipuheluun manuaalisesti.

Saat paikalliselta palveluntarjoajalta tai myyjältä lisäapua, jos lisävarusteiden asennuksessa tulostimeen ilmenee ongelmia.

Asennus F: Jaettu ääni- ja faksilinja, kun käytössä on puheposti

Jos vastaanotat sekä ääni- että faksipuheluja samaan puhelinnumeroon ja käytät puhelinyhtiön toimittamaa vastaajapalvelua, asenna tulostin tässä osassa kuvatulla tavalla.

Huomautus Et voi vastaanottaa fakseja automaattisesti, jos käytössäsi oleva puhepostipalvelu käyttää samaa numeroa kuin faksipuhelut. Faksit on vastaanotettava manuaalisesti. Tämä tarkoittaa, että sinun täytyy olla paikalla vastaamassa tulevaan faksipuheluun. Jos haluat vastaanottaa faksit automaattisesti, tilaa puhelinyhtiöltä erottuva soittoääni -palvelu tai hanki erillinen puhelinlinja fakseja varten.

Tulostin takaa

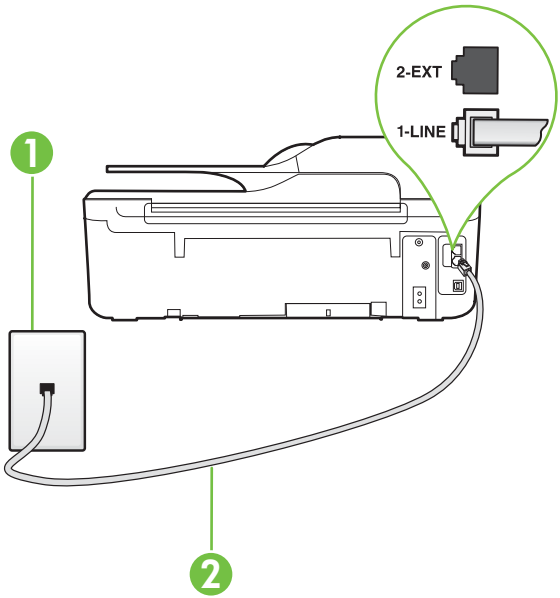

1	Puhelinpistorasia
2	Käytä tulostimen mukana toimitettua puhelinjohtoa, kun kytket laitteen 1-LINE-porttiin. Laitteen mukana toimitettu puhelinjohto pitää ehkä yhdistää maan/alueen mukaan toimitettuun sovittimeen.

Tulostimen asentaminen käytettäessä vastaajapalvelua

1. Kytke tulostimen mukana toimitetun puhelinjohdon toinen pää puhelinpistorasiaan ja toinen pää tulostimen takana olevaan 1-LINE-porttiin.
   Laitteen mukana toimitettu puhelinjohto pitää ehkä yhdistää maan/alueen mukaan toimitettuun sovittimeen.

   Huomautus Laitteen mukana toimitettu puhelinjohto pitää ehkä yhdistää maan/alueen mukaan toimitettuun sovittimeen.

   Jos et kytke tulostinta puhelimen seinäpistorasiaan laitteen mukana toimitetulla kaapelilla, fakseja ei välttämättä voi lähettää tai vastaanottaa. Tämä erityispuhelinjohto on erilainen kuin tavalliset koti- tai toimistokäytössä olevat johdot.

2. Ota **Autom. vastaus** -asetus pois käytöstä.
3. Suorita faksitesti.

Sinun täytyy olla paikalla vastaamassa tuleviin faksipuheluihin. Muussa tapauksessa tulostin ei voi vastaanottaa fakseja. Sinun tulee käynnistää faksi manuaalisesti, ennen kuin vastaajapalvelu vastaa linjalle.

Saat paikalliselta palveluntarjoajalta tai myyjältä lisäapua, jos lisävarusteiden asennuksessa tulostimeen ilmenee ongelmia.

Asennus G: Tietokonemodeemin kanssa jaettu faksilinja (äänipuheluja ei vastaanoteta)

Jos käytössäsi on faksilinja, johon ei vastaanoteta äänipuheluja ja johon on kytketty tietokonemodeemi, määritä tulostin tässä osassa kuvatulla tavalla.

Huomautus Jos tietokoneessa on modeemi, se jakaa puhelinlinjan tulostimen kanssa. Modeemia ja tulostinta ei voi käyttää samanaikaisesti. Et voi esimerkiksi käyttää tulostinta faksaukseen samalla, kun käytät tietokonemodeemin välityksellä sähköpostiohjelmaa tai internetiä.

- Tulostimen asentaminen käytettäessä tietokonemodeemia
- Tulostimen asentaminen käytettäessä DSL/ADSL-modeemia

Tulostimen asentaminen käytettäessä tietokonemodeemia

Jos käytät samaa puhelinlinjaa faksien lähettämiseen ja tietokoneen modeemia varten, asenna tulostin noudattamalla näitä ohjeita.

Tulostin takaa

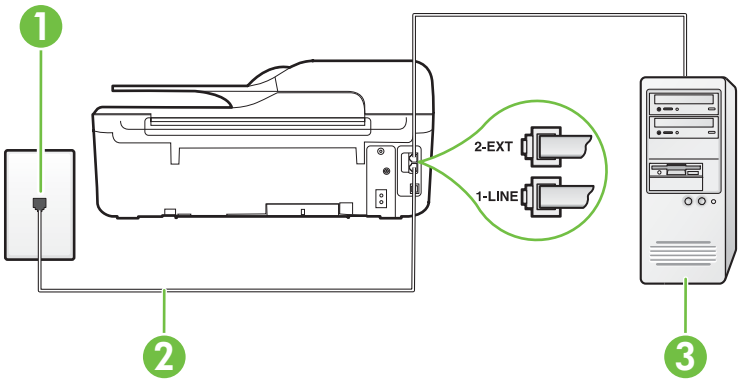

1	Puhelinpistorasia
2	Käytä tulostimen mukana toimitettua puhelinjohtoa, kun kytket laitteen 1-LINE-porttiin. Laitteen mukana toimitettu puhelinjohto pitää ehkä yhdistää maan/alueen mukaan toimitettuun sovittimeen.
3	Tietokone, jossa on modeemi

Tulostimen asentaminen käytettäessä tietokonemodeemia

1. Irrota valkoinen pistoke tulostimen takaosassa olevasta 2-EXT-portista.
2. Etsi puhelinjohto, joka on kytketty tietokoneen takaosasta (tietokonemodeemista) puhelinpistorasiaan. Irrota johto puhelinpistorasiasta ja kytke se tulostimen takana olevaan 2-EXT-porttiin.

3. Kytke tulostimen mukana toimitetun puhelinjohdon toinen pää puhelinpistorasiaan ja toinen pää tulostimen takana olevaan 1-LINE-porttiin.

   Huomautus Laitteen mukana toimitettu puhelinjohto pitää ehkä yhdistää maan/alueen mukaan toimitettuun sovittimeen.

   Jos et kytke tulostinta puhelimen seinäpistorasiaan laitteen mukana toimitetulla kaapelilla, fakseja ei välttämättä voi lähettää tai vastaanottaa. Tämä erityispuhelinjohto on erilainen kuin tavalliset koti- tai toimistokäytössä olevat johdot.

4. Jos modeemiohjelmisto on määritetty vastaanottamaan fakseja tietokoneeseen automaattisesti, poista asetus käytöstä.

   Huomautus Jos et poista modeemiohjelmiston automaattista faksien vastaanottoasetusta käytöstä, tulostin ei voi vastaanottaa fakseja.

5. Ota **Autom. vastaus** -asetus käyttöön.
6. (Valinnainen) Vaihda **Soittoa ennen vastausta** -asetukseksi pienin asetus (kaksi soittoa).
7. Suorita faksitesti.

Kun puhelin hälyttää, tulostin vastaa automaattisesti **Soittoa ennen vastausta** -asetuksessa määritettyjen hälytyskertojen jälkeen. Tulostin alkaa lähettää faksin vastaanottoääniä lähettävälle faksilaitteelle ja vastaanottaa faksin.

Saat paikalliselta palveluntarjoajalta tai myyjältä lisäapua, jos lisävarusteiden asennuksessa tulostimeen ilmenee ongelmia.

Tulostimen asentaminen käytettäessä DSL/ADSL-modeemia

Jos käytössä on DSL-linja ja faksien lähettämisessä käytetään puhelinlinjaa, asenna faksi noudattamalla näitä ohjeita.

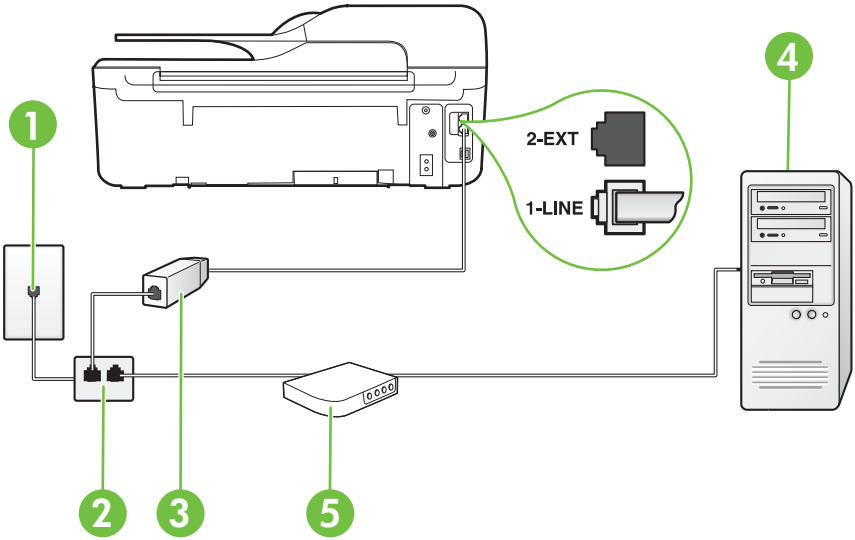

1	Puhelinpistorasia
2	Rinnakkaisliitin

(jatkoa)

3	DSL/ADSL-suodatin Liitä tulostimen mukana toimitetun puhelinpistokkeen toinen pää tulostimen takaosassa olevaan 1-LINE-porttiin. Liitä johdon toinen pää DSL/ADSL-suodattimeen. Laitteen mukana toimitettu puhelinjohto pitää ehkä yhdistää maan/alueen mukaan toimitettuun sovittimeen.
4	Tietokone
5	Tietokoneen DSL/ADSL-modeemi

Huomautus Sinun tulee hankkia rinnakkaisliitin. Rinnakkaisliittimessä on yksi RJ-11-portti edessä ja kaksi RJ-11-porttia takana. Älä käytä kahden linjan liitintä, sarjaliitintä tai rinnakkaisliitintä, jossa on kaksi RJ-11-porttia edessä ja pistoke takana.

Tulostimen asentaminen käytettäessä DSL/ADSL-modeemia

1. Hanki DSL-suodatin DSL-palveluntarjoajalta.
2. Kytke tulostimen mukana toimitetun puhelinjohdon toinen pää DSL-suodattimeen ja kytke sitten johdon toinen pää tulostimen takapaneelissa olevaan 1-LINE-porttiin.

   Huomautus Laitteen mukana toimitettu puhelinjohto pitää ehkä yhdistää maan/alueen mukaan toimitettuun sovittimeen.

   Jos kytket DSL-suodattimeen ja tulostimen takaosaan jonkin muun kuin tulostimen mukana toimitetun johdon, faksien lähettäminen ei välttämättä onnistu. Tämä erityispuhelinjohto on erilainen kuin tavalliset koti- tai toimistokäytössä olevat johdot.

3. Liitä DSL-suodatin rinnakkaisliittimeen.
4. Kytke DSL-modeemi rinnakkaisliittimeen.
5. Kytke rinnakkaisliitin puhelinpistorasiaan.
6. Suorita faksitesti.

Kun puhelin hälyttää, tulostin vastaa automaattisesti **Soittoa ennen vastausta** -asetuksessa määritettyjen hälytyskertojen jälkeen. Tulostin alkaa lähettää faksin vastaanottoääniä lähettävälle faksilaitteelle ja vastaanottaa faksin.

Saat paikalliselta palveluntarjoajalta tai myyjältä lisäapua, jos lisävarusteiden asennuksessa tulostimeen ilmenee ongelmia.

Asennus H: Jaettu ääni- ja faksilinja, kun käytössä on tietokonemodeemi

Voit määrittää tulostimen toimimaan yhdessä tietokoneen kanssa kahdella tavalla sen mukaan, kuinka monta puhelinporttia tietokoneessa on. Tarkista ennen aloittamista, onko tietokoneessa puhelinta varten yksi vai kaksi porttia.

Huomautus Jos tietokoneessa on ainoastaan yksi puhelinportti, sinun on hankittava kuvan mukainen rinnakkaisliitin. (Rinnakkaisliittimessä on yksi RJ-11-portti edessä ja kaksi RJ-11-porttia takana. Älä käytä kahden linjan liitintä, sarjaliitintä tai rinnakkaisliitintä, jossa on kaksi RJ-11-porttia edessä ja pistoke takana).

- Jaettu ääni- ja faksilinja, kun käytössä on tietokonemodeemi
- Jaettu ääni- ja faksilinja, kun käytössä on DSL/ADSL-modeemi

Jaettu ääni- ja faksilinja, kun käytössä on tietokonemodeemi

Jos käytät äänilinjaa sekä faksia että puhelinta varten, asenna faksi noudattamalla näitä ohjeita.

Voit määrittää tulostimen toimimaan yhdessä tietokoneen kanssa kahdella tavalla sen mukaan, kuinka monta puhelinporttia tietokoneessa on. Tarkista ennen aloittamista, onko tietokoneessa puhelinta varten yksi vai kaksi porttia.

Huomautus Jos tietokoneessa on ainoastaan yksi puhelinportti, sinun on hankittava kuvan mukainen rinnakkaisliitin. (Rinnakkaisliittimessä on yksi RJ-11-portti edessä ja kaksi RJ-11-porttia takana. Älä käytä kahden linjan liitintä, sarjaliitintä tai rinnakkaisliitintä, jossa on kaksi RJ-11-porttia edessä ja pistoke takana).

Esimerkki rinnakkaisliittimestä

Tulostimen määrittäminen samaan puhelinlinjaan kuin tietokone, jossa on kaksi puhelinporttia

Tulostin takaa

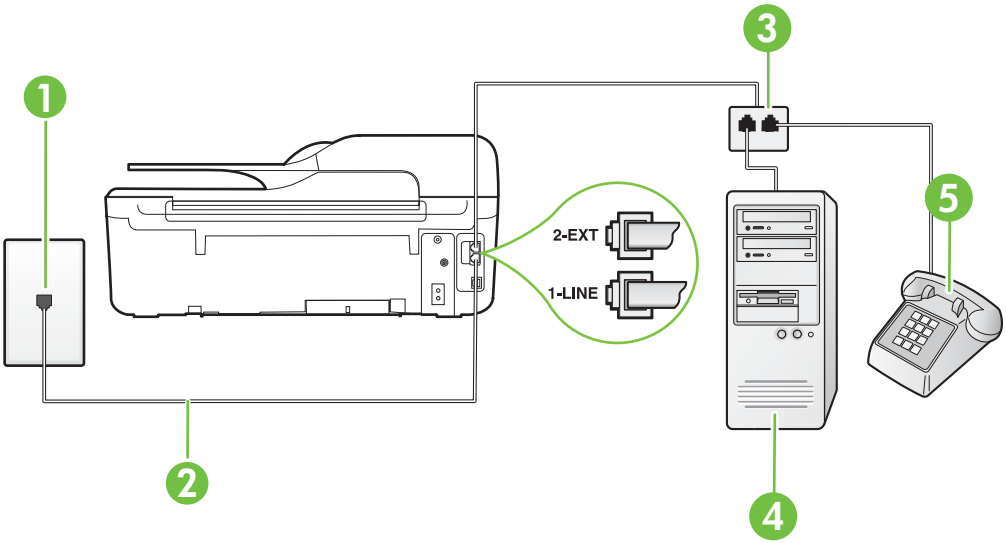

1	Puhelinpistorasia
2	Käytä tulostimen mukana toimitettua puhelinjohtoa, kun kytket tulostimen 1-LINE-porttiin.
3	Rinnakkaisliitin
4	Tietokone, jossa on modeemi
5	Puhelin

1. Irrota valkoinen pistoke tulostimen takaosassa olevasta 2-EXT-portista.
2. Etsi puhelinjohto, joka on kytketty tietokoneen takaosasta (tietokonemodeemista) puhelinpistorasiaan. Irrota johto puhelinpistorasiasta ja kytke se tulostimen takana olevaan 2-EXT-porttiin.
3. Kytke puhelin tietokonemodeemin takaosassa olevaan ulostuloporttiin.
4. Kytke tulostimen mukana toimitetun puhelinjohdon toinen pää puhelinpistorasiaan ja toinen pää tulostimen takana olevaan 1-LINE-porttiin.

   Huomautus Laitteen mukana toimitettu puhelinjohto pitää ehkä yhdistää maan/alueen mukaan toimitettuun sovittimeen.

   Jos et kytke tulostinta puhelimen seinäpistorasiaan laitteen mukana toimitetulla kaapelilla, fakseja ei välttämättä voi lähettää tai vastaanottaa. Tämä erityispuhelinjohto on erilainen kuin tavalliset koti- tai toimistokäytössä olevat johdot.

5. Jos modeemiohjelmisto on määritetty vastaanottamaan fakseja tietokoneeseen automaattisesti, poista asetus käytöstä.

   Huomautus Jos et poista modeemiohjelmiston automaattista faksien vastaanottoasetusta käytöstä, tulostin ei voi vastaanottaa fakseja.

6. Nyt voit päättää, vastaako tulostin puheluihin automaattisesti vai onko niihin vastattava manuaalisesti.
   - Jos määrität tulostimen vastaamaan puheluihin **automaattisesti**, se vastaa kaikkiin saapuviin puheluihin ja vastaanottaa faksit. Tulostin ei pysty erottamaan faksi- ja äänipuheluita toisistaan. Jos uskot puhelun olevan äänipuhelu, sinun on vastattava siihen, ennen kuin laite ehtii vastata. Voit määrittää tulostimen vastaamaan puheluihin automaattisesti ottamalla **Autom. vastaus** -toiminnon käyttöön.
   - Jos määrität tulostimen vastaanottamaan fakseja **manuaalisesti**, sinun on vastattava itse saapuviin faksipuheluihin. Muutoin tulostin ei vastaanota fakseja. Voit määrittää tulostimen vastaamaan puheluihin manuaalisesti poistamalla **Autom. vastaus** -asetuksen käytöstä.
7. Suorita faksitesti.

Jos vastaat puheluun ennen tulostinta ja kuulet lähettävän faksilaitteen faksiääniä, sinun on vastattava faksipuheluun manuaalisesti.

Jos käytät puhelinlinjaa puhelinta, faksia ja tietokonemodeemia varten, asenna faksi noudattamalla näitä ohjeita.

Saat paikalliselta palveluntarjoajalta tai myyjältä lisäapua, jos lisävarusteiden asennuksessa tulostimeen ilmenee ongelmia.

Jaettu ääni- ja faksilinja, kun käytössä on DSL/ADSL-modeemi

Noudata näitä ohjeita, jos tietokoneessa on DSL/ADSL-modeemi

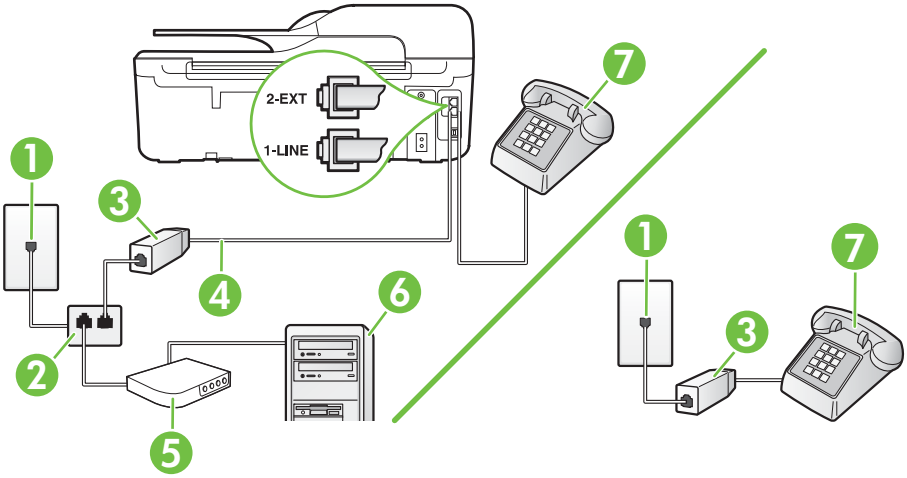

1	Puhelinpistorasia
2	Rinnakkaisliitin
3	DSL/ADSL-suodatin
4	Käytä tulostimen mukana toimitettua puhelinjohtoa, kun kytket tulostimen takana olevaan 1-LINE-porttiin. Laitteen mukana toimitettu puhelinjohto pitää ehkä yhdistää maan/alueen mukaan toimitettuun sovittimeen.
5	DSL/ADSL-modeemi
6	Tietokone
7	Puhelin

Huomautus Sinun tulee hankkia rinnakkaisliitin. Rinnakkaisliittimessä on yksi RJ-11-portti edessä ja kaksi RJ-11-porttia takana. Älä käytä kahden linjan liitintä, sarjaliitintä tai rinnakkaisliitintä, jossa on kaksi RJ-11-porttia edessä ja pistoke takana.

Tulostimen asentaminen käytettäessä DSL/ADSL-modeemia

1. Hanki DSL-suodatin DSL-palveluntarjoajalta.

   Huomautus Muualla kodissa tai toimistossa oleviin puhelimiin, joissa käytetään samaa puhelinnumeroa DSL-palvelun kanssa, pitää kytkeä omat DSL-suodattimet häiriöiden välttämiseksi.

2. Kytke tulostimen mukana toimitetun puhelinjohdon toinen pää DSL-suodattimeen ja kytke sitten johdon toinen pää tulostimen takapaneelissa olevaan 1-LINE-porttiin.

   Huomautus Laitteen mukana toimitettu puhelinjohto pitää ehkä yhdistää maan/alueen mukaan toimitettuun sovittimeen.

   Jos kytket DSL-suodattimeen ja tulostimeen jonkin muun kuin tulostimen mukana toimitetun johdon, faksien lähettäminen ei välttämättä onnistu. Tämä erityisjohto on erilainen kuin tavalliset koti- tai toimistokäytössä olevat johdot.

3. Jos käytössä on rinnakkaispuhelinjärjestelmä, irrota valkoinen pistoke tulostimen takaosassa olevasta 2-EXT-portista ja kytke sitten puhelin tähän porttiin.
4. Liitä DSL-suodatin rinnakkaisliittimeen.
5. Kytke DSL-modeemi rinnakkaisliittimeen.
6. Kytke rinnakkaisliitin puhelinpistorasiaan.
7. Suorita faksitesti.

Kun puhelin hälyttää, tulostin vastaa automaattisesti **Soittoa ennen vastausta** -asetuksessa määritettyjen hälytyskertojen jälkeen. Tulostin alkaa lähettää faksin vastaanottoääniä lähettävälle faksilaitteelle ja vastaanottaa faksin.

Saat paikalliselta palveluntarjoajalta tai myyjältä lisäapua, jos lisävarusteiden asennuksessa tulostimeen ilmenee ongelmia.

Asennus I: Jaettu ääni- ja faksilinja, kun käytössä on puhelinvastaaja

Jos vastaanotat sekä ääni- että faksipuheluja samaan puhelinnumeroon ja käytössä on myös puhelinvastaaja, joka vastaa samaan numeroon tuleviin äänipuheluihin, asenna tulostin tässä osassa kuvatulla tavalla.

Tulostin takaa

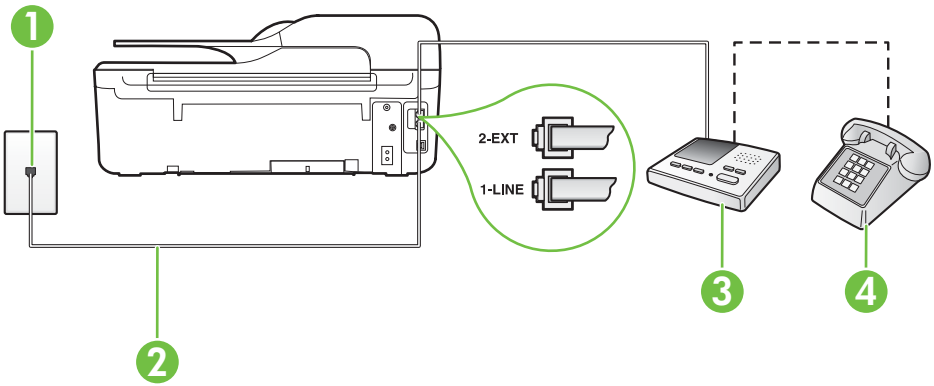

1	Puhelinpistorasia
2	Tulostimen mukana toimitettu puhelinjohto, joka kytketään laitteen takapaneelin 1-LINE-porttiin Laitteen mukana toimitettu puhelinjohto pitää ehkä yhdistää maan/alueen mukaan toimitettuun sovittimeen.
3	Puhelinvastaaja
4	Puhelin (valinnainen)

Tulostimen asentaminen jaettuun äänipuhelu- ja faksilinjaan, jossa on puhelinvastaaja

1. Irrota valkoinen pistoke tulostimen takaosassa olevasta 2-EXT-portista.
2. Irrota puhelinvastaajan johto puhelimen seinäpistokkeesta ja kytke se tulostimen takaosassa olevaan 2-EXT-porttiin.

   Huomautus Jos et kytke puhelinvastaajaa suoraan tulostimeen, puhelinvastaaja voi tallentaa lähettävän faksilaitteen faksiääniä, etkä voi luultavasti vastaanottaa fakseja tulostimella.

3. Kytke tulostimen mukana toimitetun puhelinjohdon toinen pää puhelinpistorasiaan ja toinen pää tulostimen takana olevaan 1-LINE-porttiin.

   Huomautus Laitteen mukana toimitettu puhelinjohto pitää ehkä yhdistää maan/alueen mukaan toimitettuun sovittimeen.

   Jos et kytke tulostinta puhelimen seinäpistorasiaan laitteen mukana toimitetulla kaapelilla, fakseja ei välttämättä voi lähettää tai vastaanottaa. Tämä erityispuhelinjohto on erilainen kuin tavalliset koti- tai toimistokäytössä olevat johdot.

4. (Valinnainen) Jos puhelinvastaajassa ei ole sisäänrakennettua puhelinta, voit kytkeä puhelimen vastaajan takaosassa olevaan OUT-porttiin.

   Huomautus Jos puhelinvastaajaa ei voi kytkeä ulkoiseen puhelimeen, voit kytkeä sekä puhelinvastaajan että puhelimen tulostimeen käyttämällä rinnakkaisliitintä. Näissä kytkennöissä voit käyttää tavallista puhelinjohtoa.

5. Ota **Autom. vastaus** -asetus käyttöön.
6. Määritä vastaaja vastaamaan pienen hälytysmäärän jälkeen.
7. Muuta tulostimen **Soittoa ennen vastausta** -asetuksen arvoksi tulostimen tukema enimmäismäärä hälytyksiä. (Hälytysten enimmäismäärä vaihtelee maittain ja alueittain.)
8. Suorita faksitesti.

Kun puhelin hälyttää, puhelinvastaaja vastaa puheluun määrittämiesi hälytyskertojen jälkeen ja soittaa sitten nauhoittamasi viestin. Tulostin tarkkailee puhelua tänä aikana ja "kuuntelee" faksiääniä. Jos tulostin havaitsee tulevan faksin äänen, laite antaa faksin vastaanottoäänen ja vastaanottaa faksin. Jos faksiääniä ei ole, laite lopettaa linjan seuraamisen, ja puhelinvastaaja voi tallentaa ääniviestin.

Saat paikalliselta palveluntarjoajalta tai myyjältä lisäapua, jos lisävarusteiden asennuksessa tulostimeen ilmenee ongelmia.

Asennus J: Jaettu ääni- ja faksilinja, kun käytössä on tietokonemodeemi ja puhelinvastaaja

Jos vastaanotat sekä ääni- että faksipuheluja samaan puhelinnumeroon ja puhelinlinjaan on kytketty sekä tietokonemodeemi että puhelinvastaaja, määritä tulostin tässä osassa kuvatulla tavalla.

Huomautus Koska tietokonemodeemi ja tulostin jakavat saman puhelinlinjan, modeemia ja tulostinta ei voi käyttää yhtä aikaa. Et voi esimerkiksi käyttää tulostinta faksaukseen samalla, kun käytät tietokonemodeemin välityksellä sähköpostiohjelmaa tai internetiä.

- Jaettu ääni- ja faksilinja, kun käytössä on tietokonemodeemi ja puhelinvastaaja
- Jaettu ääni- ja faksilinja, kun käytössä on DSL/ADSL-modeemi ja puhelinvastaaja

Jaettu ääni- ja faksilinja, kun käytössä on tietokonemodeemi ja puhelinvastaaja

Voit määrittää tulostimen toimimaan yhdessä tietokoneen kanssa kahdella tavalla sen mukaan, kuinka monta puhelinporttia tietokoneessa on. Tarkista ennen aloittamista, onko tietokoneessa puhelinta varten yksi vai kaksi porttia.

Huomautus Jos tietokoneessa on ainoastaan yksi puhelinportti, sinun on hankittava kuvan mukainen rinnakkaisliitin. (Rinnakkaisliittimessä on yksi RJ-11-portti edessä ja kaksi RJ-11-porttia takana. Älä käytä kahden linjan liitintä, sarjaliitintä tai rinnakkaisliitintä, jossa on kaksi RJ-11-porttia edessä ja pistoke takana).

Esimerkki rinnakkaisliittimestä

Tulostimen määrittäminen samaan puhelinlinjaan kuin tietokone, jossa on kaksi puhelinporttia

Tulostin takaa

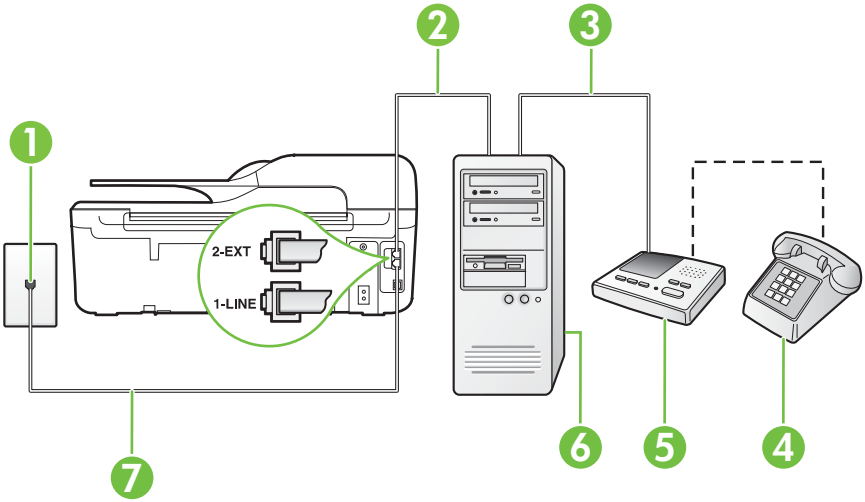

1	Puhelinpistorasia
2	Tietokoneen IN-portti
3	Tietokoneen OUT-puhelinportti
4	Puhelin (valinnainen)

(jatkoa)

5	Puhelinvastaaja
6	Tietokone, jossa on modeemi
7	Käytä tulostimen mukana toimitettua puhelinjohtoa, kun kytket tulostimen 1-LINE-porttiin. Laitteen mukana toimitettu puhelinjohto pitää ehkä yhdistää maan/alueen mukaan toimitettuun sovittimeen.

1. Irrota valkoinen pistoke tulostimen takaosassa olevasta 2-EXT-portista.
2. Etsi puhelinjohto, joka on kytketty tietokoneen takaosasta (tietokonemodeemista) puhelinpistorasiaan. Irrota johto puhelinpistorasiasta ja kytke se tulostimen takana olevaan 2-EXT-porttiin.
3. Irrota puhelinvastaajan johto puhelimen seinäpistorasiasta ja kytke se tietokoneen takaosassa olevaan portti, joka on merkitty sanalla OUT (tietokonemodeemi).
4. Kytke tulostimen mukana toimitetun puhelinjohdon toinen pää puhelinpistorasiaan ja toinen pää tulostimen takana olevaan 1-LINE-porttiin.

   Huomautus Laitteen mukana toimitettu puhelinjohto pitää ehkä yhdistää maan/alueen mukaan toimitettuun sovittimeen.

   Jos et kytke tulostinta puhelimen seinäpistorasiaan laitteen mukana toimitetulla kaapelilla, fakseja ei välttämättä voi lähettää tai vastaanottaa. Tämä erityispuhelinjohto on erilainen kuin tavalliset koti- tai toimistokäytössä olevat johdot.

5. (Valinnainen) Jos puhelinvastaajassa ei ole sisäänrakennettua puhelinta, voit kytkeä puhelimen vastaajan takaosassa olevaan OUT-porttiin.

   Huomautus Jos puhelinvastaajaa ei voi kytkeä ulkoiseen puhelimeen, voit kytkeä sekä puhelinvastaajan että puhelimen tulostimeen käyttämällä rinnakkaisliitintä. Näissä kytkennöissä voit käyttää tavallista puhelinjohtoa.

6. Jos modeemiohjelmisto on määritetty vastaanottamaan fakseja tietokoneeseen automaattisesti, poista asetus käytöstä.

   Huomautus Jos et poista modeemiohjelmiston automaattista faksien vastaanottoasetusta käytöstä, tulostin ei voi vastaanottaa fakseja.

7. Ota **Autom. vastaus** -asetus käyttöön.
8. Määritä vastaaja vastaamaan pienen hälytysmäärän jälkeen.
9. Määritä laitteen **Soittoa ennen vastausta** -asetus mahdollisimman suureksi. (Hälytysten enimmäismäärä vaihtelee maittain ja alueittain.)
10. Suorita faksitesti.

Kun puhelin hälyttää, puhelinvastaaja vastaa puheluun määrittämiesi hälytyskertojen jälkeen ja soittaa sitten nauhoittamasi viestin. Tulostin tarkkailee puhelua tänä aikana ja "kuuntelee" faksiääniä. Jos tulostin havaitsee tulevan faksin äänen, laite antaa faksin vastaanottoäänen ja vastaanottaa faksin. Jos faksiääniä ei ole, laite lopettaa linjan seuraamisen, ja puhelinvastaaja voi tallentaa ääniviestin.

Saat paikalliselta palveluntarjoajalta tai myyjältä lisäapua, jos lisävarusteiden asennuksessa tulostimeen ilmenee ongelmia.

Jaettu ääni- ja faksilinja, kun käytössä on DSL/ADSL-modeemi ja puhelinvastaaja

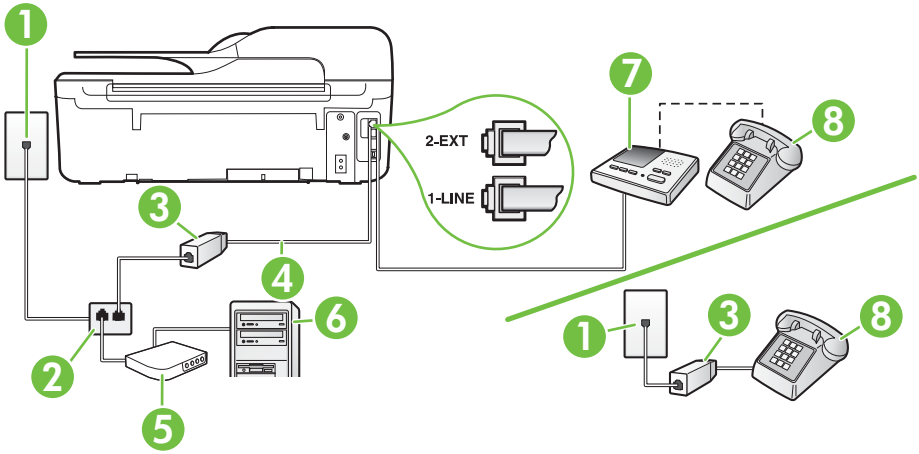

1	Puhelinpistorasia
2	Rinnakkaisliitin
3	DSL/ADSL-suodatin
4	Tulostimen mukana toimitettu puhelinjohto liitettynä tulostimen takapaneelin 1-LINE-porttiin Laitteen mukana toimitettu puhelinjohto pitää ehkä yhdistää maan/alueen mukaan toimitettuun sovittimeen.
5	DSL/ADSL-modeemi
6	Tietokone
7	Puhelinvastaaja
8	Puhelin (valinnainen)

Huomautus Sinun tulee hankkia rinnakkaisliitin. Rinnakkaisliittimessä on yksi RJ-11-portti edessä ja kaksi RJ-11-porttia takana. Älä käytä kahden linjan liitintä, sarjaliitintä tai rinnakkaisliitintä, jossa on kaksi RJ-11-porttia edessä ja pistoke takana.

Tulostimen asentaminen käytettäessä DSL/ADSL-modeemia

1. Hanki DSL/ADSL-suodatin DSL/ADSL-palveluntarjoajalta.

   Huomautus Muualla kodissa tai toimistossa oleviin puhelimiin, joissa käytetään samaa puhelinnumeroa DSL/ADSL-palvelun kanssa, pitää kytkeä omat DSL/ADSL-suodattimet, jotta vältetään häiriöt puheluissa.

2. Kytke tulostimen mukana toimitetun puhelinjohdon toinen pää DSL/ADSL-suodattimeen ja kytke sitten johdon toinen pää tulostimen takaosassa olevaan 1-LINE-porttiin.

   Huomautus Laitteen mukana toimitettu puhelinjohto pitää ehkä yhdistää maan/alueen mukaan toimitettuun sovittimeen.

   Jos kytket DSL-suodattimeen ja tulostimeen jonkin muun kuin tulostimen mukana toimitetun johdon, faksien lähettäminen ei välttämättä onnistu. Tämä erityispuhelinjohto on erilainen kuin tavalliset koti- tai toimistokäytössä olevat johdot.

3. Liitä DSL/ADSL-suodatin jakolaitteeseen.
4. Irrota puhelinvastaajan johto puhelinpistorasiasta ja kytke se tulostimen takapaneelissa olevaan 2-EXT-porttiin.

   Huomautus Jos et kytke puhelinvastaajaa suoraan tulostimeen, puhelinvastaaja voi tallentaa lähettävän faksilaitteen faksiääniä, etkä voi luultavasti vastaanottaa fakseja tulostimella.

5. Kytke DSL-modeemi rinnakkaisliittimeen.
6. Kytke rinnakkaisliitin puhelinpistorasiaan.
7. Määritä vastaaja vastaamaan pienen hälytysmäärän jälkeen.
8. Muuta tulostimen **Soittoa ennen vastausta** -asetuksen arvoksi tulostimen tukema enimmäismäärä hälytyksiä.

   Huomautus Hälytysten enimmäismäärä vaihtelee maan tai alueen mukaan.

9. Suorita faksitesti.

Kun puhelin hälyttää, puhelinvastaaja vastaa puheluun määrittämiesi hälytyskertojen jälkeen ja soittaa sitten nauhoittamasi viestin. Tulostin tarkkailee puhelua tänä aikana ja "kuuntelee" faksiääniä. Jos tulostin havaitsee tulevan faksin äänen, laite antaa faksin vastaanottoäänen ja vastaanottaa faksin. Jos faksiääniä ei ole, laite lopettaa linjan seuraamisen, ja puhelinvastaaja voi tallentaa ääniviestin.

Jos käytössä on yksi puhelinlinja puhelinta, faksia ja tietokoneen DSL-modeemia varten, asenna faksi noudattamalla näitä ohjeita.

Saat paikalliselta palveluntarjoajalta tai myyjältä lisäapua, jos lisävarusteiden asennuksessa tulostimeen ilmenee ongelmia.

Asennus K: Jaettu ääni- ja faksilinja, kun käytössä on tietokonemodeemi ja puheposti

Jos vastaanotat sekä ääni- että faksipuheluja samaan puhelinnumeroon, käytät samaan linjaan kytkettyä tietokonemodeemia ja käytät puhelinyhtiön toimittamaa vastaajapalvelua, asenna tulostin tässä osassa kuvatulla tavalla.

Huomautus Et voi vastaanottaa fakseja automaattisesti, jos käytössäsi oleva puhepostipalvelu käyttää samaa numeroa kuin faksipuhelut. Faksit on vastaanotettava manuaalisesti. Tämä tarkoittaa, että sinun täytyy olla paikalla vastaamassa tulevaan faksipuheluun. Jos haluat vastaanottaa faksit automaattisesti, tilaa puhelinyhtiöltä erottuva soittoääni -palvelu tai hanki erillinen puhelinlinja fakseja varten.

Koska tietokonemodeemi ja tulostin jakavat saman puhelinlinjan, modeemia ja tulostinta ei voi käyttää yhtä aikaa. Et voi esimerkiksi käyttää tulostinta faksaukseen samalla, kun käytät sähköpostiohjelmaa tai internetiä tietokonemodeemin välityksellä.

Voit määrittää tulostimen toimimaan yhdessä tietokoneen kanssa kahdella tavalla sen mukaan, kuinka monta puhelinporttia tietokoneessa on. Tarkista ennen aloittamista, onko tietokoneessa puhelinta varten yksi vai kaksi porttia.

- Jos tietokoneessa on ainoastaan yksi puhelinportti, sinun on hankittava kuvan mukainen rinnakkaisliitin. (Rinnakkaisliittimessä on yksi RJ-11-portti edessä ja kaksi RJ-11-porttia takana. Älä käytä kahden linjan liitintä, sarjaliitintä tai rinnakkaisliitintä, jossa on kaksi RJ-11-porttia edessä ja pistoke takana).

Esimerkki rinnakkaisliittimestä

- Jos tietokoneessa on kaksi puhelinporttia, määritä tulostin seuraavasti:

Tulostin takaa

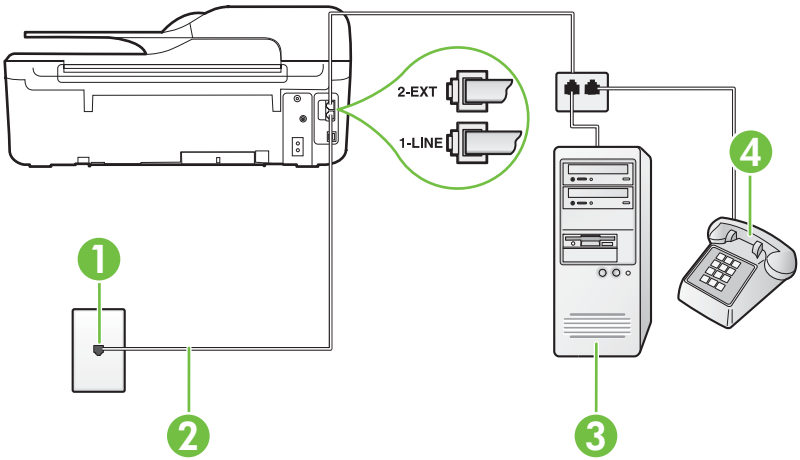

1	Puhelinpistorasia
2	Käytä tulostimen mukana toimitettua puhelinjohtoa, kun kytket tulostimen 1-LINE-porttiin. Laitteen mukana toimitettu puhelinjohto pitää ehkä yhdistää maan/alueen mukaan toimitettuun sovittimeen.
3	Tietokone, jossa on modeemi
4	Puhelin

Tulostimen määrittäminen samaan puhelinlinjaan kuin tietokone, jossa on kaksi puhelinporttia

1. Irrota valkoinen pistoke tulostimen takaosassa olevasta 2-EXT-portista.
2. Etsi puhelinjohto, joka on kytketty tietokoneen takaosasta (tietokonemodeemista) puhelinpistorasiaan. Irrota johto puhelinpistorasiasta ja kytke se tulostimen takana olevaan 2-EXT-porttiin.
3. Kytke puhelin tietokonemodeemin takaosassa olevaan ulostuloporttiin.
4. Kytke tulostimen mukana toimitetun puhelinjohdon toinen pää puhelinpistorasiaan ja toinen pää tulostimen takana olevaan 1-LINE-porttiin.

   Huomautus Laitteen mukana toimitettu puhelinjohto pitää ehkä yhdistää maan/alueen mukaan toimitettuun sovittimeen.

   Jos et kytke tulostinta puhelimen seinäpistorasiaan laitteen mukana toimitetulla kaapelilla, fakseja ei välttämättä voi lähettää tai vastaanottaa. Tämä erityispuhelinjohto on erilainen kuin tavalliset koti- tai toimistokäytössä olevat johdot.

5. Jos modeemiohjelmisto on määritetty vastaanottamaan fakseja tietokoneeseen automaattisesti, poista asetus käytöstä.

   Huomautus Jos et poista modeemiohjelmiston automaattista faksien vastaanottoasetusta käytöstä, tulostin ei voi vastaanottaa fakseja.

6. Ota **Autom. vastaus** -asetus pois käytöstä.
7. Suorita faksitesti.

Sinun täytyy olla paikalla vastaamassa tuleviin faksipuheluihin. Muussa tapauksessa tulostin ei voi vastaanottaa fakseja.

Saat paikalliselta palveluntarjoajalta tai myyjältä lisäapua, jos lisävarusteiden asennuksessa tulostimeen ilmenee ongelmia.

Faksin sarja-asennus

Lisätietoja tulostimen asentamisesta faksaamista varten käytettäessä sarjapuhelinjärjestelmää on oman maasi tai alueesi faksin määrityssivustossa.

Itävalta	www.hp.com/at/faxconfig
Saksa	www.hp.com/de/faxconfig
Sveitsi (ranska)	www.hp.com/ch/fr/faxconfig
Sveitsi (saksa)	www.hp.com/ch/de/faxconfig
Iso-Britannia	www.hp.com/uk/faxconfig
Suomi	www.hp.fi/faxconfig
Tanska	www.hp.dk/faxconfig
Ruotsi	www.hp.se/faxconfig
Norja	www.hp.no/faxconfig
Alankomaat	www.hp.nl/faxconfig
Belgia (hollanninkielinen)	www.hp.be/nl/faxconfig
Belgia (ranskankielinen)	www.hp.be/fr/faxconfig

(jatkoa)

Portugali	www.hp.pt/faxconfig
Espanja	www.hp.es/faxconfig
Ranska	www.hp.com/fr/faxconfig
Irlanti	www.hp.com/ie/faxconfig
Italia	www.hp.com/it/faxconfig

Faksiasetusten testaaminen

Voit tarkistaa tulostimen tilan testaamalla faksin asetukset ja varmistaa, että asennus on suoritettu oikein. Suorita tämä testi, kun olet suorittanut tulostimen määrittämisen faksausta varten. Testi suorittaa seuraavat toimet:

- Testaa faksilaitteiston
- Varmistaa, että tulostimeen on liitetty oikea puhelinkaapeli
- Varmistaa, että puhelinjohto on kytketty oikeaan porttiin
- Tarkistaa valintaäänen
- Tarkistaa aktiivisen puhelinlinjan
- Tarkistaa puhelinyhteyden tilan

Tulostin tulostaa testin tulosraportin. Jos testi epäonnistuu, raportissa on ohjeet ongelman ratkaisemiseen ja testin uusimiseen.

Faksiasetusten testaaminen tulostimen ohjauspaneelista

1. Määritä tulostin faksitoimintoja varten kodin tai toimiston asennusohjeiden mukaan.
2. Ennen kuin käynnistät testin, varmista, että mustekasetit on asennettu ja että syöttölokerossa on täysikokoista paperia.
3. Paina aloitussivulla (Asetukset) -painiketta.
4. Vieritä ja valitse oikealla olevilla painikkeilla **Työkalut** ja sen jälkeen **Suorita faksitesti**.
   Tulostin näyttää testin tilan näytössä ja tulostaa raportin.
5. Tarkista raportti.
   - Jos laite läpäisi testin, mutta faksin lähettämisessä ja vastaanottamisessa on edelleen ongelmia, tarkista, että raportissa luetellut faksiasetukset on määritetty oikein. Tyhjä tai väärä faksiasetus voi aiheuttaa faksiongelmia.
   - Jos testi epäonnistuu, raportissa on lisätietoja havaittujen ongelmien ratkaisemiseksi.

D Verkkoasetusten määrittäminen (HP Deskjet Ink Advantage 4625 e-All-in-One series)

Voit hallita tulostimen verkkoasetuksia tulostimen ohjauspaneelista seuraavassa osassa kuvatulla tavalla. Voit myös ottaa käyttöön sisäisen verkkopalvelimen mahdollistamat lisäasetukset. Sisäinen verkkopalvelin on verkkoselaimella käytettävä asetusten ja toimintatilojen määrittämistyökalu, joka käyttää tulostimen verkkoyhteyttä. Lisätietoja on kohdassa Sisäinen verkkopalvelin (HP Deskjet Ink Advantage 4625 e-All-in-One series).

Tässä osassa käsitellään seuraavia aiheita:

- Tulostimen asentaminen langatonta yhteyttä varten
- Verkon perusasetusten muuttaminen
- Lisäverkkoasetusten muuttaminen

Tulostimen asentaminen langatonta yhteyttä varten

Voit määrittää tulostimen langatonta yhteyttä varten.

Tässä osassa käsitellään seuraavia aiheita:

- Ennen kuin aloitat
- Tulostimen yhdistäminen langattomaan verkkoon
- Tulostimen asentaminen HP-tulostinohjelmiston avulla (suositus)
- Tulostimen asentaminen WPS (WiFi Protected Setup) -tekniikalla
- Tulostimen asentaminen sisäisen verkkopalvelimen (EWS) avulla
- Yhteystyypin muuttaminen
- Langattoman yhteyden testaaminen
- Langattoman verkon suojan takaamisen ohjeet
- Ohjeita langattoman verkon häiriöiden vähentämiseen

Huomautus Lisätietoja tulostimen yhdistämisen mahdollisista ongelmista on kohdassa Langattoman verkon ongelmien (HP Deskjet Ink Advantage 4625 e-All-in-One series) ratkaiseminen.

Vihje Lisätietoja tulostimen langattomasta asentamisesta ja käytöstä on HP Wireless Printing Center -sivustossa (www.hp.com/go/wirelessprinting).

Ennen kuin aloitat

Tarkista seuraavat kohdat ennen langattoman yhteyden asennuksen aloittamista:

- Langaton verkko on asennettu ja toimii oikein.
- Tulostin ja tulostinta käyttävät tietokoneet ovat samassa verkossa (tai aliverkossa).

Tulostimen yhdistämisen yhteydessä saatat saada kehotuksen langattoman verkon nimen (SSID) ja salasanan antamisesta.

- Anna langattoman verkon nimi -kohtaan langattoman verkkosi nimi.
- Langattoman verkon salasana estää muita käyttäjiä muodostamasta luvatonta yhteyttä langattomaan verkkoon. Asetetusta suojaustasosta riippuen langaton verkkoyhteys käyttää joko WPA-avainta tai WEP-salasanaa.

Jos verkon nimeä tai suojauksen salasanaa ei ole vaihdettu langattoman verkon asennuksen jälkeen, nämä tiedot voi joissain tapauksissa löytää langattoman reitittimen taka- tai sivuosasta.

Jos et löydä verkon nimeä tai suojauksen salasanaa tai jos et muista näitä tietoja, katso lisätietoja tietokoneen tai langattoman reitittimen käyttöoppaasta. Jos tietojen löytäminen ei vieläkään onnistu, saat lisätietoja verkon järjestelmänvalvojalta tai henkilöltä, joka asensi langattoman verkon.

Vihje HP tarjoaa Windows-käyttöjärjestelmän tietokoneille työkalun nimeltään HP Home Network Diagnostic -apuohjelma, jonka avulla nämä tiedot voidaan hakea joissakin järjestelmissä. Työkalua voi käyttää seuraavasti: siirry HP Wireless Printing Center -sivustoon osoitteeseen www.hp.com/go/wirelessprinting ja valitse **Quick Links -osiosta** kohta **Network Diagnostic Utility**. (Toistaiseksi työkalu ei välttämättä ole saatavilla kaikilla kielillä.)

Tulostimen yhdistäminen langattomaan verkkoon

Käytä tulostimen asentamisessa langattomaan verkkoon jotain seuraavista tavoista:

- Tulostimen asentaminen HP-tulostinohjelmiston avulla (suositus)
- Tulostimen asentaminen WPS (WiFi Protected Setup) -tekniikalla
- Tulostimen asentaminen sisäisen verkkopalvelimen (EWS) avulla

Huomautus Jos tulostinta on jo käytetty eri yhteystyypillä (kuten USB-yhteyden kautta), asenna tulostin langattomaan verkkoon seuraamalla kohdan Yhteystyypin muuttaminen ohjeita.

Tulostimen asentaminen HP-tulostinohjelmiston avulla (suositus)

Tärkeimpien tulostinominaisuuksien käyttöönottamisen lisäksi HP-tulostimen mukana toimitetun ohjelmiston avulla voi määrittää langattoman tiedonsiirron.

Jos tulostinta on jo käytetty eri yhteystyypillä (kuten USB-yhteyden kautta), asenna tulostin langattomaan verkkoon seuraamalla kohdan Yhteystyypin muuttaminen ohjeita.

Tulostimen asentaminen WPS (WiFi Protected Setup) -tekniikalla

WPS (Wi-Fi Protected Setup) -tekniikan avulla voi nopeasti yhdistää tulostimen käytössä olevaan langattomaan verkkoon. Toimenpide ei edellytä langattoman verkon nimen (SSID), salasanan (WPA-avain tai WEP-salasana) tai muiden langattoman yhteyden asetuksien syöttämistä.

Huomautus Asenna langaton yhteys WPS-tekniikan avulla vain, jos käytössä oleva langaton verkko käyttää WPA-tiedonsalausta. Jos käytössä oleva langaton verkko käyttää WEP-salausta tai jos verkossa ei ole käytössä mitään suojausta, yhdistä tulostin langattomaan verkkoon jollain muulla tämän osion sisältämällä tavalla.

Huomautus WPS 2.0 ei tue WEP-, WPA- eikä TKIP-protokollaa.

Huomautus WPS-tekniikan käyttäminen edellyttää sitä, että langaton reititin tai tukiasema tukee WPS-tekniikkaa. WPS-toimintoa tukevissa reitittimissä on usein (WPS) -painike tai tekstillä ”WPS” merkitty painike.

Tulostimen asentamiseen WPS-tekniikan avulla voi käyttää jotain seuraavista menetelmistä:

- Painikemenetelmä: Käytä (WPS)- tai WPS-painiketta, jos reitittimessä on sellainen.
- PIN-menetelmä: Syötä tulostimen luoma PIN-tunnusluku reitittimen määritysohjelmistoon.

Tulostimen yhdistäminen painikemenetelmällä

1. Paina tulostimen ohjauspaneelin (Langaton) -painiketta ja sen jälkeen, oikealla puolella olevia painikkeita painamalla, vieritä ja valitse **Langattomat asetukset**.
2. Valitse **WiFi-verkon suojattu asennus** ja noudata sitten näytön ohjeita.

3. Kun näet kehotteen, valitse **Paina painiketta**.
4. Paina langattoman reitittimen tai tukiaseman WPS-painiketta ja pidä se painettuna kolmen sekunnin ajan. Odota noin kaksi minuuttia. Jos tulostin onnistuu muodostamaan yhteyden, Langaton-merkkivalo lopettaa vilkkumisen mutta palaa edelleen.

Tulostimen yhdistäminen PIN-menetelmällä

1. Paina tulostimen ohjauspaneelin (Langaton) -painiketta ja sen jälkeen, oikealla puolella olevia painikkeita painamalla, vieritä ja valitse **Langattomat asetukset**.
2. Valitse **WiFi-verkon suojattu asennus** ja noudata sitten näytön ohjeita.
3. Valitse kehotettaessa **PIN**. WPS PIN näkyy näytössä.
4. Avaa määritysapuohjelma tai langattoman reitittimen ohjelmisto tai langattoman verkon tukiasema ja syötä WPS PIN.

Huomautus Lisätietoja määritysapuohjelman käytöstä on langattoman reitittimen tai tukiaseman mukana toimitetussa käyttöoppaassa.

Odota noin kaksi minuuttia. Jos tulostin onnistuu muodostamaan yhteyden, Langaton-merkkivalo lopettaa vilkkumisen mutta pysyy palavana.

Tulostimen asentaminen sisäisen verkkopalvelimen (EWS) avulla

Jos tulostin on yhteydessä verkkoon, tulostimen sisäisen verkkopalvelimen avulla voi asentaa langattoman tiedonsiirron.

1. Avaa sisäinen verkkopalvelin. Lisätietoja on kohdassa Sisäisen verkkopalvelimen avaaminen.
2. Valitse **Kotisivu**-välilehden **Asetukset**-kohdasta **Ohjattu langaton asennustoiminto**.
3. Noudata näytön ohjeita.

Vihje Langattoman tiedonsiirron voi määrittää myös antamalla tai vaihtamalla yksittäisiä langattoman yhteyden asetuksia. Näiden asetuksien muuttaminen tapahtuu seuraavasti: Valitse **Verkko**-välilehden vasemmassa laidassa olevan Langaton (802.11) -kohdan **Lisäasetukset**. Vaihda sitten langattoman yhteyden asetukset ja valitse **Ota käyttöön**.

Yhteystyypin muuttaminen

Kun HP-ohjelmisto on asennettu ja tulostin yhdistetty tietokoneeseen tai verkkoon, HP-ohjelmiston avulla voi vaihtaa yhteystyyppiä (esimerkiksi USB-yhteydestä langattomaan).

Huomautus Asennuksen aikana näyttöön voi tulla ilmoitus, jossa kehotetaan liittämään USB-kaapeli tilapäisesti.

USB-yhteyden vaihtaminen langattomaan yhteyteen

Noudata käyttöjärjestelmääsi koskevia ohjeita.

Windows

1. Valitse tietokoneen työpöydältä **Käynnistä** ja sitten **Ohjelmat** tai **Kaikki ohjelmat**. Valitse **HP**, tulostimen nimi ja sitten **Tulostimen asennus & ohjelmisto**.
2. Valitse **Muuta USB-tulostinyhteys langattomaksi yhteydeksi**.
3. Noudata näyttöön tulevia ohjeita ja suorita asennus loppuun.

Mac OS X

1. Avaa HP Utility -apuohjelma. Lisätietoja on kohdassa HP Utility -apuohjelman avaaminen.
2. Valitse HP Utility -työkalupalkin kohta **Sovellukset**.
3. Kaksoisosoita **HP Setup Assistant** -kohtaa ja seuraa näyttöön tulevia ohjeita.

Langattoman yhteyden vaihtaminen USB-yhteyteen

Langattomasta yhteydestä voi vaihtaa USB-yhteyteen liittämällä USB-kaapelin tulostimeen.

Huomautus Jos tietokoneen käyttöjärjestelmä on Mac OS X, lisää tulostin tulostusjonoon. Osoita Dockissa **Järjestelmäasetukset** valitse **Tulosta & Faksaa** tai **Tulosta & Skannaa** **Laitteisto**-osasta, osoita **+** ja valitse tulostin.

Langattoman yhteyden testaaminen

Saat tietoja tulostimen langattomasta yhteydestä tulostamalla langattoman yhteyden testisivun. Langaton testisivu antaa tietoja tulostimen tilasta, laitteiston osoitteesta (MAC) ja IP-osoitteesta. Jos tulostin on yhteydessä verkkoon, testisivu antaa tietoja verkon asetuksista.

Langattoman toiminnan testisivun tulostaminen

1. Paina tulostimen ohjauspaneelin (Langaton) -painiketta.
2. Vieritä ja valitse oikealla olevilla painikkeilla **Tulosta raportit** ja sitten **Langatt. verkon testirap.**.

Langattoman verkon suojan takaamisen ohjeet

Seuraavien tietojen avulla voi pitää langattoman verkon ja tulostimen suojassa luvattomalta käytöltä.

Lisätietoja on osoitteessa www.hp.com/go/wirelessprinting.

Tässä osassa käsitellään seuraavia aiheita:

- Suojausasetuksien yleiskatsaus
- Laiteosoitteiden lisääminen langattomalle reitittimelle (MAC-suodatus)
- Muita ohjeita langattoman verkon suojaukseen

Suojausasetuksien yleiskatsaus

Tulostin tukee monia verkkotunnistautumisen käytäntöjä (kuten WEP, WPA ja WPA2), joiden avulla parannetaan langattoman verkon tietoturvaa ja estetään luvatonta käyttöä.

- WEP: WEP-yhteyskäytäntöä käytettäessä eri langattomien laitteiden välillä radioteitse lähetettävät tiedot salataan. WEP-salausta käyttävässä verkossa olevat laitteet käyttävät WEP-avaimia datan salaamiseen. Jos verkkosi käyttää WEPiä, sinun on tunnettava sen käyttämät WEP-avaimet.
- WPA: WPA-yhteys parantaa ilmateitse lähetettävien tietojen suojauksen määrää ja käytön hallintaa nykyisissä sekä tulevissa langattomissa verkoissa. WPA ottaa huomioon kaikki 802.11-standardin alkuperäisen suojausmekanismin WEP:n tunnetut heikkoudet. WPA käyttää salaukseen Temporal Key Integrity Protocol (TKIP) -protokollaa ja se käyttää 802.1X-valtuutusta jonkin nykyisin käytössä olevan tavallisen Extensible Authentication Protocol (EAP) -tyypin kanssa.
- WPA2: WPA2 tarjoaa sekä yritys- että yksityiskäyttäjille korkean tason suojauksen langattomille yhteyksille. Näin voi varmistaa, että langatonta verkkoa ei voi kukaan käyttää luvattomasti. WPA2 sisältää AES (Advanced Encryption Standard) -salauksen. AES on määritetty CCM-ketjutustilassa ja se tukee IBSS (Independent Basic Service Set) -ominaisuutta, jonka ansiosta keskenään langattomassa yhteydessä ilman langatonta reitititintä (esimerkiksi langaton Linksys-reititin tai Apple Base Station) olevien työasemien tiedot ovat suojattuna.

Laiteosoitteiden lisääminen langattomalle reitittimelle (MAC-suodatus)

MAC-suodatus on suojausominaisuus, jossa langattomalle reitittimelle tai tukiasemalle määritetään niiden laitteiden laiteosoitteet (eli MAC-osoitteet), joilla on oikeus käyttää verkkoa reitittimen kautta.

Jos reititin suodattaa laiteosoitteet, tulostimen laiteosoite pitää lisätä reitittimen hyväksyttyjen laiteosoitteiden luetteloon. Jos reitittimen kautta pääsyä verkkoon yrittävän tulostimen laiteosoitetta ei ole reitittimen tiedossa, reititin estää tulostimen pääsyn verkkoon.

Varoitus Tätä menetelmää ei kuitenkaan suositella, koska verkon ulkopuoliset ja luvattomat käyttäjät voivat helposti lukea sekä väärentää MAC-osoitteita.

Laiteosoitteiden lisääminen langattomaan reitittimeen tai tukiasemaan

1. Tulosta verkon määrityssivu ja etsi siitä tulostimen laiteosoite. Lisätietoja on kohdassa Verkon kokoonpanosivun lukeminen (HP Deskjet Ink Advantage 4625 e-All-in-One series).

   Huomautus Tulostin säilyttää erillisen laiteosoitteen langatonta yhteyttä varten. Laiteosoite on tulostimen verkon määrityssivulla.

2. Avaa langattoman reitittimen tai tukiaseman määritysapuohjelma ja lisää tulostimen laiteosoitteet hyväksyttyjen laiteosoitteiden luetteloon.

Huomautus Lisätietoja määritysapuohjelman käytöstä on langattoman reitittimen tai tukiaseman mukana toimitetussa käyttöoppaassa.

Muita ohjeita langattoman verkon suojaukseen

Voit pitää langattoman verkon suojattuna seuraavasti:

- Käytä langattoman verkon salasanaa, jossa on ainakin 20 satunnaista merkkiä. Langattoman verkon WPA-salasanassa voi olla enintään 64 merkkiä.
- Vältä yleisiä sanoja tai sanontoja, helppoja kirjainyhdistelmiä (esimerkiksi pelkät ykköset) ja henkilökohtaisia tietoja langattoman verkon salasanoissa. Käytä satunnaisia merkkiyhdistelmiä, joissa on pieniä ja isoja kirjaimia, numeroita ja erikoismerkkejä (jos ne on sallittu), kuten välimerkkejä.
- Vaihda tukiaseman tai langattoman reitittimen laitevalmistajalta peräisin oleva langattoman verkon oletussalasana. Joissakin reitittimissä voit vaihtaa myös järjestelmänvalvojan nimen.
- Jos mahdollista, poista järjestelmänvalvojan langaton käyttö. Jos teet tämän, sinun on muodostettava yhteys reitittimeen langallisen yhteyden kautta, kun haluat tehdä muutoksia kokoonpanoon.
- Jos mahdollista, poista järjestelmänvalvojan pääsy internetiin reitittimesi kautta. Voit käyttää Remote Desktop -valintaa (etätyöpöytä) salakirjoitetun yhteyden luontiin reititintä käyttämällesi tietokoneelle, sekä tekemään asetusmuutoksia paikalliselta tietokoneelta, jota voit käyttää internetin välityksellä.
- Vältä vahingossa yhdistämistä jonkin toisen osapuolen langattomaan verkkoon poistamalla valinta, joka luo automaattisen yhteyden ei-toivottuihin verkkoihin. Windows XP:ssä tämä on oletuksena poissa käytöstä.

Ohjeita langattoman verkon häiriöiden vähentämiseen

Seuraavien vihjeiden avulla voit vähentää langattoman verkon häiriöiden mahdollisuutta:

- Pidä langattomat laitteet etäällä metalliesineistä, esimerkiksi arkistokaapeista, sekä muista sähkömagneettisista laitteista, kuten mikroaaltolaitteista ja langattomista puhelimista, sillä nämä voivat häiritä radiosignaaleja.
- Pidä langattomat laitteet etäällä suurista tiilirakenteista ja muista rakennuksen rakenteista, sillä ne voivat imeä itseensä radioaaltoja ja vaimentaa signaalia.
- Aseta langaton reititin tai tukiasema keskeiseen sijaintiin ja esteettömästi muihin verkon langattomiin laitteisiin nähden.
- Pidä kaikki verkon langattomat laitteet toistensa toiminta-alueella.

Verkon perusasetusten muuttaminen

Laitteen ohjauspaneelista voit määrittää langattoman yhteyden asetuksia ja hallinnoida verkon toimintaa. Toimintoja ovat esimerkiksi verkon asetusten tarkastelu, verkon oletusasetusten palauttaminen, langattoman yhteyden avaaminen ja katkaiseminen sekä verkkoasetusten muuttaminen.

Tässä osassa käsitellään seuraavia aiheita:

- Verkkoasetusten tarkasteleminen ja tulostaminen
- Langattoman radion kytkeminen ja sammuttaminen

Verkkoasetusten tarkasteleminen ja tulostaminen

Tulostimen ohjauspaneelista tai tulostimen mukana toimitetusta HP-ohjelmistosta voi nähdä yhteenvedon verkkoasetuksista. Voit tulostaa yksityiskohtaisemman verkkomäärityssivun, jolla luetellaan kaikki keskeiset verkkoasetukset (esim. IP-osoite, linkin nopeus, DNS- ja mDNS-tiedot). Lisätietoja on kohdassa Verkon kokoonpanosivun lukeminen (HP Deskjet Ink Advantage 4625 e-All-in-One series).

Langattoman radion kytkeminen ja sammuttaminen

Oletusasetuksena on, että langaton radio on käytössä. Tämän näkee tulostimen etuosan sinisestä merkkivalosta. Radioyhteyden on oltava toiminnassa, jotta yhteys langattomaan verkkoon säilyy. Radiota ei kuitenkaan käytetä, jos käytössä on USB-yhteys. Tällöin on tarpeetonta pitää langatonta yhteyttä toiminnassa.

1. Paina (Langaton) -painiketta ja vieritä ja valitse oikealla olevilla painikkeilla **Langattomat asetukset**.
2. Valitse **Langaton: On/Off** ja ota sitten radio käyttöön valitsemalla **Käytössä** tai poista se käytöstä valitsemalla **Ei käytössä**.

Lisäverkkoasetusten muuttaminen

Varoitus Verkon asetuksilla voi määrittää tärkeitä verkkoasetuksia. Ellet ole kokenut käyttäjä, joitakin näistä asetuksista ei ole suositeltavaa muuttaa (esimerkiksi linkin nopeutta, IP-asetuksia, oletusyhdyskäytävää ja palomuuriasetuksia).

Tässä osassa käsitellään seuraavia aiheita:

- IP-asetusten näyttäminen
- IP-asetusten muuttaminen
- Verkkoasetusten palauttaminen

IP-asetusten näyttäminen

Tulostimen IP-osoitteen tarkastelu:

- Tulosta verkkokokoonpanosivu. Lisätietoja on kohdassa Verkon kokoonpanosivun lukeminen (HP Deskjet Ink Advantage 4625 e-All-in-One series).
- Avaa HP-ohjelmisto (Windows) ja kaksoisnapsauta **Arvioidut mustetasot** -kohtaa ja sitten **Laitetiedot**-välilehteä. IP-osoite näkyy **Verkkotiedot**-kohdassa.

IP-asetusten muuttaminen

IP-oletusasetus on **Automaattinen**, jolloin laite asettaa IP-asetukset automaattisesti. Jos olet kokenut käyttäjä, voit muuttaa esimerkiksi IP-osoitetta, aliverkon peitettä tai oletusyhdyskäytävää manuaalisesti.

Varoitus Ole huolellinen, kun määrität IP-osoitetta manuaalisesti. Jos annat asennuksen aikana virheellisen IP-osoitteen, verkon osat eivät voi muodostaa yhteyttä tulostimeen.

1. Paina tulostimen ohjauspaneelin (Langaton) -painiketta.
2. Vieritä ja valitse oikealla olevilla painikkeilla **Lisäasetukset** ja sen jälkeen **IP-asetukset**.
3. Näyttöön tulee viesti, jossa varoitetaan, että IP-osoitteen muuttaminen poistaa tulostimen verkosta. Jatka painamalla **OK**-kohdan oikealla puolella olevaa painiketta.
4. Oletusasetuksena on **Automaattinen**. Vaihda asetukset manuaalisesti valitsemalla **Manuaali** ja syöttämällä sitten seuraaviin asetuksiin sopivat tiedot:
   - **IP-osoite**
   - **Aliverkon peite**
   - **Oletusyhdyskäytävä**
   - **DNS-osoite**
5. Tee muutokset ja paina sen jälkeen **OK**-kohdan oikealla puolella olevaa painiketta.

Verkkoasetusten palauttaminen

Palauta järjestelmänvalvojan salasana ja verkkoasetukset painamalla (Langaton) -painiketta ja vieritä ja valitse oikealla olevilla painikkeilla **Langattomat asetukset**, sen jälkeen **Palauta oletusasetukset** ja lopuksi **Kyllä**. Näyttöön tulee viesti, jossa kerrotaan, että verkon oletusasetukset on palautettu.

Huomautus Tulosta verkkoasetusten sivu ja varmista, että verkon asetukset on palautettu. Lisätietoja on kohdassa Verkon kokoonpanosivun lukeminen (HP Deskjet Ink Advantage 4625 e-All-in-One series).

E Tulostimen hallintatyökalut

Tässä osassa käsitellään seuraavia aiheita:

- Työkaluryhmä (Windows)
- HP Utility (Mac OS X)
- Sisäinen verkkopalvelin (HP Deskjet Ink Advantage 4625 e-All-in-One series)

Työkaluryhmä (Windows)

Työkaluryhmä antaa tulostinta koskevia ylläpitotietoja.

Huomautus Työkaluryhmä voidaan asentaa HP-ohjelmiston CD-levyltä, jos tietokone täyttää järjestelmävaatimukset.

Avaa Työkaluryhmä

1. Valitse tietokoneen työpöydältä **Käynnistä**, sitten **Ohjelmat** tai **Kaikki ohjelmat** ja sitten **HP**. Valitse tämän jälkeen tulostimen kansio ja sitten kuvake, jolla on tulostimen nimi.
2. Valitse näkyviin tulevasta ikkunasta **Tulostus, skannaus & faksaus** ja valitse **Tulostimen ylläpito** kohdasta **Tulostus**.

HP Utility (Mac OS X)

HP Utility -apuohjelmassa on työkaluja, joiden avulla voit määrittää tulostusasetukset, kalibroida tulostimen, tilata tarvikkeita verkon kautta ja etsiä tukitietoja verkkosivustosta.

Huomautus HP Utility -apuohjelman ominaisuudet riippuvat valitusta tulostimesta.

Mustetason varoitukset ja ilmaisimet ovat vain arvioita, joita voidaan hyödyntää suunnittelussa. Kun laite ilmoittaa musteen olevan vähissä, uusi tulostuskasetti kannattaa pitää saatavilla, jotta mahdolliset tulostusviiveet voidaan välttää. Mustekasetteja ei tarvitse vaihtaa uusiin, ennen kuin tulostuslaadun heikkeneminen sitä edellyttää.

HP Utility -apuohjelman avaaminen

Kaksoisosoita HP Utility -kuvaketta. Kuvake löytyy kiintolevyn ylätason **Sovellukset**-kansion **Hewlett-Packard**-kansiosta.

Sisäinen verkkopalvelin (HP Deskjet Ink Advantage 4625 e-All-in-One series)

Kun tulostin on yhdistetty verkkoon, tulostimen kotisivua (sisäistä verkkopalvelinta) käyttämällä voit tarkastella tilatietoja, muuttaa asetuksia ja hallita tulostinta tietokoneen kautta.

Huomautus Saat luettelon sisäisen verkkopalvelimen järjestelmävaatimuksista kohdasta Sisäisen verkkopalvelimen tiedot.

Verkkoasetusten tarkasteleminen ja muuttaminen saattaa vaatia salasanan.

Sisäisen verkkopalvelimen avaaminen ja käyttäminen ei edellytä internet-yhteyttä. Jotkin ominaisuudet eivät kuitenkaan ole tällöin käytössä.

Tässä osassa käsitellään seuraavia aiheita:

- Tietoja evästeistä
- Sisäisen verkkopalvelimen avaaminen

Tietoja evästeistä

Selaamisen aikana sisäinen verkkopalvelin (EWS) sijoittaa pieniä tekstitiedostoja (evästeitä) kiintolevylle. Evästeiden avulla sisäinen verkkopalvelin tunnistaa tietokoneen seuraavalla kerralla. Jos esimerkiksi olet määrittänyt sisäisen verkkopalvelimen kielen, evästeen avulla kielivalinta muistetaan niin, että seuraavalla käyttökerralla sivut näkyvät haluamallasi kielellä. Vaikka toiset evästeet poistetaankin istunnon lopussa (kuten kielivalinnan tallentava eväste), jotkin evästeet (kuten asiakaskohtaiset asetukset määrittävät evästeet) säilyvät tietokoneessa, kunnes ne poistetaan manuaalisesti.

Voit määrittää selaimen hyväksymään kaikki evästeet tai määrittää, että kunkin evästeen käyttö sallitaan tai kielletään aina niiden esiintyessä. Voit myös poistaa tarpeettomat evästeet selaimen avulla.

Huomautus Tulostimesta riippuen evästeiden poistaminen käytöstä poistaa käytöstä myös yhden tai useita seuraavista ominaisuuksista:

- Jatkaminen samasta paikasta, jossa olit sovelluksesta poistuessasi (hyödyllinen etenkin ohjattuja asennustoimintoja käytettäessä)
- Sisäisen verkkopalvelimen kieliasetuksen muistaminen
- Sisäisen verkkopalvelimen kotisivun muokkaaminen

Lisätietoja tietosuoja- ja evästeasetusten muuttamisesta sekä evästeiden tarkastelusta ja poistamisesta on verkkoselaimesi käyttöohjeissa.

Sisäisen verkkopalvelimen avaaminen

1. Selvitä tulostimen IP-osoite tai isäntänimi.
   a. Paina tulostimen ohjauspaneelin (Langaton) -painiketta.
   b. Vieritä ja valitse oikealla olevilla painikkeilla **Näytä langattoman yhteenveto**.
2. Kirjoita tulostimelle määritetty IP-osoite tai isäntänimi tietokoneeseen asennetun yhteensopivan selaimen osoiteriville.
   Jos IP-osoite on esimerkiksi 123.123.123.123, kirjoita selaimeen seuraava osoite: http://123.123.123.123

Vihje Kun olet avannut sisäisen verkkopalvelimen, voit tallentaa sen kirjanmerkiksi, jotta voit myöhemmin palata palvelimeen nopeasti.

Vihje Jos käytät Safari-selainta Mac OS X -käyttöjärjestelmässä, voit avata sisäisen verkkopalvelimen Bonjour-kirjanmerkillä kirjoittamatta IP-osoitetta. Käytä Bonjour-kirjanmerkkiä avaamalla Safari ja valitsemalla **Safari**-valikosta **Preferences (Asetukset)**. Avaa **Bookmarks (Kirjamerkit)** -välilehti, valitse **Bookmarks** bar -osassa (Kirjanmerkkipalkki) **Include Bonjour (Sisällytä Bonjour)** ja sulje ikkuna. Osoita **Bonjour**-kirjanmerkkiä ja avaa sitten sisäinen verkkopalvelin valitsemalla verkkotulostin.

F Miten?

- Aluksi
- Tulostaminen
- Skannaaminen
- Kopioiminen
- Faksaaminen
- Mustekasettien huoltaminen
- Ongelmanratkaisu

G Virheet (Windows)

Faksin muisti on täynnä

Jos Faksien varmuuskopio- tai HP:n digitaalinen faksi (Faksi tietokoneeseen tai Fax to Mac) -toiminto on käytössä ja tulostimessa esiintyy ongelma (kuten paperitukos), tulostin tallentaa tulevat faksit muistiin, kunnes ongelma on ratkaistu. Tulostimen muisti saattaa kuitenkin täyttyä fakseista, joita ei ole vielä tulostettu tai siirretty tietokoneeseen.

Ratkaise tämä ongelma korjaamalla kaikki mahdolliset tulostimen ongelmat.

Lisätietoja on kohdassa Faksiongelmien ratkaiseminen.

Viestiminen tämän tulostimen kanssa ei onnistu

Tietokone ei voi muodostaa tietoliikenneyhteyttä tulostimeen jostakin seuraavista syistä:

- Tulostimen virta ei ole kytkettynä.
- Tulostimen yhdistävä kaapeli, kuten USB-kaapeli, on irrotettu.
- Jos tulostin on yhdistetty langattomaan verkkoon, langaton yhteys on katkaistu.

Voit ratkaista ongelman seuraavasti:

- Varmista, että tulostimeen on kytketty virta ja (Virta) -valo palaa.
- Varmista, että virtajohto ja muut kaapelit ovat ehjiä ja että ne on kytketty tiukasti tulostimeen.
- Varmista, että virtajohto on kytketty toimivaan vaihtovirtaseinäpistorasiaan (AC).

Muste vähissä

Viestissä ilmoitetun mustekasetin muste on vähissä.

Mustetason varoitukset ja ilmaisimet ovat vain arvioita, joita voidaan hyödyntää suunnittelussa. Kun laite varoittaa, että muste on vähissä, uusi mustekasetti kannattaa hankkia valmiiksi. Mustekasetteja ei tarvitse vaihtaa uusiin, ennen kuin tulostuslaadun heikkeneminen sitä edellyttää.

Lisätietoja mustekasettien vaihtamisesta on kohdassa Mustekasettien vaihtaminen. Lisätietoja mustekasettien tilaamisesta on kohdassa Tulostustarvikkeiden tilaaminen verkossa. Lisätietoja käytettyjen mustetarvikkeiden kierrättämisestä on kohdassa HP:n Inkjet-tarvikkeiden kierrätysohjelma.

Huomautus Tulostusprosessi kuluttaa tulostuskasettien mustetta useilla tavoilla, kuten alustuksessa, joka valmistelee tulostinta ja tulostuskasetteja tulostukseen. Lisäksi käytettyihin mustekasetteihin jää hieman mustetta. Lisätietoja on osoitteessa www.hp.com/go/inkusage.

Tulostuskasetin ongelma

Viestissä ilmoitettu mustekasetti puuttuu, on vahingoittunut tai yhteensopimaton tai asetettu väärään paikkaan tulostimessa.

Huomautus Jos viestissä määritetty mustekasetti ei ole yhteensopiva, tutustu kohtaan Tulostustarvikkeiden tilaaminen verkossa. Siitä saat lisätietoja tulostimen mustekasettien hankkimisesta.

Voit ratkaista ongelman seuraavasti. Ratkaisuvaihtoehdot on lueteltu järjestyksessä niin, että todennäköisin ratkaisu on ensimmäisenä. Jos ensimmäinen vaihtoehto ei ratkaise ongelmaa, kokeile muita vaihtoehtoja järjestyksessä, kunnes ongelma ratkeaa.

Ratkaisu 1: Katkaise virta tulostimesta ja kytke virta uudelleen päälle

Katkaise tulostimesta virta ja käynnistä se sitten uudelleen.

Jos ongelma ei poistu, siirry seuraavaan ratkaisuun.

Ratkaisu 2: Mustekasettien asentaminen oikein

Tarkista, että kaikki mustekasetit on asennettu oikein.

1. Avaa mustekasetin luukku varovasti.
2. Irrota mustekasetti painamalla sitä, kunnes se irtoaa, jonka jälkeen voit vetää sen itseäsi kohti.
3. Aseta mustekasetti paikalleen. Paina mustekasettia lujasti, jotta se kiinnittyy kunnolla.
4. Sulje mustekasetin luukku ja tarkista, onko virheilmoitus poistunut.

Vaihda mustekasetti

Vaihda ilmoitettu mustekasetti. Lisätietoja on kohdassa Mustekasettien vaihtaminen.

Huomautus Jos mustekasettisi takuu on vielä voimassa, ota yhteyttä HP:n tukeen huoltaaksesi tai vaihtaaksesi sen. Lisätietoja mustekasettien takuusta on kohdassa Mustekasetin takuutiedot. Jos ongelma ei poistu kasetin vaihtamisen jälkeen, ota yhteys HP-tukeen. Lisätietoja on kohdassa HP-tuki.

Yhteensopimaton vanhanmallinen kasetti on asennettu

Ota käyttöön tämän kasetin uusi versio. Useimmissa tapauksissa tunnistat kasetin uuden version tarkastelemalla kasettipakkausta. Etsi takuun päättymispäivä.

Jos päivämäärän oikealla puolella lukee ‘v1’, kyseinen kasetti on uudemman sukupolven kasetti.

Napsauttamalla tätä voit siirtyä verkkoon hakemaan lisätietoja.

Väärä paperityyppi

Tulostinohjaimessa valittu paperikoko tai -tyyppi ei vastaa tulostimeen asetettua paperia. Varmista, että tulostimeen on ladattu oikeaa paperia. Tulosta asiakirja uudelleen. Lisätietoja on kohdassa Tulostusmateriaalin lisääminen.

Huomautus Jos tulostimeen asetettu paperi on oikean kokoinen, vaihda tulostimen ajurissa valittua paperikokoa ja tulosta asiakirja uudelleen.

Paperi liian lyhyt

Tulostin ei tue paperikokoa.

Lisätietoja tulostimen tukemista kokovaihtoehdoista on kohdassa Tuetut koot.

Lisätietoja materiaalin lisäämisestä on kohdassa Tulostusmateriaalin lisääminen.

Kasetin kelkka ei pääse liikkumaan

Jokin estää mustekasettikelkan liikkumisen (tulostimen osa, jossa mustekasetit ovat).

Poista este sammuttamalla tulostimesta virta painamalla (Virta) -painiketta, ja tarkista sitten tulostimen mahdolliset tukokset.

Lisätietoja on kohdassa Tukosten poistaminen.

Paperitukos

Paperi on muodostanut tukoksen tulostimeen.

Tarkista seuraavat asiat, ennen kuin yrität poistaa tukoksen:

- Varmista, että käytät vaatimukset täyttävää paperia, joka ei ole rypistynyt, taittunut tai muuten vahingoittunut. Lisätietoja on kohdassa Tulostusmateriaalien tiedot.
- Varmista, että tulostin on puhdistettu. Lisätietoja on kohdassa Tulostimen kunnossapito.
- Varmista, että lokeroihin on lisätty paperia oikein ja etteivät ne ole liian täynnä. Lisätietoja on kohdassa Tulostusmateriaalin lisääminen.

Lisätietoja tukoksien selvittämisestä ja välttämisestä on kohdassa Tukosten poistaminen.

Tulostimessa ei ole paperia

Oletuslokero on tyhjä.

Lisää paperia ja paina sen jälkeen **OK**-kohdan oikealla puolella olevaa painiketta.

Lisätietoja on kohdassa Tulostusmateriaalin lisääminen.

Tulostin on offline-tilassa

Tulostin on offline-tilassa. Tässä tilassa tulostinta ei voi käyttää.

Muuta tulostimen tila seuraavasti:

1. Napsauta **Käynnistä**-painiketta, valitse **Asetukset** ja sitten **Tulostimet** tai **Tulostimet ja faksit**.

   - tai -

   Napsauta **Käynnistä**-painiketta, valitse **Ohjauspaneeli** ja kaksoisnapsauta sitten **Tulostimet**.
2. Jos valintaikkunassa olevat tulostimet eivät näy Tiedot-ikkunassa, valitse **Näytä**-valikosta kohta **Tiedot**.
3. Jos tilana on offline, napsauta tulostimen kuvaketta hiiren kakkospainikkeella ja valitse **Käytä tulostinta online-tilassa**.
4. Kokeile tulostimen käyttöä uudelleen.

Tulostus keskeytetty

Tulostin on keskeytetty-tilassa. Keskeytetyssä tilassa uudet tehtävät lisätään jonoon, mutta niitä ei tulosteta.

Muuta tulostimen tila seuraavasti:

1. Napsauta **Käynnistä**-painiketta, valitse **Asetukset** ja sitten **Tulostimet** tai **Tulostimet ja faksit**.

   - tai -

   Napsauta **Käynnistä**-painiketta, valitse **Ohjauspaneeli** ja kaksoisnapsauta sitten **Tulostimet**.
2. Jos valintaikkunassa olevat tulostimet eivät näy Tiedot-ikkunassa, valitse **Näytä**-valikosta kohta **Tiedot**.

3. Jos tulostimen toiminta on keskeytetty, napsauta tulostimen kuvaketta hiiren kakkospainikkeella ja valitse **Jatka tulostusta**.
4. Kokeile tulostimen käyttöä uudelleen.

Asiakirja ei tulostunut

Tulostin ei voinut tulostaa asiakirjaa, koska tulostusjärjestelmässä tapahtui virhe.

Lisätietoa tulostusongelmien ratkaisusta on kohdassa Tulostinongelmien ratkaiseminen.

Tulostimen vika

Tulostimessa ilmeni ongelma. Voit tavallisesti ratkaista tällaiset ongelmat seuraavilla tavoilla:

1. Katkaise tulostimen virta painamalla tulostimen (Virta) -painiketta.
2. Irrota virtajohto ja kytke se uudelleen.
3. Kytke tulostimen virta painamalla (Virta) -painiketta.

Jos ongelma ei korjaannu, kirjoita ilmoituksen sisältämä virhekoodi muistiin ja ota yhteys HP-tukeen. Lisätietoja yhteyden ottamisesta HP-tukeen on kohdassa HP-tuki.

Luukku tai kansi auki

Kaikki ovet ja luukut on suljettava ennen kuin tulostimella voi tulostaa asiakirjoja.

Vihje Useimmat ovet ja luukut napsahtavat suljettaessa kiinni.

Jos ongelma ei poistu, vaikka kaikki ovet ja luukut on suljettu, ota yhteyttä HP:n tukeen. Lisätietoja on kohdassa HP-tuki.

Asennettiin käytetty mustekasetti

Viestissä ilmoitettu mustekasetti oli aiemmin käytössä toisessa tulostimessa.

Mustekasetteja voi käyttää eri tulostimissa, mutta jos kasettia on säilytetty pitkään tulostimesta irrotettuna, asiakirjojen tulostuslaatu saattaa kärsiä. Jos käyttämääsi mustekasettia on aikaisemmin käytetty eri tulostimessa, mustetason ilmaisin saattaa toimia epätarkasti tai olla kokonaan poissa käytöstä.

Jos tulostuslaatu ei tyydytä, kokeile puhdistaa tulostuspäät.

Huomautus Mustekasettien mustetta käytetään tulostuksessa useilla eri tavoilla: alustukseen, jossa tulostin ja mustekasetit valmistellaan tulostusta varten, sekä tulostuspäiden huoltoon pitämään tulostuskasetin suuttimet puhtaina ja musteenkulku esteettömänä. Lisäksi käytettyihin mustekasetteihin jää hieman mustetta. Lisätietoja on osoitteessa www.hp.com/go/inkusage.

Lisätietoja mustekasettien säilytyksestä on kohdassa Tarvikkeet.

Mustekasetit ovat tyhjiä

Viestissä mainitut kasetit on vaihdettava, jotta tulostusta voidaan jatkaa. HP suosittelee, että et poista mustekasettia, ennen kuin sinulla on valmiina asennettavaksi uusi mustekasetti.

Lisätietoja on kohdassa Mustekasettien vaihtaminen.

Mustekasetin toimintavirhe

Viestissä mainitut mustekasetit ovat vahingoittuneet tai niissä on vikaa.

Katso Mustekasettien vaihtaminen.

Vika tulostuspäässä

Tulostuspäässä ilmeni ongelma. Ota yhteys HP:n asiakastukeen, josta saat palvelua tai uuden tuotteen. Lisätietoja yhteyden ottamisesta HP-tukeen on kohdassa HP-tuki.

Tulostustarvikepäivitys

Viestissä mainittua kasettia voi käyttää vain yhden tulostimen päivittämiseen. Jos haluat käyttää sitä tässä tulostimessa, valitse OK. Jos et halua jatkaa tämän tulostimen tulostustarvikkeiden päivittämistä, valitse Peruuta tulostus ja irrota sitten mustekasetti.

Tulostustarvikepäivitys onnistui

Tulostustarvikepäivitys onnistui. Viestissä mainittuja kasetteja voi nyt käyttää tulostimessa.

Tulostustarvikepäivityksen ongelma

Voit yrittää saada tulostimen tunnistamaan tulostustarvikkeen päivityksen seuraavasti.

1. Poista tulostustarvikkeen päivitys laitteesta.
2. Aseta alkuperäinen kasetti kasettivaunuun.
3. Sulje kasettitilan luukku ja odota, kunnes kasettivaunu pysähtyy.
4. Poista alkuperäinen kasetti ja aseta tulostustarvikkeen päivitys sen tilalle.
5. Sulje kasettitilan luukku ja odota, kunnes kasettivaunu pysähtyy.

Jos laite näyttää edelleen varaston päivitysvirhettä, ota yhteyttä HP:n tukeen. Lisätietoja HP-tuen yhteystiedoista kohdassa HP-tuki.

Asennettuna on mustekasetti, joka ei ole HP:n valmistama

HP ei voi taata muiden valmistajien tarvikkeiden laatua tai luotettavuutta. Muiden kuin HP:n valmistamien mustetarvikkeiden käyttämisestä aiheutuvat huolto- tai korjaustoimet eivät kuulu tulostimen takuun piiriin. Jos olet mielestäsi ostanut aidon HP-mustekasetin, siirry osoitteeseen www.hp.com/go/anticounterfeit. Sieltä saat lisätietoja ja siellä voit ilmoittaa tuoteväärennöksistä.

Aitojen HP-kasettien käytöllä on etuja

HP palkitsee aitoja HP-tulostustarvikkeita käyttäviä uskollisia asiakkaita. Napsauttamalla viestin alla olevaa painiketta voit tarkastella palkintoja verkossa. Palkintoja ei välttämättä ole saatavilla kaikissa maissa tai kaikilla alueilla.

Väärennettyjä kasetteja koskeva huomautus

Asennettu kasetti ei ole uusi ja aito HP-kasetti. Ota yhteyttä liikkeeseen, josta ostit kasetin. Jos haluat ilmoittaa tuoteväärennösepäilystä HP:lle, siirry osoitteeseen www.hp.com/go/anticounterfeit. Jos haluat jatkaa kasetin käyttöä, valitse Jatka.

Käytössä on käytetty, uudelleentäytetty tai väärennetty kasetti

Alkuperäisen HP-kasetin muste on lopussa. Voit ratkaista tämän ongelman vaihtamalla mustekasetin. Jos haluat jatkaa kasetin käyttöä, valitse OK. Lisätietoja kasettien vaihtamisesta on kohdassa Mustekasettien vaihtaminen. HP palkitsee aitoja HP-tulostustarvikkeita käyttäviä

uskollisia asiakkaita. Napsauttamalla viestin alla olevaa painiketta voit tarkastella palkintoja verkossa. Palkintoja ei välttämättä ole saatavilla kaikissa maissa tai kaikilla alueilla.

Varoitus HP:n mustekasettitakuu ei kata muita kuin HP:n musteita tai kasetteja. HP:n tulostintakuu ei kata korjausta tai huoltoa, joka johtuu muun kuin HP:n musteen tai kasetin käytöstä. HP ei takaa muiden valmistajien musteiden laatua tai luotettavuutta. Tietoja mustetasoista ei ole saatavilla.

Käytä asennuskasetteja

Kun tulostin asennetaan ensimmäisen kerran, tulostimen pakkauksessa toimitetut kasetit on asennettava laitteeseen. Nämä kasetit on merkitty tekstillä SETUP, ja niitä käytetään tulostimen kalibroimiseen ennen ensimmäistä tulostustyötä. Jos SETUP-kasetteja ei asenneta laitteen ensimmäisen asennuksen yhteydessä, laite ei toimi oikein. Jos laitteeseen asennettiin tavalliset mustekasetit, poista ne ja viimeistele tulostimen asennus asentamalla SETUP-kasetit. Kun tulostimen asennus on tehty, tulostimessa voidaan käyttää tavallisia kasetteja.

Varoitus Aseta tulostimesta poistettuihin tavallisiin kasetteihin oranssit suojat, tai kasetit kuivuvat. Älä avaa kasetteja tai poista suojia ennen kuin olet valmis asentamaan ne. Kun suojat pidetään kaseteissa, muste ei pääse haihtumaan. Voit käyttää tarvittaessa SETUP-kasettien oransseja suojia.

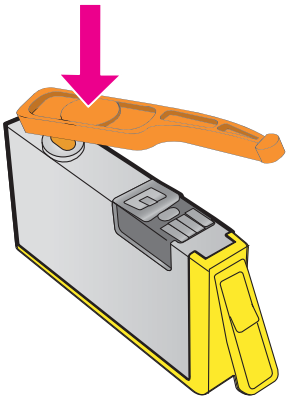

Napsauttamalla tätä voit siirtyä verkkoon hakemaan lisätietoja.

Älä käytä asennuskasetteja

Oletuskasetteja ei voi käyttää sen jälkeen, kun tulostin on alustettu. Poista oletuskasetit ja korvaa ne muilla kaseteilla. Lisätietoja on kohdassa Mustekasettien vaihtaminen.

Ei tarpeeksi mustetta käynnistyksessä

Viestissä mainituissa käytetyissä kaseteissa ei välttämättä ole tarpeeksi mustetta käynnistysprosessien suorittamiseen.

Ratkaisu: Asenna uudet kasetit tai jos haluat jatkaa nykyisten kasettien käyttöä, valitse **OK**.

Jos käynnistystä ei voida suorittaa nykyisillä kaseteilla, sinun on asennettava uudet kasetit. Saat ohjeet uusien kasettien asentamiseen kohdasta Mustekasettien vaihtaminen.

Käytetäänkö vain mustaa mustetta?

Viestissä mainittujen kasettien muste on loppu.

Ratkaisu: Jos haluat tulostaa väritulosteita, vaihda tyhjät kasetit. Saat ohjeet uusien kasettien asentamiseen kohdasta Mustekasettien vaihtaminen.

Jos haluat tulostaa väliaikaisesti vain mustalla musteella, valitse **Käytä vain mustaa**. Tulostin korvaa värit harmaasävyillä. Tyhjät kasetit on kuitenkin vaihdettava lähiaikoina.

⚠ **Varoitus** **ÄLÄ** poista tyhjää värikasettia tulostaaksesi **Käytä vain mustaa** -tilassa.

Käytetäänkö vain värillistä mustetta?

Mustan värikasetin muste lopussa.

Ratkaisu: Jos haluat väliaikaisesti korvata mustan muilla väreillä, valitse **Käytä vain värejä**. Musta väri simuloidaan muilla. Tekstin ja kuvan laatu on tässä tapauksessa erilainen kuin kaikkia mustekasetteja käytettäessä. Musta mustekasetti on kuitenkin vaihdettava lähiaikoina.

Jos haluat tulostaa mustaa, vaihda musta mustekasetti. Saat ohjeet uusien kasettien asentamiseen kohdasta Mustekasettien vaihtaminen.

⚠ **Varoitus** **ÄLÄ** poista tyhjää mustaa kasettia tulostaaksesi **Käytä vain väriä** -tilassa.

Yhteensopimattomat mustekasetit

Mustekasetti ei ole yhteensopiva tulostimen kanssa.

Ratkaisu: Poista kasetti välittömästi ja korvaa se yhteensopivalla tulostuspäällä. Saat ohjeet uusien kasettien asentamiseen kohdasta Mustekasettien vaihtaminen.

Mustetunnistimen varoitus

Mustetunnistin ilmoittaa tuntemattomasta tilasta. Tämä saattaa johtua kasetista tai tunnistimen viasta. Jos tunnistimessa on vika, se ei enää tunnista, kun kaseteista loppuu muste. Tyhjällä kasetilla tulostaminen saattaa päästää ilmaa mustejärjestelmään, mikä heikentää tulostuslaatua. Tästä tilanteesta palautuminen syö paljon mustetta, mikä puolestaan kuluttaa kaikkia kasetteja tavallista nopeammin.

Ratkaisu: Jos haluat jatkaa tulostamista, valitse **OK**. Muussa tapauksessa vaihda kasetti. Saat ohjeet uusien kasettien asentamiseen kohdasta Mustekasettien vaihtaminen.

Ongelmia tulostimen valmistelussa

Tulostimen kellossa on virhe ja musteen valmistelua ei ole suoritettu. Arvioidun mustetason ilmaisin saattaa olla epätarkka.

Ratkaisu: Tarkista tulostuslaatu. Jos laatu on huono, tulostuspään puhdistustoiminnon suorittaminen saattaa parantaa laatua. Lisätietoja on kohdassa Tulostuspään puhdistaminen.

Värikasetin muste lopussa

Viestissä mainittujen kasettien muste on loppu.

Ratkaisu: Jos haluat tulostaa väritulosteita, vaihda tyhjät kasetit. Saat ohjeet uusien kasettien asentamiseen kohdasta Mustekasettien vaihtaminen.

Jos haluat tulostaa väliaikaisesti vain mustalla musteella, valitse Peruuta tulostus. Lähetä sitten tulostustyö uudelleen. Ennen työn tulostamista näytetään **Käytetäänkö vain mustaa mustetta?** -viesti. Tyhjät kasetit on kuitenkin vaihdettava lähiaikoina.

⚠ **Varoitus** **ÄLÄ** poista tyhjää värikasettia tulostaaksesi **Käytä vain mustaa** -tilassa.

Mustan värikasetin muste lopussa

Mustan värikasetin muste lopussa.

Ratkaisu: Vaihda musta mustekasetti. Saat ohjeet uusien kasettien asentamiseen kohdasta Mustekasettien vaihtaminen.

⚠ **Varoitus** **ÄLÄ** poista tyhjää mustaa kasettia tulostaaksesi **Käytä vain väriä** -tilassa.

Jos haluat väliaikaisesti korvata mustan muilla väreillä, valitse Peruuta tulostus. Lähetä sitten tulostustyö uudelleen. Ennen työn tulostamista näytetään **Käytetäänkö vain värillistä mustetta?** -viesti. Musta mustekasetti on kuitenkin vaihdettava lähiaikoina.

Automaattisen asiakirjansyöttölaitteen kansi auki

Jatka sulkemalla automaattisen asiakirjansyöttölaitteen kansi.

Mustejärjestelmässä on virhe

Poista mustekasetit ja katso, onko niissä vuotoja. Jos jokin kaseteista vuotaa, ota yhteyttä HP-palveluun. Lisätietoja yhteyden ottamisesta HP:hen on kohdassa HP-tuki. Älä käytä vuotavia kasetteja.

Jos kaseteissa ei näy vuotoja, aseta ne uudestaan tulostimeen ja sulje tulostimen kansi. Katkaise tulostimesta virta ja kytke sitten virta uudelleen. Jos näet tämän viestin uudelleen, ota yhteys HP-palveluun. Lisätietoja yhteyden ottamisesta HP:hen on kohdassa HP-tuki.

Hakemisto

A

ADSL, faksin asentaminen
rinnakkaispuhelinjärjestelmät 185
ajastaminen, faksi 48
alkuperäiskappaleet
skannaus 39
asema
takuu 144
asentaminen
HP-ohjelmiston asennusta koskevia suosituksia 126
laitteiston asennusta koskevia suosituksia 125
vianetsintäongelmat 125
asetukset
DSL (rinnakkaispuhelinjärjestelmät) 185
erillinen faksilinja (rinnakkaispuhelinjärjestelmät) 184
erottuva soittoääni 64
erottuva soittoääni -palvelu (rinnakkaispuhelinjärjestelmät) 187
faksiesimerkit 181
faksi ja rinnakkaispuhelinjärjestelmät 180
faksin testaaminen 205
ISDN-linja (rinnakkaispuhelinjärjestelmät) 186
jaettu puhelinlinja (rinnakkaispuhelinjärjestelmät) 188
kopioiminen 44
nopeus, faksi 65
PBX-järjestelmä (rinnakkaispuhelinjärjestelmät) 186
puhelinvastaaja (rinnakkaispuhelinjärjestelmät) 197
puheposti (rinnakkaispuhelinjärjestelmät) 189
puheposti ja tietokonemodeemi (rinnakkaiset puhelinjärjestelmät) 202
tietokonemodeemi (rinnakkaispuhelinjärjestelmät) 191
tietokonemodeemi ja puheposti, jaettu (rinnakkaiset puhelinjärjestelmät) 202
tietokonemodeemi ja vastaaja (rinnakkaiset puhelinjärjestelmät) 198
tietokonemodeemi ja äänilinja (rinnakkaispuhelinjärjestelmät) 193
vastaaja ja modeemi (rinnakkaiset puhelinjärjestelmät) 198
verkko 211
äänenvoimakkuus, faksi 66
asiakastuki
elektroninen 82
automaattinen arkinsyöttölaite
alkuperäiskappaleiden asettaminen lukutasolle 19
tuetut tulostusmateriaalin koot 148
automaattinen asiakirjansyöttölaite
alkuperäiskappaleiden asettaminen lukutasolle 19
puhdista 27
syöttöongelmat, vianmääritys 27
tuetut tulostusmateriaalin koot 148

B

baudinopeus 65

D

diagnostiikkasivu 92, 133
DSL, faksin asentaminen
rinnakkaispuhelinjärjestelmät 185

E

ECM. *katso* virheenkorjaustila
erottuva soittoääni
muuttaminen 64
rinnakkaispuhelinjärjestelmät 187
Esitteiden tulostaminen
tulostaminen 33
estetyt faksinumerot
määrittäminen 57
EWS. *katso* sisäinen verkkopalvelin

F

faksi
ajastaminen 48
asennuksen testaaminen 205
asennustyypit 181
asetukset, muuttaminen 62
autom. vastaus 63
DSL, asennus (rinnakkaispuhelinjärjestelmät) 185
erillinen linja, asennus (rinnakkaispuhelinjärjestelmät) 184
erottuva soittoääni, äänen muuttaminen 64

erottuva soittoääni -palvelu, asennus (rinnakkaispuhelinjärjestelmät) 187
faksin varmuuskopio 53
hälytykset ennen vastaamista 63
Internet Protocol, käyttäminen 67
ISDN-linja, asennus (rinnakkaispuhelinjärjestelmät) 186
jaettu puhelinlinja, asennus (rinnakkaispuhelinjärjestelmät) 188
liian lyhyt puhelinjohto 114
linjan kuntotesti, epäonnistuu 107
loki, tulostaminen 70
loki, tyhjentäminen 68
lähettäminen 46
lähettäminen edelleen 55
lähetys, vianmääritys 108, 111, 114
manuaalinen vastaanottaminen 52
modeemi, jaettu (rinnakkaispuhelinjärjestelmät) 191
modeemi ja puheposti, jaettu (rinnakkaiset puhelinjärjestelmät) 202
modeemi ja vastaaja, jaettu (rinnakkaiset puhelinjärjestelmät) 198
modeemi ja äänilinja, jaettu (rinnakkaiset puhelinjärjestelmät) 193
nopeus 65
numeroiden estäminen 57
numerovalintatyyppi, määritys 64
näyttövalinta 47, 50
paperikoko 56
PBX-järjestelmä, asennus (rinnakkaispuhelinjärjestelmät) 186
pienentäminen 56
pistorasiatesti, epäonnistuu 103
puhelinjohdon tyyppitesti, epäonnistuu 104
puhelinjohdon yhteystesti, epäonnistuu 103
puhelinvastaaja, vianmääritys 114
puhelinvastaaja ja modeemi, jaettu (rinnakkaiset puhelinjärjestelmät) 198
puhepostijärjestelmä, asennus (rinnakkaispuhelinjärjestelmät) 189
raportit 68
rinnakkaispuhelinjärjestelmät 180
tekniset tiedot 152
testi epäonnistui 102
Tulosta edellisen faksitapahtuman tiedot 70
tulostaminen uudelleen 54
uudelleenvalinta-asetukset 65
vahvistusraportit 69
valintaäänen testi, epäonnistuu 106
vastaaja, asennus (rinnakkaispuhelinjärjestelmät) 197
vastaanoton kysely 55
vastaanottaminen 52
vastaanotto, vianmääritys 108, 112
vastaustila 63
vianmääritys 101
virheenkorjaustila 66
virheraportit 70
ylätunniste 62
äänenvoimakkuus 66
faksien edelleenlähettäminen 55
faksien lähettäminen
ajastaminen 48
manuaalisesti 51
muisti, lähettäminen 48
näyttövalinta 47, 50
ohjauspaneelin käyttö 46
perusfaksi 47
vianmääritys 108, 111, 114
faksien vastaanottaminen
automaattinen 52
automaattinen vastaustila 63
hälytykset ennen vastaamista 63
kysely 55
lähettäminen edelleen 55
manuaalisesti 52
numeroiden estäminen 57
vianmääritys 108, 112
faksin automaattinen pienentäminen 56
faksin pienentäminen 56
faksin varmuuskopio 53
faksin vastaanoton kysely 55
faksin yleislähetys
lähettäminen 50
FoIP 67

G

grafiikka
näyttää erilaiselta kuin alkuperäiskappaleessa 100
osittain täytetyt kohdat kopioissa 96

H

helppokäyttöisyys 3, 9
Hewlett-Packard Companyn ilmoitukset 3
HP Utility (Mac OS X)
avaaminen 213
hälytykset ennen vastaamista 63

I

Internet-protokolla
faksi, käyttö 67
IP-asetukset 211
IP-osoite
tarkistus, tulostin 125
ISDN-linja, faksin asennus
rinnakkaispuhelinjärjestelmät 186

J

jännitteen tekniset tiedot 153
järjestelmävaatimukset 147

K

kapasiteetti
lokerot 150

kasetit. *katso* mustekasetit
katselu
verkkoasetukset 211
kieli, tulostin 146, 147
kierrätys
värikasetit 164
Kirjekuoren tulostaminen 34
kirjekuoret
tuetut koot 148
yhteensopiva lokero 150
kirjekuorien lisääminen 22
Kirjekuorien tulostaminen
Mac OS 35
kohdista tulostuspää 132
koko
kopion vianmääritys 95
skannaukset, vianmääritys 101
kopioiminen
asetukset 44
laatu 95
tekniset tiedot 152
vianmääritys 94
kopiointiasetukset
kopioiminen 45
Kortit
tuetut koot 149
yhteensopiva lokero 150
korttien lisääminen 24
kosteutta koskevat tekniset tiedot 153
kunnossapito
diagnostiikkasivu 92
kohdista tulostuspää 132
mustekasettien vaihtaminen 77
mustetasojen tarkistaminen 77
tulostuslaaturaportti 92
tulostuspää 131
tulostuspään puhdistaminen 131
käyttöympäristön tiedot 153
käyttöympäristöä koskevat tekniset tiedot 153

L

laatu, vianmääritys
kopioiminen 95
skannaus 99
laitteisto, faksiasetusten testaaminen 102
langaton tiedonsiirtoyhteys
häiriöiden vähentäminen 210
langattoman verkon lisävianmäritys 118
langattoman verkon vianmääritys 117
määrittäminen 206
radiolähetin, poiskytkentä 211
säännöstiedot 161
lasi, skanneri
alkuperäiskappaleiden asettaminen lukutasolle 18
puhdista 25
sijainti 11
liittimet, sijainti 12
linjan kuntotesti, faksi 107
lisävarusteet
takuu 144
tulostimen tilaraportti 128
lisääminen
lokero 21, 22
valokuva 24
lokero 2
kapasiteetti 150
tuetut tulostusmateriaalin koot 148
tuetut tulostusmateriaalityypit ja -painot 150
lokerot
kapasiteetti 150
materiaalin lisääminen 21
paperiohjainten kuva 11
sijainti 11
syöttöongelmien vianmääritys 93
tuetut tulostusmateriaalin koot 148
tuetut tulostusmateriaalityypit ja -painot 150
tukosten poistaminen 139
loki, faksi
tulostaminen 70
lähettäjän tunnistetiedot 62
lämpötilaa koskevat tekniset tiedot 153

M

Mac OS
Reunaton tulostaminen 38
tulostusasetukset 32
Valokuvien tulostaminen 36
Mac OS X
HP Utility 213
mallinumero 128
manuaalinen faksaus
lähettäminen 47, 51
vastaanottaminen 52
marginaalit
asettaminen, määritykset 151
materiaali
HP, tilaus 179
paperin lisääminen lokeroon 21
syöttöongelmien vianmääritys 93
tekniset tiedot 148
tuetut koot 148
tuetut tyypit ja painot 150
tukosten poistaminen 139
valitseminen 18
vinoon menneet sivut 94
materiaalin lisääminen 21
melun tuotto 154
melutietoja 154
modeemi
jaettu faksin ja puhepostin kanssa (rinnakkaispuhelinjärjestelmät) 202
jaettu faksin ja vastaajan kanssa (rinnakkaispuhelinjärjestelmät) 193
jaettu faksin kanssa (rinnakkaispuhelinjärjestelmät) 191
jakaminen faksin ja vastaajan kanssa (rinnakkaiset puhelinjärjestelmät) 198
monen sivun syötöt, vianmääritys 94
muisti
faksien tallentaminen 53
faksien tulostaminen uudelleen 54
tekniset tiedot 147

muokkaaminen
teksti OCR-merkintunnistusohjelmassa 41
mustat täplät tai viivat, vianmääritys
kopiot 96
skannaus 101
mustavalkoiset sivut
faksi 46
kopioiminen 44
mustekasetin luukku, sijainti 12
mustekasetit
Internet-tilaus 178
mustetasojen tarkistaminen 77
osanumerot 128, 178
riittoisuus 146
sijainti 12
takuu 144
takuun umpeutumispäivämäärät 128
tila 128
tuetut 146
vaihda 77
vinkkejä 76
mustekasettien vaihtaminen 77
mustetasot, tarkistaminen 77
Määrittäminen
palomuuri 123

N

nopeus
skannerin vianmääritys 98
numerovalintatyyppi, määritys 64
näyttövalinta 47, 50

O

ohjauspaneeli
painikkeet 13
valot 13
ohjelmisto
optinen merkintunnistusohjelmisto (OCR) 41
takuu 144
Webscan 40
oikea portti -testi, faksi 103
oletusasetukset
kopioiminen 45
optinen merkintunnistusohjelmisto (OCR)
skannattujen asiakirjojen muokkaaminen 41
vianmääritys 98

P

painikkeet, ohjauspaneeli 13
Palomuuri
määrittäminen 123
palomuurisovellukset, vianmääritys 87
paperi
koko, määrittäminen faksille 56
tukokset 139, 141
paperin syöttöön liittyvät ongelmat, vianmääritys 93
PBX-järjestelmä, faksin asennus
rinnakkaispuhelinjärjestelmät 186
PCL 3 GUI -tuki 146
peruuta
ajastettu faksi 49
Peruuta-painike 13
pikavalinta
faksin lähettäminen 47
pistorasiatesti, faksi 103
pois leikkautunut sisältö, vianmääritys 89
portit, tekniset tiedot 146
puhdista
automaattinen asiakirjansyöttölaite 27
skannerin lasi 25
tulostuspää 131
ulkopinnat 26
puhelin, faksi kohteesta
lähettäminen 51
lähettäminen, 51
vastaanottaminen 52
puhelinjohto
jatkokappale 114
liitetty oikeaan faksin porttiin -testi epäonnistuu 103
oikeantyyppisen johdon testi epäonnistuu 104
puhelinlinja, soittoääni 64
puhelinpistorasia, faksi 103
puhelintuen aika
tuen aika 83
puhelintuen ajanjakson jälkeen 85
puhelintuki 82
puhelinvastaaja
asennus faksilaitteella (rinnakkaispuhelinjärjestelmät) 197
asentaminen faksin ja modeemin kanssa 198
tallennetut faksiäänet 114
puheposti
asennus faksilaitteella (rinnakkaispuhelinjärjestelmät) 189
asennus faksilaitteella ja tietokoneen modeemilla (rinnakkaispuhelinjärjestelmät) 202
pulssivalinta 64
puuttuvia tai vääriä tietoja, vianmääritys 89
pää 131

R

radiohäiriöt
säännöstiedot 161
vähentäminen 210
radiolähetin, poiskytkentä 211
rakeiset tai valkoiset juovat kopioissa, vianmääritys 96
raportit
diaganostiikka 133
diagnostiikka 92
faksitesti epäonnistuu 102
tulostuslaatu 92, 133
tulostuspää 131
vahvistus, faksi 69
virhe, faksi 70
Reunaton tulostaminen
Mac OS 38
Windows 37
rinnakkaispuhelinjärjestelmät
asennustyypit 181
DSL-asennus 185
erillinen linja, asennus 184
erottuva soittoääni, asennus 187
ISDN-asennus 186
jaettu linja, asennus 188
maat tai alueet, joissa on 180

modeemi ja puheposti, asennus 202
modeemi ja äänilinja, asennus 193
modeemin asennus 191
modeemin ja faksin asennus 198
PBX-asennus 186
puhelinvastaaja, määrittäminen 197
roskafaksitila 57

S

sarjanumero 128
sarjapuhelinjärjestelmät
asennustyypit 181
maat tai alueet, joissa on 180
sisäinen verkkopalvelin
avaaminen 214
järjestelmävaatimukset 147
tietoja 213
Webscan 40
vianmääritys, ei voi käyttää 124
sivua kuussa (tulostuskapasiteetti) 146
skannaaminen
Webscan-toiminnosta 40
skannattujen tiedostojen lähettäminen
OCR-merkintunnistusohjelmistoon 41
vianmääritys 97
skannaus
hidas 98
laatu 99
optinen merkintunnistusohjelmisto (OCR) 41
skannauksen tekniset tiedot 152
tulostimen ohjauspaneelista 39
vianmääritys 97
virheilmoitukset 99
skannerin lasi
alkuperäiskappaleiden asettaminen lukutasolle 18
puhdista 25
sijainti 11
soittoääni
muuttaminen 64
rinnakkaispuhelinjärjestelmät 187
suorittimen tekniset tiedot 147
syöttölokero
kapasiteetti 150
tuetut tulostusmateriaalin koot 148
tuetut tulostusmateriaalityypit ja -painot 150
sähköä koskevat tekniset tiedot 153
säilytysympäristön tiedot 153
säädösten mukainen mallinumero 155
säännöstiedot 155, 161

T

takuu 144
tallenna
muistissa olevat faksit 53
tarvikkeet
Internet-tilaus 178
riittoisuus 146
tulostimen tilaraportti 128
tekniset tiedot
faksin tekniset tiedot 152
fyysiset 146
järjestelmävaatimukset 147
kopioinnin tekniset tiedot 152
käyttöympäristö 153
materiaali 148
melun tuotto 154
skannauksen tekniset tiedot 152
suoritin ja muisti 147
sähkö 153
säilytysympäristö 153
verkkoprotokollat 147
teksti
epäselvät kopiot, vianmääritys 96
epäselvät skannaukset 101
laikukkaat kopiot 96
osittainen skannaus, vianmääritys 98
osittain täytetyt kohdat kopioissa 96
tekstiä ei voi muokata skannauksen jälkeen, vianmääritys 98
vianmääritys 89
testit, faksi
asetukset 205
ei onnistu 102
faksilinjan kunto 107
faksin puhelinjohdon yhteystesti epäonnistuu 104
laite, epäonnistuu 102
porttiyhteys, epäonnistuu 103
puhelinpistorasia 103
valintaääni, epäonnistuu 106
tietokonemodeemi
jaettu faksin ja puhepostin kanssa (rinnakkaispuhelinjärjestelmät) 202
jaettu faksin ja vastaajan kanssa (rinnakkaispuhelinjärjestelmät) 193
jaettu faksin kanssa (rinnakkaispuhelinjärjestelmät) 191
jakaminen faksin ja vastaajan kanssa (rinnakkaiset puhelinjärjestelmät) 198
tila
tulostimen tilaraportti 128
verkkoasetussivu 129
tuetut kirjasimet 146
tuetut käyttöjärjestelmät 147
tuki 81
tukokset
paperi 139, 141
tyhjennä 139
vältettävät tulostusmateriaalit 18
tulostaminen
diagnostiikkasivu 92, 133
edellisen faksin tiedot 70
faksilokit 70
faksiraportit 68
faksit 54
hidas, vianmääritys 87

tulostimen tilaraportti 128
tulostuslaaturaportti 92, 133
vianmääritys 85
tulostaminen uudelleen muistissa olevat faksit 54
tulostelokero
sijainti 11
tuetut tulostusmateriaalit 150
tulostimen ohjauspaneeli
faksien lähettäminen 47
sijainti 11
skannaus kohteesta 39
verkkoasetukset 211
tulostimen tilaraportti
tietoja 127
tulostaminen 128
tulostinasema
takuu 144
tulostinohjelmisto (Windows)
avaaminen 213
tietoja 213
tulostusasetukset
tulostuslaatu 90
tulostuskapasiteetti 146
tulostuslaaturaportti 92, 133
tulostuspää
puhdista 131
tulostuspää, kohdista 132
tulostuspäät
Internet-tilaus 178
tummat kuvat, vianmääritys
kopiot 96
skannaukset 101
TWAIN
lähteen aktivointi ei onnistu 99
tyhjennä
faksilokit 68
tyhjät sivut, vianmääritys
kopioiminen 94
skannaus 101
tulostaminen 88
täplät, vianmääritys
skannaus 101
täplät tai viivat, vianmääritys
kopiot 96

U

USB-liitäntä
portti, sijainti 11, 12
tekniset tiedot 146
uudelleenvalinta-asetukset, määritys 65

V

vaakasuorat viivat kopioissa, vianmääritys 96
vaaleat kuvat, vianmääritys
kopiot 96
skannaukset 101
vaaleat viivat kopioissa, vianmääritys 96
vahvistusraportit, faksi 69
valintaäänen testi, epäonnistuu 106
valkoiset juovat tai viivat, vianmääritys
kopiot 96
skannaukset 100
valokuvatulostusmateriaali
tuetut koot 149
Valokuvien tulostaminen
Mac OS 36
Windows 35
valot, ohjauspaneeli 13
verkot
asetukset, muuttaminen 211
asetusten tarkasteleminen ja tulostaminen 211
IP-asetukset 211
järjestelmävaatimukset 147
langattoman verkon asetukset 129
langattoman yhteyden määrittäminen 206
liitinten kuva 12
lisäasetukset 211
ongelmien ratkaiseminen 126
palomuurisovellukset, vianmääritys 87
tuetut protokollat 147
vianmääritys
asennusongelmat 125
faksi 101
faksien lähettäminen 108, 111, 114
faksien vastaanottaminen 108, 112
faksilaitetesti epäonnistuu 102
faksilinjan testi epäonnistuu 107
faksin puhelinjohdon yhteystesti, epäonnistuu 103
faksin puhelinjohdon yhteystesti epäonnistuu 104
faksin valintaäänen testi epäonnistuu 106
faksipistorasian testi, epäonnistuu 103
faksitestit 102
HP-ohjelmiston asennusta koskevia suosituksia 126
kopioiminen 94
kopiointilaatu 95
laite ei ota tulostusmateriaalia syöttölokerosta 93
laitteiston asennusta koskevia suosituksia 125
langattoman verkon ongelmat 117
mitään ei tulostu 86
palomuurisovellukset 87
paperin syöttöön liittyvät ongelmat 93
pois leikkautunut sisältö, tekstin tai kuvien väärä asettelu 89
puhelinvastaajat 114
puuttuvia tai vääriä tietoja 89
sisäinen verkkopalvelin 124
skannaus 97
skannauslaatu 99
tukokset, paperi 141
tulostaminen 85
tulostimen tilaraportti 127
tulostin poimii useita sivuja 94
tyhjien sivujen tulostuminen 88
verkkoasetussivu 129

verkko-ongelmien ratkaiseminen 126
vinkkejä 85
vinoon menneet sivut 94
vinossa olevat kopiot 96
virta 86
viivat
kopiot, vianmääritys 96
skannaukset, vianmääritys 100, 101
viivat, vianmääritys
kopiot 96
skannaus 101
viivat skannatuissa kuvissa, vianmääritys 100
vinoutuminen, vianmääritys
kopioiminen 96
skannaus 100
tulostaminen 94
virheenkorjaustila 66
virheilmoitukset
TWAIN-lähteen aktivointi ei onnistu 99
virheraportit, faksi 70
virran syöttö, sijainti 12
virta
tekniset tiedot 153
vianmääritys 86
värikopiointi 44
värillinen teksti ja OCR 41

W

Webscan 40
Web-sivustot
asiakastuki 82
tarvikkeiden riittoisuustiedot 146
tietoja helppokäyttöisyydestä 3, 9
tilaa tuotteita ja varusteita 178
ympäristöohjelmat 164
Windows
esitteiden tulostaminen 33
järjestelmävaatimukset 147
reunaton 37
tulostusasetukset 31
Valokuvien tulostaminen 35

Y

ylläpito
diagnostiikkasivu 133
tulostuslaaturaportti 133
tulostuspää 131
ylätunniste, faksi 62
ympäristön kestävän kehityksen ohjelma 164

Ä

äänenvoimakkuus
faksin äänet 66
äänipaine 154
äänivalinta 64

© 2012 Hewlett-Packard Development Company, L.P.

www.hp.com/go/customercare