F2A68-67913

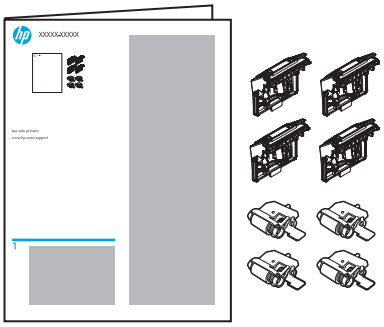

www.hp.com/support/lj506
www.hp.com/support/lj527MFP

Lea esto primero

EN The instructions in this guide are correct for the following printers:
- HP LaserJet Enterprise M506
- HP LaserJet Enterprise MFP M527

NOTE: The figures in this guide show the M506 and M527 Tray 2. However, the procedure is correct for replacing the pickup and feed rollers the optional Tray 3, Tray 4, and Tray 5 for all of the printers listed above.

FR Les instructions contenues dans ce guide sont correctes pour les imprimantes suivantes :
- HP LaserJet Enterprise M506
- HP LaserJet Enterprise MFP M527

REMARQUE : Les schémas de ce guide illustrent le bac 2 des modèles M506 et M527. Cependant, la procédure est valable pour le remplacement des rouleaux d'entraînement et d'alimentation des bacs optionnels 3, 4 et 5 de toutes les imprimantes indiquées ci-dessus.

DE Die Anweisungen in dieser Anleitung gelten für die folgenden Drucker:
- HP LaserJet Enterprise M506
- HP LaserJet Enterprise MFP M527

HINWEIS: Die Abbildungen in dieser Anleitung zeigen Fach 2 der Modelle M506 und M527. Die Arbeitsschritte gelten jedoch auch beim Auswechseln der Einzugs- und Zufuhrwalzen und der optionalen Fächer 3, 4 und 5 für alle der oben aufgeführten Drucker.

IT Le istruzioni in questa guida sono relative alle seguenti stampanti:
- HP LaserJet Enterprise M506
- HP LaserJet Enterprise MFP M527

NOTA: Le immagini in questa guida mostrano il vassoio 2 della M506 e M527. Tuttavia, la procedura per sostituire i rulli di prelievo e di alimentazione nel vassoio opzionale 3, 4 e 5 è corretta per tutte le stampanti sopra elencate.

ES Las instrucciones de esta guía corresponden a las impresoras siguientes:
- HP LaserJet Enterprise M506
- Impresora multifunción HP LaserJet Enterprise M527

NOTA: Las figuras en esta guía muestran la bandeja 2 de los modelos M506 y M527. Sin embargo, el procedimiento es correcto para reemplazar los rodillos de acoplamiento y de alimentación en las bandejas opcionales 3, 4 o 5 de todas las impresoras anteriores.

BG Инструкциите в това ръководство се отнасят за следните принтери:
- HP LaserJet Enterprise M506
- HP LaserJet Enterprise MFP M527

ЗАБЕЛЕЖКА: Фигурите в това ръководство показват тава 2 на M506 и M527. Въпреки това процедурата е подходяща и за подмяна на поемащата и подаващата ролка в допълнителна тава 3, тава 4 или тава 5 за всички посочени по-горе принтери.

CA Les instruccions d'aquesta guia són correctes per a les impressores següents:
- HP LaserJet Enterprise M506
- HP LaserJet Enterprise MFP M527

NOTA: les figures d'aquesta guia mostren la safata 2 de l'M506 i l'M527. Tot i així, el procediment és correcte per substituir els roleus de recollida i alimentació de la safata 3, la safata 4 i la safata 5 opcionals per a totes les impressores indicades més amunt.

ZHCN 本指南中的说明适用于以下打印机：
- HP LaserJet Enterprise M506
- HP LaserJet Enterprise MFP M527

注：本指南中的插图展示的是 M506 和 M527 纸盘 2。但是，该过程适用于更换上方所列所有打印机的可选的纸盘 3、纸盘 4 或纸盘 5 中的拾纸轮和进纸轮。

HR Upute u ovom vodiču vrijede za sljedeće pisače:
- HP LaserJet Enterprise M506
- HP LaserJet Enterprise MFP M527

NAPOMENA: na slikama u ovom vodiču prikazana je ladica 2 za M506 i M527, no isti taj postupak vrijedi za zamjenu valjaka za skupljanje i umetanje u dodatnoj ladici 3, 4 i 5 za sve gore navedene pisače.

CS Pokyny v této příručce jsou platné pro následující tiskárny:
- HP LaserJet Enterprise M506
- HP LaserJet Enterprise MFP M527

POZNÁMKA: Obrázky uvedené v této příručce popisují zásobník 2 modelů M506 a M527. Postup je však platný i při výměně záchytných a podávacích válců ve volitelném zásobníku 3, 4 a 5 pro všechny výše uvedené tiskárny.

DA Instruktionerne i denne vejledning er korrekte for følgende printere:
- HP LaserJet Enterprise M506
- HP LaserJet Enterprise MFP M527

BEMÆRK: Billederne i denne vejledning viser bakke 2 for M506 og M527. Den samme procedure kan dog anvendes i forhold til udskiftning af opsamlingsvalsen og fødevalsen samt den valgfrie bakke 3, 4 eller 5 for alle printere nævnt herover.

NL De instructies in deze handleiding gelden voor de volgende printers:
• HP LaserJet Enterprise M506
• HP LaserJet Enterprise MFP M527
OPMERKING: De afbeeldingen in deze handleiding geven lade 2 van de M506 en M527 weer. De procedure is echter ook van toepassing voor het vervangen van de transportrol en de scheidingsrol in de optionele lade 3, 4 of 5 voor alle bovenstaande printers.

ET Selles juhendis olevad juhtnöörid kehtivad järgmistel printeritel:
• HP LaserJet Enterprise M506
• HP LaserJet Enterprise MFP M527
MÄRKUS. Selles juhendis olevatel joonistel on kujutatud M506 ja M527 salve 2. Sama protseduur sobib ka haarde- ja sööterullide vahetamiseks ülaltoodud printerite valikulistel salvedel 3, 4 ja 5.

FI Tässä oppaassa olevat ohjeet koskevat seuraavia tulostimia:
• HP LaserJet Enterprise M506
• HP LaserJet Enterprise -monitoimitulostin M527
HUOMAUTUS: Tämän oppaan kuvissa näkyy M506- ja M527-tulostimien lokero 2, mutta nostotelan ja syöttötelan vaihtoprosessi on samanlainen valinnaisille lokeroille 3, 4 ja 5 kaikissa edellä mainituissa tulostimissa.

EL Οι οδηγίες που περιλαμβάνονται σε αυτόν τον οδηγό αφορούν τους ακόλουθους εκτυπωτές:
• HP LaserJet Enterprise M506
• HP LaserJet Enterprise MFP M527
ΣΗΜΕΙΩΣΗ: Οι εικόνες αυτού του οδηγού δείχνουν το δίσκο 2 των μοντέλων M506 και M527. Ωστόσο, η διαδικασία ισχύει και για την αντικατάσταση των κυλίνδρων συλλογής και τροφοδοσίας των προαιρετικών δίσκων 3, 4 και 5 όλων των παραπάνω εκτυπωτών.

HU A jelen útmutatóban szereplő utasítások az alábbi nyomtatókra vonatkoznak:
• HP LaserJet Enterprise M506
• HP LaserJet Enterprise MFP M527
MEGJEGYZÉS: Az útmutató ábráin az M506 és M527 típusok 2. tálcája szerepel. Az eljárás azonban a fent felsorolt nyomtatók opcionális 3., 4. vagy 5. tálcájának felszedő és továbbító görgőinek cseréjéhez is használható.

ID Petunjuk yang terdapat dalam panduan ini berlaku untuk printer berikut:
• HP LaserJet Enterprise M506
• HP LaserJet Enterprise MFP M527
CATATAN: Gambar dalam panduan ini menampilkan Baki 2 M506 dan M527. Namun, prosedur untuk mengganti rol pengambilan dan pengisian di Baki 3, Baki 4, dan Baki 5 opsional berlaku untuk semua printer yang tercantum di atas.

JA このガイドの手順では、以下のプリンタを対象としています。
• HP LaserJet Enterprise M506
• HP LaserJet Enterprise MFP M527
注記： このガイドの図では M506 と M527 のトレイ 2 を示していますが、この手順は、上記に示している全プリンタのオプションのトレイ 3、トレイ 4、トレイ 5 のピックアップローラーおよびフィードローラーの交換にも当てはまります。

KK Осы нұсқаулықтағы нұсқаулар келесі принтерлерге дұрыс:
• HP LaserJet Enterprise M506
• HP LaserJet Enterprise MFP M527
ЕСКЕРТПЕ: Осы нұсқаулықтағы суреттері M506 және M527 2-науасын көрсетеді. Дегенмен, жоғарыда тізімделген барлық принтерлер үшін қосымша 3, 4 және 5 науаларының алу және беру роликтерін ауыстыруға осы процедура дұрыс.

KO 이 설명서의 지침은 다음 프린터에 적용됩니다.
• HP LaserJet Enterprise M506
• HP LaserJet Enterprise MFP M527
참고: 이 설명서의 그림은 M506 및 M527의 2번 용지함입니다. 그러나 위의 프린터 모델에서 옵션인 3번, 4번 또는 5번 용지함에서 픽업 및 분리 롤러 교체 시에도 절차는 마찬가지입니다.

LV Norādījumi šajā pamācībā atbilst tālāk minētajiem printeriem:
• HP LaserJet Enterprise M506
• HP LaserJet Enterprise MFP M527
PIEZĪME. Šīs pamācības attēlos ir parādīta modeļu M506 un M527 2. paliktnis. Šīs darbības ir jāizpilda, arī nomainot 3., 4. vai 5. paliktņa padeves rullīšus visiem iepriekš minētajiem printeriem.

LT Šiame vadove pateiktos instrukcijos tinka šiems spausdintuvams:
• HP LaserJet Enterprise M506
• HP LaserJet Enterprise MFP M527
PASTABA. Čia pateikiama M506 ir M527 2 dėklo keitimo instrukcija. Tačiau tuos pačius veiksmus galima atlikti keičiant paėmimo ir tiekimo volelius pasirenkamuose 3, 4 ir 5 dėkluose.

NO Instruksjonene i denne veiledningen er korrekt for følgende skrivere:
• HP LaserJet Enterprise M506
• HP LaserJet Enterprise MFP M527
MERK: Illustrasjonene i denne veiledningen viser Skuff 2 for M506 og M527. Prosedyren gjelder også for bytte av materen og arkmatervalsene i valgfri Skuff 3, Skuff 4, eller Skuff 5 for alle skrivere som er oppført over.

PL Instrukcje zawarte w tym przewodniku są przeznaczone dla następujących modeli drukarek:
• HP LaserJet Enterprise M506
• HP LaserJet Enterprise MFP M527
UWAGA: Na ilustracjach w tym przewodniku przedstawiono podajnik nr 2 drukarek M506 i M527. Omawiana procedura jest prawidłowa także w przypadku wymiany rolek pobierania i podawania papieru w opcjonalnych podajnikach nr 3, 4 i 5 powyższych modeli drukarek.

PT As instruções deste guia estão corretas para as seguintes impressoras:
• HP LaserJet Enterprise M506
• HP LaserJet Enterprise MFP M527
OBSERVAÇÃO: As figuras deste guia mostram a Bandeja 2 da M506 e da M527. Entretanto, o procedimento é correto para a substituição dos cilindros de coleta e de alimentação da Bandeja 3, da Bandeja 4 e da Bandeja 5 opcionais para todas as impressoras listadas acima.

RO Instrucţiunile din acest ghid sunt corecte pentru următoarele imprimante:
• HP LaserJet Enterprise M506
• HP LaserJet Enterprise MFP M527
NOTĂ: Figurile din acest ghid prezintă Tava 2 de la M506 şi M527. Totuşi, procedura este corectă pentru înlocuirea rolelor de preluare şi de alimentare pentru tăvile opţionale 3, 4 şi 5 pentru toate imprimantele listate mai sus.

RU Данное руководство предназначено для следующих моделей принтеров:
• HP LaserJet Enterprise M506.
• HP LaserJet Enterprise MFP M527.
ПРИМЕЧАНИЕ. Иллюстрации в данном руководстве приведены для лотка 2 моделей M506 и M527, но процедура замены отделяющего и подающего роликов также применима для дополнительных лотков 3, 4 и 5 указанных моделей принтеров.

SR Uputstva u ovom vodiču su namenjena za sledeće štampače:
- HP LaserJet Enterprise M506
- HP LaserJet Enterprise MFP M527

NAPOMENA: Slike u ovom vodiču prikazuju ležište 2 za štampače M506 i M527. Međutim, procedura odgovara i zameni valjaka za skupljanje i punjenje u opcionalnom ležištu 3, ležištu 4 ili ležištu 5 za sve gorenavedene štampače.

SK Pokyny v tejto príručke platia pre nasledujúce tlačiarne:
- HP LaserJet Enterprise M506
- HP LaserJet Enterprise MFP M527

POZNÁMKA: Obrázky v tejto príručke znázorňujú zásobník číslo 2 zariadení M506 a M527. Postup je však rovnaký aj pri výmene podávacích valčekov vo voliteľných zásobníkoch číslo 3, 4 a 5 pre všetky tlačiarne uvedené vyššie.

SL Navodila v tem priročniku veljajo za te tiskalnike:
- HP LaserJet Enterprise M506
- HP LaserJet Enterprise MFP M527

OPOMBA: na slikah v tem priročniku je prikazan pladenj 2 tiskalnikov M506 in M527, vendar ta navodila veljajo tudi za zamenjavo zajemalnih in podajalnih valjev na izbirnih pladnjih 3, 4 in 5 za zgoraj navedena tiskalnika.

SV Instruktionerna i den här guiden gäller för följande skrivare:
- HP LaserJet Enterprise M506
- HP LaserJet Enterprise MFP M527

OBS: Bilderna i den här guiden visar M506 och M527 fack 2. Proceduren är dock korrekt för byte av plocknings- och matningsrullar för fack 3, fack 4 och fack 5 för alla skrivare som räknas upp ovan.

TH คำแนะนำในคู่มือนี้ใช้ ได้กับเครื่องพิมพ์ต่อไปนี้
- HP LaserJet Enterprise M506
- HP LaserJet Enterprise MFP M527

หมายเหตุ: รูปภาพในคำแนะนำนี้แสดงถาด 2 ของเครื่องพิมพ์ M506 และ M527 อย่างไรก็ตาม ขั้นตอนนี้ใช้ ได้กับการเปลี่ยนลูกกลิ้งดึงกระดาษและลูกกลิ้งแยกกระดาษในถาด 3, ถาด 4 และถาด 5 ของเครื่องพิมพ์รุ่นที่อยู่ในรายการด้านบน

ZHTW 本指南中的指示適用於下列印表機：
- HP LaserJet Enterprise M506
- HP LaserJet Enterprise MFP M527

附註： 本指南中的圖示以 M506 和 M527 紙匣 2 為例。但是，步驟對於更換上列印表機選購的紙匣 3、紙匣 4 和紙匣 5 的取紙滾筒和送紙滾筒均適用。

TR Bu kılavuzdaki yönergeler aşağıdaki yazıcılar için geçerlidir:
- HP LaserJet Enterprise M506
- HP LaserJet Enterprise MFP M527

NOT: Bu kılavuzdaki resimlerde M506 ve M527 Tepsi 2 gösterilmektedir. Ancak prosedür isteğe bağlı Tepsi 3, Tepsi 4 ve Tepsi 5'teki alma ve besleme silindirlerinin takılması için, yukarıda listelenen tüm yazıcılar için geçerlidir.

UK Інструкції, наведені в цьому посібнику, застосовні до таких принтерів:
- HP LaserJet Enterprise M506
- HP LaserJet Enterprise MFP M527

ПРИМІТКА. На ілюстраціях у цьому посібнику зображено лоток 2, використовуваний у принтерах M506 і M527. Однак описані процедури заміни валика підбирання та валика подавання можна застосовувати для додаткових лотків 3, 4 та 5 усіх зазначених вище моделей.

VI Các chỉ dẫn trong hướng dẫn này áp dụng cho các máy in sau:
- HP LaserJet Enterprise M506
- HP LaserJet Enterprise MFP M527

LƯU Ý: Các số liệu trong hướng dẫn này thể hiện M506 và M527 Khay 2. Tuy nhiên, quy trình này đúng để thay thế con lăn chọn khay và con lăn nạp trong Khay 3, Khay 4 và Khay 5 tùy chọn của tất cả máy in được liệt kê ở trên.

AR الإرشادات الموجودة في هذا الدليل صحيحة بالنسبة للطابعات التالية:
- HP LaserJet Enterprise M506
- HP LaserJet Enterprise MFP M527

ملاحظة: توضح الأشكال الواردة في هذا الدليل الدرج 2 للطابعات M506 وM527. ومع ذلك، فإن الإجراء صحيح لاستبدال أسطوانات الالتقاط والتغذية في الدرج 3 والدرج 4 والدرج 5 الاختياري لجميع الطابعات المدرجة أعلاه.

1

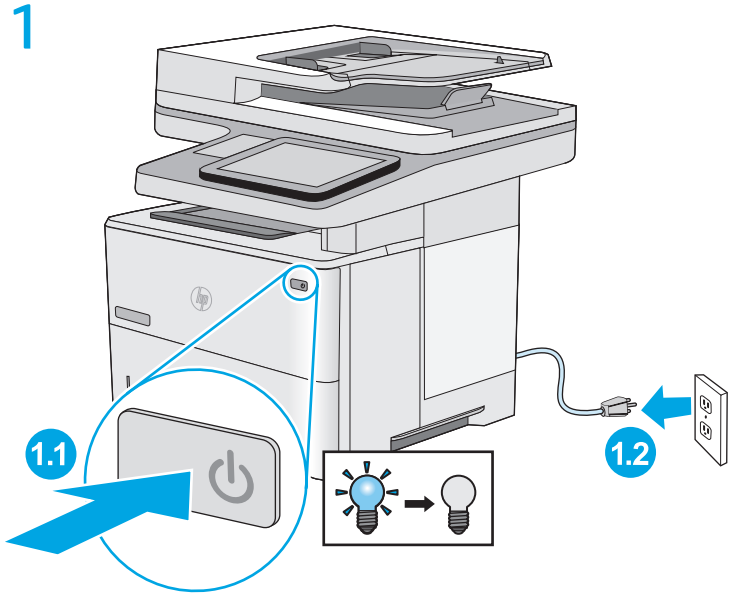

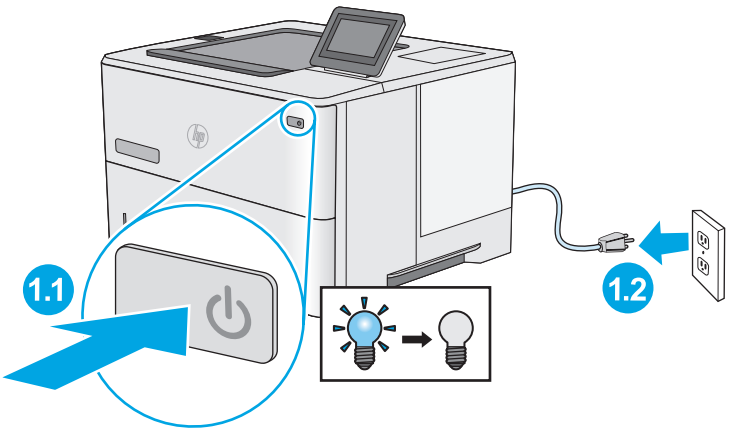

2

EN Pull the tray out until it stops.

FR Tirez le bac jusqu'à ce qu'il arrive en butée.

DE Ziehen Sie das Fach bis zum Anschlag heraus.

IT Estrarre il vassoio finché non si arresta.

ES Tire de la bandeja hasta el tope.

BG Издърпайте тавата навън, докато спре.

CA Estireu la safata fins que s'aturi.

ZHCN 向外抽出纸盘直至其停住。

HR Izvucite ladicu dok se ne zaustavi.

CS Vysuňte zásobník co nejdále.

DA Træk bakken ud, til den standser.

NL Trek de lade zover mogelijk uit het apparaat.

ET Tõmmake salve, kuni see peatub.

FI Vedä lokeroa ulos niin pitkälle kuin se tulee.

EL Τραβήξτε εντελώς προς τα έξω το δίσκο.

HU Húzza ki a tálcát, ameddig lehet.

ID Tarik keluar baki hingga berhenti.

JA 止まるところまでトレイを引き出します。

KK Науаны тоқтағанша тартыңыз.

KO 용지함이 멈출 때까지 바깥쪽으로 당깁니다.

LV Velciet paliktni, līdz tas vairs nekustas.

LT Traukite dėklą iš gaminio tol, kol jis sustos.

NO Trekk skuffen ut til den stopper.

PL Wyciągnij podajnik do oporu.

PT Puxe a bandeja para fora até que pare.

RO Trageţi tava în afară până când se opreşte.

RU Вытяните лоток до упора.

SR Izvucite ležište dok se ne zaustavi.

SK Vyťahujte zásobník, kým sa nezastaví.

SL Izvlecite pladenj, dokler se ne ustavi.

SV Dra ut facket så långt som möjligt.

TH ดึงถาดออกมาจนสุด

ZHTW 拉出紙匣，直至其停止。

TR Tepsiyi duruncaya kadar dışarı doğru çekin.

UK Повністю витягніть лоток із виробу.

VI Kéo khay ra cho tới khi khay dừng lại.

AR اسحب الدرج إلى الخارج حتى يتوقف.

3

EN Lift the front of the tray, and then pull it out of the product to remove it.

FR Levez l'avant du bac et tirez-le bien droit pour l'extraire.

DE Heben Sie die Vorderseite des Fachs an und ziehen Sie es aus dem Gerät heraus.

IT Sollevare la parte anteriore del vassoio, quindi estrarla dal prodotto per rimuoverla.

ES Eleve el frente de la bandeja y luego retírela del producto para quitarla.

BG Повдигнете предната част на тавата, след което я издърпайте навън от продукта, за да я извадите.

CA Aixequeu la part de davant de la safata i, tot seguit, estireu el producte cap a fora per extreure'l.

ZHCN 抬起纸盘正面，然后从产品中抽出它以将其卸下。

HR Podignite prednji dio ladice, a zatim je izvucite iz uređaja da biste je posve uklonili.

CS Nadzvedněte přední stranu zásobníku a tažením ven z produktu zásobník vyjměte.

DA Løft forenden af bakken, og træk den derefter ud af produktet.

NL Til de voorkant van de lade omhoog en trek de lade dan uit het product om deze te verwijderen.

ET Kergitage salve esiosa ja seejärel tõmmake see eemaldamiseks välja.

FI Nosta lokeron etuosaa ylöspäin ja vedä lokero irti laitteesta.

EL Ανασηκώστε το μπροστινό μέρος του δίσκου και στη συνέχεια τραβήξτε τον έξω από το προϊόν για να τον αφαιρέσετε.

HU Emelje meg kissé a tálca elejét, és a termékből kihúzva távolítsa el azt.

ID Angkat bagian depan baki, lalu tarik keluar dari produk untuk melepaskannya.

JA トレイの前面を持ち上げて、プリンタから引き出して取り外します。

KK Науа алдын көтеріп, алып тастау үшін өнім сыртына тартыңыз.

KO 용지함 전면을 들어 올린 후 제품에서 당겨 분리합니다.

LV Paceliet paliktņa priekšpusi uz augšu un pēc tam izvelciet to no ierīces.

LT Pakelkite dėklo priekį ir ištraukite jį iš gaminio.

NO Løft fremsiden av skuffen og trekk den deretter ut av produktet for å fjerne den.

PL Unieś przód podajnika, a następnie wyciągnij go z produktu.

PT Levante a parte da frente da bandeja e puxe-a para fora do produto par removê-la.

RO Ridicaţi partea frontală a tăvii şi trageţi-o în afară pentru a o scoate din produs.

RU Поднимите верхнюю часть лотка, затем извлеките его из устройства.

SR Podignite prednju stranu ležišta, a zatim ga izvucite iz proizvoda da biste ga izvadili.

SK Zdvihnite prednú časť zásobníka a potom ho vytiahnutím vyberte zo zariadenia.

SL Dvignite sprednji del pladnja in ga izvlecite iz izdelka, da ga odstranite.

SV Lyft upp framsidan av brickan och ta bort produkten genom att dra ur den.

TH ยกด้านหน้าของถาดขึ้น จากนั้นดึงออกมาจากตัวเครื่องพิมพ์เพื่อถอดออก

ZHTW 抬起紙匣前部，然後將其從產品中拉出以取出。

TR Tepsinin ön kısmını kaldırın, sonra da ürünün dışına çekip çıkarın.

UK Підніміть передню частину лотка, а потім витягніть його з виробу.

VI Nâng mặt trước của khay, sau đó kéo khay ra khỏi sản phẩm để tháo.

AR ارفع الجزء الأمامي للدرج، ثم اسحبه خارج المنتج لفكه.

4

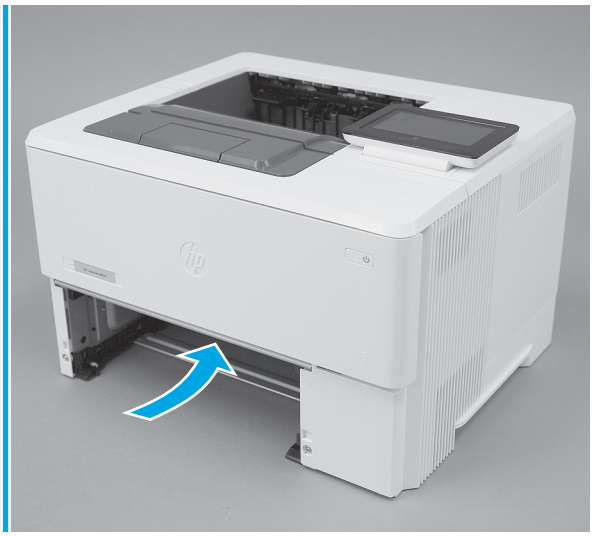

EN Look up into the tray cavity to locate the roller assembly.

FR Regardez dans la cavité du bac et localisez le dispositif des rouleaux.

DE Suchen Sie die Walzeneinheit in der Fachöffnung.

IT Guardare nell'apertura del vassoio per individuare il gruppo dei rulli.

ES Busque en la cavidad de la bandeja y localice el conjunto de rodillos.

BG Погледнете в камерата на тавата, за да видите къде е разположен модулът на ролката.

CA A la cavitat de la safata hi trobareu el conjunt de roleus.

ZHCN 查看纸盘腔内以找到滚轮组合件。

HR Pogledajte u udubljenje za ladicu da biste pronašli sklop valjka.

CS Nahlédněte do prostoru pro zásobník a vyhledejte sestavu válců.

DA Se opad i bakkehulrummet, og find valseenheden.

NL Kijk omhoog in de laderuimte om te zien waar de roleenheid zich bevindt.

ET Vaadake rullikomplekti leidmiseks üles salve avasse.

FI Katso lokeron aukkoon ja etsi telakokoonpano.

EL Αναζητήστε και εντοπίστε τη διάταξη κυλίνδρων στο κοίλωμα του δίσκου.

HU Nézzen fel a tálcaüregbe, és keresse meg a görgőegységet.

ID Cari celah pada baki untuk mencari unit rol.

JA 上部のトレイの隙間を確認して、ローラー アセンブリを見つけます。

KK Ролик торабын орналастыру үшін науа қуысын көріңіз.

KO 트레이 구멍을 통해 롤러 어셈블리의 위치를 찾습니다.

LV Ielūkojieties paliktņa dobumā, lai novietotu rullīša konstrukciju.

LT Dėklo angoje ieškokite volelio konstrukcijos.

NO Se opp i hulrommet til skuffen og finn frem til valsen.

PL Zajrzyj do komory podajnika i zlokalizuj zespół rolki.

PT Examine a cavidade da bandeja para localizar o conjunto do cilindro.

RO Priviţi în locaşul tăvii pentru a identifica ansamblul rolei.

RU Загляните в отсек лотка и найдите там узел роликов.

SR Pogledajte šupljinu za ležište da biste pronašli sklop valjka.

SK V priestore zásobníka nájdite zostavu valčekov.

SL V odprtini za pladenj poiščite sklop valjev.

SV Titta in i fackutrymmet och leta upp rullen.

TH ดูในช่องถาดเพื่อหาชุดประกอบลูกกลิ้ง

ZHTW 往紙匣腔內部看，找出滾筒組件的位置。

TR Tepsi boşluğuna bakıp, silindir düzeneğinin yerini belirleyin.

UK Зазирніть у гніздо лотка, щоб побачити блок валика.

VI Tìm cụm con lăn trong hốc khay.

AR انظر في فتحة الدرج لتحديد مجموعة الأسطوانة.

5

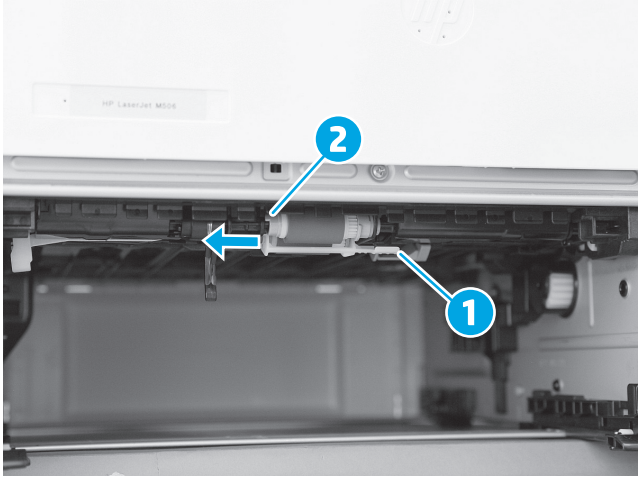

EN Grasp the white tab on the roller holder (callout 1), and then slide the roller assembly to the left to compress the spring loaded shaft (callout 2).

FR Saisissez la languette blanche sur le support de rouleau (légende 1), puis faites glisser le dispositif des rouleaux vers la gauche pour comprimer l'axe à ressort (légende 2).

DE Ergreifen Sie die weiße Lasche an der Walzenhalterung (1), und schieben Sie die Walzeneinheit nach links, um die federbelastete Welle (2) zusammenzudrücken.

IT Afferrare la linguetta bianca sul sostegno del rullo (1), quindi far scorrere il gruppo dei rulli verso sinistra per comprimere l'albero caricato a molla (2).

ES Coja la pestaña blanca en el soporte de rodillos (número 1) y, a continuación, deslice el conjunto de rodillos hacia la izquierda para comprimir el eje con resorte (número 2).

BG Хванете белия палец на държача на ролката (обозначение 1) и след това плъзнете модула на ролката наляво, за да притиснете пружинния накрайник (обозначение 2).

CA Agafeu la pestanya blanca del suport del roleu (crida 1) i feu lliscar el conjunt del roleu cap a l'esquerra per comprimir l'eix amb molla (crida 2).

ZHCN 握住滚轮保持架上的白色压片（图注 1），然后向左移动滚轮组合件以压紧装有弹簧的轴（图注 2）。

HR Uhvatite bijeli jezičak na držaču valjka (oblačić 1), a zatim gurnite sklop valjka ulijevo da biste stisnuli osovinu s oprugom (oblačić 2).

CS Uchopte bílou západku na držáku válce (popisek 1) a posunutím sestavy válců doleva stlačte odpružený hřídel (popisek 2).

DA Tag fat om den hvide tap på valseholderen (billedforklaring 1), og skub derefter valsesamlingen til venstre for at presse det fjederspændte skaft sammen (billedforklaring 2).

NL Neem het witte lipje op de rolhouder (1) beet en schuif de roleenheid naar de linkerzijde om de geveerde stang (2) in te drukken.

ET Haarake valgest lapatsist rullihoidikul (joonisel tähis 1) ja libistage seejärel rullikomplekt vedrustatud võlli kokkusurumiseks vasakule (joonisel tähis 2).

FI Tartu valkoiseen kielekkeeseen telanpitimessä (kuvassa kohta 1) ja liu'uta sitten telakokoonpanoa vasemmalle, jolloin jousikuormitettu akseli (kuvassa kohta 2) puristuu kokoon.

EL Πιάστε τη λευκή γλωττίδα της θήκης κυλίνδρων (1) και σύρετε τη διάταξη κυλίνδρων προς τα αριστερά για να συμπιέσετε τον ελατηριωτό άξονα (2).

HU Fogja meg a görgőtartón lévő fehér fület (1), majd a görgőegységet balra csúsztatva nyomja össze a rugós tengelyt (2).

ID Pegang tab putih pada dudukan rol (gambar 1), lalu geser unit rol ke kiri untuk mengkompresi poros bermuatan pegas (gambar 2).

JA ローラー ホルダ (1) の白いタブをつかみ、ローラー アセンブリを左にスライドさせてばねの付いたシャフト (2) を押し付けます。

KK Ролик ұстағышындағы (1-белгі) ақ қойындыны ұстап, одан кейін серіппе жүктелген білікті (2-белгі) қысу үшін ролик торабын солға сырғытыңыз.

KO 롤러 홀더에서 흰색 탭을 잡은 다음(1) 롤러 어셈블리를 왼쪽으로 밀어 스프링 장착 샤프트(2)를 꾹 누릅니다.

LV Satveriet balto izcilni uz rullīša turētāja (1. norāde) un pēc tam velciet rullīša konstrukciju pa kreisi, lai saspiestu atsperes uzgali (2. norāde).

LT Suimkite volelio laikiklyje esantį baltą fiksatorių (1 paaiškinimų figūra), tada stumkite volelio konstrukciją kairėn, kad suspaustumėte spyruoklinį veleną (2 paaiškinimų figūra).

NO Ta tak i de hvite tappene på valseholderen (bilde 1), og skyv deretter valseenheten til venstre for å trykke sammen det fjærbelastede skaftet (bilde 2).

PL Chwyć białe zatrzaski na uchwycie rolki (odnośnik 1) i przesuń zespół rolki w lewo, dociskając wał sprężynowy (odnośnik 2).

PT Segure a guia branca no suporte do cilindro (legenda 1) e então deslize o conjunto do cilindro para a esquerda para compactar o eixo com a mola (legenda 2).

RO Prindeţi proeminenţa albă de pe suportul rolei (referinţa 1), apoi glisaţi ansamblul rolei spre stânga pentru a comprima axul acţionat cu arc (referinţa 2).

RU Возьмитесь за белую часть крепления ролика (выноска 1), а затем сдвиньте модуль ролика влево, сжимая пружинный механизм (выноска 2).

SR Uhvatite beli jezičak na držaču valjka (oblačić 1) i zatim pomerite sklop valjka na levo da biste skupili kućište sa oprugom (oblačić 2).

SK Uchopte bielu úchytku na držiaku valčeka (obrázok č. 1) a potom posunutím zostavy valčekov doľava stlačte hrot s pružinou (obrázok č. 2).

SL Zagrabite beli jeziček na nosilcu valja (oblaček 1) in nato potisnite sklop valjev ve levo tako, da stisnete vzmetni ročaj (oblaček 2).

SV Greppa tag i den vita fliken på rullhållaren (bildtext 1) och skjut sedan rullenheten åt vänster för att komprimera den fjäderbelastade axeln (bildtext 2).

TH จับแท็บสีขาวในตัวยึดลูกกลิ้ง (หมายเลข 1) แล้วเลื่อนชุดประกอบลูกกลิ้งไปทางด้านซ้ายเพื่อกดก้านสปริง (หมายเลข 2)

ZHTW 抓住滾筒固定座的白色定位片（圖說文字 1），然後將滾筒組件向左滑以壓下彈簧加壓桿（圖說文字 2）。

TR Silindir tutucudaki beyaz kulakçığı (resim 1) kavrayın ve sonra yay takılı şaftı (resim 2) sıkıştırmak için silindir düzeneğini sola doğru kaydırın.

UK Візьміться за білий фіксатор тримача валика (підпис 1) і посуньте блок валика ліворуч, щоб затиснути пружинний стрижень (підпис 2).

VI Cầm vấu trắng trên khay giữ con lăn (chú thích 1), sau đó trượt cụm con lăn sang trái để nén trục do lò xo tải (chú thích 2).

AR أمسك اللسان الأبيض على حامل الأسطوانة (وسيلة الشرح 1)، ثم مرر مجموعة الأسطوانة إلى اليسار لضغط العمود المثبت بالزنبرك (وسيلة الشرح 2).

6

EN With the spring loaded shaft depressed, rotate the right side of the roller assembly down and towards you to release it.

FR Avec l'axe à ressort abaissé, faites pivoter le côté droit du dispositif des rouleaux vers le bas et vers vous pour le libérer.

DE Drehen Sie die rechte Seite der Walzeneinheit bei zusammengedrückter federbelasteter Welle nach unten und in Ihre Richtung, um sie zu lösen.

IT Con l'albero caricato a molla premuto, ruotare il lato destro del gruppo del rullo verso il basso e verso l'esterno per rilasciarlo.

ES Una vez que el eje con resorte esté comprimido, gire el lado derecho del conjunto de rodillos hacia abajo y hacia usted para liberarlo.

BG Докато държите натиснат пружинния накрайник, завъртете дясната страна на модула на ролката надолу и към вас, за да го освободите.

CA Amb l'eix amb molla abaixat, gireu l'extrem dret del conjunt de roleu cap avall i en la vostra direcció per alliberar-lo.

ZHCN 按下装有弹簧的轴后，向下并向您转动滚轮组合件的右侧以松开它。

HR Dok je osovina s oprugom pritisnuta, okrenite desnu stranu sklopa valjka prema dolje i prema sebi da biste ga otpustili.

CS Když je odpružený hřídel stlačený, vyklopte pravou stranu sestavy válců směrem dolů a k sobě, čímž ji uvolníte.

DA Med det fjederspændte skaft presset sammen skal du dreje højre side af valseenheden ned og mod dig for at frigøre den.

NL Als de geveerde stang is ingedrukt, draait u de rechterzijde van de roleenheid naar beneden en naar u toe om deze los te maken.

ET Kui vedrustatud võll on alla surutud, pöörake rullikomplekti paremat külge alla ja enda poole, et see vabastada.

FI Kun jousikuormitettu akseli on kokoon painettuna, käännä telakokoonpanon oikeaa puolta alas ja itseäsi kohti, jolloin se vapautuu.

EL Αφού συμπιέσετε τον ελατηριωτό άξονα, γυρίστε τη δεξιά πλευρά της διάταξης κυλίνδρων προς τα κάτω και προς το μέρος σας για να την απασφαλίσετε.

HU Összenyomott rugós tengellyel a görgőegységet lefelé és maga felé fordítva oldja ki az egységet.

ID Dengan poros bermuatan pegas ditekan, putar sisi kanan unit rol ke bawah ke arah Anda untuk melepaskannya.

JA ばねの付いたシャフトを押し付けたまま、ローラー アセンブリの右側を下方向に回転させ、手前に引き出して取り外します。

KK Серіппе жүктелген білікті босатып, алып тастау үшін ролик торабының оң жағын төмен және алға бұраңыз.

KO 스프링 장착 샤프트를 누른 채로 롤러 어셈블리 오른쪽 면을 아래로 가게 하고 앞쪽으로 회전하여 분리합니다.

LV Nospiežot uz atsperes uzgaļa, pagrieziet rullīša konstrukcijas labo pusi uz leju un uz savu pusi, lai to atbrīvotu.

LT Suspaudę spyruoklinį veleną, pasukite volelio konstrukciją dešinėn ir link savęs, kad atleistumėte jį.

NO Når det fjærbelastede skaftet er trykket ned, roterer du den høyre siden av valseenheten ned og mot deg for å frigjøre den.

PL Po dociśnięciu wału sprężynowego obróć prawy koniec zespołu rolki w dół i do siebie, aby go zwolnić.

PT Com o eixo da mola compactado, gire o lado direito do conjunto do cilindro para baixo e em sua direção para liberá-lo.

RO Axul acţionat cu arc fiind apăsat, rotiţi partea dreaptă a ansamblului rolei în jos şi spre dvs. pentru a-l scoate.

RU Пока пружина сжата, поворачивайте правую часть модуля вниз и к себе, чтобы его снять.

SR Dok je kućište sa oprugom pritisnuto, rotirajte desnu stranu sklopa valjka nadole i ka sebi da biste ga skinuli.

SK Keď je hrot s pružinou stlačený, uvoľnite zostavu valčekov otočením jej pravej strany nadol a smerom k vám.

SL Ko pritisnete vzmetni ročaj, zavrtite desno stran sklopa valjev navzdol in proti sebi, da ga sprostite.

SV Med den fjäderbelastade axeln nedtryckt roterar du höger sida på rullenheten nedåt och mot dig för att lossa den.

TH ในขณะที่ก้านสปริงหดตัวอยู่ให้หมุนด้านขวาของชุดประกอบลูกกลิ้งลงและเข้าหาตัวคุณเพื่อปลดออก

ZHTW 在彈簧加壓桿壓下時，將滾筒組件的右側朝您向下旋轉以將之鬆開。

TR Yay takılı şafta basılı iken, serbest bırakmak için silindir düzeneğinin sağ tarafını aşağı ve kendinize doğru döndürün.

UK Утримуючи пружинний стрижень у цьому положенні, потягніть правий край блока валика вниз і до себе, щоб вивільнити його.

VI Với trục do lò xo tải được nén, xoay mặt bên phải của cụm con lăn xuống dưới và hướng về phía bạn để tháo con lăn.

AR عند انضغاط العمود المثبت بالزنبرك، قم بتدوير الجانب الأيمن من مجموعة الأسطوانة لأسفل وفي اتجاهك لتحريرها.

7

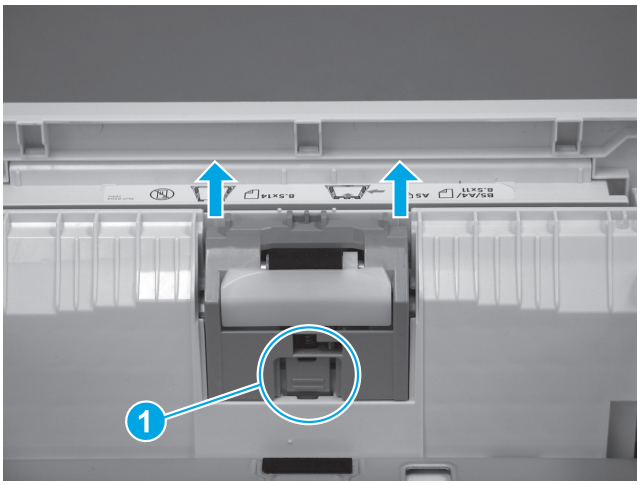

EN At the removed tray, release one tab (callout 1), and then pull the separation roller assembly straight up to release it.

FR Sur le bac enlevé, débloquez une languette (légende 1), puis tirez le dispositif de rouleaux de séparation vers le haut pour le dégager.

DE Am entnommenen Fach lösen Sie eine Lasche (1), und ziehen die Trennwalze gerade nach oben, um sie zu entfernen.

IT Dal vassoio rimosso, rilasciare una linguetta (1), quindi tirare verso l'alto il gruppo del rullo di separazione per rilasciarlo.

ES En la bandeja quitada, libere una pestaña (número 1) y, a continuación, tire del conjunto del rodillo de separación sin desviarse para quitarlo.

BG При отстранена тава освободете единия палец (обозначение 1) и след това изтеглете модула на разделителната ролка нагоре, за да го освободите.

CA A la safata que heu tret, allibereu una pestanya (crida 1) i tireu del conjunt del roleu de separació cap amunt per alliberar-lo.

ZHCN 在卸下的纸盘上，松开一个压片（图注 1），然后直着向上拉动分纸轮组合件以松开它。

HR Kod uklonjene ladice otpustite jedan jezičak (oblačić 1), a zatim povucite sklop valjka za odvajanje ravno prema gore da biste ga otpustili.

CS Ve vyjmutém zásobníku uvolněte západku (popisek 1) a vysuňte sestavu oddělovacího válce směrem vzhůru.

DA På den fjernede bakke skal du løsne en tap (billedforklaring 1) og derefter trække separationsvalseenheden lige op for at frigøre den.

NL Maak in de verwijderde lade één lipje los (1) en trek de scheidingsroleenheid vervolgens recht omhoog om deze los te maken.

ET Laske eemaldatud salvel üks lapats lahti (joonisel tähis 1) ja tõmmake seejärel eraldusrullikomplekt selle vabastamiseks otse üles.

FI Vapauta irrotetussa lokerossa yksi kieleke (kuvassa kohta 1) ja vedä sitten erotintelakokoonpanoa suoraan ylös, jolloin se vapautuu.

EL Στο δίσκο που έχετε αφαιρέσει, απασφαλίστε τη μία γλωττίδα (1) και έπειτα τραβήξτε τη διάταξη του προστατευτικού διαχωρισμού ευθεία προς τα πάνω για να την απασφαλίσετε.

HU Az eltávolított tálcában akassza ki a fület (1), majd az elválasztógörgőt egyenesen felfelé húzva oldja ki az egységet.

ID Pada baki yang dikeluarkan, lepas satu tab (gambar 1), lalu tarik unit rol pemisah tegak lurus ke atas untuk melepaskannya.

JA 取り外したトレイで、1 個のタブ (1) を外し、分離ローラーアセンブリをまっすぐ上に引き出して解放します。

KK Алынған науада бір қойындыны (1-белгі) босатып, алып тастау үшін тоқтату ролигі торабын тік тартыңыз.

KO 분리한 용지함에서 탭 1개를 푼 다음(1) 분리 롤러 어셈블리가 분리될 때까지 똑바로 당깁니다.

LV Kad paliktnis ir noņemts, atbrīvojiet vienu izcilni (1. norāde) un pēc tam velciet atdalīšanas rullīša konstrukciju taisni uz augšu, lai to atbrīvotu.

LT Išimtame dėkle atleiskite vieną fiksatorių (1 paaiškinimų figūra), tada traukite atskyrimo volelio konstrukciją aukštyn, kad ją atlaisvintumėte.

NO På skuffen som har blitt fjernet, frigjør du én tapp (bilde 1), og deretter trekker du ut separasjonsvalsen for å frigjøre den.

PL Wewnątrz podajnika papieru zwolnij zatrzask (odnośnik 1), a następnie wyciągnij cały zespół rolki płytki rozdzielacza.

PT Na bandeja removida, libere uma guia (legenda 1) e então puxe o conjunto do cilindro de separação para cima para liberá-lo.

RO La tava scoasă, eliberaţi o siguranţă (referinţa 1), apoi trageţi drept în sus ansamblul rolei de separare pentru a-l scoate.

RU Отделите одну вкладку в снятом лотке (выноска 1), и потяните модуль ролика разделения вверх, чтобы его снять.

SR Dok je ležište uklonjeno, oslobodite jedan jezičak (oblačić 1), a zatim povucite sklop valjka za razdvajanje direktno nagore da biste ga izvukli.

SK Pri vybratom zásobníku uvoľnite jednu úchytku (obrázok č. 1) a potom uvoľnite zostavu oddeľovacích valčekov jej vytiahnutím priamo nahor.

SL Na odstranjenem pladnju sprostite jeziček (oblaček 1) in nato sklop ločevalnega valja povlecite naravnost navzgor, da ga sprostite.

SV Vid det borttagna facket lossar du en flik (bildtext 1) och drar sedan separationsrullenheten rakt uppåt för att lossa den.

TH ในถาดที่ถอดออกแล้ว ให้ปลดแท็บหนึ่งตัว (หมายเลข 1) แล้วดึงชุดประกอบลูกกลิ้งแยกกระดาษขึ้นในแนวตรงเพื่อปลดออก

ZHTW 在取下的紙匣上，鬆開一個定位片（圖說文字 1），然後將分離滾筒組件筆直向上拉以將之鬆開。

TR Çıkarılan tepside, bir kulakçığı serbest bırakın (resim 1) ve sonra serbest bırakmak için ayırma tamponu düzeneğini doğrudan yukarı doğru çekin.

UK Вийнявши лоток, вивільніть один фіксатор (підпис 1), а потім потягніть блок відокремлювального валика вгору, щоб його розблокувати.

VI Tại khay bị tháo, hãy tháo một vấu (chú thích 1), sau đó kéo thẳng cụm con lăn tách khay để tháo con lăn.

AR في الدرج الذي تم إزالته، حرر لسانًا واحدًا (وسيلة الشرح 1)، ثم اسحب مجموعة أسطوانة الفصل بشكل مستقيم لأعلى لتحريرها.

8

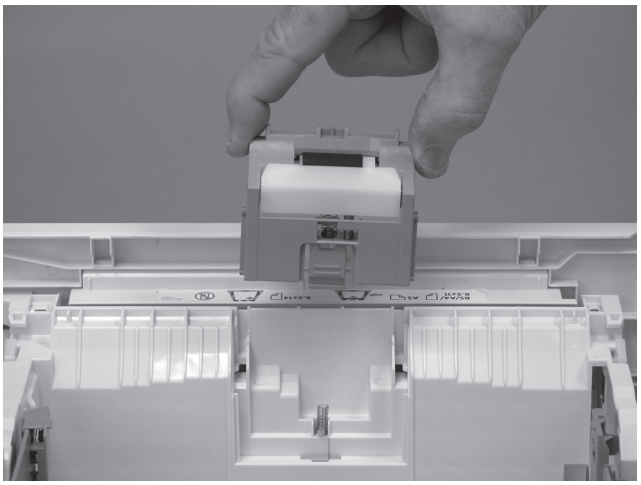

EN Remove the separation roller assembly.
NOTE: The spring under the separation roller assembly is not captive. Do not lose the spring when removing or installing the separation pad assembly.

FR Retirez le dispositif du rouleau de séparation.
REMARQUE : Le ressort sous le dispositif du rouleau de séparation n'est pas fixe. Ne perdez pas le ressort lors du retrait ou de l'installation du dispositif de tampon de séparation.

DE Entfernen Sie die Trennwalze.
HINWEIS: Die Feder unterhalb der Trennwalze ist nicht unverlierbar. Verlieren Sie die Feder nicht, wenn Sie die Trennsteg-Einheit entfernen oder einsetzen.

IT Rimuovere il gruppo del rullo di separazione.
NOTA: La molla sotto il gruppo del rullo di separazione non è fissata. Non perdere la molla durante la rimozione o l'installazione del gruppo del rullo di separazione.

ES Retire el conjunto del rodillo de separación.
NOTA: El resorte debajo del conjunto del rodillo de separación no es cautivo. No afloje el resorte cuando quite o coloque el conjunto de la almohadilla de separación.

BG Отстранете модула на разделителната ролка.
ЗАБЕЛЕЖКА: Пружината под модула на разделителната ролка не е захващаща. Не разхлабвайте пружината, когато отстранявате или монтирате модула на разделителната подложка.

CA Extraieu el conjunt del roleu de separació.
NOTA: la molla que hi ha sota del conjunt del roleu de separació no està agafada. No la perdeu en treure o instal·lar el conjunt del coixinet de separació.

ZHCN 卸下分纸轮组合件。
注：分纸轮组合件下方的弹簧并未固定。在卸下或安装分隔垫组合件时，请勿松开弹簧。

HR Uklonite sklop valjka za odvajanje.
NAPOMENA: Opruga ispod sklopa valjka za odvajanje nije pričvršćena. Nemojte izgubiti oprugu prilikom uklanjanja ili ponovnog postavljanja sklopa podloška za odvajanje.

CS Vyjměte sestavu oddělovacího válce.
POZNÁMKA: Pružina pod oddělovacím válcem není připevněna. Neuvolňujte pružinu při vyjímání či vkládání sestavy oddělovací podložky.

DA Fjern separationsvalseenheden.
BEMÆRK: Fjederen under separationsvalseenheden sidder ikke fast. Tab ikke fjederen, når du fjerner eller installerer separationspudeenheden.

NL Verwijder de scheidingsroleenheid.
OPMERKING: De veer onder de scheidingsroleenheid is niet vastgezet. Zorg ervoor dat u de veer niet kwijtraakt als u de scheidingsroleenheid verwijdert of installeert.

ET Eemaldage eraldusrullikomplekt.
MÄRKUS. Vedru eraldusrullikomplekti all ei ole kinni. Ärge vedru eraldusrullikomplekti eemaldamisel või paigaldamisel ära kaotage.

FI Irrota erotintelakokoonpano.
HUOMAUTUS: Erotintelan alla oleva jousi eri ole tarttuva. Varo irrottamasta jousta, kun asennat tai irrotat erotinlaattakokoonpanoa.

EL Αφαιρέστε τη διάταξη του προστατευτικού διαχωρισμού.
ΣΗΜΕΙΩΣΗ: Το ελατήριο που υπάρχει κάτω από τη διάταξη του προστατευτικού διαχωρισμού δεν είναι σταθερό. Κατά την αφαίρεση ή τοποθέτηση της διάταξης του προστατευτικού διαχωρισμού, μην ξεσφίξετε το ελατήριο.

HU Távolítsa el az elválasztógörgő-egységet.
MEGJEGYZÉS: Az elválasztógörgő-egység alatt található rugó nincs rögzítve. Ne lazítsa meg a rugót az elválasztólap ki- és beszerelése közben.

ID Lepaskan unit rol pemisah.
CATATAN: Pegas yang terdapat di bawah unit rol pemisah tidak terkunci. Jangan longgarkan pegas sewaktu melepas atau memasang unit bantalan pemisah.

JA 分離ローラーを取り外します。
注記： 分離ローラー アセンブリの下のばねは固定されていません。 仕分けパッド アセンブリの取り外しまたは取り付けの際は、ばねが緩まないようにしてください。

KK Тоқтату ролигі торабын алып тастаңыз.
ЕСКЕРТПЕ: Тоқтату ролигі торабы астындағы серіппе бекітілмеген. Тоқтату төсемі торабын алу немесе орнату кезінде серіппені босатпаңыз.

KO 분리 롤러 어셈블리를 제거합니다.
참고: 분리 롤러 어셈블리 밑에 있는 스프링은 고정되어 있지 않습니다. 분리 패드 어셈블리를 제거하거나 설치할 때 스프링을 느슨하게 하지 마십시오.

LV Izņemiet atdalīšanas rullīša konstrukciju.
PIEZĪME. Atspere zem atdalīšanas rullīša konstrukcijas nav piestiprināta. Neatbrīvojiet atsperi, kad noņemat vai uzstādāt atdalīšanas paliktņa konstrukciju.

LT Išimkite atskyrimo volelio konstrukciją.
PASTABA. Skiriamojo volelio konstrukcijos spyruoklė nėra pritvirtinta. Nepameskite spyruoklės išimdami ar įdėdami skiriamosios plokštės konstrukciją.

NO Fjern separasjonsvalsen.
MERK: Fjæren under separasjonsvalsen henger ikke fast. Ikke mist fjæren når du fjerner eller installerer separasjonsvalsen.

PL Wyjmij zespół rolki płytki rozdzielacza.
UWAGA: Sprężyna znajdująca się pod zespołem rolki nie jest przymocowana na stałe. Zwróć szczególną uwagę, aby nie zgubić jej w czasie wymiany zespołu płytki rozdzielacza.

PT Remova o conjunto do cilindro de separação.
OBSERVAÇÃO: A mola sob o conjunto do cilindro de separação não está presa. Não solte a mola ao remover ou instalar o conjunto da almofada de separação.

RO Scoateţi ansamblul rolei de separare.
NOTĂ: Arcul de sub ansamblul rolei de separare nu este prins. Nu lăsaţi liber arcul când scoateţi sau instalaţi ansamblul rolei de separare.

RU Снимите модуль ролика разделения.
ПРИМЕЧАНИЕ. Пружина под модулем разделения не закреплена. Не потеряйте пружину при установке и удалении узла разделительной пластины.

SR Izvadite sklop valjka za razdvajanje.
NAPOMENA: Opruga ispod sklopa valjka za razdvajanje nije zakačena. Pazite da ne izgubite oprugu dok uklanjate ili montirate sklop pločice za razdvajanje.

SK Vyberte zostavu oddeľovacích valčekov.
POZNÁMKA: Pružina pod zostavou oddeľovacích valčekov nie je zachytená. Pri odstraňovaní alebo vkladaní zostavy oddeľovacej podložky neuvoľňujte pružinu.

SL Odstranite sklop ločevalnih valjev.
OPOMBA: Vzmet pod pod sklopom ločevalnih valjev ni vezana. Pazite, da pri odstranjevanju ali nameščanju sklopa ločevalne blazinice ne zrahljate vzmeti.

SV Ta bort separeringsrullenheten.
OBS: Fjädern under separationsrullenheten är inte självlåsande. Lossa inte eller ta bort fjädern när du monterar separationsdynenheten.

TH ถอดชุดประกอบลูกกลิ้งแยกกระดาษ
หมายเหตุ: สปริงข้างใต้ลูกกลิ้งแยกกระดาษไม่ได้มีการยึดไว้ อย่าทำสปริงหล่นขณะที่มีการถอดหรือติดตั้งชุดประกอบแผ่นคั่น

ZHTW 取出分離滾筒組件。
附註：分離滾筒組件下的彈簧不是固定的。在取下或安裝分離墊組件時，請勿使彈簧鬆脫。

TR Ayırma silindiri düzeneğini çıkarın.
NOT: Ayırma tamponu düzeneğinin altındaki yay sıkıştırılmış değildir. Ayırma tamponu düzeneğini takarken ya da çıkarırken yayı kaybetmeyin.

UK Вийміть блок відокремлюваного валика.
ПРИМІТКА. Пружину, розташовану під блоком відокремлюваного валика, не закріплено. Не загубіть її під час виймання або встановлення блока відокремлюваного валика.

VI Tháo cụm con lăn tách khay.
LƯU Ý: Lò xo bên dưới cụm con lăn tách khay không cố định. Không nới lỏng lò xo khi tháo hoặc lắp cụm đệm ngăn cách.

AR فك مجموعة أسطوانة الفصل.
ملاحظة: الزنبرك الموجود أسفل مجموعة أسطوانة الفصل غير مقيد. لا تفك الزنبرك عند إزالة مجموعة لوحة الفصل أو عند تثبيتها.

9

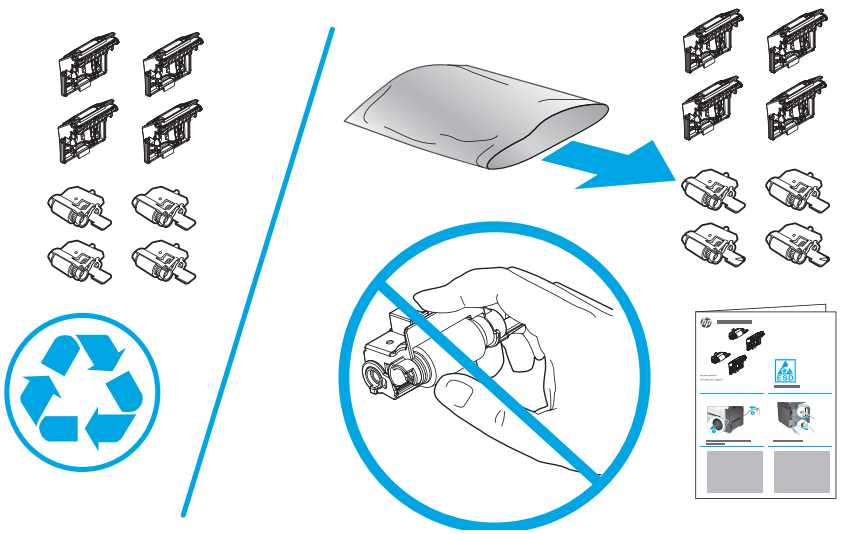

10

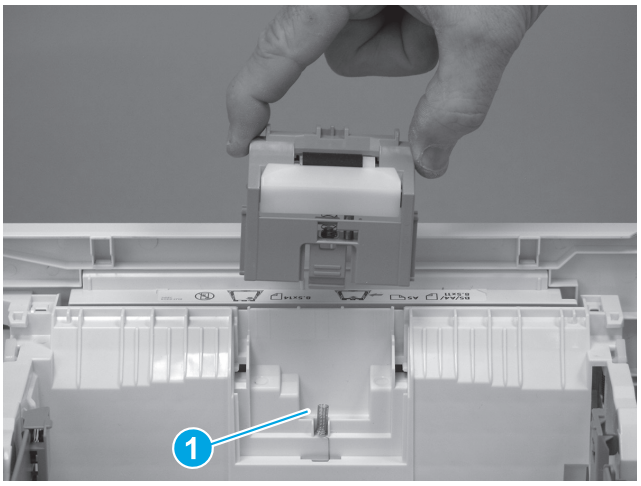

EN Make sure that the spring is in place (callout 1), and then install the replacement assembly in the slot in the tray.
CAUTION: When handling the roller assembly, do not touch the gray spongy portion of the rollers. Skin oils on the rollers can cause paper handling problems.

FR Assurez-vous que le ressort est en place (légende 1), puis installez le dispositif de remplacement dans le logement du bac.
ATTENTION : Lors de la manipulation du dispositif des rouleaux, ne touchez pas la partie spongieuse grise des rouleaux. Le dépôt laissé par les doigts au contact des rouleaux risque d'entraver la gestion du papier.

DE Achten Sie darauf, dass die Feder eingesetzt ist (1), und installieren Sie die Ersatzeinheit in der Öffnung im Fach.
VORSICHT: Beim Handhaben der Walzeneinheit nicht den grauen schwammartigen Teil der Walzen berühren. Hautfett an der Walze kann Probleme mit der Papierhandhabung zur Folge haben.

IT Assicurarsi che la molla sia in posizione (1), quindi installare il gruppo di ricambio nello slot nel vassoio.
ATTENZIONE: Quando si maneggia il gruppo del rullo, non toccare la zona spugnosa grigia dei rulli. Il grasso cutaneo può causare problemi di qualità di stampa.

ES Asegúrese de que el resorte esté en el lugar (número 1) y, a continuación, instale el conjunto de repuesto en la ranura de la bandeja.
PRECAUCIÓN: Cuando manipule el conjunto de rodillos, no toque la parte gris esponjosa de los rodillos. La presencia de sustancias grasas de la piel en los rodillos puede provocar problemas de manipulación del papel.

BG Уверете се, че пружината е на място (обозначение 1) и след това поставете модула за подмяна в гнездото в тавата.
ВНИМАНИЕ: Докато боравите с модула на ролката, не докосвайте частта от ролките със сивата гъба. Потта от кожата ви върху ролката може да предизвика проблеми при боравенето с хартия.

CA Comproveu que la molla estigui al seu lloc (crida 1) i, a continuació, instal·leu el conjunt de recanvi a la ranura de la safata.
PRECAUCIÓ: quan manipuleu el conjunt del rodeu, no toqueu la part esponjosa de color gris dels roleus. El greix de la pell que queda sobre els roleus pot provocar problemes de manipulació de paper.

ZHCN 确保弹簧就位（图注 1），然后将置换组合件装入纸盘中的插槽。
注意： 在取放滚轮组合件时，请勿接触 滚轮灰色的海绵部分。 皮肤油脂沾到滚轮上可能会 导致纸张处理问题。

HR Provjerite je li opruga na mjestu (oblačić 1), a zatim postavite zamjenski sklop u utor u ladici.
OPREZ: prilikom rukovanja sklopom valjka nemojte dirati sivi spužvasti dio valjaka. Masnoća s kože na valjcima može uzrokovati probleme u rukovanju papirom.

CS Ujistěte se, že je pružina na místě (popisek 1), a vložte náhradní sestavu do prostoru v zásobníku.
UPOZORNĚNÍ: Při manipulaci se sestavou válců se nedotýkejte šedých pěnových částí válců. Otisky prstů na válcích mohou způsobit potíže s podáváním papíru.

DA Sørg for, at fjederen er på plads (billedforklaring 1), og installér derefter den nye enhed i åbningen i bakken.
ADVARSEL: Ved håndtering af valsesamlingen må du ikke berøre den grå, svampede del af valsen. Hvis der kommer hudfedt på valserne, kan der opstå problemer med papirhåndteringen.

NL Zorg ervoor dat de veer is geplaatst (1) en installeer vervolgens de vervangende eenheid in de sleuf in de lade.
LET OP: Als u met de roleenheid werkt, raak dan het grijze, sponsachtige gedeelte van de rollen niet aan. Huidoliën op de rollen kunnen leiden tot problemen met de papierverwerking.

ET Veenduge, et vedru on paigas (joonisel tähis 1), ja paigaldage seejärel vahetuskomplekt salve pessa.
ETTEVAATUST! Rullikomplekti käsitsemisel ärge puudutage rullide halli käsnjat osa. Naharasu rullidel võib põhjustada paberi käsitsemisprobleeme.

FI Varmista, että jousi on paikallaan (kuvassa kohta 1) ja asenna sitten uusi kokoonpano aukkoon lokerossa.
MUISTUTUS: Kun käsittelet telakokoonpanoa, älä kosketa telojen harmaata huokoista osaa. Ihosta teloihin joutunut rasva voi aiheuttaa paperinkäsittelyongelmia.

EL Βεβαιωθείτε ότι το ελατήριο βρίσκεται στη θέση του (1) και έπειτα τοποθετήστε τη διάταξη αντικατάστασης στην εγκοπή του δίσκου.
ΠΡΟΣΟΧΗ: Κατά το χειρισμό της διάταξης κυλίνδρων, μην αγγίξετε το γκρι σπογγώδες μέρος των κυλίνδρων. Εάν μείνουν δαχτυλιές πάνω στους κυλίνδρους, μπορεί να προκληθούν προβλήματα κατά το χειρισμό του χαρτιού.

HU Ügyeljen rá, hogy a rugó a helyén legyen (1), majd helyezze a csere egységet a tálcában lévő nyílásba.
VIGYÁZAT: A görgőn végzett munka során ne érintse meg a görgők szürke, szivacsos részét. A bőrről származó zsír papírkezelési problémákat okozhat.

ID Pastikan pegas telah terpasang pada tempatnya (gambar 1), lalu pasang unit pengganti ke dalam slot pada baki.
PERHATIAN: Bila menangani unit rol, jangan sentuh bagian spons abu-abu pada rol. Noda minyak dari kulit yang menempel pada rol dapat menimbulkan masalah penanganan kertas.

JA ばねが所定の位置にあることを確認し (1)、交換用アセンブリをトレイのスロットに取り付けます。
注意：ローラー アセンブリを取り扱う際は、ローラーの灰色のスポンジ部分に触れないでください。ローラーに皮脂が付着すると、用紙処理に問題が発生するおそれがあります。

KK Серіппенің орнында (1-белгі) екендігін тексеріп, одан кейін ауыстырылатын торапты науадағы слотқа орнатыңыз.
ЕСКЕРТУ: Ролик торабын өңдеу кезінде роликтердің сұр губка бөлігін түртпеңіз. Роликтердегі тері майы қағаз алу мәселелерін тудыруы мүмкін.

KO 스프링이 제자리에 오도록 한 다음(1) 용지함 슬롯에 교체용 어셈블리를 설치합니다.
주의: 롤러 어셈블리를 다룰 때 롤러의 회색 스폰지 부분을 만지지 마십시오. 롤러에 묻은 피부 유분이 용지 취급 문제를 일으킬 수 있습니다.

LV Pārliecinieties, vai atspere ir vietā (1. norāde) un pēc tam ievietojiet maiņas konstrukciju paliktņa slotā.
UZMANĪBU! Lietojot rullīša konstrukciju, nepieskarieties pelēkajai porainajai rullīšu daļai. Ādas kopšanas eļļas uz rullīšiem var izraisīt problēmas darbā ar papīru.

LT Įsitikinkite, kad spyruoklė yra vietoje (1 paaiškinimų figūra), tada įdėkite pakaitinę konstrukciją į dėklo angą.
ĮSPĖJIMAS. Tvarkydami volelio konstrukciją, nelieskite pilkos akytos volelių dalies. Ištepus volelius, popierius gali būti apdorojamas netinkamai.

NO Kontroller at fjæren er på plass (bilde 1), og installer deretter separasjonsvalsen i sporet i skuffen.
FORSIKTIG: Når du håndterer valsen, må du ikke berøre det grå svampaktige området på valsene. Fett fra huden på valsene kan føre til papirhåndteringsproblemer.

PL Przed zakończeniem montowania zastępczego zestawu upewnij się, że sprężyna znajduje się na swoim miejscu (odnośnik 1).
PRZESTROGA: Wymieniając zespół rolki pamiętaj, aby nie dotykać gąbczastej, szarej części rolek. Przeniesione na rolkę tłuste substancje występujące na skórze mogą spowodować problemy z obsługą papieru.

PT Verifique se a mola está no lugar (legenda 1) e então instale o conjunto de substituição no slot da bandeja.
CUIDADO: Ao manusear o conjunto do cilindro, não toque na parte esponjosa cinza dos cilindros. A oleosidade da pele nos cilindros pode causar problemas no manuseio do papel.

RO Asiguraţi-vă că arcul se află pe poziţie (referinţa 1), apoi instalaţi ansamblul de schimb în locaşul din tavă.
ATENŢIE: Când manevraţi ansamblul rolei, nu atingeţi porţiunea gri din burete a rolelor. Grăsimea de pe piele depusă pe role poate cauza probleme legate de manevrarea hârtiei.

RU Убедитесь, что пружина на месте (выноска 1), а затем установите сменный модуль в разъем лотка.
ОСТОРОЖНО! При работе с модулем не касайтесь серой губчатой части роликов. Следы жира, попавшего с кожи на ролики, могут привести к сбоям при работе с бумагой.

SR Uverite se da je opruga postavljena (oblačić 1), a zatim montirajte rezervni sklop na odgovarajuće mesto u ležištu.
OPREZ: Kada rukujete sklopom valjka, ne dodirujte sivi sunđerasti deo valjka. Masti sa kože na valjcima mogu da prouzrokuju probleme u radu sa papirom.

SK Skontrolujte, či je pružina na mieste (obrázok č. 1) a potom vložte náhradnú zostavu do otvoru v zásobníku.
UPOZORNENIE: Pri manipulácii so zostavou valčekov sa nedotýkajte sivej pórovitej časti valčekov. Kožný maz na valčekoch môže spôsobiť problémy pri manipulácii s papierom.

SL Prepričajte se, da je vzmet nameščena (oblaček 1), in nato namestite nadomestni sklop v režo na pladnju.
OPOZORILO: Pri nameščanju sklopa valjev se ne dotikajte sivega gobastega dela valjev. Kožna maščoba na valjih lahko povzroči težave pri ravnanju s papirjem.

SV Se till att fjädern är på plats (bildtext 1) och installera sedan ersättningsenheten i facket.
VARNING: Vid hantering av rullenheten ska du inte röra vid den grå svampdelen på rullarna. Hudolja som hamnar på rullarna kan orsaka problem med pappershanteringen.

TH ตรวจให้มั่นใจว่าสปริงอยู่ในตำแหน่ง (หมายเลข 1) แล้วติดตั้งชุดประกอบสำรองในช่องเสียบถาด
ข้อควรระวัง: เมื่อมีการจัดการชุดประกอบลูกกลิ้ง ห้ามจับส่วนฟองน้ำสีเทาของลูกกลิ้ง คราบน้ำมันจากผิวหนังที่อยู่บนลูกกลิ้งอาจก่อให้เกิดปัญหาด้านการดึงกระดาษ

ZHTW 確認彈簧有在定位（圖說文字 1），然後將更換用組件裝入紙匣的插槽中。
注意：處理滾筒組件時，請勿碰觸 滾筒的灰色海綿部分。 如果滾筒沾上皮膚的油脂，可能 會造成紙張處理問題。

TR Yayın yerinde olduğundan emin olun (resim 1) ve sonra yedek düzeneği tepsideki yuvaya takın.
DİKKAT: Silindir düzeneğini tutarken silindirlerin gri süngersi kısmına dokunmaktan kaçının. Silindirler üzerindeki cilt yağları kağıt yerleştirme sorunlarına yol açabilir.

UK Переконайтеся, що пружину встановлено (підпис 1), а потім установіть змінний блок у гніздо лотка.
УВАГА! Тримаючи блок валика, не торкайтеся його губчастої частини. Якщо на неї потрапить шкірний жир, це може призвести до проблем під час роботи з папером.

VI Đảm bảo lò xo ở đúng vị trí (chú thích 1), sau đó lắp cụm thay thế vào rãnh trong khay.
CHÚ Ý: Khi xử lý cụm con lăn, không chạm vào phần xốp màu xám trên con lăn. Dầu trên da nhờn dính vào con lăn có thể gây ra các vấn đề xử lý giấy.

AR تأكد من وجود الزنبرك في مكانه الصحيح (وسيلة الشرح 1)، ثم قم بتثبيت المجموعة البديلة في الفتحة في الدرج.
تنبيه: عند التعامل مع مجموعة الأسطوانة، لا تلمس الجزء الرمادي الإسفنجي من الأسطوانة. يمكن أن يؤدي ترك البصمات الزيتية الصادرة عن الجلد على الأسطوانات إلى حدوث مشكلات عند معالجة الورق.

11

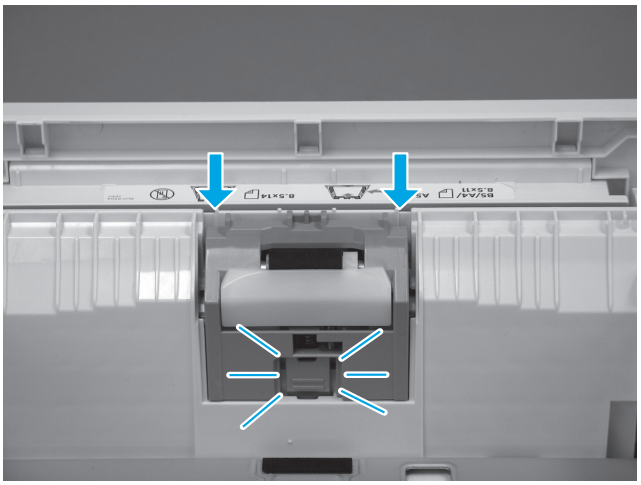

EN Push the assembly straight down until the tab snaps into place.

FR Poussez le dispositif vers le bas jusqu'à ce que la languette se bloque.

DE Drücken Sie die Einheit gerade nach unten, bis die Lasche einrastet.

IT Inserire il gruppo nel prodotto direttamente verso il basso finché le linguette non scattano in posizione.

ES Sin desviarse, empuje el conjunto hasta que la pestaña encaje en el lugar.

BG Натиснете модула право надолу, докато палецът щракне на място.

CA Premeu el conjunt cap avall fins que la pestanya encaixi al seu lloc.

ZHCN 直着向下按该组合件，直至压片咔嗒一声固定到位。

HR Gurnite sklop ravno prema dolje dok jezičak ne sjedne na mjesto.

CS Zatlačte sestavu přímo dolů, dokud výstupek nezapadne na své místo.

DA Tryk enheden lige ned, til den klikker på plads.

NL Duw de eenheid recht in het apparaat totdat het lipje vastklikt.

ET Lükake komplekti otse alla, kuni lapats klõpsatusega kohale asetub.

FI Työnnä kokoonpanoa suoraan alaspäin, kunnes kieleke napsahtaa paikalleen.

EL Πιέστε τη διάταξη ευθεία προς τα κάτω μέχρι η γλωττίδα να ασφαλίσει στη θέση της.

HU Az egységet nyomja egyenesen lefelé, amíg a fül a helyére nem pattan.

ID Dorong unit tegak lurus ke bawah hingga tab terpasang pada tempatnya.

JA タブがカチッという音がするまで、アセンブリをまっすぐ下に押し込みます。

KK Қойынды орнына түскенше торапты тік төмен басыңыз.

KO 탭이 딸깍 소리가 나면서 제자리에 고정될 때까지 어셈블리를 똑바로 밀어 넣습니다.

LV Bīdiet konstrukciju lejup, līdz tā tiek fiksēta.

LT Stumkite konstrukciją žemyn, kol fiksatorius užsifiksuos vietoje.

NO Trykk enheten rett ned til den klikker på plass.

PL Wsuń zespół rolki do urządzenia, aż zaskoczy na swoje miejsce.

PT Empurre o conjunto para dentro até a guia travar na posição.

RO Apăsaţi ansamblul drept în jos până când siguranţa se fixează pe poziţie.

RU Нажмите на модуль до его полной фиксации.

SR Gurnite sklop direktno nadole dok jezičak ne legne na mesto.

SK Zatláčajte zostavu priamo nadol, kým úchytka nezapadne na miesto.

SL Potisnite sklop naravnost navzdol, da se jeziček zaskoči na mestu.

SV Skjut fixeringsenheten rakt nedåt tills den låses på plats.

TH ดันชุดประกอบลงไปตรงๆในเครื่องจนกระทั่งแท็บดันเข้าที่

ZHTW 將組件筆直向下推，直至定位片卡入定位。

TR Yerine oturana dek düzeneği düz bir şekilde aşağı doğru itin.

UK Натисніть на блок, щоб він став на місце (ви маєте почути клацання).

VI Ấn thẳng cụm này xuống cho đến khi vấu khớp đúng vào vị trí.

AR ادفع المجموعة إلى أسفل حتى يستقر اللسان في مكانه.

12

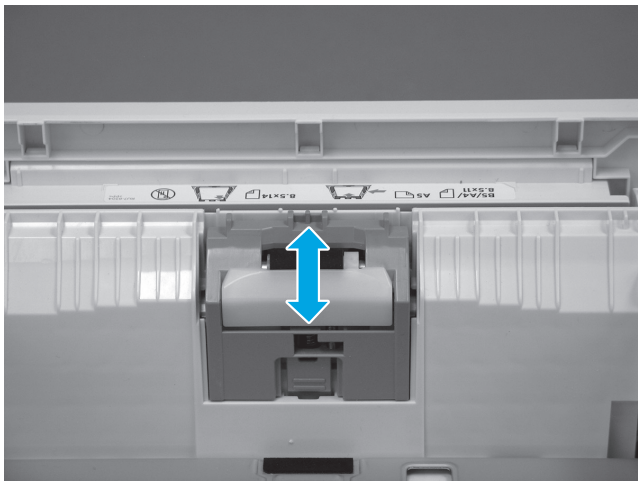

EN Repeatedly push down on and then release the separation pad. If the assembly is correctly installed it should freely move up and down in the holder. If it does not move freely, remove it and then reinstall it (see step 10).

FR À plusieurs reprises, poussez vers le bas et relâchez le tampon de séparation. Si le dispositif est correctement installé, il doit se déplacer librement vers le haut et vers le bas dans le support. Si ce n'est pas le cas, retirez-le et réinstallez-le (voir l'étape 10).

DE Drücken Sie wiederholt auf den Trennsteg, und lösen Sie ihn anschließend. Wenn die Einheit richtig eingebaut wurde, müsste sie sich in der Halterung frei nach oben und unten bewegen können. Ist dies nicht der Fall, die Einheit aus- und wieder einbauen (siehe Schritt 10).

IT Spingere ripetutamente verso il basso e quindi rilasciare il tampone di separazione. Se il gruppo è installato correttamente, dovrebbe muoversi liberamente verso l'alto e il basso nel supporto. Se non si muove liberamente, rimuoverlo e reinstallarlo (vedere passaggio 10).

ES Empuje varias veces la almohadilla de separación y suéltela. Si ha instalado el conjunto correctamente, podrá moverse con libertad hacia arriba y abajo en el soporte. Si no se mueve con libertad, quítela y vuelva a instalarla (consulte el paso 10).

BG Натискайте многократно надолу и след това освободете разделителната подложка. Ако модулът е поставен правилно, трябва свободно да се движи нагоре и надолу в държача. Ако не се движи свободно, отстранете го и го поставете наново (вижте стъпка 10).

CA Empenyeu cap avall i deixeu anar unes quantes vegades el coixinet de separació. Si el conjunt està ben instal·lat, es mourà lliurement amunt i avall dins del suport. Si no es mou lliurement, traieu-lo i torneu-lo a instal·lar (consulteu el pas 10).

ZHCN 重复向下按，然后松开分隔垫。如果正确安装该组合件，则它应可在保持架中 自由地上下移动。 如果它无法自由移动，则卸下再装回它（请参阅第 10 步）。

HR Nekoliko puta gurnite prema dolje, a zatim otpustite podložak za odvajanje. Ako je sklop ispravno postavljen, trebao bi se slobodno kretati prema gore dolje u držaču. Ako se ne kreće slobodno, uklonite ga i ponovno ga postavite (pogledajte korak 10).

CS Opakovaně na oddělovací podložku zatlačte a zase ji uvolněte. Pokud je sestava instalována správně, bude se v držáku volně pohybovat nahoru a dolů. Pokud se volně nepohybuje, vyjměte ji a znovu vložte (viz krok 10).

DA Tryk separationspuden ned flere gange, og frigør den derefter igen. Hvis enheden er installeret korrekt, skal den bevæge sig frit op og ned i holderen. Hvis den ikke bevæger sig frit, skal du fjerne den og derefter installere den igen (se trin 10).

NL Druk herhaaldelijk op het scheidingskussen en maak het vervolgens los. Als de eenheid op de juiste manier is geïnstalleerd, kan deze naar boven en beneden bewegen in de houder. Als deze niet vrij kan bewegen, verwijder hem dan en installeer hem opnieuw (zie stap 10).

ET Lükake mitu korda allapoole ja laske seejärel eralduspadi lahti. Kui komplekt on õigesti paigaldatud, peaks see hoidikus vabalt üles ja alla liikuma. Kui see vabalt ei liigu, eemaldage see ja paigaldage uuesti (vt etapp 10).

FI Paina erotinlaattaa toistuvasti alaspäin ja vapauta se sitten. Jos kokoonpano on asennettu oikein, sen pitäisi liikkua vapaasti ylös ja alas pitimessä. Jos se ei liiku vapaasti, irrota se ja asenna se sitten uudelleen (katso vaihetta 10).

EL Πιέστε επανειλημμένα το προστατευτικό διαχωρισμού και έπειτα αφήστε το. Εάν η διάταξη έχει τοποθετηθεί σωστά, θα πρέπει να μετακινείται ελεύθερα προς τα πάνω και προς τα κάτω μέσα στη θήκη. Εάν δεν κινείται ελεύθερα, αφαιρέστε την και τοποθετήστε την ξανά (ανατρέξτε στο βήμα 10).

HU Nyomja le ismét az egységet, majd oldja ki az elválasztólapot. Ha az egység megfelelően van behelyezve, szabadon kell tudnia fel-le mozogni a tartóelemben. Amennyiben a szabad mozgás nem biztosított, távolítsa el, majd helyezze vissza az egységet (lásd a 10. lépést).

ID Tekan ke bawah berulang kali, lalu lepaskan bantalan pemisah. Jika terpasang dengan benar, unit akan dapat bergerak bebas ke atas dan ke bawah pada dudukan. Jika tidak bergerak dengan bebas, lepas, lalu pasang kembali unit (lihat langkah 10).

JA 仕分けパッドを繰り返し押し下げて、解放します。アセンブリが適切に取り付けられている場合は、アセンブリをホルダ内で自由に上下に動かすことができます。 アセンブリを自由に動かすことができない場合は、アセンブリを取り外し、再度取り付けます (手順 10 を参照してください)。

KK Бірнеше рет төмен басып, тоқтату төсемін босатыңыз. Егер торап дұрыс орнатылмаса, ұстағыш үстіне және астына еркін жылжуы керек. Егер еркін жылжытылмаса, оны алып қайта орнатыңыз (10-қадамды көріңіз).

KO 반복해서 아래로 누른 다음 분리 패드를 빼냅니다. 어셈블리가 제대로 설치되면 홀더 위아래로 자유롭게 움직여집니다. 자유롭게 움직여지지 않으면 꺼낸 다음 다시 설치합니다 (10단계 참조).

LV Atkārtoti pabīdiet uz leju un pēc tam atbrīvojiet atdalīšanas paliktni. Ja konstrukcija ir pareizi uzstādīta, tai vajadzētu brīvi kustēties turētājā uz augšu un leju. Ja tā nekustas brīvi, noņemiet to, un pēc tam uzstādiet atkārtoti (skatiet 10. darbību).

LT Stumkite dar kartą ir tada atleiskite skiriamąją plokštę. Jei konstrukcija įdėta tinkamai, ji turi laisvai judėti laikiklyje aukštyn ir žemyn. Jei konstrukcija laisvai nejuda, išimkite ją ir vėl įdėkite (žr. 10 veiksmą).

NO Trykk flere ganger og frigjør deretter skilleputen. Hvis enheten er montert riktig, skal den fritt kunne bevege seg opp og ned i holderen. Hvis den ikke beveger seg fritt, må du fjerne den og installere den på nytt (se trinn 10).

PL Kilka razy naciśnij i zwolnij płytkę rozdzielacza.
Jeśli została zamontowana prawidłowo, będzie się swobodnie poruszać do góry i do dołu. Jeśli tak nie jest, wyjmij ją i włóż ponownie (patrz krok 10.).

PT Empurre para baixo repetidamente e então libere a almofada de separação. Se o conjunto estiver corretamente instalado, deverá se mover livremente para cima e para baixo no suporte. Se ele não se mover livremente, remova-o e então reinstale-o (consulte a etapa 10).

RO Apăsaţi în jos în mod repetat, apoi eliberaţi placa de separare. Dacă ansamblul este instalat corect, acesta trebuie să se deplaseze liber în sus şi în jos în suport. Dacă acesta nu se deplasează liber, scoateţi-l şi reinstalaţi-l (consultaţi pasul 10).

RU Несколько раз надавите и отпустите разделительную пластину. Если модуль установлен верно, он должен свободно ходить в держателе. Если он не перемещается свободно, снимите его и повторите процедуру установки (см. шаг 10).

SR Ponovo gurnite nadole i zatim oslobodite pločicu za razdvajanje. Ako je sklop ispravno postavljen, trebalo bi da se slobodno kreće nagore i nadole u držaču. Ako se ne kreće slobodno, uklonite ga, a zatim ga ponovo montirajte (pogledajte korak 10).

SK Opakovane zatláčajte a potom uvoľnite oddeľovaciu podložku. Ak je zostava správne vložená, mala by sa v držiaku voľne pohybovať nahor a nadol. Ak sa nepohybuje voľne, vyberte ju a potom ju znova vložte (pozrite si krok č. 10).

SL Ločevalno blazinico večkrat potisnite navzdol, da jo sprostite. Če je sklop pravilno nameščen, se mora prosto premikati navzgor in navzdol na nosilcu. Če se ne premika prosto, ga odstranite in znova namestite (glejte 10. korak).

SV Tryck nedåt och släpp sedan separationsdynan.
Om enheten har monterats på rätt sätt ska den röra sig fritt uppåt och nedåt i hållaren. Om den inte rör sig fritt ska du ta bort den och sedan installera den igen (se steg 10).

TH ดันย้ำๆ แล้วปลดแผ่นคั่นออก
หากมีการติดตั้งชุดประกอบถูกต้อง ชุดประกอบควรจะขยับขึ้นและลงในตัวยึดได้ลื่นดี หากมีการสะดุดขณะเลื่อน ให้ถอดออกแล้วติดตั้งใหม่ (ดูข้อ 10)

ZHTW 反覆將分離墊向下推然後鬆開。
如果組件已正確安裝，它應可在
固定座中自由上下移動。 如果它無法自由移動，請將它取下然後重新安裝（請參閱步驟 10）。

TR Birkaç kez ayırma tamponunu itin ve serbest bırakın.
Düzenek doğru olarak takıldıysa, tutucuda serbest şekilde yukarı ve aşağı hareket etmelidir. Serbest şekilde hareket etmiyorsa, çıkarın ve tekrar takın (10. adıma bakın).

UK Натисніть на нього декілька разів, а потім вивільніть розділювальну пластину. Якщо блок установлено правильно, він вільно рухатиметься вгору та вниз у тримачі. За наявності перешкод під час руху блока вийміть його, а потім наново встановіть (див. крок 10).

VI Tiếp tục ấn xuống rồi tháo đệm ngăn cách.
Nếu cụm được lắp chính xác, cụm phải di chuyển lên và xuống dễ dàng trong khay giữ. Nếu cụm không di chuyển dễ dàng, hãy tháo cụm ra rồi lắp lại (xem bước 10).

AR ادفع بشكل متكرر لأسفل ثم حرر لوحة الفصل.
إذا تم تركيب المجموعة بشكل صحيح فينبغي أن تتحرك بحرية إلى أعلى وإلى أسفل على الحامل. إذا لم تتحرك بحرية، فقم بإزالتها ومن ثم إعادة تثبيتها (راجع الخطوة 10).

13

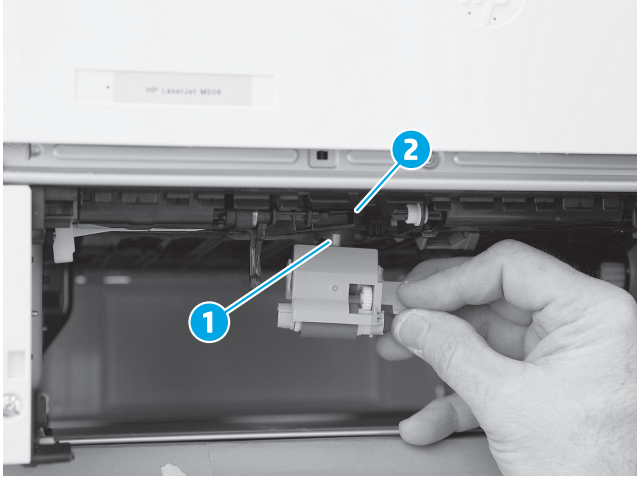

EN When the assembly is installed (roller side face down), the actuator pin (callout 1) on the roller assembly must be installed in the slot (callout 2) in the actuator arm.
CAUTION: When handling the roller assembly, do not touch the gray spongy portion of the rollers. Skin oils on the rollers can cause paper handling problems.

FR Lorsque le dispositif est installé (face latérale du rouleau vers le bas), la tige de l'actionneur (légende 1) située sur le dispositif des rouleaux doit être installée dans le logement (légende 2) dans le bras d'actionnement.
ATTENTION : Lors de la manipulation du dispositif de rouleaux, ne touchez pas la partie spongieuse grise des rouleaux. Le dépôt laissé par les doigts au contact des rouleaux risque d'entraver la gestion du papier.

DE Beim Einbau der Einheit (Walzenseite nach unten) muss der Reglerstift (1) an der Walzeneinheit in der Öffnung (2) des Reglerarms installiert werden.
VORSICHT: Beim Handhaben der Walzeneinheit den grauen schwammartigen Teil der Walzen nicht berühren. Hautfette auf den Walzen können zu Problemen bei der Papierhandhabung führen.

IT Quando il gruppo è installato (lato del rullo rivolto verso il basso), il perno attuatore (1) sul gruppo del rullo deve essere installato nello slot (2) nel braccio dell'attuatore.
ATTENZIONE: Quando si maneggia il gruppo del rullo, non toccare la zona spugnosa grigia dei rulli. La presenza di grasso cutaneo sui rulli potrebbe provocare problemi di gestione della carta.

ES Cuando el conjunto esté instalado (la cara del rodillo hacia abajo), el pasador del actuador (número 1) del conjunto del rodillo debe instalarse en la ranura (número 2) del brazo del actuador.
PRECAUCIÓN: Cuando manipule el conjunto de rodillos, no toque la parte gris esponjosa de los rodillos. La presencia de sustancias grasas de la piel en los rodillos puede provocar problemas de manipulación del papel.

BG Когато модулът е монтиран (страната на ролката е с лицето надолу), ключът (обозначение 1) на модула на ролката трябва да се постави в гнездото (обозначение 2) в рамото на ключа.
ВНИМАНИЕ: Докато боравите с модула на ролката, не докосвайте частите на ролките със сива гъба. Потта от кожата ви върху ролката може да предизвика проблеми при боравенето с хартия.

CA Quan el conjunt s'instal·la (roleu cara avall), la pestanya de l'actuador (crida 1) del conjunt del roleu s'ha d'instal·lar a la ranura (crida 2) del braç de l'actuador.
PRECAUCIÓ: quan manipuleu el conjunt del rodeu, no toqueu la part esponjosa de color gris dels roleus. El greix de la pell que queda sobre els rodets pot provocar problemes de tractament del paper.

ZHCN 安装该组合件（滚轮一侧面朝下）时，滚轮组合件上的促动器销（图注 1）必须装入促动器臂中的插槽（图注 2）。
注意：取放滚轮组合件时，请勿接触滚轮的灰色海绵部分。皮肤油脂沾在滚轮上可能会导致纸张处理问题。

HR Kada postavite sklop (strana valjka prema dolje) igla aktuatora (oblačić 1) na sklopu valjka mora se umetnuti u utor (oblačić 2) na ruci aktuatora.
OPREZ: prilikom rukovanja sklopom valjka nemojte dirati sivi spužvasti dio valjaka. Masnoća s kože na valjcima može uzrokovati probleme u rukovanju papirom.

CS Když je sestava instalována (stranou s válci směrem dolů), kolík akčního členu (popisek 1) na sestavě válců musí být zasunutý do slotu (popisek 2) ramene akčního členu.
UPOZORNĚNÍ: Při manipulaci se sestavou válců se nedotýkejte šedých pěnových částí válce. Otisky prstů na válcích mohou způsobit potíže s podáváním papíru.

DA Når enheden er installeret (valsesiden vendende nedad), skal aktiveringsstiften (billedforklaring 1) på valseenheden installeres i åbningen (billedforklaring 2) på aktiveringsarmen.
ADVARSEL: Ved håndtering af valsesamlingen må du ikke berøre den grå, svampede del af valserne. Hvis der kommer hudfedt på rullerne, kan der opstå problemer med papiropsamlingen.

NL Als de eenheid is geïnstalleerd (rolzijde naar beneden), moet de aandrijvingspen (1) op de roleenheid worden geïnstalleerd in de sleuf (2) op de aandrijvingsarm.
LET OP: Als u met de roleenheid werkt, raak dan het grijze, sponsachtige gedeelte van de rollen niet aan. Huidoliën op de rollen kunnen leiden tot problemen met de papierverwerking.

ET Kui komplekt on paigaldatud (rullipoolne külg allpool), tuleb täiturtihvt (joonisel tähis 1) rullikomplektil paigaldada pessa (joonisel tähis 2) täituri õlal.
ETTEVAATUST! Ärge puudutage rullikomplekti käsitsedes rullide halli käsnjat osa. Naharasu rullidel võib põhjustada paberi käsitsemisprobleeme.

FI Kun kokoonpano on asennettu (telapuoli alaspäin), telakokoonpanon toimilaitenasta (kuvassa kohta 1) on asennettava toimilaitevarren aukkoon (kuvassa kohta 2).
MUISTUTUS: Kun käsittelet telakokoonpanoa, älä kosketa telojen harmaata huokoista osaa. Ihosta teloihin joutunut rasva voi aiheuttaa paperinkäsittelyongelmia.

EL Αφού τοποθετήσετε τη διάταξη (με την πλευρά των κυλίνδρων προς τα κάτω), πρέπει να τοποθετήσετε την ακίδα ενεργοποίησης (1) της διάταξης κυλίνδρων μέσα στην εγκοπή (2) που υπάρχει στο βραχίονα ενεργοποίησης.
ΠΡΟΣΟΧΗ: Κατά το χειρισμό της διάταξης κυλίνδρων, μην αγγίξετε το γκρι σπογγώδες μέρος των κυλίνδρων. Εάν μείνουν δαχτυλιές στους κυλίνδρους, μπορεί να προκληθούν προβλήματα κατά το χειρισμό του χαρτιού.

HU Amikor az egység be van szerelve (a görgős oldal lefelé néz), a görgőegységen lévő működtető csapnak (1) a működtetőkaron található mélyedésben (2) kell lennie.
VIGYÁZAT: A görgőegységgel végzett műveletek közben ne érintse meg a görgők szürke, szivacsos részét. A bőrről származó zsír a hengerekre jutva papírkezelési problémákat okozhat.

ID Bila unit dipasang (sisi rol menghadap ke bawah), pin aktuator (gambar 1) pada unit rol harus dipasang ke dalam slot (gambar 2) pada lengan aktuator.
PERHATIAN: Bila menangani unit rol, jangan sentuh bagian spons abu-abu pada rol. Noda minyak dari kulit yang menempel pada rol dapat menyebabkan masalah penanganan kertas.

JA アセンブリを取り付けるときは (ローラー側を下にします)、ローラー アセンブリ上のアクチュエータ ピン (1) がアクチュエータ アームのスロット (2) に取り付けられている必要があります。
注意： ローラー アセンブリを取り扱う際は、ローラーの灰色のスポンジ部分に触れないでください。 ローラーに皮脂が付着すると、用紙処理に問題が発生するおそれがあります。

KK Торап орнатылған кезде (ролик жағы төмен қаратылған) ролик торабындағы активатор істіні (1-белгі) активатор тұтқасындағы слотқа (2-белгі) орнатылуы қажет.
ЕСКЕРТУ: Ролик торабын өңдеу кезінде роликтердің сұр губка бөлігін түртпеңіз. Роликтердегі тері майы қағазды өңдеу мәселелерін тудыруы мүмкін.

KO 어셈블리가 설치되면(롤러 인쇄면이 아래로 향하게) 롤러 어셈블리의 작동기 핀(1)이 작동기 암의 슬롯(2)에 설치되어야 합니다.
주의: 롤러 어셈블리를 다룰 때 롤러의 회색 스폰지 부분을 만지지 마십시오. 롤러에 피부의 유분이 묻으면 용지 취급 문제가 발생할 수 있습니다.

LV Kad konstrukcija ir uzstādīta (rullīša puse ar priekšpusi uz leju), rullīša aiztures tapai (1. norāde) ir jābūt instalētai slotā (2. norāde), kas atrodas aktuatora rokturī.
UZMANĪBU! Lietojot rullīša konstrukciju, nepieskarieties pelēkajai porainajai rullīšu daļai. Ādas kopšanas eļļas uz rullīšiem var izraisīt problēmas darbā ar papīru.

LT Kai konstrukcija įdėta (volelio pusė priekiu žemyn), volelio konstrukcijoje esantis paleidiklio kaištis (1 paaiškinimų figūra) turi būti įdėtas į paleidiklio svirtyje esančią angą (2 paaiškinimų figūra).
ĮSPĖJIMAS. Kai tvarkote volelio konstrukciją, nelieskite pilkos akytos volelių dalies. Ištepus volelius, popierius gali būti apdorojamas netinkamai.

NO Når enheten er installert (valsesiden ned), må utløsersplinten (bilde 1) på valsen installeres i sporet (bilde 2) på utløserarmen.
FORSIKTIG: Når du håndterer valsen, må du ikke berøre det grå svampaktige området på valsene. Fett fra huden kan gi problemer med papirhåndtering.

PL W czasie montowania zespołu rolki (z rolką skierowaną do dołu) kołeczek siłownika (odnośnik 1) znajdujący się na zespole rolki musi zostać umieszczony w gnieździe ramienia siłownika (odnośnik 2).
PRZESTROGA: Wymieniając zespół rolki, pamiętaj, aby nie dotykać gąbczastej, szarej części rolek. Tłuszcze naniesione na rolkę mogą spowodować problemy z obsługą papieru.

PT Quando o conjunto estiver instalado (a lateral do cilindro voltada para baixo), o pino do ativador (legenda 1) do conjunto do cilindro deverá estar instalado no slot (legenda 2) no braço do ativador.
CUIDADO: Ao manusear o conjunto do cilindro, não toque na parte esponjosa cinza dos cilindros.. A oleosidade da pele sobre os cilindros pode provocar problemas no manuseio do papel.

RO Când ansamblul este instalat (partea laterală a rolei în jos), pinul dispozitivului de acţionare (referinţa 1) de pe ansamblul rolei trebuie instalat în locaşul (referinţa 2) din braţul dispozitivului de acţionare.
ATENŢIE: Când manevraţi ansamblul rolei, nu atingeţi porţiunea gri din burete a rolelor. Grăsimea de pe piele depusă pe role poate cauza probleme de manevrare a hârtiei.

RU Когда модуль установлен (стороной с роликом вниз), штифт-ограничитель (выноска 1) на модуле ролика должен быть вставлен в разъем (выноска 2) рычажка переключателя.
ОСТОРОЖНО! При работе с модулем не касайтесь серой губчатой части роликов. Следы жира, попавшего с кожи на ролики, могут привести к сбоям при работе с бумагой.

SR Kada je sklop montiran (strana valjka okrenuta nadole), klin aktivatora (oblačić 1) na sklopu valjka mora da se postavi u ležište (oblačić 2) na kraku aktivatora.
OPREZ: Kada rukujete sklopom valjka, ne dodirujte sivi sunđerasti deo valjka. Masti sa kože na valjcima mogu da prouzrokuju probleme u radu sa papirom.

SK Keď je zostava vložená (strana s valčekom smeruje nadol), kolík hnacieho mechanizmu (obrázok č. 1) na zostave valčekov sa musí vložiť do otvoru (obrázok č. 2) v ramene hnacieho mechanizmu.
UPOZORNENIE: Pri manipulácii so zostavou valčekov sa nedotýkajte sivej pórovitej časti valčekov. Kožný maz na valčekoch môže spôsobiť problémy pri manipulácii s papierom.

SL Ko je sklop nameščen (stran valja je z licem obrnjena navzdol), mora biti zatič prožila (oblaček 1) na sklopu valjev nameščen v reži (oblaček 2) na roki prožila.
OPOZORILO: Pri nameščanju sklopa valjev se ne dotikajte sivega gobastega dela valjev. Kožna maščoba na valjih lahko povzroči težave pri ravnanju s papirjem.

SV När monteringen är klar (rullsidan vänd nedåt) måste aktuatorsprinten (bildtext 1) på rullenheten vara installerad i facket (bildtext 2) i aktuatorarmen.
VARNING: Vid hantering av rullenheten får du inte röra vid den grå svampiga delen på rullarna. Fett från huden som hamnar på valsarna kan orsaka fel vid pappershanteringen.

TH เมื่อมีการติดตั้งชุดประกอบแล้ว (ด้านข้างลูกกลิ้งอยู่ด้านล่าง) ขาเปิดปิด (หมายเลข 1) ของชุดประกอบลูกกลิ้งต้องมีการติดตั้งในช่องเสียบ (หมายเลข 2) ของแขนเปิดปิด
ข้อควรระวัง: เมื่อมีการจัดการชุดประกอบลูกกลิ้ง ห้ามสัมผัสส่วนสีเทาของลูกกลิ้ง หากมีคราบน้ำมันอยู่บนลูกกลิ้ง อาจก่อให้เกิดปัญหาในการดึงกระดาษได้

ZHTW 當組件裝妥時（滾筒側朝下），滾筒組件的致動器針腳（圖說文字 1）必須安裝在傳動臂的插槽中（圖說文字 2）。
注意： 處理滾筒組件時，請勿碰觸滾筒的灰色海綿部分。 如果滾筒沾上皮膚的油脂，可能會造成紙張處理問題。

TR Düzenek takıldığında (silindir tarafı yüzü aşağı bakar şekilde), silindir düzeneğindeki aktüatör pimi (resim 1) aktüatör kolundaki yuvaya (resim 2) takılmış olmalıdır.
DİKKAT: Silindir düzeneğini tutarken, silindirlerin gri süngersi kısmına dokunmaktan kaçının. Cildinizden silindirlere bulaşan yağlar kağıt yerleştirme sorunlarına yol açabilir.

UK Під час установлення блока (лицьовим боком валика донизу) наявний на ньому роз'єм для підключення до приводу (підпис 1) потрібно встановити у гніздо важеля приводу (підпис 2).
УВАГА! Тримаючи блок валика, не торкайтеся його губчастої частини. Якщо на неї потрапить шкірний жир, це може призвести до проблем під час роботи з папером.

VI Khi cụm được lắp (mặt con lăn úp xuống dưới), chốt chuyển động (chú thích 1) trên cụm con lăn phải được lắp vào rãnh (chú thích 2) trong cần chuyển động.
CHÚ Ý: Khi xử lý cụm con lăn, không chạm vào phần xốp màu xám của con lăn. Dầu trên da nhờn bám trên con lăn có thể gây ra vấn đề xử lý giấy.

AR عند تثبيت المجموعة (وجه جانب الأسطوانة لأسفل)، يجب تثبيت مسمار المشغل (وسيلة الشرح 1) الموجود على مجموعة الأسطوانة في الفتحة (وسيلة الشرح 2) في ذراع المشغل.
تنبيه: عند معالجة مجموعة الأسطوانة، لا تلمس الجزء الرمادي الأسفنجي من الأسطوانة. يمكن أن يؤدي ترك البصمات الزيتية الصادرة عن الجلد على الأسطوانات إلى حدوث مشكلات عند معالجة الورق.

14

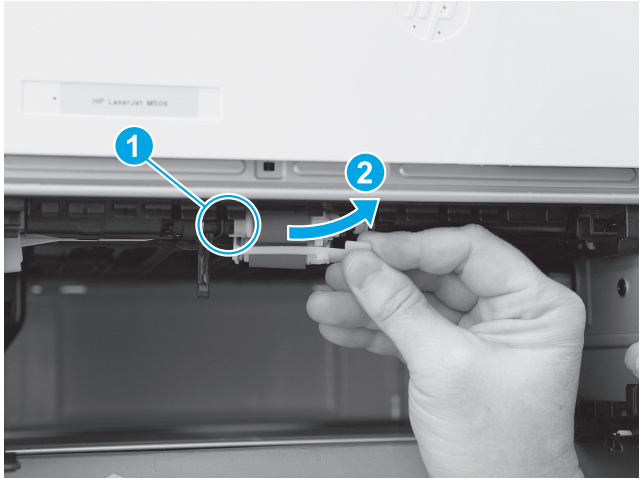

EN Position the left end of the assembly on the spring loaded shaft and push it left to compress the shaft (callout 1), keep the roller holder parallel to the underside of the printer, and then rotate the right end up and into the printer (callout 2).

FR Placez l'extrémité gauche du dispositif sur l'axe à ressort et poussez-le à gauche pour comprimer l'axe (légende 1), maintenez le support de rouleau parallèle à la face inférieure de l'imprimante, puis faites pivoter l'extrémité droite vers le haut et dans l'imprimante (légende 2).

DE Positionieren Sie das linke Ende der Einheit an der federbelasteten Welle, und drücken Sie es nach links, um die Welle zu komprimieren (1). Halten Sie die Walzenhalterung parallel zur Druckerunterseite, und drehen Sie das rechte Ende nach oben und in den Drucker (2).

IT Posizionare l'estremità sinistra del gruppo sull'albero caricato a molla e spingerlo verso sinistra per comprimere l'albero (1), mantenere il supporto del rullo parallelo alla parte inferiore della stampante, quindi ruotare l'estremità destra verso l'alto e la stampante (2).

ES Ubique el extremo izquierdo del conjunto en el eje con resorte y empújelo a la izquierda para comprimir el eje (número 1), mantenga el soporte del rodillo paralelo a la cara inferior de la impresora y, a continuación, gire el extremo derecho hacia arriba y hacia la impresora (número 2).

BG Позиционирайте левия край на модула върху пружинния накрайник и го натиснете наляво, за да притиснете накрайника (обозначение 1), дръжте държача на ролката успоредно на долната страна на принтера и след това завъртете десния край нагоре и в принтера (обозначение 2).

CA Situeu l'extrem esquerre del conjunt a l'eix amb molla i empenyeu-lo cap a l'esquerra per comprimir l'eix (crida 1), mantingueu el suport del roleu paral·lel a la part inferior de la impressora i gireu l'extrem dret cap amunt i cap a dins de la impressora (crida 2).

ZHCN 将组合件的左端放在装有弹簧的轴上，然后向左按它以压紧该轴（图注 1），使滚轮保持架与打印机的底面平行，然后向上旋转右端，使其进入打印机（图注 2）。

HR Namjestite lijevi kraj sklopa na osovinu s oprugom i gurnite lijevo da biste stisnuli osovinu (oblačić 1), držač valjka držite usporedno s donjom stranom pisača, a zatim okrenite desni kraj prema gore i u pisač (oblačić 2).

CS Nasaďte levou stranu sestavy na odpružený hřídel a zatlačením doleva hřídel stlačte (popisek 1). Držte držák válce rovnoběžně s podstavou tiskárny a poté pravou stranu naklopte nahoru směrem do tiskárny (popisek 2).

DA Placér venstre ende af enheden på det fjederspændte skaft, og skub mod venstre for at trykke skaftet sammen (billedforklaring 1), hold valseholderen parallelt med undersiden af printeren, og drej derefter højre ende op og ind i printeren (billedforklaring 2).

NL Plaats het linkeruiteinde van de eenheid op de geveerde stang en druk deze naar links om de stang in te drukken (1), waarbij de rolhouder parallel moet worden gehouden met de onderzijde van de printer, en draai vervolgens het rechteruiteinde omhoog en in de richting van de printer (2).

ET Asetage komplekti vasak ots vedrustatud võllile ja lükake seda võlli kokkusurumiseks vasakule (joonisel tähis 1), hoidke rulli hoidikut printeri alumise küljega paralleelselt ja pöörake seejärel paremat otsa ülespoole printerisse (joonisel tähis 2).

FI Aseta kokoonpanon vasen pää jousikuormitettuun akseliin ja työnnä sitä vasemmalle niin, että akseli puristuu kokoon (kuvassa kohta 1), pidä telanpidintä samansuuntaisena tulostimen alapuolen kanssa ja käännä sitten oikeaa päätä ylöspäin tulostimen sisään (kuvassa kohta 2).

EL Τοποθετήστε το αριστερό άκρο της διάταξης στον ελατηριωτό άξονα και σπρώξτε προς τα αριστερά για να συμπιέσετε τον άξονα (1). Κρατήστε τη θήκη του κυλίνδρων παράλληλα με την κάτω πλευρά του εκτυπωτή και έπειτα γυρίστε το δεξί άκρο προς τα πάνω και μέσα στον εκτυπωτή (2).

HU Az egység bal végét illessze a rugós tengelyre, majd az egységet balra tolva nyomja össze a tengelyt (1), a görgőtartót tartsa a nyomtató alsó részével párhuzamosan, az egység jobb végét pedig fordítsa felfelé és befelé a nyomtató irányában (2).

ID Letakkan ujung kiri unit pada poros bermuatan pegas, lalu dorong ke kiri untuk mengkompresi poros (gambar 1). Jaga agar posisi dudukan rol sejajar dengan bagian bawah printer, lalu putar ujung kanan ke atas hingga masuk ke dalam printer (gambar 2).

JA アセンブリの左端をばね付きのシャフトに合わせ、左側に押してシャフトを押しつけます (1)。ローラー ホルダがプリンタ底面と平行になるように保ちながら、右端を上方向に回転させてプリンタに取り付けます (2)。

KK Тораптың сол жақ шетін серіппе жүктелген білікке орналастырып, білікті (1-белгі) сығу үшін сол жаққа басып, ролик ұстағышын принтер астына параллель ұстаңыз және оң жақ шетін жоғары және принтер ішіне (2-белгі) бұраңыз.

KO 스프링 장착 샤프트에 어셈블리의 왼쪽 끝부분이 오게 하고 어셈블리를 왼쪽으로 밀어 샤프트를 누르고(1) 롤러 홀더가 프린터 아랫면과 평행이 되게 한 다음 어셈블리의 오른쪽 끝부분을 위로 돌려 프린터(2)에 장착합니다.

LV Novietojiet konstrukcijas kreiso galu uz atsperes uzgali un bīdiet to pa kreisi, lai saspiestu uzgali (1. norāde), turiet rullīša turētāju paralēli printera apakšpusei un pēc tam grieziet labo galu uz augšu un iekšā printerī (2. norāde).

LT Padėkite kairįjį konstrukcijos galą ant spyruoklinio veleno ir stumkite jį kairėn, kad suspaustumėte veleną (1 paaiškinimų figūra). Laikykite volelio laikiklį lygiagrečiai su spausdintuvo apačia, o tada sukite iki pat galo ir link spausdintuvo (2 paaiškinimų figūra).

NO Plasser den venstre enden av enheten på det fjærbelastede skaftet og trykk den mot venstre for å trykke sammen skaftet (bilde 1), hold valseholderen parallelt med undersiden av skriveren og roter deretter den høyre delen opp og inn i skriveren (bilde 2).

PL Włóż lewy koniec zespołu rolki na sprężynowy wał i dociśnij go (odnośnik 1). Utrzymując uchwyt rolki w położeniu równoległym do spodniej części drukarki, obróć go w prawo, w stronę drukarki (odnośnik 2).

PT Posicione a extremidade esquerda do conjunto no eixo da mola e empurre-o para a esquerda para compactar o eixo (legenda 1), mantenha o suporte do cilindro em paralelo ao lado inferior da impressora e gire a extremidade direita para cima e em direção à impressora (legenda 2).

RO Poziţionaţi capătul din stânga al ansamblului pe axul acţionat cu arc şi împingeţi-l spre stânga pentru a comprima axul (referinţa 1), ţineţi suportul rolei paralel cu partea de jos a imprimantei, apoi rotiţi capătul din dreapta în sus şi în imprimantă (referinţa 2).

RU Установите левую часть модуля на штифт с пружинным механизмом, а затем сдвиньте его влево, чтобы сжать пружину (выноска 1). Удерживая зажим ролика параллельно нижней части принтера, поверните правую сторону вверх и внутрь принтера (выноска 2).

SR Postavite levi kraj sklopa na deo sa oprugom i gurnite ga levo da biste stisli oprugu (oblačić 1), postavite držač valjka tako da stoji paralelno sa donjom stranom štampača, a zatim rotirajte desni kraj nagore ka štampaču (oblačić 2).

SK Umiestnite ľavý koniec zostavy na hrot s pružinou a zatlačením doľava stlačte hrot (obrázok č. 1), držte držiak valčeka paralelne so spodnou časťou tlačiarne a potom otočte pravý koniec nahor a do tlačiarne (obrázok č. 2).

SL Vstavite levi del sklopa na vzmetnem ročaju in ga potisnite v levo, da stisnete ročaj (oblaček 1), nosilec valja vzporedno poravnajte s spodnjim delom tiskalnika ter nato zavrtite desni del navzgor in v tiskalnik (oblaček 2)

SV Placera den vänstra änden av enheten på den fjäderbelastade axeln och tryck den åt vänster för att komprimera axeln (bildtext 1). Håll rullhållaren parallellt mot undersidan av skrivaren och rotera den högra änden uppåt och in i skrivaren (bildtext 2).

TH วางด้านซ้ายของชุดประกอบบนก้านสปริงและกดทางด้านซ้ายเพื่อทำให้สปริงหด (หมายเลข 1) ตัวยึดลูกกลิ้งควรขนานกับด้านล่างของเครื่องพิมพ์ และหมุนด้านขวาขึ้นเข้าไปในเครื่องพิมพ์ (หมายเลข 2)

ZHTW 將組件的左端置於彈簧加壓桿上並向左推以壓下桿身（圖說文字 1），使滾筒固定座與印表機底面保持平行，然後將右端向上轉入印表機中（圖說文字 2）。

TR Düzeneğin sol ucunu yay takılı şafta yerleştirin ve şaftı sıkıştırmak için sola doğru itin (resim 1), silindir tutucuyu yazıcının alt yanına paralel tutun ve sonra sağ ucu yukarı ve yazıcıya doğru döndürün (resim 2).

UK Розташуйте лівий край блока на пружинному стрижні та посуньте його ліворуч, щоб затиснути стрижень (підпис 1), а потім, утримуючи тримач валика паралельно до внутрішньої частини принтера, поверніть правий край блока вгору та вставте його у принтер (підпис 2).

VI Định vị đầu bên trái của cụm trên trục do lò xo tải và kéo sang trái để nén trục (chú thích 1), giữ khay giữ con lăn song song với mặt dưới của máy in, rồi xoay đầu bên phải lên trên và vào máy in (chú thích 2).

AR ضع الطرف الأيسر للمجموعة على العمود المثبت بالزنبرك وادفعه لليسار للضغط عليه (وسيلة الشرح 1). احرص على أن يكون حامل البكرة موازيًا للجزء السفلي للطابعة، ثم قم بتدوير الطرف الأيمن لأعلى في الطابعة (وسيلة الشرح 2).

15

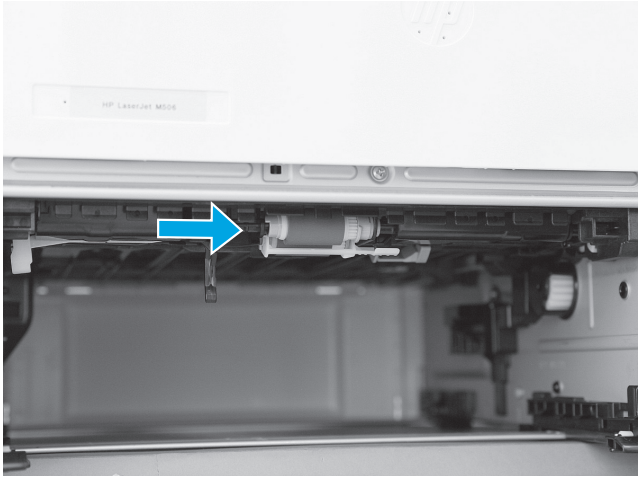

EN Slowly release the depressed spring loaded shaft to allow the right end of the roller assembly to engage with the right-side drive shaft.
Make sure that the right side of the assembly is fully engaged with the right-side drive shaft.

FR Relâchez lentement l'axe à ressort abaissé pour permettre à l'extrémité droite du dispositif des rouleaux de s'engager avec l'axe d'entraînement du côté droit.
Assurez-vous que le côté droit du dispositif est pleinement engagé avec l'axe d'entraînement du côté droit.

DE Lassen Sie die zusammengedrückte federbelastete Welle langsam los, damit das rechte Ende der Walzeneinheit in die rechte Walzenwelle eingreifen kann.
Achten Sie darauf, dass die rechte Seite der Einheit richtig in die rechte Walzenwelle eingreift.

IT Rilasciare lentamente l'albero caricato a molla compresso per consentire all'estremità destra del gruppo del rullo di agganciarsi con l'albero di trasmissione destro.
Assicurarsi che l'estremità destra del gruppo sia completamente agganciata con l'albero di trasmissione destro.

ES Suelte lentamente el eje con resorte comprimido para permitir que el extremo derecho del conjunto de rodillos se acople al eje de dirección del lado derecho.
Asegúrese de que el lado derecho del conjunto esté totalmente acolado con el eje de dirección del lado derecho.

BG Бавно освободете натиснатия пружинен накрайник, за да може дясната част на модула на ролката да се присъедини към накрайника на десния водач.
Уверете се, че дясната страна на модула е напълно присъединена към накрайника на десния водач.

CA Allibereu lentament l'eix amb molla abaixat perquè l'extrem dret del conjunt del rodeu encaixi amb l'eix motriu del costat dret.
Comproveu que el costat dret del conjunt estigui ben connectat amb l'eix motriu del costat dret.

ZHCN 缓慢地松开被按下的装有弹簧的轴，以使滚轮组合件的右端与右侧传动轴啮合。
确保该组合件的右侧与右侧传动轴完全啮合。

HR Polako otpustite pritisnutu osovinu s oprugom da bi se desni kraj sklopa valjka povezao s desnom pogonskom osovinom.
Provjerite je li desna strana sklopa potpuno povezana s desnom pogonskom osovinom.

CS Pomalu uvolněte stlačenou pružinu na hřídeli, aby se pravá strana sestavy válečku nasunula na pravý hřídel.
Ujistěte se, že je pravá strana sestavy zcela nasunuta na pravém hřídeli.

DA Slip langsomt det sammenpressede, fjederspændte skaft for at lade den højre ende af valseenhed gribe fat i drivakslen i højre side.
Sørg for, at den højre side af enheden har helt fat i drivakslen i højre side.

NL Laat de geveerde stang langzaam los, zodat de rechterzijde van de roleenheid kan koppelen met de aandrijfstang aan de rechterzijde.
Zorg ervoor dat de rechterzijde van de eenheid volledig is gekoppeld aan de rechterzijde van de drijfstang.

ET Laske allasurutud vedrustatud võll aeglaselt lahti, et rullikomplekti parempoolne ots saaks parempoolse ajami võlliga ühineda.
Veenduge, et komplekti parem külg oleks täielikult parempoolse ajami võlliga ühenduses.

FI Vapauta kokoon puristunut jousikuormitettu akseli hitaasti niin, että telakokoonpanon oikea pää kiinnittyy oikeanpuoleiseen vetoakseliin.
Varmista, että kokoonpanon oikea puoli on kokonaan kiinnittynyt oikeanpuoleiseen vetoakseliin.

EL Αφήστε προσεκτικά το συμπιεσμένο ελατηριωτό άξονα για να μπορέσει το δεξί άκρο της διάταξης κυλίνδρων να συνδεθεί με το δεξί άξονα κίνησης.
Βεβαιωθείτε ότι η δεξιά πλευρά της διάταξης είναι καλά συνδεδεμένη με το δεξί άξονα κίνησης.

HU Lassan engedje fel az összenyomott rugós tengelyt, hogy a görgőegység jobb vége csatlakozni tudjon a jobb oldali hajtótengelyhez.
Ügyeljen rá, hogy az egység jobb oldala teljesen kapcsolódjon a hajtótengely jobb oldalához.

ID Secara perlahan lepas poros bermuatan pegas yang ditekan untuk membolehkan ujung kanan unit rol terhubung dengan poros drive sisi kanan.
Pastikan sisi kanan unit terhubung sepenuhnya dengan poros drive sisi kanan.

JA ばね付きのシャフトを圧縮していた力をゆっくりと緩め、ローラー アセンブリの右端を右側のドライブ シャフトに取り付けます。
アセンブリの右端が、右側のドライブ シャフトにしっかりと固定されていることを確認してください。

KK Ролик торабының оң жақ шеті оң жақ жетек білігімен қосылуы үшін босатылған серіппе жүктелген білікті баяу босатыңыз.
Тораптың оң жағы оң жақ жетек білігімен толығымен қосылғанын тексеріңіз.

KO 아래로 내려간 스프링 장착 샤프트를 천천히 풀어 롤러 어셈블리의 오른쪽 끝부분이 오른쪽 드라이브 샤프트와 맞물리도록 합니다.
어셈블리의 오른쪽이 오른쪽 드라이브 샤프트와 제대로 맞물려야 합니다.

LV Lēnām atbrīvojiet nospiestu atsperes uzgali, lai ļautu rullīša konstrukcijas labajam galam savienoties ar labās puses dzenošo vārpstu.
Pārliecinieties, vai konstrukcijas labā puse ir pilnībā savienota ar labās puses dzenošo vārpstu.

LT Lėtai atleiskite suspaustą spyruoklinį veleną, kad veleno konstrukcijos dešinysis galas susijungtų su dešiniuoju velenu.
Įsitikinkite, kad dešinioji konstrukcijos pusė yra visiškai susijungusi su dešiniuoju velenu.

NO Slipp opp det fjærbelastede skaftet sakte for at den høyre enden av valsen skal kunne feste seg til den høyre enden av skaftet.
Kontroller at den høyre siden av enheten er festet til den høyre siden av skaftet.

PL Powoli zwolnij nacisk na wał, pilnując, aby prawy koniec zespołu rolki znalazł się na prawej części wału napędu.
Upewnij się, że prawy koniec zespołu rolki jest prawidłowo przymocowany do prawej strony wału.

PT Lentamente libere o eixo da mola compactado para permitir que a extremidade esquerda do conjunto do cilindro engate no eixo de acionamento do lado direito.
Verifique se o lado direito do conjunto está totalmente engatado ao eixo de acionamento do lado direito.

RO Eliberaţi încet axul acţionat cu arc care este apăsat, pentru a permite capătului din dreapta al ansamblului rolei să se cupleze cu axul motor din partea dreaptă.
Asiguraţi-vă că partea dreaptă a ansamblului este cuplată complet cu axul motor din partea dreaptă.

RU Медленно отпустите сжатый пружинный штифт, чтобы установить правую часть модуля ролика в расположенный справа приводной штифт.
Убедитесь, что правая часть модуля полностью совпала с приводным штифтом, расположенным справа.

SR Polako otpuštajte stisnutu oprugu da biste omogućili da desni kraj sklopa valjka ulegne u okvir sa desne strane jedinice.
Uverite se da je desna strana sklopa u potpunosti zakačena za okvir sa desne strane jedinice.

SK Pomalým uvoľnením stlačeného hrotu s pružinou zapojte pravý koniec zostavy valčekov do pravého hnacieho hriadeľa.
Skontrolujte, či je pravá strana zostavy úplne zapojená do pravého hnacieho hriadeľa.

SL Počasi sprostite stisnjeni vzmetni ročaj, da bo desni del sklopa valjev lahko zagrabil desni del pogonske gredi.
Prepričajte se, da je desni del sklopa popolnoma zgrabil desni del pogonske gredi.

SV Släpp långsamt upp den nedtryckta fjäderbelastade axeln för att tillåta den högra änden av rullenheten att kopplas in med höger sida av drivaxeln.
Se till att höger sida på enheten är fullt inkopplad med höger sida på drivaxeln.

TH ค่อยๆ ปล่อยก้านสปริงที่หดตัวอยู่ เพื่อให้ด้านขวาของชุดประกอบลูกกลิ้งยึดกับก้านเคลื่อนกระดาษด้านขวา
ตรวจให้แน่ใจว่าด้านขวาของชุดประกอบยึดติดกับก้านเคลื่อนกระดาษด้านขวาอย่างสมบูรณ์

ZHTW 慢慢放開壓下的彈簧加壓桿，讓滾筒組件的右端卡入右側的驅動軸。
確認組件的右側完全卡入右側的驅動軸。

TR Silindir düzeneğinin sağ ucunun sürücü şaftının sağ tarafına tamamen geçmesini sağlamak için bastırdığınız yay takılı şaftı yavaşça serbest bırakın
Düzeneğin sağ tarafının, sürücü şaftının sağ tarafına tamamen geçtiğinden emin olun.

UK Повільно відпустіть стиснутий пружинний стрижень, щоб зафіксувати блок валика у правому стрижні приводу.
Переконайтеся, що правий край блока повністю вставлено у правий стрижень приводу.

VI Thả từ từ trục do lò xo tải bị nén để đầu bên phải của cụm con lăn gắn vào trục dẫn động bên phải.
Đảm bảo rằng bên phải của cụm được gắn hoàn toàn vào trục dẫn động bên phải.

AR حرر العمود المنضغط المثبت بالزنبرك ببطء للسماح للطرف الأيمن لمجموعة الأسطوانة بالتعشيق مع الجانب الأيمن لعمود التدوير.
تأكد من تعشيق الجانب الأيمن للمجموعة بشكل كامل مع الجانب الأيمن لعمود التدوير.

16

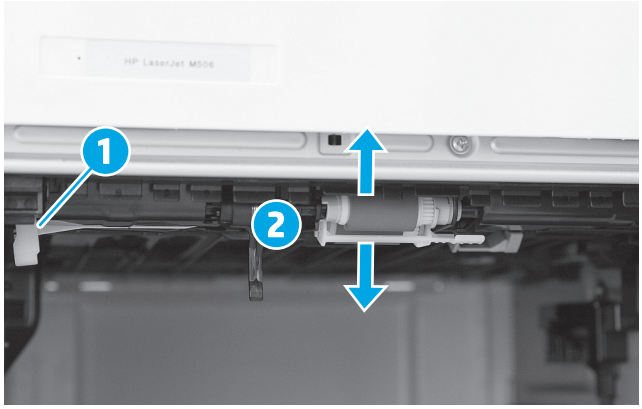

EN To check the installation, repeatedly push up and release, the tray actuator (callout 1) and observe the roller assembly. If the assembly is correctly installed, it moves up and down (callout 2).
NOTE: If the assembly does not properly move, remove it then reinstall it making sure that the pin on the assembly is installed in the slot in the actuator arm. See step 13.

FR Pour vérifier l'installation, appuyez de façon répétée sur l'actionneur du bac (légende 1) et relâchez-le puis observez le dispositif. S'il est correctement installé, il se déplace de haut en bas (légende 2).
REMARQUE : Si le dispositif ne se déplace pas correctement, retirez-le puis réinstallez-le en vérifiant que la broche du dispositif est installée dans le logement du bras d'actionnement. Reportez-vous à l'étape 13.

DE Zur Überprüfung der Installation drücken Sie den Fachregler mehrmals nach oben und lassen ihn los (1). Beobachten Sie dabei die Walzeneinheit. Wenn die Einheit richtig eingebaut ist, bewegt sie sich nach oben und unten (2).
HINWEIS: Wenn sich die Einheit nicht ordnungsgemäß bewegt, bauen Sie sie aus und wieder ein. Achten Sie darauf, dass der Stift an der Einheit in der Öffnung des Reglerarms installiert ist. Siehe Schritt 13.

IT Per verificare l'installazione, spingere ripetutamente verso l'alto e rilasciare l'attuatore del vassoio (1) e osservare il gruppo del rullo. Se il gruppo è installato correttamente, esso si muove verso l'alto e il basso (2).
NOTA: Se il gruppo non si muove correttamente, rimuoverlo e reinstallarlo verificando che il perno sul gruppo sia installato nello slot nel braccio dell'attuatore. Vedere il passaggio 13.

ES Para comprobar la instalación, empuje y libere varias veces el actuador de la bandeja (número 1) y observe el conjunto de rodillos. Si ha instalado el conjunto correctamente, podrá moverse hacia arriba y abajo (número 2).
NOTA: Si el conjunto no se mueve correctamente, quítelo y vuelva a instalarlo asegurándose de que el pasador del conjunto se instale en la ranura del brazo del actuador. Consulte el paso 13.

BG За да проверите монтажа, натискайте нагоре и освобождавайте многократно ключа на тавата (обозначение 1), като наблюдавате модула на ролката. Ако модулът е поставен правилно, той ще се движи нагоре и надолу (обозначение 2).
ЗАБЕЛЕЖКА: Ако модулът не се движи правилно, отстранете го и го монтирайте наново, като се уверите, че ключът на модула е поставен в гнездото на рамото на ключа. Вижте стъпка 13.

CA Per comprovar la instal·lació, abaixeu i allibereu repetidament l'actuador de la safata (crida 1) i observeu el conjunt del roleu. Si el conjunt està ben instal·lat, es mou amunt i avall (crida 2).
NOTA: si el conjunt no es mou correctament, traieu-lo i torneu-lo a instal·lar comprovant que la pestanya del conjunt estigui dins de la ranura del braç de l'actuador. Consulteu el pas 13.

ZHCN 要检查安装情况，请重复按下再松开纸盘促动器（图注 1），然后观察滚轮组合件。 如果正确安装了该组合件，则它可上下移动（图注 2）。
注： 如果该组合件无法正常移动，则卸下再装回它，确保该组合件上的销装入促动器臂中的插槽。 请参阅步骤 13。

HR Da biste provjerili postavljanje, nekoliko puta gurnite aktuator ladice prema gore i pustite ga (oblačić 1) te pogledajte sklop valjka. Ako je sklop ispravno postavljen, kreće se prema gore i dolje (oblačić 2).
NAPOMENA: Ako se sklop ne kreće ispravno, uklonite ga i ponovno ga postavite pazeći da igla na sklopu uđe u utor na ruci aktuatora. Pogledajte korak 13.

CS Správnou instalaci můžete zkontrolovat opakovaným zatlačením akčního členu nahoru a uvolněním (popisek 1) a sledováním sestavy válců. Pokud je sestava správně nainstalována, bude se pohybovat nahoru a dolů (popisek 2).
POZNÁMKA: Pokud se sestava nepohybuje správně, vyjměte ji a znovu vložte tak, aby byl kolík na sestavě umístěn v otvoru ramene akčního členu. Další informace najdete v kroku 13.

DA For at kontrollere installationen skal du gentagne gange skubbe bakkeaktiveringsenheden op (billedforklaring 1) og holde øje med valseenheden. Hvis enheden er installeret korrekt, bevæger den sig op og ned (billedforklaring 2).
BEMÆRK: Hvis enheden ikke bevæger sig korrekt, skal du fjerne den og installere den igen og sørge for, at stiften på enheden er installeret i aktiveringsarmen. Se trin 13.

NL Om de installatie te controleren, kunt u de ladeaandrijving (1) indrukken en loslaten en de roleenheid observeren. Als de eenheid op de juiste manier is geïnstalleerd, kan deze naar boven en beneden bewegen (2).
OPMERKING: Als de eenheid niet op de juiste manier beweegt, verwijder deze dan en installeer deze opnieuw, waarbij u erop moet letten dat de pen op de eenheid wordt geïnstalleerd in de sleuf van de aandrijvingsarm. Zie stap 13.

ET Paigalduse kontrollimiseks lükake salve täiturit (joonisel tähis 1) mitu korda üles ja laske lahti ning jälgige rullikomplekti. Kui komplekt on õigesti paigaldatud, liigub see üles ja alla (joonisel tähis 2).
MÄRKUS. Kui komplekt hästi ei liigu, eemaldage see ja paigaldage uuesti, veendudes, et tihvt komplektil oleks paigaldatud pilusse täituri õlas. Vt etappi 13.

FI Tarkista asennus työntämällä ylös ja vapauttamalla lokeron toimilaite (kuvassa kohta 1) toistuvasti ja tarkkailemalla telakokoonpanoa. Jos kokoonpano on oikein asennettu, se liikkuu ylös ja alas (kuvassa kohta 2).
HUOMAUTUS: Jos kokoonpano ei liiku oikein, irrota se ja asenna se sitten uudelleen varmistaen, että kokoonpanossa oleva nasta asennetaan toimilaitevarren aukkoon. Katso vaihe 13.

EL Για να ελέγξετε την τοποθέτηση, σπρώξτε επανειλημμένα προς τα πάνω τον ενεργοποιητή του δίσκου (1) και παρατηρήστε τη διάταξη κυλίνδρων. Εάν η διάταξη είναι σωστά τοποθετημένη, θα μετακινείται προς τα επάνω και προς τα κάτω (2).
ΣΗΜΕΙΩΣΗ: Εάν η διάταξη δεν κινείται σωστά, αφαιρέστε την και τοποθετήστε την ξανά και βεβαιωθείτε ότι η ακίδα που υπάρχει στη διάταξη έχει μπει στην εγκοπή που υπάρχει στο βραχίονα ενεργοποίησης. Ανατρέξτε στο βήμα 13.

HU A beszerelés ellenőrzéseképpen többször nyomja le és engedje fel a tálcaműködtetőt (1), közben figyelje a görgőegység működését. Ha az egység megfelelően van beszerelve, az egység le és fel tud mozogni (2).
MEGJEGYZÉS: Ha az egység nem mozog megfelelően, távolítsa el, majd helyezze vissza, ügyelve arra, hogy az egységen lévő működtetőcsap illeszkedjen a működtetőkaron található nyílásba. Lásd: 13. lépés.

ID Untuk memeriksa pemasangan, dorong ke atas dan lepaskan aktuator baki beberapa kali (gambar 1), lalu amati unit rol. Jika dipasang dengan benar, unit akan bergerak ke atas dan ke bawah (gambar 2).
CATATAN: Jika unit tidak bergerak dengan benar, lepas, lalu pasang kembali unit untuk memastikan pin pada unit dipasang ke dalam slot pada lengan aktuator. Lihat langkah 13.

JA 取り付け状態を確認するには、トレイ アクチュエータ (1) の押し上げと解放を繰り返し、ローラー アセンブリの状態を観察します。 アセンブリが適切に取り付けられている場合は、ローラー アセンブリが上下に動きます (2)。
注記： アセンブリが適切に動かない場合は、アセンブリを取り外して再度取り付けます。アセンブリ上のピンがアクチュエータ アームのスロットに取り付けられていることを確認してください。 手順 13 を参照してください。

KK Орнатуды тексеру үшін наua активаторын (1-белгі) қайталап басып босатып, ролик торабын бақылаңыз. Егер торап дұрыс орнатылса, жоғары және төмен жылжытыңыз (2-белгі).
ЕСКЕРТПЕ: Егер торап дұрыс жылжытылмаса, тораптағы істік активатор тұтқасындағы слотқа орнатылғанын тексере отырып оны алып қайта орнатыңыз. 13-қадамды қараңыз.

KO 설치 상태를 확인하려면 용지함 작동기를 밀어 올렸다 풀기를 반복하고(1) 롤러 어셈블리를 지켜봅니다. 어셈블리가 제대로 설치되면 위아래로 움직여집니다(2).
참고: 어셈블리가 제대로 움직여지지 않으면 분리했다가 다시 설치하여 어셈블리 핀이 작동기 암의 슬롯에 장착되었는지 확인합니다. 13단계를 참조하십시오.

LV Lai pārbaudītu uzstādīto sistēmu, atkārtoti paceliet un atlaidiet paliktņa aktuatoru (1. norāde) un apskatiet rullīša konstrukciju. Ja konstrukcija ir pareizi uzstādīta, tā kustas uz augšu un uz leju (2. norāde).
PIEZĪME. Ja konstrukcija nekustas pareizi, noņemiet to, pēc tam uzstādiet vēlreiz, pārliecinoties, vai tapa uz konstrukcijas ir pareizi ievietota aktuatora roktura slotā. Skatiet 13. darbību.

LT Norėdami patikrinti, ar konstrukcija tinkamai įdėta, dar kartą paspauskite ir atleiskite dėklo paleidiklį (1 paaiškinimų figūra) ir apžiūrėkite veleno konstrukciją. Jei konstrukcija įdėta tinkamai, ji judės aukštyn ir žemyn (2 paaiškinimų figūra).
PASTABA. Jei konstrukcija tinkamai nejuda, išimkite ją ir vėl įdėkite, kad galėtumėte patikrinti, ar konstrukcijoje esantis paleidiklio kaištis yra įdėtas į paleidiklio svirtyje esančią angą. Žr. 13 veiksmą.

NO Trykk ned og frigjør utløserarmen flere ganger (bilde 1) og kontroller valsen. Hvis valsen er riktig installert, beveger den seg opp og ned (bilde 2).
MERK: Hvis valsen ikke beveger seg, fjerner du den og installerer den på nytt og kontrollerer at splinten på valsen er installert i sporet på utløserarmen. Se trinn 13.

PL Aby sprawdzić poprawność działania mechanizmu, naciśnij i zwolnij siłownik podajnika (odnośnik 1) kilka razy i obserwuj, w jaki sposób działa zespół rolki. Jeśli mechanizm został zamontowany prawidłowo, zespół rolki będzie się podnosić i opuszczać (odnośnik 2).
UWAGA: Jeśli zespół nie działa prawidłowo, wyjmij go i zamontuj ponownie, pilnując, aby kołeczek znajdujący się na zespole rolki znalazł się w gnieździe ramienia siłownika. Patrz czynność nr 13.

PT Para verificar a instalação, empurre para cima repetidamente e libere o ativador da bandeja (legenda 1) e observe o conjunto do cilindro. Se o conjunto estiver corretamente instalado, ele se moverá para cima e para baixo (legenda 2).
OBSERVAÇÃO: Se o conjunto não se mover adequadamente, remova-o e reinstale-o verificando se o pino do conjunto está instalado no slot do braço do ativador. Veja a etapa 13.

RO Pentru a verifica instalarea, apăsaţi în sus şi eliberaţi în mod repetat dispozitivul de acţionare a tăvii (referinţa 1) şi observaţi ansamblul rolei. Dacă ansamblul este instalat corect, acesta se deplasează în sus şi în jos (referinţa 2).
NOTĂ: Dacă ansamblul nu se deplasează corect, scoateţi-l, apoi reinstalaţi-l pentru a vă asigura că pinul de pe ansamblu este instalat în locaşul din braţul dispozitivului de acţionare. Consultaţi pasul 13.

RU Для проверки правильности установки несколько раз надавите и отпустите привод лотка (выноска 1) и оцените подвижность модуля. Если он свободно ходит вверх и вниз, значит установка проведена правильно (выноска 2).
ПРИМЕЧАНИЕ. Если модуль перемещается неправильно, удалите его и повторите процедуру установку, обратив внимание, что штифт-ограничитель должен быть вставлен в разъем рычажка переключателя. См. шаг 13.

SR Da biste proverili instalaciju, ponovo gurnite nagore i otpustite aktivator ležišta (oblačić 1) i posmatrajte sklop valjka. Ako je sklop ispravno postavljen, pomeraće se nagore i nadole (oblačić 2).
NAPOMENA: Ako se sklop ne pomera ispravno, uklonite ga, pa ponovo ga montirajte i uverite se da je klin na sklopu montiran u ležište na kraku aktivatora. Pogledajte korak 13.

SK Ak chcete skontrolovať vloženie, opakovane zatláčajte nahor a uvoľňujte hnací mechanizmu zásobníka (obrázok č. 1) a pozorujte zostavu valčekov. Ak je zostava správne vložená, pohybuje sa nahor a nadol (obrázok č. 2).
POZNÁMKA: Ak sa zostava nepohybuje správne, vyberte ju a znova vložte, pričom sa uistite, že kolík na zostave je vložený v otvore v ramene hnacieho mechanizmu. Pozrite si krok č. 13.

SL Če želite preveriti namestitev, prožilo pladnja (oblaček 1) večkrat potisnite navzgor in ga sprostite ter opazujte sklop valjev. Če je sklop pravilno nameščen, se pomika navzgor in navzdol (oblaček 2).
OPOMBA: Če se sklop ne premika pravilno, ga odstranite in namestite znova, pri tem pa se prepričajte, da je zatič na sklopu nameščen v reži na roki prožila. Oglejte si 13. korak.

SV Kontrollera installationen genom att flera gånger i följd trycka uppåt och släppa fackaktuatorn (bildtext 1) och kontrollera rullenheten. Om enheten är korrekt installerad rör den sig uppåt och nedåt (bildtext 2).
OBS: Om enheten inte rör sig ska du ta bort den och installera om den för att se till att sprinten på enheten är installerad i facket i aktuatorarmen. Se steg 13.

TH ในการตรวจสอบการติดตั้งให้ดันตัวเปิดปิดถาด (หมายเลข 1) ขึ้น แล้วปล่อยหลายๆ ครั้ง และคอยสังเกตชุดประกอบลูกกลิ้ง หากมีการติดตั้งชุดประกอบถูกต้อง ชุดประกอบลูกกลิ่งจะเลื่อนขึ้นลง (หมายเลข 2)
หมายเหตุ: หากชุดประกอบเลื่อนไม่ถูกต้อง ให้ถอดออกแล้วติดตั้งใหม่ ตรวจให้แน่ใจว่า ขาของชุดประกอบมีการติดตั้งในช่องเสียบของแขนเปิดปิด โปรดดูข้อที่ 13

ZHTW 若要檢查安裝，請將紙匣致動器（圖說文字 1）反覆上推然後鬆開，然後觀察滾筒組件。 如果組件已正確安裝，它會上下移動（圖說文字 2）。
附註：如果組件沒有適當移動，請將它取下然後重新安裝，確定組件的針腳已安裝在傳動臂的插槽中。請參閱步驟 13。

TR Takılıp takılmadığını kontrol etmek için, tepsi aktüatörünü yukarı itin ve serbest bırakın (resim 1) ve silindir düzeneğini izleyin. Düzenek doğru şekilde takıldıysa yukarı ve aşağı hareket eder (resim 2)
NOT: Düzenek düzgün şekilde hareket etmiyorsa, çıkarın ve düzenekteki pimin aktüatör kolundaki yuvaya takıldığından emin olarak tekrar takın. Bkz. adım 13.

UK Щоб перевірити правильність установлення, декілька разів натисніть і відпустіть привід лотка (підпис 1) і поспостерігайте за блоком валика. Якщо його встановлено правильно, він рухатиметься вгору та вниз (підпис 2).
ПРИМІТКА. Якщо валик рухається з перешкодами, вийміть його, а потім наново встановіть, стежачи, щоб контакти блоку було встановлено у гніздо важеля приводу. Див. крок 13.

VI Để kiểm tra lắp đặt, hãy ấn và nhả liên tục bộ chuyển động khay (chú thích 1) và quan sát cụm con lăn. Nếu cụm được lắp đúng, cụm sẽ di chuyển lên và xuống được (chú thích 2).
LƯU Ý: Nếu cụm không di chuyển đúng cách, hãy tháo cụm rồi lắp lại để đảm bảo rằng chốt trên cụm được lắp chính xác vào rãnh trong cần chuyển động. Xem bước 13.

AR للتحقق من التثبيت، ادفع مشغل الدرج لأعلى وحررهـ (وسيلة الشرح 1) وراقب مجموعة الأسطوانة. إذا تم تثبيت المجموعة بشكل صحيح، فستتحرك إلى أعلى وإلى أسفل (وسيلة الشرح 2).
ملاحظة: إذا لم تتحرك المجموعة بشكل صحيح، فقم بإزالتها وإعادة تثبيتها مع التأكد من تثبيت المسمار الموجود على المجموعة في الفتحة في ذراع المشغل. راجع الخطوة 13.

17

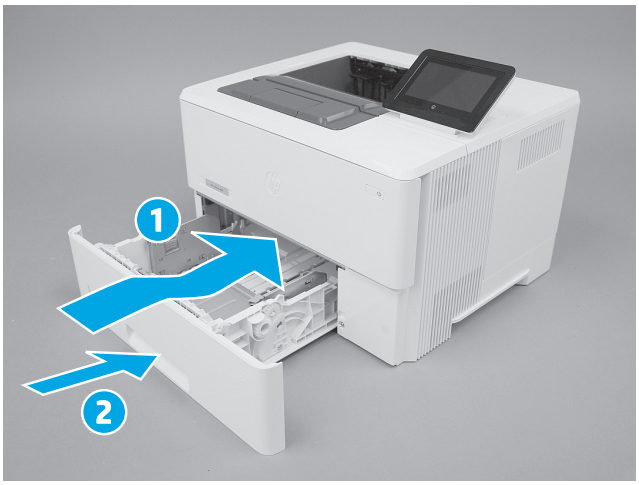

EN With the tray at a slight angle, align the sides of the tray with the rails in the accessory, and then slide the tray into the accessory to close it.

FR Avec le bac légèrement incliné, alignez les côtés du bac avec les rails dans l'accessoire, puis faites glisser le bac dans l'accessoire pour le refermer.

DE Halten Sie das Fach etwas schräg, richten Sie die Seiten des Fachs an den Schienen des Zubehörs aus, und schieben Sie das Fach in das Zubehör, um es zu schließen.

IT Con il vassoio leggermente inclinato, allineare i lati del vassoio alle guide nell'accessorio, quindi far scorrere il vassoio nell'accessorio per chiuderlo.

ES Con la bandeja apenas inclinada, alinee los lados de la bandeja con los rieles del accesorio y, a continuación, deslice la bandeja por el accesorio para cerrarla.

BG Като придържате тавата под лек ъгъл, подравнете страните на тавата с релсите в принадлежността и плъзнете тавата в принадлежността, за да я затворите.

CA Amb la safata lleugerament inclinada, alineeu-la amb les guies de l'accessori i, a continuació, feu-la lliscar dins de l'accessori per tancar-lo.

ZHCN 使纸盘稍有倾斜，将纸盘的两侧与附件中的导轨对齐，然后将纸盘推入附件以将其合上。

HR Lagano nakosite ladicu, poravnajte strane ladice s utorima na priboru i gurnite ladicu u pribor da biste je zatvorili.

CS Držte zásobník v mírném sklonu, zarovnejte boky zásobníku s kolejnicemi příslušenství a zasuňte zásobník do prostoru příslušenství. Takto jej uzavřete.

DA Med bakken i en let vinkel skal du justere siderne af bakken med rillerne i tilbehøret og derefter skubbe bakken ind i tilbehøret for at lukke den.

NL Houd de lade in een lichte hoek en lijn de zijkanten van de lade uit met de rails in het accessoire. Schuif de lade vervolgens in het accessoire om deze te sluiten.

ET Hoidke salve väikese nurga all ja joondage salve küljed tarviku rööbastega ning seejärel libistage salv sulgemiseks tarvikusse.

FI Pidä lokeroa hieman vinossa asennossa, kohdista lokeron sivut kokoonpanossa oleviin kiskoihin ja liu'uta sitten lokero lisälaitteeseen, jolloin se sulkeutuu.

EL Γέρνοντας ελαφρά το δίσκο, ευθυγραμμίστε τα πλαϊνά του δίσκου με τις ράγες του εξαρτήματος και έπειτα σύρετε το δίσκο μέσα στο εξάρτημα για να τον κλείσετε.

HU A tálcát kissé szögben tartva illessze a tálca széleit a kiegészítő egység vezetősínjeibe, majd a tálcát becsúsztatva rögzítse azt a tartozék egységbe.

ID Dengan posisi baki sedikit dimiringkan, sejajarkan sisi baki dengan rel dalam aksesori, lalu geser baki ke dalam aksesori untuk menutupnya.

JA トレイを少し傾けながら、トレイの両側をアクセサリのレールに合わせ、トレイをアクセサリ内にスライドさせて収納します。

KK Шамалы бұрыштағы науамен науа жақтарын қосалқы құралдағы рельстермен туралап, науаны жабу үшін қосалқы құралға сырғытыңыз.

KO 용지함을 약간 비스듬하게 하고 부속품의 레일과 용지함 면을 맞춘 다음 부속품에 용지함을 밀어 넣어 닫습니다.

LV Kad paliktnis nedaudz noliekts, novietojiet paliktņa malas pretim piederuma slisedēm, lai to aizvērtu.

LT Truputį pakreipę dėklą, sulygiuokite dėklo ir bėgių puses priede, o tada pastumkite dėklą į priedą, kad jį uždarytumėte.

NO Hold skuffen litt i vinkel og juster sidene på skuffene med skinnene i tilbehøret og skyv deretter skuffen inn i tilbehøret for å lukke den.

PL Trzymając podajnik pod niewielkim kątem ustaw go odpowiednio względem prowadnic i wsuń do drukarki.

PT Com a bandeja em um ângulo inclinado, alinhe as laterais da bandeja aos trilhos no acessório e deslize a bandeja para dentro do acessório para fechá-lo.

RO Cu tava uşor înclinată, aliniaţi părţile laterale ale tăvii cu şinele din accesoriu, apoi glisaţi tava în accesoriu pentru a o închide.

RU Немного наклонив, вставьте борта лотка на рельсы, а затем задвиньте лоток внутрь устройства, чтобы закрыть его.

SR Dok je ležište pod blagim uglom, poravnajte strane ležišta sa vođicama uređaja, a zatim gurnite ležište u uređaj da biste ga zatvorili.

SK Držte zásobník mierne naklonený, zarovnajte strany zásobníka s koľajničkami v príslušenstve a potom zatvorte zásobník jeho posunutím do príslušenstva.

SL Ko je pladenj pod rahlim kotom, poravnajte stranka dela pladnja z vodili na pripomočku in nato potisnite pladenj v pripomoček, da ga zaprete.

SV Med facket lätt vinklat riktar du in sidorna på facket mot skenorna i tillbehöret och skjuter sedan in facket i tillbehöret för att stänga det.

TH ยกถาดขึ้นเล็กน้อย จัดแนวด้านข้างของถาดให้ตรงกับรางในอุปกรณ์เสริม แล้วเลื่อนถาดเข้าไปในอุปกรณ์เสริมเพื่อปิด

ZHTW 將紙匣略微抬起一點角度，將紙匣的側邊與附件的滑軌對齊，然後將紙匣滑入附件中以關閉。

TR Tepsi biraz açılıyken, tepsinin yanlarını aksesuardaki kızaklarla hizalayın ve sonra kapatmak için tepsiyi aksesuara kaydırın.

UK Тримаючи лоток під невеликим кутом, вирівняйте його краї відповідно до напрямних у блоці, а потім посуньте лоток у блок, щоб його закрити.

VI Với khay ở góc nhỏ, căn chỉnh các mặt của khay với các ray trong phụ kiện rồi trượt khay vào phụ kiện để đóng khay.

AR عند تركيب الدرج مائلاً بزاوية ضئيلة، قم بمحاذاة جانبي الدرج مع قضبان الملحق، ثم حرك الدرج في اتجاه الملحق لإغلاقه.

19

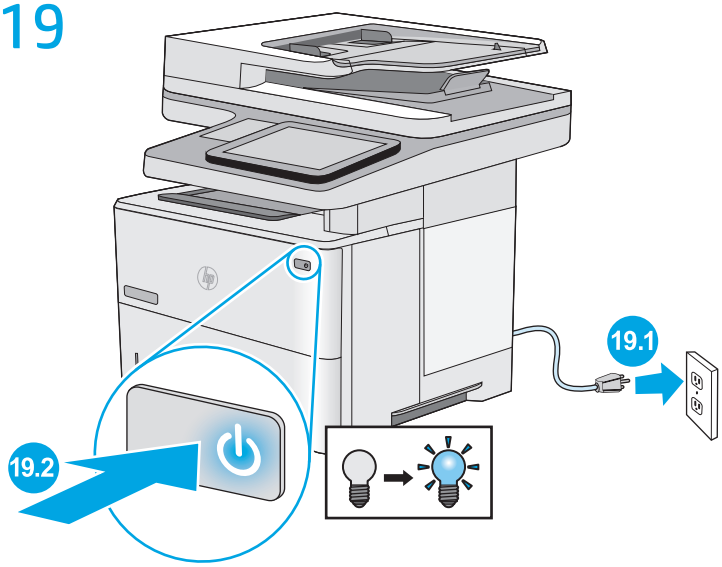

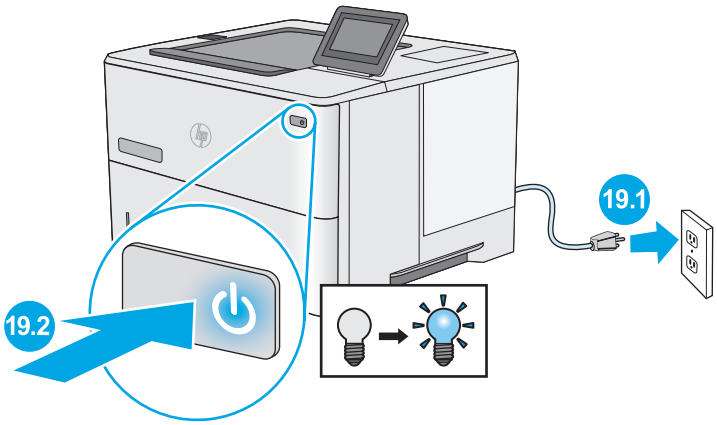

© Copyright 2015 HP Development Company, L.P.
www.hp.com

F2A76-90986