Útmutató a hardver használatához

HP EliteDesk 800 G2 Desktop Mini
HP EliteDesk 705 G2 Desktop Mini
HP ProDesk 600 G2 Desktop Mini
HP ProDesk 400 G2 Desktop Mini

© Copyright 2015 Hewlett-Packard Development Company, L.P.

A Microsoft és a Windows a Microsoft Corporation bejegyzett védjegyei vagy védjegyei az Amerikai Egyesült Államokban, illetve más országokban.

Az itt szereplő információk előzetes értesítés nélkül változhatnak. A HP termékeivel és szolgáltatásaival kapcsolatos kizárólagos jótállás leírása a termékekhez és szolgáltatásokhoz mellékelt kifejezett jótállási nyilatkozatokban szerepel. A jelen leírásban foglaltak nem tartalmaznak kiegészítő jótállást. A HP nem vállal felelősséget a jelen dokumentumban esetleg előforduló technikai vagy szerkesztési hibákért vagy hiányosságokért.

Első kiadás: 2015. július

A dokumentum cikkszáma: 822839-211

Termékkel kapcsolatos tájékoztatás

Ez az útmutató azokat a jellemzőket írja le, amelyek a legtöbb típus esetében közösek. Néhány jellemző az ön számítógépén esetleg nem elérhető.

Nem minden funkció érhető el a Windows® 8 összes kiadásában. A számítógép a Windows 8 funkcióinak teljes körű kiaknázásához továbbfejlesztett és/vagy külön megvásárolt hardvert, illesztőprogramokat és/vagy szoftvert igényelhet. Részletek: http://www.microsoft.com.

A Windows 7 funkcionalitásának teljes körű kiaknázásához és a Windows 7 szoftver telepítéséhez a számítógép továbbfejlesztett és/vagy külön megvásárolható hardvereszközöket és/vagy DVD-meghajtót igényelhet. Részletek: http://windows.microsoft.com/en-us/windows7/get-know-windows-7.

Szoftverkifejezések

A számítógépen előre telepített szoftvertermékek bármelyikének telepítésével, másolásával, letöltésével, illetve egyéb használatával Ön magára nézve kötelezőnek ismeri el a HP végfelhasználói licencszerződést (EULA). Amennyiben nem fogadja el a licencfeltételeket, az egyetlen jogorvoslata az, ha 14 napon belül visszaviszi a teljes, nem használt terméket (hardver és szoftver), és a vásárlás helyén lévő visszafizetési irányelv szerint meghatározott visszafizetésben részesül.

Minden további információért vagy a számítógép teljes árának visszatérítéséért lépjen kapcsolatba a vásárlás helyével (az eladóval).

Tudnivalók a kézikönyvről

Ez az útmutató a HP Desktop Mini üzleti számítógépek frissítésére vonatkozó alapvető információkat tartalmaz.

FIGYELEM! Az ilyen módon jelzett szöveg azt jelzi, hogy az útmutatás helytelen követése sérüléshez vagy halálhoz vezethet.

VIGYÁZAT! Az ilyen módon jelzett szöveg azt jelzi, hogy az útmutatás helytelen követése a készülékek megrongálódáshoz vagy információvesztéshez vezethet.

MEGJEGYZÉS: Az ilyen módon jelzett szöveg fontos kiegészítő információkat tartalmaz.

Tartalomjegyzék

1 Termékjellemzők 1

Általános konfigurációs jellemzők 1
Előlap részei (EliteDesk 800 és ProDesk 600) 2
Előlap részei (EliteDesk 705) 3
Előlap részei (ProDesk 400) 4
Hátlap részei (EliteDesk 800, EliteDesk 705 és ProDesk 600) 5
Hátlap részei (ProDesk 400) 6
Sorozatszám helye 7

2 A hardver frissítése 8

A szervizeléssel kapcsolatos tudnivalók 8
Figyelmeztetések 8
Csatlakoztatás váltóáramú tápkábelhez 10
A számítógép oldallapjának eltávolítása 11
A számítógép oldallapjának visszahelyezése 12
Asztali elrendezés tornyossá alakítása 13
Memóriabővítés 14
SODIMM modulok 14
SODIMM műszaki adatok 14
Modulok behelyezése SODIMM foglalatokba 15
SODIMM modulok beszerelése 16
Merevlemez (HDD) eltávolítása és cseréje 19
M.2 PCIe félvezető-alapú meghajtó (SSD) cseréje 21
A WLAN-modul visszahelyezése 26
Külső antenna beszerelése 31
Az akkumulátor cseréje 36
Biztonsági kábel felszerelése 40
Számítógép rögzítése tartószerkezetre 41
A vezeték nélküli billentyűzet és egér szinkronizálása 42

A függelék: Elektrosztatikus feltöltődés 44
A sztatikus elektromosságból fakadó megrongálódás megelőzése 44
A földelés módjai 44

B függelék: Számítógép-kezelési alapismeretek, rendszeres karbantartás és előkészítés szállításhoz 45
Számítógép-kezelési alapismeretek és rendszeres karbantartás 45
Előkészítés szállításhoz 46

Tárgymutató 47

1 Termékjellemzők

Általános konfigurációs jellemzők

A gép jellemzői modellenként eltérhetnek. A számítógép hardver- és szoftvereszközeinek felsorolása a diagnosztikai segédprogram futtatásával érhető el (csak egyes típusokon).

MEGJEGYZÉS: Ez a számítógéptípus torony-elrendezésben, illetve asztali elrendezésben is használható. A torony állványa külön vásárolható meg.

Előlap részei (EliteDesk 800 és ProDesk 600)

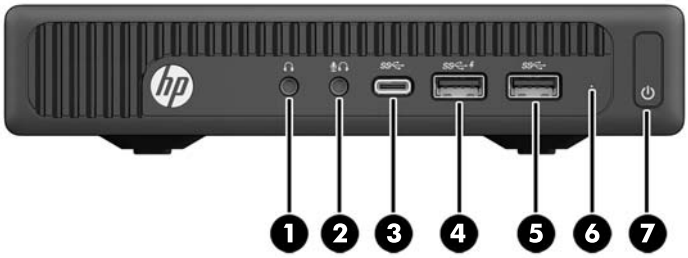

MEGJEGYZÉS: Előfordulhat, hogy a számítógépe kissé eltér a fejezet ábráin láthatótól.

1		Fejhallgató-aljzat	5		USB 3.0-port
2		Mikrofon vagy fejhallgató csatlakozója (szoftveresen választható, az alapértelmezett üzemmód a mikrofon)	6		HDD tevékenység LED
3		USB 3.0 C típusú port	7		Kétállású bekapcsológomb
4		USB 3.0-port – töltő			

MEGJEGYZÉS: Az USB 3.0 töltő portok áramot is biztosítanak különféle eszközök, például okostelefon töltéséhez. A töltőáram mindig elérhető, amikor a váltóáramú tápkábel csatlakozik a rendszerhezz, még akkor is, ha a rendszer ki kapcsolva.

MEGJEGYZÉS: A tápfeszültségjelző fény általában fehéren világít, ha a rendszer áram alatt van. Ha piros színnel villog, akkor valamilyen hiba történt a számítógéppel, és a LED egy diagnosztikai kódot jelez. A kód értelmezéséhez lásd a *Karbantartási és gondozási útmutatót*.

Előlap részei (EliteDesk 705)

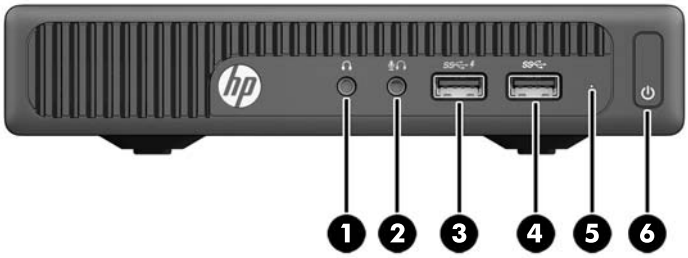

MEGJEGYZÉS: Előfordulhat, hogy a számítógépe kissé eltér a fejezet ábráin láthatótól.

1		Fejhallgató-aljzat	4		USB 3.0-port
2		Mikrofoncsatlakozó	5		HDD tevékenység LED
3		USB 3.0-port – töltő	6		Kétállású bekapcsológomb

MEGJEGYZÉS: Az USB 3.0 töltő portok áramot is biztosítanak különféle eszközök, például okostelefon töltéséhez. A töltőáram mindig elérhető, amikor a váltóáramú tápkábel csatlakozik a rendszerhezz, még akkor is, ha a rendszer ki kapcsolva.

MEGJEGYZÉS: A tápfeszültségjelző fény általában fehéren világít, ha a rendszer áram alatt van. Ha piros színnel villog, akkor valamilyen hiba történt a számítógéppel, és a LED egy diagnosztikai kódot jelez. A kód értelmezéséhez lásd a *Karbantartási és gondozási útmutatót*.

Előlap részei (ProDesk 400)

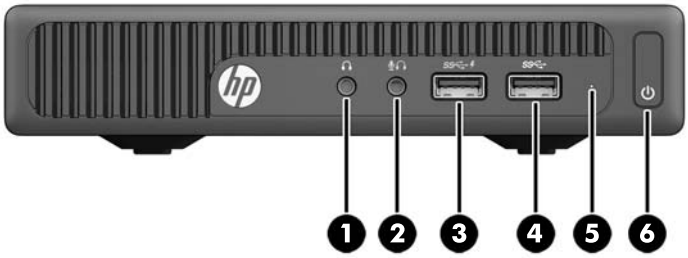

MEGJEGYZÉS: Előfordulhat, hogy a számítógépe kissé eltér a fejezet ábráin láthatótól.

1		Fejhallgató-aljzat	4		USB 3.0-port
2		Mikrofoncsatlakozó	5		HDD tevékenység LED
3		USB 3.0-port – töltő	6		Kétállású bekapcsológomb

MEGJEGYZÉS: Az USB 3.0 töltő portok áramot is biztosítanak különféle eszközök, például okostelefon töltéséhez. A töltőáram mindig elérhető, amikor a váltóáramú tápkábel csatlakozik a rendszerhez, még akkor is, ha a rendszer ki kapcsolva.

MEGJEGYZÉS: A tápfeszültségjelző fény általában fehéren világít, ha a rendszer áram alatt van. Ha piros színnel villog, akkor valamilyen hiba történt a számítógéppel, és a LED egy diagnosztikai kódot jelez. A kód értelmezéséhez lásd a *Karbantartási és gondozási útmutatót*.

Hátlap részei (EliteDesk 800, EliteDesk 705 és ProDesk 600)

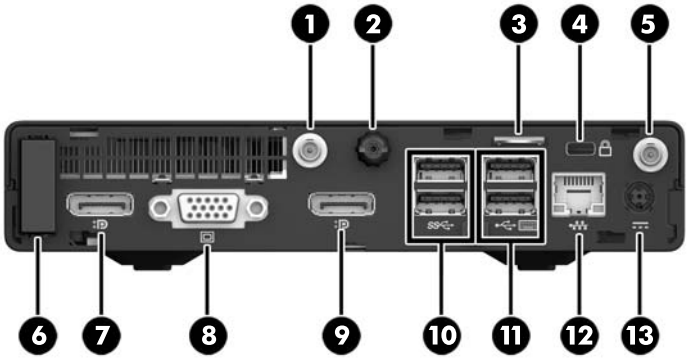

MEGJEGYZÉS: Előfordulhat, hogy a számítógépe kissé eltér a fejezet ábráin láthatótól.

1		Külső antennacsatlakozó	8		VGA monitorcsatlakozó
2		Szárnyas csavar	9		DisplayPort (alapértelmezés szerint, az ábrán látható), HDMI vagy soros csatlakozó
3		Lakathurok	10		USB 3.0-portok (2) (kék)
4		Kábelzárfészek	11		USB 2.0 csatlakozók (2) (fekete)
5		Külső antennacsatlakozó	12		RJ-45-ös hálózati csatlakozó
6		Antennafedél	13		Tápcsatlakozó
7		DisplayPort monitorcsatlakozó			

Hátlap részei (ProDesk 400)

MEGJEGYZÉS: Előfordulhat, hogy a számítógépe kissé eltér a fejezet ábráin láthatótól.

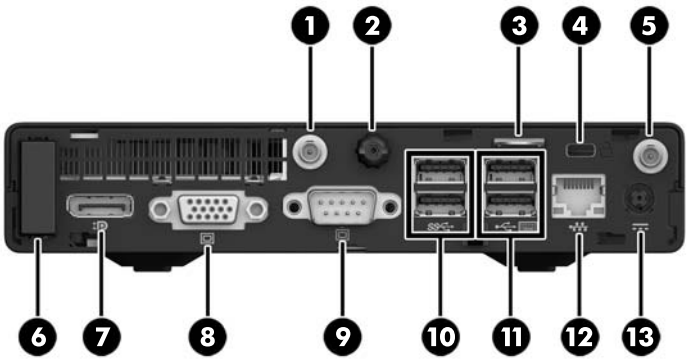

1		Külső antennacsatlakozó	8		VGA monitorcsatlakozó
2		Szárnyas csavar	9		Soros port
3		Lakathurok	10		USB 3.0-portok (2) (kék)
4		Kábelzárfészek	11		USB 2.0 csatlakozók (2) (fekete)
5		Külső antennacsatlakozó	12		RJ-45-ös hálózati csatlakozó
6		Antennafedél	13		Tápcsatlakozó
7		DisplayPort monitorcsatlakozó			

Sorozatszám helye

Minden számítógép rendelkezik egy egyedi sorozatszámmal és egy termékazonosító számmal, amelyek a számítógép külsején találhatók. Tartsa elérhető helyen ezeket a számokat, hogy kéznél legyenek, ha az ügyfélszolgálattól segítséget kér.

2 A hardver frissítése

A szervizeléssel kapcsolatos tudnivalók

A számítógép bővítése és szervizelése egyaránt könnyedén elvégezhető. A jelen fejezetben ismertetett telepítési folyamatok többségéhez semmilyen eszköz nem szükséges.

Figyelmeztetések

A fejlesztések végrehajtása előtt mindenképpen olvassa el az összes vonatkozó útmutatást, óvintézkedést és figyelmeztetést ebben az útmutatóban.

⚠ **FIGYELEM!** Az elektromos áramütés, a forró felületek és a tűz által okozott sérülések veszélyének csökkentése érdekében tegye a következőket:

Válassza le a váltóáramú tápkábelt a váltóáramú hálózati aljzatról, és hagyja, hogy a rendszer belső alkatrészei lehűljenek, mielőtt megérintené azokat.

Ne csatlakoztasson telekommunikációs és telefonos csatlakozót a hálózati felület vezérlőjének (NIC) csatlakozójához.

A tápkábel földelésre szolgáló tüskéjét ne iktassa ki. A földelőtüske fontos biztonsági elem.

A tápkábelt földelt konnektorhoz csatlakoztassa, amelyhez mindig könnyű hozzáférni.

A súlyos sérülések kockázatának csökkentése érdekében olvassa el a *Biztonsági és kényelmi útmutató* című dokumentumot. Ez a dokumentum bemutatja a munkaállomások megfelelő kialakítását, javaslatokat tesz a felhasználóknak a megfelelő testtartásra, tippeket ad az egészség megőrzésére és a helyes munkahelyi szokásokra, továbbá fontos tájékoztatással szolgál az elektromos és mechanikus veszélyek elhárítására. A jelen útmutató az interneten a következő címen található: http://www.hp.com/ergo.

⚠ **FIGYELEM!** A készülék áram alatt lévő és mozgó részeket tartalmaz.

A burkolat eltávolítása előtt áramtalanítsa a készüléket.

A készülék újbóli feszültség alá helyezése előtt helyezze vissza és rögzítse a fedelet.

⚠ **VIGYÁZAT!** A sztatikus elektromosság károsíthatja a számítógép és a külső eszközök elektromos alkatrészeit. A műveletek végrehajtása előtt a sztatikus elektromosság kisütése érdekében érintsen meg egy földelt fémtárgyat. További információkat a következő részben talál: Elektrosztatikus feltöltődés, 44. oldal.

Ha a számítógép csatlakoztatva van váltóáramú tápforráshoz, az alaplap mindig feszültség alatt van. A belső részegységek sérülésének megelőzése érdekében a számítógép felnyitását megelőzően le kell választania a váltóáramú tápkábelt az áramforrásról.

MEGJEGYZÉS: Előfordulhat, hogy a számítógépe kissé eltér a fejezet ábráin láthatótól.

Csatlakoztatás váltóáramú tápkábelhez

A váltóáramú adapter csatlakoztatásakor fontos betartani az alábbi lépéseket, hogy a tápkábel véletlenül ne válhasson le a számítógépről.

1. Csatlakoztassa a váltóáramú tápkábel aljzat végét a váltóáramú adapterbe (1).
2. Csatlakoztassa a váltóáramú tápkábel másik végét egy váltóáramú hálózati aljzathoz (2).
3. Csatlakoztassa a váltóáramú adapter kerek végét a számítógépről hátulján lévő tápcsatlakozóhoz (3).
4. Vezesse keresztül a váltóáramú tápegység kábelét a tartókapcson, így megakadályozhatja, hogy az véletlenül kihúzódjon a számítógépből (4).

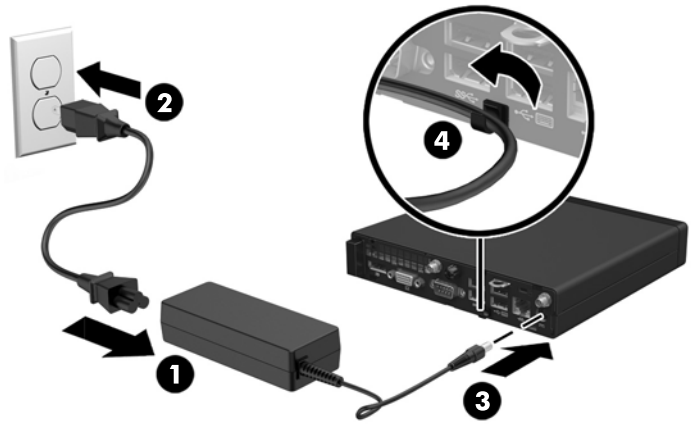

⚠ **VIGYÁZAT!** Ha elmulasztja rögzíteni a váltóáramú tápegység kábelét a tartókapocshoz, előfordulhat, hogy az véletlenül kihúzódik a számítógépből, és adatvesztés történik.

A számítógép oldallapjának eltávolítása

A belső alkatrészek eléréséhez el kell távolítani az oldallapot:

1. Távolítsa el vagy oldja ki a számítógép felnyitását gátló összes biztonsági eszközt.
2. Távolítson el a számítógépből minden cserélhető adathordozót (például USB flash meghajtót).
3. Kapcsolja ki teljesen a számítógépet az operációs rendszeren keresztül, majd kapcsolja ki az összes külső eszközt.
4. Válassza le a váltóáramú tápkábelt a váltóáramú hálózati aljzatról, és húzza ki a külső eszközöket.

VIGYÁZAT! A bekapcsolási állapottól függetlenül az alaplap mindig feszültség alatt van mindaddig, amíg a rendszer csatlakoztatva van működő váltóáramú hálózati aljzathoz. A számítógép belső alkatrészeinek megóvása érdekében le kell választani a váltóáramú tápkábelt.

5. Ha a számítógép az állványon van, vegye le róla, majd fektesse le.
6. Lazítsa meg a szárnyas csavart a számítógép hátulján (1).
7. Csúsztassa előre a panelt, és emelje le a számítógépről (2).

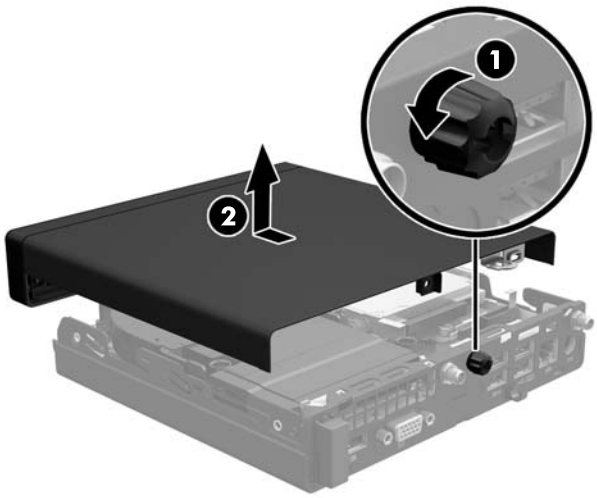

MEGJEGYZÉS: Előfordulhat, hogy a számítógépe kissé eltér a fejezet ábráin láthatótól.

A számítógép oldallapjának visszahelyezése

1. Helyezze a panelt a számítógépre, és csúsztassa hátra (1).
2. Húzza meg a szárnyas csavart (2) a panel rögzítéséhez a helyén.

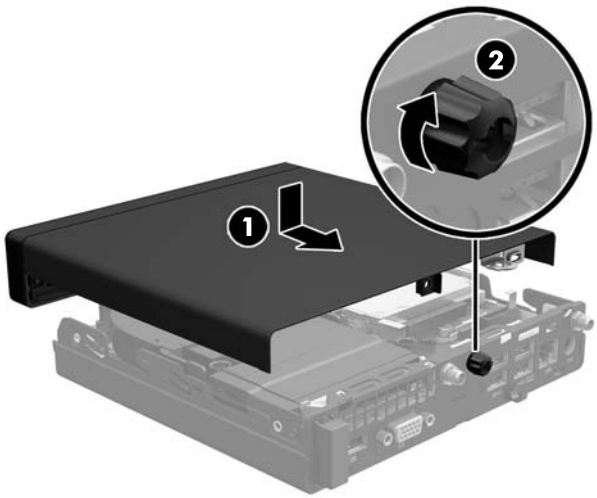

MEGJEGYZÉS: Előfordulhat, hogy a számítógépe kissé eltér a fejezet ábráin láthatótól.

Asztali elrendezés tornyossá alakítása

A számítógép a HP-től külön megvásárolható toronytalppal használható torony állásban is.

1. Távolítsa el vagy oldja ki a számítógép felnyitását gátló összes biztonsági eszközt.
2. Távolítson el a számítógépből minden cserélhető adathordozót (például USB flash meghajtót).
3. Kapcsolja ki teljesen a számítógépet az operációs rendszeren keresztül, majd kapcsolja ki az összes külső eszközt.
4. Válassza le a váltóáramú tápkábelt a váltóáramú hálózati aljzatról, és húzza ki a külső eszközöket.

   VIGYÁZAT! A bekapcsolási állapottól függetlenül az alaplap mindig feszültség alatt van mindaddig, amíg a rendszer csatlakoztatva van működő váltóáramú hálózati aljzathoz. A számítógép belső alkatrészeinek megóvása érdekében le kell választani a váltóáramú tápkábelt.

5. Fordítsa el a számítógépet úgy, hogy annak jobb oldala felfelé nézzen, és helyezze a külön megvásárolható talpra.

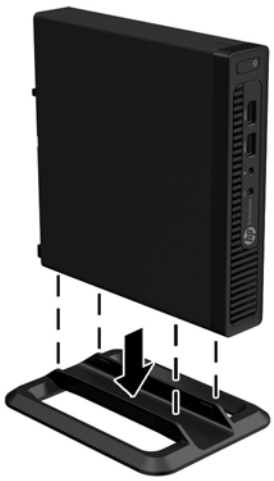

   MEGJEGYZÉS: A HP a tornyos elrendezésben használt számítógépház további stabilizálásához javasolja a beszerezhető állvány használatát.

6. Csatlakoztassa újra a váltóáramú tápkábelt és a külső eszközöket, majd kapcsolja be a számítógépet.

   MEGJEGYZÉS: Biztosítson legalább 10,2 cm szabad helyet a számítógép mindegyik oldala mellett.

7. Rögzítse az összes biztonsági eszközt, amelyet a fedőlap eltávolításakor kioldott.

Memóriabővítés

A számítógép kisméretű kétsoros memóriamodulokat (SODIMM) tartalmaz.

SODIMM modulok

Az alaplap memóriamodul-aljzataiba legfeljebb két szabványos SODIMM modul helyezhető. Az aljzatok közül legalább az egyikben gyárilag beépített SODIMM modul található. A maximális memóriakapacitás elérése érdekében az alaplapon akár 32 GB (EliteDesk 800 és ProDesk 600 esetén), illetve 16 GB (EliteDesk 705 és ProDesk 400 esetén) memóriát helyezhet el.

SODIMM műszaki adatok

A rendszer megfelelő működése érdekében a SODIMM moduloknak eleget kell tenniük a következő feltételeknek:

	EliteDesk 800 és ProDesk 600	**EliteDesk 705**	**ProDesk 400**
SODIMM	1,2 Voltos DDR4-SDRAM DIMM modulok	1,5 Voltos DDR3-SDRAM DIMM-ek vagy 1,35 Voltos DDR3L-SDRAM (energiatakarékos) DIMM-ek	1,2 Voltos DDR4-SDRAM DIMM modulok
Megfelelőség	nem pufferelt, nem-ECC PC4-17000 DDR4-2133 MHz kompatibilisek	nem pufferelt, nem-ECC PC3-12800 DDR3/DDR3L-1600 MHz kompatibilisek	nem pufferelt, nem-ECC PC4-17000 DDR4-2133 MHz kompatibilisek
Érintkezők	ipari szabványú 288 érintkezős,mely megfelel a kötelező Joint Electronic Device Engineering Council (JEDEC) specifikációnak	ipari szabványú 240 érintkezős,mely megfelel a kötelező Joint Electronic Device Engineering Council (JEDEC) specifikációnak	ipari szabványú 288 érintkezős,mely megfelel a kötelező Joint Electronic Device Engineering Council (JEDEC) specifikációnak
Támogatás	támogatás: CAS késleltetés 15 DDR4 2133 MHz (15-15-15 időzítés)	támogatás: CAS késleltetés 11 DDR3/DDR3L 1600 MHz (11-11-11 időzítés)	támogatás: CAS késleltetés 15 DDR4 2133 MHz (15-15-15 időzítés)
Bővítőhelyek	2	2	2
Maximális memória	32 GB	16 GB	32 GB
Támogatott	512 Mbites, 1 Gbites és 2 Gbites nem ECC memóriatechnológiájú egyoldalas és kétoldalas DIMM modulok		
Megjegyzés	A rendszer nem fog megfelelően működni, ha nem támogatott DIMM memóriákat telepít. Az x8 és x16 DDR eszközökből felépített DIMM modulok támogatottak; Az x 4 SDRAM-okból felépített DIMM modulok nem támogatottak.		

A HP ehhez a számítógéphez memóriabővítést kínál, és azt javasolja, hogy a megrendelők ezt vásárolják, így elkerülhetik a harmadik felek nem támogatott memóriái által okozott kompatibilitási problémákat.

Modulok behelyezése SODIMM foglalatokba

Összesen két SODIMM bővítőhely van az alaplapon, csatornánként egy-egy aljzattal. A foglalatok címkéjén az DIMM1 és DIMM3 címke van. A DIMM1 foglalat a B memóriacsatornában működik, a DIMM3 foglalat pedig az A memóriacsatornában.

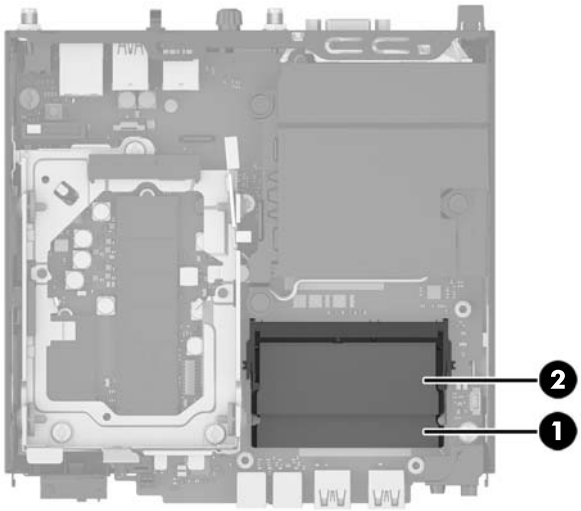

Elem	Leírás	Alaplap címkéje	Foglalat színe
1	SODIMM1 foglalat, B csatorna	DIMM1	Fekete
2	SODIMM3 bővítőhely, A csatorna	DIMM3	Fekete

A rendszer a SODIMM modulok behelyezésétől függően automatikusan egycsatornás, kétcsatornás vagy rugalmas üzemmódban működik.

- A rendszer egycsatornás üzemmódban működik, ha a SODIMM foglalatokból csak az egyik csatorna van feltöltve.
- Amennyiben az A csatorna SODIMM-memóriakapacitása megegyezik a B csatorna SODIMM-memóriakapacitásával, a rendszer magasabb teljesítményű, kétcsatornás üzemmódban fog működni.
- Amennyiben az A csatorna SODIMM-memóriakapacitása nem egyezik meg a B csatorna SODIMM-memóriakapacitásával, a rendszer rugalmas (flex) üzemmódban fog működni. Ebben az üzemmódban a legkisebb memóriamennyiséggel rendelkező csatorna határozza meg a kétcsatornás üzemmódhoz rendelt teljes memóriamennyiséget, az ezen felüli mennyiséget pedig a rendszer az egycsatornás üzemmódhoz rendeli. Ha az egyik csatorna több memóriával rendelkezik, mint a másik, a nagyobb mennyiséget ajánlott az A csatornához rendelni.
- A maximális működési sebességet mindegyik üzemmód esetén a rendszer leglassabb SODIMM modulja határozza meg.

SODIMM modulok beszerelése

⚠ **VIGYÁZAT!** A memóriamodulok hozzáadása és eltávolítása előtt le kell választani a váltóáramú tápkábelt, majd várni kell körülbelül 30 másodpercet, hogy az áram megszűnjön. A bekapcsolási állapottól függetlenül a memóriamodulok mindig feszültség alatt vannak mindaddig, amíg a számítógép csatlakoztatva van működő váltóáramú hálózati aljzathoz. Ha feszültség alatt memóriamodult helyez be vagy távolít el, a memóriamodul vagy az alaplap helyrehozhatatlan károkat szenvedhet.

A memóriamodulok foglalatai aranybevonatú fémcsatlakozókat tartalmaznak. A memória frissítésekor fontos, hogy aranybevonatú fémérintkezős memóriamodulokat használjon az inkompatibilis fémek érintkezéséből fakadó korrózió és/vagy oxidáció megelőzése érdekében.

A sztatikus elektromosság károsíthatja a számítógép és a kiegészítő kártyák elektronikus alkatrészeit. A műveletek végrehajtása előtt a sztatikus elektromosság kisütése érdekében érintsen meg egy földelt fémtárgyat. További tájékoztatás: Elektrosztatikus feltöltődés, 44. oldal.

A memóriamodulok megérintésekor ügyeljen rá, hogy ne érjen a csatlakozókhoz. Ha hozzájuk ér, megsérülhet a modul.

1. Távolítsa el vagy oldja ki a számítógép felnyitását gátló összes biztonsági eszközt.
2. Távolítson el a számítógépből minden cserélhető adathordozót (például USB flash meghajtót).
3. Kapcsolja ki teljesen a számítógépet az operációs rendszeren keresztül, majd kapcsolja ki az összes külső eszközt.
4. Válassza le a váltóáramú tápkábelt a váltóáramú hálózati aljzatról, és húzza ki a külső eszközöket.
5. Ha a számítógép az állványon van, vegye le róla, majd fektesse le.
6. Távolítsa el a számítógép oldallapját.
7. Nyomja össze a ventilátor reteszeit a két nyílnál (1) a ventilátor kioldásához.
8. Válassza le a ventilátor csatlakozóját az alaplapról (2), majd emelje ki a ventilátort a házból.

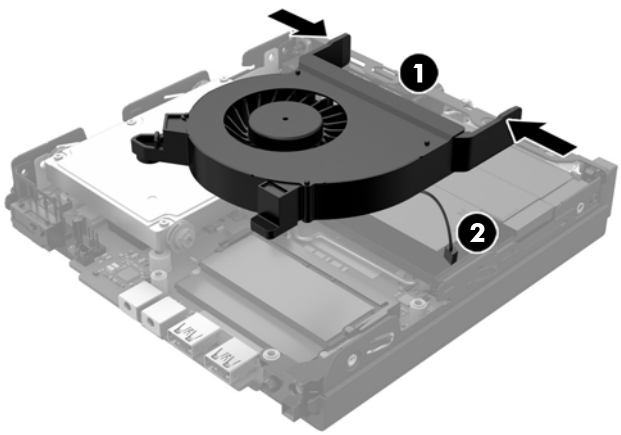

9. Keresse meg az alaplapon a memóriamodulokat.

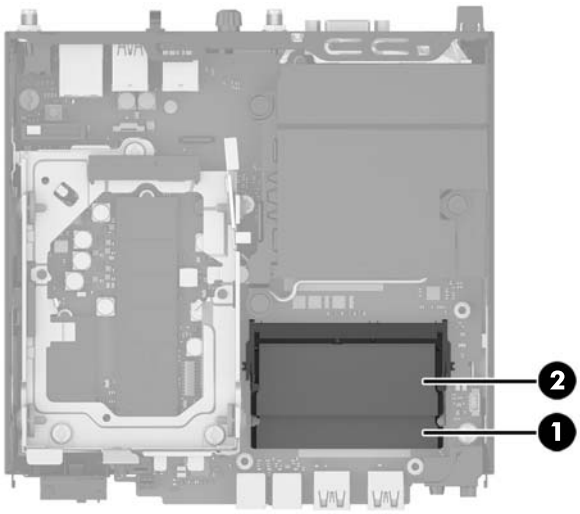

Elem	Leírás	Alaplap címkéje	Foglalat színe
1	SODIMM1 foglalat, B csatorna	DIMM1	Fekete
2	SODIMM3 bővítőhely, A csatorna	DIMM3	Fekete

10. SODIMM eltávolításához nyomja kifelé a SODIMM két oldalán lévő reteszeket (1), majd húzza ki a SODIMM modult a foglalatból (2).

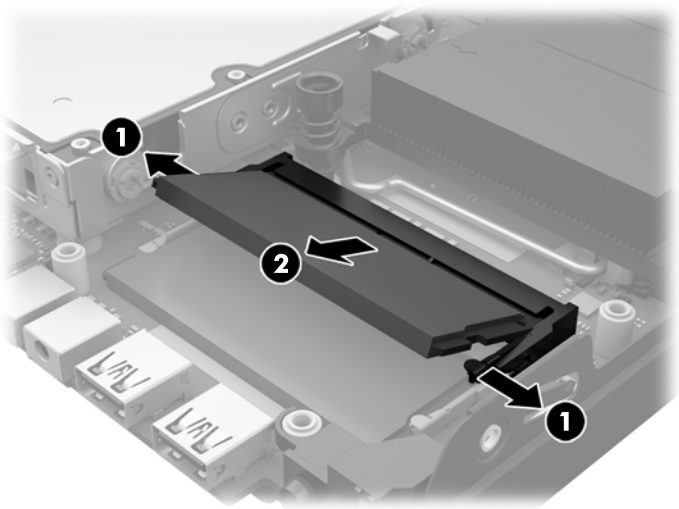

11. Csúsztassa az új SODIMM modult a foglalatba körülbelül 30°-os szögben (1), majd nyomja le a SODIMM modult (2) úgy, hogy a reteszek a helyére rögzítsék.

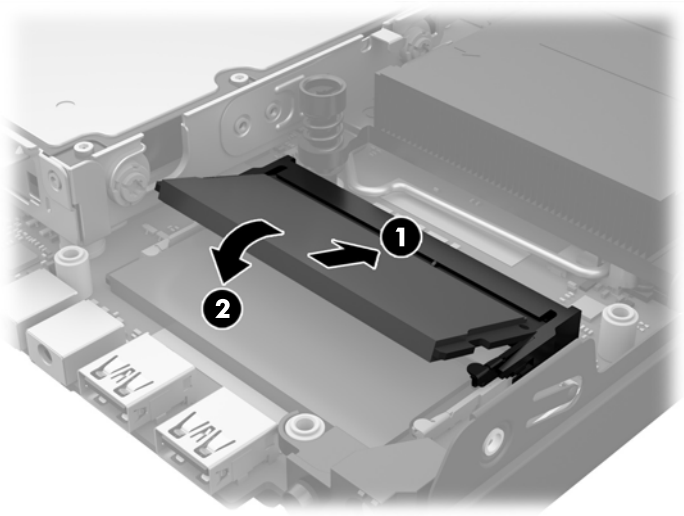

MEGJEGYZÉS: A memóriamodulokat csak egyféle módon lehet beilleszteni. A memóriamodulon lévő bevágást igazítsa a memóriafoglalaton lévő pöcökhöz.

12. Csatlakoztassa a ventilátor csatlakozóját az alaplaphoz (1).

13. Tegye be a ventilátort a helyére, és nyomja le a reteszek bekapcsolásához (2).

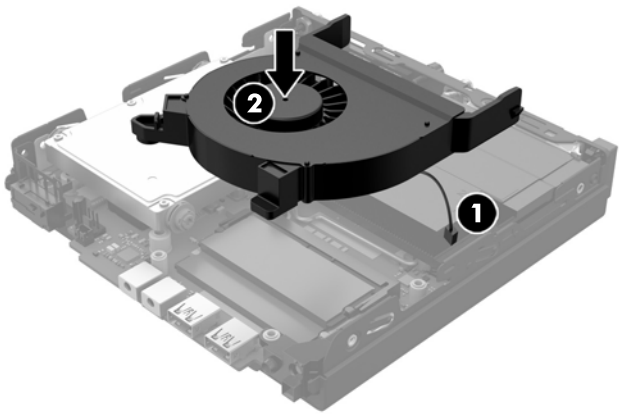

14. Helyezze vissza az oldallapot.

15. Ha a számítógép egy állványon állt, helyezze rá vissza.

16. Csatlakoztassa a váltóáramú tápkábelt, majd kapcsolja be a számítógépet.

17. Rögzítse az összes biztonsági eszközt, amelyet a számítógép burkolatának vagy oldallapjának eltávolításakor kioldott.

A számítógép bekapcsoláskor automatikusan érzékeli az újonnan behelyezett memóriamodulokat.

Merevlemez (HDD) eltávolítása és cseréje

MEGJEGYZÉS: Mielőtt eltávolítja a régi merevlemez-meghajtót, mindenképpen készítsen biztonsági másolatot a rajta tárolt adatokról, hogy azokat átvihesse az új meghajtóra.

1. Távolítsa el vagy oldja ki a számítógép felnyitását gátló összes biztonsági eszközt.
2. Távolítson el a számítógépből minden cserélhető adathordozót (például USB flash meghajtót).
3. Kapcsolja ki teljesen a számítógépet az operációs rendszeren keresztül, majd kapcsolja ki az összes külső eszközt.
4. Válassza le a váltóáramú tápkábelt a váltóáramú hálózati aljzatról, és húzza ki a külső eszközöket.

   VIGYÁZAT! A bekapcsolási állapottól függetlenül az alaplap mindig feszültség alatt van mindaddig, amíg a rendszer csatlakoztatva van működő váltóáramú hálózati aljzathoz. A számítógép belső alkatrészeinek megóvása érdekében le kell választani a váltóáramú tápkábelt.

5. Ha a számítógép egy állványon van, vegye le róla.
6. Távolítsa el a számítógép oldallapját.
7. Húzza meg a kék fület (1) a merevlemez-meghajtó táp- és adatkábelének a meghajtóról való leválasztásához.
8. Húzza el a merevlemeztől a merevlemez hátulja melletti kioldókart (2). A kioldókar kifelé húzása közben csúsztassa hátra a meghajtót ütközésig, majd emelje felfelé, majd ki a keretből a meghajtót (3).

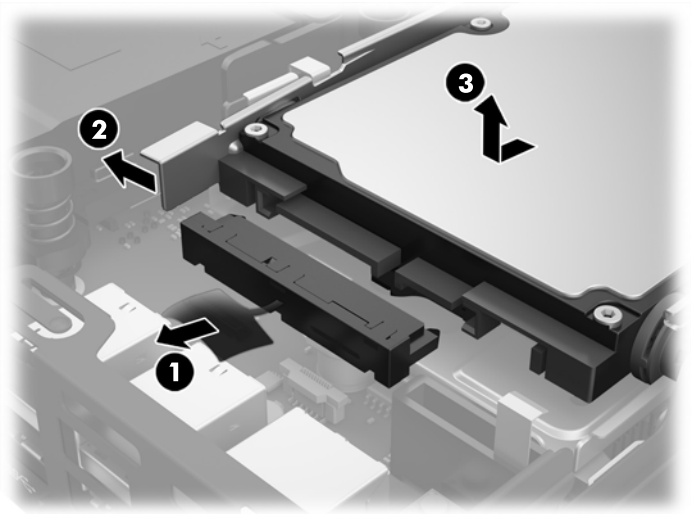

9. Merevlemez-meghajtó beszereléséhez át kell helyezni az ezüst és kék színű szigetelő rögzítőcsavarokat a régi meghajtóból az újba.

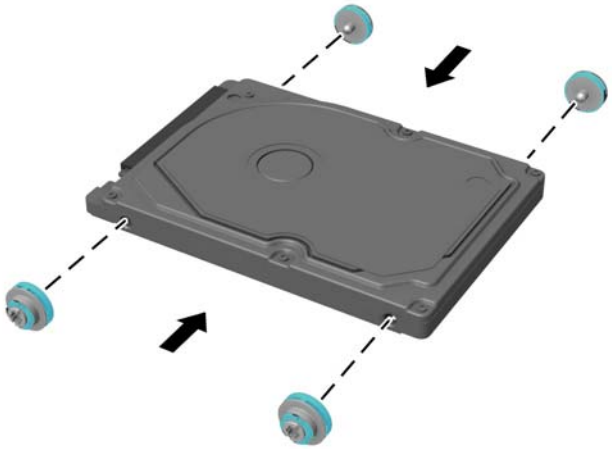

10. Illessze a vezetőcsavarokat a ház meghajtórekeszének nyílásaihoz, nyomja le a meghajtót a keretbe, majd csúsztassa előre ütközésig, amíg rögzül a helyén (1).

11. Csatlakoztassa a merevlemez-meghajtó táp- és adatkábelét (2) a meghajtóhoz.

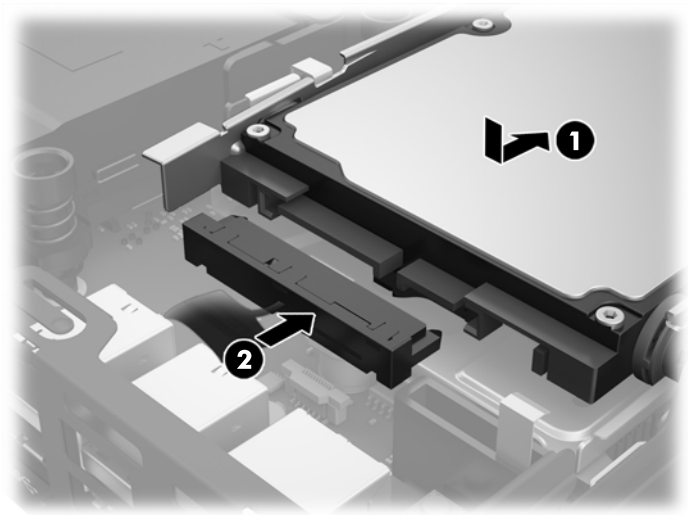

12. Helyezze vissza az oldallapot.

13. Ha a számítógép egy állványon állt, helyezze rá vissza.

14. Csatlakoztassa a váltóáramú tápkábelt, majd kapcsolja be a számítógépet.

15. Rögzítse az összes biztonsági eszközt, amelyet a fedőlap eltávolításakor kioldott.

M.2 PCIe félvezető-alapú meghajtó (SSD) cseréje

1. Távolítsa el vagy oldja ki a számítógép felnyitását gátló összes biztonsági eszközt.
2. Távolítson el a számítógépből minden cserélhető adathordozót (például USB flash meghajtót).
3. Kapcsolja ki teljesen a számítógépet az operációs rendszeren keresztül, majd kapcsolja ki az összes külső eszközt.
4. Válassza le a váltóáramú tápkábelt a váltóáramú hálózati aljzatról, és húzza ki a külső eszközöket.

   ⚠ **VIGYÁZAT!** A bekapcsolási állapottól függetlenül az alaplap mindig feszültség alatt van mindaddig, amíg a rendszer csatlakoztatva van működő váltóáramú hálózati aljzathoz. A vékonykliens belső alkatrészeinek megóvása érdekében le kell választani a váltóáramú tápkábelt.

5. Ha a számítógép az állványon van, vegye le róla, majd fektesse le.
6. Távolítsa el a számítógép oldallapját.
7. Húzza meg a kék fület (1) a merevlemez-meghajtó táp- és adatkábelének a meghajtóról való leválasztásához.

   ⚠ **FIGYELEM!** A forró felületek által okozott sérülések kockázatának csökkentéséhez várja meg, hogy a belső alkatrészek lehűljenek, mielőtt megérintené őket.

8. Húzza meg és tartsa kihúzva a merevlemez-meghajtó hátulja melletti kioldókart (2).
9. Csúsztassa hátra a meghajtót ütközésig, majd emelje felfelé, majd ki a keretből a meghajtót (3).

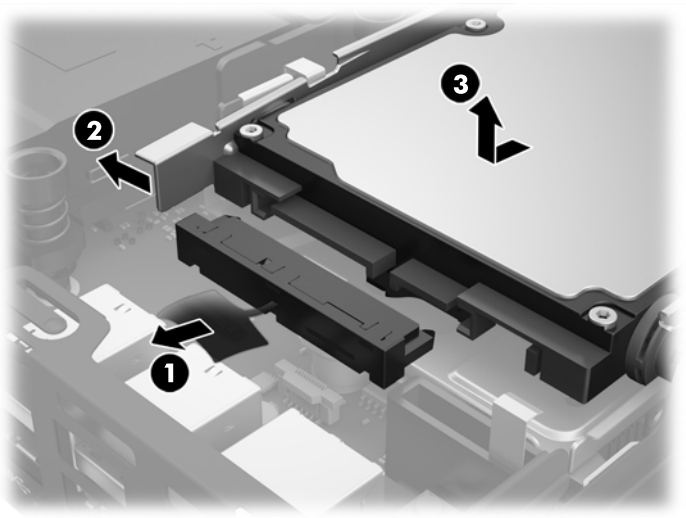

10. EliteDesk 800 esetén távolítsa el a másodlagos ventilátort a meghajtó alól.
    a. Válassza le a ventilátor csatlakozóját az alaplapról (1).
    b. Távolítsa el a másodlagos ventilátort rögzítő két csavart (2).

c. Emelje ki a ventilátort a házból (3).

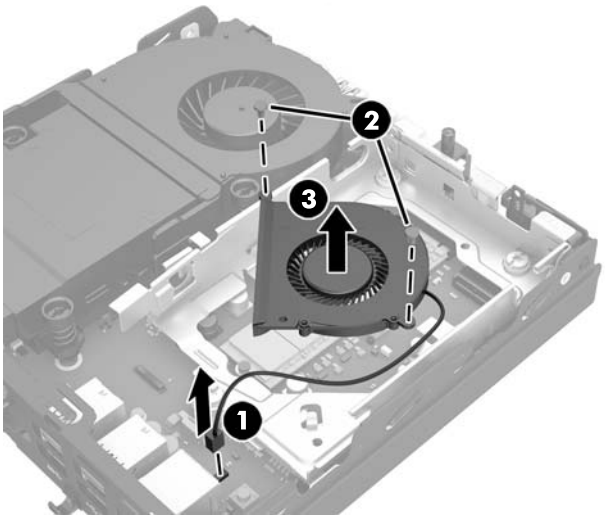

11. Távolítsa el a merevlemez-meghajtó keretét a házhoz rögzítő három csavart (1).
12. Húzza felfelé a burkolatérzékelőt, majd lefelé a merevlemez-meghajtó keretéről (2).
13. Emelje ki a merevlemez-meghajtó keretét a házból (3).

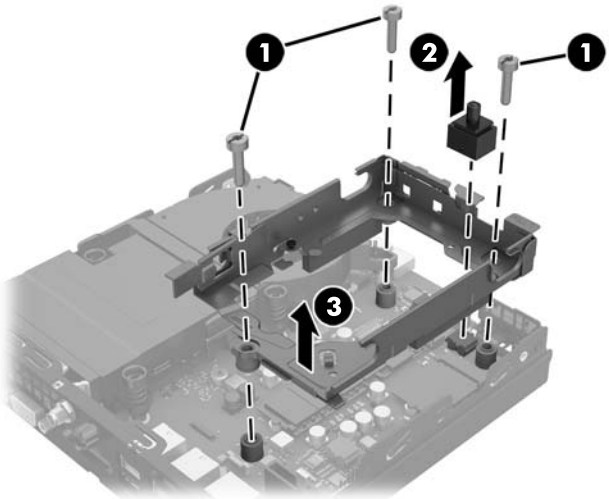

14. Keresse meg az SSD-t az alaplapon.

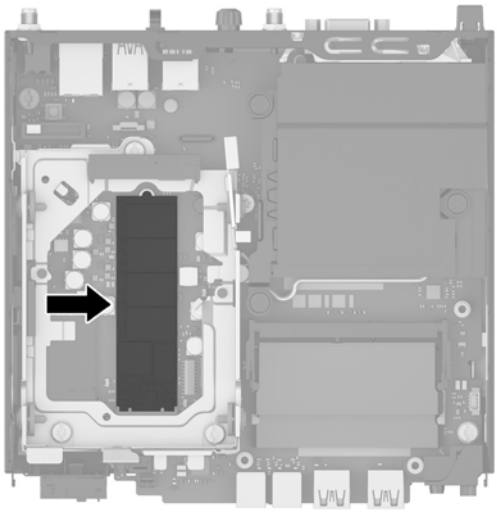

15. Távolítsa el az SSD-meghajtót az alaplaphoz rögzítő csavart.
16. Fogja meg az SSD-meghajtót az oldalainál, és óvatosan húzza ki az aljzatból.
17. Helyezze be az új SSD-t az alaplapon lévő aljzatba.

MEGJEGYZÉS: Az SSD-t csak egyféle módon lehet beilleszteni.

18. Az SSD csatlakozóit határozottan nyomja be az aljzatba.
19. Nyomja le az SSD-meghajtót az alaplapra, és rögzítse a mellékelt csavarral.

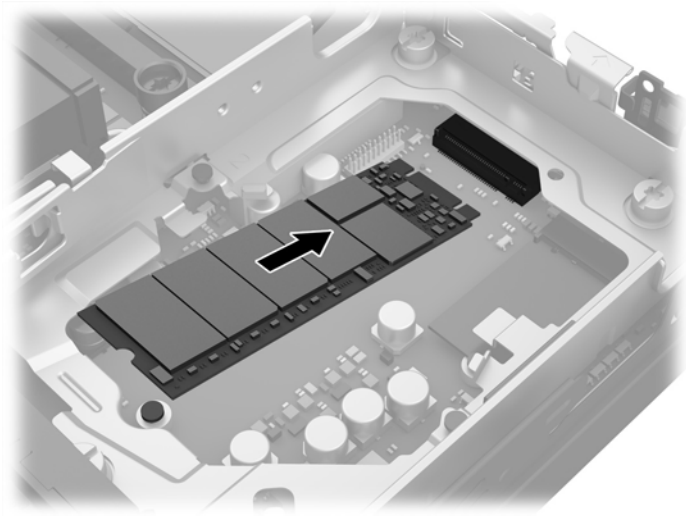

20. Helyezze a merevlemez-meghajtó keretét a házba (1).
21. Nyomja be szilárdan a burkolatérzékelőt a helyére (2).

22. Rögzítse a merevlemez-meghajtó keretét a házhoz a három csavarral (3).

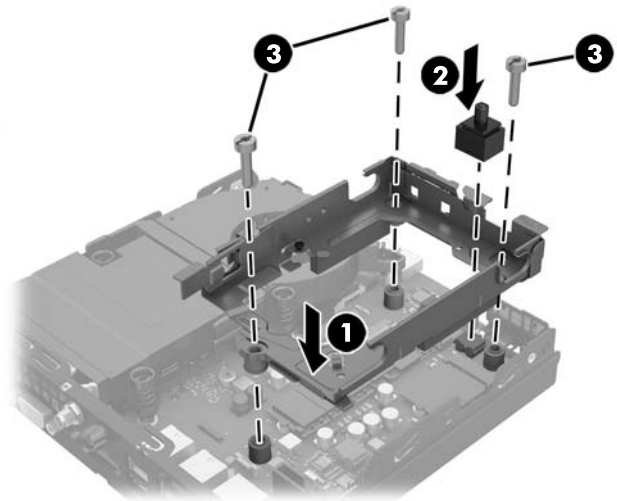

23. EliteDesk 800 esetén tegye vissza a másodlagos ventilátort a meghajtó alá.

    a. Helyezze el a ventilátort a helyére a merevlemez-meghajtó keretébe (1).

    b. Csavarja be a ventilátort a házhoz rögzítő két csavart (2).

    c. Csatlakoztassa a ventilátor csatlakozóját az alaplaphoz (3).

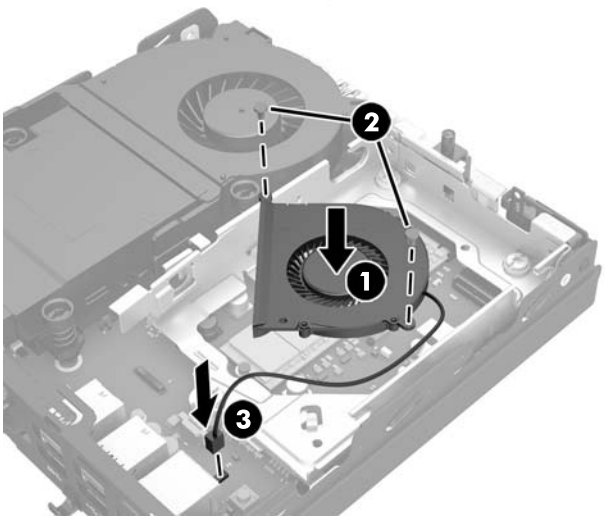

24. Illessze a meghajtó vezetőcsavarjait a merevlemez-meghajtó keretének nyílásaihoz, nyomja le a meghajtót a keretbe, majd csúsztassa előre ütközésig, amíg rögzül a helyén (1).

25. Csatlakoztassa a merevlemez-meghajtó táp- és adatkábelét (2) a meghajtóhoz.

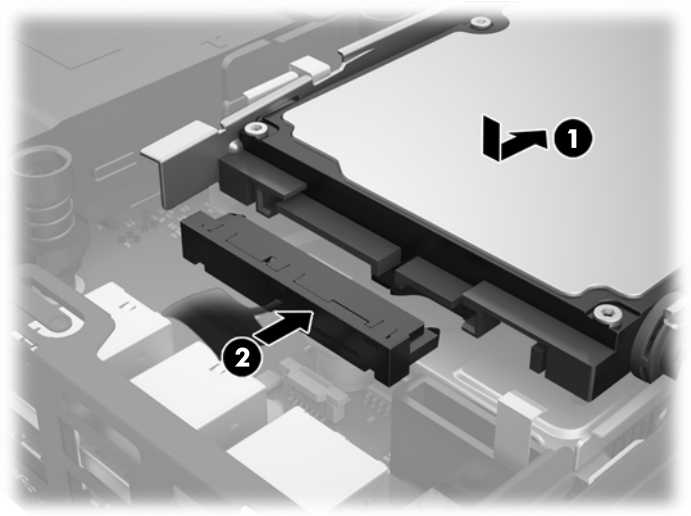

26. Helyezze vissza az oldallapot.

27. Ha a számítógép egy állványon állt, helyezze rá vissza.

28. Csatlakoztassa a váltóáramú tápkábelt, majd kapcsolja be a számítógépet.

29. Rögzítse az összes biztonsági eszközt, amelyet a számítógép burkolatának vagy oldallapjának eltávolításakor kioldott.

A WLAN-modul visszahelyezése

1. Távolítsa el vagy oldja ki a számítógép felnyitását gátló összes biztonsági eszközt.
2. Távolítson el a számítógépből minden cserélhető adathordozót (például USB flash meghajtót).
3. Kapcsolja ki teljesen a számítógépet az operációs rendszeren keresztül, majd kapcsolja ki az összes külső eszközt.
4. Válassza le a váltóáramú tápkábelt a váltóáramú hálózati aljzatról, és húzza ki a külső eszközöket.

   ⚠ **VIGYÁZAT!** A bekapcsolási állapottól függetlenül az alaplap mindig feszültség alatt van mindaddig, amíg a rendszer csatlakoztatva van működő váltóáramú hálózati aljzathoz. A vékonykliens belső alkatrészeinek megóvása érdekében le kell választani a váltóáramú tápkábelt.

5. Ha a számítógép az állványon van, vegye le róla, majd fektesse le.
6. Távolítsa el a számítógép oldallapját.
7. Húzza meg a kék fület (1) a merevlemez-meghajtó táp- és adatkábelének a meghajtóról való leválasztásához.

   ⚠ **FIGYELEM!** A forró felületek által okozott sérülések kockázatának csökkentéséhez várja meg, hogy a belső alkatrészek lehűljenek, mielőtt megérintené őket.

8. Húzza meg és tartsa kihúzva a merevlemez-meghajtó hátulja melletti kioldókart (2).
9. Csúsztassa hátra a meghajtót ütközésig, majd emelje felfelé, majd ki a keretből a meghajtót (3).

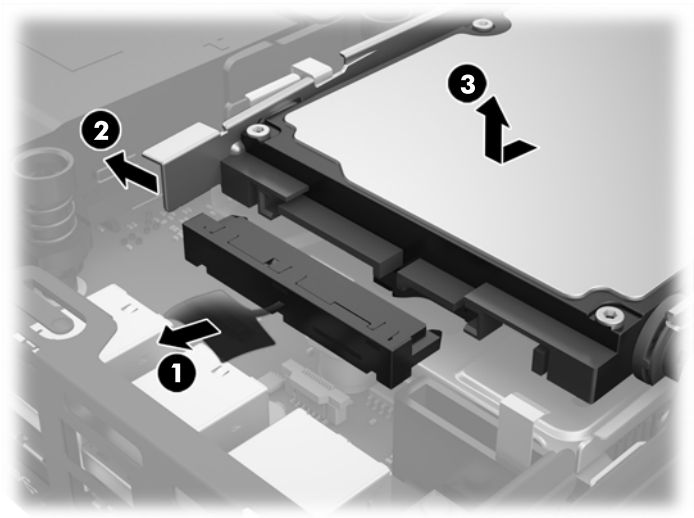

10. EliteDesk 800 esetén távolítsa el a másodlagos ventilátort a meghajtó alól.
    a. Válassza le a ventilátor csatlakozóját az alaplapról (1).
    b. Távolítsa el a másodlagos ventilátort rögzítő két csavart (2).

c. Emelje ki a ventilátort a házból (3).

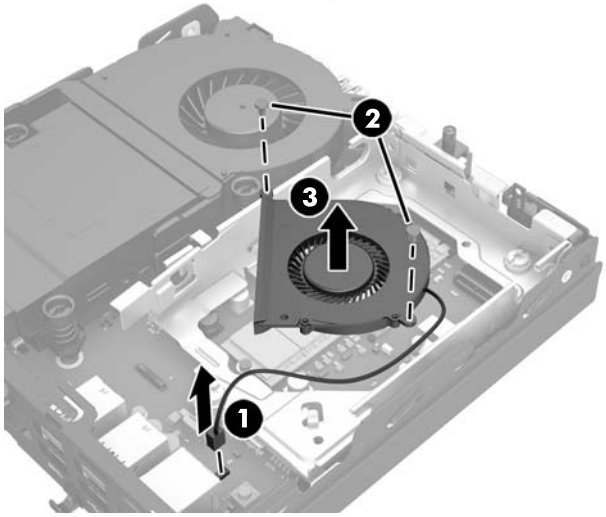

11. Távolítsa el a merevlemez-meghajtó keretét a házhoz rögzítő három csavart (1).
12. Húzza felfelé a burkolatérzékelőt, majd lefelé a merevlemez-meghajtó keretéről (2).
13. Emelje ki a merevlemez-meghajtó keretét a házból (3).

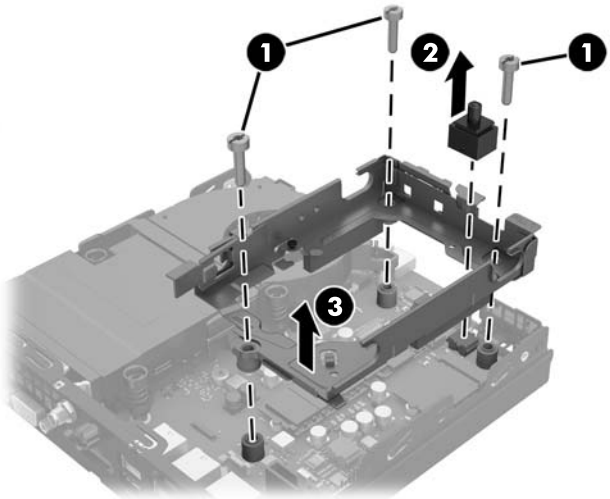

14. Keresse meg a WLAN-modult az alaplapon.

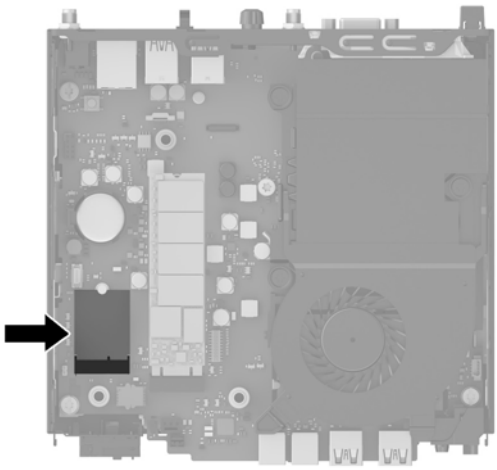

15. Válassza le mindkét antennakábelt a WLAN-modulról.

MEGJEGYZÉS: Az antennakábelek leválasztásához és csatlakoztatásához szükség lehet valamilyen kis szerszámra, például csipeszre vagy egyenes hegyű fogóra.

16. Fogja meg a WLAN-modult az oldalainál, és húzza ki az aljzatból.

17. Helyezze be az új WLAN-modult az alaplapon lévő aljzatba.

MEGJEGYZÉS: A WLAN-modult csak egyféle módon lehet beilleszteni.

18. A WLAN csatlakozóit határozottan nyomja be az aljzatba (1).

19. Nyomja le a WLAN-modult az alaplapra, és rögzítse a mellékelt csavarral (2).

20. Rögzítse a belső antennát a WLAN-modulon lévő antennacsatlakozókhoz (3).

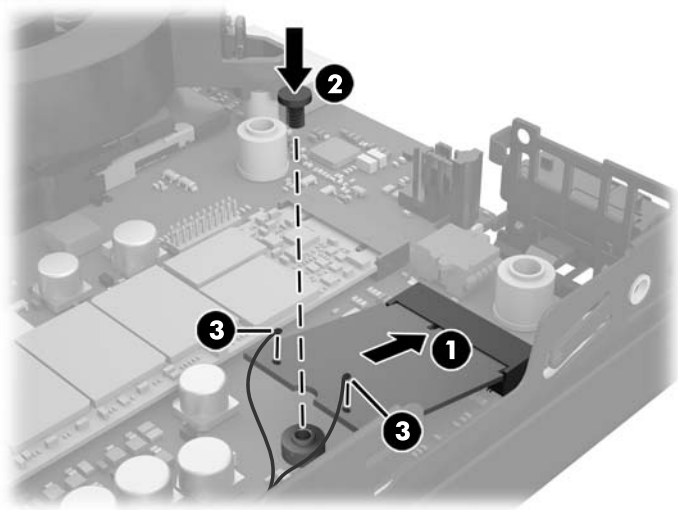

21. Helyezze a merevlemez-meghajtó keretét a házba (1).

22. Nyomja be szilárdan a burkolatérzékelőt a helyére (2).

23. Rögzítse a merevlemez-meghajtó keretét a házhoz a három csavarral (3).

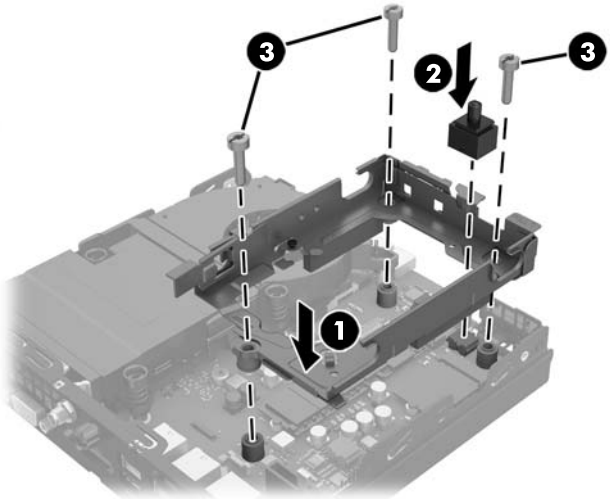

24. EliteDesk 800 esetén tegye vissza a másodlagos ventilátort a meghajtó alá.

    a. Helyezze el a ventilátort a helyére a merevlemez-meghajtó keretébe (1).

    b. Csavarja be a ventilátort a házhoz rögzítő két csavart (2).

    c. Csatlakoztassa a ventilátor csatlakozóját az alaplaphoz (3).

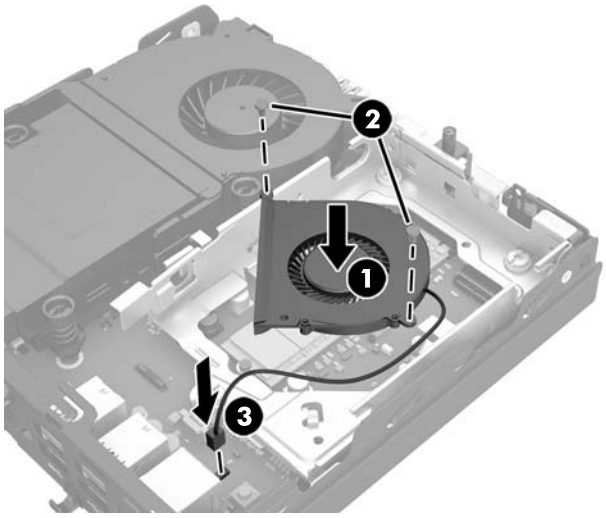

25. Illessze a meghajtó vezetőcsavarjait a merevlemez-meghajtó keretének nyílásaihoz, nyomja le a meghajtót a keretbe, majd csúsztassa előre ütközésig, amíg rögzül a helyén (1).

26. Csatlakoztassa a merevlemez-meghajtó táp- és adatkábelét (2) a meghajtóhoz.

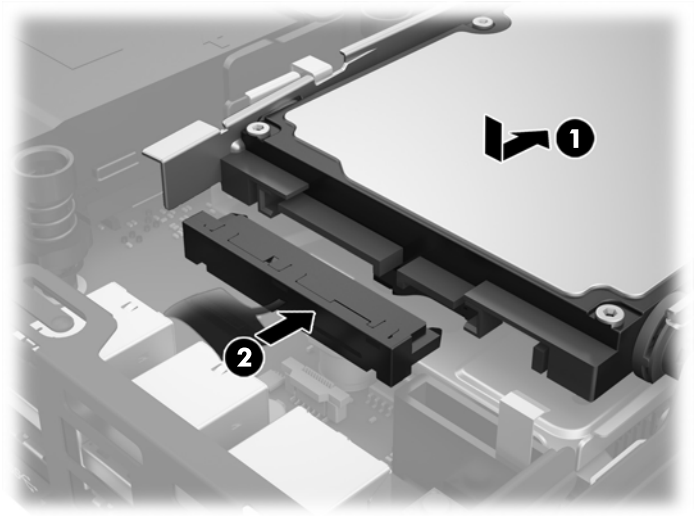

27. Helyezze vissza az oldallapot.

28. Ha a számítógép egy állványon állt, helyezze rá vissza.

29. Csatlakoztassa a váltóáramú tápkábelt, majd kapcsolja be a számítógépet.

30. Rögzítse az összes biztonsági eszközt, amelyet a számítógép burkolatának vagy oldallapjának eltávolításakor kioldott.

Külső antenna beszerelése

Belső WLAN-antenna az összes HP G2 Desktop Mini modellen alapfelszereltségben található. Ha a számítógép fémkioszkba vagy egyéb burkolatba kerül telepítésre, előfordulhat, hogy külső WLAN-antennát célszerű vagy szükséges használni.

1. Távolítsa el vagy oldja ki a számítógép felnyitását gátló összes biztonsági eszközt.
2. Távolítson el a számítógépből minden cserélhető adathordozót (például USB flash meghajtót).
3. Kapcsolja ki teljesen a számítógépet az operációs rendszeren keresztül, majd kapcsolja ki az összes külső eszközt.
4. Válassza le a váltóáramú tápkábelt a váltóáramú hálózati aljzatról, és húzza ki a külső eszközöket.

   ⚠ **VIGYÁZAT!** A bekapcsolási állapottól függetlenül az alaplap mindig feszültség alatt van mindaddig, amíg a rendszer csatlakoztatva van működő váltóáramú hálózati aljzathoz. A vékonykliens belső alkatrészeinek megóvása érdekében le kell választani a váltóáramú tápkábelt.

5. Ha a számítógép az állványon van, vegye le róla, majd fektesse le.
6. Távolítsa el a számítógép oldallapját.
7. Húzza meg a kék fület (1) a merevlemez-meghajtó táp- és adatkábelének a meghajtóról való leválasztásához.

   ⚠ **FIGYELEM!** A forró felületek által okozott sérülések kockázatának csökkentéséhez várja meg, hogy a belső alkatrészek lehűljenek, mielőtt megérintené őket.

8. Húzza meg és tartsa kihúzva a merevlemez-meghajtó hátulja melletti kioldókart (2).
9. Csúsztassa hátra a meghajtót ütközésig, majd emelje felfelé, majd ki a keretből a meghajtót (3).

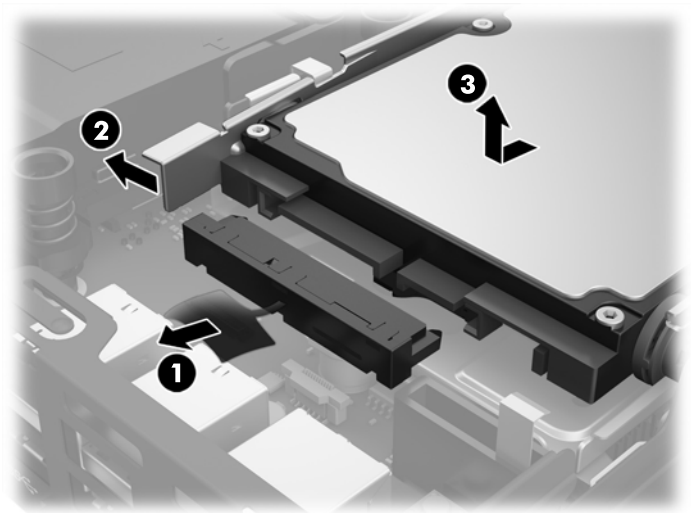

10. EliteDesk 800 esetén távolítsa el a másodlagos ventilátort a meghajtó alól.
    a. Válassza le a ventilátor csatlakozóját az alaplapról (1).
    b. Távolítsa el a másodlagos ventilátort rögzítő két csavart (2).

c. Emelje ki a ventilátort a házból (3).

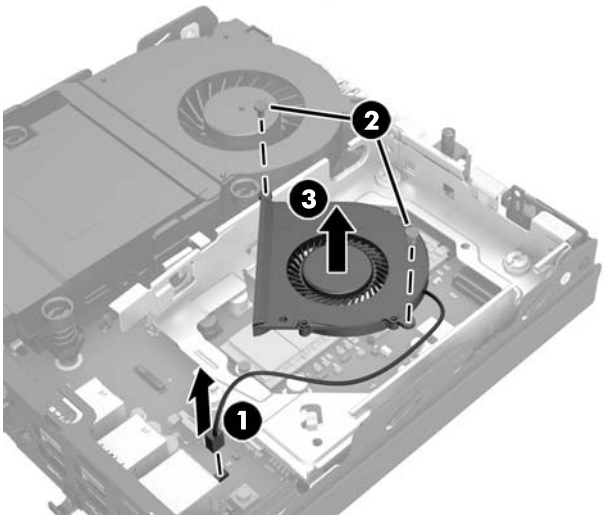

11. Távolítsa el a merevlemez-meghajtó keretét a házhoz rögzítő három csavart (1).
12. Húzza felfelé a burkolatérzékelőt, majd lefelé a merevlemez-meghajtó keretéről (2).
13. Emelje ki a merevlemez-meghajtó keretét a házból (3).

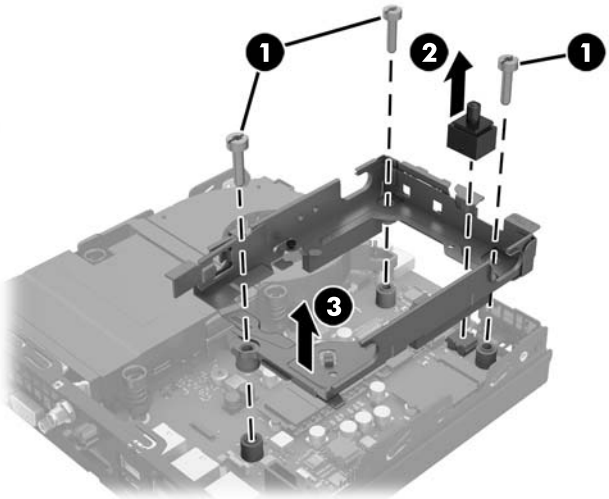

14. Keresse meg a WLAN-modult az alaplapon.

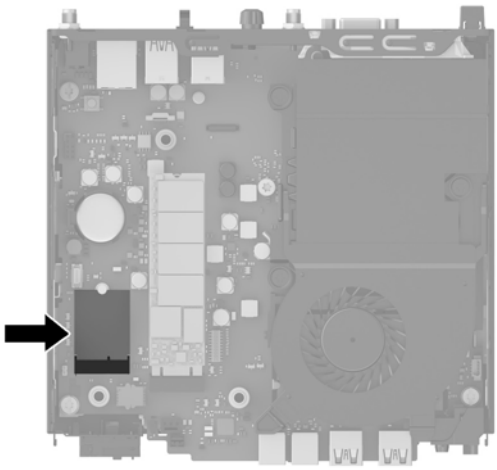

15. Válassza le a belső antennákat a WLAN-modulról.

    Utasítások a következő helyen találhatók: A WLAN-modul visszahelyezése 26. oldal.

16. Keresse meg a két külső antennahelyet a hátsó panelen.

17. Helyezzen be csillagfejű csavarhúzót minden kiütött részre, és forgassa el a takarólap eltávolításához.

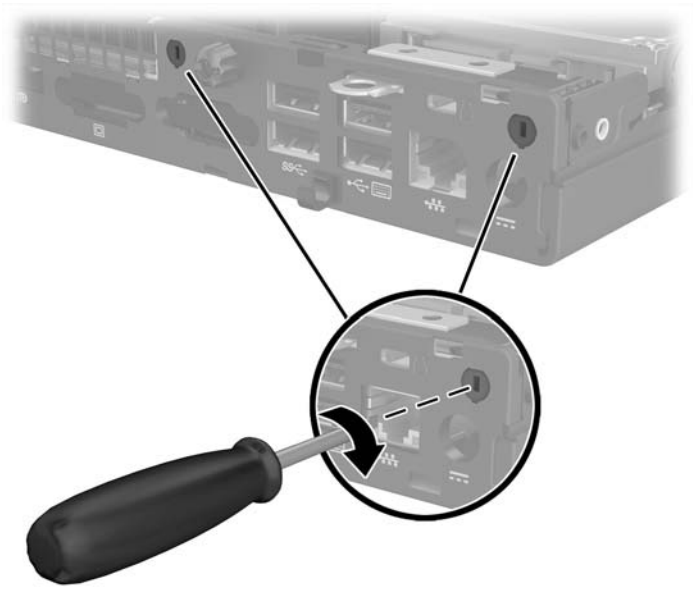

18. Vezesse keresztül a külső antennakábelt minden lyukon, majd csavarja az antennát a helyére.

19. Csatlakoztassa a külső antennakábeleket a WLAN-modulhoz.
20. Helyezze a merevlemez-meghajtó keretét a házba (1).
21. Nyomja be szilárdan a burkolatérzékelőt a helyére (2).
22. Rögzítse a merevlemez-meghajtó keretét a házhoz a három csavarral (3).

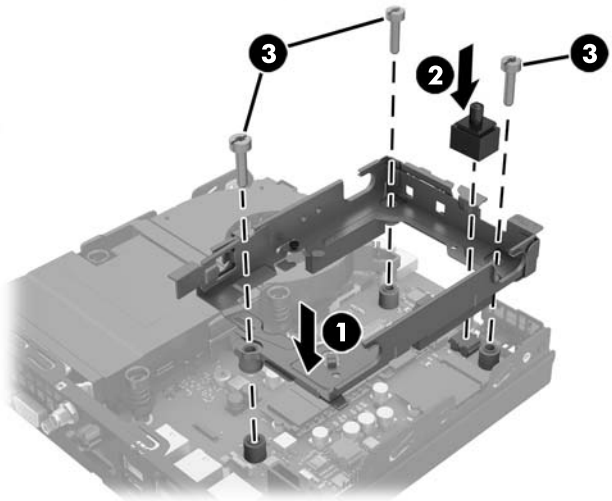

23. EliteDesk 800 esetén tegye vissza a másodlagos ventilátort a meghajtó alá.
    a. Helyezze el a ventilátort a helyére a merevlemez-meghajtó keretébe (1).
    b. Csavarja be a ventilátort a házhoz rögzítő két csavart (2).

c. Csatlakoztassa a ventilátor csatlakozóját az alaplaphoz (3).

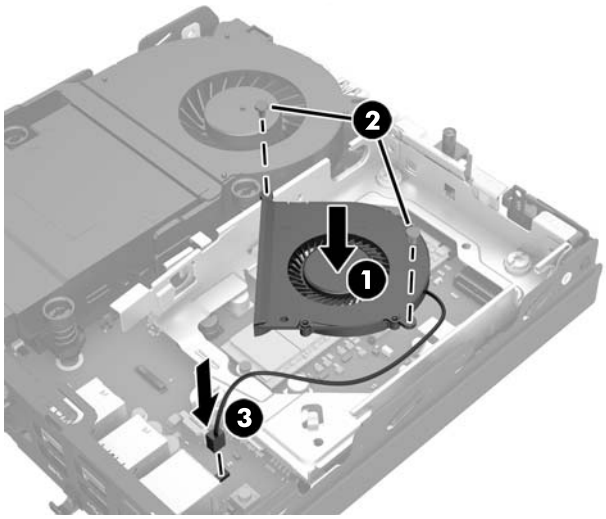

24. Illessze a meghajtó vezetőcsavarjait a merevlemez-meghajtó keretének nyílásaihoz, nyomja le a meghajtót a keretbe, majd csúsztassa előre ütközésig, amíg rögzül a helyén (1).

25. Csatlakoztassa a merevlemez-meghajtó táp- és adatkábelét (2) a meghajtóhoz.

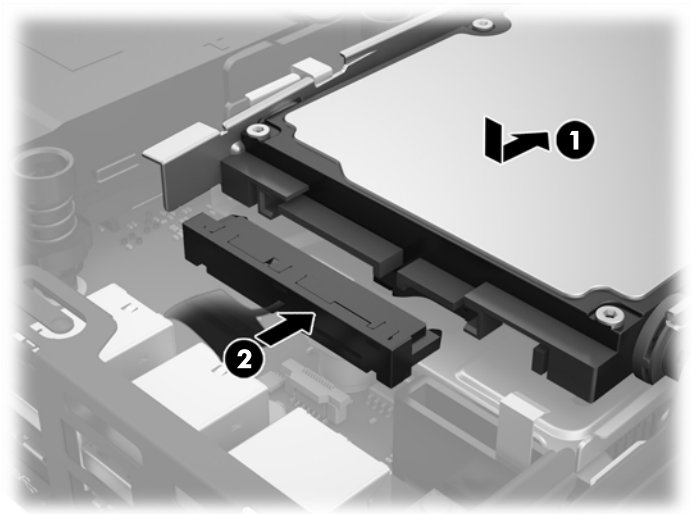

26. Helyezze vissza az oldallapot.

27. Ha a számítógép egy állványon állt, helyezze rá vissza.

28. Csatlakoztassa a váltóáramú tápkábelt, majd kapcsolja be a számítógépet.

29. Rögzítse az összes biztonsági eszközt, amelyet a számítógép burkolatának vagy oldallapjának eltávolításakor kioldott.

Az akkumulátor cseréje

A számítógépben található elem a valós idejű óra tápellátását biztosítja. Az elem cseréjekor a számítógépbe eredetileg behelyezett elemmel megegyező típusú elemet használjon. A számítógép 3 voltos lítium-gombelemmel kerül forgalomba.

FIGYELEM! A számítógépben beépített lítium-mangándioxid elem üzemel. Helytelen kezelés esetén az elem tüzet vagy égési sérüléseket okozhat. A személyi sérülés elkerülése érdekében tartsa be a következőket:

Ne próbálja újratölteni az elemet.

Ne tegye ki 60°C-nál magasabb hőmérsékletnek.

Ne szerelje szét, ne préselje össze, ne szúrja fel, ne dobja tűzbe vagy vízbe, és ne zárja rövidre az érintkezőit.

Az elem cseréjéhez csak az adott termékhez való HP cserealkatrészt használja.

VIGYÁZAT! Az elem cseréje előtt feltétlenül biztonsági másolatot kell készítenie a számítógép CMOS-beállításairól. Az elem eltávolításakor vagy cseréjekor a CMOS-beállítások törlődnek.

A sztatikus elektromosság károsíthatja a számítógép vagy az opcionális eszközök elektronikus alkatrészeit. A műveletek végrehajtása előtt a sztatikus elektromosság kisütése érdekében érintsen meg egy földelt fémtárgyat.

MEGJEGYZÉS: A lítiumelem élettartama meghosszabbítható, ha a számítógépet feszültség alatt álló fali konnektorhoz csatlakoztatja. A lítiumelem csak akkor üzemel, ha a számítógép NINCS az elektromos hálózatra csatlakoztatva.

A HP javasolja vásárlóinak, hogy hasznosítsák újra elhasznált hardvereiket, az eredeti HP nyomtatópatronokat és az újratölthető elemeket. Az újrahasznosításról további információkat a következő webhelyen talál: http://www.hp.com/recycle.

1. Távolítsa el vagy oldja ki a számítógép felnyitását gátló összes biztonsági eszközt.
2. Távolítson el a számítógépből minden cserélhető adathordozót (például USB flash meghajtót).
3. Kapcsolja ki teljesen a számítógépet az operációs rendszeren keresztül, majd kapcsolja ki az összes külső eszközt.
4. Válassza le a váltóáramú tápkábelt a váltóáramú hálózati aljzatról, és húzza ki a külső eszközöket.

   VIGYÁZAT! A bekapcsolási állapottól függetlenül az alaplap mindig feszültség alatt van mindaddig, amíg a rendszer csatlakoztatva van működő váltóáramú hálózati aljzathoz. A számítógép belső alkatrészeinek megóvása érdekében le kell választani a váltóáramú tápkábelt.

5. Ha a számítógép az állványon van, vegye le róla, majd fektesse le.
6. Távolítsa el a számítógép oldallapját.
7. Húzza meg a kék fület (1) a merevlemez-meghajtó táp- és adatkábelének a meghajtóról való leválasztásához.

   FIGYELEM! A forró felületek által okozott sérülések kockázatának csökkentése érdekében tegye lehetővé a rendszer belső alkatrészeinek lehűlését, mielőtt hozzájuk ér.

8. Húzza meg és tartsa kihúzva a merevlemez-meghajtó hátulja melletti kioldókart (2).

9. Csúsztassa hátra a meghajtót ütközésig, majd emelje felfelé, majd ki a keretből a meghajtót (3).

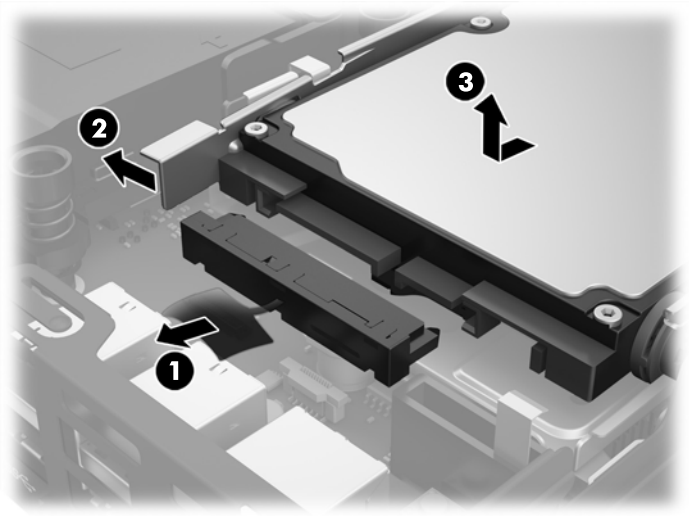

10. EliteDesk 800 esetén távolítsa el a másodlagos ventilátort a meghajtó alól.

    a. Válassza le a ventilátor csatlakozóját az alaplapról (1).

    b. Távolítsa el a másodlagos ventilátort rögzítő két csavart (2).

    c. Emelje ki a ventilátort a házból (3).

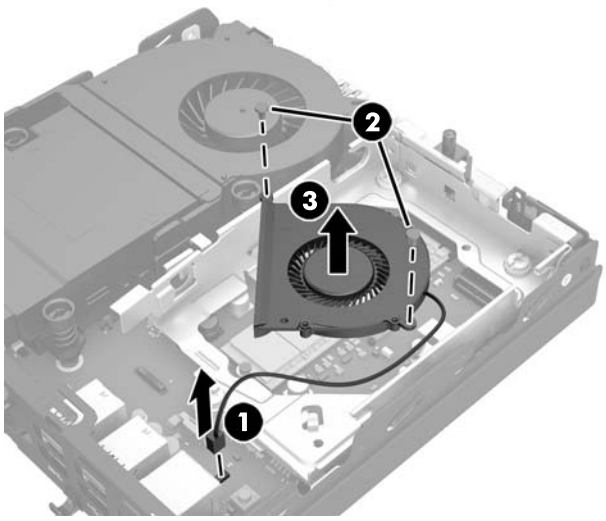

11. Távolítsa el a merevlemez-meghajtó keretét a házhoz rögzítő három csavart (1).

12. Húzza felfelé a burkolatérzékelőt, majd lefelé a merevlemez-meghajtó keretéről (2).

13. Emelje ki a merevlemez-meghajtó keretét a házból (3).

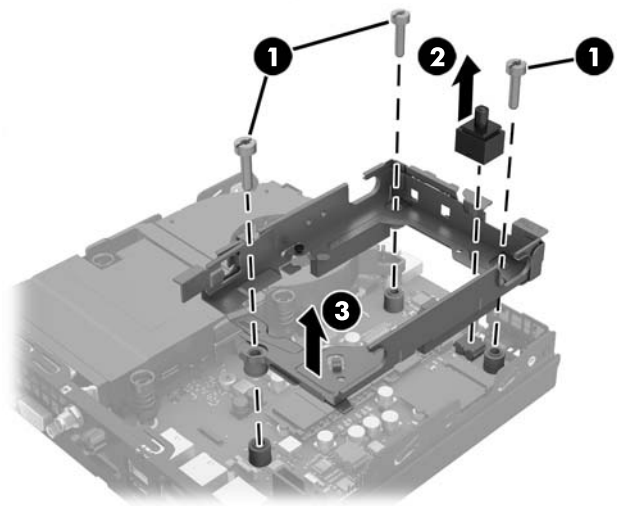

14. Keresse meg az elemet és az elemtartót az alaplapon.

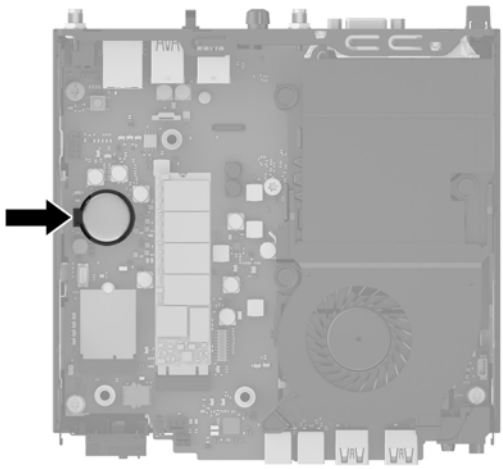

MEGJEGYZÉS: Az elem eltávolításához és visszahelyezéséhez szükség lehet valamilyen kis szerszámra, például csipeszre vagy egyenes hegyű fogóra.

15. Emelje ki az elemet a tartóból.

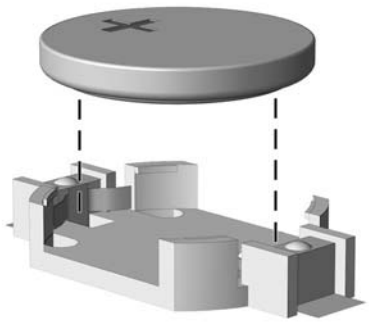

16. Csúsztassa a csereelemet a helyére, pozitív oldalával felfelé. Az elemtartó automatikusan rögzíti az elemet a megfelelő helyzetben.

17. Helyezze a merevlemez-meghajtó keretét a házba (1).

18. Nyomja be szilárdan a burkolatérzékelőt a helyére (2).

19. Rögzítse a merevlemez-meghajtó keretét a házhoz a három csavarral (3).

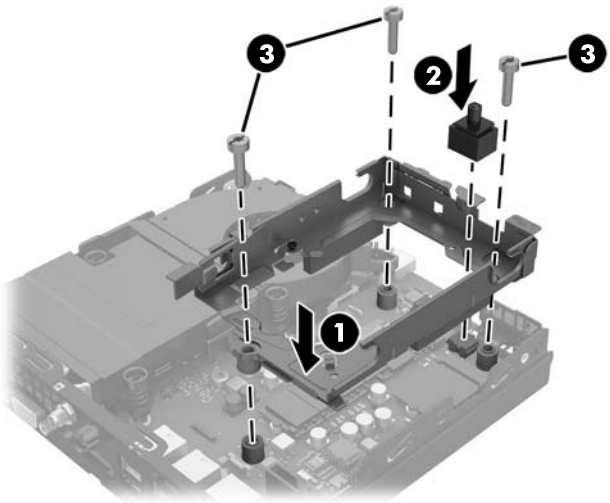

20. EliteDesk 800 esetén tegye vissza a másodlagos ventilátort a meghajtó alá.

    a. Helyezze el a ventilátort a helyére a merevlemez-meghajtó keretébe (1).

    b. Csavarja be a ventilátort a házhoz rögzítő két csavart (2).

    c. Csatlakoztassa a ventilátor csatlakozóját az alaplaphoz (3).

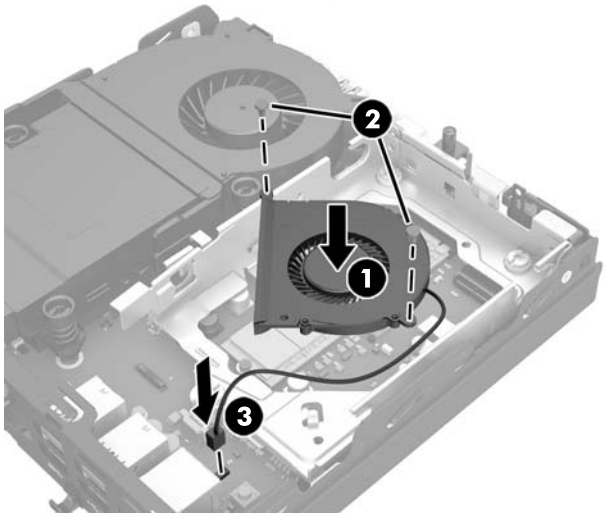

21. Illessze a meghajtó vezetőcsavarjait a merevlemez-meghajtó keretének nyílásaihoz, nyomja le a meghajtót a keretbe, majd csúsztassa előre ütközésig, amíg rögzül a helyén (1).

22. Csatlakoztassa a merevlemez-meghajtó táp- és adatkábelét (2) a meghajtóhoz.

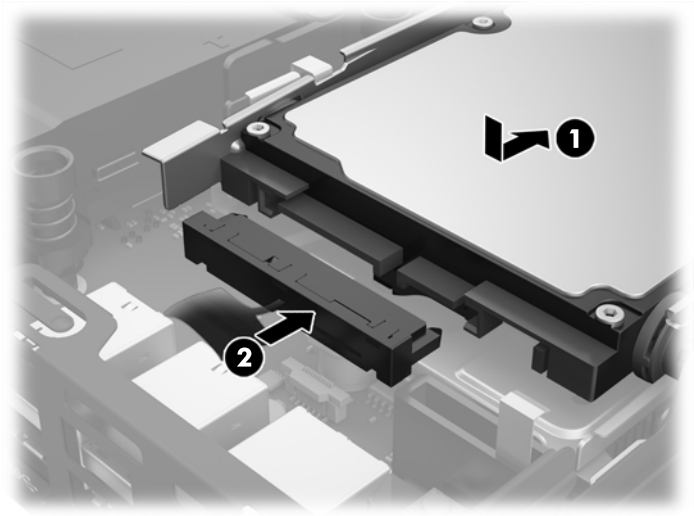

23. Helyezze vissza a számítógép oldallapját.
24. Ha a számítógép egy állványon állt, helyezze rá vissza.
25. Csatlakoztassa a váltóáramú tápkábelt, majd kapcsolja be a számítógépet.
26. Rögzítse az összes biztonsági eszközt, amelyet a számítógép oldallapjának eltávolításakor kioldott.
27. A Computer Setup segédprogram segítségével állítsa be ismét az időt, a dátumot, a jelszavakat és a többi speciális rendszerbeállítást.

Biztonsági kábel felszerelése

A lent látható kábelzár és lakat segítségével rögzítheti a számítógépet.

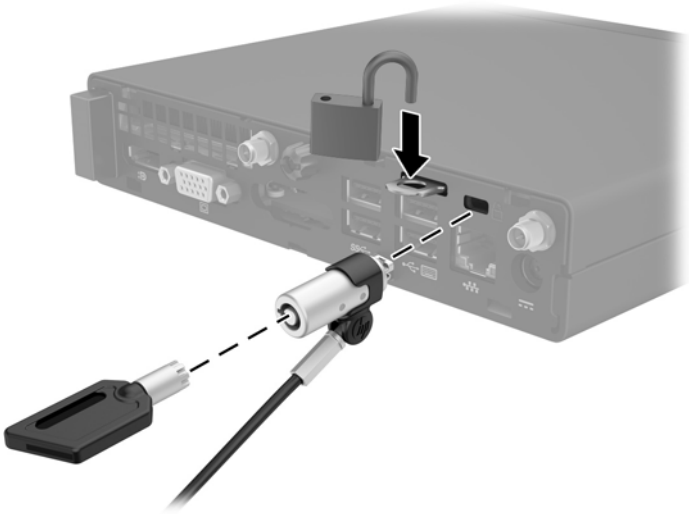

Számítógép rögzítése tartószerkezetre

A számítógép csatlakoztatható a falhoz, lengőkarra vagy más tartószerelvényre.

MEGJEGYZÉS: Ajánlott az UL vagy a CSL listákon szereplő tartószerkezetet használni.

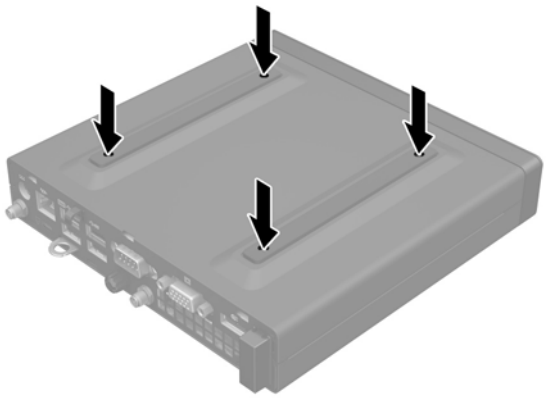

1. Ha a számítógép állványon van, vegye le onnan a számítógépet, és fektesse le.
2. Ha a számítógépet (külön kapható) lengőkarhoz szeretné rögzíteni, helyezzen be négy csavart a lengőkar lapján és a számítógép rögzítőlyukain keresztül.

   VIGYÁZAT! Ez a számítógép az ipari szabványú VESA 100 mm-es rögzítőfuratokat támogatja. Ahhoz, hogy egy külső szállítótól származó rögzítőszerkezetet erősítsen a számítógéphez, használja az adott megoldáshoz mellékelt csavarokat. Fontos ellenőrizni, hogy a gyártó rögzítőszerkezete megfelel-e a VESA szabványnak, és a besorolása alapján elbírja-e a számítógép súlyát. A legjobb teljesítmény érdekében fontos, hogy a számítógéphez mellékelt táp- és egyéb kábeleket használja.

   A számítógép egyéb tartószerkezetekhez való erősítéséhez és a számítógép biztonságos rögzítéséhez kövesse a tartószerkezethez mellékelt utasításokat.

A vezeték nélküli billentyűzet és egér szinkronizálása

A billentyűzet és az egér gyárilag szinkronizálva van. Ha nem működnek, távolítsa el és helyezze vissza az elemeket. Ha a billentyűzet és az egér még mindig nincs szinkronizálva, akkor kövesse a következő eljárást a párosítás manuális újraszinkronizálásához.

1.

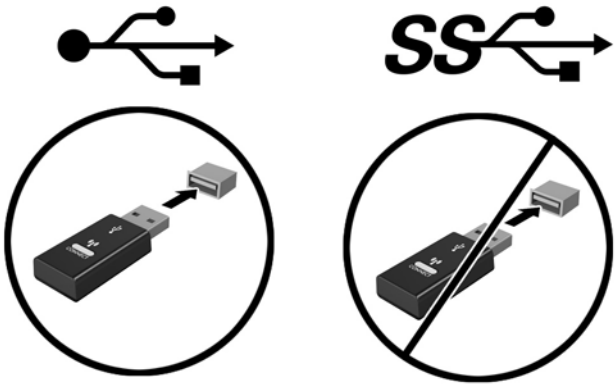

2.

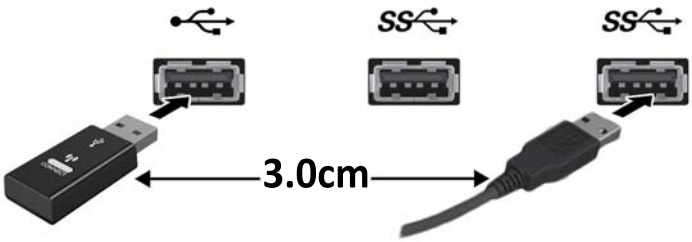

3.

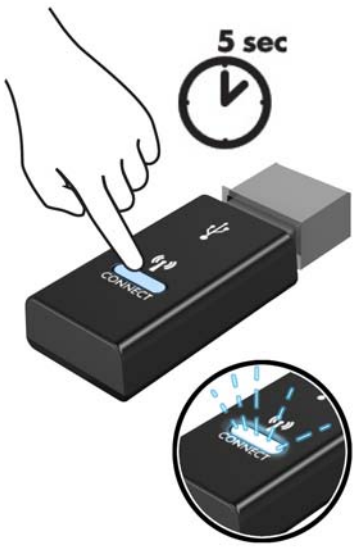

4.

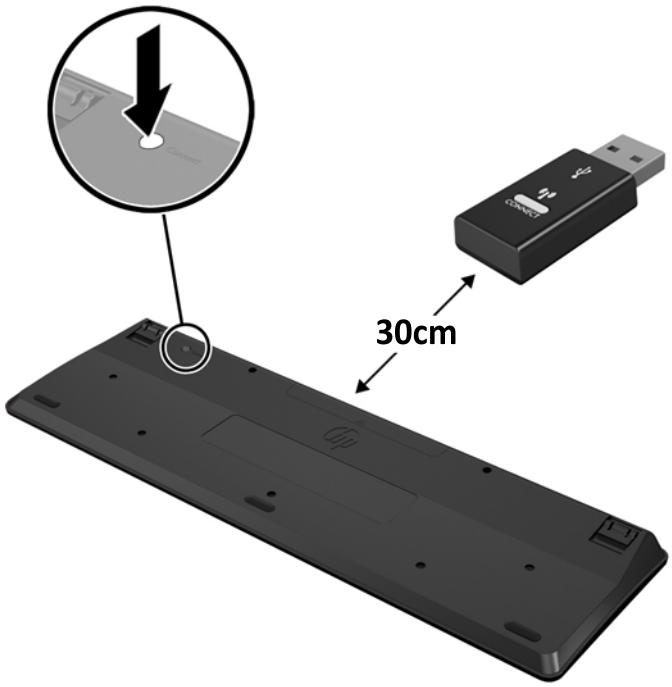

5.

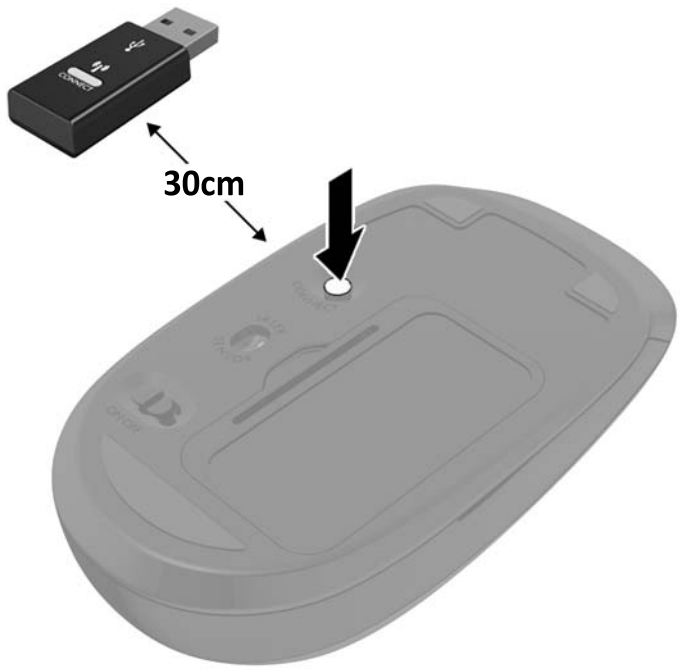

MEGJEGYZÉS: Ha a billentyűzet és az egér még mindig nem működik, távolítsa el és helyezze vissza az elemeket. Ha a billentyűzet és az egér még mindig nincs szinkronizálva, akkor szinkronizálja ismét a billentyűzetet és az egeret.

A Elektrosztatikus feltöltődés

Az ujjakon vagy egyéb vezetőkön keresztül kisülő sztatikus elektromosság megrongálhatja az alaplapot és a sztatikus töltésre érzékeny egyéb eszközöket. Az ilyen típusú megrongálódás csökkentheti az eszköz várható élettartamát.

A sztatikus elektromosságból fakadó megrongálódás megelőzése

A sztatikus elektromosságból fakadó károk megelőzéséhez ügyeljen a következőkre:

- Kerülje az eszközök kézzel való érintését és szállítását, és tartsa őket antisztatikus csomagolásban.
- A sztatikus töltésre érzékeny alkatrészeket hagyja a csomagolásukban, amíg sztatikus töltéstől mentes helyre nem ér.
- Mielőtt kivenné az alkatrészeket a csomagolásból, helyezze őket földelt felületre.
- Ne érjen hozzá a csatlakozókhoz, érintkezőkhöz és áramkörökhöz.
- Mindig gondoskodjon a megfelelő földelt állapotról, amikor sztatikus töltésre érzékeny alkatrészhez vagy szerelvényhez ér.

A földelés módjai

A földelés többféle módon is végrehajtható. Amikor sztatikus töltésre érzékeny alkatrészeket érint meg vagy szerel, alkalmazzon az alábbi módszerek közül egyet vagy többet:

- Használjon csuklópántot, amelyet egy földelt vezeték egy földelt munkaállomáshoz vagy számítógépházhoz kapcsol. A csuklópántok olyan rugalmas pántok, amelyeknél a földelt vezeték ellenállása legalább 1 megaohm +/- 10 százalék. A megfelelő földeléshez a szíjat rögzítő elem érjen a bőrhöz.
- Álló munkaállomásoknál használjon sarokpántot, lábujjpántot vagy cipőpántot. Ha elektromosan vezető padlón vagy szőnyegen áll, használja a szíjat mindkét lábán.
- Használjon földelő eszközöket.
- Használjon hordozható földelő felszerelést összehajtható, a sztatikus töltést elnyelő szőnyeggel.

Ha nem rendelkezik a megfelelő földeléshez javasolt felszereléssel, lépjen kapcsolatba egy hitelesített HP forgalmazóval, viszonteladóval vagy szolgáltatóval.

MEGJEGYZÉS: Ha többet szeretne tudni a sztatikus elektromosságról, lépjen kapcsolatba egy hitelesített HP forgalmazóval, viszonteladóval vagy szolgáltatóval.

B Számítógép-kezelési alapismeretek, rendszeres karbantartás és előkészítés szállításhoz

Számítógép-kezelési alapismeretek és rendszeres karbantartás

A számítógép és a monitor üzembe helyezésénél és karbantartásánál ügyeljen a következőkre:

- A számítógépet tartsa távol a túlzott nedvességtől, a közvetlen napfénytől és a túlzott melegtől és hidegtől.
- A számítógépet stabil, vízszintes felületen üzemeltesse. Hagyjon legalább 10,2 cm (4 hüvelyk) térközt a számítógép és a monitor összes szellőzőnyílása körül a szükséges légmozgás érdekében.
- Soha ne akadályozza a levegő szabad áramlását a szellőzőnyílások vagy légbeömlők elzárásával. Ne helyezze a billentyűzetet lábával lefelé közvetlenül az asztali számítógép elé, mivel ez is akadályozza a levegő áramlását.
- A számítógépet soha ne használja levett oldallappal vagy bővítőhelyet takaró lemezzel.
- A számítógépeket ne helyezze egymásra vagy olyan közel egymáshoz, hogy ki legyenek téve a másikból távozó vagy a másik által felhevített levegőnek.
- Ha a számítógépet egy külön házban kívánják működtetni, a külső házon is kell lenniük légbeömlőknek és szellőzőnyílásoknak, és az előbb felsorolt használati irányelveket továbbra is be kell tartani.
- A folyadékokat tartsa távol a számítógéptől és a billentyűzettől.
- A monitoron lévő szellőzőnyílásokat soha ne takarja el semmilyen anyaggal.
- Telepítse vagy engedélyezze az operációs rendszer vagy egyéb szoftver energiagazdálkodási funkciói, például az energiatakarékos állapotokat.
- Mielőtt az alábbiakat tenné, kapcsolja ki a számítógépet:
    - Szükség esetén törölgesse le a számítógép külsejét egy puha, nedves kendővel. A tisztítószerek használata elszínezheti vagy megrongálhatja a bevonatot.
    - Bizonyos időközönként tisztítsa meg a szellőzőnyílásokat a számítógép összes szabad oldalán. A szösz, a por és az egyéb szennyeződések eltömíthetik a szellőzőnyílásokat és akadályozhatják a levegő áramlását.

Előkészítés szállításhoz

Amikor előkészíti a számítógépet a szállításhoz, kövesse az alábbi javaslatokat:

1. Készítsen biztonsági másolatot a merevlemezen lévő fájlokról külső tárolóeszközre. Győződjön meg róla, hogy a biztonsági mentési adathordozó nincs kitéve elektromos, illetve mágneses impulzusoknak szállítás közben.

   MEGJEGYZÉS: A merevlemez automatikusan zárol a rendszer kikapcsolódásakor.

2. Vegye ki és rakja el az összes cserélhető adathordozót.
3. Kapcsolja ki a számítógépet és a külső eszközöket.
4. Válassza le a váltóáramú tápkábelt a váltóáramú hálózati aljzatról, majd a számítógépből.
5. Szüntesse meg a rendszerösszetevők és külső eszközök áramellátását, majd húzza ki őket a számítógépből.

   MEGJEGYZÉS: A számítógép szállítása előtt ellenőrizze, hogy az összes kártya megfelelően és biztonságosan van rögzítve a helyén.

6. Csomagolja a rendszer összetevőit és a külső eszközöket eredeti dobozaikba, vagy azokhoz hasonlóba, és tömje ki a dobozokat elegendő anyaggal a megfelelő védelemhez.

Tárgymutató

B

beszerelés
- elem 36
- memória 14
- számítógép oldallapja 12

billentyűzet
- vezeték nélküli szinkronizálása 42

biztonsági zár
- telepítés 40

E

egér
- vezeték nélküli szinkronizálása 42

elemcsere 36
előkészítés szállításhoz 46
előlap részei
- EliteDesk 705 3
- EliteDesk 800 2
- ProDesk 400 4
- ProDesk 600 2

eltávolítás
- merevlemez-meghajtó 19
- SODIMM modulok 16, 36
- SSD meghajtó 21
- WLAN-modul 26

eltávolítása
- elem 36
- számítógép oldallapja 11

H

hátlap részei
- EliteDesk 705 5
- EliteDesk 800 5
- ProDesk 400 6
- ProDesk 600 5

K

külső antenna
- telepítés 31

M

memória
- a bővítőhelyek feltöltése 15
- bővítőhelyek 14
- maximális 14
- műszaki jellemzők 14
- SODIMM modulok műszaki adatai 14
- telepítés 14

merevlemez-meghajtó
- eltávolítás 19
- telepítés 19

műszaki adatok, memória 14

O

oldallap
- csere 12
- eltávolítás 11

S

SODIMM
- műszaki jellemzők 14

SODIMM modulok
- eltávolítás 16, 36
- telepítés 16, 36

sorozatszám helye 7
SSD meghajtó
- eltávolítás 21
- telepítés 21

SZ

számítógép-kezelési alapismeretek 45
számítógép rögzítése 41
szellőzési irányelvek 45
sztatikus elektromosság, megrongálódás megelőzése 44

T

tápkábel csatlakoztatása 10
telepítési irányelvek 8
termékazonosító helye 7
toronnyá alakítás 13

Ü

üzembe helyezés
- biztonsági zár 40
- külső antenna 31
- merevlemez-meghajtó 19
- SODIMM modulok 16, 36
- SSD meghajtó 21
- WLAN-modul 26
- zár 40

V

VESA illesztőfuratok 41
vezeték nélküli billentyűzet és egér szinkronizálása 42

W

WLAN-modul
- eltávolítás 26
- telepítés 26

Z

zár
- telepítés 40