Kullanıcı Kılavuzu

HP OfficeJet 200

HP OfficeJet 200 Mobile series

Kullanıcı Kılavuzu

Telif hakkı bilgileri

© Copyright 2018 HP Development Company, L.P.

HP Company bildirimleri

Bu belgede yer alan bilgiler önceden bildirilmeksizin değiştirilebilir.

Tüm hakları saklıdır. Telif hakları yasalarında izin verilen durumlar dışında, önceden HP şirketinden yazılı izin alınmadan bu belgenin çoğaltılması, uyarlanması veya başka bir dile çevrilmesi yasaktır.

HP ürün ve hizmetlerine ait yegane garantiler, bu ürün ve hizmetlerle birlikte sağlanan açık garanti bildirimlerinde sıralanmıştır. Bu belgede yer alan hiçbir ifade ek garanti oluşturacak şekilde yorumlanmamalıdır. HP, bu belgede olabilecek teknik hatalar ve yazım hataları veya eksikliklerinden dolayı sorumlu tutulamaz.

Onaylar

Microsoft ve Windows, Microsoft Corporation'ın ABD'de ve/veya diğer ülkelerdeki tescilli ticari markaları veya ticari markalarıdır.

ENERGY STAR ve ENERGY STAR, logosu ABD Çevre Koruma Dairesi'nin ABD'de kayıtlı ticari markalarıdır.

Mac, OS X ve AirPrint, Apple Inc. kuruluşunun ABD ve diğer ülkelerdeki tescilli ticari markalarıdır.

Güvenlik bilgileri

Yangın ya da elektrik çarpması riskini azaltmak için, bu ürünü kullanırken her zaman temel güvenlik önlemlerine uyun.

1. Yazıcıyla birlikte gelen belgelerdeki tüm talimatları okuyup anlayın.

2. Ürünün üzerinde yazan tüm uyarılara ve yönergelere uyun.

3. Temizlemeden önce yazıcının fişini elektrik prizinden çekin ve pil paketini çıkarın.

4. Bu ürünü suya yakın yerde veya ıslakken kurmayın veya kullanmayın.

5. Ürünü sabit bir yüzeye güvenli bir şekilde kurun.

6. Ürünü, kimsenin elektrik hat kablosunun üzerine basamayacağı veya kabloya takılamayacağı ve kablonun zarar görmeyeceği korumalı bir yere kurun.

7. Ürün normal çalışmazsa, bkz. Sorun çözme.

8. Ürünün içinde kullanıcının bakım veya onarım yapabileceği parça bulunmamaktadır. Servisle ilgili konularda yetkili servis personeline başvurun.

9. Bu yazıcı için yalnızca birlikte verilen veya HP tarafından satılan pil paketini kullanın.

İçindekiler

1 Nasıl Yapılır? 1

2 Başlarken 2

Erişilebilirlik 2
HP EcoSolutions (HP ve Çevre) 2
Güç Yönetimi 3
Uyku Modu 3
Otomatik Kapanma 3
Sessiz Modu 4
Yazdırma Malzemelerini En İyileştirme 5
Yazıcı parçalarını anlama 5
Önden ve yandan görünüm 5
Yazdırma malzemeleri alanı 6
Arkadan görünüm 7
Yazıcı kontrol panelini kullanma 7
Kontrol panelini kaldırın 7
Düğmelere genel bakış 8
Giriş ekranını kullanma 9
Kağıtla ilgili temel bilgiler 9
Yazdırma için önerilen kağıtlar 10
HP kağıt sarf malzemeleri sipariş etme 11
Kağıt seçimi ve kullanımı hakkında ipuçları 11
Kağıt yükleme 12
Kağıt ayarlarını değiştirilmesi veya belirlenmesi 14
Yazıcıyı güncelleştirme 15
Yazıcının pilini kullanma 15
Pilin takılması veya değiştirilmesi 15
Pil durumunu kontrol edin 16
Pil üzerinden pil durumunu kontrol etmek için 16
Pil durumunu yazıcı kontrol panelinden kontrol etmek için 17
Pil durumu 17
Pilin şarj edilmesi 18
Pilin saklanması 18
Kullanılan pilin atılması 18
HP yazıcı yazılımını açma (Windows) 18

3 Yazdır 20
Belge yazdırma 20
Broşür yazdırma 21
Zarfa yazdırma 22
Fotoğraf yazdırma 22
Özel ve özel boyutlu kağıtlara yazdırma 24
Her iki yüze de yazdır 26
AirPrint™ ile yazdırma 27
Baskı başarısı için ipuçları 27

4 HP ePrint ile yazdırma 30
HP ePrint'i kurma 30
HP ePrint ile yazdırma 30

5 Kartuşlarla çalışma 32
Kartuşlar ve yazıcı kafası bilgileri 32
Tahmini mürekkep düzeylerini kontrol etme 32
Yalnızca siyah veya renkli mürekkeple yazdırma 33
Kartuşları değiştirme 33
Kartuş sipariş etme 35
Yazdırma malzemelerini saklama 35
Kartuş garanti bilgileri 35

6 Ağ kurulumu 36
Kablosuz iletişim için yazıcıyı kurma 36
Başlamadan önce 36
Yazıcıyı kablosuz ağınızda kurun 36
Bağlantı türünü değiştirme 37
Kablosuz bağlantıyı sınama 38
Yazıcının kablosuz özelliğini açma veya kapatma 38
Ağ ayarlarını değiştirme 38
Wi-Fi Direct kullanma 39

7 Yazıcı yönetimi araçları 42
Araç Kutusu (Windows) 42
HP Utility (OS X) 42
Katıştırılmış web sunucusu 42
Çerezler hakkında 42
Katıştırılmış web sunucusunu açma 43
Katıştırılmış web sunucusu açılamıyor 43

8 Sorun çözme ... 45
Sıkışmalar ve kağıt besleme sorunları ... 45
Kağıt sıkışmasını giderme ... 45
Kağıt sıkışmalarını giderme yönergeleri ... 45
Kağıt sıkışmalarını nasıl önleyebileceğinizi öğrenin ... 46
Kağıt besleme ile ilgili sorunları çözme ... 47
Yazdırma sorunları ... 47
Yazdırılmayan sayfa (yazdırılamıyor) sorununu düzeltme ... 47
Yazdırılamıyor sorunlarını çözmeye yönelik genel yönergeler ... 47
Baskı kalitesi sorunlarını düzeltme ... 51
Baskı kalitesi sorunlarını çözmeye yönelik genel yönergeler ... 51
Ağ ve bağlantı sorunları ... 54
Kablosuz bağlantıyı düzeltme ... 54
Kablosuz bağlantıya yönelik ağ ayarlarını bulma ... 55
Wi-Fi Direct bağlantısını düzeltme ... 55
Yazıcı donanım sorunları ... 55
Yazıcı kontrol panelinden yardım alma ... 56
Yazıcı raporlarını anlama ... 56
Yazıcı durumu raporu ... 57
Ağ yapılandırması sayfası ... 57
Baskı kalitesi raporu ... 57
Kablosuz sınama raporu ... 57
HP ePrint'i kullanmayla ilgili sorunları giderme ... 57
Yazıcının bakımını yapma ... 58
Dış yüzeyi temizleme ... 58
Yazıcı kafasının ve kartuşların bakımını yapma ... 58
Varsayılanları ve ayarları geri yükleme ... 59
HP destek ... 60

Ek A Teknik bilgiler ... 62
Belirtimler ... 62
Yasal düzenleme bilgileri ... 63
Yasal Düzenleme Model Numarası ... 64
FCC beyanı ... 64
Kore'deki kullanıcılara yönelik bildirim ... 64
Japonya'daki kullanıcılar için VCCI (Sınıf B) uyumluluk beyanı ... 65
Japonya'daki kullanıcılara yönelik güç kablosu bildirimi ... 65
Almanya için görsel ekran işyerleri beyanı ... 65
Avrupa Birliği Yasal Düzenleme Bildirimi ... 65
Kablosuz işlevselliğine sahip ürünler ... 65
Uygunluk beyanı ... 67

Kablosuz ürünler için düzenleyici bilgiler ... 68
Radyo frekansı radyasyonuna maruz kalma ... 69
Brezilya'daki kullanıcılara yönelik bildirim ... 69
Kanada'daki kullanıcılara yönelik bildirim ... 70
Tayvan'daki kullanıcılara yönelik bildirim ... 70
Meksika'daki kullanıcılara yönelik bildirim ... 71
Japonya'daki kullanıcılara yönelik bildirim ... 71
Kore'deki kullanıcılara yönelik bildirim ... 71
Çevreci ürün yönetim programı ... 71
Ekolojik İpuçları ... 72
Avrupa Birliği Komisyonu Düzenleme1275/2008 ... 72
Kağıt ... 72
Plastik ... 72
Malzeme güvenliği veri sayfaları ... 72
Geri dönüşüm programı ... 72
HP inkjet sarf malzemeleri geri dönüşüm programı ... 72
Güç tüketimi ... 73
Atık ekipmanların kullanıcılar tarafından imha edilmesi ... 73
Kimyasal maddeler ... 73
Kısıtlı Maddeler İşaretleme Koşulunun Mevcudiyetine Yönelik Beyan (Tayvan) ... 74
Tehlikeli madde kısıtlamaları (Ukrayna) ... 75
Tehlikeli madde kısıtlamaları (Hindistan) ... 75
Çin SEPA Eko Etiket Kullanıcı Bilgileri ... 75
Yazıcı, Faks ve Fotokopi Makinesi için Çin Enerji Etiketi ... 76
Tehlikeli Maddeler/Elementler ve İçerikleri Tablosu (Çin) ... 77
EPEAT ... 77
Tayvan'da pil atma ... 77
Amerika Birleşik Devletleri Call2Recycle (RBRC) ... 78
California Şarj Edilebilir Pil Geri Alma Bildirimi ... 78
AB Pil Direktifi ... 79

Dizin ... 80

1 Nasıl Yapılır?

- Başlarken
- Yazdır
- HP ePrint ile yazdırma
- Kartuşlarla çalışma
- Sorun çözme

2 Başlarken

Bu kılavuzda, yazıcının nasıl kullanılacağı ve sorunların nasıl çözüleceği anlatılmaktadır.

- Erişilebilirlik
- HP EcoSolutions (HP ve Çevre)
- Yazıcı parçalarını anlama
- Yazıcı kontrol panelini kullanma
- Kağıtla ilgili temel bilgiler
- Kağıt yükleme
- Kağıt ayarlarını değiştirilmesi veya belirlenmesi
- Yazıcıyı güncelleştirme
- Yazıcının pilini kullanma
- HP yazıcı yazılımını açma (Windows)

Erişilebilirlik

Yazıcı, engelli kişilerin aygıta erişimine yardımcı olan bazı özelliklere sahiptir.

Görsel

HP yazılımı, işletim sisteminizin erişilebilirlik seçenek ve özelliklerinin kullanımıyla görsel engelli veya düşük görme gücüne sahip kullanıcılar tarafından kullanılabilir. Yazılım ayrıca ekran okuyucular, Braille alfabesi okuyucuları ve sesten metne uygulamaları gibi çoğu yardımcı teknolojileri de destekler. Renk körlüğü olan kullanıcılar için, yazılımda ve HP yazılımında kullanılan renkli düğmeler ile sekmeler, uygun eylemi anlatan basit metinlerle veya simge etiketleriyle sunulmuştur.

Hareket yeteneği

Hareket engeline sahip kullanıcılar için HP yazılım işlevleri, klavye komutları yoluyla yürütülebilir. HP yazılımı ayrıca Yapışkan Tuşlar, Geçiş Tuşları, Filtre Tuşları ve Fare Tuşları gibi Windows erişilebilirlik seçeneklerini de destekler. Yazıcı kapakları, düğmeleri, kağıt tepsileri ve kağıt genişliği kılavuzları, sınırlı güç ve erişim olanağına sahip kullanıcılar tarafından kullanılabilir.

Destek

HP ürünlerine yönelik erişilebilirlik çözümleri hakkında daha fazla bilgi için, HP Accessibility and Aging web sitesini (www.hp.com/accessibility) ziyaret edin.

OS X'e ait erişilebilirlik bilgileri için, www.apple.com/accessibility adresindeki Apple web sitesini ziyaret edin.

HP EcoSolutions (HP ve Çevre)

HP olarak kendimizi, hem evde hem de ofiste çevresel ayak izinizi en iyileştirmenize yardımcı olmaya ve sorumlu şekilde yazdırmanızı sağlamaya adadık.

HP'nin üretim sürecinde izlediği çevresel yönergeler hakkında daha ayrıntılı bilgi için, bkz. Çevreci ürün yönetim programı. HP'nin çevreyle ilgili girişimleri hakkında daha fazla bilgi için www.hp.com/ecosolutions adresini ziyaret edin.

- Güç Yönetimi
- Sessiz Modu
- Yazdırma Malzemelerini En İyileştirme

Güç Yönetimi

Elektrik tasarrufu sağlamak için **Uyku Modu** ve **Otomatik Kapanma** özelliklerini kullanın.

Uyku Modu

Uyku modunda güç tüketimi azaltılır. Yazıcı 5 dakikalık işlemsizlik sonrasında düşük güç moduna girecektir.

Yazıcının uyku moduna geçeceği işlemsizlik süresini değiştirebilirsiniz.

1. Yazıcı kontrol panelinde, Giriş düğmesine (⌂) basarak Giriş ekranını görüntüleyin.
2. **Kurulum**'u, **Yazıcı Ayarları**'nı, sonra da **Güç Yönetimi**'ni seçin.

   Ekrandaki bir işlevi, ok düğmesini ▲ veya ▼ kullanarak seçin, sonra da Tamam düğmesine basın.
3. İşlemsizlik süresini değiştirmek için **Uyku**'yu seçin.

Otomatik Kapanma

Bu özellik, 15 dakika işlem yapılmaması ardından yazıcıyı kapatarak enerji kullanımını azaltmaya yardımcı olur. Otomatik Kapanma, yazıcıyı tamamen kapatır, bu nedenle yazıcıyı geri açmak için ⏻ (Güç) düğmesini kullanmanız gerekir. Yazıcınız bu enerji tasarrufu özelliğini destekliyorsa, yazıcı özelliklerine ve bağlantı seçeneklerine bağlı olarak Otomatik Kapanma otomatik olarak etkinleşir veya devre dışı kalır. Otomatik Kapanma devre dışı bırakıldığında, yazıcı, enerji kullanımını azaltmaya yardımcı olmak için 5 dakikalık işlemsizlik sonrasında Uyku moduna girer.

- Yazıcı açıldığında, yazıcı ağ, faks veya Wi-Fi Direct özelliğine sahip değilse veya bu özellikleri kullanmıyorsa Otomatik Kapanma etkinleşir.
- Yazıcının kablosuz veya Wi-Fi Direct özelliği açıksa veya faks, USB ya da Ethernet ağ özelliklerine sahip bir yazıcı faks, USB veya Ethernet ağ bağlantısı kurduğunda Otomatik Kapanma devre dışı kalır.

İPUCU: Pil gücü tasarrufu sağlamak için, yazıcı bağlıyken veya kablosuz açıkken bile Otomatik Kapanma özelliğini etkinleştirebilirsiniz.

Otomatik Kapanma özelliğini HP yazıcı yazılımından el ile etkinleştirmek için

1. Zaten bağlı değilseler, yazıcıyı bilgisayarınıza bağlayın.
2. Bilgisayarınıza yüklü yazıcı yazılımını başlatın.
3. Yazılımdan, araç çubuğunda **Yazdır**'ı tıklatın ve **Yazıcınızın Bakımı**'nı seçin.

   Bir araç kutusu penceresi açılır.
4. **Gelişmiş Ayarlar** sekmesinden, Otomatik Kapanma seçeneği için **Değiştir**'i seçin.

5. Süre listesinden, Otomatik Kapanma işlemsizlik süresi için bir seçenek belirleyin, sonra da **Tamam**'ı tıklatın.
6. İstendiğinde **Evet**'i tıklatın.

   Otomatik Kapanma etkindir.

Otomatik Kapanma özelliğini yazıcı kontrol panelinden el ile etkinleştirmek için

1. Yazıcı kontrol panelinde, Giriş düğmesine (🏠) basarak Giriş ekranını görüntüleyin.
2. **Kurulum**'u, **Yazıcı Ayarları**'nı, sonra da **Güç Yönetimi**'ni seçin.

   Ekrandaki bir işlevi, ok düğmesini ▲ veya ▼ kullanarak seçin, sonra da Tamam düğmesine basın.
3. **Otomatik Kapanma**'yı seçin.
4. Listeden bir işlemsizlik süresi seçip Tamam düğmesine basın.

   Otomatik Kapanma özelliğinin her zaman açık olup olmayacağını soran bir ileti belirir.
5. Tamam düğmesine basıp **Evet**'i seçin.

Sessiz Modu

Sessiz Modu, baskı kalitesini korurken gürültüyü azaltmak için yazdırmayı yavaşlatır. Yalnızca düz kağıda normal baskı kalitesi ile yazdırmak için kullanılabilir. Normal hızda yazdırmak için Sessiz Modu'nu kapatın. Bu mod varsayılan olarak kapalıdır.

NOT: Fotoğraf veya zarf yazdırırsanız Sessiz Modu çalışmaz.

Sessiz Modu'nu yazıcı kontrol panelinden açmak için

1. Yazıcı kontrol panelinde, Giriş düğmesine (🏠) basarak Giriş ekranını görüntüleyin.
2. **Kurulum**'u, sonra da **Yazıcı Ayarları**'nı seçin.

   Ekrandaki bir işlevi, ok düğmesini (▲, ▼) kullanarak seçin, sonra da Tamam düğmesine basın.
3. **Sessiz Modu** için **Açık**'ı seçin.

Sessiz Modu'nu yazıcı yazılımından açmak veya kapatmak için (Windows)

1. HP yazıcı yazılımını açın. Daha fazla bilgi için, bkz. HP yazıcı yazılımını açma (Windows).
2. Araç çubuğundan **Sessiz Modu**'nu seçin.
3. **Açık**'ı veya **Kapalı**'yı seçin, sonra da **Ayarı Kaydet**'i seçin.
4. **Tamam**'ı tıklatın.

Sessiz Modu'nu yazıcı yazılımından açmak veya kapatmak için (OS X)

1. HP Utility (OS X) içinde açıklanan şekilde HP Utility'yi açın.
2. Yazıcıyı seçin.
3. **Sessiz Modu**'nu tıklatın.
4. **Açık**'ı veya **Kapalı**'yı seçin.
5. **Şimdi Uygula**'yı tıklatın.

Sessiz Mod'u Katıştırılmış Web Sunucusu'ndan (EWS) açmak veya kapatmak için

1. Katıştırılmış web sunucusunu açma içinde açıklanan şekilde EWS'yi açın.
2. **Ayarlar** sekmesini tıklatın.
3. **Tercihler** bölümünde, **Sessiz Mod**'u seçin, sonra da **Açık**'ı veya **Kapalı**'yı seçin.
4. **Uygula**'yı tıklatın.

Yazdırma Malzemelerini En İyileştirme

Mürekkep ve kağıt gibi yazdırma sarf malzemelerini en iyileştirmek için şunları deneyin:

- Kullanılmış orijinal HP kartuşlarını HP Planet Partners üzerinden geri dönüştürün. Daha fazla bilgi için, www.hp.com/recycle adresini ziyaret edin.
- Kağıdın her iki yüzüne de yazdırarak kağıt kullanımını en iyileştirin.
- Yazıcı sürücüsünde baskı kalitesini taslak ayarına değiştirin. Taslak ayarı daha az mürekkep kullanır.
- Gerekmedikçe, yazıcı kafasını temizlemeyin. Bunu yapmak, mürekkep israfına neden olur ve kartuşların ömrünü kısaltır.

Yazıcı parçalarını anlama

Bu bölüm aşağıdaki konuları içermektedir:

- Önden ve yandan görünüm
- Yazdırma malzemeleri alanı
- Arkadan görünüm

Önden ve yandan görünüm

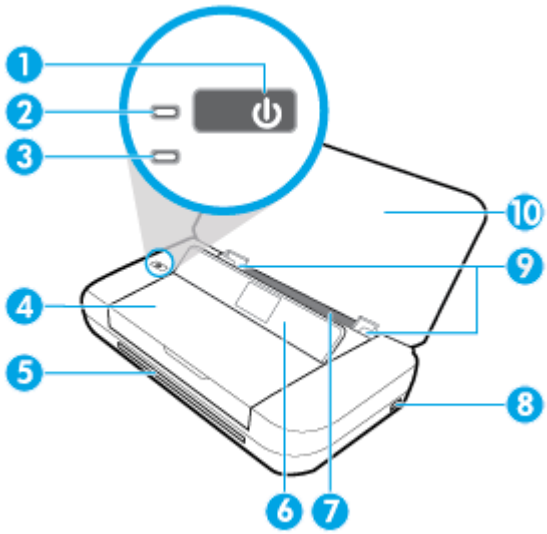

1	Güç düğmesi
2	Güç ışığı

3	Pil ışığı: ● Yazıcıda takılı pil şarj olurken ışıklar yanar. ● Pille ilgili olarak pilin arızalı olması veya şarj edilmek için çok sıcak ya da çok soğuk olması gibi bir sorun halinde yanıp söner.
4	Kartuş erişim kapağı
5	Çıkış yuvası
6	Kontrol paneli
7	Giriş tepsisi
8	USB ana bilgisayar bağlantı noktası: ● Sürücü içindeki fotoğrafları yazdırmak için bir USB flash sürücü bağlamanızı sağlar. USB flash sürücüsünden nasıl fotoğraf yazdırılacağı konusunda, bkz. Fotoğraf yazdırma. ● Yazıcı açıkken USB ana bağlantı noktasına bağlı bir mobil aygıtın (bir akıllı telefon gibi) şarj edilmesi için de kullanılabilir.
9	Kağıt genişliği kılavuzları
10	Üst kapak

Yazdırma malzemeleri alanı

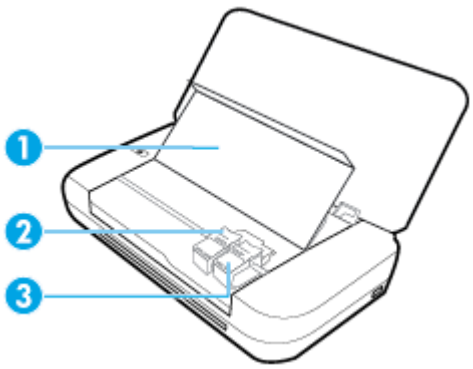

1	Kartuş erişim kapağı
2	Kartuş mandalı
3	Kartuş

NOT: Kartuşlar, yazdırma kalitesi sorunlarını veya yazıcı kafası hasarını önlemek için yazıcıda tutulmalıdır.

Arkadan görünüm

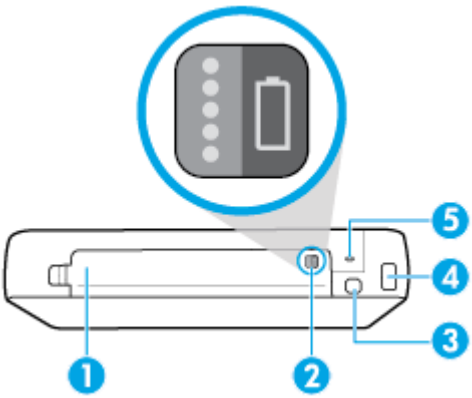

1	Pil kapağı
2	Pil durumu düğmesi: Pil durumunu göstermek için basın. Daha fazla bilgi için, bkz. Pil durumunu kontrol edin.
3	USB bağlantı noktası: ● Yazıcıyı USB kablosu ile bilgisayarınıza bağlar. ● Ayrıca yazıcıda takılı olan pilin şarj edilmesi için de kullanılabilir. Pili şarj etme hakkında daha fazla bilgi için, bkz. Pilin şarj edilmesi
4	Güç girişi
5	Güvenlik kilidi yuvası: Yazıcınızı kilitlemek için bir güvenlik kablosu takmanıza imkan verir.

Yazıcı kontrol panelini kullanma

Bu bölüm aşağıdaki konuları içermektedir:

- Kontrol panelini kaldırın
- Düğmelere genel bakış
- Giriş ekranını kullanma

Kontrol panelini kaldırın

Yazıcınızın kontrol panelini düz konumdayken kullanabilirsiniz ya da daha rahat görüntüleme ve kullanım için kaldırabilirsiniz.

Kontrol panelini kaldırmak için

1. Yazıcı kapağı kapalıysa açın.

2. Kontrol panelinin üst kısmını gösterildiği gibi tutun ve yukarı kaldırın.

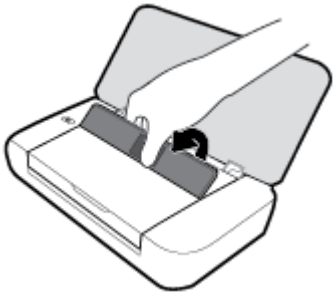

Düğmelere genel bakış

Aşağıdaki şema ve ilgili tablo, yazıcı kontrol paneli işlevleri hakkında hızlı bir referans sağlar.

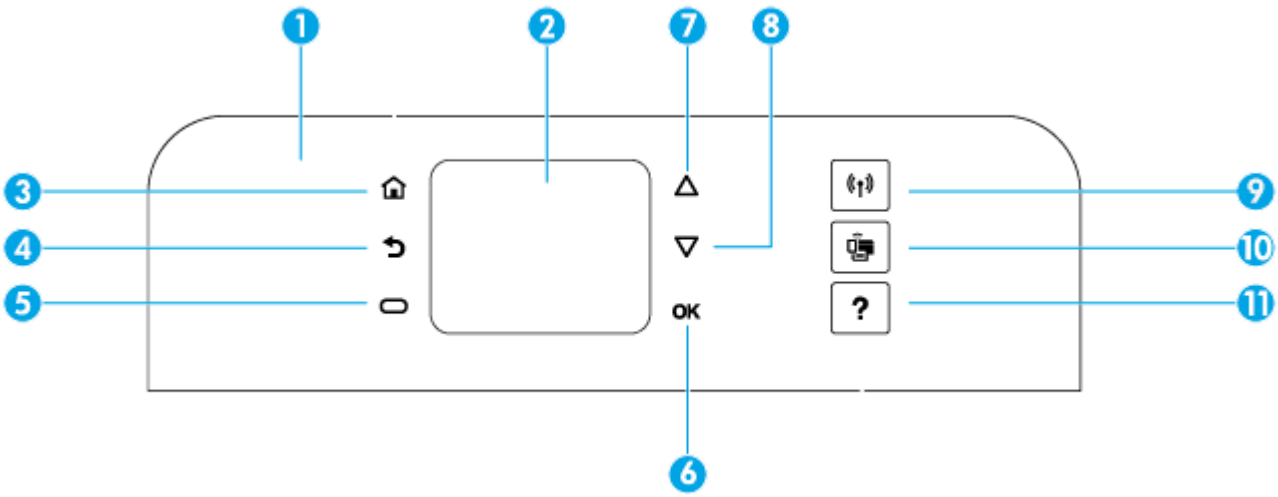

Etiket	Ad ve Açıklama
1	Kontrol paneli: Ayarları yapılandırma, ağ bağlantıları kurma ve yazıcıdan bilgi okuma dahil, yazıcıyı yönetmenize imkan verir.
2	Kontrol paneli ekranı: Menü öğelerini, ayar seçeneklerini ve yazıcıdan bilgiler görüntüler.
3	Giriş düğmesi: Başka bir ekrandan Giriş ekranına dönmek için kullanılır.
4	Geri düğmesi: Önceki ekrana döndürür.
5	İptal düğmesi veya Seçim düğmesi: Ekranda ne görüntülendiğine göre değişir.
6	OK düğmesi: Seçiminizi onaylar.
7	Yukarı ok düğmesi: Önceki menü seçeneğini seçer veya ekranda yukarı çıkar.

Etiket	Ad ve Açıklama
8	Aşağı ok düğmesi: Sonraki menü seçeneğini seçer veya ekranda aşağı iner.
9	Kablosuz düğmesi: Kablosuz bağlantı durumunu ve ayarlarını görüntüler. Kablosuz düğmesinin yanındaki kablosuz ağ ışığı: ● Yazıcı kablosuz bir ağa bağlandığında yanar. ● Kablosuz özelliği açık ama yazıcı kablosuz ağa bağlı değilken yanıp söner. ● Kablosuz özelliği kapatılınca söner.
10	Wi-Fi Direct düğmesi: Wi-Fi Direct bağlantısının durumunu ve ayarları görüntüler.
11	Yardım düğmesi: Giriş ekranında Yardım Menüsünü açar; belirli bir menü seçeneğine yönelik yardımı görüntüler veya geçerli ekranla ilgili daha fazla bilgi sağlar.

Giriş ekranını kullanma

Giriş düğmesine bastıktan sonra Giriş ekranı belirir. Yazıcıda sunulan işlevlere erişebileceğiniz bir ana menü sağlar. Bu işlevleri kullanarak, yazıcıyı yapılandırma, kablosuz ağlara bağlanma ve mürekkep ve pil durumunu kontrol etme gibi yazıcı yönetimi işlerini kolayca yapabilirsiniz.

İPUCU: Alternatif olarak, yazıcıyı bilgisayara bağladıktan sonra, yazıcıyı bilgisayara yüklü yazıcı yazılımından da yönetebilirsiniz. Bu araçlar hakkında bilgi için, bkz. Yazıcı yönetimi araçları.

Giriş ekranındaki bir işleve erişmek için

1. Kontrol panelinde, Giriş düğmesine ( ) basarak Giriş ekranını görüntüleyin.
2. Ok düğmelerini (▲, ▼) kullanarak ekranda gezinin ve istenen bir işlevi seçin.
3. Seçiminizi onaylamak için Tamam düğmesine basın.

Kağıtla ilgili temel bilgiler

Yazıcı, birçok ofis kağıdı türüyle iyi çalışacak şekilde tasarlanmıştır. Büyük miktarlarda alım yapmadan önce çeşitli baskı kağıdı türlerini denemekte yarar vardır. En iyi baskı kalitesi için HP kağıdı kullanın. HP kağıdı hakkında daha fazla bilgi için www.hp.com adresindeki HP web sitesini ziyaret edin.

HP gündelik belgeleri yazdırma işlemlerinde ColorLok logosu taşıyan düz kağıtların kullanılmasını önerir. ColorLok logosunu taşıyan tüm kağıtlar yüksek güvenilirlik standartları ve baskı kalitesi sağlamak için tek tek test edilmiştir ve keskin, canlı renkler, daha koyu siyahlar içeren belgeler oluşturur; ayrıca sıradan düz kağıtlardan daha hızlı kurur. Önemli kağıt üreticilerinden çeşitli ağırlık ve boyutlarda olan ColorLok logosu taşıyan kağıtları arayın.

Bu bölüm aşağıdaki konuları içermektedir:

- Yazdırma için önerilen kağıtlar
- HP kağıt sarf malzemeleri sipariş etme
- Kağıt seçimi ve kullanımı hakkında ipuçları

Yazdırma için önerilen kağıtlar

HP, en iyi baskı kalitesi için, yazdırdığınız proje için özel olarak tasarlanmış HP kağıtlarını kullanmanızı önerir.

Bulunduğunuz ülkeye/bölgeye bağlı olarak bu kağıtlardan bazılarını bulamayabilirsiniz.

İşletme belgeleri

- **HP Premium Sunu Kağıdı 120g Mat veya HP Professional Kağıt 120 Mat**

  Bu kağıtlar, sunumlar, teklifler, raporlar ve bültenler için mükemmel olan, iki tarafı mat ağır kağıtlardır. Etkileyici görünüm ve doku vermek üzere kalın üretilmiştir.

- **HP Broşür Kağıdı 180g Parlak** veya **HP Profesyonel Kağıt 180 Parlak**

  Bu kağıtlar çift taraflı kullanım için iki tarafı da parlak kaplanmıştır. Rapor kapakları, özel sunular, broşürler, zarflar ve takvimlerde kullanılabilecek fotoğrafa yakın röprodüksiyonlar ve iş grafikleri için mükemmel bir seçimdir.

- **HP Broşür Kağıdı 180g Mat** veya **HP Profesyonel Kağıt 180 Mat**

  Bu kağıtlar çift taraflı kullanım için iki tarafı da mat kaplanmıştır. Rapor kapakları, özel sunular, broşürler, zarflar ve takvimlerde kullanılabilecek fotoğrafa yakın röprodüksiyonlar ve iş grafikleri için mükemmel bir seçimdir.

Günlük yazdırma

Gündelik yazdırma için listelenen tüm kağıtlar, daha az bulaşma, daha parlak siyahlar ve canlı renkler için ColorLok Technology özelliğine sahiptir.

- **HP Parlak Beyaz Inkjet Kağıdı**

  HP Parlak Beyaz Inkjet Kağıdı, yüksek karşıtlıkta renkler ve keskin metinler sağlar. İki taraflı renkli yazdırmaya yetecek kadar opak olduğundan ve arkasını göstermediğinden, bültenler, raporlar ve broşürler için idealdir.

- **HP Baskı Kağıdı**

  HP Yazdırma Kağıdı yüksek kaliteli, çok işlevli bir kağıttır. Standart çok amaçlı kağıtlara basılan belgelere göre daha gerçek görünüm sağlar. Daha uzun ömürlü belgeler için asitsizdir.

- **HP Ofis Kağıdı**

  HP Ofis Kağıdı yüksek kaliteli ve çok işlevli bir kağıttır. Kopya, taslak, duyuru ve diğer günlük belgeler için uygundur. Daha uzun ömürlü belgeler için asitsizdir.

Fotoğraf baskısı

- **HP Premium Plus Fotoğraf Kağıdı**

  HP Premium Plus Fotoğraf Kağıdı, en iyi fotoğraflarınız için HP'nin en kaliteli fotoğraf kağıdıdır. HP Premium Plus Fotoğraf Kağıdı ile, anında kuruyan güzel fotoğraflar yazdırabilir ve hemen yazıcıdan paylaşabilirsiniz. Yazıcı A4, 8,5 x 11 inç, 4 x 6 inç (10 x 15 cm), 5 x 7 inç (13 x 18 cm) dahil çeşitli boyutlarda ve parlak veya yumuşak parlak (yarı parlak) olmak üzere iki yüzeyle yazdırmayı destekler. En iyi fotoğraflarınızı ve özel fotoğraf projelerinizi çerçevelemek, görüntülemek veya hediye etmek için idealdir. HP Premium Plus Fotoğraf Kağıdı, profesyonel kalitede ve dayanıklılıkta istisnai sonuçlar sağlar.

- **HP Gelişmiş Fotoğraf Kağıdı**

  Bu parlak fotoğraf kağıdı, mürekkep bulaşmadan kolayca tutabilmeniz için hemen kuruyan bir yüzeye sahiptir. Suya, lekeye, parmak izine ve neme dayanıklıdır. Baskılarınız fotoğrafçıda basılmış fotoğraflara benzeyen bir görünüme ve dokunuşa sahip olur. A4, 8,5 x 11 inç, 10 x 15 cm (4 x 6 inç), 13 x 18 cm (5 x 7 inç) dahil çeşitli boyutlarda sunulmaktadır. Daha uzun ömürlü belgeler için asitsizdir.

- **HP Günlük Fotoğraf Kağıdı**

  Sıradan fotoğraf baskısı için tasarlanmış kağıt kullanarak, düşük maliyete renkli, günlük fotoğraflar yazdırın. Bu ekonomik fotoğraf kağıdı, kolay kullanım için hızlı kurur. Bu kağıdı mürekkep püskürtmeli bir yazıcı ile kullanarak keskin ve net resimler elde edin. A4, 8,5 x 11 inç, 5 x 7 inç ve 4 x 6 inç (10 x 15 cm) dahil çeşitli boyutlarda parlak yüzeyle sunulmaktadır. Daha uzun ömürlü belgeler için asitsizdir.

- **Hagaki kağıt** (Japonya için)

  Sıradan fotoğraf baskısı için tasarlanmış kağıt kullanarak, düşük maliyete renkli, günlük fotoğraflar yazdırın. Bu ekonomik fotoğraf kağıdı, kolay kullanım için hızlı kurur. Bu kağıdı mürekkep püskürtmeli bir yazıcı ile kullanarak keskin ve net resimler elde edin.

Desteklenen medya konusunda daha fazla bilgi için, bkz. Belirtimler.

HP kağıt sarf malzemeleri sipariş etme

Yazıcı, birçok ofis kağıdı türüyle iyi çalışacak şekilde tasarlanmıştır. En iyi baskı kalitesi için HP kağıdı kullanın.

HP kağıtları ve diğer sarf malzemelerini sipariş etmek için www.hp.com adresine gidin. Şu anda HP web sitesinin bazı bölümleri yalnızca İngilizce'dir.

HP gündelik belgeleri yazdırma işlemlerinde ColorLok logosu taşıyan düz kağıtların kullanılmasını önerir. ColorLok logosu taşıyan tüm kağıtlar yüksek güvenilirlik ve baskı kalitesi standartlarını karşılamak için bağımsız kuruluşlarca test edilmiştir ve bu kağıtlar keskin, canlı renklere ve net siyahlara sahip belgeler üretir ve normal düz kağıtlardan daha hızlı kurur. Başlıca kağıt üreticilerinin sağladığı çeşitli ağırlık ve boyutlardaki ColorLok logolu kağıtları tercih edin.

Kağıt seçimi ve kullanımı hakkında ipuçları

En iyi sonuçları elde etmek için aşağıdaki yönergeleri gözden geçirin.

- Giriş tepsisine aynı anda yalnızca tek bir kağıt türü yükleyin.
- Kağıdın doğru yüklendiğinden emin olun.
- Giriş tepsisini kapasitesinin üzerinde doldurmayın.
- Sıkışmayı, düşük baskı kalitesini ve diğer yazdırma sorunlarını önlemek için, giriş tepsisine aşağıdaki kağıtları yüklemekten kaçının:

– Birden çok bölümlü formlar

– Hasar görmüş, kıvrılmış veya buruşmuş medyalar

– Kesilmiş veya delikli medyalar

– Belirgin dokulu, kabartmalı veya mürekkebi iyi emmeyen medyalar

– Çok hafif veya kolay esneyen medyalar

– Raptiye veya ataş içeren medyalar

Kağıt yükleme

Kağıt yüklemesi yaparken, kağıdın giriş tepsisine düzgün şekilde yüklendiğinden emin olun, kağıt genişliği kılavuzlarını kağıdın kenarlarıyla temas edene kadar ayarlayın ve yazıcının doğru kağıt boyutunu algıladığından emin olun. Algılanan kağıt boyutu doğru değilse veya kağıt boyutunun ya da türünün ayarlanması gerekiyorsa yazıcının kontrol panelindeki kağıt ayarlarını değiştirin. Kağıt boyutlarını değiştirme hakkında daha fazla bilgi için, bkz. Kağıt ayarlarını değiştirilmesi veya belirlenmesi.

- Kağıt boyutunun bilinmediğini bildiren bir ileti aldıysanız, kağıt genişliği kılavuzlarını ayarlamak ve/veya kağıt boyutunu değiştirmek için yazıcı kontrol panelinin ekranında bulunan yönergeleri izleyin.
- Kağıt boyutunun otomatik olarak algılanmasını sağlayan özellik kapalıysa veya düzgün bir şekilde çalışmıyorsa, yazıcının kontrol panelinden kağıt boyutu ayarını değiştirin.
- Kağıt boyutunun otomatik olarak algılanmasını sağlayan özellik açıksa, yazıcının kağıt genişliğini algılayabilmesi için kağıt genişlik kılavuzlarını kağıdın kenarına temas edecek şekilde ayarlayın.
- Özel boyutlarda bir kağıt yüklüyorsanız, yazıcının en yakın genişlik değerini algılayabilmesi için kağıt genişlik kılavuzlarını özel boyuta en yakın olan genişliğe getirin; gerekiyorsa, kağıt boyutunu yazıcının kontrol panelinden değiştirin

Standart boyutlu kağıt yüklemek için

1. Üst kapağı açın ve kontrol panelini yukarı kaldırın.
2. İki kağıt genişliği kılavuzunu olabildiğince uzağa kaydırın.

3. Kağıdı yazdırılacak yüzü yukarı bakacak şekilde yerleştirin ve kağıt genişliği kılavuzlarını kağıtların kenarlarına dayanana dek itin.

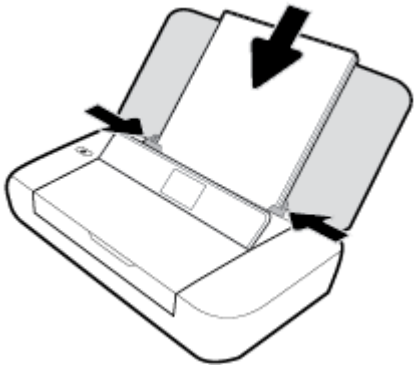

Aşağıdaki resimde gösterilen kağıtları kullanmayın.

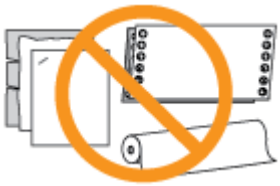

NOT: Yazdırma işlemi sırasında kağıt yüklemeyin.

Zarf yüklemek için

1. Üst kapağı açın ve kontrol panelini yukarı kaldırın.
2. İki kağıt genişliği kılavuzunu olabildiğince uzağa kaydırın.

3. Zarfı yazdırılacak yüz yukarı bakacak ve uzun kenar kapağı solda veya kısa kenar kapağı üstte olacak şekilde yerleştirin.

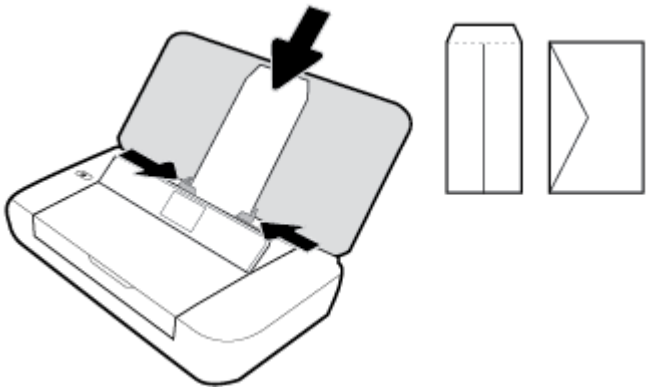

NOT: Yazıcı yazdırırken zarf yüklemeyin.

4. Kağıt genişliği kılavuzlarını zarfın kenarına dayanana dek itin.

Kart ve fotoğraf kağıtları yüklemek için

1. Üst kapağı açın ve kontrol panelini yukarı kaldırın.
2. İki kağıt genişliği kılavuzunu olabildiğince uzağa kaydırın.

3. Kağıdı yazdırılacak yüzü yukarı bakacak şekilde yerleştirin ve kağıt genişliği kılavuzlarını kağıtların kenarlarına dayanana dek itin.

NOT: Yazdırma işlemi sırasında kağıt yüklemeyin.

Kağıt ayarlarını değiştirilmesi veya belirlenmesi

Yazıcı kontrol panelinden kağıt ayarlarını değiştirmek için

1. Yazıcı kontrol panelinden, Giriş düğmesine basın (⌂).
2. Giriş ekranında, **Kurulum**'u seçin, sonra da **Tamam** düğmesine basın.
3. **Yazıcı Ayarları**'nı seçip, **Tamam** düğmesine basın.
4. **Kağıt Ayarları**'nı seçip, **Tamam** düğmesine basın.
5. Kağıt boyutu veya kağıt türü için istenilen seçeneği belirleyin ve sonra yüklenen kağıdın boyutunu ya da türünü seçmek için sayfayı aşağı kaydırın.

Kağıt boyutunun otomatik olarak algılanması özelliğinin açılması veya kapatılması

1. Yazıcı kontrol panelinden, Giriş düğmesine basın (🏠).
2. Giriş ekranında, **Kurulum**'u seçin, sonra da **Tamam** düğmesine basın.
3. **Yazıcı Ayarları**'nı seçip **Tamam** düğmesine basın.
4. **Tercih**'i seçin ve ardından **Tamam** düğmesine basın.
5. Sayfayı aşağı kaydırın ve **Kağıt Boyutunu Otomatik Algılama**'yı seçin.
6. **Açık**'ı veya **Kapalı**'yı seçin.

Yazıcıyı güncelleştirme

Varsayılan olarak, yazıcı bir ağa bağlıysa ve Web Hizmetleri etkinleştirildiyse, yazıcı otomatik olarak güncelleştirmeleri kontrol eder.

Yazıcı kontrol panelini kullanarak yazıcıyı güncelleştirmek için

1. Yazıcı kontrol panelinde, Giriş düğmesine (🏠) basarak Giriş ekranını görüntüleyin.
2. **Kurulum**'u, **Araçlar**'ı, sonra da **Yazıcıyı Güncelleştir**'i seçin.

   Ekrandaki bir işlevi, ok düğmesini ▲ veya ▼ kullanarak seçin, sonra da Tamam düğmesine basın.

Katıştırılmış web sunucusunu kullanarak yazıcıyı güncelleştirmek için

1. Katıştırılmış web sunucusunu (EWS) açın.

   Daha fazla bilgi için, bkz. Katıştırılmış web sunucusu.
2. **Araçlar** sekmesini tıklatın.
3. **Yazıcı Güncelleştirmeleri** bölümünde **Bellenim Güncelleştirmeleri**'ni tıklatın ve ekrandaki yönergeleri izleyin.

NOT: Yazıcı güncelleştirmesi varsa, yazıcı güncelleştirmeyi indirip yükleyecek, sonra da yeniden başlatılacaktır.

NOT: Proxy ayarları istenirse ve ağınız proxy ayarlarını kullanıyorsa, bir proxy sunucu kurmak için ekrandaki yönergeleri izleyin. Bu bilgileri bulamazsanız, ağ yöneticinize veya kablosuz ağı kuran kişiye danışın.

Yazıcının pilini kullanma

Yazıcı, yazıcının arka tarafına takılabilen şarj edilebilir lityum iyon bir pille birlikte gelir. Yerini görmek için, bkz. Arkadan görünüm.

Pil ayrıca isteğe bağlı bir aksesuar olarak da satın alınabilir. Satın almak için, yerel satıcınıza veya HP satış ofisine başvurun ya da www.hpshopping.com adresini ziyaret edin.

Pilin takılması veya değiştirilmesi

Pili takmak veya değiştirmek için

1. Yazıcıyı kapatın ve güç bağlantısını kesin.
2. Yazıcının kontrol paneli kaldırılmış durumda ise, aşağı indirin ve yazıcının üst kapağını kapatın. Yazıcı parçaları hakkında daha fazla bilgi için, bkz. Yazıcı parçalarını anlama.

3. Pil kapağını yazıcının arkasından çıkarın.

4. Pili değiştiriyorsanız, mandalı kaldırıp pili serbest bıraktıktan sonra orijinal pili çıkarın.

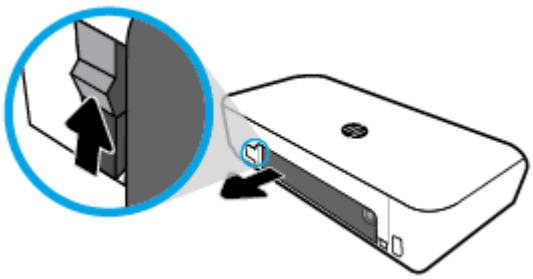

5. Pili pil yuvasına yerleştirin.

   Pil durum düğmesi pilin sağ üst köşesindedir.

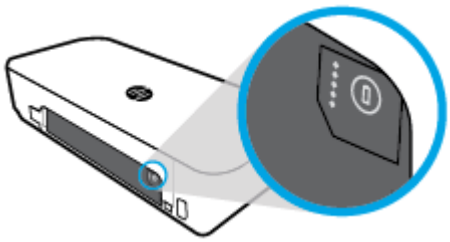

6. Pil kapağını yeniden takın.

   Pil durumunu kontrol etmek için, bkz. Pil durumunu kontrol edin.

Pil durumunu kontrol edin

Pil üzerinden pil durumunu kontrol etmek için

▲ Pilin üzerindeki pil durumu düğmesine basın.

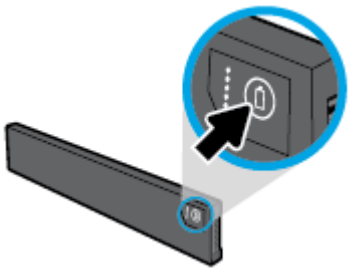

İPUCU: Pil yazıcının içine takılmışsa, pil kapağındaki benzer düğmeye basın.

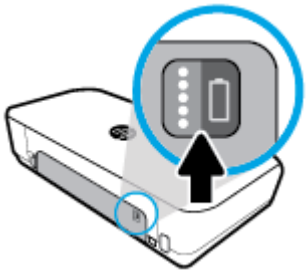

Pil durumunu yazıcı kontrol panelinden kontrol etmek için

▲ Giriş ekranını görüntülemek için Giriş düğmesine basın (🏠) ve sonra **Pil Durumu**'nu seçin.

Pil durumu

Pil durumu ışıkları:	Işık sayısı	Işıkların rengi	Pil düzeyi
	5	Beyaz(Kesintisiz)	%100-%80
	4	Beyaz(Kesintisiz)	%79-%60
	3	Beyaz(Kesintisiz)	%59-%40
	2	Beyaz(Kesintisiz)	%39-%20
	1	Beyaz(Kesintisiz)	%19-%11
	1	Beyaz(Yanıp Sönen)	%10-%1

Pil durumu ışıkları:	Işık sayısı	Işıkların rengi	Pil düzeyi
			UYARI: Pil çok düşük bir düzeye ulaştığında, yazıcı 30 saniye sonra otomatik olarak kapanır.
	Kapalı	Uygulanamaz	Pil algılanamıyor veya hasarlı, bozuk ya da bir nedenden ötürü şarj edilemiyor.

Pilin şarj edilmesi

Yazıcı bir güç kablosuyla bir elektrik kaynağına bağlandığında yazıcıya takılı olan pil şarj olur.

AC güç kullanılarak pilin şarj edilmesi en fazla 2,5 saat alır. Yazıcının arka kısmında bulunan USB bağlantı noktası başka bir aygıtın şarj amacıyla kullanılan USB bağlantı noktasına bağlıyken AC güç bağlantısı kesilse ve yazıcı kapansa da pil şarj edilmeye devam eder. Şarj amacıyla kullanılan USB bağlantı noktasının en az 1A'lik elektrik sağlaması gerekir.

Örneğin:

- Bir dizüstü bilgisayarda şarj için kullanılan USB bağlantı noktası (ana bağlantı noktasının yanında bir yıldırım simgesiyle belirtilir)
- Duvardaki bir prize bağlı olan USB şarj cihazı (genel veya cep telefonları ya da tabletler için kullanılan bir bağlantı noktası)
- Bir arabadaki güç bağlantı noktasına bağlı olan USB şarj cihazı (genel veya cep telefonları ya da tabletler için kullanılan bir bağlantı noktası)

Pilin saklanması

UYARI! Olası güvenlik problemlerinin yaşanmasından kaçınmak için yalnızca yazıcıyla birlikte verilen pili veya HP'den alınan pili kullanın.

Satın alma işlemleri için, yerel satıcınıza veya HP satış ofisine başvurun, ya da www.hpshopping.com adresini ziyaret edin.

DİKKAT: Bir pilin zarar görmesini engellemek için, uzun süre boyunca yüksek sıcaklıklara maruz bırakmayın.

DİKKAT: Yazıcı iki haftadan fazla bir süre boyunca kullanılmayacaksa ve harici güç ile bağlantısı kesildiyse, pili çıkarın ve ayrı olarak saklayın.

DİKKAT: Saklanan bir pilin şarj süresini uzatmak için, serin ve kuru bir yere koyun.

Kullanılan pilin atılması

UYARI! Yangın veya yanık risklerini azaltmak için pili açmayın, ezmeyin ya da delmeyin; pil üzerindeki harici temas noktalarının kısa devre yapmasına engel olun; veya pili ateşe ya da suya atmayın. Pili 60°C (140°F) üzerindeki sıcaklıklara maruz bırakmayın.

HP yazıcı yazılımını açma (Windows)

HP yazıcı yazılımını yükledikten sonra, işletim sisteminize bağlı olarak aşağıdakilerden uygun olanı yapın.

- **Windows 10**: Bilgisayar masaüstünde Başlat düğmesini tıklatın, **Tüm uygulamalar**'ı tıklatın, **HP**'yi seçin, sonra yazıcı adını taşıyan simgeyi seçin.
- **Windows 8.1**: **Başlangıç** ekranının sol alt köşesindeki aşağı oku tıklatın, ardından yazıcı adını seçin.
- **Windows 8**: **Başlangıç** ekranında, ekran üzerinde boş bir alanı sağ tıklatın, uygulama çubuğunda **Tüm Uygulamalar**'ı tıklatın, sonra da yazıcının adını taşıyan simgeyi seçin.
- **Windows 7**, **Windows Vista** ve **Windows XP**: Bilgisayar masaüstünde **Başlat** düğmesini tıklatın, **Tüm Programlar**'ı seçin, HP'yi seçin, yazıcının klasörünü seçin, sonra yazıcı adını taşıyan simgeyi seçin.

3 Yazdır

Bu yazıcı ile, bilgisayarlardan, USB flash belleklerden veya mobil aygıtlardan (akıllı telefonlar veya tabletler) belge, broşür, fotoğraf ve zarf gibi çeşitli medyalara yazdırabilirsiniz.

Mobil aygıtlardan (akıllı telefonlar veya tabletler gibi) belge veya fotoğraf yazdırmak için, HP Mobil Yazdırma web sitesini www.hp.com/go/mobileprinting ziyaret edin. Bu web sitesinin ülkenizde/bölgenizde veya dilinizde yerel bir sürümü mevcut değilse HP Mobil Yazdırma Merkezi sitesinin farklı bir ülke/bölge veya dildeki sürümüne yönlendirilebilirsiniz.

NOT: Yazdırma ayarlarının çoğu yazılım uygulaması tarafından otomatik olarak yapılır. Yalnızca baskı kalitesini değiştirmek, belirli kağıt türlerine yazdırmak veya belirli özellikleri kullanmak istediğinizde ayarları el ile değiştirin.

İPUCU: Bu yazıcı, HP ePrint özellikli bir yazıcıdaki belgeleri dilediğiniz an, dilediğiniz yerden ve ilave bir yazılım veya yazıcı sürücüsü gerekmeden yazdırabilmenize imkan veren ücretsiz bir HP hizmeti olan **HP ePrint** özeliğini içermektedir. Daha fazla bilgi için, bkz. HP ePrint ile yazdırma.

- Belge yazdırma
- Broşür yazdırma
- Zarfa yazdırma
- Fotoğraf yazdırma
- Özel ve özel boyutlu kağıtlara yazdırma
- Her iki yüze de yazdır
- AirPrint™ ile yazdırma
- Baskı başarısı için ipuçları

Belge yazdırma

Belge yazdırmak için (Windows)

1. Tepsiye kağıt yükleyin. Daha fazla bilgi için, bkz. Kağıt yükleme.
2. Yazılımınızın **File** (Dosya) menüsünde **Print**'i (Yazdır) seçin.

   Bir **Print** (Yazdırma) penceresi belirir.
3. Pencerede, yazıcınızı seçin.
4. Yazdırmak istediğiniz sayfa aralığını ve kopya sayısını belirtin.
5. Sayfa düzenini ve baskı kalitesini ayarlamak için **Properties** (Özellikler) penceresini açan düğmeyi tıklatın.

   Yazılım uygulamanıza bağlı olarak, bu düğme **Özellikler**, **Seçenekler**, **Yazıcı Kurulumu**, **Yazıcı Özellikleri**, **Yazıcı** veya **Tercihler** olarak adlandırılabilir.

   NOT: Yazdırma ayarlarının tüm yazdırma işlerine yönelik olması için değişiklikleri HP yazılımında yapın. HP yazılımı hakkında daha fazla bilgi için, bkz. Yazıcı yönetimi araçları.

6. Ayarları tamamlamak için **OK** (Tamam) düğmesini tıklatın, ardından **Properties** (Özellikler) penceresi kapanacaktır.
7. Yazdırmayı başlatmak için **Yazdır**'ı veya **Tamam**'ı tıklatın.

Belge yazdırmak için (OS X)

1. Yazılımınızın **File** (Dosya) menüsünde **Print**'i (Yazdır) seçin.
2. Yazıcınızın seçili olduğundan emin olun.
3. Yazdırma seçeneklerini ayarlayın.

   Yazdırma iletişim kutusunda seçenekleri göremezseniz, **Show Details**'e (Ayrıntıları Göster) dokunun.

   - **Paper Size** (Kağıt Boyutu) açılır menüsünden, uygun kağıt boyutunu seçin.

     NOT: Kağıt boyutunu değiştirdiğinizde doğru kağıt yüklediğinizden emin olun.

   - Sayfa yönünü seçin.
   - Ölçekleme oranını girin.
4. **Print**'e (Yazdır) tıklayın.

Broşür yazdırma

Broşür yazdırmak için (Windows)

1. Tepsiye kağıt yükleyin. Daha fazla bilgi için, bkz. Kağıt yükleme.
2. Yazılımınızın **File** (Dosya) menüsünde **Print**'i (Yazdır) seçin.

   Bir **Print** (Yazdırma) penceresi belirir.
3. Pencerede, yazıcınızı seçin.
4. Yazdırmak istediğiniz sayfa aralığını ve kopya sayısını belirtin.
5. **Özellikler** penceresini açan düğmeyi tıklatın.

   Yazılım uygulamanıza bağlı olarak, bu düğme **Özellikler**, **Seçenekler**, **Yazıcı Kurulumu**, **Yazıcı Özellikleri**, **Yazıcı** veya **Tercihler** olarak adlandırılabilir.

   NOT: Yazdırma ayarlarının tüm yazdırma işlerine yönelik olması için değişiklikleri HP yazılımında yapın. HP yazılımı hakkında daha fazla bilgi için, bkz. Yazıcı yönetimi araçları.
6. **Özellikler** penceresindeki **Yazdırma Kısayolu**'nda bulunan **Kağıt Türü** aşağı açılır menüsünden broşür türünü seçin.
7. Penceredeki diğer iki sekmeden, sayfa düzenini ve baskı kalitesini ayarlayın.
8. Ayarları onaylamak için **OK**'i (Tamam) tıklatın. **Properties** (Özellikler) penceresi kapanır.
9. Yazdırmayı başlatmak için **Yazdır**'ı veya **Tamam**'ı tıklatın.

Broşür yazdırmak için (OS X)

1. Yazılımınızın **File** (Dosya) menüsünde **Print**'i (Yazdır) seçin.
2. Yazıcınızın seçili olduğundan emin olun.

3. Yazdırma seçeneklerini ayarlayın.

   Yazdırma iletişim kutusunda seçenekleri göremezseniz, **Ayrıntıları Göster**'e dokunun.

   a. **Paper Size** (Kağıt Boyutu) açılır menüsünden, uygun kağıt boyutunu seçin.

      NOT: Kağıt boyutunu değiştirdiğinizde doğru kağıt yüklediğinizden emin olun.

   b. Açılan menüden **Paper Type/Quality**'yi (Kağıt Türü/Kalite) seçin, sonra da en iyi kaliteyi veya maksimum dpi değerini sunan seçeneği belirleyin.

4. **Print**'e (Yazdır) tıklayın.

Zarfa yazdırma

Zarf yazdırmak için (Windows)

1. Zarfları tepsiye yükleyin. Daha fazla bilgi için, bkz. Kağıt yükleme.
2. Yazılımınızın **File** (Dosya) menüsünde **Print**'i (Yazdır) seçin.

   Bir **Print** (Yazdırma) penceresi belirir.
3. Pencerede, yazıcınızı seçin.
4. Yazdırmak istediğiniz kopya sayısını belirleyin.
5. **Page Setup** (Sayfa Yapısı) düğmesini tıklatarak **Page Setup** (Sayfa Yapısı) penceresini açın.
6. **Landscape** (Yatay) yönlendirmeyi seçin.
7. **Paper** (Kağıt) sekmesinde **Paper size** (Kağıt boyutu) açılır menüsünden bir zarf türü seçin.
8. Pencereyi kapatmak için **Tamam**'ı tıklatın.
9. Yazdırmayı başlatmak için **Yazdır**'ı veya **Tamam**'ı tıklatın.

Zarf yazdırmak için (OS X)

1. Yazılımınızın **File** (Dosya) menüsünde **Print**'i (Yazdır) seçin.
2. Yazıcınızın seçili olduğundan emin olun.
3. **Paper Size** (Kağıt Boyutu) açılır menüsünden uygun zarf boyutunu seçin.

   Yazdırma iletişim kutusunda seçenekleri göremezseniz, **Ayrıntıları Göster**'e dokunun.

   NOT: Kağıt boyutunu değiştirdiğinizde doğru kağıt yüklediğinizden emin olun.
4. Açılan menüden, **Paper Type/Quality**'yi (Kağıt Türü/Kalitesi) seçin ve kağıt türünün **Plain Paper** (Düz Kağıt) olarak ayarlandığını doğrulayın.
5. **Print**'e (Yazdır) tıklayın.

Fotoğraf yazdırma

Bilgisayardan veya USB flash sürücüsünden fotoğraf yazdırabilirsiniz. Ancak, şifreli bir USB flash sürücüsü desteklenmemektedir.

Fotoğraf kağıdı, yazdırma öncesinde düz olmalıdır. Kullanılmamış fotoğraf kağıtlarını giriş tepsisinde bırakmayın. Kağıt kıvrılmaya başlayarak çıktıların kalitesinin düşmesine neden olabilir.

⚠ **DİKKAT:** Yazıcı tarafından erişim sağlanırken, flash sürücüyü yazıcı USB bağlantı noktasından çıkarmayın, bunu yapmak sürücüdeki dosyalara zarar verebilir.

Bilgisayardan fotoğraf yazdırmak için (Windows)

1. Tepsiye kağıt yükleyin. Daha fazla bilgi için, bkz. Kağıt yükleme.
2. Yazılımınızdan **Print**'i (Yazdır) seçerek bir yazdırma penceresi açın.
3. Yazıcınızın seçili olduğundan emin olun.
4. Yazdırmak istediğiniz kopya sayısını belirleyin.
5. **Özellikler** penceresini açan düğmeyi tıklatın.

   Yazılım uygulamanıza bağlı olarak, bu düğme **Özellikler**, **Seçenekler**, **Yazıcı Kurulumu**, **Yazıcı Özellikleri**, **Yazıcı** veya **Tercihler** olarak adlandırılabilir.

   NOT: Ayrıntılı ayarlar Baskı başarısı için ipuçları içinde açıklanmıştır.
6. Bu pencerede, çıktının rengini, düzenini, baskı kalitesini ve kağıt türünü seçebilirsiniz.
7. **Tamam**'ı tıklatarak **Özellikler** penceresini kapatın.
8. Yazdırmayı başlatmak için **Yazdır**'ı veya **Tamam**'ı tıklatın.

Bilgisayardan fotoğraf yazdırmak için (OS X)

1. Yazılımınızın **File** (Dosya) menüsünde **Print**'i (Yazdır) seçin.
2. Yazıcınızın seçili olduğundan emin olun.
3. Yazdırma seçeneklerini ayarlayın.

   Yazdırma iletişim kutusunda seçenekleri göremezseniz, **Ayrıntıları Göster**'e dokunun.

   - **Paper Size** (Kağıt Boyutu) açılır menüsünden, uygun kağıt boyutunu seçin.

     NOT: Kağıt boyutunu değiştirdiğinizde doğru kağıt yüklediğinizden emin olun.
   - Sayfa yönünü seçin.
4. Açılır menüden, **Paper Type/Quality**'yi (Kağıt Türü/Kalite) seçin, sonra da aşağıdaki ayarları seçin:
   - **Paper Type** (Kağıt Türü): Uygun fotoğraf kağıdı türü
   - **Quality** (Kalite): En iyi kaliteyi veya maksimum dpi değerini sunan seçeneği belirleyin.
   - **Renk Seçenekleri** açıklama üçgenine tıklayın, sonra da uygun **Photo Fix** (Fotoğraf Onarma) seçeneğini belirleyin.
     - **Kapalı**: görüntüye hiçbir otomatik ayarlama yapmaz.
     - **Açık**: görüntüyü otomatik olarak odaklar; resim keskinliğini hafifçe ayarlar.
5. İstediğiniz diğer yazdırma ayarlarını seçin, sonra da **Print**'e (Yazdır) tıklayın.

Bir USB flash sürücüden fotoğraf basmak için

USB flash sürücüsünden, bilgisayar kullanmadan doğrudan fotoğraf yazdırabilirsiniz.

1. Yazıcının sağ tarafında bulunan USB ana bilgisayar bağlantı noktasına bir USB flash sürücüsü takın.
2. Flash sürücüdeki dosya ve klasörlerin kontrol paneli ekranında görüntülenmesini bekleyin.

   Flash sürücüdeki klasörler ve JPG, PNG ve TIFF biçimli fotoğraf dosyaları görüntülenecektir.
3. ▲ veya ▼ ok düğmelerine basarak istenilen fotoğrafı bulun ve ardından Tamam düğmesine basın.

   Alternatif olarak, ▬ ve Tamam düğmelerini kullanarak istenilen bir fotoğrafı arayabilirsiniz.

   NOT: Önceki ekrana geri dönmek için, Geri dön düğmesini ↩ kullanın.
4. **Image Print** (Görüntü Yazdırma) ekranından sırasıyla yazdırma rengini (siyah beyaz veya renkli), yazdırılacak kopya sayısını ve kağıt türünü seçin.
5. Yazdırmaya başlamak için Tamam düğmesine basın.

Özel ve özel boyutlu kağıtlara yazdırma

Uygulamanız özel boyutlu kağıtları destekliyorsa, belgeyi yazdırmadan önce uygulamada boyutu ayarlayın. Aksi durumda, boyutu yazıcı denetim panelinden ayarlayın. Var olan belgeleri özel boyutlu kağıtlara hatasız yazdırabilmek için yeniden biçimlendirmeniz gerekebilir.

Özel boyutlar ayarlamak için (Windows)

1. İşletim sisteminize bağlı olarak aşağıdakilerden birini yapın:
   - **Windows 10**: Windows **Başlat** menüsünden **Tüm uygulamalar**'ı tıklatın, **Windows Sistemi**'ni seçin, sonra da Aygıtlar'**Aygıtlar**'ı tıklatın ve **İlgili ayarlar** menüsünün altında bulunan **Aygıtlar ve yazıcılar**'ı seçin. Yazıcı adını seçin, sonra da **Yazdırma sunucusu özellikleri**'ni seçin.
   - **Windows 8.1** ve **Windows 8**: Ekranın sağ üst köşesine gelerek veya dokunarak Tılsımlar'ı açın, **Ayarlar** simgesini tıklatın, **Denetim Masası**'nı tıklatın veya öğeye dokunun, sonra da **Aygıtları ve yazıcıları görüntüle**'ye dokunun. Yazıcı adına tıklatın veya dokunun ve **Yazdırma sunucusu özellikleri**'ne tıklatın veya dokunun.
   - **Windows 7**: Windows **Başlat** menüsünde **Aygıtlar ve Yazıcılar**'ı tıklatın. Yazıcı adını seçin, sonra da **Yazdırma sunucusu özellikleri**'ni seçin.
   - **Windows Vista**: Windows **Başlat** menüsünden **Denetim Masası**'nı, sonra da **Yazıcılar**'ı tıklatın. **Yazıcılar** penceresinde boş bir alanı sağ tıklatın, sonra da **Sunucu Özellikleri**'ni seçin.
   - **Windows XP**: Windows **Başlat** menüsünden **Denetim Masası**'nı, sonra da **Yazıcı ve Fakslar**'ı tıklatın. **Dosya** menüsünden **Sunucu Özellikleri**'ni tıklatın.
2. **Yeni form oluştur** onay kutusunu seçin.
3. Özel boyutlu kağıdın adını girin.
4. Özel boyutun ölçülerini**Form açıklaması (ölçümler)** bölümüne girin.
5. **Formu Kaydet**'i, sonra da **Kapat**'ı tıklatın.

Özel veya özel boyutlu kağıda yazdırmak için (Windows)

NOT: Özel boyutlu kağıtlara yazdırabilmek için, önce Yazdırma Sunucusu Özellikleri'nde özel boyut ayarlamanız gerekir.

1. Tepsiye uygun kağıdı yerleştirin. Daha fazla bilgi için, bkz. Kağıt yükleme.
2. Yazılım uygulamanızın **File** (Dosya) menüsünden **Print**'i (Yazdır) tıklatın.

3. Yazıcınızın seçili olduğundan emin olun.
4. **Özellikler** iletişim kutusunu açan düğmeye tıklayın.

   Yazılım uygulamanıza bağlı olarak, bu düğme **Özellikler**, **Seçenekler**, **Yazıcı Kurulumu**, **Yazıcı Özellikleri**, **Yazıcı** veya **Tercihler** olarak adlandırılabilir.

   NOT: Yazdırma ayarlarının tüm yazdırma işlerine yönelik olması için değişiklikleri HP yazılımında yapın. HP yazılımı hakkında daha fazla bilgi için, bkz. Yazıcı yönetimi araçları.

5. **Düzen** sekmesinde veya **Kağıt/Kalite** sekmesinde, **Gelişmiş** düğmesini tıklatın.
6. **Kağıt/Çıktı** alanında, **Kağıt Boyutu** açılır listesinden özel boyutu seçin.

   NOT: Kağıt boyutunu değiştirirseniz, giriş tepsisinde doğru kağıt yüklü olduğundan emin olun ve yazıcı kontrol panelinde kağıt boyutunu ayarlayın.

7. İstediğiniz diğer yazdırma ayarlarını seçin ve sonra **Tamam** seçeneğini tıklatın.
8. Yazdırmayı başlatmak için **Yazdır**'a veya **Tamam**'a tıklayın.

Özel veya özel boyutlu kağıda yazdırmak için (OS X)

Özel boyutlu kağıtlara yazdırabilmek için, önce HP yazılımında özel boyut ayarlamanız gerekir.

1. Tepsiye uygun kağıdı yerleştirin.
2. Yeni özel kağıt boyutu oluşturun.
   a. Baskı almak istediğiniz yazılımda **File** (Dosya), sonra da **Print** (Yazdır) seçeneğini tıklatın.
   b. Yazıcınızın seçili olduğundan emin olun.
   c. **Paper Size** (Kağıt Boyutu) açılan menüsünde **Manage Custom Sizes** (Özel Boyutları Yönet) seçeneğini tıklatın.

      Yazdırma iletişim kutusunda seçenekleri göremezseniz, **Ayrıntıları Göster**'e dokunun.
   d. **+** işaretini tıklatın, sonra da listede yeni öğeyi seçin ve özel kağıt boyutu için bir ad girin.
   e. Özel kağıdınızın yüksekliğini ve genişliğini girin.
   f. **Done** (Bitti) veya **OK** (Tamam) seçeneğini, sonra da **Save**'i (Kaydet) tıklatın.
3. Yazdırmak için oluşturulan kağıt boyutunu kullanın.
   a. Yazılım uygulamanızın **File** (Dosya) menüsünden **Print**'i (Yazdır) tıklatın.
   b. Yazıcınızın seçili olduğundan emin olun.
   c. **Paper Size** (Kağıt Boyutu) açılır menüsünden, oluşturduğunuz özel kağıt boyutunu seçin.
   d. İstediğiniz diğer yazdırma ayarlarını seçin, sonra da **Print**'e (Yazdır) tıklayın.

Her iki yüze de yazdır

Sayfanın her iki tarafına da yazdırmak için (Windows)

Sayfanın her iki tarafına el ile yazdırabilirsiniz. Otomatik çift yönlü bu yazıcıda desteklenmemektedir.

1. Tepsiye kağıt yükleyin. Daha fazla bilgi için, bkz. Kağıt yükleme.
2. Yazılımınızın **File** (Dosya) menüsünde **Print**'i (Yazdır) seçin.

   Bir **Print** (Yazdırma) penceresi belirir.
3. Yazıcınızı seçin.
4. Yazdırmak istediğiniz sayfa aralığını ve kopya sayısını belirtin.
5. **Özellikler** penceresini açan düğmeyi tıklatın.

   Yazılım uygulamanıza bağlı olarak, bu düğme **Özellikler**, **Seçenekler**, **Yazıcı Kurulumu**, **Yazıcı Özellikleri**, **Yazıcı** veya **Tercihler** olarak adlandırılabilir.

   NOT: Yazdırma ayarlarının tüm yazdırma işlerine yönelik olması için değişiklikleri HP yazılımında yapın. HP yazılımı hakkında daha fazla bilgi için, bkz. Yazıcı yönetimi araçları.
6. **Düzen** sekmesinden, **İki Yüze de El ile Yazdır** açılır listesinden **Uzun Kenardan Çevir**'i veya **Kısa Kenardan Çevir**'i seçin.
7. Sayfa boyutunu seçmek için, **Kağıt/Kalite** sekmesinde **Gelişmiş** düğmesini tıklatın, sonra da **Kağıt Boyutu** açılır listesinden uygun bir boyut seçin.
8. Şu üç sekmeden de diğer ayarları yapılandırın: **Düzen**, **Kağıt/Kalite** ve **Yazdırma Kısayolu**. Ayrıntılar için bkz. "Yazıcı ayarları ipucu (windows)" bölümü, Baskı başarısı için ipuçları.
9. **Tamam**'ı tıklatarak **Özellikler** penceresini kapatın.
10. Yazdırmayı başlatmak için **Yazdır**'ı veya **Tamam**'ı tıklatın.
11. Bir yüz yazdırıldıktan sonra, ekrandaki yönergeleri izleyerek kağıdı giriş tepsisine geri yükleyin.
12. Kağıdın diğer yüzüne yazdırmak için, ekrandaki yönergelerde **Devam**'ı tıklatın.

Sayfanın her iki tarafına da yazdırmak için (OS X)

1. Yazılımınızın **File** (Dosya) menüsünde **Print**'i (Yazdır) seçin.
2. Print (Yazdır) iletişim kutusunda, açılan menüden **Paper Handling**'i (Kağıt İşleme) seçin ve **Page Order** (Sayfa Sırası) ayarını **Normal** olarak ayarlayın.
3. **Pages to Print** (Yazdırılacak Sayfalar) ayarını **Odd Only** (Yalnızca Tek) yapın.
4. **Print**'e (Yazdır) tıklayın.
5. Tüm tek sayfaları yazdırdıktan sonra belgeyi çıkış tepsisinden çıkarın.
6. Yazıcıdan çıkan uç şimdi yazıcıya girecek ve belgenin boş yüzü yazıcının ön kısmına bakacak şekilde belgeyi yeniden yükleyin.
7. Print (Yazdır) iletişim kutusunda, **Paper Handling** (Kağıt İşleme) açılan menüsüne geri dönün ve sayfa sıralamasını **Normal**'e ve yazdırılacak sayfaları **Even Only**'ye (Yalnızca Çift) ayarlayın.
8. **Print**'e (Yazdır) tıklayın.

AirPrint™ ile yazdırma

Apple AirPrint kullanarak yazdırma özelliği, iOS 4.2 ve Mac OS X 10.7 ile daha güncel sürümlerde desteklenmektedir. AirPrint kullanarak iPad (iOS 4.2), iPhone (3GS ve daha yeni) veya iPod touch (üçüncü nesil veya daha yeni) aygıtlardan aşağıdaki mobil uygulamalarda kablosuz yazdırabilirsiniz:

- Posta
- Fotoğraflar
- Safari
- Üçüncü şahıs uygulamaları destekler, örneğin Evernote

AirPrint kullanmak için şunlardan emin olun:

- Yazıcı AirPrint özellikli aygıtınızla aynı ağa bağlı olmalıdır. AirPrint kullanımı hakkında daha fazla bilgi almak ve hangi HP ürünlerinin AirPrint ile uyumlu olduğunu öğrenmek için www.hp.com/go/mobileprinting adresindeki HP Mobil Yazdırma Merkezi'ne gidin. Bu web sitesinin ülkenizde/bölgenizde veya dilinizde yerel bir sürümü mevcut değilse HP Mobil Yazdırma Merkezi sitesinin farklı bir ülke/bölge veya dildeki sürümüne yönlendirilebilirsiniz.
- Yazıcının kağıt ayarları ile eşleşen kağıt yükleyin (daha fazla bilgi için bkz. Kağıt yükleme). Yüklü kağıt için kağıt boyutunu doğru seçmek, mobil aygıtın yazdırdığı kağıdın boyutunu bilmesini sağlar.

Baskı başarısı için ipuçları

Mürekkep ipuçları

- Baskı kalitesi kabul edilebilir değilse, daha fazla bilgi için bkz. Yazdırma sorunları.
- Orijinal HP kartuşlar kullanın.

  Orijinal HP kartuşları, defalarca kolaylıkla mükemmel sonuçlar elde etmenize yardımcı olmak için tasarlanmış ve HP yazıcıları ve kağıtlarıyla test edilmiştir.

  NOT: HP, HP olmayan sarf malzemelerinin kalitesini ve güvenilirliğini garanti etmez. HP olmayan malzemelerin kullanılması nedeniyle gerekli olana ürün servisi veya onarımları garanti kapsamında değildir.

  Orijinal HP kartuşları satın aldığınızı düşünüyorsanız, www.hp.com/go/anticounterfeitadresine gidin.
- Hem siyah hem de renkli kartuşları doğru şekilde takın.

  Daha fazla bilgi için, bkz. Kartuşları değiştirme.
- Yeterli mürekkep olduğundan emin olmak için kartuşlardaki tahmini mürekkep düzeylerini kontrol edin.

  Mürekkep düzeyi uyarıları ve göstergeleri, yalnızca planlama amaçlı tahminler vermektedir.

  Daha fazla bilgi için, bkz. Tahmini mürekkep düzeylerini kontrol etme.

Kağıt yükleme ipuçları

Daha fazla bilgi için, bkz. Kağıt yükleme.

- Kağıdın giriş tepsisine doğru bir şekilde yüklendiğinden emin olun, sonra da sayfa genişliği kılavuzlarını ayarlayın. Kağıt boyutu doğru olarak tespit edilmemişse, kağıt ayarlarını değiştirin.
- Kağıt destesi (tek bir sayfa değil) yükleyin. Kağıt sıkışmasını önlemek için destedeki kağıtların tümü aynı boyutta ve türde olmalıdır.

- Kağıdı yazdırma yüzü yukarı bakacak şekilde yükleyin.
- Giriş tepsisine yüklenen kağıdın kenarlarının kıvrılmış ya da buruşmuş olmadığından emin olun.
- Giriş tepsisindeki kağıt genişliği kılavuzlarını tüm kağıtlara tam olarak yaslanacak şekilde ayarlayın. Kılavuzların tepsideki kağıtları kıvırmadığından emin olun.

Yazıcı ayarları ipuçları (Windows)

- Varsayılan yazdırma ayarlarını değiştirmek için, **Yazdır**'ı, sonra da HP yazıcı yazılımında **Tercihleri Ayarla**'yı tıklatın.

  HP yazıcı yazılımını açın. Daha fazla bilgi için, bkz. HP yazıcı yazılımını açma (Windows).
- Yaprak başına kaç sayfa yazdırılacağını belirlemek için, yazıcı sürücüsünde bulunan **Düzen** sekmesinde, **Yaprak başına Sayfa** açılır listesinden uygun seçeneği seçin.
- Sayfa yönünü değiştirmek istiyorsanız, uygulamanızın arayüzünde ayarlayın.
- Daha fazla yazdırma ayarı görüntülemek için, yazıcı sürücüsünde bulunan **Düzen** veya **Kağıt/Kalite** sekmesinde **Gelişmiş** düğmesini tıklatarak **Gelişmiş Seçenekler** iletişim kutusunu açın.

  NOT: **Düzen** sekmesindeki önizleme **Yaprak başına Sayfa Düzeni**, **Kitapçık** veya **Sayfa Kenarlıkları** açılır listelerinden belirlediğiniz seçeneği yansıtamaz.

  – **Gri Tonlamalı Yazdırma**: Yalnızca siyah mürekkep kullanarak siyah beyaz bir belge yazdırmanıza imkan verir. **Yalnızca Siyah Mürekkep**'i seçin, sonra da **OK** düğmesini tıklatın.

  – **Yaprak başına Sayfa Düzeni**: Belgeyi yaprak başına ikiden fazla sayfa şeklinde yazdırırsanız, sayfa sıralamasını belirlemenize yardımcı olur.

  – **Kenarlıksız Yazdırma**: Kenar boşluksuz fotoğraf yazdırmak için bu özelliği seçin. Tüm kağıt türleri bu özelliği desteklemez. **Medya** açılır listesinde seçilen bu kağıt türü bu özelliği desteklemiyorsa, seçeneğin yanında bir uyarı simgesi göreceksiniz.

  – **HP Real Life Technologies**: Bu özellik, baskı kalitesini artırmak için görüntü ve grafikleri yumuşatır ve keskinleştirir.

  – **Kitapçık**: Çok sayfalı bir belgeyi kitapçık olarak yazdırmanıza imkan verir. Bir yaprağın iki yüzüne de iki sayfa yerleştirir, böylece kağıdın yarısı boyutunda bir kitapçık şeklinde katlanabilir. Açılır listeden bir katlama yöntemi seçin, sonra da **Tamam**'ı tıklatın.

    ○ **Kitapçık-SoldanBirleştirme**: Kitapçık şeklinde katlandıktan sonra birleştirme kenarı solda olur. Okuma alışkanlığınız soldan sağa ise bu seçeneği belirleyin.

    ○ **Kitapçık-SağdanBirleştirme**: Kitapçık şeklinde katlandıktan sonra birleştirme kenarı sağda olur. Okuma alışkanlığınız sağdan sola ise bu seçeneği belirleyin.

  – **Sayfa Kenarlıkları**: Belgeyi yaprak başına ikiden veya daha fazla sayfa şeklinde yazdırırsanız, sayfalara kenarlık eklemenize imkan verir.

- Yazdırma tercihlerini ayarlarken zamandan kazanmak için yazdırma kısayolunu kullanabilirsiniz. Yazdırma kısayolu, belirli bir iş türüne uygun ayar değerlerini saklar, böylece tek bir tıklatma ile tüm seçenekleri ayarlayabilirsiniz. Kullanmak için, **Yazdırma Kısayolları** sekmesine gidin, yazdırma kısayollarından birini seçin, sonra da **Tamam**'ı tıklatın.

  Yeni bir yazdırma kısayolu eklemek için, **Düzen** veya **Kağıt/Kalite** sekmesinde ayarları yaptıktan sonra, **Yazdırma Kısayolu** sekmesini tıklatın, **Farklı Kaydet**'i tıklatıp bir ad girin, sonra da **Tamam**'ı tıklatın.

  Bir yazdırma kısayolunu silmek için seçip **Sil**'i tıklatın.

  NOT: Varsayılan yazdırma kısayollarını silemezsiniz.

Yazıcı ayarları ipuçları (OS X)

- Print (Yazdır) iletişim kutusunda, **Paper Size** (Kağıt Boyutu) açılır menüsünü kullanarak yazıcıya yüklü kağıt boyutunu seçin.
- Print (Yazdır) iletişim kutusunda, **Paper Type/Quality** (Kağıt Türü/Kalite) açılır menüsünü kullanarak uygun kağıt türünü ve kalitesini seçin.

4 HP ePrint ile yazdırma

HP ePrint, HP tarafından desteklenen web sitelerinden bir tanesidir. HP ePrint özelliğine sahip yazıcı, herhangi bir bilgisayar veya mobil aygıttan belge ya da fotoğraf yazdırabilir.

Belgeleri ve fotoğrafları yazıcıya atanan e-posta adresine gönderdikten sonra, yazıcı yazdırmaya başlar.

NOT: Bu özellik, yalnızca yazıcı internete kablosuz ağ üzerinden bağlıysa çalışır.

Bu bölüm aşağıdaki konuları içermektedir:

- HP ePrint'i kurma
- HP ePrint ile yazdırma

HP ePrint'i kurma

Kurulum öncesinde, yazıcınızın internete kablosuz ağ üzerinden bağlı olduğundan emin olun.

HP ePrint'i kurmak için kontrol panelini kullanma

1. Yazıcı kontrol panelinde, Giriş düğmesine (🏠) basarak Giriş ekranını görüntüleyin.
2. Ok düğmelerini kullanarak **HP ePrint**'i seçin (▲, ▼), sonra da Tamam düğmesine basın.
3. Ekrandaki yönergeleri izleyin.

   Yazıcı, güncelleştirmeleri denetlemeye ve yüklemeye başlar.

   NOT: Proxy ayarları istenirse ve ağınız proxy ayarlarını kullanıyorsa, bir proxy sunucu kurmak için ekrandaki yönergeleri izleyin. Proxy bilgilerini bulamazsanız, ağ yöneticinize veya kablosuz ağı kuran kişiye danışın.
4. Kullanım koşullarını kabul etmek için istendiğinde Tamam düğmesine basın.

   Yazıcı, sunucuya bağlandığında bir bilgi sayfası yazdırır.
5. Kurulumu tamamlamak için sayfadaki yönergeleri izleyin.
6. Yazıcıya atanan **HP ePrint** e-posta adresini bulmak için aşağıdaki yönergeleri izleyin.
   a. Giriş ekranına dönmek için Giriş düğmesine (🏠) basın.
   b. **HP ePrint**'i, sonra da **Bilgi Yazdır**'ı seçin.

      Yazıcı bir bilgi sayfası yazdırmaya başlar. E-posta adresini özelleştirmek için üzerindeki yönergeleri izleyin.

İPUCU: **HP ePrint** ayarlarının yönetilmesi ve yapılandırılması ve en son özellikler hakkında bilgi almak için, www.hpconnected.com adresindeki HP Connected sayfasını ziyaret edin. Bu site her ülkede/bölgede kullanılamayabilir.

HP ePrint ile yazdırma

Bu özelliği kullanarak yazıcıdan uzak olduğunuzda dosya yazdırabilirsiniz.

Başlamadan önce

Şunlardan emin olmalısınız:

- Yazıcınız bir kablosuz ağ üzerinden internete bağlı ve HP ePrint kurulu durumda. Ayarları öğrenmek için, bkz. HP ePrint'i kurma.
- Bilgisayarınız veya mobil aygıtınız zaten bir ağa bağlı durumda.

Yordam

1. Bilgisayarınızda veya mobil aygıtınızda, e-posta uygulamasını açın.
2. Yeni bir e-posta oluşturup yazdırmak istediğiniz dosyayı ekleyin.
3. “Kime” alanına, yazıcının e-posta adresini girin, sonra da e-postayı gönderin.

   Yazıcının e-posta adresini nasıl bulabileceğinizle ilgili olarak, bkz. HP ePrint'i kurma.

   NOT: "Kime" veya "Cc" alanlarına başka e-posta adresi girmeyin. Birden fazla e-posta adresi varsa, **HP ePrint** sunucusu yazdırma işlerini kabul etmez.

5 Kartuşlarla çalışma

Bu bölüm aşağıdaki konuları içermektedir:

- Kartuşlar ve yazıcı kafası bilgileri
- Tahmini mürekkep düzeylerini kontrol etme
- Yalnızca siyah veya renkli mürekkeple yazdırma
- Kartuşları değiştirme
- Kartuş sipariş etme
- Yazdırma malzemelerini saklama
- Kartuş garanti bilgileri

Kartuşlar ve yazıcı kafası bilgileri

Aşağıdaki ipuçları HP yazıcı kartuşlarının bakımı ve tutarlı bir baskı kalitesi sağlanması konularında yardımcı olacaktır.

- Bu kullanıcı kılavuzundaki yönergeler kartuşların değiştirilmesi için olup ilk kez takılmaları için değildir. İlk kez takarken, yazıcı ile birlikte gelen kurulum şemasındaki yönergeleri izleyin.
- Yazıcıyı kapatırken her zaman ⏻ (Güç) düğmesini kullanın. Bunu yapmak, yazıcının yazıcı kafasını kapatmasını ve hasardan korumasını sağlar.
- Gerekmedikçe, yazıcı kafasını temizlemeyin. Bu, mürekkep sarfına neden olur ve kartuşların ömrünü kısaltır.
- Kartuşları dikkatli tutun. Takma sırasında kartuşun düşürülmesi, sarsılması veya sıkı tutulması geçici yazdırma sorunlarına neden olabilir.
- Yazıcıyı naklediyorsanız, yazıcıdan mürekkep sızmasını veya yazıcıya başka bir zarar gelmesini önlemek için aşağıdakileri yapın:
  - Yazıcıyı ⏻ (Güç) düğmesine basarak kapatmaya dikkat edin. Yazıcının fişini çıkarmadan önce yazıcıdan gelen çalışma seslerinin tamamen kesilmesini bekleyin.
  - Yazıcının düz biçimde taşınarak nakledilmesi gerekir. Yanına, arkasına, önüne veya üstüne yatırılmamalıdır.

Tahmini mürekkep düzeylerini kontrol etme

Tahmini mürekkep düzeylerini yazıcı yazılımından veya yazıcı kontrol panelinden denetleyebilirsiniz.

Mürekkep düzeylerini yazıcı kontrol panelinden kontrol etmek için

1. Yazıcı kontrol panelinde, Giriş düğmesine (🏠) basarak Giriş ekranını görüntüleyin.
2. Ok düğmelerini kullanarak (▲ veya ▼) **Mürekkep Bilgileri**'ni seçin, sonra da Tamam düğmesine basın.
3. **Tahmini Mürekkep Düzeyleri**'ni seçin, sonra da Tamam düğmesine basın.

Mürekkep düzeylerini HP yazıcı yazılımından kontrol etmek için (Windows)

1. HP yazıcı yazılımını açın. Daha fazla bilgi için, bkz. HP yazıcı yazılımını açma (Windows).
2. yazıcı yazılımı içinde **Tahmini Mürekkep Düzeyleri**'ni tıklatın.

Mürekkep düzeylerini HP yazıcı yazılımı içinden kontrol etmek için (OS X)

1. HP Utility (HP Yardımcı Programı) öğesini açın.

   HP Utility (HP Yardımcı Programı) simgesi, sabit diskin en üst düzeyinde bulunan **Applications** (Uygulamalar) klasöründeki **HP** klasöründe yer alır.
2. **Devices** (Aygıtlar) listesinden yazıcıyı seçin.
3. **Supplies Status**'a (Sarf Malzemeleri Durumu) tıklayın.

   Tahmini mürekkep düzeyleri belirir.

NOT: Yeniden doldurulmuş veya yeniden üretilmiş ya da başka bir yazıcıda kullanılmış bir kartuşu taktıysanız, mürekkep düzeyi göstergesi hatalı veya kullanılamaz olabilir.

NOT: Kartuşta bulunan mürekkep yazdırma sırasında bir dizi farklı biçimde kullanılır; bunlar arasında yazıcıyı ve kartuşları yazdırmaya hazırlayan başlangıç işlemi ile püskürtme uçlarını temiz tutan ve mürekkebin düzgün akmasını sağlayan yazıcı kafası servisi de vardır. Ayrıca, kullanıldıktan sonra kartuşta bir miktar mürekkep kalabilir. Daha fazla bilgi için, bkz. www.hp.com/go/inkusage .

Yalnızca siyah veya renkli mürekkeple yazdırma

Düzenli kullanım için, bu ürün yalnızca tek kartuşla yazdıracak şekilde tasarlanmıştır. Ancak, bir kartuşta mürekkep bittiğinde, bunu çıkarıp diğer kartuşu kullanarak yazdırmaya devam edebilirsiniz.

Yazıcı, bu özelliği yalnızca kartuşta yeterli mürekkep varsa destekler. Bu nedenle, boş kartuşu en kısa zamanda değiştirmeniz gerekir.

Kartuşları değiştirme

Halihazırda yedek kartuşunuz yoksa, bkz. Kartuş sipariş etme. Kartuşların hepsi tüm ülkelerde/bölgelerde kullanılamaz.

DİKKAT: HP, baskı kalitesi sorunlarını ve olası fazladan mürekkep kullanımını veya mürekkep sisteminin hasar görmesini önlemek için en kısa zamanda eksik kartuşları takmanızı önerir.

Kullanılmış mürekkep sarf malzemelerinin geri dönüşümü hakkında bilgi için, bkz. HP inkjet sarf malzemeleri geri dönüşüm programı.

İPUCU: Yazıcı tek kartuş modunu desteklemektedir. Daha fazla bilgi için bkz. Yalnızca siyah veya renkli mürekkeple yazdırma

Kartuşları değiştirmek için

1. Yazıcının açık olduğundan emin olun.

2. Kartuşun erişim kapağını açın ve yazıcı taşıyıcısının hareket etmeyi durdurmasını bekleyin.

⚠ **DİKKAT:** Taşıyıcı halen hareket ederken kartuş çıkarmayın veya takmayın.

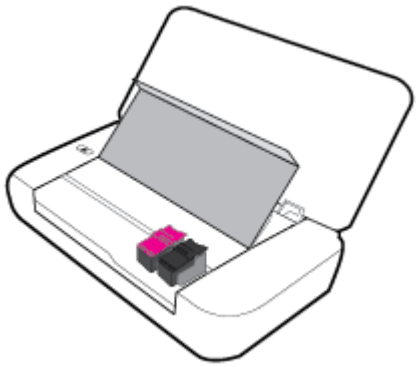

3. Kartuş mandalını gösterilen şekilde açın ve kartuşu nazikçe yuvasından çıkarın.

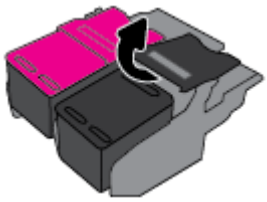

4. Koruyucu filmi yeni kartuştan çıkarın.

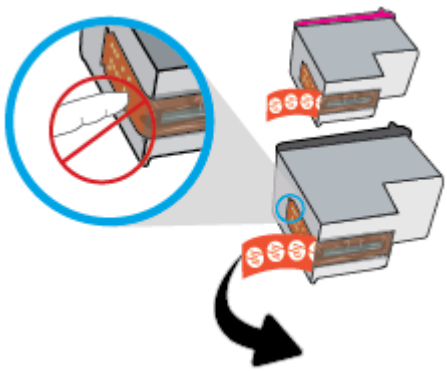

5. Yeni kartuşları takın, sonra da mandalı gösterilen şekilde kapatın.

NOT: Renkli kartuşu sola, siyah kartuşu sağa takın.

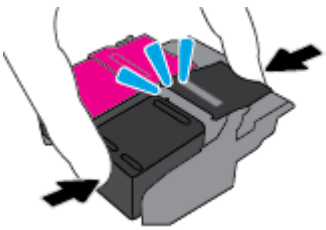

6. Gerekirse diğer kartuş için de 3'ten 5'e kadar olan adımları tekrarlayın.
7. Kartuş erişim kapağını kapatın.

Kartuş sipariş etme

Kartuş sipariş etmek için www.hp.com sitesine gidin. (Şu anda HP web sitesinin bazı bölümleri yalnızca İngilizce'dir.) Tüm ülkelerde/bölgelerde kartuşlar çevrimiçi olarak sipariş edilemeyebilir. Ancak birçok ülke telefondan sipariş verme, yerel bir mağaza bulma ve alışveriş listesi yazdırma hakkında bilgiye sahiptir. Ayrıca, ülkenizde HP ürünleri satın alma konusunda daha fazla bilgi almak için www.hp.com/buy/supplies sayfasını da ziyaret edebilirsiniz.

Yalnızca değiştirdiğiniz kartuş ile aynı kartuş numarasına sahip yedek kartuşları kullanın. Kartuş numarasını aşağıdaki yerlerde bulabilirsiniz:

- Değiştirdiğiniz kartuşun etiketinde.
- Yazıcının içindeki bir etikette. Çıkartmanın yerini bulmak için kartuş erişim kapağını açın.
- yazıcı yazılımı içinde **Alışveriş**'i, sonra da **Çevrimiçi Sarf Malzemesi Alışverişi**'ni tıklatın.
- Katıştırılmış web sunucusunda, **Araçlar** sekmesini tıklatın, ardından **Ürün Bilgileri** altında **Mürekkep Göstergesi**'ni tıklatın. Daha fazla bilgi için, bkz. Katıştırılmış web sunucusu.

Yazdırma malzemelerini saklama

- Tüm kartuşları takmanız gerektiği zamana kadar kapalı ambalajlarda saklayın.
- Kartuşlar uzun süre yazıcının içerisinde bırakılabilir. Ancak optimum kartuş sağlığı sağlamak için, ⏻ (Güç) düğmesine basarak yazıcıyı düzgün kapattığınızdan emin olun.
- Kartuşları oda sıcaklığında saklayın (15-35°C ya da 59-95° F).

Kartuş garanti bilgileri

HP kartuşu garantisi, ürün belirtilen HP yazdırma aygıtında kullanıldığında geçerlidir. Bu garanti, yeniden doldurulmuş, yeniden üretilmiş, geliştirilmiş, yanlış kullanılmış veya üzerinde oynanmış HP mürekkep ürünlerini kapsamaz.

Garanti süresi boyunca HP mürekkep bitene kadar veya garanti tarihi sonuna gelinene kadar ürün kapsam altındadır. YYYY/AA biçimindeki garanti sonu tarihi mürekkep ürünü üzerinde bulunabilir.

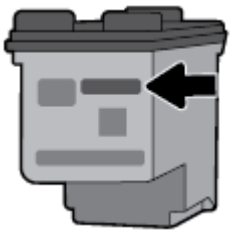

6 Ağ kurulumu

Ek gelişmiş ayarlara yazıcının giriş sayfasından (katıştırılmış web sunucusu veya EWS) erişilebilir. Daha fazla bilgi için, bkz. Katıştırılmış web sunucusunu açma.

Bu bölüm aşağıdaki konuları içermektedir:

- Kablosuz iletişim için yazıcıyı kurma
- Ağ ayarlarını değiştirme
- Wi-Fi Direct kullanma

Kablosuz iletişim için yazıcıyı kurma

- Başlamadan önce
- Yazıcıyı kablosuz ağınızda kurun
- Bağlantı türünü değiştirme
- Kablosuz bağlantıyı sınama
- Yazıcının kablosuz özelliğini açma veya kapatma

NOT: Yazıcıyı bağlarken sorunlarla karşılaşırsanız, bkz. Ağ ve bağlantı sorunları.

İPUCU: Yazıcıyı kablosuz kurma ve kullanma hakkında daha fazla bilgi için, www.hp.com/go/wirelessprinting adresindeki HP Kablosuz Yazdırma Merkezi'ni ziyaret edin.

Başlamadan önce

Aşağıdakilerden emin olun:

- Kablosuz ağın kurulu olduğundan ve düzgün çalıştığından.
- Yazıcıyı kullanan yazıcı ve bilgisayarların aynı ağda olduğundan (alt ağda).

Yazıcıyı bağlarken kablosuz ağ adı (SSID) ve bir kablosuz parolası girmeniz istenebilir:

- Kablosuz ağınızın adı kablosuz ağ adıdır.
- Kablosuz parolası, başkalarının kablosuz ağınıza izinsiz girmesini önler. Gereken güvenlik düzeyine bağlı olarak, kablosuz ağınız bir WPA parolası ya da WEP anahtarı kullanabilir.

Kablosuz ağınızı kurmanızdan bu yana ağ adınızı veya güvenlik parolanızı değiştirmediyseniz, bunları bazen kablosuz yönlendiricinin arkasında veya yan tarafında bulabilirsiniz.

Ağ adını veya güvenlik parolasını bulamıyorsanız ya da bu bilgileri hatırlayamıyorsanız, bilgisayarınızla ya da kablosuz yönlendirici ile birlikte gelen belgelere bakın. Bu bilgileri yine de bulamıyorsanız, ağ yöneticinizle veya kablosuz ağı kuran kişiyle bağlantıya geçin.

Yazıcıyı kablosuz ağınızda kurun

Yazıcı kontrol panelinden Kablosuz Kurulum Sihirbazı'nı kullanarak kablosuz iletişim kurun.

NOT: Devam etmeden önce, Başlamadan önce bölümünden listeye göz atın.

1. Yazıcı kontrol panelinde, Giriş düğmesine (🏠) basarak Giriş ekranını görüntüleyin.
2. **Ağ**'ı, **Kablosuz Ayarları**'nı, sonra da **Kablosuz Kurulum Sihirbazı**'nı seçin.

   Yazıcı kullanılabilir kablosuz ağları aramaya başlar.

   Ekrandaki bir işlevi, ok düğmesini (▲, ▼) kullanarak seçin, sonra da Tamam düğmesine basın.
3. Listeden bilgisayarınız veya mobil aygıtınızla paylaşılan kablosuz ağı seçin.

   Yazıcı ağa bağlanmaya başlar. Bağlandığında, başarılı olduğunu ve bağlantı bilgilerini belirten bir ileti görürsünüz.

   Yazıcıyı bağlarken sorunlarla karşılaşırsanız, bkz. Ağ ve bağlantı sorunları.
4. Kablosuz Ayarları ekranına geri dönmek için Tamam düğmesine basın. Kablosuzun zaten açık olduğunu göreceksiniz.

   Yazıcıyı kablosuz kurma ve kullanma hakkında daha fazla bilgi için, www.hp.com/go/wirelessprinting adresindeki HP Kablosuz Yazdırma Merkezi'ni ziyaret edin.

Yazıcıyı halihazırda USB bağlantısı gibi farklı bir bağlantı türüyle kullanıyorsanız, yazıcıyı kablosuz ağınıza kurma konusunda Bağlantı türünü değiştirme bölümündeki yönergeleri izleyin.

Bağlantı türünü değiştirme

HP yazıcı yazılımını yükledikten sonra (USB bağlantısından kablosuz bağlantıya değiştirme gibi) bağlantı türünü değiştirmek için bu yazılımı kullanabilirsiniz.

USB bağlantısını kablosuz ağla değiştirmek için (Windows)

Devam etmeden önce, Başlamadan önce bölümünden listeye göz atın.

1. HP yazıcı yazılımını açın. Daha fazla bilgi için, bkz. HP yazıcı yazılımını açma (Windows).
2. **Araçlar** öğesini tıklayın.
3. **Aygıt Kurulumu ve Yazılımı**'nı tıklatın.
4. **USB bağlantılı yazıcıyı kablosuza dönüştür**'ü seçin. Ekrandaki yönergeleri izleyin.

USB bağlantısını kablosuz ağla değiştirmek için (OS X)

1. Yazıcıyı kablosuz ağınıza bağlayın.
2. 123.hp.com'u kullanarak bu yazıcının yazılım bağlantısını kablosuz olarak değiştirin.

   USB bağlantısından kablosuz bağlantıya nasıl geçeceğiniz hakkında daha fazla bilgi alın. Çevrimiçi daha fazla bilgi için burayı tıklatın. Bu web sitesi şu anda tüm dillerde mevcut olmayabilir.

Kablosuz bağlantıyı USB bağlantısıyla değiştirmek için

- Yazıcı ile bilgisayarı, sağlanan USB kablosuyla bağlayın. Bu USB bağlantı noktası yazıcının arkasındadır. Tam yeri için bkz. Arkadan görünüm.

Kablosuz bağlantıyı sınama

Yazıcı kablosuz bağlantısı hakkında bilgi için kablosuz sınama raporu yazdırın. Kablosuz sınama raporu, yazıcı durumu, donanım (MAC) adresi ve IP adresi hakkında bilgiler sağlar. Kablosuz bağlantısı ile ilgili bir sorun varsa veya kablosuz bağlantı girişimi başarısız olduysa, kablosuz sınama raporu tanılama bilgileri de sağlar. Yazıcı bir ağa bağlıysa, sınama raporu ağ ayarları hakkında ayrıntıları gösterir.

Kablosuz sınaması raporu yazdırmak için

1. Yazıcı kontrol panelinden kablosuz düğmesine basın.

   Yazıcı kablosuz bağlantı durumu ve ağ ayarları ekranda görüntülenir.

2. Yazıcı kontrol panelinde, Giriş düğmesine ( ) basarak Giriş ekranını görüntüleyin.

3. **Ağ**'ı, sonra da **Raporları Yazdır**'ı, ardından **Sınama Raporları**'nı seçin.

   Ekrandaki bir işlevi, ok düğmesini (▲, ▼) kullanarak seçin, sonra da Tamam düğmesine basın.

Yazıcının kablosuz özelliğini açma veya kapatma

Devam etmeden önce, kontrol panelindeki (Kablosuz) düğmesine basarak yazıcınızın kablosuz durumunu kontrol edebilirsiniz.

Kablosuz özelliğini açmak veya kapatmak için

1. Yazıcı kontrol panelinde, Giriş düğmesine ( ) basarak Giriş ekranını görüntüleyin.

2. **Ağ**'ı, sonra da **Kablosuz Ayarları**'nı seçin.

   Ekrandaki bir işlevi, (▲, ▼) ok düğmesini kullanarak seçin, sonra da Tamam düğmesine basın

3. **Kablosuz**'u, sonra da **Açık**'ı veya **Kapalı**'yı seçin.

Ağ ayarlarını değiştirme

Yazıcı kontrol panelinden, yazıcınızın kablosuz bağlantısını kurup yönetebilir ve çeşitli ağ yönetim görevlerini gerçekleştirebilirsiniz. Bunlar arasında ağ ayarlarının görüntülenmesi ve değiştirilmesi, ağ varsayılanlarının geri yüklenmesi ve kablosuz işlevinin açılması veya kapatılması da bulunmaktadır.

DİKKAT: Ağ ayarları, size kolaylık sağlamak için sunulmuştur. Bununla birlikte, ileri düzey bir kullanıcı değilseniz, bu ayarlardan bazılarını değiştirmemeniz gerekir (IP ayarları, varsayılan ağ geçidi ve güvenlik duvarı ayarları gibi).

Ağ ayarları raporunu yazdırma

▲ Yazıcı kontrol panelinde, sırayla **Kurulum** , **Raporlar** , sonra da **Ağ Yapılandırması Sayfası**'nı seçin.

IP ayarlarını değiştirmek için

IP ayarlarında, varsayılan IP ayarı **Otomatik**'tir ve bu, IP ayarlarını otomatik olarak yapar. İleri düzey bir kullanıcıysanız ve IP adresi, alt ağ maskesi veya varsayılan ağ geçidi gibi farklı ayarları kullanmak istiyorsanız, bu ayarları el ile değiştirebilirsiniz.

İPUCU: Manuel IP adresini ayarlamadan önce, yazıcıyı Otomatik mod kullanarak ağa bağlamanız önerilir. Bu, yönlendiricinin alt ağ maskesi, varsayılan ağ geçidi ve DNS adresi gibi gereken diğer ayarlarla yazıcıyı yapılandırmasına olanak tanır.

⚠ **DİKKAT:** El ile IP adresi atarken dikkatli olun. Yükleme sırasında geçersiz bir IP adresi girerseniz, ağ bileşenleriniz yazıcıya bağlanamaz.

1. Yazıcı kontrol panelinde, **Ağ**'ı seçin
2. **Kablosuz Ayarları**'nı seçin.
3. **Gelişmiş Ayarlar**'ı seçin.
4. **IP Ayarları**'nı seçin.

   IP adresinin değiştirilmesinin yazıcıyı ağdan kaldıracağını belirten bir ileti görüntülenir. Devam etmek için **Tamam** düğmesine basın.
5. Ayarları el ile değiştirmek için, **El İle (Statik)** seçeneğini belirleyin, sonra da aşağıdaki ayarlar için uygun bilgileri girin:
   - **IP Adresi**
   - **Alt Ağ Maskesi**
   - **Varsayılan Ağ Geçidi**
   - **DNS Adresi**
6. Değişikliklerinizi girin ve **Uygula**'yı seçin.

Wi-Fi Direct kullanma

Wi-Fi Direct, bir bilgisayardan veya kablosuz özellikli bir mobil aygıttan kablosuz ağa bağlanmadan yazdırmanıza imkan verir.

NOT: HP yazıcı yazılımını kullanarak yazıcınızı bir bilgisayara bağlarken kablosuz bağlantıyı seçmek, bağlantı başarılı olduktan sonra yazıcının Wi-Fi Direct profilini bilgisayara depolar. Wi-Fi Direct adı bilgisayarın kablosuz ağ listesine eklenir.

Wi-Fi Direct kullanımına ilişkin yönergeler

- Bilgisayarınızda veya mobil aygıtınızda gerekli yazılımın olduğundan emin olun.
  - Bilgisayar kullanıyorsanız HP yazıcı yazılımını yüklediğinizden emin olun.

    HP yazıcı yazılımını bilgisayara yüklemediyseniz, önce Wi-Fi Direct özelliğine bağlanın, sonra da yazıcı yazılımını yükleyin.
  - Bir mobil aygıt kullanıyorsanız, uyumlu bir yazdırma uygulaması yüklediğinizden emin olun. Mobil yazdırma ile ilgili daha fazla bilgi için, www.hp.com/go/mobileprinting adresindeki HP Mobil Yazdırma web sitesini ziyaret edin. Bu web sitesinin ülkenizde/bölgenizde veya dilinizde yerel bir sürümü mevcut değilse HP Mobil Yazdırma Merkezi sitesinin farklı bir ülke/bölge veya dildeki sürümüne yönlendirilebilirsiniz.
- Yazıcınızın Wi-Fi Direct özelliğinin açık olduğundan emin olun.
- En fazla beş bilgisayar ve mobil aygıt, aynı Wi-Fi Direct bağlantısını kullanabilir.
- Yazıcı, USB kablosu ile bir bilgisayara veya kablosuz ya da Ethernet bağlantısı üzerinden bir ağa bağlıyken de Wi-Fi Direct özelliği kullanılabilir.
- Wi-Fi Direct özelliği, bir bilgisayarı, mobil aygıtı ya da yazıcıyı internete bağlayamaz.

Wi-Fi Direct özelliğini açmak için

1. Yazıcı kontrol panelinde Wi-Fi Direct düğmesine basın.

   Wi-Fi Direct bağlantısı durumu ve ayrıntıları görüntülenir.

2. düğmesine basarak **Ayarlar**'ı seçin.

3. **Wi-Fi Direct** öğesi için **Açık**'ı seçin.

Wi-Fi Direct destekleyen kablosuz özellikli bir mobil aygıttan yazdırmak için

Google Play Store'dan HP Yazdırma Hizmet Eklentisi'ni (çoğu Android aygıt tarafından desteklenir) indirip etkinleştirmeniz gerekir.

1. Yazıcıda Wi-Fi Direct özelliğini açtığınızdan emin olun.

2. Mobil aygıtınızdaki Wi-Fi Direct özelliğini açın. Daha fazla bilgi için mobil aygıtla birlikte verilen belgelere bakın.

3. Mobil aygıtınızdan, yazdırma özellikli bir uygulamadan bir belge seçin, sonra da belgeyi yazdırma seçeneğini belirleyin.

   Kullanılabilir yazıcılar listesi belirir.

4.

5. Wi-Fi Direct kullanarak yazıcıya bağlanılıyor.

   - Yazıcının Wi-Fi Direct kurulumu sırasında **Otomatik** seçilmişse, mobil aygıt yazıcıya otomatik olarak bağlanır.
   - Yazıcının Wi-Fi Direct kurulumu sırasında **El ile** seçilmişse, yazıcı ekranından bağlantıyı onaylamanız veya mobil aygıtınız üzerinden yazıcı PIN kodunu girmeniz gerekir.

     PIN kodu, bağlantı girişimi yapıldığında yazıcı tarafından sağlanır.

6. Belgenizi yazdırın.

Wi-Fi Direct'i desteklemeyen kablosuz özellikli bir mobil aygıttan yazdırmak için

Mobil aygıtınıza uyumlu bir yazdırma uygulaması yüklediğinizden emin olun. Daha fazla bilgi için, www.hp.com/go/mobileprinting adresindeki HP Mobil Yazdırma web sitesini ziyaret edin. Bu web sitesinin ülkenizde/bölgenizde veya dilinizde yerel bir sürümü mevcut değilse HP Mobil Yazdırma Merkezi sitesinin farklı bir ülke/bölge veya dildeki sürümüne yönlendirilebilirsiniz.

1. Yazıcıda Wi-Fi Direct özelliğini açtığınızdan emin olun.

2. Mobil aygıtınızda Wi-Fi bağlantısını açın. Daha fazla bilgi için mobil aygıtla birlikte verilen belgelere bakın.

   NOT: Mobil aygıtınız Wi-Fi'yı desteklemiyorsa, Wi-Fi Direct özelliğini kullanamazsınız.

3. Mobil aygıttan yeni bir ağa bağlanın. Yeni bir kablosuz ağa veya bağlantı noktasına bağlanmak için kullanılan normal işlemleri kullanın. Gösterilen kablosuz ağlar listesinden **DIRECT-**-HP OfficeJet XXXX** gibi olabilecek (burada ** yazıcınızı belirleyen benzersiz karakterlerdir ve XXXX, yazıcının üzerinde bulunan yazıcı model numarasıdır) Wi-Fi Direct adını seçin.

   İstendiğinde Wi-Fi Direct parolasını girin.

4. Belgenizi yazdırın. Yazdırma hakkında daha fazla bilgi için bkz. Yazdır.

Wi-Fi Direct özellikli bir bilgisayardan baskı almak için (Windows)

1. Yazıcıda Wi-Fi Direct özelliğini açtığınızdan emin olun.
2. Bilgisayarın Wi-Fi bağlantısını açın. Daha fazla bilgi için bilgisayarla birlikte verilen belgelere bakın.

   NOT: Bilgisayarınız Wi-Fi'yı desteklemiyorsa, Wi-Fi Direct özelliğini kullanamazsınız.

3. Bilgisayardan yeni bir ağa bağlanın. Yeni bir kablosuz ağa veya bağlantı noktasına bağlanmak için kullanılan normal işlemleri kullanın. Gösterilen kablosuz ağlar listesinden **DIRECT-**-HP OfficeJet XXXX** gibi olabilecek (burada ** yazıcınızı belirleyen benzersiz karakterlerdir ve XXXX, yazıcının üzerinde bulunan yazıcı model numarasıdır) Wi-Fi Direct adını seçin.

   İstendiğinde Wi-Fi Direct parolasını girin.

4. Yazıcı bilgisayara kablosuz ağ üzerinden yüklenmiş ve bağlıysa, 5. adıma geçin. Yazıcı bilgisayarınıza USB kablosu ile yüklenmiş ve bağlıysa, Wi-Fi Direct bağlantısını kullanarak yazıcı yazılımı özelliğini yüklemek için aşağıdaki adımları izleyin.

   a. HP yazıcı yazılımını açın. Daha fazla bilgi için, bkz. HP yazıcı yazılımını açma (Windows).

   b. **Araçlar** öğesini tıklayın.

   c. **Aygıt Kurulumu ve Yazılımı**'nı seçin, sonra da **Yeni yazıcı bağla**'yı seçin.

      NOT: Yazıcı daha önce USB üzerinden yüklediyseniz ve Wi-Fi Direct ile değiştirmek istiyorsanız, **USB bağlantılı yazıcıyı kablosuza dönüştür** seçeneğini seçmeyin.

   d. **Bağlantı Seçenekleri** yazılım ekranı belirdiğinde, **Kablosuz**'u seçin.

   e. Algılanan yazıcılar listesinden HP yazıcınızı seçin.

   f. Ekrandaki yönergeleri izleyin.

5. Belgenizi yazdırın. Yazdırma hakkında daha fazla bilgi için bkz. Yazdır.

Wi-Fi Direct özellikli bir bilgisayardan baskı almak için (OS X)

1. Yazıcının Wi-Fi Direct özelliğini etkinleştirdiğinden emin olun.
2. Bilgisayarda Wi-Fi özelliğini açın.

   Daha fazla bilgi için, Apple tarafından sağlanan belgelere bakın.

3. Wi-Fi simgesini tıklatın ve **DIRECT-**-HP OfficeJet XXXX** gibi olabilecek Wi-Fi Direct adını seçin (burada ** yazıcınızı belirleyen benzersiz karakterlerdir ve XXXX ise yazıcının üzerinde bulunan yazıcı modelidir).
4. Wi-Fi Direct özelliği, güvenlikli olarak açıksa, istendiğinde parolayı girin.
5. Belgenizi yazdırın. Yazdırma hakkında daha fazla bilgi için bkz. Yazdır.

Wi-Fi Direct özelliğine yönelik çevrimiçi sorun giderme veya Wi-Fi Direct özelliğinin kurulmasına yönelik yardım için burayı tıklatın. Bu web sitesi şu anda tüm dillerde mevcut olmayabilir.

7 Yazıcı yönetimi araçları

Bu bölüm aşağıdaki konuları içermektedir:

- Araç Kutusu (Windows)
- HP Utility (OS X)
- Katıştırılmış web sunucusu

Araç Kutusu (Windows)

Araç Kutusu, yazıcıyla ilgili bakım bilgilerini sağlar.

Araç Kutusu'nu açmak için

1. HP yazıcı yazılımını açın. Daha fazla bilgi için, bkz. HP yazıcı yazılımını açma (Windows).
2. **Yazdır** seçeneğini tıklatın.
3. **Yazıcınızın Bakımı** öğesini tıklatın.

HP Utility (OS X)

HP Utility'de yazdırma ayarlarını yapılandırmak, yazıcıyı kalibre etmek, çevrimiçi sarf malzemesi sipariş etmek ve web sitesi destek bilgilerini bulmak için araçlar vardır.

NOT: HP Utility'de bulunan özellikler seçilen yazıcıya göre değişir.

Mürekkep düzeyi uyarıları ve göstergeleri, yalnızca planlama amaçlı tahminler vermektedir.

Sabit sürücünün en üst seviyesinde yer alan **Uygulamalar** klasörü içindeki **HP** klasöründe yer alan HP Utility'yi çift tıklatın.

Katıştırılmış web sunucusu

Yazıcı bir ağa bağlı olduğunda; durum bilgilerini görüntülemek, ayarları değiştirmek ve yazıcıyı bilgisayarınızdan yönetmek için yazıcının katıştırılmış web sunucusunu (EWS) kullanabilirsiniz.

NOT: Bazı ayarları görüntülemek veya değiştirmek için parola gerekebilir.

NOT: Katıştırılmış web sunucusunu, Internet’e bağlanmadan açıp kullanabilirsiniz. Ancak, bazı özellikler kullanılamaz.

- Çerezler hakkında
- Katıştırılmış web sunucusunu açma
- Katıştırılmış web sunucusu açılamıyor

Çerezler hakkında

Katıştırılmış Web sunucusu (EWS), tarama yaparken sabit sürücünüze çok küçük metin dosyaları (tanımlama bilgileri) yerleştirir. Bu dosyalar, EWS'nin sonraki ziyaretinizde bilgisayarınızı tanımasını sağlar. Örneğin, EWS

dilini yapılandırdıysanız, tanımlama bilgisi hangi dili seçtiğinizi hatırlar ve böylece EWS'ye sonraki erişiminizde sayfalar o dilde görüntülenir. Bazı tanımlama bilgileri (müşteriye özel tercihleri saklayanlar gibi) siz el ile silene dek bilgisayarda depolanır.

Tarayıcınızı tüm çerezleri kabul edecek şekilde veya her çerez teklifini size bildirecek şekilde yapılandırabilirsiniz, böylece hangi çerezleri kabul edip hangilerini reddedeceğinize karar verebilirsiniz. Tarayıcınızı, istenmeyen çerezleri silmek için de kullanabilirsiniz.

Yazıcınıza bağlı olarak, çerezleri devre dışı bırakırsanız, aşağıdaki özelliklerden bir veya birkaçını devre dışı bırakırsınız:

- Bazı kurulum sihirbazlarını kullanma
- EWS tarayıcı dili ayarını anımsama
- EWS Giriş sayfasını kişiselleştirme

Gizlilik ve çerez ayarlarınızı nasıl değiştireceğiniz ve çerezleri nasıl görüntüleyeceğiniz veya sileceğiniz hakkında bilgi için, Web tarayıcınızla birlikte gelen belgelere bakın.

Katıştırılmış web sunucusunu açma

Katıştırılmış web sunucusuna ağ veya Wi-Fi Direct üzerinden erişebilirsiniz.

Katıştırılmış web sunucusunu kablosuz ağ üzerinden açmak için

1. Hem yazıcınızın hem de bilgisayarın aynı kablosuz ağa bağlı olduğundan emin olun.
2. Yazıcı kontrol paneli ekranında, kablosuz düğmesine basarak yazıcının IP adresini veya ana bilgisayar adını bulun.
3. Bilgisayarınızda desteklenen bir web tarayıcısında ilgili IP adresini veya ana bilgisayar adını girin.

   Örneğin, IP adresi 123.123.123.123 ise, web tarayıcıya şu adresi yazın: `http://123.123.123.123`.

Katıştırılmış web sunucusunu Wi-Fi Direct üzerinden açmak için

1. Yazıcı kontrol panelinden, Wi-Fi Direct düğmesine basın.
2. Ekranda Wi-Fi Direct'in açık olduğu gösteriliyorsa bu adımı atlayın.

   düğmesine basarak **Ayarlar**'ı seçin, sonra da **Wi-Fi Direct** seçeneğini **Açık** konuma getirin.
3. Kablosuz bilgisayarınızdan, kablosuzu açın, Wi-Fi Direct özelliğini arayıp bağlanın, örneğin: **DIRECT-**-HP OfficeJet XXXX** (burada ** yazıcınızı belirleyen benzersiz karakterlerdir ve XXXX ise yazıcının üzerinde bulunan yazıcı modelidir).
4. Bilgisayarınızda istendiğinde Wi-Fi Direct parolasını girin.
5. Bilgisayarınızdaki desteklenen bir web tarayıcısına, yazıcınıza ait şu IP adresini girin `http://192.168.223.1`.

Katıştırılmış web sunucusu açılamıyor

Ağınızı kontrol etme

1. Ağ yönlendiricinizi yeniden başlatın.
2. Hem bilgisayarınız hem de ağ ağa başarılı bir şekilde yeniden bağlanana kadar bekleyin.
3. Yazıcınızın EWS'sine (katıştırılmış web sunucusu) tekrar erişin.

Bilgisayarı kontrol edin

- Kullandığınız bilgisayarın ağa bağlı olduğundan emin olun.

  NOT: Bilgisayar yazıcıya Wi-Fi Direct aracılığıyla bağlıysa da yazıcının EWS'sine (katıştırılmış web sunucusu) erişebilirsiniz. Wi-Fi Direct aracılığıyla EWS'ye (katıştırılmış web sunucusu) nasıl ulaşılacağı hakkında daha fazla bilgi almak için, bkz. Katıştırılmış web sunucusunu açma.

Web tarayıcınızı kontrol edin

- Web tarayıcının en düşük sistem gereksinimlerini karşıladığından emin olun.
- Web sunucusu Internet'e bağlanmak için proxy ayarları kullanıyorsa, bu ayarları kapatmayı deneyin. Daha fazla bilgi için, web tarayıcınızla birlikte gelen belgelere bakın.
- Web tarayıcınızda JavaScript ve çerezlerin etkinleştirildiğinden emin olun. Daha fazla bilgi için, web tarayıcınızla birlikte gelen belgelere bakın.

Yazıcının IP adresini kontrol edin

- Yazıcınızın IP adresini kontrol etmek için, kablosuz sınaması raporu yazdırabilirsiniz. Kablosuz sınama raporu hakkında daha fazla bilgi için, bkz. Kablosuz bağlantıyı sınama.
- Komut istemindeki (Windows) veya Network Utility'deki (OS X) IP adresini kullanarak yazıcıya ping uygulayın.

  NOT: OS X'ten Network Utility'yi bulmak için, **Spotlight** simgesini tıklatın, sonra da arama alanına **Network Utility** yazın.

  Örneğin IP adresi 123.123.123.123 ise komut istemine şunu yazın (Windows):

  ```
  C:\ping 123.123.123.123
  ```

  Veya

  Network Utility'de (OS X), **Ping** sekmesini tıklatın, kutuya 123.123.123.123 yazın, sonra da **Ping**'i tıklatın.

  Yanıt gelirse IP adresi doğrudur. Zaman aşımı yanıtı gelirse IP adresi yanlıştır.

İPUCU: Windows üzerinde çalışan bir bilgisayar kullanıyorsanız, www.hp.com/support adresindeki HP çevrimiçi destek web sitesini ziyaret edebilirsiniz. Bu web sitesi, birçok yaygın yazıcı sorununu düzeltmenize yardımcı olabilecek bilgiler ve yardımcı programlar sağlamaktadır.

8 Sorun çözme

Bu bölümdeki bilgiler sık karşılaşılan sorunlara ilişkin çözüm önerileri sunar. Yazıcınız düzgün çalışmıyorsa ve bu öneriler sorununuzu çözmediyse, yardım almak için HP destek içinde listelenen destek hizmetlerinden birini kullanmayı deneyin.

Bu bölüm aşağıdaki konuları içermektedir:

- Sıkışmalar ve kağıt besleme sorunları
- Yazdırma sorunları
- Ağ ve bağlantı sorunları
- Yazıcı donanım sorunları
- Yazıcı kontrol panelinden yardım alma
- Yazıcı raporlarını anlama
- HP ePrint'i kullanmayla ilgili sorunları giderme
- Yazıcının bakımını yapma
- Varsayılanları ve ayarları geri yükleme
- HP destek

Sıkışmalar ve kağıt besleme sorunları

Ne yapmak istiyorsunuz?

Kağıt sıkışmasını giderme

Kağıt sıkışması sorunlarını çözme	Bir HP çevrimiçi sorun giderme sihirbazı kullanın. Kağıt sıkışmasını gidermeye ve kağıt veya kağıt besleme sorunlarını çözmeye yönelik yönergeler.

NOT: HP çevrimiçi sorun giderme sihirbazı tüm dillerde bulunmayabilir.

Kağıt sıkışmalarını giderme yönergeleri

Yazıcının içinde pek çok yerde kağıt sıkışması yaşanabilir. Yazıcı kafasının hasar görmemesi için kağıt sıkışmalarını en kısa sürede gidermeniz gereklidir.

Kağıt sıkışmasını gidermek için

1. Hem giriş tepsisindeki hem de çıkış yuvasındaki sıkışmamış kağıtları çıkarın.
2. Kağıt giriş tepsisinde veya çıkış yuvasında sıkıştıysa, yırtılmaması için yavaşça ve düzgün bir şekilde çekip çıkarın.

   Çıkaramıyorsanız, yazdırma alanında sıkışmış olmalıdır. Sonraki adımlara geçin.
3. Kartuş erişim kapağını açın.
4. Görünürdeki tüm kağıtları kartuşları bir yandan diğerine kaydırarak çıkarın.

   Yine de çıkaramıyorsanız, HP çevrimiçi sorun giderme sihirbazını kullanarak kartuş sıkışmalarını çözümleyebilirsiniz.
5. Kartuş erişim kapağını kapatın.
6. Sıkışmış ve yırtılmış tüm kağıt parçalarının giderildiğinden emin olun. Aksi halde, başka kağıt sıkışmaları da yaşanabilir.
7. (Seçenek) Kartuşlar yazıcının sol tarafından ana konumlarına geri dönmedilerse, yazıcıyı kapatıp geri açın.

Kağıt sıkışmalarını nasıl önleyebileceğinizi öğrenin

Kağıt sıkışmasını önlemek için bu yönergeleri izleyin.

- Çıkış yuvasındaki yazdırılmış kağıtları sık sık kaldırın.
- Yazdırmak için kullandığınız kağıdın kırışmış, katlanmış veya zarar görmüş olmadığından emin olun.
- Kullanılmayan tüm kağıdı sıkıca kapanabilen bir torbada saklayarak, kağıtların kıvrılmasını ya da buruşmasını önleyin.
- Yazıcı için çok kalın veya çok ince kağıt kullanmayın.
- Kağıdın düzgün şekilde yüklendiğinden emin olun. Daha fazla bilgi için, bkz. Kağıt yükleme.
- Giriş tepsisine yüklenen medyanın yatay konumda düz olarak durduğundan ve kenarlarının kıvrılmış ya da buruşmuş olmadığından emin olun.
- Giriş tepsisine çok fazla kağıt yerleştirmeyin. Giriş tepsisine koyulabilecek en fazla yaprak sayısıyla ilgili bilgiler için, bkz. Belirtimler.
- Kağıt destesi yüklerken, önce kağıtları havalandırın.
- Farklı kağıt türleri ve kağıt boyutlarını giriş tepsisinde birlikte kullanmayın; giriş tepsisindeki tüm kağıt destesi aynı tür ve boyutta olmalıdır.
- Giriş tepsisindeki kağıt genişliği kılavuzlarını tüm kağıtlara tam olarak yaslanacak şekilde ayarlayın. Kağıt genişliği kılavuzlarının giriş tepsisindeki kağıtları kıvırmamasına dikkat edin.
- Kağıdı giriş tepsisi içine doğru fazla zorlamayın.
- Bir sayfanın her iki tarafına da yazdırıyorsanız, yüksek doygunluklu görüntüleri hafif kağıtlara yazdırmayın.
- Yazıcı için önerilen kağıt türlerini kullanın.
- Yazıcıda kağıt bitmek üzereyse, kağıdın bitmesine müsaade edin ve ardından kağıt ekleyin. Yazdırma işlemi sırasında kağıt yüklemeyin.

Kağıt besleme ile ilgili sorunları çözme

Ne tür bir sorun yaşıyorsunuz?

- **Kağıt giriş tepsisinden çekilmiyor**
  - Giriş tepsisine kağıt yüklü olduğundan emin olun. Daha fazla bilgi için, bkz. Kağıt yükleme. Yerleştirmeden önce kağıtları havalandırın.
  - Kağıt genişliği kılavuzları kağıtlara hafifçe dayanmış olmalıdır.
  - Kullanılan kağıt kıvrılmamış olmalıdır. Kıvrılmış kağıdı ters yönde hafifçe bükerek düzeltin.
- **Sayfalar eğriliyor**
  - Giriş tepsisine yüklenen kağıdın kağıt genişliği kılavuzlarıyla hizalandığından emin olun.
  - Yazıcıya, yalnızca yazdırmadığı zamanlarda kağıt yükleyin.
- **Birden fazla kağıt alınıyor**
  - Kağıt genişliği kılavuzları kağıt destesine hafifçe dayanmış olmalıdır.
  - Giriş tepsisine aşırı miktarda kağıt yüklenmediğinden emin olun.
  - En iyi performans ve verimlilik için HP kağıtları kullanın.

Yazdırma sorunları

Ne yapmak istiyorsunuz?

Yazdırılmayan sayfa (yazdırılamıyor) sorununu düzeltme

HP Print and Scan Doctor	HP Print and Scan Doctor, sorunu otomatik olarak tanılayarak çözen bir Windows yardımcı programdır. **NOT:** Bu yardımcı program yalnızca Windows işletim sistemi için sunulmaktadır.
Yazdırma işlerinin yazdırılamaması sorunlarını giderme	Bir HP çevrimiçi sorun giderme sihirbazı kullanın. Yazıcı yanıt vermiyor veya yazdırmıyorsa adım adım yönergeleri edinin.

NOT: HP Print and Scan Doctor ve HP çevrimiçi sorun giderme sihirbazları tüm dillerde mevcut olmayabilir.

Yazdırılamıyor sorunlarını çözmeye yönelik genel yönergeler

Yazdırma sorunlarını çözmek için (Windows)

NOT: Yazıcının açık ve tepside kağıt olduğundan emin olun. Yine de yazdıramıyorsanız, aşağıdakileri sırayla deneyin:

1. Yazıcı ekranındaki hata mesajlarını kontrol edin ve ekran yönergelerini izleyerek bunları çözün.
2. Bilgisayarınız yazıcıya bir USB kablosu ile bağlıysa, USB kablosunu çıkarıp yeniden takın. Bilgisayarınız yazıcıya kablosuz bağlıysa, bağlantının çalıştığından emin olun.
3. Yazıcının duraklatılmadığını veya çevrimdışı olmadığını doğrulayın.

Yazıcının duraklatılmadığını veya çevrimdışı olmadığını doğrulamak için

a. İşletim sisteminize bağlı olarak aşağıdakilerden birini yapın:

- **Windows 10**: Windows **Başlat** menüsünden **Tüm uygulamalar**'ı tıklatın, **Windows Sistemi**'ni, **Denetim Masası**'nı tıklatın, sonra da **Donanım ve Ses** menüsü altında bulunan **Aygıtları ve yazıcıları görüntüle**'yi tıklatın.
- **Windows 8.1** ve **Windows 8**: Ekranın sağ üst köşesine gelerek veya dokunarak Düğmeler çubuğunu açın, **Ayarlar** simgesini tıklatın, **Denetim Masası**'na tıklatın veya dokunun, sonra da **Aygıtları ve yazıcıları görüntüle**'ye dokunun.
- **Windows 7**: Windows **Başlat** menüsünde **Aygıtlar ve Yazıcılar**'a tıklayın.
- **Windows Vista**: Windows **Başlat** menüsünden **Denetim Masası**'na, sonra da **Yazıcılar**'a tıklayın.
- **Windows XP**: Windows **Başlat** menüsünden **Denetim Masası**'na, sonra da **Yazıcı ve Fakslar**'a tıklayın.

b. Yazdırma kuyruğunu açmak için, yazıcınızın simgesini çift tıklatın ya da **Yazdırılana bak**'ı seçin.

c. **Yazıcı** menüsünde **Yazdırmayı Duraklat** veya **Yazıcıyı Çevrimdışı Kullan** öğelerinin yanlarında onay işaretleri olmadığından emin olun.

d. Değişiklikler yaptıysanız yeniden yazdırmayı deneyin.

4. Yazıcının varsayılan yazıcı olarak ayarlandığını doğrulayın.

Yazıcının varsayılan yazıcı olarak ayarlandığını doğrulamak için

a. İşletim sisteminize bağlı olarak aşağıdakilerden birini yapın:

- **Windows 10**: Windows **Başlat** menüsünden **Tüm uygulamalar**'ı tıklatın, **Windows Sistemi**'ni, **Denetim Masası**'nı tıklatın, sonra da **Donanım ve Ses** menüsü altında bulunan **Aygıtları ve yazıcıları görüntüle**'yi tıklatın.
- **Windows 8.1** ve **Windows 8**: Ekranın sağ üst köşesine gelerek veya dokunarak Düğmeler çubuğunu açın, **Ayarlar** simgesini tıklatın, **Denetim Masası**'na tıklatın veya dokunun, sonra da **Aygıtları ve yazıcıları görüntüle**'ye dokunun.
- **Windows 7**: Windows **Başlat** menüsünde **Aygıtlar ve Yazıcılar**'a tıklayın.
- **Windows Vista**: Windows **Başlat** menüsünden **Denetim Masası**'na, sonra da **Yazıcılar**'a tıklayın.
- **Windows XP**: Windows **Başlat** menüsünden **Denetim Masası**'na, sonra da **Yazıcı ve Fakslar**'a tıklayın.

b. Doğru yazıcının varsayılan yazıcı olarak ayarlandığından emin olun.

Varsayılan yazıcının yanında siyah veya yeşil bir daire içinde onay işareti bulunur.

c. Yanlış yazıcı varsayılan yazıcı olarak ayarlanmışsa, doğru yazıcıyı sağ tıklatıp **Varsayılan Yazıcı Olarak Ayarla**'yı seçin.

d. Yazıcınızı tekrar kullanmayı deneyin.

5. Yazdırma biriktiricisini yeniden başlatın.

Yazdırma biriktiricisini yeniden başlatmak için

a. İşletim sisteminize bağlı olarak aşağıdakilerden birini yapın:

Windows 10

i. Windows **Başlat** menüsünden **Tüm uygulamalar**'ı, sonra da **Windows Sistemi**'ni tıklatın.

ii. **Denetim Masası**, **Sistem ve Güvenlik** ve **Yönetimsel Araçlar** öğelerini tıklatın.

iii. **Hizmetler**'i çift tıklatın.

iv. **Yazdırma Biriktiricisi**'ni sağ tıklatın, ardından **Özellikler**'i tıklatın.

v. **Başlatma türü**'nün yanındaki **Genel** sekmesinde **Otomatik** öğesinin seçildiğinden emin olun.

vi. Hizmet zaten çalışmıyorsa **Hizmet durumu** altında, **Başlat**'ı ve ardından **Tamam**'ı tıklatın.

Windows 8.1 ve Windows 8

i. Ekranın sağ üst köşesine gelerek veya dokunarak Tılsımlar çubuğunu açın, sonra da **Ayarlar** simgesine tıklayın.

ii. **Denetim Masası**'na tıklayın veya dokunun, sonra da **Sistem ve Güvenlik**'e tıklayın veya dokunun.

iii. **Yönetici Araçları**'na tıklayın veya dokunun, sonra da **Hizmetler**'e tıklayın veya dokunun.

iv. **Yazdırma Biriktiricisi**'ne sağ tıklayın veya dokunun, sonra da **Özellikler**'e tıklayın.

v. **Başlatma türü**'nün yanındaki **Genel** sekmesinde **Otomatik** öğesinin seçildiğinden emin olun.

vi. Hizmet zaten çalışmıyorsa **Hizmet durumu** altında, **Başlat**'a ve ardından **Tamam**'a tıklayın veya dokunun.

Windows 7

i. Windows **Başlat** menüsünden **Denetim Masası** ve **Sistem ve Güvenlik**'i, sonra da **Yönetimsel Araçlar**'ı tıklatın.

ii. **Hizmetler**'i çift tıklatın.

iii. **Yazdırma Biriktiricisi**'ni sağ tıklatın, ardından **Özellikler**'i tıklatın.

iv. **Başlatma türü**'nün yanındaki **Genel** sekmesinde **Otomatik** öğesinin seçildiğinden emin olun.

v. Hizmet zaten çalışmıyorsa **Hizmet durumu** altında, **Başlat**'ı ve ardından **Tamam**'ı tıklatın.

Windows Vista

i. Windows **Başlat** menüsünden **Denetim Masası** ve **Sistem ve Bakım**'ı, **Yönetimsel Araçlar**'ı tıklatın.

ii. **Hizmetler**'i çift tıklatın.

iii. **Yazdırma Biriktiricisi hizmeti**'ni sağ tıklatın, ardından **Özellikler**'i tıklatın.

iv. **Başlatma türü**'nün yanındaki **Genel** sekmesinde **Otomatik** öğesinin seçildiğinden emin olun.

v. Hizmet zaten çalışmıyorsa **Hizmet durumu** altında, **Başlat**'ı ve ardından **Tamam**'ı tıklatın.

Windows XP

i. Windows **Başlat** menüsünden **Bilgisayarım**'ı tıklatın.

ii. **Yönet**'i ve ardından **Hizmetler ve Uygulamalar**'ı tıklatın.

iii. **Hizmetler**'i çift tıklatın ve ardından **Yazdırma Biriktiricisi**'ni seçin.

iv. **Yazdırma Biriktiricisi**'ni sağ tıklatın ve ardından hizmeti yeniden başlatmak üzere **Yeniden Başlat**'ı tıklatın.

b. Doğru yazıcının varsayılan yazıcı olarak ayarlandığından emin olun.

Varsayılan yazıcının yanında siyah veya yeşil bir daire içinde onay işareti bulunur.

c. Yanlış yazıcı varsayılan yazıcı olarak ayarlanmışsa, doğru yazıcıyı sağ tıklatıp **Varsayılan Yazıcı Olarak Ayarla**'yı seçin.

d. Yazıcınızı tekrar kullanmayı deneyin.

6. Bilgisayarı yeniden başlatın.

7. Yazdırma kuyruğunu temizleyin.

Yazdırma kuyruğunu temizlemek için

a. İşletim sisteminize bağlı olarak aşağıdakilerden birini yapın:

- **Windows 10**: Windows **Başlat** menüsünden **Tüm uygulamalar**'ı tıklatın, **Windows Sistemi**'ni, **Denetim Masası**'nı tıklatın, sonra da **Donanım ve Ses** menüsü altında bulunan **Aygıtları ve yazıcıları görüntüle**'yi tıklatın.
- **Windows 8.1** ve **Windows 8**: Ekranın sağ üst köşesine gelerek veya dokunarak Düğmeler çubuğunu açın, **Ayarlar** simgesini tıklatın, **Denetim Masası**'na tıklatın veya dokunun, sonra da **Aygıtları ve yazıcıları görüntüle**'ye dokunun.
- **Windows 7**: Windows **Başlat** menüsünde **Aygıtlar ve Yazıcılar**'a tıklayın.
- **Windows Vista**: Windows **Başlat** menüsünden **Denetim Masası**'na, sonra da **Yazıcılar**'a tıklayın.
- **Windows XP**: Windows **Başlat** menüsünden **Denetim Masası**'na, sonra da **Yazıcı ve Fakslar**'a tıklayın.

b. Yazdırma kuyruğunu açmak için yazıcınızın simgesini çift tıklatın.

c. **Yazıcı** menüsünden **Tüm belgeleri iptal et**'i veya **Yazdırılacak Belgeleri Temizle**'yi tıklatın, sonra da **Evet**'i tıklatıp onaylayın.

d. Kuyrukta halen belge varsa bilgisayarı yeniden başlatıp yeniden yazdırmayı deneyin.

e. Temiz olduğundan emin olmak için yazdırma kuyruğunu kontrol edin ve yeniden yazdırmayı deneyin.

Güç bağlantısını kontrol edip yazıcıyı sıfırlamak için

1. Güç kablosunun yazıcıya sıkıca bağlı olduğundan emin olun.
2. Yazıcı üzerindeki ⏻ (Güç) düğmesi yanmıyorsa, bu düğmeye basarak yazıcıyı açın.
3. Elektrik kablosunu yazıcıdan çıkarın.
4. Pili yazıcının arkasından çıkarın.
5. Güç kablosunu duvar prizinden çıkarın.
6. En az 15 saniye bekleyin.
7. Güç kablosunu duvar prizine yeniden takın.
8. Elektrik kablosunu yazıcıya tekrar takın.

9. Yazıcı kendiliğinden açılmazsa, açmak için ⏻ (Güç) düğmesine basın.
10. Yazıcıyı yeniden kullanmayı deneyin.
11. Pili Pilin takılması veya değiştirilmesi bölümünde anlatıldığı gibi takın.

Yazdırma sorunlarını çözmek için (OS X)

1. Hata mesajlarını kontrol edin ve çözün.
2. Yazıcının bağlantısını kesip yeniden bağlayın.
3. Yazıcının duraklatılmadığını veya çevrimdışı olmadığını doğrulayın.

   Ürünün duraklatılmadığını veya çevrimdışı olmadığını doğrulamak için

   a. **System Preferences**'da (Sistem Tercihleri), **Printers & Scanners**'ı (Yazıcı ve Tarayıcılar) tıklatın.
   b. **Open Print Queue** (Yazdırma Kuyruğunu Aç) düğmesine tıklayın.
   c. Bir yazdırma işini tıklatıp seçin.

      Yazdırma işini yönetmek için şu düğmeleri kullanın:

      - **Delete** (Sil): Seçilen yazdırma işini iptal edin.
      - **Hold** (Beklet): Seçili yazdırma işini duraklatın.
      - **Resume** (Sürdür): Duraklatılan bir yazdırma işini sürdürün.
      - **Pause Printer** (Yazıcıyı Duraklat): Yazdırma kuyruğundaki tüm yazdırma işlerini duraklatır.
   d. Değişiklikler yaptıysanız yeniden yazdırmayı deneyin.
4. Sorun çözülmezse bilgisayarı yeniden başlatın.

Baskı kalitesi sorunlarını düzeltme

Birçok baskı kalitesini sorununu çözmeye yönelik adım adım yönergeler	Baskı kalitesi sorunlarını çevrimiçi giderme

Baskı kalitesi sorunlarını çözmeye yönelik genel yönergeler

NOT: Baskı kalitesi sorunlarını önlemek için, yazıcıyı daima ⏻ (Güç) düğmesine basarak açın, ve fişi çekene veya anahtarlı uzatma kablosunu kapatana dek düğmenin ışığının sönmesini bekleyin. Bunu yapmak, kartuşların kurumaktan korunacakları kapalı konuma geçmesine imkan tanır.

Baskı kalitesini geliştirmek için

1. Orijinal HP kartuş kullandığınızdan emin olun.
2. Uygun bir kağıt türü kullandığınızdan emin olun.

   Üzerine yazdırdığınız kağıdın düz olduğundan, hasarlı, kıvrılmış veya kırışmış olmadığından emin olun. Daha fazla bilgi için, bkz. Kağıt seçimi ve kullanımı hakkında ipuçları.

   En iyi baskı kalitesi için, yüksek kalitede HP kağıt veya ColorLok® standardına uygun kağıtlar kullanın. Daha fazla bilgi için, bkz. Kağıtla ilgili temel bilgiler.

   Resimleri yazdırırken en iyi sonuçları almak için, HP Gelişmiş Fotoğraf Kağıdı kullanın.

   Özel kağıdı düz bir yüzey üzerinde, ağzı kapatılabilir plastik bir torba içinde, orijinal ambalajında, serin ve kuru bir yerde saklayın.

   Yazdırmaya hazır olduğunuzda yalnızca hemen kullanacağınız kağıdı çıkarın. Yazdırmayı bitirdiğinizde, kullanılmayan fotoğraf kağıdı varsa plastik torbasına geri koyun. Bu, fotoğraf kağıdının kıvrılmasını önler.
3. Yazılım yazdırma ayarlarında uygun kağıt türünü ve baskı çözünürlüğünü seçtiğinizden emin olun.

   NOT: Daha yüksek bir baskı kalitesinin seçilmesi daha yüksek çözünürlükte çıktı alınmasını sağlayabilir ancak daha fazla mürekkep kullanılmasına ve yazdırma işlemi için daha uzun süre harcanmasına neden olabilir.
4. Mürekkep düzeylerini kontrol edin. Yordam için bkz. Tahmini mürekkep düzeylerini kontrol etme. Kartuşlarda mürekkep azsa değiştirmeyi düşünün.
5. Kartuşlarda mürekkep azsa bir tanılama sayfası yazdırın.

   Bunun için yapmanız gerekenler:

   - Kağıt tepsisine Letter, A4 veya kullanılmamış Legal düz beyaz kağıt yükleyin.
   - Yazıcı yazılımını veya kontrol panelini kullanarak sayfayı yazdırın.

   yazıcı yazılımı üzerinden tanılama sayfası yazdırmak için (Windows)

   a. HP yazıcı yazılımını açın. Daha fazla bilgi için, bkz. HP yazıcı yazılımını açma (Windows).

   b. yazıcı yazılımı içinde **Yazdır** > **Yazıcınızın Bakımı**'nı tıklatarak yazıcı araç kutusuna erişin.

   c. Bir tanılama sayfası yazdırmak için **Aygıt Raporları** sekmesinde **Tanılamayı Yazdır**'ı tıklatın.

   Yazılımdan tanılama sayfası yazdırmak için (OS X)

   a. HP Utility (HP Yardımcı Programı) öğesini açın.

      NOT: HP Utility (HP Yardımcı Programı) simgesi, sabit diskin en üst düzeyinde bulunan **Applications** (Uygulamalar) klasöründeki **HP** klasöründe yer alır.

   b. **Devices** (Aygıtlar) listesinden yazıcınızı seçin.

   c. **Test Page**'e (Sınama Sayfası) tıklayın.

   d. **Print Test Page** (Sınama Sayfası Yazdır) düğmesini tıklatın ve ekrandaki yönergeleri izleyin.

Yazıcı kontrol panelinden tanılama sayfası yazdırmak için

a. Yazıcı kontrol panelinde, Giriş düğmesine (🏠) basarak Giriş ekranını görüntüleyin.

b. **Kurulum**'u, **Yazdırma Raporları**'nı, sonra da **Baskı Kalitesi Raporu**'nu seçin.

Ekrandaki bir işlevi, ok düğmesini (▲, ▼) kullanarak seçin, sonra da Tamam düğmesine basın.

6. Tanılama sayfasında renkli ve siyah kutularda çizikler veya boş kısımlar görünüyorsa, kartuşlarda otomatik temizlik işlemi gerçekleştirin.

Bunun için yapmanız gerekenler:

- Kağıt tepsisine Letter, A4 veya kullanılmamış Legal düz beyaz kağıt yükleyin.
- Temizliği yazıcı yazılımını veya kontrol panelini kullanarak gerçekleştirin.

Kartuşları yazıcı yazılımı üzerinden temizlemek için (Windows)

a. HP yazıcı yazılımını açın. Daha fazla bilgi için, bkz. HP yazıcı yazılımını açma (Windows).

b. yazıcı yazılımı içinde **Yazdır** > **Yazıcınızın Bakımı**'nı tıklatarak **Yazıcı Araç Kutusu**'na erişin.

c. **Aygıt Hizmetleri** sekmesinde **Yazıcıyı Temizle**'yi seçin, sonra da ekrandaki yönergeleri izleyin.

Kartuşu yazılımdan temizlemek için (OS X)

a. HP Utility (HP Yardımcı Programı) öğesini açın.

NOT: HP Utility (HP Yardımcı Programı) simgesi, sabit diskin en üst düzeyinde bulunan **Applications** (Uygulamalar) klasöründeki **HP** klasöründe yer alır.

b. **Devices** (Aygıtlar) listesinden yazıcınızı seçin.

c. **Clean Printheads**'e (Yazıcı Kafalarını Temizle) tıklayın.

d. **Clean**'i (Temizle) tıklatıp ekrandaki yönergeleri izleyin.

Kartuşları yazıcı kontrol panelinden temizlemek için

a. Yazıcı kontrol panelinde, Giriş düğmesine (🏠) basarak Giriş ekranını görüntüleyin.

b. **Kurulum**'u, **Araçlar**'ı, sonra da **Yazıcı Kafasını Temizle**'yi seçin.

c. Devam etmek için ekrandaki yönergeleri izleyin.

Yazıcı kafasını temizlemek sorunu çözmezse, HP desteğe başvurun. www.hp.com/support adresine gidin. Bu web sitesi, birçok yaygın yazıcı sorununu düzeltmenize yardımcı olabilecek bilgiler ve yardımcı programlar sağlamaktadır. İstendiğinde ülkenizi/bölgenizi seçin ve telefonla teknik destek isteme hakkında bilgi almak için **Tüm HP İletişim Bilgileri** simgesini tıklatın.

⚠ **DİKKAT:** Yazıcı kafasını sadece gerektiğinde temizleyin. Gereksiz yere yapılan temizlik mürekkep israfına ve yazıcı kafasının ömrünün kısalmasına yol açacaktır.

7. Kartuşları hizalayın.

NOT: Kartuşların hizalanması çıktı kalitesinin yüksek olmasını sağlar. Her yeni kartuş yerleştirdiğinizde, yazıcı sizden kartuşu hizalamanızı ister. Aynı kartuşu çıkarır ve yeniden takarsanız yazıcı kartuşlarını hizalamanız için sizi uyarmaz. Söz konusu kartuş için hizalama değerlerini anımsar.

Bunun için yapmanız gerekenler:

- Kağıt tepsisine Letter, A4 veya kullanılmamış Legal düz beyaz kağıt yükleyin.
- Hizalama işlemini yazıcı yazılımını veya kontrol panelini kullanarak gerçekleştirin.

Kartuşları (Windows) yazıcı yazılımından hizalamak için:

a. HP yazıcı yazılımını açın. Daha fazla bilgi için, bkz. HP yazıcı yazılımını açma (Windows).

b. yazıcı yazılımı içinde seçeneğini ve ardından **Print** (Yazdır), **Maintain Your Printer**'ı (Yazıcınızın Bakımı) tıklatarak yazıcı araç kutusu penceresine erişin.

c. **Device Services** (Aygıt Hizmetleri) sekmesinden **Align Cartridges** (Kartuşları Hizala) seçeneğini tıklatın.

Yazıcı bir hizalama sayfası yazdırır.

d. Kartuşları hizalamak için yazıcı ekranındaki yönergeleri izleyin.

Kartuşları (OS X) yazılımından hizalamak için:

a. HP Utility (HP Yardımcı Programı) öğesini açın.

NOT: HP Utility (HP Yardımcı Programı) simgesi, sabit diskin en üst düzeyinde bulunan **Applications** (Uygulamalar) klasöründeki **HP** klasöründe yer alır.

b. **Devices** (Aygıtlar) listesinden yazıcınızı seçin.

c. **Align** (Hizala) seçeneğini tıklatıp ekrandaki yönergeleri izleyin.

Kartuşları yazıcı kontrol panelinden hizalamak için:

a. Yazıcı kontrol panelinde, Giriş düğmesine (🏠) basarak Giriş ekranını görüntüleyin.

b. **Kurulum** , **Tools** (Araçlar) ve ardından **Align Printer** (Yazıcıyı Hizala) öğesini seçin.

c. Devam etmek için ekrandaki yönergeleri izleyin.

Ağ ve bağlantı sorunları

Ne yapmak istiyorsunuz?

Kablosuz bağlantıyı düzeltme

Aşağıdaki sorun giderme seçeneklerinden birini seçin.

HP Print and Scan Doctor	HP Print and Scan Doctor, sorunu otomatik olarak tanılayarak çözen bir yardımcı programdır. **NOT:** Bu yardımcı program yalnızca Windows işletim sistemi için sunulmaktadır.
Bir HP çevrimiçi sorun giderme sihirbazı kullanma	Bilgisayarınızın yazıcıya bağlanmasını engellediğinden şüpheleniyorsanız güvenlik duvarı veya virüsten koruma yazılımı sorununu giderin. ● Yazıcınız ister hiç bağlanmamış isterse bağlanmış ve uzun süredir çalışıyor olsun, kablosuz sorunlarınızı giderin.

NOT: HP Print and Scan Doctor ve HP çevrimiçi sorun giderme sihirbazları tüm dillerde mevcut olmayabilir.

Kablosuz sorunlarını giderme hakkında genel yönergeler

Ağ bağlantısı sorunlarını tanılamaya yardımcı olmak için ağ yapılandırmasını kontrol edin veya kablosuz sınama raporu yazdırın.

1. Yazıcı kontrol panelinde, kablosuz düğmesine basın.
2. ▬ düğmesine basarak **Ayarlar**'ı seçin.
3. **Yazdırma Raporları**'nı, sonra da **Yapılandırma Sayfası**'nı veya **Sınama Raporu**'nu seçin.

   Ekrandaki bir işlevi, ok düğmesini (▲, ▼) kullanarak seçin, sonra da Tamam düğmesine basın.

Kablosuz bağlantıya yönelik ağ ayarlarını bulma

Aşağıdaki sorun giderme seçeneklerinden birini seçin.

HP Print and Scan Doctor	HP Print and Scan Doctor, size ağ adını (SSID) ve parolasını (ağ anahtarı) söyleyebilecek bir yardımcı programdır. **NOT:** Bu yardımcı program yalnızca Windows işletim sistemi için sunulmaktadır.
Bir HP çevrimiçi sorun giderme sihirbazı kullanma	Ağ adınızı (SSID) ve kablosuz parolasını nasıl bulabileceğinizi öğrenin.

NOT: HP Print and Scan Doctor ve HP çevrimiçi sorun giderme sihirbazları tüm dillerde mevcut olmayabilir.

Wi-Fi Direct bağlantısını düzeltme

Bir HP çevrimiçi sorun giderme sihirbazı kullanma	Wi-Fi Direct sorununuzu giderin veya Wi-Fi Direct'nu nasıl yapılandıracağınızı öğrenin.

NOT: HP çevrimiçi sorun giderme sihirbazı tüm dillerde bulunmayabilir.

Wi-Fi Direct sorunlarını giderme hakkında genel yönergeler

1. Yazıcının Wi-Fi Direct özelliğini açıp açmadığını kontrol edin:

   ▲ Yazıcı kontrol panelinde, Wi-Fi Direct düğmesine basın.
2. Kablosuz bilgisayarınızda veya mobil aygıtınızda kablosuz bağlantıyı açın, sonra da yazıcınızın Wi-Fi Direct özelliğini aratıp bağlanın.
3. İstendiğinde Wi-Fi Direct parolasını girin.
4. Bir mobil aygıt kullanıyorsanız, uyumlu bir yazdırma uygulaması yüklediğinizden emin olun. Mobil yazdırma ile ilgili daha fazla bilgi için, www.hp.com/go/mobileprinting adresindeki HP Mobil Yazdırma web sitesini ziyaret edin. Bu web sitesinin ülkenizde/bölgenizde veya dilinizde yerel bir sürümü mevcut değilse HP Mobil Yazdırma Merkezi sitesinin farklı bir ülke/bölge veya dildeki sürümüne yönlendirilebilirsiniz.

Yazıcı donanım sorunları

İPUCU: Yazdırma sorunlarını tanılamak ve otomatik olarak onarmak için HP Print and Scan Doctor'u çalıştırın. Uygulama yalnızca belirli dillerde sunulmaktadır.

Yazıcı beklenmedik bir anda kapanıyor

- Elektrik olup olmadığını ve güç bağlantılarını kontrol edin.

  Yazıcıya ait güç kablosunun, çalışır durumdaki bir elektrik prizine sıkıca bağlı olduğundan emin olun.

- Yazıcıya giden gücü kestikten sonra pil durumunu kontrol edin. Pili takma ve durumunu kontrol etme konusunda bkz. Pilin takılması veya değiştirilmesi.

Yazıcı kafasını hizalama başarısız oluyor

- Hizalama işlemi başarısız olursa, giriş tepsisinde kullanılmamış düz beyaz kağıt bulunduğundan emin olun. Kartuşları hizalarken giriş tepsisinde renkli kağıt varsa hizalama başarısız olur.
- Hizalama işlemi üst üste başarısız olursa, yazıcı kafasını temizlemeniz gerekebilir veya algılayıcınızda arıza olabilir. Yazıcı kafasını temizlemek için, bkz. Yazıcı kafasının ve kartuşların bakımını yapma.
- Yazıcı kafasını temizlemek sorunu çözmezse, HP desteğe başvurun. www.hp.com/support adresine gidin. Bu web sitesi, birçok yaygın yazıcı sorununu düzeltmenize yardımcı olabilecek bilgiler ve yardımcı programlar sağlamaktadır. İstendiğinde ülkenizi/bölgenizi seçin ve telefonla teknik destek isteme hakkında bilgi almak için **Tüm HP İletişim Bilgileri** simgesini tıklatın.

Yazıcı arızasını çözme

Bu gibi sorunları çözmek için aşağıdaki adımları gerçekleştirin.

1. Yazıcıyı kapatmak için (Güç) düğmesine basın.
2. Güç kablosunu çıkarın.
3. Pil takıldıysa, pili çıkarın.
4. Güç kablosunu takın.
5. Yazıcıyı açmak için (Güç) düğmesine basın.
6. Pili Pilin takılması veya değiştirilmesi bölümünde anlatıldığı gibi takın.

Sorun devam ederse, mesajda belirtilen hata kodunu yazın ve HP desteğe başvurun. HP desteğe başvurma hakkında daha fazla bilgi için, bkz. HP destek.

Yazıcı kontrol panelinden yardım alma

Yazıcı kontrol panelinde sağlanan yardım konularını kullanarak yazıcı hakkında daha fazla şey öğrenebilirsiniz. Bazı yardım konuları, sıkışmaları giderme gibi kimi yordamları daha kolay gerçekleştirmeniz için size yol gösterir.

Bu yardım konularına erişmek için, Giriş düğmesine ( ) basarak Giriş ekranını görüntüleyin, ardından yardım düğmesine ? basın.

Giriş ekranında değilseniz, yardım düğmesine basmak yalnızca geçerli ekrana yönelik yardım bilgilerini görüntüler.

Yazıcı raporlarını anlama

Yazıcı sorunlarını gidermeye yardımcı olabilecek aşağıdaki raporları yazdırabilirsiniz.

- Yazıcı durumu raporu
- Ağ yapılandırması sayfası

- Baskı kalitesi raporu
- Kablosuz sınama raporu

Yazıcı durumu raporu

Geçerli yazıcı bilgilerini ve kartuş durumunu görmek için yazıcı durumu raporunu kullanın. Yazıcı durumu raporunu ayrıca, yazıcı sorunlarını gidermede yardımcı olarak da kullanabilirsiniz.

Yazıcı durumu raporunda yakın zamanda gerçekleşen olayların günlüğü de yer alır.

HP'yi aramanız gerekirse, aramadan önce yazıcı durumu raporunu yazdırmak genellikle yararlı olur.

Ağ yapılandırması sayfası

Yazıcı ağa bağlıysa, yazıcının ağ ayarlarını ve yazıcınızın algıladığı ağların bir listesini görüntülemek için bir ağ yapılandırması sayfası yazdırabilirsiniz. Raporun son sayfasında, sinyal gücü ve kullanılan kanallarla birlikte, o alanda algılanabilir olan tüm kablosuz ağların listesi yer almaktadır. Bu, ağınız için diğer ağlar tarafından yoğun şekilde kullanılmayan bir kanal seçebilmenize yardımcı olabilir (bu da ağ performansını arttırır).

Ağ yapılandırması sayfasını ağ bağlantı sorunlarını çözmeye yardımcı olmak üzere kullanabilirsiniz. HP'yi aramanız gerekirse, genellikle aramadan önce bu sayfayı yazdırmak yararlı olur.

Baskı kalitesi raporu

Baskı kalitesi sorunlarının pek çok nedeni olabilir: yazılım ayarları, düşük kaliteli görüntü dosyası veya yazdırma sisteminin kendisi. Baskıların kalitesinden memnun değilseniz, Baskı Kalitesi Tanılama sayfası, yazdırma sisteminin doğru çalışıp çalışmadığını belirlemenize yardımcı olabilir.

Kablosuz sınama raporu

Yazıcı kablosuz bağlantısı hakkında bilgi için kablosuz sınama raporu yazdırın. Kablosuz sınama raporu, yazıcı durumu, donanım (MAC) adresi ve IP adresi hakkında bilgiler sağlar. Yazıcı bir ağa bağlıysa, sınama raporu ağ ayarları hakkında ayrıntıları gösterir.

Kablosuz sınama raporu yazdırmak için

1. Yazıcı kontrol panelinde, Giriş düğmesine (🏠) basarak Giriş ekranını görüntüleyin.
2. **Ağ**'ı, **Yazdırma Raporları**'nı, sonra da **Sınama Raporu**'nu seçin.

   Ekrandaki bir işlevi, ok düğmesini (▲, ▼) kullanarak seçin, sonra da Tamam düğmesine basın.

HP ePrint'i kullanmayla ilgili sorunları giderme

HP ePrint kullanımında sorunlarla karşılaşıyorsanız, aşağıdakileri kontrol edin:

- Yazıcının kablosuz bir ağa bağlı ve USB bağlantısının kesilmiş olduğundan emin olun.

  NOT: Yazıcı bir USB kablosu kullanılarak bağlanmışsa bu özelliği kullanamazsınız.

- Yazıcınıza en son ürün güncelleştirmelerinin yüklü olduğundan emin olun.
- Ağ hub'ı, anahtarı veya yönlendiricisinin açık olduğundan ve düzgün çalıştığından emin olun.
- **HP ePrint** kullanıyorsanız, aşağıdakileri kontrol edin:

– Yazıcının e-posta adresinin doğru olduğundan emin olun.

– E-posta iletisinin “Kime” alanında sadece yazıcının e-posta adresinin olduğundan emin olun. “Kime” alanına başka eposta adresleri eklenirse, gönderdiğiniz eklentiler yazdırılamayabilir.

– **HP ePrint** gerekliliklerini karşılayan belgeler gönderdiğinizden emin olun. Daha fazla bilgi için www.hpconnected.com adresinde HP Connected sitesini ziyaret edin. Bu site her ülkede/bölgede kullanılamayabilir.

- Ağınız Internet'e bağlanırken proxy ayarları kullanıyorsa, girdiğiniz proxy ayarlarının geçerli olduğundan emin olun:

  – Kullandığınız web tarayıcısının (Internet Explorer, Firefox veya Safari gibi) ayarlarını kontrol edin.

  – Güvenlik duvarınızı ayarlayan kişi veya BT yöneticisi ile görüşün.

    Güvenlik duvarı tarafından kullanılan proxy ayarları değiştiyse, bu ayarları yazıcının kontrol panelinde veya katıştırılmış web sunucusunda güncellemeniz gerekir. Aksi halde HP ePrint'i kullanamazsınız.

    Daha fazla bilgi için, bkz. HP ePrint'i kurma.

İPUCU: Web Hizmetleri'ni kurma ve kullanma konusunda ek yardım için, www.hpconnected.com adresinde HP Connected'ı ziyaret edin. Bu site her ülkede/bölgede kullanılamayabilir.

Yazıcının bakımını yapma

Ne yapmak istiyorsunuz?

Dış yüzeyi temizleme

UYARI! Yazıcıyı temizlemeden önce, (Güç) düğmesine basarak yazıcıyı kapatın ve güç kablosunu elektrik prizinden çekin ve/veya pili çıkarın. .

Kasadaki toz, leke ve kirleri silmek için yumuşak, nemli ve tüy bırakmayan bir bez kullanın. Yazıcının iç kısmına ve yazıcı kontrol paneline sıvı girmesine izin vermeyin.

Yazıcı kafasının ve kartuşların bakımını yapma

Baskı kalitesi sorunları yaşıyorsanız, yazıcı kafasında sorun olabilir.

NOT: Yazıcının düzgün kapatılmaması baskı kalitesi sorunlarına neden olabilir. Yazıcıyı kapatmak için her zaman (Güç) düğmesini kullanın. Bunu yapmak, yazıcının yazıcı kafasını kapatmasını ve hasardan korumasını sağlar.

- Kartuşunuzda mürekkep az değilse ve çıktı çizikler veya hatalı ya da eksik renkler içeriyorsa, yazıcı kafasını temizleyin.

  Temizlemenin üç aşaması vardır. Her aşama yaklaşık iki dakika sürer ve gittikçe artan miktarda mürekkeple bir sayfa kullanılır. Her aşamada yazdırılan sayfanın kalitesini gözden geçirin. Yalnızca baskı kalitesi düşükse temizlemenin sonraki aşamasına geçin.

  Tüm temizlik aşamalarının ardından baskı kalitesi hala düşük görünüyorsa, yazıcıyı hizalamayı deneyin. Baskı kalitesi sorunları, temizleme ve hizalama sonrasında da sürerse, HP desteğine başvurun. Daha fazla bilgi için, bkz. HP destek.

NOT: Temizleme işlemi birkaç dakika sürer. Bu işlem sırasında biraz gürültü olabilir.

- Yazdırma kalitesi tanılama sayfasında hizasızlık veya renkli çubuklarda kesik ya da beyaz çizgiler göründüğünde veya çıktılarda düzensiz satırlar gördüğünüzde yazıcıyı hizalayın.

  Yazıcı, yazıcı kafasını ilk kurulum sırasında otomatik olarak hizalar.

NOT: Hizalama ve temizleme yordamlarını gereksiz yere yapmak mürekkep israfına neden olabilir ve kartuşların ömrünü azaltabilir.

Yazıcı kafalarını temizlemek veya hizalamak için

1. Giriş tepsisine letter veya A4 kullanılmamış düz beyaz kağıt yükleyin. Daha fazla bilgi için, bkz. Kağıt yükleme.
2. Yazıcı kontrol panelinde, Giriş düğmesine (🏠) basarak Giriş ekranını görüntüleyin.
3. **Kurulum**'u, sonra da **Araçlar**'ı seçin.

   Ekrandaki bir işlevi, ok düğmesini (▲, ▼) kullanarak seçin, sonra da Tamam düğmesine basın.
4. Araçlar ekranından istenilen seçeneği belirleyin, sonra da ekrandaki yönergeleri izleyin.

NOT: Ya da HP yazıcı yazılımını veya katıştırılmış web sunucusunu (EWS) kullanarak yazıcı kafasını hizalayın. Bkz. HP yazıcı yazılımını açma (Windows) ve Katıştırılmış web sunucusunu açma.

Varsayılanları ve ayarları geri yükleme

Bazı işlevleri devre dışı bıraktıktan veya bazı ayarları değiştirdikten sonra hepsini ilk haline getirmek isterseniz, yazıcıyı orijinal fabrika ayarlarına veya ağ ayarlarına döndürebilirsiniz.

Yazıcıyı orijinal fabrika varsayılanlarına geri döndürmek için

1. Yazıcı kontrol panelinde, Giriş düğmesine (🏠) basarak Giriş ekranını görüntüleyin.
2. **Kurulum**'u, sonra da **Araçlar**'ı seçin.

   Ekrandaki bir işlevi, ok düğmesini (▲, ▼) kullanarak seçin, sonra da Tamam düğmesine basın.
3. **Geri Yükle**'yi seçin.
4. Geri yüklemeyi tamamlamak için ekrandaki yönergeleri uygulayın.

Yazıcıyı orijinal ağ ayarlarına döndürmek için

1. Yazıcı kontrol panelinde, Giriş düğmesine (🏠) basarak Giriş ekranını görüntüleyin.
2. **Kurulum**'u, sonra da **Ağ**'ı seçin.

   Ekrandaki bir işlevi, ok düğmesini (▲, ▼) kullanarak seçin, sonra da Tamam düğmesine basın.
3. **Ağ Ayarlarını Geri Yükle**'yi seçin.

   Ağ varsayılanlarının geri yükleneceğini bildiren bir mesaj görüntülenir.

4. ▬ düğmesine basarak **Evet**'i seçin.

   Geri yükleme başlar. Birkaç dakika sonra, ağ varsayılanlarının geri yüklendiğini bildiren bir mesaj görüntülenir.

5. Ağ ayarlarının başarıyla sıfırlandığını doğrulamak için, OK düğmesine basarak mesaj ekranına geri dönün. Ardından, **Yazdırma Raporları**'nı, sonra da **Yapılandırma Sayfası**'nı seçerek ağ yapılandırması sayfasını yazdırın.

Geri yükleme sonrasında, daha önce yapılandırılmış kablosuz ayarları silinir.

HP destek

En son ürün güncelleştirmeleri ve destek bilgileri için, www.hp.com/support adresindeki destek web sitesini ziyaret edin. HP çevrimiçi destek, yazıcınız konusunda yardımcı olacak çeşitli seçenekler sunar:

	Sürücüler ve İndirilenler: Yazıcınızla birlikte kutu içinde gelen ürün kılavuzlarının ve belgelerinin yanı sıra yazılım sürücülerini ve güncelleştirmeleri indirin.
	HP destek forumları: Yaygın sorulara ve sorunlara yanıtlar almak için HP Destek Forumları'nı ziyaret edin. Diğer HP müşterileri tarafından gönderilen soruları görebilir veya oturum açıp kendi soru ve yorumlarınızı gönderebilirsiniz.
	Sorun giderme: Yazıcınızı tespit etmek ve önerilen çözümleri bulmak için HP çevrimiçi araçlarını kullanın.

Bize Ulaşın

Bir sorunun çözümü için bir HP teknik destek temsilcisinden yardım almanız gerekiyorsa, Desteğe Başvurun web sitesini ziyaret edin. Garanti kapsamındaki müşteriler için aşağıdaki başvuru seçenekleri ücretsiz olarak sunulmaktadır (garanti kapsamı dışındaki müşteriler için HP aracı yardımlı destek ücret gerektirebilir):

	HP destek temsilcisi ile çevrimiçi sohbet.
	Bir HP destek temsilcisini arayın.

HP desteğe başvururken, aşağıdaki bilgileri hazır bulundurun:

- Ürün adı (Yazıcı üzerinde yer alır ve HP OfficeJet 200 Mobile series benzeri bir şeydir)
- Ürün numarası (kartuş erişim alanının yanında yer alır)

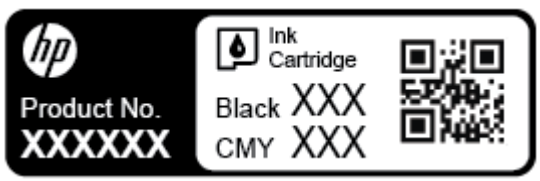

- Seri numarası (yazıcının yan tarafında bulunur)

Yazıcıyı kaydettirme

Sadece birkaç dakikanızı ayırıp kaydettirerek daha hızlı hizmet, daha etkili destek ve ürün destek uyarılarından faydalanabilirsiniz. Yazılımı yüklerden yazıcıyı kaydettirmediyseniz, http://www.register.hp.com adresinden şimdi kaydettirebilirsiniz.

Ek garanti seçenekleri

Genişletilmiş hizmet planları ücrete tabidir. www.hp.com/support adresine gidin, ülkenizi/bölgenizi ve dilinizi seçin, ardından yazıcınıza yönelik uzatılmış garanti seçeneklerini inceleyin.

A Teknik bilgiler

Bu bölüm aşağıdaki konuları içermektedir:

- Belirtimler
- Yasal düzenleme bilgileri
- Çevreci ürün yönetim programı

Belirtimler

Daha fazla bilgi için www.hp.com/support adresini ziyaret edin. Ülkenizi veya bölgenizi seçin. **Ürün Desteği ve Sorun Giderme**'yi tıklatın. Yazıcının ön kısmında gördüğünüz adı girin, sonra da **Ara**'yı seçin. **Ürün bilgileri**'ni, sonra da **Ürün belirtimleri**'ni tıklatın.

Sistem gereksinimleri

- Yazılım ve sistem gereksinimleri veya ileride çıkacak işletim sistemleri ve desteği hakkında bilgi için www.hp.com/support adresindeki HP çevrimiçi destek web sitesini ziyaret edin.

Ortamla ilgili belirtimler

- Önerilen çalıştırma ısısı: 15°C ila 30°C (59°F ila 86°F)
- İzin verilen çalışma ısısı: 5°C ila 40°C (41°F ila 104°F)
- Nem Oranı: %15 - %95 RH (31°C'lik bir yoğunlaşma noktası sıcaklığı ile sınırlıdır)
- Çalışmıyorken (saklama) sıcaklığı: -40°C ila 60°C (-40°F ila 140°F)

giriş tepsisi kapasitesi

- Düz kağıt yaprakları (64 ila 100 g/m^2 [104 ila 163 lb]): En fazla 50
- Zarflar: En fazla 5
- Dizin kartları: En fazla 20
- Hagaki kağıt yaprakları: En fazla 20
- Fotoğraf kağıdı sayfası: En fazla 20

Kağıt boyutları ve ağırlıkları

Desteklenen kağıt boyutlarının listesi için, HP yazıcı yazılımına bakın.

- Düz kağıt: 64 g/m^2 ve üstü (104 lb ve üstü)
- Zarflar: 75 - 90 g/m^2 (20 - 24 lb)
- Kartlar: En fazla 200 g/m^2 (110 lb dizin maksimum)
- Fotoğraf kağıdı: 300 g/m^2 (80 lb)

Yazdırma belirtimleri

- Yazdırma hızları belgenin karmaşıklığına ve yazıcı modeline bağlı olarak değişir
- Yöntem: istendiğinde açılan termal officeJet
- Dil: PCL 3
- Baskı çözünürlüğü:

  Desteklenen yazdırma çözünürlüklerinin listesi için, destek web sitesini ziyaret edin (www.hp.com/support).
- Yazdırma kenar boşlukları:

  Farklı medyalara yönelik kenar boşluğu ayarları için, www.hp.com/support adresindeki destek web sitesini ziyaret edin.

Kartuş verimi

- Tahmini kartuş verimleri hakkında daha fazla bilgi için www.hp.com/go/learnaboutsupplies adresini ziyaret edin.

Yasal düzenleme bilgileri

Yazıcı ülkenizde/bölgenizde bulunan yasal düzenleme kurumlarının ürün gereksinimlerini karşılamaktadır.

Bu bölüm aşağıdaki konuları içermektedir:

- Yasal Düzenleme Model Numarası
- FCC beyanı
- Kore'deki kullanıcılara yönelik bildirim
- Japonya'daki kullanıcılar için VCCI (Sınıf B) uyumluluk beyanı
- Japonya'daki kullanıcılara yönelik güç kablosu bildirimi
- Almanya için görsel ekran işyerleri beyanı
- Avrupa Birliği Yasal Düzenleme Bildirimi
  - Kablosuz işlevselliğine sahip ürünler
- Uygunluk beyanı
- Kablosuz ürünler için düzenleyici bilgiler
  - Radyo frekansı radyasyonuna maruz kalma
  - Brezilya'daki kullanıcılara yönelik bildirim
  - Kanada'daki kullanıcılara yönelik bildirim
  - Tayvan'daki kullanıcılara yönelik bildirim
  - Meksika'daki kullanıcılara yönelik bildirim
  - Japonya'daki kullanıcılara yönelik bildirim
  - Kore'deki kullanıcılara yönelik bildirim

Yasal Düzenleme Model Numarası

Yasal kimlik işlemleri için ürününüze bir Yasal Model Numarası atanmıştır. Ürününüzün Yasal Model Numarası SDGOB-1601-01'dir. Bu yasal numara, pazarlama adı (HP OfficeJet 200 Mobile series) ya da ürün numarası (CZ993A, L9B95A vb.) ile karıştırılmamalıdır.

FCC beyanı

FCC statement

The United States Federal Communications Commission (in 47 CFR 15.105) has specified that the following notice be brought to the attention of users of this product.

This equipment has been tested and found to comply with the limits for a Class B digital device, pursuant to Part 15 of the FCC Rules. These limits are designed to provide reasonable protection against harmful interference in a residential installation. This equipment generates, uses and can radiate radio frequency energy and, if not installed and used in accordance with the instructions, may cause harmful interference to radio communications. However, there is no guarantee that interference will not occur in a particular installation. If this equipment does cause harmful interference to radio or television reception, which can be determined by turning the equipment off and on, the user is encouraged to try to correct the interference by one or more of the following measures:

- Reorient or relocate the receiving antenna.
- Increase the separation between the equipment and the receiver.
- Connect the equipment into an outlet on a circuit different from that to which the receiver is connected.
- Consult the dealer or an experienced radio/TV technician for help.

For further information, contact:

Manager of Corporate Product Regulations
HP Inc. 1501 Page Mill Road,
Palo Alto, CA 94304, U.S.A.

Modifications (part 15.21)

The FCC requires the user to be notified that any changes or modifications made to this device that are not expressly approved by HP may void the user's authority to operate the equipment.

This device complies with Part 15 of the FCC Rules. Operation is subject to the following two conditions: (1) this device may not cause harmful interference, and (2) this device must accept any interference received, including interference that may cause undesired operation.

Kore'deki kullanıcılara yönelik bildirim

B 급 기기 (가정용 방송통신기기)	이 기기는 가정용(B급)으로 전자파적합등록을 한 기기로서 주 로 가정에서 사용하는 것을 목적으로 하며, 모든 지역에서 사 용할 수 있습니다.

Japonya'daki kullanıcılar için VCCI (Sınıf B) uyumluluk beyanı

この装置は、クラスB情報技術装置です。この装置は、家庭環境で使用することを目的としていますが、この装置がラジオやテレビジョン受信機に近接して使用されると、受信障害を引き起こすことがあります。取扱説明書に従って正しい取り扱いをして下さい。

VCCI-B

Japonya'daki kullanıcılara yönelik güç kablosu bildirimi

製品には、同梱された電源コードをお使い下さい。
同梱された電源コードは、他の製品では使用出来ません。

Almanya için görsel ekran işyerleri beyanı

GS-Erklärung (Deutschland)

Das Gerät ist nicht für die Benutzung im unmittelbaren Gesichtsfeld am Bildschirmarbeitsplatz vorgesehen. Um störende Reflexionen am Bildschirmarbeitsplatz zu vermeiden, darf dieses Produkt nicht im unmittelbaren Gesichtsfeld platziert werden.

Avrupa Birliği Yasal Düzenleme Bildirimi

CE

CE işaretini taşıyan ürünler, ürün için geçerli olabilecek aşağıdaki AB Direktiflerinden biri veya daha fazlası ile uyumludur: Düşük Voltaj Direktifi 2006/95/AT, EMC Direktifi 2004/108/AT, Ecodesign Direktifi 2009/125/AT, R&TTE Direktifi 1999/5/AT, RoHS Direktifi 2011/65/AB. Bu direktiflere uyum, yürürlükteki Avrupa Uyumlulaştırılmış Standartları kullanılarak değerlendirilmektedir. Uygunluk Beyanı, aşağıdaki web sitesinde bulunabilir: www.hp.com/go/certificates (Ürün model adı veya ürünün yasal düzenleme etiketi üzerinde bulunabilecek olan Yasal Düzenleme Model Numarası (RMN) ile aratın.)

Yasal düzenlemeye ilişkin konularda başvuru noktası:

HP GmbH, Dept./MS: HQ-TRE, Herrenberger Strasse 140, 71034 Boeblingen, ALMANYA

Kablosuz işlevselliğine sahip ürünler

EMF

- Bu ürün, uluslararası radyo frekansı radyasyonuna maruz kalma şartlarını (ICNIRP) karşılamaktadır.

  Bir radyo verici ve alıcı aygıtı içeriyorsa, normal kullanımda 20 cm.lik bir mesafe AB gerekliliklerine uyan radyo frekansına maruz kalma düzeyleri sağlamaktadır.

Avrupa'da kablosuz işlevselliği

- Bu ürün, tüm AB ülkelerinin yanı sıra İzlanda, Liechtenstein, Norveç ve İsviçre'de kısıtlama olmaksızın kullanım için tasarlanmıştır.

Uygunluk beyanı

DECLARATION OF CONFORMITY

according to ISO/IEC 17050-1 and EN 17050-1

DoC #: SDGOB-1601-01-R1

Supplier's Name:	**Hewlett-Packard Company**
Supplier's Address:	1115 SE 164th Ave., Vancouver, WA 98683, USA
declares, that the product	
Product Name and Model:	HP OfficeJet 200 Mobile Printer HP OfficeJet 200 Mobile Printer Ink Advantage HP OfficeJet 200C Mobile Printer
Regulatory Model Number: [1]	SDGOB-1601-01
Product Options:	All
Radio Module:	SDGOB-1391 (802.11 b/g/n)
Power Adapter:	N/A

conforms to the following Product Specifications and Regulations:

EMC: Class B

CISPR 22:2008 / EN 55022: 2010
CISPR 24:2010 / EN 55024: 2010
IEC 61000-3-2: 2005 + A1: 2008 + A2: 2009/ EN 61000-3-2: 2006 + A1:2009 + A2:2009
IEC 61000-3-3: 2008 / EN 61000-3-3: 2008
FCC CFR 47 Part 15 / ICES-003, issue 5 Class B

Safety:

IEC 60950-1: 2005 + A1: 2009 / EN 60950-1: 2006 + A11: 2009 + A1: 2010 + A12: 2011
EN 62479: 2010

Telecom:

EN 300 328 v1.8.1
EN 301 489-1 v1.9.2
EN 301 489-17 v2.2.1
IEC 62311: 2007 / EN 62311: 2008

Energy Use:

Regulation (EC) No. 1275/2008
ENERGY STAR® Qualified Imaging Equipment Operational Mode (OM) Test Procedure
EN 50564:2011
IEC 62301:2005

RoHS:

EN 50581:2012

The product herewith complies with the requirements of the Low Voltage Directive 2006/95/EC, the EMC Directive 2004/108/EC, the R&TTE Directive 1999/5/EC, the Ecodesign Directive 2009/125/EC, the RoHS Directive 2011/65/EU and carries the CE marking accordingly.

This device complies with part 15 of the FCC Rules. Operation is subject to the following two conditions:
(1) This device may not cause harmful interference, and (2) this device must accept any interference received, including interference that may cause undesired operation.

Additional Information:

1) This product is assigned a Regulatory Model Number which stays with the regulatory aspects of the design. The Regulatory Model Number is the main product identifier in the regulatory documentation and test reports, this number should not be confused with the marketing name or the product numbers.

May 31, 2015
Vancouver, WA, USA

Yik Hou Meng
Product Regulations Manager
HP Singapore Inkjet Printing Solutions

Local contact for regulatory topics only:

EU: Hewlett-Packard GmbH, HQ-TRE, Herrenberger Strasse 140, 71034 Boeblingen, Germany
U.S.: Hewlett-Packard, 3000 Hanover St., Palo Alto, CA 94304, U.S.A. 650-857-1501

www.hp.eu/certificates

UYGUNLUK BEYANI

ISO/IEC 17050-1 ve EN 17050-1 uyarınca

DoC #: SDGOB-1601-01-R1

Tedarikçinin Adı:	**Hewlett-Packard Company**
Tedarikçinin Adresi:	1115 SE 164th Ave., Vancouver, WA 98683, ABD
Aşağıda bilgileri verilen	
Ürün Adı ve Modeli:	HP OfficeJet 200 Mobil Yazıcı HP OfficeJet 200 Mobil Yazıcı Ink Advantage HP OfficeJet 200C Mobil Yazıcı
Yasal Model Numarası: [1]	SDGOB-1601-01
Ürün Seçenekleri:	Tümü
Radyo Modülü:	SDGOB-1391 (802.11 b/g/n)
Güç Bağdaştırıcısı:	Yok

Aşağıdaki Ürün Belirtimlerine ve Mevzuatlara uygun olduğunu beyan eder:

EMC: Sınıf B

CISPR 22:2008 / EN 55022: 2010
CISPR 24:2010 / EN 55024: 2010
IEC 61000-3-2: 2005 + A1: 2008 + A2: 2009/ EN 61000-3-2: 2006 + A1:2009 + A2:2009
IEC 61000-3-3: 2008 / EN 61000-3-3: 2008
FCC CFR 47 Kısım 15 / ICES-003, Sayı 5 Sınıf B

Güvenlik:

IEC 60950-1: 2005 + A1: 2009 / EN 60950-1: 2006 + A11: 2009 + A1: 2010 + A12: 2011
EN 62479: 2010

Telekom:

EN 300 328 v1.8.1
EN 301 489-1 v1.9.2
EN 301 489-17 v2.2.1
IEC 62311: 2007 / EN 62311: 2008

Enerji Kullanımı:

Mevzuat (AT) No. 1275/2008
ENERGY STAR® Nitelikli Görüntüleme Ekipmanı Çalıştırma Modu (OM) Test Prosedürü
EN 50564:2011
IEC 62301:2005

RoHS:

EN 50581:2012

İşbu ürün, Düşük Voltaj Direktifi 2006/95/AT, EMC Direktifi 2004/108/AT, R&TTE Direktifi 1999/5/AT, Ecodesign Direktifi 2009/125/AT, RoHS Direktifi 2011/65/AB gerekliliklerine uygundur ve bunu gösterir şekilde CE işareti taşımaktadır.

Bu aygıt, FCC Kuralları, Kısım 15'e uygundur. Çalışması, aşağıdaki iki koşula tabidir:
(1) Bu aygıt zararlı parazite neden olamaz ve (2) bu aygıt, istenmeyen biçimde çalışmasına sebep olabilecek parazit de dahil olmak üzere alınan her türlü paraziti kabul etmelidir.

Ek Bilgiler:

1) Bu ürüne, tasarımın yasal düzenleme kısmına ilişkin bir Yasal Model Numarası atanmıştır. Yasal Model Numarası; yasal belgeler ve test raporlarındaki ana ürün tanımlayıcısıdır ve bu numaranın pazarlama adı ya da ürün numaraları ile karıştırılmaması gerekir.

31 Mayıs 2015
Vancouver, WA, ABD

Yalnızca yasal düzenleme konularında yerel başvuru noktası:

AB: Hewlett-Packard GmbH, HQ-TRE, Herrenberger Strasse 140, 71034 Boeblingen, Almanya
ABD: Hewlett-Packard, 3000 Hanover St., Palo Alto, CA 94304, ABD 650-857-1501

www.hp.eu/certificates

Kablosuz ürünler için düzenleyici bilgiler

Bu bölüm, kablosuz ürünlere ait olan aşağıdaki düzenleme bilgilerini içerir:

- Radyo frekansı radyasyonuna maruz kalma
- Brezilya'daki kullanıcılara yönelik bildirim
- Kanada'daki kullanıcılara yönelik bildirim
- Tayvan'daki kullanıcılara yönelik bildirim
- Meksika'daki kullanıcılara yönelik bildirim
- Japonya'daki kullanıcılara yönelik bildirim
- Kore'deki kullanıcılara yönelik bildirim

Radyo frekansı radyasyonuna maruz kalma

Exposure to radio frequency radiation

Caution The radiated output power of this device is far below the FCC radio frequency exposure limits. Nevertheless, the device shall be used in such a manner that the potential for human contact during normal operation is minimized. This product and any attached external antenna, if supported, shall be placed in such a manner to minimize the potential for human contact during normal operation. In order to avoid the possibility of exceeding the FCC radio frequency exposure limits, human proximity to the antenna shall not be less than 20 cm (8 inches) during normal operation.

Brezilya'daki kullanıcılara yönelik bildirim

Aviso aos usuários no Brasil

Este equipamento opera em caráter secundário, isto é, não tem direito à proteção contra interferência prejudicial, mesmo de estações do mesmo tipo, e não pode causar interferência a sistemas operando em caráter primário.

Kanada'daki kullanıcılara yönelik bildirim

Notice to users in Canada/Note à l'attention des utilisateurs canadiens

Under Industry Canada regulations, this radio transmitter may only operate using an antenna of a type and maximum (or lesser) gain approved for the transmitter by Industry Canada. To reduce potential radio interference to other users, the antenna type and its gain should be so chosen that the equivalent isotropically radiated power (e.i.r.p.) is not more than that necessary for successful communication.

This device complies with Industry Canada licence-exempt RSS standard(s). Operation is subject to the following two conditions: (1) this device may not cause interference, and (2) this device must accept any interference, including interference that may cause undesired operation of the device.

WARNING! Exposure to Radio Frequency Radiation The radiated output power of this device is below the Industry Canada radio frequency exposure limits. Nevertheless, the device should be used in such a manner that the potential for human contact is minimized during normal operation.

To avoid the possibility of exceeding the Industry Canada radio frequency exposure limits, human proximity to the antennas should not be less than 20 cm (8 inches).

Conformément au Règlement d'Industrie Canada, cet émetteur radioélectrique ne peut fonctionner qu'avec une antenne d'un type et d'un gain maximum (ou moindre) approuvé par Industrie Canada. Afin de réduire le brouillage radioélectrique potentiel pour d'autres utilisateurs, le type d'antenne et son gain doivent être choisis de manière à ce que la puissance isotrope rayonnée équivalente (p.i.r.e.) ne dépasse pas celle nécessaire à une communication réussie.

Cet appareil est conforme aux normes RSS exemptes de licence d'Industrie Canada. Son fonctionnement dépend des deux conditions suivantes : (1) cet appareil ne doit pas provoquer d'interférences nuisibles et (2) doit accepter toutes interférences reçues, y compris des interférences pouvant provoquer un fonctionnement non souhaité de l'appareil.

AVERTISSEMENT relatif à l'exposition aux radiofréquences. La puissance de rayonnement de cet appareil se trouve sous les limites d'exposition de radiofréquences d'Industrie Canada. Néanmoins, cet appareil doit être utilisé de telle sorte qu'il soit mis en contact le moins possible avec le corps humain.

Afin d'éviter le dépassement éventuel des limites d'exposition aux radiofréquences d'Industrie Canada, il est recommandé de maintenir une distance de plus de 20 cm entre les antennes et l'utilisateur.

Tayvan'daki kullanıcılara yönelik bildirim

低功率電波輻射性電機管理辦法

第十二條

經型式認證合格之低功率射頻電機，非經許可，公司、商號或使用者均不得擅自變更頻率、加大功率或變更設計之特性及功能。

第十四條

低功率射頻電機之使用不得影響飛航安全及干擾合法通信；經發現有干擾現象時，應立即停用，並改善至無干擾時方得繼續使用。

前項合法通信，指依電信法規定作業之無線電通信。低功率射頻電機須忍受合法通信或工業、科學及醫藥用電波輻射性電機設備之干擾。

Meksika'daki kullanıcılara yönelik bildirim

Aviso para los usuarios de México

La operación de este equipo está sujeta a las siguientes dos condiciones: (1) es posible que este equipo o dispositivo no cause interferencia perjudicial y (2) este equipo o dispositivo debe aceptar cualquier interferencia, incluyendo la que pueda causar su operación no deseada.
Para saber el modelo de la tarjeta inalámbrica utilizada, revise la etiqueta regulatoria de la impresora.

Japonya'daki kullanıcılara yönelik bildirim

この機器は技術基準適合証明又は工事設計認証を受けた無線設備を搭載しています。

Kore'deki kullanıcılara yönelik bildirim

해당 무선설비는 전파혼신 가능성이 있으므로 인명안전과 관련된 서비스는 할 수 없음

Çevreci ürün yönetim programı

HP, çevreye duyarlı bakış açısıyla kaliteli ürünler sağlama ilkesine bağlıdır. Bu ürün, geri dönüşüme katkı sağlayacak şekilde tasarlanmıştır. Doğru işlevsellik ve güvenilirlik özelliklerinden ödün verilmeden malzeme sayısı minimumda tutulmuştur. Birbirine benzemeyen malzemeler kolaylıkla birbirinden ayrılacak şekilde tasarlanmıştır. Mandalların ve diğer bağlantıların bulunması, bunlara ulaşılması ve genel araçlar kullanılarak çıkarılması kolaydır. Sökme ve onarım verimliliği açısından, yüksek öncelikli parçalar çabuk ulaşılabilecek şekilde tasarlanmıştır. Daha fazla bilgi edinmek için HP'nin Çevre Taahhüdü web sitesini ziyaret edin:

www.hp.com/hpinfo/globalcitizenship/environment

- Ekolojik İpuçları
- Avrupa Birliği Komisyonu Düzenleme1275/2008
- Kağıt
- Plastik
- Malzeme güvenliği veri sayfaları
- Geri dönüşüm programı
- HP inkjet sarf malzemeleri geri dönüşüm programı
- Güç tüketimi
- Atık ekipmanların kullanıcılar tarafından imha edilmesi
- Kimyasal maddeler
- Kısıtlı Maddeler İşaretleme Koşulunun Mevcudiyetine Yönelik Beyan (Tayvan)
- Tehlikeli madde kısıtlamaları (Ukrayna)
- Tehlikeli madde kısıtlamaları (Hindistan)
- Çin SEPA Eko Etiket Kullanıcı Bilgileri

- Yazıcı, Faks ve Fotokopi Makinesi için Çin Enerji Etiketi
- Tehlikeli Maddeler/Elementler ve İçerikleri Tablosu (Çin)
- EPEAT
- Tayvan'da pil atma
- Amerika Birleşik Devletleri Call2Recycle (RBRC)
- California Şarj Edilebilir Pil Geri Alma Bildirimi
- AB Pil Direktifi

Ekolojik İpuçları

HP, müşterilerinin çevreye olan etkilerini en aza indirmeyi amaç edinmiştir. HP'nin çevre konusundaki girişimleri hakkında daha fazla bilgi almak için HP Çevre Programları ve Girişimleri web sitesini ziyaret edin.

www.hp.com/hpinfo/globalcitizenship/environment/

Avrupa Birliği Komisyonu Düzenleme1275/2008

Ürünün tüm kablolu ağ bağlantı noktalarının bağlı ve tüm kablosuz ağ bağlantı noktalarının etkin olduğu durumda, ağ bağlantılı bekleme modunda tükettiği güç de dahil olmak üzere ürünle ilgili güç verilerine ulaşmak için www.hp.com/hpinfo/globalcitizenship/environment/productdata/itecodesktop-pc.html adresinde bulabileceğiniz IT ECO Declaration belgesinin P14 kodlu "Ek Bilgiler" bölümüne bakınız.

Kağıt

Bu ürün, DIN 19309 ve EN 12281:2002'ye göre geri dönüşümlü kağıt kullanımı için uygundur.

Plastik

25 gramın üzerindeki dönüştürülebilir plastik parçalar, uluslararası standartlara göre işaretlenerek, ürünün kullanım ömrü sona erdiğinde geri dönüşüm için belirlenmeleri kolaylaştırılmıştır.

Malzeme güvenliği veri sayfaları

Malzeme güvenliği veri sayfaları (MSDS) HP'nin aşağıdaki web sitesinden sağlanabilir:

www.hp.com/go/msds

Geri dönüşüm programı

HP, birçok ülkede/bölgede artan sayıda ürün iade ve geri dönüşüm programları sunar ve dünya çapında en büyük elektronik geri dönüşüm merkezlerinin bazılarıyla ortaktır. HP, en yaygın kullanıma sahip ürünlerini yeniden satışa sunarak kaynakların korunmasını sağlamaktadır. HP ürünlerinin geri dönüştürülmesi ile ilgili daha fazla bilgi için lütfen aşağıdaki sayfayı ziyaret edin:

www.hp.com/recycle

HP inkjet sarf malzemeleri geri dönüşüm programı

HP, çevreyi korumaya kararlıdır. HP Inkjet Malzemeleri Geri Dönüşüm Programı, pek çok ülkede/bölgede uygulanmaktadır ve kullanılmış kartuşlarınızı ücretsiz olarak toplar. Daha fazla bilgi içim, şu web sitesine gidin:

www.hp.com/hpinfo/globalcitizenship/environment/recycle/

Güç tüketimi

ENERGY STAR® amblemini taşıyan HP baskı ve görüntüleme aygıtları, ABD Çevre Koruma Ajansı sertifikasına sahiptir. ENERGY STAR sertifikalı görüntüleme ürünlerinde aşağıdaki amblem bulunacaktır:

ENERGY STAR sertifikalı görüntülenme ürün modeli ek bilgileri şu adreste listelenmiştir: www.hp.com/go/energystar

Atık ekipmanların kullanıcılar tarafından imha edilmesi

Bu sembol, ürününüzü diğer ev atıkları ile atmamanız gerektiği anlamına gelir. Bunun yerine atık cihazınızı, elektrikli ve elektronik atık cihazların geri dönüştürülmesi için belirtilen toplama noktasına teslim ederek insan sağlığını ve çevreyi korumalısınız. Daha fazla bilgi için, lütfen ev atıkları bertaraf hizmetinize başvurun veya http://www.hp.com/recycle adresine gidin.

Kimyasal maddeler

HP, REACH *(1907/2006 EC No'lu Avrupa Konseyi ve Parlamentosu Düzenlemesi)* gibi yasal gereksinimlere uyum doğrultusunda ürünlerimizdeki kimyasal maddeler hakkında müşterilerimize bilgi verme ilkesini benimsemiştir. Bu ürünün kimyasal bilgileriyle ilgili rapor aşağıdaki adreste bulunabilir: www.hp.com/go/reach.

Kısıtlı Maddeler İşaretleme Koşulunun Mevcudiyetine Yönelik Beyan (Tayvan)

限用物質含有情況標示聲明書

Declaration of the Presence Condition of the Restricted Substances Marking

單元 **Unit**	限用物質及其化學符號 **Restricted substances and its chemical symbols**					
	鉛 **Lead (Pb)**	汞 **Mercury (Hg)**	鎘 **Cadmium (Cd)**	六價鉻 **Hexavalent chromium (Cr^{+6})**	多溴聯苯 **Polybrominated biphenyls (PBB)**	多溴二苯醚 **Polybrominated diphenyl ethers (PBDE)**
外殼和紙匣 **(External Casings and Trays)**	0	0	0	0	0	0
電線 **(Cables)**	0	0	0	0	0	0
印刷電路板 **(Printed Circuit Boards)**	—	0	0	0	0	0
列印引擎**(Print Engine)**	—	0	0	0	0	0
列印機組件 **(Print Assembly)**	—	0	0	0	0	0
噴墨印表機墨水匣 **(Print Supplies)**	0	0	0	0	0	0
列印機配件 **(Print Accessory)**	—	0	0	0	0	0

備考 1.〝超出 0.1 wt %〞及〝超出 0.01 wt %〞係指限用物質之百分比含量超出百分比含量基準值。

Note 1: “Exceeding 0.1 wt %” and “exceeding 0.01 wt %” indicate that the percentage content of the restricted substance exceeds the reference percentage value of presence condition.

備考 2.〝0〞係指該項限用物質之百分比含量未超出百分比含量基準值。

Note 2: “0” indicates that the percentage content of the restricted substance does not exceed the percentage of reference value of presence.

備考 3.〝－〞係指該項限用物質為排除項目。

Note 3: The “–” indicates that the restricted substance corresponds to the exemption.

若要存取產品的最新使用指南或手冊，請前往 www.support.hp.com。選取**搜尋您的產品**，然後依照 畫面上的指示繼續執行。

To access the latest user guides or manuals for your product, go to www.support.hp.com. Select **Find your product**, and then follow the onscreen instructions.

Tehlikeli madde kısıtlamaları (Ukrayna)

Технічний регламент щодо обмеження використання небезпечних речовин (Україна)

Обладнання відповідає вимогам Технічного регламенту щодо обмеження використання деяких небезпечних речовин в електричному та електронному обладнанні, затвердженого постановою Кабінету Міністрів України від 3 грудня 2008 № 1057

Tehlikeli madde kısıtlamaları (Hindistan)

Restriction of hazardous substances (India)

This product complies with the "India E-waste (Management and Handling) Rule 2011" and prohibits use of lead, mercury, hexavalent chromium, polybrominated biphenyls or polybrominated diphenyl ethers in concentrations exceeding 0.1 weight % and 0.01 weight % for cadmium, except for the exemptions set in Schedule 2 of the Rule.

Çin SEPA Eko Etiket Kullanıcı Bilgileri

中国环境标识认证产品用户说明

噪声大于63.0Db(A)的办公设备不宜放置于办公室内，请在独立的隔离区域使用。

如需长时间使用本产品或打印大量文件，请确保在通风良好的房间内使用。

如您需要确认本产品处于零能耗状态，请按下电源关闭按钮，并将插头从电源插座断开。

您可以使用再生纸，以减少资源耗费。

Yazıcı, Faks ve Fotokopi Makinesi için Çin Enerji Etiketi

复印机、打印机和传真机能源效率标识
实施规则

依据“复印机、打印机和传真机能源效率标识实施规则”，该打印机具有中国能效标识。标识上显示的能效等级和操作模式值根据“复印机、打印机和传真机能效限定值及能效等级”标准（“GB 21521”）来确定和计算。

1. 能效等级

产品能效等级分为 3 级，其中 1 级能效最高。能效限定值根据产品类型和打印速度由标准确定。能效等级则根据基本功耗水平以及网络接口和内存等附加组件和功能的功率因子之和来计算。

2. 能效信息

喷墨打印机

- 操作模式功率
  睡眠状态的能耗按照 GB 21521 标准来衡量和计算。该数据以瓦特 (W) 表示。
- 待机功率
  待机状态是产品连接到电网电源上功率最低的状态。该状态可以延续无限长时间，且使用者无法改变此状态下产品的功率。对于“成像设备”产品，“待机”状态通常相当于“关闭”状态，但也可能相当于“准备”状态或“睡眠”状态。该数据以瓦特 (W) 表示。
- 睡眠状态预设延迟时间
  出厂前由制造商设置的时间决定了该产品在完成主功能后进入低耗模式（例如睡眠、自动关机）的时间。该数据以分钟表示。
- 附加功能功率因子之和
  网络接口和内存等附加功能的功率因子之和。该数据以瓦特 (W) 表示。

标识上显示的能耗数据是根据典型配置测量得出的数据，此类配置包含登记备案的打印机依据复印机、打印机和传真机能源效率标识实施规则所选的所有配置。因此，该特定产品型号的实际能耗可能与标识上显示的数据有所不同。

要了解规范的更多详情，请参考最新版的 GB 21521 标准。

Tehlikeli Maddeler/Elementler ve İçerikleri Tablosu (Çin)

产品中有害物质或元素的名称及含量
根据中国《电子信息产品污染控制管理办法》

部件名称	有毒有害物质或元素					
	铅 (Pb)	汞 (Hg)	镉 (Cd)	六价铬 (Cr(VI))	多溴联苯 (PBB)	多溴二苯醚 (PBDE)
外壳和托盘	O	O	O	O	O	O
电线	O	O	O	O	O	O
印刷电路板	X	O	O	O	O	O
打印系统	X	O	O	O	O	O
显示器	X	O	O	O	O	O
喷墨打印机墨盒	O	O	O	O	O	O
驱动光盘	X	O	O	O	O	O
扫描仪	X	X	O	O	O	O
网络配件	X	O	O	O	O	O
电池板	X	O	O	O	O	O
自动双面打印系统	O	O	O	O	O	O
外部电源	X	O	O	O	O	O

本表格依据SJ/T 11364 的规定编制。
O：表示该有害物质在该部件所有均质材料中的含量均在GB/T 26572 规定的限量要求以下。
X：表示该有害物质至少在该部件的某一均质材料中的含量超出GB/T 26572 规定的限量要求。

此表中所有名称中含 “X” 的部件均符合欧盟 RoHS 立法。

注：环保使用期限的参考标识取决于产品正常工作的温度和湿度等条件。

EPEAT

EPEAT

Most HP products are designed to meet EPEAT. EPEAT is a comprehensive environmental rating that helps identify greener electronics equipment. For more information on EPEAT go to **www.epeat.net**. For information on HP's EPEAT registered products go to **www.hp.com/hpinfo/globalcitizenship/environment/pdf/epeat_printers.pdf**.

Tayvan'da pil atma

Amerika Birleşik Devletleri Call2Recycle (RBRC)

California Şarj Edilebilir Pil Geri Alma Bildirimi

HP, müşterilerini kullanılmış elektronik donanımı, HP orijinal kartuşlarını ve şarj edilebilir pilleri geri dönüştürmeye teşvik eder. Geri dönüşüm programları hakkında daha fazla bilgi için www.hp.com/recycle adresine gidin.

AB Pil Direktifi

English

European Union Battery Directive
This product contains a battery that is used to maintain data integrity of real time clock or product settings and is designed to last the life of the product. Any attempt to service or replace this battery should be performed by a qualified service technician.

Français

Directive sur les batteries de l'Union Européenne
Ce produit contient une batterie qui permet de maintenir l'intégrité des données pour les paramètres du produit ou l'horloge en temps réel et qui a été conçue pour durer aussi longtemps que le produit. Toute tentative de réparation ou de remplacement de cette batterie doit être effectuée par un technicien qualifié.

Deutsch

Batterie-Richtlinie der Europäischen Union
Dieses Produkt enthält eine Batterie, die dazu dient, die Datenintegrität der Echtzeituhr sowie der Produkteinstellungen zu erhalten, und die für die Lebensdauer des Produkts ausreicht. Im Bedarfsfall sollte das Instandhalten bzw. Austauschen der Batterie von einem qualifizierten Servicetechniker durchgeführt werden.

Italiano

Direttiva dell'Unione Europea relativa alla raccolta, al trattamento e allo smaltimento di batterie e accumulatori
Questo prodotto contiene una batteria utilizzata per preservare l'integrità dei dati dell'orologio in tempo reale o delle impostazioni del prodotto e la sua durata si intende pari a quella del prodotto. Eventuali interventi di riparazione o sostituzione della batteria devono essere eseguiti da un tecnico dell'assistenza qualificato.

Español

Directiva sobre baterías de la Unión Europea
Este producto contiene una batería que se utiliza para conservar la integridad de los datos del reloj de tiempo real o la configuración del producto y está diseñada para durar toda la vida útil del producto. El mantenimiento o la sustitución de dicha batería deberá realizarla un técnico de mantenimiento cualificado.

Čeština

Směrnice Evropské unie pro nakládání s bateriemi
Tento výrobek obsahuje baterii, která slouží k uchování správných dat hodin reálného času nebo nastavení výrobku. Baterie je navržena tak, aby vydržela celou životnost výrobku. Jakýkoliv pokus o opravu nebo výměnu baterie by měl provést kvalifikovaný servisní technik.

Dansk

EU's batteridirektiv
Produktet indeholder et batteri, som bruges til at vedligeholde dataintegriteten for realtidsur- eller produktindstillinger og er beregnet til at holde i hele produktets levetid. Service på batteriet eller udskiftning bør foretages af en uddannet servicetekniker.

Nederlands

Richtlijn batterijen voor de Europese Unie
Dit product bevat een batterij die wordt gebruikt voor een juiste tijdsaanduiding van de klok en het behoud van de productinstellingen. Bovendien is deze ontworpen om gedurende de levensduur van het product mee te gaan. Het onderhoud of de vervanging van deze batterij moet door een gekwalificeerde onderhoudstechnicus worden uitgevoerd.

Eesti

Euroopa Liidu aku direktiiv
Toode sisaldab akut, mida kasutatakse reaalaja kella andmeühtsuse või toote sätete säilitamiseks. Aku on valmistatud kestma terve toote kasutusaja. Akut tohib hooldada või vahetada ainult kvalifitseeritud hooldustehnik.

Suomi

Euroopan unionin paristodirektiivi
Tämä laite sisältää pariston, jota käytetään reaaliaikaisen kellon tietojen ja laitteen asetusten säilyttämiseen. Pariston on suunniteltu kestävän laitteen koko käyttöiän ajan. Pariston mahdollinen korjaus tai vaihto on jätettävä pätevän huoltohenkilön tehtäväksi.

Ελληνικά

Οδηγία της Ευρωπαϊκής Ένωσης για τις ηλεκτρικές στήλες
Αυτό το προϊόν περιλαμβάνει μια μπαταρία, η οποία χρησιμοποιείται για τη διατήρηση της ακεραιότητας των δεδομένων ρολογιού πραγματικού χρόνου ή των ρυθμίσεων προϊόντος και έχει σχεδιαστεί έτσι ώστε να διαρκέσει όσο και το προϊόν. Τυχόν απόπειρες επιδιόρθωσης ή αντικατάστασης αυτής της μπαταρίας θα πρέπει να πραγματοποιούνται από κατάλληλα εκπαιδευμένο τεχνικό.

Magyar

Az Európai unió telepek és akkumulátorok direktívája
A termék tartalmaz egy elemet, melynek feladata az, hogy biztosítsa a valós idejű óra vagy a termék beállításainak adatintegritását. Az elem úgy van tervezve, hogy végig kitartson a termék használata során. Az elem bármilyen javítását vagy cseréjét csak képzett szakember végezheti el.

Latviešu

Eiropas Savienības Bateriju direktīva
Produktam ir baterija, ko izmanto reālā laika pulksteņa vai produkta iestatījumu datu integritātes saglabāšanai, un tā ir paredzēta visam produkta dzīves ciklam. Jebkura apkope vai baterijas nomaiņa ir jāveic atbilstoši kvalificētam darbiniekam.

Lietuvškai

Europos Sąjungos baterijų ir akumuliatorių direktyva
Šiame gaminyje yra baterija, kuri naudojama, kad būtų galima prižiūrėti realaus laiko laikrodžio veikimą arba gaminio nuostatas; ji skirta veikti visą gaminio eksploatavimo laiką. Bet kokius šios baterijos aptarnavimo arba keitimo darbus turi atlikti kvalifikuotas aptarnavimo technikas.

Polski

Dyrektywa Unii Europejskiej w sprawie baterii i akumulatorów
Produkt zawiera baterię wykorzystywaną do zachowania integralności danych zegara czasu rzeczywistego lub ustawień produktu, która podtrzymuje działanie produktu. Przegląd lub wymiana baterii powinny być wykonywane wyłącznie przez uprawnionego technika serwisu.

Português

Diretiva sobre baterias da União Européia
Este produto contém uma bateria que é usada para manter a integridade dos dados do relógio em tempo real ou das configurações do produto e é projetada para ter a mesma duração que este. Qualquer tentativa de consertar ou substituir essa bateria deve ser realizada por um técnico qualificado.

Slovaška

Smernica Európskej únie pre zaobchádzanie s batériami
Tento výrobok obsahuje batériu, ktorá slúži na uchovanie správnych údajov hodín reálneho času alebo nastavení výrobku. Batéria je skonštruovaná tak, aby vydržala celú životnosť výrobku. Akýkoľvek pokus o opravu alebo výmenu batérie by mal vykonať kvalifikovaný servisný technik.

Slovenščina

Direktiva Evropske unije o baterijah in akumulatorjih
V tem izdelku je baterija, ki zagotavlja natančnost podatkov ure v realnem času ali nastavitev izdelka v celotni življenjski dobi izdelka. Kakršno koli popravilo ali zamenjavo te baterije lahko izvede le pooblaščeni tehnik.

Svenska

EU:s batteridirektiv
Produkten innehåller ett batteri som används för att upprätthålla data i realtidsklockan och produktinställningarna. Batteriet ska räcka produktens hela livslängd. Endast kvalificerade servicetekniker får utföra service på batteriet och byta ut det.

Български

Директива за батерии на Европейския съюз
Този продукт съдържа батерия, която се използва за поддържане на целостта на данните на часовника в реално време или настройките за продукта, създадена да издържи през целия живот на продукта. Сервизът или замяната на батерията трябва да се извършва от квалифициран техник.

Romînă

Directiva Uniunii Europene referitoare la baterii
Acest produs conține o baterie care este utilizată pentru a menține integritatea datelor ceasului de timp real sau setărilor produsului și care este proiectată să funcționeze pe întreaga durată de viață a produsului. Orice lucrare de service sau de înlocuire a acestei baterii trebuie efectuată de un tehnician de service calificat.

Dizin

A
ağlar
  ayarlar, değiştirme 38
  IP ayarları 38
  kablosuz ayarları 57
  kablosuz iletişim kurulumu 36
  konektör resmi 7
arka erişim paneli
  resim 7
ayarlar
  ağ 38

B
bakım
  kartuşları değiştirme 33
  mürekkep düzeylerini kontrol etme 32
  tanılama sayfası 57
  temizleme 58
  yazıcı kafası 58
  yazıcı kafası hizalama 58
  yazıcı kafasını temizleme 59
bakım yapma
  sayfa bulaşması 58
  yazıcı kafası 58
baskı kalitesi
  sayfa bulaşmasını temizleme 58
baskı kalitesi raporu 57
belirtimler
  fiziksel 62
  kağıt 62
  sistem gereksinimleri 62
Broşür yazdırma
  yazdırma 21

C
cam, tarayıcı
  yerini bulma 5

Ç
çıkış tepsisi
  yerini bulma 5
çoklu beslemeler, sorun giderme 47

D
desteklenen işletim sistemleri 62
durum
  ağ yapılandırması sayfası 57
düğmeler, kontrol paneli 8

E
erişilebilirlik 2
EWS. *Bkz.* katıştırılmış web sunucusu

G
garanti 61
geri dönüşüm
  kartuşlar 72
güç
  sorun gider 56
güç girişi, yerini bulma 7

H
HP Utility (OS X)
  açma 42

I
IP adresi
  yazıcıyı kontrol etme 44
IP ayarları 38
ışıklar, kontrol paneli 8

K
kablosuz iletişim
  kurulum 36
  yasal düzenleme bilgileri 68
kablosuz sınama raporu 57
kağıt
  belirtimler 62
  besleme sorununu giderme 47
  eğri sayfalar 47
  HP, sipariş 11
  seçme 11
  sıkışmaları giderme 45
  tepsiye yükleme 12
kağıt besleme sorunları, sorun giderme 47
kartuş erişim kapağı, yerini bulma 6
kartuşlar 7, 35
  değiştirme 33
  ipuçları 32
  mürekkep düzeylerini kontrol etme 32
  parça numaraları 35
  yerini bulma 6
kartuşları değiştirme 33
katıştırılmış web sunucusu
  açma 43
  hakkında 42
  sorun giderme, açılamıyor 43
kenar boşlukları
  ayarlama, belirtimler 63
kıvrılma, sorun giderme
  yazdırma 47
konektörler, yerini bulma 7
kontrol paneli
  düğmeler 8
  ışıklar 8

M
Mac OS 21
mürekkep düzeyleri, kontrol etme 32
müşteri desteği
  garanti 61

N
nem şartnameleri 62

O
ortamla ilgili belirtimler 62
OS X
  HP Utility 42

R
radyo girişimi
  yasal düzenleme bilgileri 68
raporlar
  kablosuz sınaması 57
  tanılama 57

S
sıcaklık şartnameleri 62

sıkışmalar
kullanılmaması gereken kağıt 11
temizleme 45
sistem gereksinimleri 62
sorun gider
ağ yapılandırması sayfası 57
birden fazla kağıt alınıyor 47
eğri sayfalar 47
güç 56
kağıt besleme sorunları 47
kağıt tepsiden alınmıyor 47
katıştırılmış web sunucusu 43
kontrol paneli sistem yardımı 56
yazdırma 55
yazıcı durumu raporu 57
sürdürülebilir çevre programı 71

T

tanılama sayfası 57
tarayıcı camı
yerini bulma 5
temizleme
dış yüzey 58
yazıcı kafası 58, 59
tepsiler
besleme sorununu giderme 47
kağıt genişliği kılavuzları resmi 5
kağıt sıkışmalarını giderme 45
kağıt yükleme 12
yerini bulma 5

U

USB bağlantısı
bağlantı noktası, yerini bulma 5, 7

W

web siteleri
çevre programları 71
erişilebilirlik bilgileri 2
Windows
sistem gereksinimleri 62

Y

yasal düzenleme bilgileri 63, 68
yasal düzenleme model numarası 64
yazdırma
sorun gider 55
tanılama sayfası 57
yazıcı durumu raporu
ilgili bilgi 57
yazıcı kafası 58
temizleme 59
yazıcı kafası hizalama 58
yazıcı kafası, hizalama 58
yazıcı kontrol paneli
ağ ayarları 38
yerini bulma 5
yazıcı yazılımı (Windows)
açma 18, 42
hakkında 42

© Copyright 2018 HP Development Company, L.P.