# Guia de Hardware

## PC HP 260 G2 DM Business

© Copyright 2016 HP Development Company, L.P.

As informações contidas neste documento estão sujeitas a alterações sem aviso prévio. As únicas garantias para produtos e serviços da HP estão estabelecidas nas declarações expressas que os acompanham. Nada contido neste documento deve ser interpretado como garantia adicional. A HP não se responsabilizará por erros técnicos ou editoriais ou omissões aqui contidos.

Primeira edição: fevereiro de 2016

Número de peça do documento: 860800-201

**Aviso sobre o produto**

Este guia descreve recursos comuns à maioria dos modelos. Alguns recursos podem não estar disponíveis no seu computador.

**Termos do software**

Ao instalar, copiar, baixar ou utilizar de qualquer maneira qualquer software pré-instalado nesse computador, você aceita vincular-se aos termos do Contrato de Licença do Usuário Final (EULA) HP. Caso você não aceite os termos desta licença, a única solução será devolver o produto completo não utilizado (hardware e software) em um prazo de 14 dias, para receber um reembolso segundo a política do local de compra.

Para obter informações adicionais ou para solicitar um reembolso total do PC, entre em contato com seu ponto de vendas local (o vendedor).

# Sobre este Guia

Este guia fornece informações básicas para atualização do HP Desktop Mini Business PC.

**AVISO!** Indica uma situação perigosa que, se não for evitada, **poderá** resultar em morte ou ferimentos graves.

**CUIDADO:** Indica uma situação perigosa que, se não for evitada, **poderá** resultar em ferimentos leves ou moderados.

**IMPORTANTE:** Indica informações consideradas importantes, mas não relacionadas a riscos (por exemplo, mensagens relacionadas a danos). Um aviso alerta o usuário de que, se o procedimento não for seguido como descrito, poderá haver perda de dados ou danos ao hardware ou software. Também contém informações básica para explicar um conceito ou concluir uma tarefa.

**NOTA:** Contém informações adicionais para enfatizar ou completar os pontos importantes do texto principal.

**DICA:** Fornece dicas úteis para completar uma tarefa.

# Conteúdo


**1 Recursos do produto ..... 1**

Recursos de configuração padrão ..... 1

Componentes do painel frontal ..... 2

Componentes do painel posterior ..... 2

Localização do número de série ..... 3

**2 Atualizações de hardware ..... 4**

Recursos para a manutenção ..... 4

Avisos e cuidados ..... 4

Como conectar o cabo de alimentação ..... 5

Remoção do painel de acesso do computador ..... 6

Reinstalação do painel de acesso do computador ..... 7

Como alterar a configuração de desktop para torre ..... 8

Remoção e substituição de uma unidade de disco rígido ..... 9

Instalação de memória adicional ..... 12

DDR4-SDRAM SODIMMs ..... 12

Ocupação dos soquetes SODIMM ..... 13

Instalação de SODIMMs ..... 14

Substituição da bateria ..... 16

Instalação de uma tampa da porta traseira opcional ..... 18

Instalação de uma trava de segurança ..... 19

Bloqueio do cabo ..... 19

Cadeado ..... 19

Montagem do computador ..... 20

Opções de montagem admitidas ..... 22

**Apêndice A Descarga eletrostática ..... 23**

Prevenção contra danos eletrostáticos ..... 23

Métodos de aterramento ..... 23

**Apêndice B Orientações operacionais do computador, cuidados de rotina e preparação para transporte ..... 24**

Orientações operacionais do computador e cuidados de rotina ..... 24

Preparação para transporte ..... 25

**Apêndice C Acessibilidade ..... 26**

Tecnologias de assistência suportadas ..... 26

Contatar o suporte ..... 26

**Índice ..... 27**

# 1 Recursos do produto

## Recursos de configuração padrão

Os recursos podem variar dependendo do modelo. Para obter uma lista completa de hardware e software instalados em seu computador, execute o utilitário de diagnósticos (incluído somente em alguns modelos).

**NOTA:** Este modelo de computador pode ser usado na orientação torre ou desktop. O suporte para torre é vendido separadamente.

# Componentes do painel frontal

A configuração da unidade pode variar dependendo do modelo.

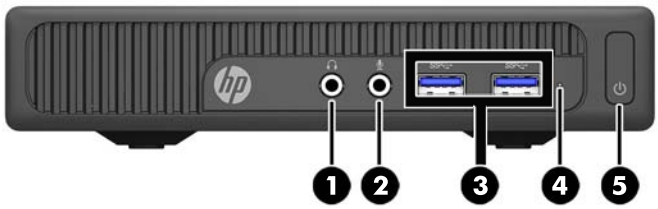


| Componentes do painel frontal | | | |
|---|---|---|---|
| 1 | Conector de saída de áudio (fones de ouvido) | 4 | Luz de atividade do disco rígido |
| 2 | Conector de entrada de áudio (microfone) | 5 | Botão Liga/Desliga |
| 3 | Portas USB 3.0 | | |

**NOTA:** A luz de Energia Ligada normalmente fica branca quando a energia está ligada. Se estiver piscando vermelho, há um problema com o computador e um código de diagnóstico é exibido. Consulte o *Guia de Manutenção e Serviço* para interpretar o código.

# Componentes do painel posterior

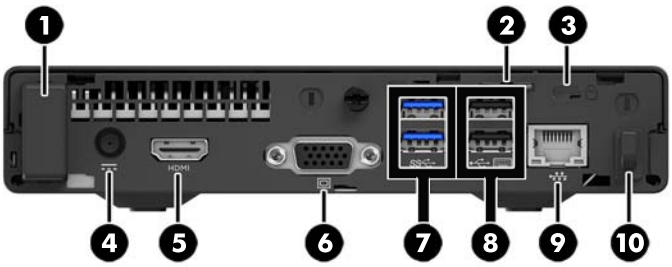


| Componentes do painel posterior | | | |
|---|---|---|---|
| 1 | Tampa da antena opcional | 6 | Conector de monitor VGA (azul) |
| 2 | Alça de cadeado | 7 | Portas USB 3.0 (azul) |
| 3 | Slot para cabo de segurança | 8 | Portas USB 2.0 (preto) com a função de despertar do teclado |
| 4 | Conector de alimentação para o adaptador de CA | 9 | Conector RJ-45 (rede) |
| 5 | Conector HDMI para monitor | 10 | Clipe de retenção do cabo da fonte de alimentação |

# Localização do número de série

Cada computador tem um número de série exclusivo e um número de identificação do produto, localizados no exterior do computador. Tenha esses números disponíveis quando entrar em contato com o serviço ao cliente para obter assistência.

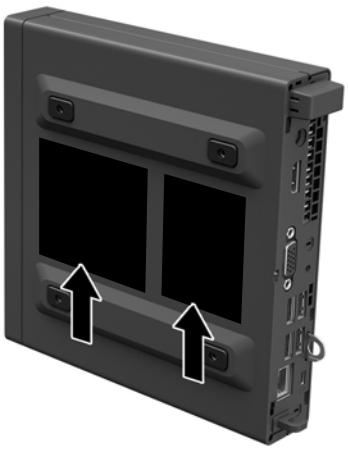

# 2 Atualizações de hardware

## Recursos para a manutenção

O computador tem recursos que facilitam a atualização e a manutenção.

## Avisos e cuidados

Antes de executar atualizações, leia cuidadosamente todas as instruções aplicáveis, cuidados e advertências existentes neste guia.

**AVISO!** Para reduzir o risco de lesões provocadas por choque elétrico, superfícies quentes ou fogo:

Desconecte o cabo de alimentação da tomada e deixe os componentes internos do sistema resfriar antes de manuseá-los.

Não insira conectores de telecomunicação ou de telefone nessa tomada do controlador de interface de rede (NIC).

Não desative o conector de aterramento do cabo de alimentação. O conector de aterramento é um importante recurso de segurança.

Coloque o cabo de alimentação em uma tomada aterrada que seja facilmente acessível a qualquer momento.

Para diminuir o risco de danos pessoais sérios, leia o *Guia de Segurança e Conforto*. Ele descreve a correta configuração da workstation, postura, saúde e hábitos de trabalho apropriados para usuários de computadores, e fornece importantes informações de segurança elétrica e mecânica. Este guia está localizado na Web em http://www.hp.com/ergo.

**AVISO!** Peças energizadas e móveis no interior.

Interrompa a alimentação do equipamento antes de remover a proteção.

Reponha e prenda a proteção antes de energizar o equipamento novamente.

**IMPORTANTE:** A eletricidade estática pode danificar os componentes eletrônicos do computador ou dos equipamentos opcionais. Antes de iniciar esses procedimentos, verifique se você descarregou toda a eletricidade estática do seu corpo tocando por um momento em um objeto de metal aterrado. Consulte Descarga eletrostática na página 23 para obter mais informações.

Quando o computador está conectado a uma fonte de alimentação de CA, a placa do sistema é continuamente alimentada. Você deve desconectar o cabo de alimentação da fonte de energia antes de abrir o computador, a fim de evitar danos aos componentes internos.

# Como conectar o cabo de alimentação

Quando conectar a fonte de alimentação, é importante seguir os passos abaixo para assegurar que o cabo da fonte de alimentação não saia do computador.

1. Conecte a extremidade fêmea do cabo de alimentação no adaptador de CA (1).
2. Conecte a outra extremidade do cabo de alimentação a uma tomada de CA (2).
3. Conecte a extremidade arredondada do cabo de alimentação no conector de alimentação na parte traseira do computador (3).
4. Passe o cabo da fonte de alimentação pelo clipe de retenção para evitar que o cabo se desconecte do computador (4).
5. Enrole qualquer excesso do cabo da fonte de alimentação com a tira fornecida (5).

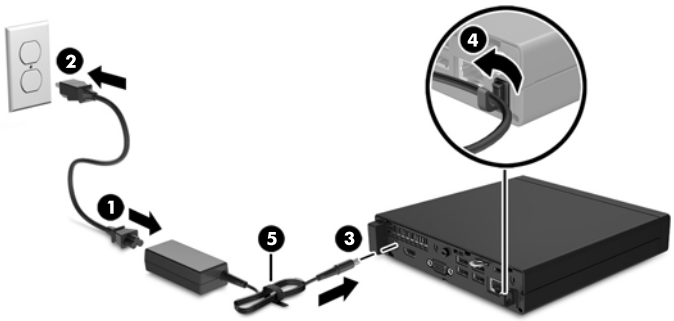


**IMPORTANTE:** Falha ao fixar o cabo da fonte de alimentação com o clipe de retenção pode resultar na desconexão do cabo da fonte de alimentação e perda de dados.

# Remoção do painel de acesso do computador

Para acessar componentes internos, você deve remover o painel de acesso:

1. Remova/desencaixe quaisquer dispositivos de segurança que impeçam a abertura do computador.
2. Retire todas as mídias removíveis, como uma unidade flash USB, do computador.
3. Desligue o computador corretamente através do sistema operacional e desligue todos os dispositivos externos.
4. Desligue o cabo de alimentação da tomada de CA e desconecte todos os dispositivos externos.

   **IMPORTANTE:** Independente do estado ativado, a placa do sistema é constantemente alimentada por tensão quando o computador está ligado a uma tomada de CA ativa. Você deve desconectar o cabo de alimentação para evitar danos aos componentes internos do computador.

5. Se equipado com um suporte, remova o computador do seu suporte.
6. Remova o parafuso na parte traseira do computador (1) e, em seguida, deslize o painel para a frente e levante-o do computador (2).

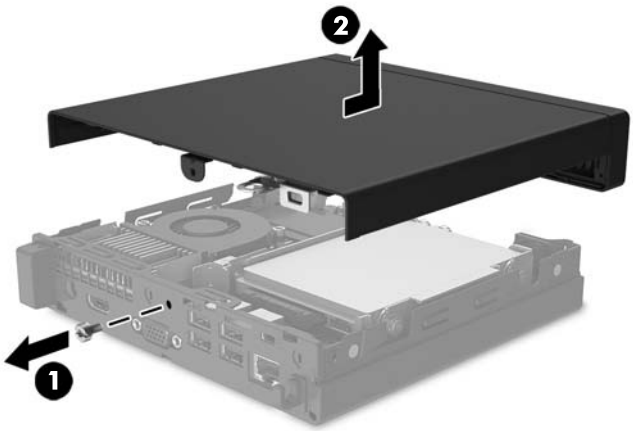

# Reinstalação do painel de acesso do computador

Coloque o painel de acesso no computador e deslize-o para trás (1) e, em seguida, instale o parafuso (2) para prendê-lo no lugar.

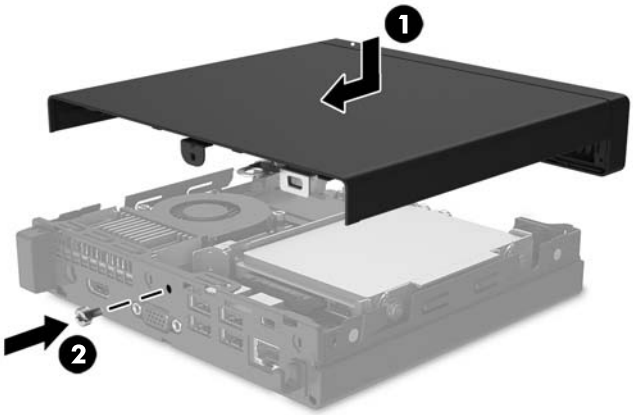

# Como alterar a configuração de desktop para torre

O computador pode ser usado na orientação torre com um suporte para torre opcional que pode ser adquirido da HP.

1. Retire todas as mídias removíveis, como uma unidade flash USB, do computador.
2. Desligue o computador corretamente através do sistema operacional e desligue todos os dispositivos externos.
3. Desligue o cabo de alimentação da tomada de CA e desconecte todos os dispositivos externos.

   **IMPORTANTE:** Independente do estado ativo, a placa do sistema é constantemente alimentada por tensão quando o computador é ligado a uma fonte de alimentação de CA. Você deve desconectar o cabo de alimentação a fim de evitar danos aos componentes internos do computador.

4. Oriente o computador para que seu lado direito esteja voltado para cima e coloque-o no suporte opcional.

   **NOTA:** Para estabilizar o computador na orientação torre, a HP recomenda o uso do suporte para torre opcional.

5. Conecte novamente o cabo de alimentação e quaisquer dispositivos externos e, em seguida, ligue o computador.

   **NOTA:** Deixe pelo menos 10,2 cm (4 polegadas) de espaço livre e não obstruído em todos os lados do computador.

# Remoção e substituição de uma unidade de disco rígido

**IMPORTANTE:** Antes de remover a unidade de disco rígido antigo, certifique-se de fazer backup dos dados dessa unidade antes de removê-la para que possa transferir os dados para a nova unidade de disco rígido.

1. Remova/desencaixe quaisquer dispositivos de segurança que impeçam a abertura do computador.
2. Retire todas as mídias removíveis, como uma unidade flash USB, do computador.
3. Desligue o computador corretamente através do sistema operacional e desligue todos os dispositivos externos.
4. Desligue o cabo de alimentação da tomada de CA e desconecte todos os dispositivos externos.

   **IMPORTANTE:** Independente do estado ativado, a placa do sistema é constantemente alimentada por tensão quando o computador está ligado a uma tomada de CA ativa. Você deve desconectar o cabo de alimentação para evitar danos aos componentes internos do computador.

5. Se equipado com um suporte, remova o computador do seu suporte.
6. Remova o painel de acesso do computador.
7. Desconecte o cabo de alimentação e de dados combinado da parte traseira da unidade de disco rígido (1). Use a aba de puxar no conector do cabo para desconectá-lo. Puxe para fora a trava de liberação próxima da parte traseira da unidade de disco rígido (2). Enquanto puxa a trava de liberação para fora, deslize a unidade para trás até que pare e, em seguida, levante-a e retire-a do compartimento (3).

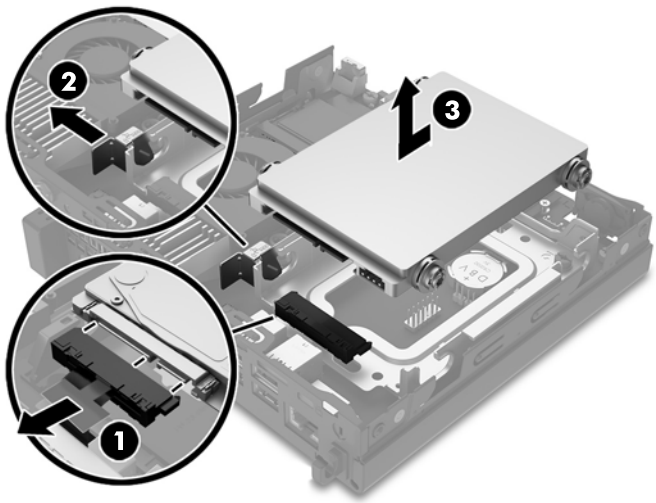

8. Remova os parafusos-guia para montagem isolada prata e azul das laterais da unidade de disco rígido velha.

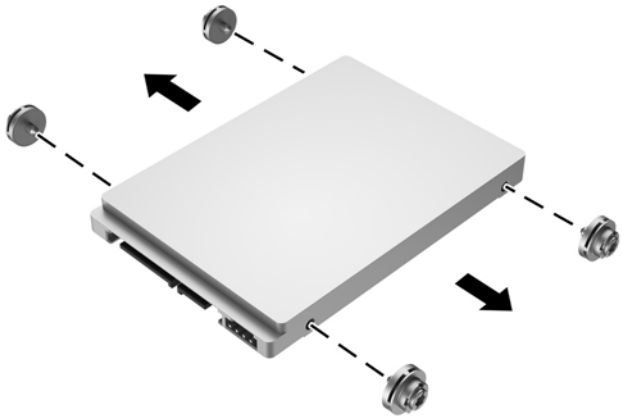

9. Instale os parafusos-guia para montagem isolada prata e azul nas laterais da nova unidade de disco rígido.

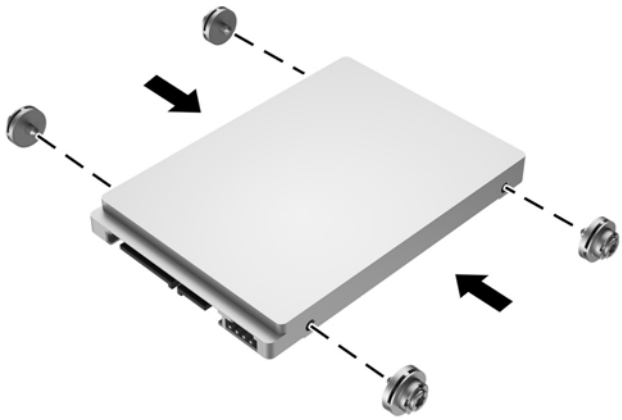

10. Conecte o cabo de alimentação e de dados combinado na unidade de disco rígido (1). Alinhe os parafusos-guia com os slots no chassi do compartimento de unidade, pressione a unidade de disco rígido no compartimento e, em seguida, deslize a unidade de disco rígido para frente (2) até travá-la no lugar.

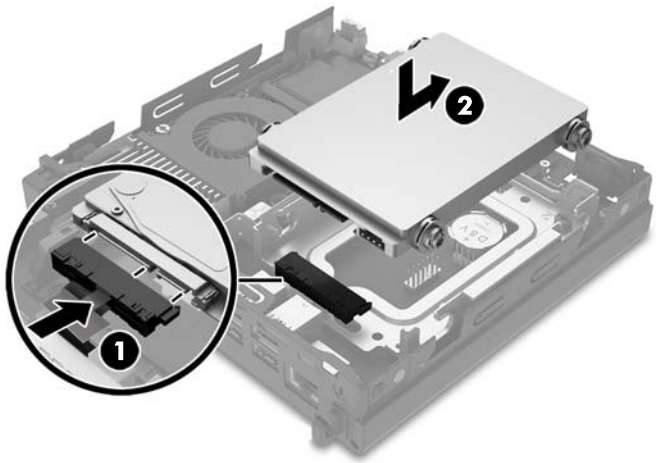


11. Reinstale o painel de acesso.
12. Se o computador estava equipado com um suporte, reponha-o.
13. Conecte novamente o cabo de alimentação e quaisquer dispositivos externos e, em seguida, ligue o computador.
14. Bloqueie quaisquer dispositivos de segurança que foram retirados para remoção do painel de acesso.

# Instalação de memória adicional

O computador é fornecido com pelo menos um módulo pré-instalado de memória duplo em linha de formato pequeno (SODIMMs) de memória de acesso aleatório dinâmica e síncrona com taxa dupla de dados 4 (DDR4-SDRAM). Há dois soquetes de memória na placa do sistema que podem receber até 32 GB de memória.

## DDR4-SDRAM SODIMMs

Para o funcionamento correto do sistema, os SODIMMs devem ter:

- pino-288 padrão da indústria
- compatível com DDR4-2133 MT/s PC4-17000 não-ECC sem buffer
- SODIMMs DDR4-SDRAM de 1,2 V

Os SODIMMs também devem:

- suporte para DDR4 2133 MT/s de latência CAS15 (sincronização 15-15-15)
- conter as especificações do Conselho Conjunto de Engenharia de Dispositivos Eletrônicos (JEDEC — Joint Electronic Device Engineering Council)

Além disso, o computador oferece suporte a:

- tecnologias de memória de 512 Mbit, 1 Gbit, 2 Gbit, 4 Gbit e 8 Gbit não-ECC
- SODIMMs de um ou dois lados

**NOTA:** O sistema não irá operar adequadamente se forem instalados módulos de memória SODIMM não admitidos.

## Ocupação dos soquetes SODIMM

Existem dois soquetes SODIMM na placa do sistema, com um soquete por canal. Os soquetes são rotulados como DIMM1 e DIMM2. O soquete DIMM1 opera no canal B de memória. O soquete DIMM2 opera opera no canal A de memória.

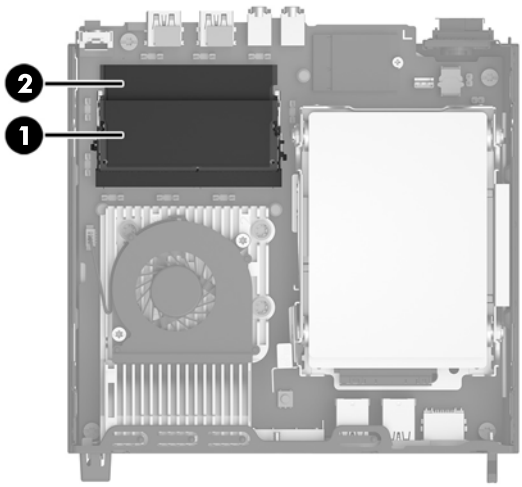


| Item | Descrição | Etiqueta da Placa do Sistema | Cor do slot |
|---|---|---|---|
| 1 | Soquete SODIMM1, Canal B | DIMM1 | Preto |
| 2 | Soquete SODIMM2, Canal A | DIMM2 | Preto |

O sistema operará automaticamente no modo de um canal, modo assimétrico de dois canais ou no modo flex, dependendo de como os SODIMMs estiverem instalados.

- O sistema irá operar em modo de um canal se os slots SODIMM estiverem com módulos instalados em apenas um canal.
- O sistema funcionará em modo Entrelaçado de dois canais de maior desempenho se a capacidade de memória dos SODIMMs instalados no Canal A for igual à capacidade de memória dos SODIMMs instalados no Canal B.
- O sistema funcionará em modo flex se a capacidade de memória dos SODIMMs instalados no Canal A for igual à capacidade de memória dos SODIMMs instalados no Canal B. No modo flex, o canal que tiver instalado a menor quantidade de memória descreve a quantidade total de memória atribuída ao canal duplo, e o restante será atribuído a um canal simples. Se um canal tiver mais memória que o outro, a quantidade maior será atribuída ao Canal A.
- Em qualquer modo, a velocidade operacional máxima é determinada pelo SODIMM de menor velocidade existente no sistema.

## Instalação de SODIMMs

**IMPORTANTE:** Você deve desconectar o cabo de alimentação e aguardar aproximadamente 30 segundos para que a energia seja drenada, antes de adicionar ou remover módulos de memória. Independente do estado ativado, os módulos de memória são constantemente alimentados por tensão quando o computador é ligado a uma tomada de CA ativa. A inserção ou remoção de módulos de memória na presença de tensão podem causar danos irreparáveis aos módulos de memória ou placa do sistema.

Os slots para módulos de memória apresentam contatos metálicos dourados. Ao fazer a atualização da memória, é importante utilizar módulos de memória com contatos metálicos dourados para evitar corrosão e/ou oxidação resultante do contato entre metais incompatíveis.

A eletricidade estática pode danificar os componentes eletrônicos do computador ou das placas opcionais. Antes de iniciar esses procedimentos, verifique se você descarregou toda a eletricidade estática do seu corpo tocando por um momento em um objeto de metal aterrado. Para obter mais informações, consulte Descarga eletrostática na página 23.

Ao manipular um módulo de memória, tenha cuidado para não tocar em nenhum dos contatos. Isso poderá danificar o módulo.

1. Remova/desacople quaisquer dispositivos de segurança que impeçam a abertura do computador.
2. Retire todas as mídias removíveis, como uma unidade flash USB, do computador.
3. Desligue o computador corretamente através do sistema operacional e desligue todos os dispositivos externos.
4. Desligue o cabo de alimentação da tomada de CA e desconecte todos os dispositivos externos.

   **IMPORTANTE:** Você deve desconectar o cabo de alimentação e aguardar aproximadamente 30 segundos para que a energia seja drenada, antes de adicionar ou remover módulos de memória. Independente do estado ativo, os módulos de memória são constantemente alimentados por tensão quando o computador é ligado a uma fonte de alimentação de CA. A inserção ou remoção de módulos de memória na presença de tensão podem causar danos irreparáveis aos módulos de memória ou placa de sistema.

5. Se equipado com um suporte, remova o computador do seu suporte.
6. Remova o painel de acesso do computador.
7. Para remover o SODIMM, pressione para fora as duas travas em cada lado do SODIMM (1), em seguida puxe o SODIMM para fora do soquete (2).

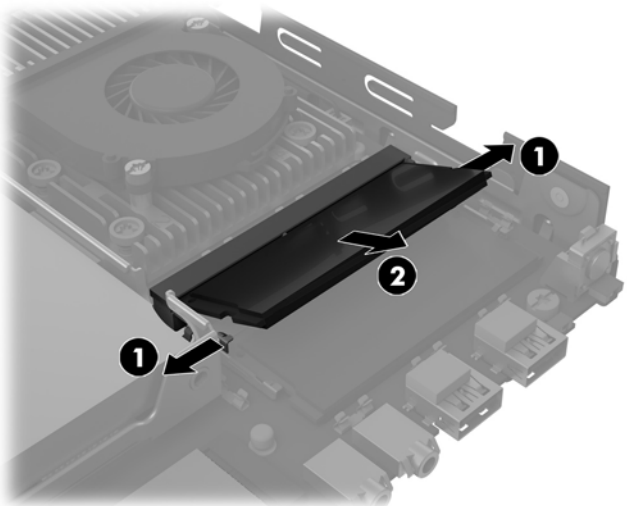

8. Deslize a nova SODIMM para dentro do soquete num ângulo de aproximadamente 30° (1) e então pressione a SODIMM para baixo (2) de forma que as travas se encaixem corretamente.

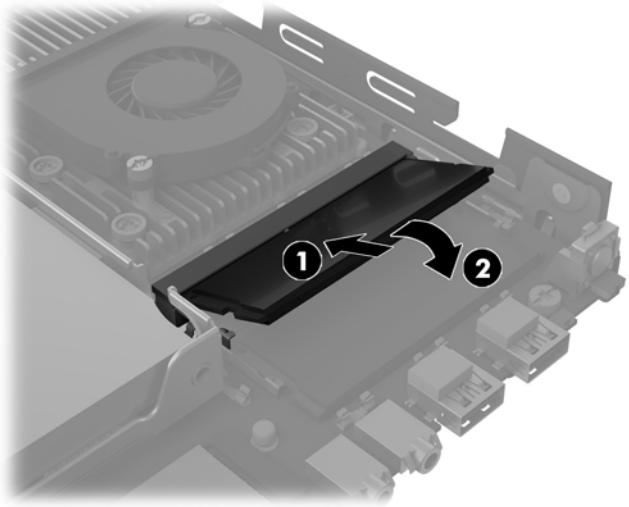


**NOTA:** O módulo de memória só pode ser instalado de uma maneira. Alinhe a ranhura existente no módulo com a guia no slot de memória.

9. Reinstale o painel de acesso.
10. Se o computador estava equipado com um suporte, reponha-o.
11. Reconecte o cabo de alimentação e quaisquer dispositivos externos e, em seguida, ligue o computador.
12. Reponha quaisquer dispositivos de segurança foram retirados para remoção da tampa do computador ou painel de acesso.

O computador reconhecerá automaticamente a memória adicional quando for ligado.

# Substituição da bateria

A bateria que acompanha o computador fornece energia à sincronização em tempo real. Ao substituir a bateria, utilize uma que seja equivalente à bateria instalada originalmente no computador. O computador vem com uma bateria plana de lítio de 3 volts.

**AVISO!** O computador possui uma bateria interna de lítio e dióxido de manganês. Há riscos de incêndio e queimaduras se a bateria não for manipulada apropriadamente. Para reduzir o risco de lesões:

Não tente recarregar a bateria.

Não exponha a temperaturas superiores a 60 °C (140 °F).

Não desmonte, esmague, perfure ou ponha os contatos externos da bateria em curto, nem a descarte em fogo ou água.

Substitua a bateria somente por peças sobressalentes da HP designadas para este produto.

**IMPORTANTE:** Antes de substituir a bateria, é importante fazer backup das configurações da CMOS do computador. Quando a bateria for removida ou substituída, as configurações da CMOS serão apagadas.

A eletricidade estática pode danificar os componentes eletrônicos do computador ou dos equipamentos opcionais. Antes de dar início a esses procedimentos, verifique se descarregou toda a eletricidade estática do seu corpo tocando por um momento em um objeto de metal aterrado.

**NOTA:** O tempo de vida da bateria de lítio pode ser estendido conectando o computador a uma tomada de CA com corrente. A bateria de lítio é usada somente quando o computador não está conectado à alimentação de CA.

A HP recomenda aos clientes que reciclem os equipamentos eletrônicos usados, cartuchos de impressora HP original e baterias recarregáveis. Para obter mais informações sobre os programas de reciclagem, visite http://www.hp.com/recycle.

A bateria está localizada debaixo da unidade de disco rígido. Você deve remover a unidade de disco rígido para acessar a bateria.

1. Remova/desacople quaisquer dispositivos de segurança que impeçam a abertura do computador.
2. Retire todas as mídias removíveis, como uma unidade flash USB, do computador.
3. Desligue o computador corretamente através do sistema operacional e desligue todos os dispositivos externos.
4. Desligue o cabo de alimentação da tomada de CA e desconecte todos os dispositivos externos.

   **IMPORTANTE:** Independente do estado ativo, a placa do sistema é constantemente alimentada por tensão quando o computador é ligado a uma fonte de alimentação de CA. Você deve desconectar o cabo de alimentação a fim de evitar danos aos componentes internos do computador.

5. Se equipado com um suporte, remova o computador do seu suporte.
6. Remova o painel de acesso do computador.
7. Remova a unidade de disco rígido. Consulte Remoção e substituição de uma unidade de disco rígido na página 9 para obter mais detalhes.

8. Localize a bateria e o seu compartimento na placa do sistema.

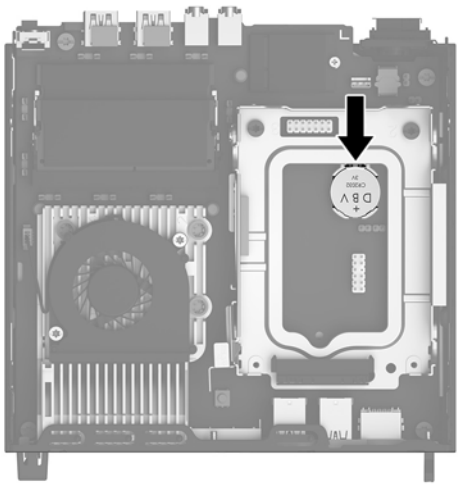

9. Para soltar a bateria do seu compartimento, puxe a presilha de metal localizada acima de uma das bordas da bateria (1). Quando a bateria se soltar, retire-a do compartimento (2).

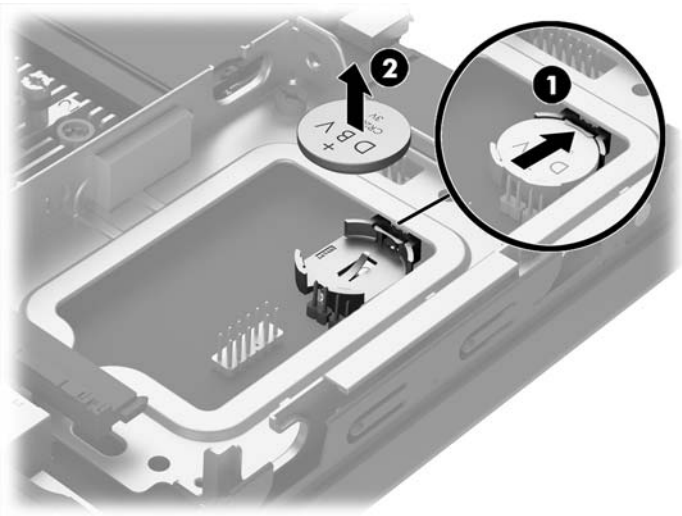

10. Para inserir a nova bateria, certifique-se de que o lado positivo da bateria está voltado para cima e deslize uma borda da bateria de reposição sob a presilha de metal que foi puxada ao remover a bateria antiga. Empurre a outra borda para baixo até que a presilha desse lado fixe a bateria no compartimento.

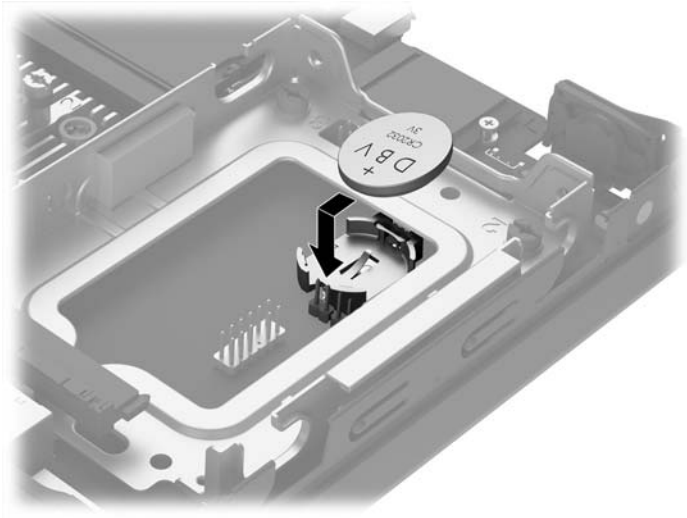

11. Substitua a unidade de disco rígido. Consulte Remoção e substituição de uma unidade de disco rígido na página 9 para obter mais detalhes.
12. Reinstale o painel de acesso.
13. Se o computador estava num suporte, reponha-o.
14. Reconecte o cabo de alimentação e quaisquer dispositivos externos e, em seguida, ligue o computador.
15. Redefina a data e hora, suas senhas e quaisquer configurações especiais do sistema, usando o Utilitário de Configuração do Computador.
16. Reinstale os dispositivos de segurança que foram removidos para a retirada do painel de acesso do computador.

# Instalação de uma tampa da porta traseira opcional

Para instalar a tampa da porta traseira opcional, conecte os cabos e, em seguida, insira os ganchos da tampa da porta nos slots da parte traseira do computador e deslize a tampa da porta para a direita.

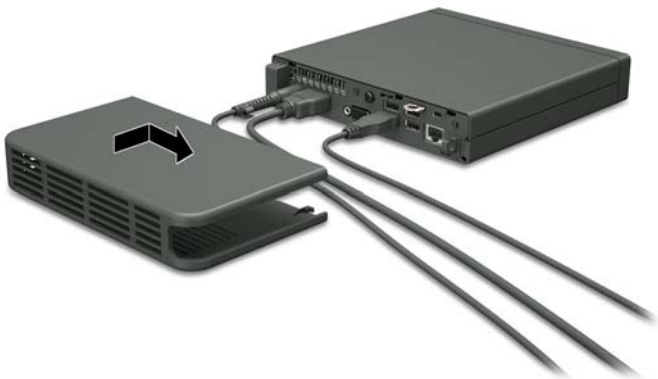

# Instalação de uma trava de segurança

Os bloqueios de segurança, mostrados abaixo e nas páginas seguintes podem ser utilizados para proteger o computador.

## Bloqueio do cabo

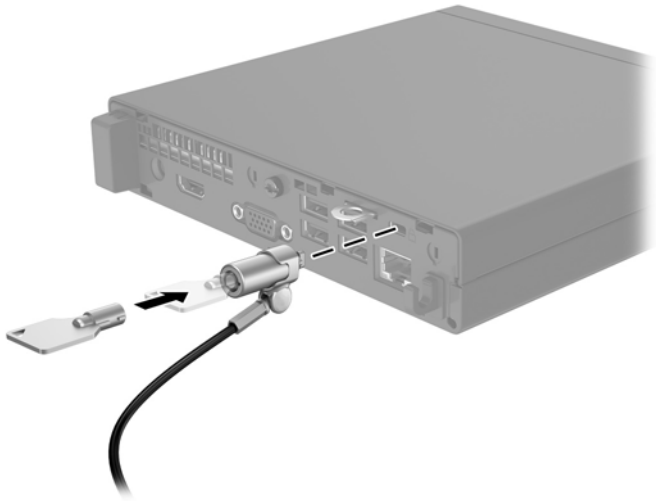

## Cadeado

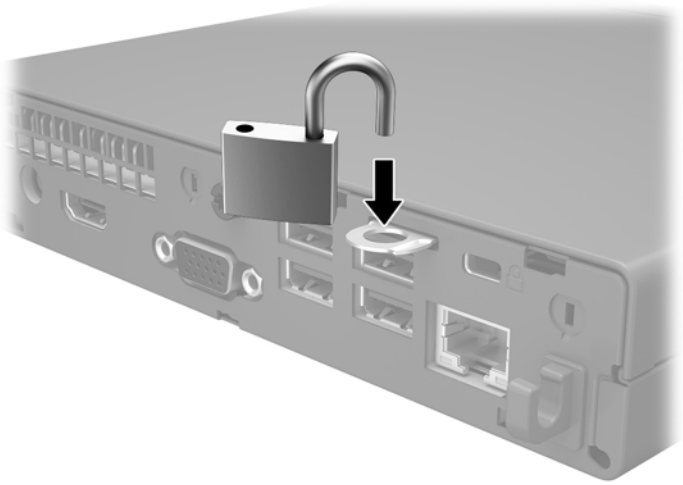

# Montagem do computador

A HP recomenda montar o computador na orientação vertical (torre), com o botão de energia ligado.

**IMPORTANTE:** Não monte o computador com as portas de I/O viradas para o chão.

Este computador incorpora quatro pontos de montagem na parte inferior. Esses pontos de montagem seguem os padrões VESA (Video Electronics Standards Association), os quais oferecem interfaces de montagem padrão da indústria para telas planas (FDs), como monitores de tela plana e TVs de tela plana. O HP Quick Release conecta-se aos pontos de montagem padrão VESA, permitindo que você monte o computador em uma variedade de orientações.

**NOTA:** Quando estiver montando um computador, utilize os parafusos de 15 mm fornecidos com o HP Quick Release.

Para usar o HP Quick Release (Liberação Rápida HP):

1. Remova os quatro parafusos na parte inferior do computador se eles estiverem instalados.
2. Utilize os quatro parafusos de 15 mm incluídos no kit de montagem de dispositivos, prenda um lado do HP Quick Release no computador como mostrado na ilustração seguinte.

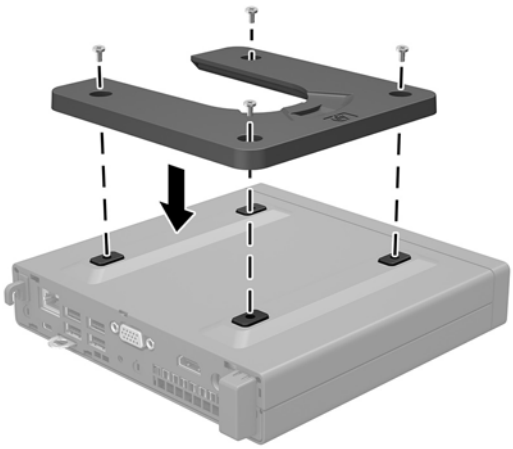

3. Prenda o outro lado do HP Quick Release ao dispositivo no qual você deseja montar o computador.

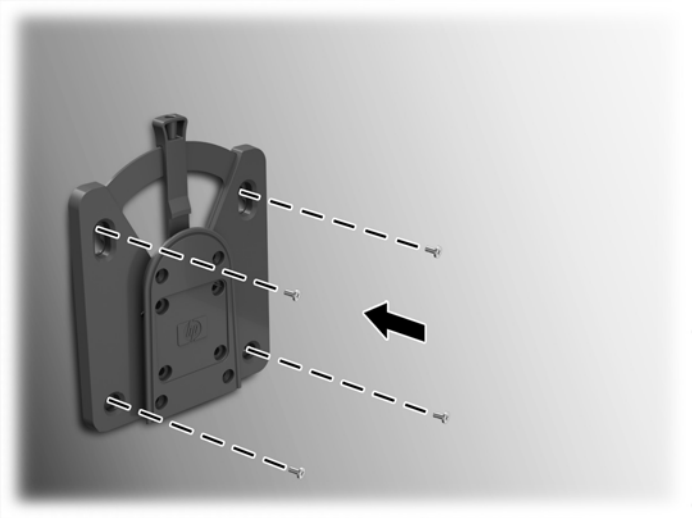

Assegure-se de que a alavanca de liberação esteja posicionada para cima.

4. Deslize o lado do dispositivo de montagem preso ao computador (1) sobre o outro lado do dispositivo de montagem (2) para montar o computador. A conexão estará segura quando você ouvir um 'click'.

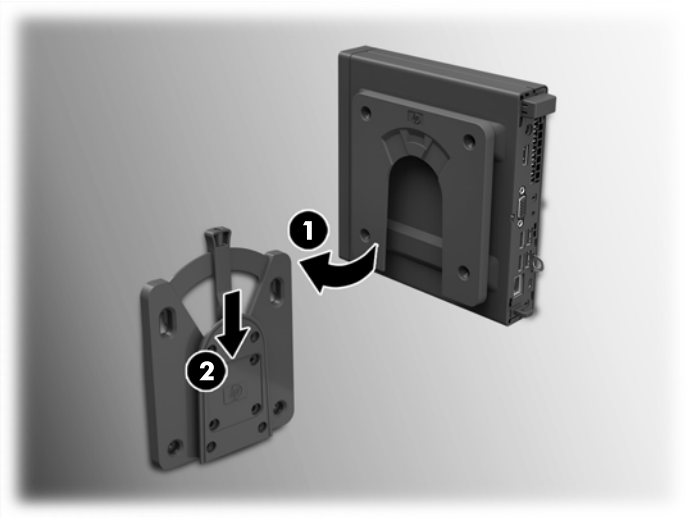


Quando estiver preso, o HP Quick Release (Liberação Rápida HP) bloqueia automaticamente na posição. Você precisa somente deslizar a alavanca para um lado para remover o computador.

## Opções de montagem admitidas

As ilustrações seguintes demonstram algumas das opções de montagem admitidas pelo suporte de montagem.

- Na parte traseira do monitor de tela plana

- Na parede

- Sob uma mesa, permitindo pelo menos 2,5 cm (1 pol.) de espaço livre

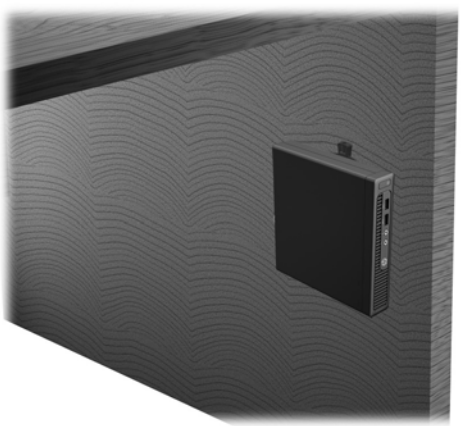

# A Descarga eletrostática

Uma descarga de eletricidade estática proveniente do dedo ou de outro condutor pode danificar as placas do sistema ou outros dispositivos sensíveis à estática. Esse tipo de dano pode reduzir a expectativa de vida do dispositivo.

## Prevenção contra danos eletrostáticos

Para impedir danos eletrostáticos observe as seguintes precauções:

- Evite contato das mãos ao transportar e armazenar produtos em embalagens protegidas contra estática.
- Mantenha peças sensíveis à eletrostática nos respectivos contêineres até que estejam em workstations livres de estática.
- Coloque as peças em uma superfície aterrada antes de removê-las das embalagens.
- Evite tocar em pinos, terminais ou conjunto de circuitos.
- Esteja sempre devidamente aterrado quando tocar em componente ou conjunto sensível à estática.

## Métodos de aterramento

Existem diversos métodos de aterramento. Utilize um ou mais dos seguintes métodos de aterramento ao manipular ou instalar peças sensíveis à descarga eletrostática:

- Utilize uma pulseira antiestática conectada por um cabo de aterramento a uma workstation ou chassi do computador. Pulseiras antiestática são tiras flexíveis com resistência mínima de 1 megohm (tolerância de +/- 10%) nos fios aterrados. Para fazer o aterramento apropriado, use a pulseira sem folgas diretamente sobre a pele.
- Use calcanheiras, dedeiras ou biqueiras antiestáticas para operação em pé nas estações de trabalho. Use as pulseiras em ambos os pés quando estiver em pé sobre pisos condutores ou capachos de dissipação.
- Use ferramentas de manutenção de campo condutivas.
- Utilize um kit portátil de serviço de campo com um tapete dobrável de trabalho dissipador de estática.

Se não possuir nenhum dos equipamentos sugeridos para o aterramento adequado, entre em contato com um representante, revendedor ou uma assistência técnica autorizada da HP.

**NOTA:** Para obter mais informações sobre eletricidade estática, entre em contato com um representante, revendedor ou uma assistência técnica autorizada da HP.

# B Orientações operacionais do computador, cuidados de rotina e preparação para transporte

## Orientações operacionais do computador e cuidados de rotina

Siga estas orientações para configurar adequadamente e cuidar do computador e monitor.

- Mantenha o computador longe de umidade excessiva, de luz solar direta e de frio ou calor extremo.
- Opere o computador em uma superfície firme e plana. Deixe uma folga de 10,2 cm (4 polegadas) na parte traseira do computador e acima do monitor para que haja ventilação adequada.
- Nunca obstrua o fluxo de ar dentro do computador bloqueando as aberturas de ventilação ou a entrada de ar. Não coloque o teclado, com os pés de regulagem de altura abaixados, diretamente contra a parte frontal da unidade desktop, pois isso também limita o fluxo de ar.
- Nunca opere o computador com o painel de acesso ou quaisquer tampas de slot de placa de expansão removidos.
- Não empilhe computadores uns sobre os outros ou coloque-os próximos de modo que não recebam o ar aquecido uns dos outros.
- Se o computador estiver sendo operado em um gabinete separado, entradas e exaustão de ventilação devem ser fornecidas nos gabinetes e as mesmas orientações operacionais listadas abaixo serão aplicadas.
- Mantenha líquidos longe do computador e do teclado.
- Nunca cubra as aberturas de ventilação do monitor com qualquer tipo de material.
- Instale ou ative a função de gerenciamento de energia do sistema operacional ou outro software, incluindo o estado em suspensão.
- Desligue o computador antes de realizar qualquer um destes procedimentos:
    - Limpe a parte externa do computador com um pano macio e úmido, conforme necessário. O uso de produtos de limpeza pode descolorir ou danificar o acabamento.
    - Ocasionalmente, limpe as aberturas de ventilação em todos os lados do computador. Fiapos, poeira e outros tipos de materiais podem bloquear as aberturas e limitar o fluxo de ar.

# Preparação para transporte

Siga estas sugestões ao preparar o computador para transporte:

1. Faça um backup dos arquivos armazenados na unidade de disco rígido em um dispositivo de armazenamento externo. Verifique se a mídia de backup não está exposta a impulsos elétricos ou magnéticos quando for armazenada ou transportada.

   **NOTA:** A unidade de disco rígido trava automaticamente quando a energia do sistema é desligada.

2. Remova e restaure por mídia removível.
3. Desligue o computador e os dispositivos externos.
4. Desconecte o cabo de alimentação da tomada de CA e, em seguida, do computador.
5. Desconecte os componentes de sistema e dispositivos externos de suas fontes de alimentação e, em seguida, do computador.

   **NOTA:** Verifique se todas as placas estão acomodadas adequadamente e protegidas nos slots da placa antes de transportar o computador.

6. Embale os componentes do sistema e dispositivos externos em suas caixas originais ou em embalagens semelhantes com material suficiente para protegê-los.

# C Acessibilidade

A HP projeta, produz e comercializa produtos e serviços que podem ser usados por todos, incluindo pessoas com deficiências, seja em uma base independente ou com dispositivos de assistência apropriados.

## Tecnologias de assistência suportadas

Os produtos HP suportam uma grande variedade de tecnologias de assistência para sistemas operacionais e podem ser configurados para funcionar com tecnologias de assistência adicionais. Use o recurso de pesquisa no seu dispositivo para localizar mais informações sobre os recursos de assistência.

**NOTA:** Para obter informações adicionais sobre um produto de tecnologia de assistência específico, entre em contato com o suporte ao cliente para esse produto.

## Contatar o suporte

Nós estamos constantemente melhorando a acessibilidade de nossos produtos e serviços e agradecemos o comentário dos usuários. Se você tiver algum problema com um produto ou gostaria de nos informar sobre recursos de acessibilidade que tenham ajudado você, entre em contato através do número (888) 259-5707, de segunda a sexta-feira, das 6:00 às 21:00 Mountain Time (MST). Se você estiver surdo ou tiver dificuldades de audição e usa VRS/TRS/WebCapTel, entre em contato se necessitar de suporte técnico, ou tiver alguma questão sobre a acessibilidade ligando para (877) 656-7058, de segunda a sexta-feira, das 6:00 às 21:00 Mountain Time (MST).

# Índice


**A**
acessibilidade 26

**B**
bloqueios
  bloqueio do cabo 19
  cadeado 19

**C**
cabo de energia, conexão do 5
componentes do painel frontal 2
componentes do painel posterior 2
Conversão de torre 8

**D**
descarga eletrostática, prevenção contra danos 23

**H**
HP Quick Release (Liberação Rápida HP) 20

**I**
instalação
  bateria 16
  memória 12
  painel de acesso do computador 7
  tampa da porta traseira 18
  unidade de disco rígido 9
instruções para instalação 4
instruções para operação do computador 24
instruções sobre ventilação 24

**L**
Liberação Rápida 20
localização do número de identificação do produto 3
localização do número de série 3

**M**
memória
  especificações 12
  instalação 12
  ordem de instalação de memória 13
montagem do computador 20

**O**
opções de montagem
  na parede 22
  na parte traseira do monitor 22
  sob uma mesa 22
opções de montagem admitidas 22

**P**
painel de acesso
  reinstalação 7
  remoção 6
preparação para transporte 25

**R**
remoção
  bateria 16
  painel de acesso do computador 6
  unidade de disco rígido 9

**S**
segurança
  bloqueio do cabo 19
  cadeado 19
substituição da bateria 16

**U**
unidade de disco rígido
  instalação 9
  remoção 9