Ръководство на потребителя

Samsung Printer *Xpress*

CLX-419x series
CLX-626x series
C186x series

ОСНОВЕН

Това ръководство предоставя информация по отношение на инсталация, основна работа и отстраняване на проблеми под Windows.

РАЗШИРЕН

Това ръководство предоставя информация за инсталацията, разширената конфигурация, работата и отстраняването на проблеми под различни операционни системи.

В зависимост от модела или страната някои функции може да не са налични.

ОСНОВЕН

1. Въведение

Ключови предимства 5
Характеристики по модели 8
Полезно е да се знае 17
За това ръководство на потребителя 19
Информация за безопасност 20
Преглед на устройството 27
Преглед на контролния панел 33
Включване на устройството 38
Локално инсталиране на драйвер 39
Преинсталиране на драйвера 41

2. Преглед на меню и основна настройка

Преглед на менютата 43
Основни настройки на устройството 54
Носители и тава 56
Основен печат 73
Стандартно копиране 81
Основни аспекти на сканирането 86
Основно изпращане на факс 88
Използване на USB флаш памет 94

3. Поддръжка

Поръчка на консумативи и аксесоари 102
Налични консумативи 103
Налични аксесоари 105
Налични части за поддръжка 107
Съхранение на тонер касетата 108
Преразпределяне на тонера 110
Смяна на тонер касетата 112
Смяна на контейнер с отпадъчен тонер 115
Инсталиране на аксесоари 117
Следене на оставащия срок на експлоатация на консумативите 121
Настройка на известие за намаляващ тонер 122
Почистване на устройството 123
Съвети за преместване и съхранение на вашето устройство 129

4. Отстраняване на проблеми

Съвети за избягване на задръстванията 131
Отстраняване на заседнал оригинален документ 132
Почистване засядания на хартия 137
Разпознаване на светодиода за състоянието 149
Тълкуване на съобщенията на дисплея 152

5. Приложение

Спецификации 162
Правна информация 178
Авторски права 193



1. Въведение

Тази глава ви предоставя информацията, която трябва да знаете, преди да започнете да използвате устройството.

- Ключови предимства 5
- Характеристики по модели 8
- Полезно е да се знае 17
- За това ръководство на потребителя 19
- Информация за безопасност 20
- Преглед на устройството 27
- Преглед на контролния панел 33
- Включване на устройството 38
- Локално инсталиране на драйвер 39
- Преинсталиране на драйвера 41

Ключови предимства

Екологично



- За да пести тонер и хартия, това устройство поддържа Еко функция (вижте "Еко печат" на стр. 77).
- Можете да отпечатате множество страници само на един лист и така ще спестите хартия (вижте "Използване на разширени функции за печат" на стр. 335).
- За да спестите хартия, можете да печатате и от двете страни на листа (двустранен печат) (вижте "Използване на разширени функции за печат" на стр. 335).
- За спестите електричество, това устройство автоматично пести електричество като значително намалява консумацията на мощност, когато не се използва.
- Препоръчваме използването на рециклирана хартия с цел пестене на енергия.

Бърз печат с висока разделителна способност



- Можете да печатате в пълен набор от цветове, като използвате циан, магента, жълто и черно.
- Можете да печатате с резолюция от до 9 600 x 600 dpi ефективна производителност (600 x 600 x 4 бита).
- Бърз печат при поискване.
  - CLX-419x series/C186x series
    - За едностранен печат до 18 стр./мин (A4) или до 19 стр./мин (Letter).
  - CLX-626x series
    - За едностранен печат до 24 стр./мин (A4) или до 25 стр./мин (Letter).
    - За двустранен печат до 12 стр./мин. (A4) или до 12 стр./мин. (Letter).

Ключови предимства

Удобство



- Просто докоснете мобилното устройство до NFC маркера на принтера и печатайте (вижте "Използване на функцията NFC" на стр. 271).
- Можете да печатате незабавно от вашия смартфон или компютър, като използвате приложения с активиран Google Cloud Print™ (вижте "Google Cloud Print™" на стр. 279).
- Easy Capture Manager ви позволява лесно да редактирате и отпечатвате заснетото, използвайки клавиша Print Screen на клавиатурата (вижте "Easy Capture Manager" на стр. 378).
- Samsung Easy Printer Manager и Printing Status е програма, която наблюдава и ви информира за състоянието на устройството и ви позволява да персонализирате настройките на устройството (вижте "Използване на Samsung Printer Status" на стр. 392 или "Използване на Samsung Easy Printer Manager" на стр. 388).
- Samsung Easy Document Creator е приложение, което помага на потребителите да сканират, компилират и запазват документи в множество формати, включително формат .epub. Тези документи могат да бъдат споделяни чрез сайтове на социални мрежи или факс (вижте "Използване на Samsung Easy Document Creator" на стр. 387).
- AnyWeb Print ви помага по-лесно да направите снимка на екрана, да преглеждате, изрязвате и отпечатвате екран на Windows Internet Explorer, отколкото когато използвате стандартната програма (вижте "Samsung AnyWeb Print" на стр. 380).
- Smart Update ви позволява да проверявате за най-новия софтуер и да инсталирате последната версия по време на инсталационния процес на драйвера на принтера. Това е налице само за Windows.
- Ако имате достъп до интернет, можете да получите помощ, поддръжка, драйвери за устройството, ръководства и друга информация от уебсайта на Samsung: www.samsung.com > намерете своя продукт > Поддръжка или изтегляния.

Широка функционалност и поддръжка на приложения



- Поддържа различни размери хартия (вижте "Спецификации на носителя за печат" на стр. 165).
- Отпечатване на водни знаци: Можете да персонализирате своите документи като добавяте думи, например “**CONFIDENTIAL**” (вижте "Използване на разширени функции за печат" на стр. 335).
- Можете да отпечатвате под различни операционни системи (вижте "Системни изисквания" на стр. 173).
- Вашето устройство е снабдено с USB интерфейс и/или мрежови интерфейс.

Ключови предимства

Поддържа метод за задаване на различни безжични мрежи



- Използвайки бутона WPS (Wi-Fi Protected Setup™)
  - Можете лесно да се свържете с безжична мрежа, използвайки WPS бутона на устройството и точката за достъп (безжичен рутер).
- Използвайки USB кабела или мрежовия кабел
  - Можете да свържете и да зададете различни настройки на безжичната мрежа, използвайки USB кабел или мрежов кабел.
- Използвайки Wi-Fi Direct
  - Можете удобно да отпечатвате от мобилното си устройство, използвайки функцията Wi-Fi или Wi-Fi Direct.

Вижте "Представяне на методите за безжична настройка" на стр. 222.

Характеристики по модели

Някои функции и опции може да не са налични в зависимост от модела и страната.

Операционна система

Операционна система	CLX-419xN CLX-419xFN	CLX-419xFW C186xFW	CLX-626xND CLX-626xFD CLX-626xFR	CLX-626xFW
Windows	●	●	●	●
Mac	●	●	●	●
Linux	●	●	●	●
Unix	●	●	●	●

(●: Включено, празно: не е налична)

Характеристики по модели

Софтуер

Можете да инсталирате драйвера на принтера и софтуера, когато поставите компакт диска със софтуер в CD-ROM устройството. За Windows, изберете драйвера на принтера и софтуера в прозорец **Select Software to Install**.

Софтуер		CLX-419xN CLX-419xFN	CLX-419xFW C186xFW	CLX-626xND CLX-626xFD CLX-626xFR	CLX-626xFW
Драйвер на SPL принтер		•	•	•	•
Драйвер на PCL принтер		•	•	•	•
Драйвер на PS принтер		•	•	•	•
Драйвер на XPS принтер[a]		•	•	•	•
Direct Printing Utility[a]		•	•	•	•
Samsung Easy Printer Manager	**Scan to PC settings**	•	•	•	•
	Fax to PC settings	• (само CLX-419xFN)	•	• (само CLX-626xFD/ CLX-626xFR)	•
	Device Settings	•	•	•	•
Samsung Printer Status		•	•	•	•
Samsung AnyWeb Print[a]		•	•	•	•
Samsung Easy Document Creator		•	•	•	•

Характеристики по модели

Софтуер		CLX-419xN CLX-419xFN	CLX-419xFW C186xFW	CLX-626xND CLX-626xFD CLX-626xFR	CLX-626xFW
Easy Capture Manager		●	●	●	●
Samsung Easy Color Manager[a]		●	●	●	●
SyncThru™ Web Service		●	●	●	●
SyncThru Admin Web Service		●	●	●	●
Easy Eco Driver		●	●	●	●
Факс	**Samsung Network PC Fax**	● (само CLX-419xFN)	●	● (само CLX-626xFD/ CLX-626xFR)	●
Сканиране	**Twain драйвер за скенера**	●	●	●	●
	WIA драйвер за скенера	●	●	●	●

a. Изтеглете софтуера от уеб страницата на Samsung и го инсталирайте: (http://www.samsung.com > намерете своя продукт > Поддръжка или изтегляния). Преди да започнете инсталацията, проверете дали операционната система на вашия компютър поддържа софтуера.

(●: Включено, празно: не е налична)

Характеристики по модели

Разнообразна функция

Възможности	CLX-419xN CLX-419xFN	CLX-419xFW C186xFW	CLX-626xND CLX-626xFD CLX-626xFR	CLX-626xFW
Високоскоростен USB 2.0	●	●	●	●
Мрежов интерфейс Ethernet 10/100/ 1000 Base TX окабелена локална мрежа	●	●	●	●
IEEE 1284B паралелен конектор[a]			○	○
Мрежов интерфейс 802.11b/g/n безжична LAN[b]		●		●
NFC(Комуникация в близко поле)		● (само C186xFW)		
Google Cloud Print™	●	●	●	●
AirPrint	●	●		
Еко печат	●	●	●	●
Дуплексен (2-странен) печат			●	●
Дуплекс (2-странен) печат (ръчен)[cd]	●	●		
Интерфейс на USB паметта	●	●	●	●
Модул памет	○	○	○	○

Характеристики по модели

Възможности		CLX-419xN CLX-419xFN	CLX-419xFW C186xFW	CLX-626xND CLX-626xFD CLX-626xFR	CLX-626xFW
Допълнителна тава (Тава2)				○	○
Устройство за съхранение на данни					●[e]
Подаващо устройство за документи	Двоен автоматичен подавач на документи (DADF)			● (само CLX-626xFR)	●
	Автоматичен подавач на документи (ADF)	●	●	● (само CLX-626xND/ CLX-626xFD)	
Слушалка					

Характеристики по модели

Възможности		CLX-419xN CLX-419xFN	CLX-419xFW C186xFW	CLX-626xND CLX-626xFD CLX-626xFR	CLX-626xFW
Факс	Изпращане на много	• (само CLX-419xFN)	•	• (само CLX-626xFD/CLX-626xFR)	•
	Отложено изпращане	• (само CLX-419xFN)	•	• (само CLX-626xFD/CLX-626xFR)	•
	Изпращане с приоритет				
	Изпращане двойно			• (само CLX-626xFR)	•
	Защитено получаване	• (само CLX-419xFN)	•	• (само CLX-626xFD/CLX-626xFR)	•
	Двустранен печат			• (само CLX-626xFR)	•
	Препращане на изпращане/ получаване - факс	• (само CLX-419xFN)	•	• (само CLX-626xFD/CLX-626xFR)	•
	Препращане на изпращане/ получаване - имейл			• (само CLX-626xFD/CLX-626xFR)	•
	Препращане на изпращане/ получаване - сървър			• (само CLX-626xFD/CLX-626xFR)	•

Характеристики по модели

Възможности		CLX-419xN CLX-419xFN	CLX-419xFW C186xFW	CLX-626xND CLX-626xFD CLX-626xFR	CLX-626xFW
Сканиране	Сканиране към имейл	•	•	•	•
	Сканиране към SMB сървър			•	•
	Сканиране към FTP сървър			•	•
	Двустранно сканиране			• (само CLX-626xFR)	•
	Сканиране към компютър	•	•	•	•

Характеристики по модели

Възможности		CLX-419xN CLX-419xFN	CLX-419xFW C186xFW	CLX-626xND CLX-626xFD CLX-626xFR	CLX-626xFW
Копиране	Копиране на лични документи	•	•	•	•
	Умалено или увеличено копиране	•	•	•	•
	Подреждане	•	•	•	•
	плакат				
	клониране				
	Auto Fit	•	•	•	•
	Книга	•	•	•	•
	2-кратно/4-кратно	•	•	•	•
	Настройка на фон	•	•	•	•
	Изместване на граница				
	Изтриване по ръба			•	•
	Подобряване на сиво				
	Двустранно копиране			•	•

Характеристики по модели

a. Ако използвате паралелен порт, не можете да си служите с USB кабела.
b. В зависимост от страната е възможно безжичната LAN карта да не е налична. За някои държави само 802.11 b/g може да се прилага. Свържете се с местния разпространител или търговеца на Samsung, от когото сте закупили устройството.
c. Налично само за Windows ОС.
d. Поддържа се само тава1
e. Устройството е оборудвано с 4 GB SD (secure digital) карта.

(●: включен, ○: допълнителна, празно: не е налична)

Полезно е да се знае

Устройството не печата.

- Отворете списъка с опашка за печат и отстранете документа от него (вижте "Отмяна на задача за печат" на стр. 74).
- Отстранете драйвера и го инсталирайте отново (вижте "Локално инсталиране на драйвер" на стр. 39).
- Изберете своето устройство като устройство по подразбиране във вашия Windows (вижте "Задаване на Вашето устройство като устройство по подразбиране" на стр. 334).

Къде мога да закупя аксесоари или консумативи?

- Попитайте дистрибутора на Samsung или вашия търговец на дребно.
- Посетете www.samsung.com/supplies. Изберете вашата страна/регион, за да видите информация за обслужването на продукта.

Светлинният индикатор за статус мига или свети постоянно.

- Изключете и включете устройството отново.
- Проверете значенията на светлинните индикатори в това ръководство и съответно отстранете проблемите (вижте "Разпознаване на светодиода за състоянието" на стр. 149).

Има засядане на хартия.

- Отворете и затворете вратата (вижте "Изглед отпред" на стр. 28).
- Проверете инструкциите за отстраняване на заседнала хартия в това ръководство и съответно отстранете проблемите (вижте "Почистване засядания на хартия" на стр. 137).

Полезно е да се знае

Разпечатките са размазани.

- Тонера може да е малко или да не е разпределен равномерно. Разклатете тонер касетата (вижте "Преразпределяне на тонера" на стр. 110).
- Опитайте настройка за различна разделителна способност на печат (вижте "Отваряне на предпочитания за печат" на стр. 75).
- Сменете тонер касетата (виж "Смяна на тонер касетата" на стр. 112).

Откъде мога да изтегля драйвер за устройството?

- Можете да получите помощ, приложение за поддръжка, драйвери за устройството, ръководства и друга информация от уеб сайта на Samsung: www.samsung.com > намерете своя продукт > Поддръжка или изтегляния.

За това ръководство на потребителя

Това ръководство на потребителя съдържа информация за основни аспекти на устройството, както и подробно описание на стъпките по време на действителната употреба.

- Преди да използвате устройството, прочетете информацията за безопасност.
- Ако имате проблем с употребата на устройството, погледнете главата за отстраняване на проблеми.
- Термините, които са използвани в това ръководство на потребителя, са обяснени в глава речник.
- В зависимост от опциите и модела който сте закупили, илюстрациите в ръководството на потребителя могат да се различават от вашето устройство.
- В зависимост от версията на фърмуера/драйвера, скрийншотовете в това ръководство на потребителя може да се различават от вашето устройство.
- В основата си, процедурите в това ръководство са основани върху Windows 7.

Конвенции

Някои термини се използват като синоними в това ръководство, като например:

- Документ е синоним на оригинал.
- Хартия е синоним на носител или печатен носител.
- Устройство се отнася до принтер или многофункционален принтер.

Общи икони

Икона	Текст	Описание
	**Внимание**	Предоставя информация на потребителите с цел защита на устройството от евентуални механични повреди или неизправности.
	**Предупреждение**	Използва се, за да уведоми потребителите за възможност за телесно нараняване.
	**Забележка**	Предоставя допълнителна информация или детайлна спецификация за функциите и характеристиките на устройството.

Информация за безопасност

Тези предупреждения и мерки за безопасност са включени, за да предотвратят травми, както и възможни повреди на вашето устройство. Непременно ги прочетете и разберете преди да използвате устройството. След като прочетете тази глава съхранявайте ръководството на сигурно място, за да можете да го ползвате и в бъдеще.

Важни символи, свързани с безопасността

Описание на всички икони и знаци използвани в тази глава

	Предупреждение	Рискове или необезопасени действия, които могат да доведат до сериозни наранявания или смърт.
	Внимание	Рискове или необезопасени действия, които могат да доведат до несериозни наранявания или увреждане на собственост.
	Не опитвайте.	

Работна среда

Предупреждение

	Не използвайте, ако захранващият кабел е повреден или ако електрическият контакт не е заземен. Това може да доведе до токов удар или пожар.
	Не поставяйте нищо върху устройството (вода, малки метални или тежки предмети, свещи, горяща цигара и т.н.). Това може да доведе до токов удар или пожар.
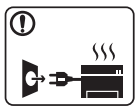	• Ако устройството прегрее, започне да изпуска дим, издава необичаен шум или особена миризма, незабавно изключете захранването и изключете устройството. • Потребителят трябва да има достъп до контакта, в случай на аварии, при които щепселът трябва да бъде изключен. Това може да доведе до токов удар или пожар.
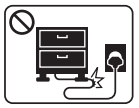	Не извивайте или поставяйте тежки предмети върху захранващия кабел. Настъпването на захранващия кабел или изпускането на тежки предмети върху него може да причини токов удар или пожар.

Информация за безопасност

	Не изваждайте щепсела, като дърпате за кабела и не докосвайте щепсела с мокри ръце. Това може да доведе до токов удар или пожар.

Внимание

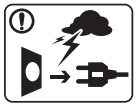	При проблеми с електрозахранването или когато не използвате устройството, изключвайте щепсела от контакта. Това може да доведе до токов удар или пожар.
	Внимавайте, областта близо до тавата за разпечатките е гореща. Може да се изгорите.
	Ако устройството бъде изпуснато, или ако кутията се окаже повредена, изключете устройството от всички интерфейсни връзки и изискайте помощ от квалифициран сервизен персонал. В противен случай това може да доведе до токов удар или пожар.
	Ако устройството не работи правилно след изпълнението на тези инструкции, изключете устройството от всички интерфейсни връзки и изискайте помощ от квалифициран сервизен персонал. В противен случай това може да доведе до токов удар или пожар.
	Ако щепселът не влиза плавно в контакта, не се опитвайте да го насилвате. Извикайте електротехник, който да смени контакта, или това може да доведе до токов удар.
	Не позволявайте на домашни любимци да гризат променливотоковия захранващ кабел, телефонния или интерфейсния кабел на компютъра. Това може да доведе до токов удар или пожар, и/или да нарани домашния ви любимец.

Информация за безопасност

Метод на работа

Внимание

	По време на печат, не дърпайте хартията със сила. Това може да причини повреда в устройството.
	Внимавайте да не поставяте ръката си между устройството и тавата за хартия. Може да се нараните.
	Внимавайте, когато сменяте хартията или отстранявате заседнала хартия. Новата хартия има остри ръбове и може да причини болезнени порязвания.
	Когато печатате големи количества, е възможно долната основа за извеждане на хартията да се нагорещи. Не позволявайте на деца да я докосват. Възможни са изгаряния.
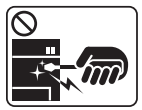	При отстраняване на заседнала хартия, не използвайте пинцети или остри метални предмети. Това може да повреди устройството.
	Не позволявайте натрупването на много листи в изходната тава. Това може да повреди устройството.
	Не блокирайте или бутайте предмети в отворите за вентилация. Това може да доведе до повишена температура на компонентите, което може да причини повреди или пожар.
	Използването на бутони за управление, регулиране или прилагане на процедури, различни от указаните в това ръководство, могат да доведат до опасно светлинно облъчване.
	Устройството за приемане на захранването в това устройство е захранващият кабел. За да изключите захранването, извадете захранващия кабел от електрическия контакт.

Информация за безопасност

Монтаж/Преместване

Предупреждение

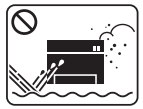	Не поставяйте устройството на прашно или влажно място или на място, където има течове. Това може да доведе до токов удар или пожар.
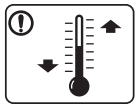	Поставете устройството в среда, отговаряща на спецификациите за експлоатационни температура и влажност. В противен случай е възможно да възникнат проблеми с качеството на печат, които да повредят устройството (вижте "Общи спецификации" на стр. 162).

Внимание

	Преди да преместите устройството, изключете захранването и изключете всички кабели. Информацията по-долу е само предполагаема, въз основа на теглата на блоковете. Ако имате медицински проблем, който не ви позволява да повдигане, не повдигайте устройството. Потърсете помощ и винаги използвайте подходящ брой хора, за да повдигнете устройството безопасно. След това вдигнете устройството. • Ако устройството тежи под 20 кг., вдигнете заедно с още 1 човек. • Ако устройството тежи от 20 до 40 кг., вдигнете заедно с още 2 души. • Ако устройството тежи повече от 40 кг., вдигнете заедно с още 4 или повече човека. Възможно е устройството да падне, при което да нарани човек или да се повреди.
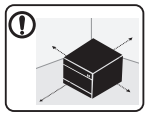	За място на поставяне изберете равна повърхност с достатъчно пространство за вентилация. Също така вземете предвид и пространството, необходимо за отваряне на капака и тавите. Мястото трябва да е добре проветрено и далеч от пряка слънчева светлина, горещина и влажност.

Информация за безопасност

	При използването на устройството за дълъг период от време или при печатане на голям брой страници в непроветрено помещение, въздухът в него може да се замърси и да бъде вреден за вашето здраве. Поставете устройството в добре проветрено помещение или периодично отваряйте прозорец.
	Не поставяйте устройството върху нестабилна повърхност. Възможно е устройството да падне, при което да нарани човек или да се повреди.
	Използвайте само №.26 AWG[a] или по-голям, телефонен кабел, ако е необходимо. В противен случай, това може да причини повреда в устройството.
	Уверете се, че сте включили щепсела в заземен електрически контакт. В противен случай това може да доведе до токов удар или пожар.
	За безопасна експлоатация използвайте захранващия кабел, доставен с вашето устройство. Ако използвате кабел, който е по-дълъг от 2 метра, с устройство от 110 V, то датчикът трябва да бъде 16 AWG или по-голям. В противен случай, той може да предизвика повреда в устройството и да доведе до токов удар или пожар.
	Не покривайте устройството и не го поставяйте в зона с малък приток на въздух, като например в шкаф. Ако устройството не разполага с достатъчно пространство за вентилация, може да възникне пожар.
	Не претоварвайте стенните контакти и удължителните кабели. Това може да понижи ефективността и да доведе до токов удар или пожар.
	Устройството трябва да бъде свързано към ниво на захранване, което е определено на етикета. Ако не сте сигурни и желаете да проверите нивото на захранване, което използвате, свържете се с електрическата компания, която ви обслужва.

a. AWG: Американски проводников датчик

Поддръжка/Проверка

Внимание

	Изключете продукта от контакта в стената, преди да почистване на вътрешната част на устройството. Не почиствайте устройството с бензол, разредител за боя или алкохол; не пръскайте вода директно в устройството. Това може да доведе до токов удар или пожар.
	Когато се налага да смените консумативи в устройството или да го почистите, не стартирайте никакви процеси за работа. Може да се нараните.
	Съхранявайте консумативите за почистване далеч от деца. Децата може да се наранят.
	Не разглобявайте, поправяйте или сглобявайте устройството сами. Това може да повреди устройството. Извикайте сертифициран техник, когато устройството се нуждае от ремонт.
	За да почистите и обслужите устройството, следвайте точно инструкциите в ръководството на потребителя, доставено заедно с устройството. В противен случай, е възможно да повредите устройството.
	Предпазвайте захранващия кабел и контактната повърхност от прах или вода. В противен случай това може да доведе до токов удар или пожар.
	• Не махайте капаци или предпазители, затегнати с винтове. • Фюзерът трябва да бъде ремонтиран само от квалифициран сервизен техник. Извършването на ремонт от неквалифицирани техници може да причини пожар или токов удар. • Устройството може да бъде ремонтирано само от сервизен техник на Samsung.

Информация за безопасност

Използване на консумативи

Внимание

	Не разглобявайте тонер касетата. Прахът от тонера може да бъде опасен, ако бъде вдишан или погълнат.
	Не палете никой от консумативите, като тонер касета или фюзер. Това може да доведе до експлозия или неконтролируем пожар.
	При съхранение на консумативи, като тонер касети, съхранявайте ги далеч от деца. Прахът от тонера може да бъде опасен, ако бъде вдишан или погълнат.
	Използването на рециклирани консумативи, като тонер, може да повреди устройството. В случай на повреда, възникнала в следствие на използването на рециклирани консумативи, ще ви бъде наложена такса за обслужване.
	За консумативи, съдържащи прах от тонер (касета с тонер, бутилки с отпадъчен тонер, модул за изображения и др.), следвайте инструкциите по-долу. • Когато ги изхвърляте, следвайте инструкциите за правилно изхвърляне. Свържете се с дистрибутора относно инструкции за начините на изхвърляне. • Не мийте консумативите. • Не използвайте повторно бутилката за отпадъчен тонер, след като сте я изпразнили. Неспазването на горните инструкции може да се предизвика повреда в устройството и екологично замърсяване. Гаранцията не покрива повреди, предизвикани от небрежност на потребителя.
	Ако тонер попадне по дрехите ви, не използвайте гореща вода, за да го изперете. Топлата вода води до фиксиране на тонера към тъканта. Използвайте студена вода.
	Когато зареждате тонер касетата или изваждате заседнала хартия, внимавайте да не се посипе тонер върху тялото или дрехите ви. Прахът от тонера може да бъде опасен, ако бъде вдишан или погълнат.

Преглед на устройството

Компоненти

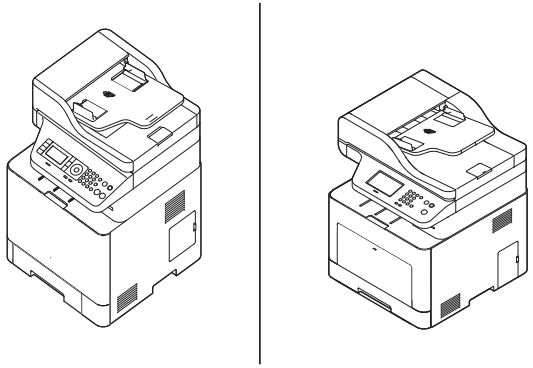		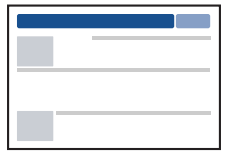
Устройство	захранващ кабел	Ръководство за бързо инсталиране
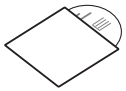	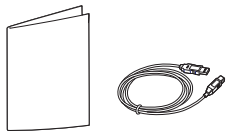	
Компакт диск със софтуер[a]	Разн. аксесоари[b]	

a. Компакт дискът със софтуер съдържа драйверите за принтер, ръководство за потребителя и софтуерни приложения.
b. Различните аксесоари на вашето устройство може да се различава в зависимост от страната на покупка и специфичния модел.

Преглед на устройството

Изглед отпред

- Тази илюстрация може да се различава от вашето устройство в зависимост от модела. Има различни типове устройства.
- Някои функции и допълнителни елементи може да не са налични в зависимост от модела и страната (виж "Характеристики по модели" на стр. 8).

CLX-419x series/ C186x series/CLX-626xND/ CLX-626xFD

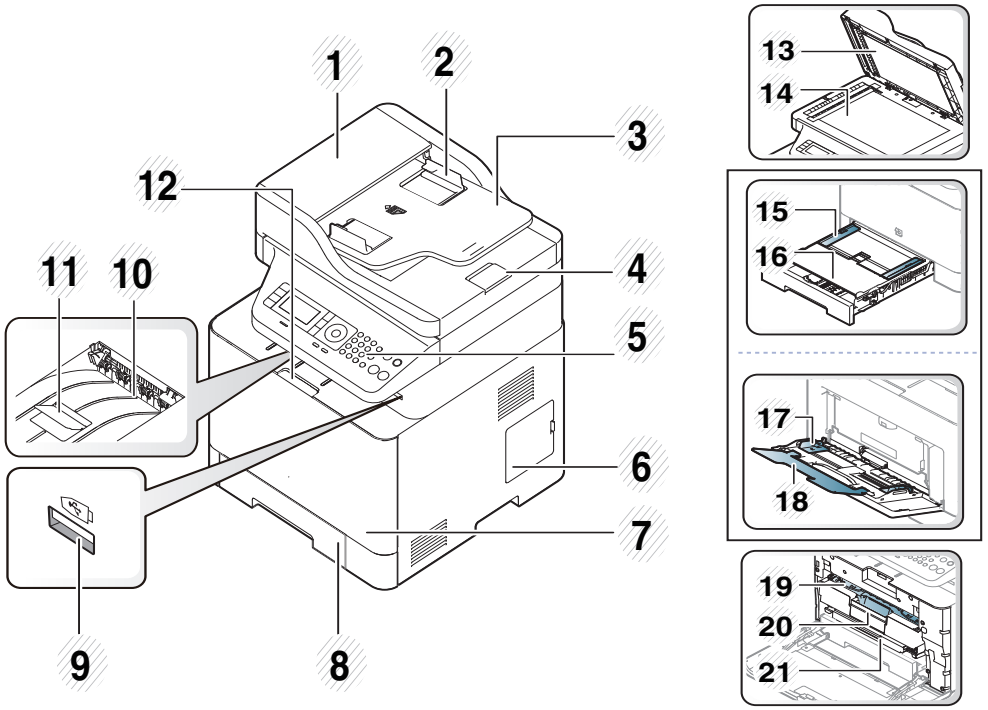

1	Капак на автоматично подаващо устройство за документи (ADF)	12	Дръжка на преден капак
2	Водач за ширина на автоматично подаващо устройство (ADF)	13	Капак на скенера
3	Входна тава на автоматично подаващо устройство за документи (ADF)	14	Стъкло на скенера
4	Изходна тава автоматично подаващо устройство за документи (ADF)	15	Водачи за ширина на хартията в ръчния подавач
5	Контролен панел	16	Ръчен подавач
6	Капак на контролна платка	17	Водачи за ширината на хартията в многофункционалната тава[a]
7	Преден капак	18	Конзола на многофункционална тава[a]
8	Тава 1	19	Тонер касета
9	Порт за USB памет	20	Дръжка на тонер касета
10	Тава за извеждане на разпечатките	21	Междинен трансферен ремък (ITB)

Преглед на устройството

11	Изходна поставка на подавача на документи	22	NFC маркер[b] (Комуникация в близко поле) 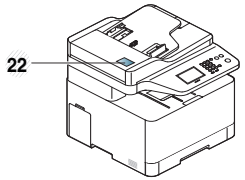

a. Само CLX-626xND/ CLX-626xFD.
b. Само C186xFW.

CLX-626xFR/CLX-626xFW

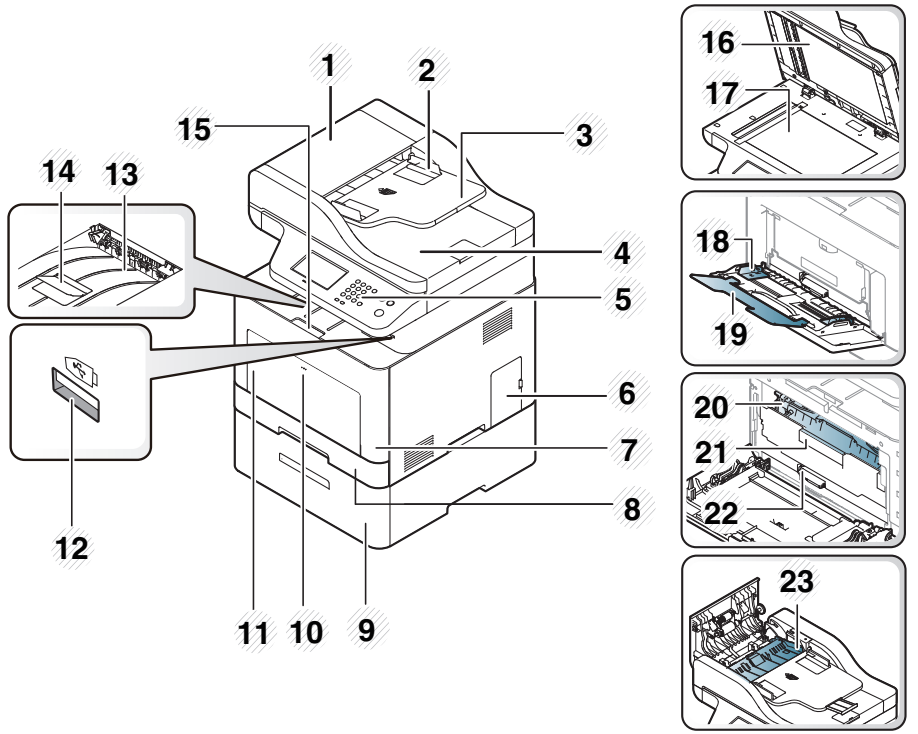

1	Капак на двоен автоматичен подавач на документи (DADF)	13	Тава за извеждане на разпечатките
2	Водач за ширина на двоен автоматичен подавач на документи (DADF)	14	Изходна поставка на подавача на документи

3	Входна тава за двоен автоматичен подавач на документи (DADF)	15	Дръжка на преден капак
4	Изходна тава за двоен автоматичен подавач на документи (DADF)	16	Капак на скенера
5	Контролен панел	17	Стъкло на скенера
6	Капак на контролна платка	18	Водачи за ширината на хартията в многофункционалната тава
7	Преден капак	19	Конзола на многофункционална тава
8	Тава 1	20	Тонер касета
9	Допълнителна тава[a]	21	Дръжка на тонер касета
10	Освобождаване с натискане на многофункционална тава	22	Междинен трансферен ремък (ITB)
11	Многофункционална тава	23	Капак за двустранно засядане
12	Порт за USB памет		

a. Това е допълнителна функция. Само CLX-626x series.

Преглед на устройството

Изглед отзад

- Тази илюстрация може да се различава от вашето устройство в зависимост от модела. Има различни типове устройства.
- Някои функции и допълнителни елементи може да не са налични в зависимост от модела или страната (виж "Характеристики по модели" на стр. 8).

CLX-419x series/C186x series	CLX-626x series
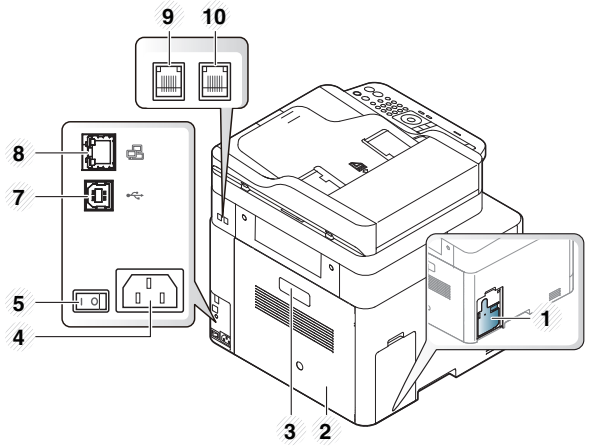	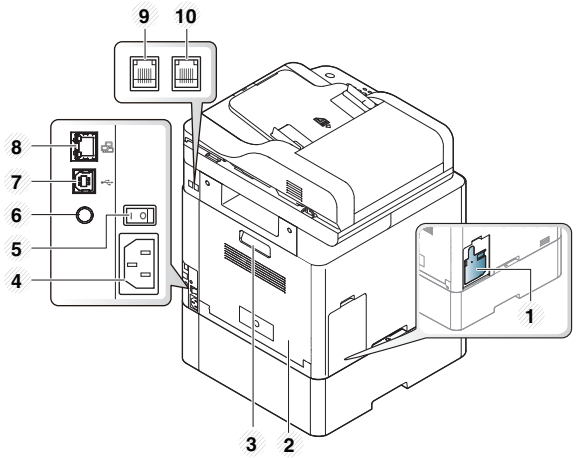

Преглед на устройството

1	Контейнер за отпадъчния тонер	4	Извод за захранването	7	USB порт[b]	10	Външна телефонно гнездо (**EXT.**)[c]
2	Заден капак	5	Превключвател на захранването	8	Мрежови порт		
3	Дръжка на заден капак	6	5V изходен порт за IEEE 1284B паралелен конектор [ab]	9	Гнездо за телефонна линия (**LINE**)[c]		

a. Това е допълнителна функция. Само CLX-626x series.
b. Допълнителният паралелен конектор IEEE 1284B може да се използва чрез включването както в USB порта, така и 5V изходен порт.
c. Само CLX-419xFN/CLX-419xFW/C186xFW/CLX-626xFD/CLX-626xFR/CLX-626xFW.

Преглед на контролния панел

- Този контролен панел може да се различава от вашето устройство в зависимост от модела. Има различни типове контролни панели.
- Някои функции и допълнителни елементи може да не са налични в зависимост от модела или страната (виж "Характеристики по модели" на стр. 8).
- Някои бутони може да не работят в зависимост от режима (копиране, факс или сканиране).

Тип A(CLX-419xN/ CLX-419xFN/ CLX-626xND/CLX-626xFD/ CLX-626xFR)

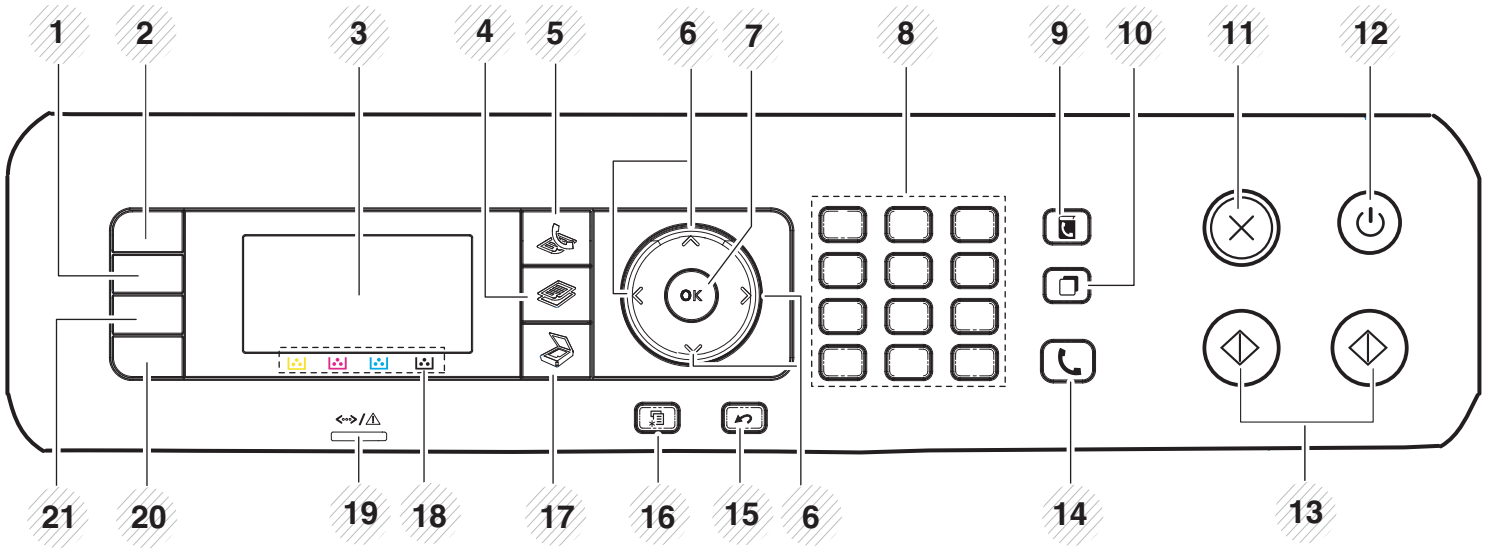

Преглед на контролния панел

1	**Darkness**		Регулира нивото на яркост, за да направите копие, което е по-лесно за четене, в случай че оригиналите съдържат неясни означения и тъмни изображения.
2	**ID Copy**[a]		Позволява ви да копирате и двете страни на личен документ, като шофьорска книжка, само от едната страна на листа (вижте "Копиране на лични документи" на стр. 84).
	Scan to[b]		Изпраща сканирани данни.
3	**Екран на дисплея**		Показва текущото състояние и извежда съобщения по време на работа.
4	**Копиране**[a]		Превключва в режим на копиране.
5	**Факс**[a]		Превключва в режим на факс.
6	**Arrows**		Скролирате през възможните опции в избраното меню и увеличавате или намалявате стойностите.
7	**OK**		Потвърждава направения на екрана избор.
8	**цифровата клавиатура**		Избира номер или въвежда числово-буквени символи (вижте "Букви и цифри на клавиатурата" на стр. 326).
9	**Address Book**		Позволява ви да съхранявате често използвани факс номера или да търсите съхранени факс номера (вижте "Съхраняване на имейл адрес" на стр. 324 или "Настройване на списъка с адреси за факс" на стр. 328).
10	**Redial/Pause**[a]		Набира последния номер на изпратен факс или получен ИД на изпращащ в режим на готовност или въвежда пауза (-) във факс номера в режим на редактиране (вижте "Повторно избиране на факс номер" на стр. 361).
11	**Stop/Clear**		Спрете текущата работа.
12	**Power/ WakeUp**		Включва или изключва захранването или събужда устройството от режим на икономия на енергия. Ако се налага да изключите устройството, натиснете този бутон и задръжте поне три секунди.

Преглед на контролния панел

13	**Start**	**Color**		Започва задание за печат в цветен режим.
		Black		Започва задание за печат в черно-бял режим.
14	**On Hook Dial**[a]			Когато натиснете този бутон, можете да чуете тон за набиране. Въведете номера на факса. Подобно е на провеждане на телефонен разговор през високоговорител (вижте "Ръчно получаване в режим на телефон" на стр. 368).
15	**Back**			Изпраща ви обратно в горното ниво на менюто.
16	**Menu**			Влиза в режим меню и превърта през наличните менюта (вижте "Преглед на менютата" на стр. 43).
17	**Сканиране**[a]			Превключва в режим на сканира.
18	**Цветове на тонера**			Показва статуса на всяка тонер касета. Ако тонер касетата е намаляла или трябва да бъде сменена, светодиодът за състояние светва в червено и на дисплея се появява съобщение. Въпреки че, означението стрелка показва за кой цвят тонер става въпрос или кой трябва да бъде сменен с нова касета (вижте "Съобщения, свързани с тонера" на стр. 153).
19	**Светодиода заStatus**			Показва състоянието на устройството (вижте "Разпознаване на светодиода за състоянието" на стр. 149).
20	**Eco**			Преминете в еко режим, за да понижите консумацията на тонер и използването на хартия само при печат от компютър и копиране (вижте "Еко печат" на стр. 77).
21	**Direct USB**			Дава ви възможност да печатате директно файлове, съхранявани на USB флаш памет, при поставянето на флаш паметта в USB порта отпред на устройството.

a. Само CLX-419xFN/ CLX-626xFD/ CLX-626xFR.
b. Само CLX-419xN/ CLX-626xND.

Преглед на контролния панел

Тип B(CLX-419xFW/C186xFW/CLX-626xFW)

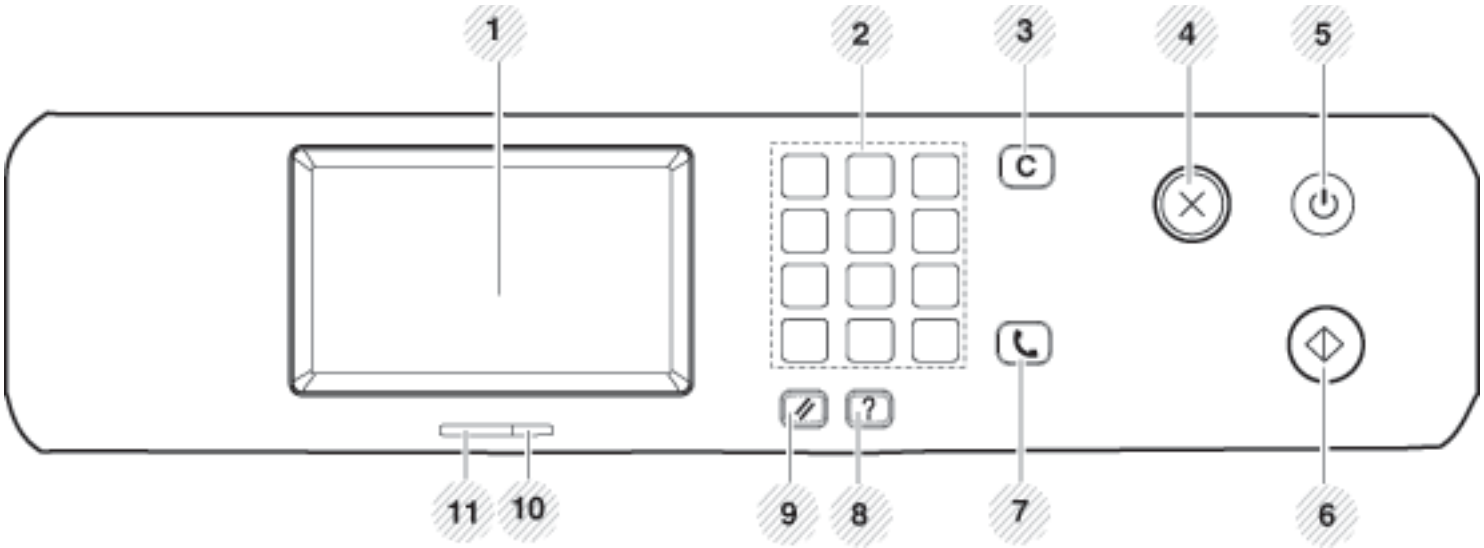

1	**Екран на дисплея**		Показва текущото състояние и извежда съобщения по време на работа.
2	**цифровата клавиатура**		Избира номер или въвежда числово-буквени символи (вижте "Букви и цифри на клавиатурата" на стр. 326).
3	**Clear**	C	Изтрива символи в зоната за редактиране.
4	**Stop**		Спира задачи във всеки един момент.
5	**Power/ WakeUp**		Включва или изключва захранването или събужда устройството от режим на икономия на енергия. Ако се налага да изключите устройството, натиснете този бутон и задръжте поне три секунди.

Преглед на контролния панел

6	**Start**		Започва задание в черно-бял или цветен режим.
7	**On Hook Dial**		Когато натиснете този бутон, можете да чуете тон за набиране. Въведете номера на факса. Подобно е на провеждане на телефонен разговор през високоговорител (вижте "Ръчно получаване в режим на телефон" на стр. 368).
8	**Help**		Дава подробна информация относно менютата и състоянието на тази машина.
9	**Reset**		Нулира текущите настройки на машината.
10	**Светодиод за Wireless**		Показва текущото състояние на безжичната мрежова връзка (вижте "Разпознаване на светодиода за състоянието" на стр. 149).
11	**Светодиод за Status**		Показва състоянието на устройството (вижте "Разпознаване на светодиода за състоянието" на стр. 149).

Включване на устройството

В зависимост от опциите и моделите, илюстрациите в това ръководство на потребителя може да се различават от Вашето устройство. Проверете типа на вашето устройство (вижте "Изглед отпред" на стр. 28).

1 Първо свържете устройството към електрически източник на захранване.

2 Включете устройството.

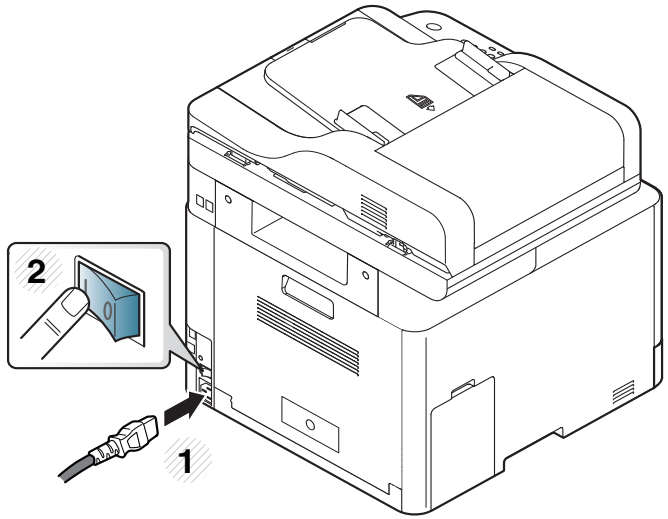

Локално инсталиране на драйвер

Локално свързано устройство представлява устройство, което е директно свързано към вашия компютър посредством кабел. Ако вашето устройство е свързано в мрежа, пропуснете следващите стъпки и отидете на инсталиране на драйвер на устройство, свързано в мрежа (вижте "Инсталиране на драйвер по мрежата" на стр. 208).

- Ако използвате операционни системи Mac, Linux или UNIX, вижте "Инсталация за Mac" на стр. 198 или "Инсталация за Linux" на стр. 200, или "Инсталиране на пакета UNIX драйвер на принтер" на стр. 215.
- Прозорецът за инсталиране в това Ръководство на потребителя може да се различава в зависимост от устройството и използвания интерфейс.
- Използвайте само USB кабел, не по-дълъг от 3 м.

Windows

1 Уверете се, че устройството е свързано към вашия компютър и е включено.

2 Поставете предоставения компактдиск със софтуер в CD-ROM устройството.

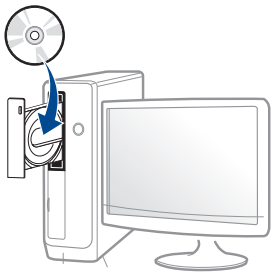

Ако инсталационният прозорец не се появи, щракнете **Старт** > **Всички програми** > **Принадлежности** > **Изпълни**.

Напишете X:**Setup.exe**, като замените “X” с буквата, която представлява Вашето CD-ROM устройство, и щракнете върху **OK**.

- За Windows 8,

  Ако инсталационният прозорец не се появи, от **Charms (Жестове)** изберете **Търсене** > **Apps** и потърсете **Изпълни**. Напишете X:\Setup.exe, като замените “X” с буквата, която отговаря на вашето CD-ROM устройство и щракнете **OK**.

  Ако се появи изскачащ прозорец “**Чукнете за избор на това, какво да се предприеме спрямо диска**.”, щракнете върху прозореца и изберете **Run Setup.exe**.

3 Прочетете и приемете инсталационните споразумения в прозореца за инсталация. След това щракнете върху **Next**.

4 Изберете **USB connection** в екран **Printer Connection Type**. След това щракнете върху **Next**.

5 Следвайте инструкциите в прозореца за инсталация.

Можете да изберете софтуерните приложения в прозорец **Select Software to Install**.

Локално инсталиране на драйвер

От екран Старт на Windows 8

- Приложението **Samsung Printer Experience** може да се използва само в екран **Старт**, когато е инсталиран драйвер V4. Драйверът V4 се изтегля автоматично от Windows Update, ако компютърът ви е свързан с интернет. Ако не е, можете да изтеглите ръчно драйвера V4 от уеб страницата на Samsung, www.samsung.com > намерете своя продукт > Поддръжка или изтегляния.
- Можете да изтеглите приложението Samsung Printer Experience от **Windows магазин**. Трябва да имате Microsoft акаунт, за да можете да използвате Windows **Store(магазин)**.
  1. От **Charms (Жестове)**, изберете **Търсене**.
  2. Щракнете върху **Store(магазин)**.
  3. Направете търсене и щракнете върху **Samsung Printer Experience**.
  4. Щракнете върху **инсталирам**.
- Ако инсталирате драйвера чрез предоставения компакт диск със софтуер, драйверът V4 не се инсталира. Ако желаете да използвате драйвера V4 в екран **работен плот**, можете да го изтеглите от уеб страницата на Samsung, www.samsung.com > намерете своя продукт > Поддръжка или изтегляния.
- Ако желаете да инсталирате инструменти за управление на принтер Samsung, трябва да ги инсталирате чрез предоставения компактдиск.

1. Уверете се, че компютърът ви е свързан с интернет и е включен.
2. Уверете се, че устройството е включено.
3. Свържете компютъра и устройството с USB кабел.

   Драйверът се инсталира автоматично от **Актуализиране на Windows**.

Преинсталиране на драйвера

Ако драйверът на принтера не работи правилно, следвайте стъпките по-долу, за да го инсталирате отново.

Windows

1. От менюто **Старт** изберете **Програми** или **Всички програми** > **Samsung Printers** > **Uninstall Samsung Printer Software**.
2. Следвайте инструкциите в прозореца за инсталация.
3. Поставете компакт диска със софтуер в CD-ROM устройството и инсталирайте драйвера отново (вижте "Локално инсталиране на драйвер" на стр. 39).

От екран Старт на Windows 8

1. Уверете се, че устройството е свързано към вашия компютър и е включено.
2. Щракнете върху блокче **Деинсталирайте софтуера на принтер Samsung**в екран **Старт**.
3. Следвайте инструкциите в прозореца.

- Ако не можете да откриете блокчето на Samsung Printer Software, деинсталирайте от екранен режим работен плот.
- Ако желаете да деинсталирате инструментите за управление на принтер Samsung, от екран **Старт**, щракнете с десен бутон върху приложението > **Деинсталиране** > щракнете с десен бутон върху програмата, която желаете да изтриете > **Деинсталиране** и следвайте инструкциите в прозореца.

2. Преглед на меню и основна настройка

Тази глава предоставя информация за цялостната структура на менюто и опциите за основна настройка.

- **Преглед на менютата** 43
- **Основни настройки на устройството** 54
- **Носители и тава** 56
- **Основен печат** 73
- **Стандартно копиране** 81
- **Основни аспекти на сканирането** 86
- **Основно изпращане на факс** 88
- **Използване на USB флаш памет** 94

Преглед на менютата

Контролният панел предоставя достъп до разнообразни менюта с цел да се настрои принтерът или да се използват функциите на принтера.

- До избраното в момента меню се появява тикче (√).
- Възможно е някои менюта да не се извеждат на дисплея, в зависимост от опциите или моделите. Ако това се случи, съответната опция не е налична за вашето устройство.
- Някои имена на менюта може да се различават от тези на вашето устройство, в зависимост от неговите опции или модели.
- Менютата са описани в Разширеното ръководство (вижте "Менюта с полезни настройки" на стр. 282).

CLX-419xN/ CLX-419xFN/ CLX-626xND/ CLX-626xFD/ CLX-626xFR

Достъп до менюто

1. Изберете бутона "Факс", "Копиране" или "Сканиране" върху панела за управление в зависимост от функцията, която ще бъде използвана.
2. Изберете (**Menu**), докато желаното от вас меню се изведе в най-долния ред на дисплея, след което натиснете **OK**.
3. Натискайте стрелките, докато желаният елемент на менюто се появи и натиснете **OK**.
4. Ако елементът за настройка съдържа и подменюта, повторете стъпка 3.
5. Натиснете **OK**, за да запазите избора си.
6. Натиснете бутона (**Stop/Clear**), за да се върнете в режим на готовност.

Преглед на менютата

Fax Feature[a] (вижте "факс функция" на стр. 292)		Fax Setup[a] (вижте "Настройка на изпращане" на стр. 294, "Промяна на настройката по подразбиране" на стр. 297)		Copy Feature (вижте "функция Copy" на стр. 286)		
Darkness	Multi Send	Sending	DRPD Mode[de]	Original Size	Photo	Small Original[h]
Light+5- Light+1	Delay Send	Redial Times	Ring to Answer	Reduce/Enlarge	Magazine	Hole Punch
Normal	Send Forward	Redial Term	Stamp RCV Name	Duplex[f]	Layout	Book
Dark+1- Dark+5	Forward to Fax	Prefix Dial	RCV Start Code	1 Sided	Normal	Center[i]
Original Type	Forward to Email[c]	ECM Mode	Auto Reduction	1->2Sided	2-Up	Border Erase
Text	Forward to Server[c]	Fax Confirmation	Discard Size	1->2Sided Rotated	4-Up	Stamp[g]
Text/Photo	Receive Forward	Image TCR	DRPD Mode[de]	2->1Sided	ID Copy	Item
Photo	Forward to Fax	Dial Mode[d]	Duplex Print[b]	2->2Sided	BookCopy	Opacity[j]
Resolution	Forward to PC	Toll Save	Change Default	2->1Sided Rotated	Adjust Bkgd.	Position[j]
Standard	Forward to Email[c]	Receiving	Resolution	Auto Color	Off	WaterMark[g]
Fine	Forward to Server[c]	Receive Mode	Darkness	Darkness	Auto	Message
Super Fine	Forward & Print	Fax	Original Type	Light+5- Light+1	Enhance Lev.1	Pages[k]
Original Size	Secure Receive	Tel	Original Size	Normal	Enhance Lev.2	
Duplex[b]	Off	Ans/Fax	Duplex[b]	Dark+1- Dark+5	Erase Lev.1- Erase Lev.4	
1 Sided	On			Original Type	Edge Erase[g]	
2 Sided	Print			Text	Off	
2 Sided Rotated	Cancel Job			Text/Photo		

Преглед на менютата

a. Само CLX-419xFN/ CLX-626xFD/ CLX-626xFR.
b. Само CLX-626xFR.
c. Само CLX-626xFD/ CLX-626xFR.
d. Тази опция може да не е налична, в зависимост от страната ви.
e. Само CLX-419xFN.
f. Само CLX-626xND/ CLX-626xFD/ CLX-626xFR. Някои имена на менюта може да се различават от тези на вашето устройство, в зависимост от неговите опции или модели.
g. Само CLX-626xND/ CLX-626xFD/ CLX-626xFR.
h. Тази опция не се появява, когато е включена опция 2-Up, 4-Up, Book copy, Duplex, Auto Fit или оригиналният документ е зареден в ADF (DADF).
i. Тази опция се появява само, когато опцията **Layout** е **Book Copy**.
j. Тази опция се появява само, когато опцията **Item** е **On**.
k. Тази опция не се появява, когато опцията **Message** е **Off**.

Преглед на менютата

Copy Setup (вижте "Copy Setup" на стр. 291)		Scan Feature (вижте "Функция при сканиране" на стр. 298)		Scan Setup (вижте "Настройка на сканиране" на стр. 300)	Print Setup (вижте "Печат" на стр. 284)	
Change Default	Original Type	USB Feature	Darkness	Change Default	Orientation	Trapping
Original Size	Text	Original Size	FTP Feature[c]	USB Default	Portrait	Off
Copies	Text/ Photo	Original Type	Original Size	Email Default	Landscape	Medium
Copy Collation	Photo	Resolution	Original Type	FTP/SMB Default[c]	Copies	Maximum
Reduce/Enlarge	Magazine	Color Mode	Resolution	Original Size	Resolution	Screen
Duplex[a]		Color	Color Mode	Original Type	Normal	Normal
1 Sided		Gray	File Format	Resolution	Best	Enhanced
1->2Sided		Mono	Duplex[b]	Color Mode	Clear Text	Detailed
1->2Sided Rotated		File Format	Darkness	File Format	Minimum	Emulation
2->1Sided		Duplex[b]	SMB Feature[c]	Duplex[b]	Normal	Emulation Type
2->2Sided		Darkness	Original Size	Darkness	Maximum	Setup
2->1Sided Rotated		Email Feature	Original Type	Server Confirmation	Off	
Auto Color		Original Size	Resolution		Edge Enhance	
Darkness		Original Type	Color Mode		Off	
Light+5- Light+1		Resolution	File Format		Normal	
Normal		Color Mode	Duplex[b]		Maximum	
Dark+1- Dark+5		File Format	Darkness			
		Duplex[b]				

a. Само CLX-626xND/ CLX-626xFD/ CLX-626xFR. Някои имена на менюта може да се различават от тези на вашето устройство, в зависимост от неговите опции или модели.
b. Само CLX-626xFR.
c. Само CLX-626xND/ CLX-626xFD/ CLX-626xFR.

Преглед на менютата

System Setup (вижте "Настройка на системата" на стр. 303)					
Machine Setup	Auto CR	Auto Power Off	Sound[a]	Usage Counter	Job Manage.[bf]
Machine ID[a]	Auto Tray Switch[b]	Off	Key sound	Account	Active Job
Fax Number[a]	Paper Substitution	On	Alarm Sound	Maintenance	Secured Job
Date & Time	Tray Protection[b]	Paper Setup	Fax Sound	CLR Empty Msg.[e]	Stored Job
Clock Mode	Skip Blank Pages	Paper Size	Report	Supplies Life	
Language	PDF Type	Tray 1	Configuration	Image Mgr.	
Default Mode[a]	Stamp[b]	Tray 2[c]	Supplies Info.	Custom Color	
Power Save	Import Setting	MP Tray[b]	Demo Page	Auto Color Reg.	
Wakeup Event	Export Setting	Manual Feeder[d]	Address Book	Tone Adjustment	
System Timeout	Eco Settings	Change Default	Fax Send Confirmation[a]	Default	
Job Timeout	Vapor Mode	Paper Type	Fax Sent[a]	Auto Tone Adj.	
Altitude Adjustment	Off	Paper Source	E-mail Sent	Standard tone	
Humidity	On	Margin	Fax Received[a]	Cal. ID Sensor	
Auto Continue	Auto	Tray Confirm	Fax Scheduled Jobs[a]	TonerLow Alert	
0 Sec			Network Configuration	Serial Number	
30 Sec			PCL Font List	Ram Disk[c]	
Off			PS Font List	Paper Stacking	

Преглед на менютата

a. Само CLX-419xFN/ CLX-626xFD/ CLX-626xFR.
b. Само CLX-626xND/ CLX-626xFD/ CLX-626xFR.
c. Това е допълнителна функция. Само CLX-626xND/ CLX-626xFD/ CLX-626xFR.
d. Само CLX-419xN/ CLX-419xFN.
e. Тази опция се появява, само когато в касетата е останало малко количество тонер.
f. Тази опция е налична, когато е поставено допълнително устройство за съхранение, памет или Ram диск.

Network (вижте "Настройка на мрежа" на стр. 316)	
TCP/IP (IPv4)	Network Configuration
DHCP	Net. Activate
BOOTP	Http Activate
Static	WINS
TCP/IP (IPv6)	SNMP V1/V2
IPv6 Activate	SNTP
DHCPv6 Config	UPnP(SSDP)
Ethernet Speed	MDNS
Automatic	SetIP
10Mbps Half	SLP
10Mbps Full	
100Mbps Half	
100Mbps Full	
1Gbps Full	
802.1x	
Clear Settings	

Преглед на менютата

CLX-419xFW/CLX-626xFW/C186xFW

Можете лесно да настройвате менюта с помощта на сензорния панел.

- **Главният** екран се показва на сензорния панел на контролния панел.
- В зависимост от опциите или модела, някои менюта са неактивни в сив цвят.
- Някои имена на менюта може да се различават от тези на вашето устройство, в зависимост от неговите опции или модели.

Въведение в началния екран



- **(Copy):** Когато натиснете **Copy** на екрана на дисплея се извежда екрана за копиране, който има няколко раздела и доста опции за копиране.
- **(Scan):** Когато натиснете **Scan** на екрана на дисплея се извежда екрана за сканиране, който има няколко раздела и доста опции за сканиране.
- **(Fax):** Когато натиснете **Fax** на екрана на дисплея се извежда екрана за факс, който има няколко раздела и доста опции за факс.
- **(Setup):** Можете да разгледате текущите настройки на устройството или да смените някои от стойностите му.
- **(Job Status):** Състоянието на задание показва активираните в момента задания, завършените задания или заданията на опашка.
- **(Eco):** Тук можете да направите настройки за екологично използване.
- **(Direct USB):** Когато в USB порта на устройството има поставена USB памет, оттук влизате в USB паметта.
- **(Document Box):** Можете да съхранявате данните за печат, да отпечатате сигурна страница или споделена папка.
- **:** Показва състоянието на тонер касетата.
- **:** Избира LCD яркост и език.
- < ∧ ∨ > **:** Преглежда наличните опции.

Преглед на менютата

Copy				Fax		
Basic Copy Darkness Original Type Text Text/Photo Photo Magazine Color Mode Auto Color Mono Custom Copy Duplex[a] Reduce/Enlarge Darkness Color Mode Original Size Original Type Tray	Auto Tray1 Tray2[b] MP Tray[a] Manual Feeder[c] Layout Off Collation 2-up 4-up ID Copy Book Copy Adjust Background Edge Erase[a] Off SmallOriginal Hole Punch Book Center[d]	Border Erase Stamp[a] Item Opacity Position Watermark[a] ID Copy Darkness Color Mode Color Mono Auto Fit Copy Darkness Original Type Color Mode Collate Copy Duplex[a] Darkness	Color Mode Original Size Original Type N-up Copy Duplex[a] Darkness Color Mode Original Size Original Type N-up Book Copy Darkness Color Mode Original Size Original Type Book Copy	Memory Send Darkness Resolution Duplex[a] Original Type Original Size Color Mode On Hook Dial Darkness Resolution Duplex[a] Original Type Original Size Color Mode	Delayed Send Darkness Resolution Duplex[a] Original Type Original Size SpeedDial Send Darkness Resolution Duplex[a] Original Type Original Size Color Mode	Group Dial Send Darkness Resolution Duplex[a] Original Type Original Size Color Mode Redial Darkness Resolution Duplex[a] Original Type Original Size Color Mode

a. Само CLX-626xFW.
b. Това е допълнителна функция. Само CLX-626xFW.
c. Само CLX-419xFW/C186xFW.
d. Тази опция се появява само, когато опцията **Layout** е **Book Copy**.

Преглед на менютата

Scan					Eco
Local PC Destination Resolution Color Mode File Format PDF Encryption[ab] Duplex[a] Original Size Original Type Darkness Network PC Destination Resolution Color Mode File Format PDF Encryption[ab] Duplex[a] Original Size Original Type Darkness	Send Email To Original Type Original Size Resolution Color Mode File Format PDF Encryption[ab] Duplex[a] Darkness File Name SMB[a] Destination Original Type Original Size Resolution Color Mode File Format PDF Encryption[b]	Duplex Darkness File Name FTP[a] Destination Original Type Original Size Resolution Color Mode File Format PDF Encryption[b] Duplex Darkness File Name Custom Email To Subject From CC BCC	Original Type Original Size Resolution Color Mode File Format PDF Encryption[ab] Duplex[a] Darkness File Name USB Original Type Original Size Resolution Color Mode File Name File Format PDF Encryption[ab] Duplex[a] Darkness File Policy	Shared Folder[a] Original Size Resolution Color Mode File Name File Format PDF Encryption[b] Duplex Darkness File Policy WSD	Eco-On On Off Settings Default Mode On Off On-Forced[c] Feature Configuration Default Custom

a. Само CLX-626xFW.

b. Тази опция е налична, само когато опцията **File Format** е PDF тип.

c. Ако настроите включването на еко режим с парола SyncThru™ Web Service (раздел **Settings** > **Machine Settings** > **System** > **Eco Settings**) или Samsung Easy Printer Manager (**Device Settings** > **Eco**), се появява съобщение **On force**. Трябва да въведете парола, за да промените статуса на еко режим.

Преглед на менютата

Direct USB	Setup				
Print From	Machine Setup	Email	Account	WINS	Connect via PIN
Auto Fit	Default Setting	Print	Fax Setup	SNMP V1/V2	WLAN Settings
Copies	Copy Default	Reset	Send Forward	SNTP	WLAN Defaults
Duplex[a]	Scan Default	Reports	Receive Forward	UPnP(SSDP)	WLAN Signal
Select Tray	Fax Default	Configuration	Toll Save	MDNS	Clear Settings
Color Mode	Paper Setup	Supplies Information	Secure Receive	SetIP	Print Setup
Scan to USB	Tray1	Demo Page	Prefix Dial	SLP	Orientation
Original Type	Tray2[c]	Help List	Stmp Rcvd Name	Wireless	Copies
Original Size	MP Tray[a]	Address Book	ECM Mode	Wi-Fi ON/OFF	Resolution
Resolution	Manual Feeder[d]	Fax Send Confirmation	Modem Speed	Wi-Fi Direct	Clear Text
Color Mode	Margin	Fax Sent	Image TCR	Wi-Fi Direct On/ Off	Edge Enhance
File Name	Tray Behaviour	Email Sent	Setup Wizard	Device Name	Trapping
File Format	Auto Tray Switch[a]	Fax Received	Network Setup	IP Address	Screen
PDF Encryption[b]	Auto Continue	Fax Schedule Jobs	Ethernet Speed	Group Owner	Emulation
Duplex[a]	Paper Substitution	Network Configuration	TCP/IP (IPv4)	Network Key	Select Tray
Darkness	Tray Protection[a]	PCL Font List	TCP/IP (IPv6)	Status	
File Policy	Address Book	PS Font List	802.1x	WPS Settings	
File Manage	PhoneBook	Usage Counter	Ethernet Activate	Connect via PBC	
Show Space			Http Activate		

a. Само CLX-626xFW.
b. Тази опция е налична, само когато опцията **File Format** е PDF тип.
c. Това е допълнителна функция. Само CLX-626xFW.
d. Само CLX-419xFW/C186xFW.

Преглед на менютата

Setup			Document Box[b]
Initial Setup	Toner Status Alert	Admin Setup	System Boxes
Machine ID	Skip Blank Pages	User Access Control	Stored Print
Select Country	Job Timeout	Authentication	Secured Print
Language	Altitude Adjustment	Stamp[b]	Shared Folder
Date&Time	Auto CR	Item	Duplex
Clock Mode	Firmware Version	Opacity	Select Tray
Default Mode	PDF Type	Position	Copies
Sound/Volume	ImageOverwrite	Change Admin Password	Color Mode
Power Save	Default Paper Size	Firmware Upgrade	
Wakeup Event	CLR Empty Msg[a]	Troubleshooting	
System Timeout	Image Management	Language	
Import Setting	Vapor Mode		
Export Setting	Paper Stacking		
	Humidity		

a. Тази опция се появява, само когато в касетата е останало малко количество тонер.
b. Само CLX-626xFW.

Основни настройки на устройството

Можете да настроите стойностите на устройството като използвате **Device Settings** в програмата Samsung Easy Printer Manager.

- За потребители на Windows и Mac вижте "Device Settings" на стр. 390.
  - За потребители на Windows и Mac, вие настройвате от **Samsung Easy Printer Manager** > **(превключване в разширен режим)** > **Device Settings**, вижте "Device Settings" на стр. 390.

След приключване на инсталацията, Вие може да решите да зададете настройките по подразбиране на Вашето устройство.

За да промените настройките по подразбиране на устройството, следвайте тези стъпки:

Може да е необходимо да натиснете **OK**, за да влезете в подменютата на някои модели.

1. Изберете (**Menu**) > **System Setup** > **Machine Setup** на контролния панел.

   Или изберете **Setup** > **Machine Setup** > **Next** > **Initial Setup** на сензорния екран.

2. Изберете желаната от вас опция и натиснете **OK**.

- **Language:** променете езика, който се визуализира на контролния панел.
- **Date & Time:** Когато настроите часа и датата, те се използват при забавено използване на факс и печат. Те се отпечатват върху доклади. Ако, обаче, те не са правилни, трябва да ги промените, за да се постигне правилно време.

Въведете правилните час и дата чрез стрелките или от цифровата клавиатура (вижте "Букви и цифри на клавиатурата" на стр. 326).

- Месец = 01 до 12
- Ден = 01 до 31
- Година = изисква четири цифри
- Час = 01 до 12
- Минута = 00 до 59

- **Clock Mode:** Можете да настроите устройството да извежда точното време както в 12-часов, така и в 24-часов формат.
- **Power Save:** Когато не използвате устройството за известно време, използвайте тази функция, за да спестите енергия.

Когато натиснете бутон (**Power/Wake Up**), започва печат или се получава факс, продуктът ще се събуди от режим за пестене на енергия.

- **Altitude Adjustment:** Качеството на печат се влияе от атмосферното налягане, което се определя от височината, на която се намира устройството над морското ниво. Преди да зададете стойност за надморската височина, установете на каква надморска височина се намирате (вижте "Настройка на надморската височина" на стр. 323).

3 Изберете желаната от вас опция и натиснете **OK**.

4 Натиснете **OK**, за да запазите избора си.

5 Натиснете бутон (**Stop/Clear**) или начална икона( ), за да се върнете в режим на готовност.

Направете справка с връзките по-долу, за да зададете други настройки, полезни за използване на устройството.

- Вижте "Въвеждане на различни символи" на стр. 326.
- Вижте "Букви и цифри на клавиатурата" на стр. 326.
- Вижте "Настройване на размера и типа на хартията" на стр. 67.
- Вижте "Настройване на списъка с адреси за факс" на стр. 328.

Носители и тава

Този раздел предоставя информация относно това, как да зареждате носители за печат във Вашето устройство.

- Използването на носители за печат, които не отговарят на тези спецификации, могат да причинят проблеми или да наложат необходимост от ремонт. Подобни ремонтни дейности не попадат в обхвата на гаранционните условия на Samsung или други споразумения за обслужване.
- При никакви обстоятелства не използвайте фотохартия за мастиленоструйно устройство. Това може да причини повреда в устройството.
- Използването на запалими носители за печат може да причини пожар.
- Използвайте само обозначения тип носител за печат (вижте "Спецификации на носителя за печат" на стр. 165).

Използването на запалим носител за печат или оставянето на външни материали в принтера може да причини прегряването му и в редки случаи да доведе до възникване на пожар.

Преглед на тава

За да промените размера, е необходимо да регулирате водачите за хартия.

CLX-419x series/C186x series	CLX-626x series
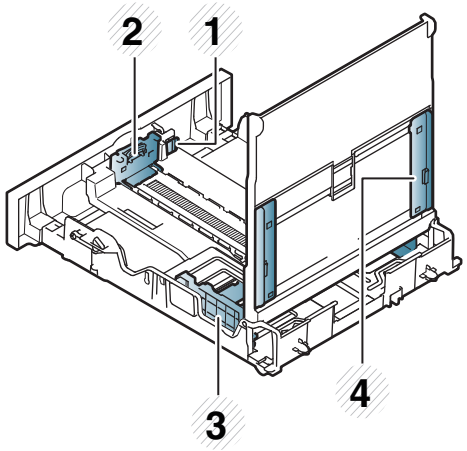	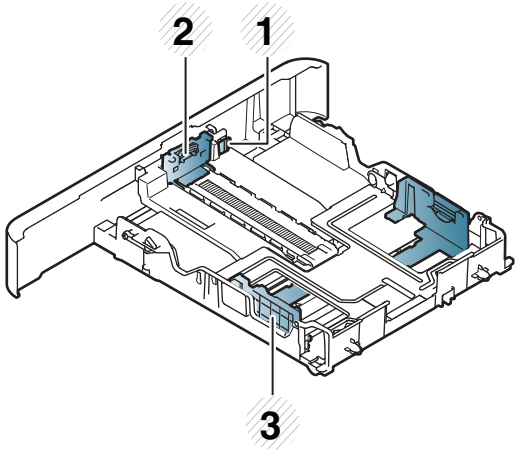

1 Ръчка за изваждане на тава

2 Водач по дължина на хартията

3 Водач по ширина на хартията

4 Водачи за ширина на хартията в ръчния подавач

За хартия с размер Legal

Натиснете бутона, както е показано и издърпайте тавата.

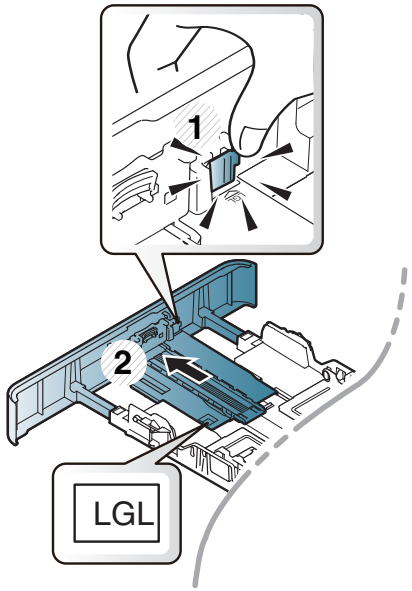

В зависимост от опциите и моделите, илюстрациите в това ръководство на потребителя може да се различават от Вашето устройство. Проверете типа на вашето устройство (вижте "Преглед на тава" на стр. 56).

Ако не регулирате водача, това може да предизвика регистриране на хартия, изкривяване на изображения или засядане на хартия.

Зареждане на хартията в тавата

В зависимост от опциите и моделите, илюстрациите в това ръководство на потребителя може да се различават от Вашето устройство. Проверете типа на вашето устройство (вижте "Изглед отпред" на стр. 28).

Тава 1 / допълнителна тава

1 Издърпайте тавата за хартия.

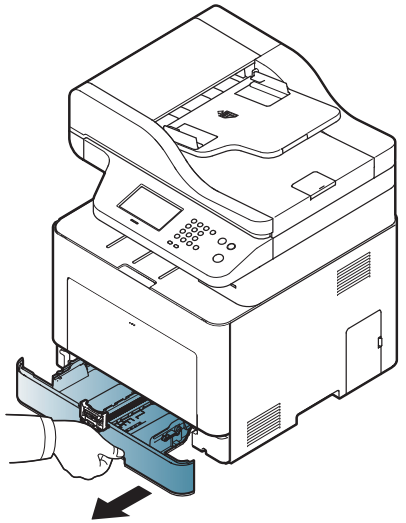

2 Регулирайте размера, като стегнете водача за ширина на хартията и ръчката за настройка дължината на хартията, така че да достигнете слота за точния размер, посочен върху дъното на тавата (вижте "Преглед на тава" на стр. 56).

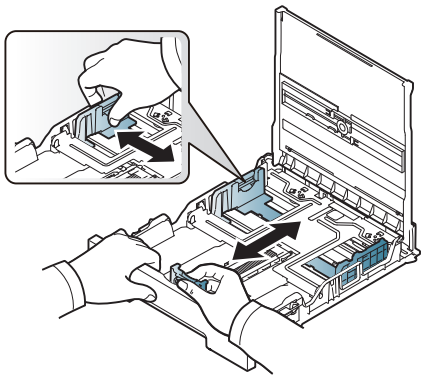

CLX-419x series

C186x series

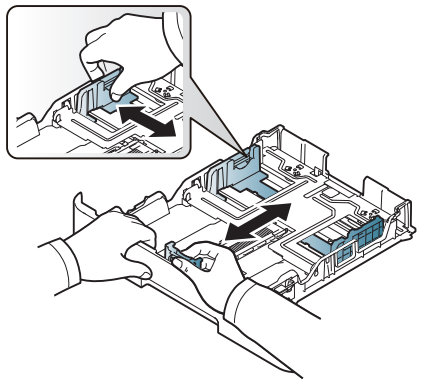

CLX-626x series

3 Извийте или разлистете купчината с хартия, за да разделите страниците, преди зареждане на хартия.

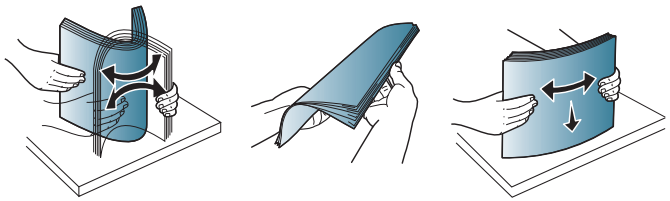

4 След като поставите хартия в тавата, притиснете водачите за ширина на хартия и водача за дължина на хартия.

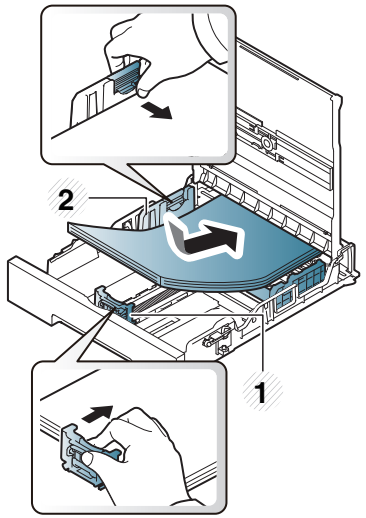

CLX-419x series

C186x series

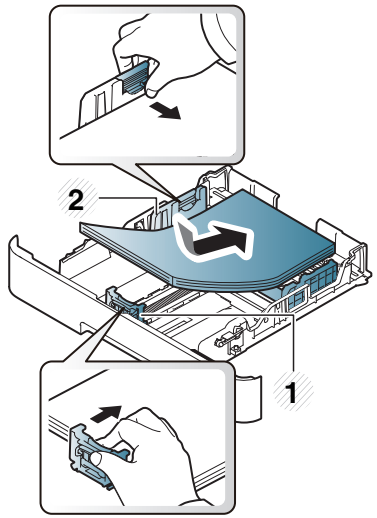

CLX-626x series

1 Водач по дължина на хартията

2 Водач по ширина на хартията

- Не притискайте прекалено водача по ширина на хартията, за да не предизвикате огъване на носителя.
- Ако не регулирате добре водачите по ширина на хартията, това може да предизвика засядане на хартия.

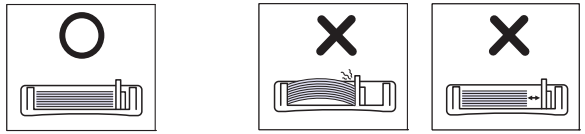

- Не използвайте хартия с извит преден ръб - тя може да предизвика задръстване с хартия или хартията може да се намачка.

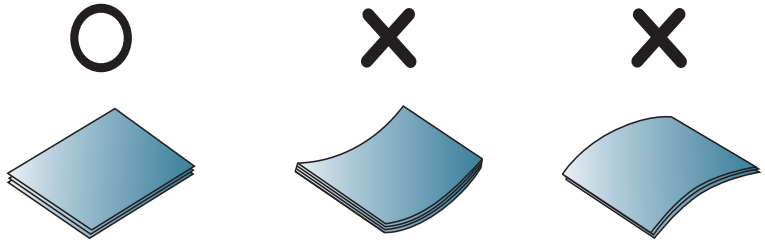

5 Върнете тавата в устройството.

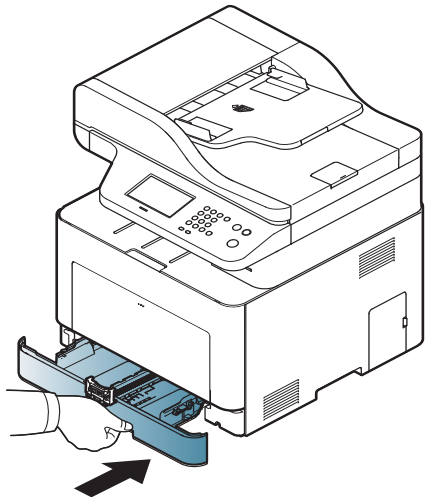

6 Когато отпечатвате документ, задайте типа и размера хартия за тавата (вижте "Настройване на размера и типа на хартията" на стр. 67).

Носители и тава

Многофункционална (или устройство за ръчно подаване) тава

Многофункционалната (или устройство за ръчно подаване) тава може да поддържа специфични размери и типове печатни материали, като например пощенски картички, бележки и пликове (вижте "Спецификации на носителя за печат" на стр. 165).

Съвети за използване на многофункционална (или устройство за ръчно подаване) тава

- Зареждайте само един тип, размер и тегло на медия за печат в многофункционалната (или устройството за ръчно подаване) тава.
- С цел да избегнете засядания на хартия, не добавяйте хартия по време на печат, ако в многофункционалната (или устройство за ръчно подаване) тава все още има налична хартия. Това се отнася и до останалите типове носители за печат.
- Винаги зареждайте само указания носител за печат с цел да избегнете засядания на хартия и проблеми с качеството на печат (вижте "Спецификации на носителя за печат" на стр. 165).
- Изравнете евентуални подгъвания на пощенските картички, пликовете и етикетите, преди да ги заредите в многофункционалната (или устройството за ръчно подаване) тава.

1 Изтеглете тавата за хартия за ръчно подаване.

ИЛИ

Натиснете бутона за освобождаване на многофункционална тава и я бутнете надолу, за да я отворите.

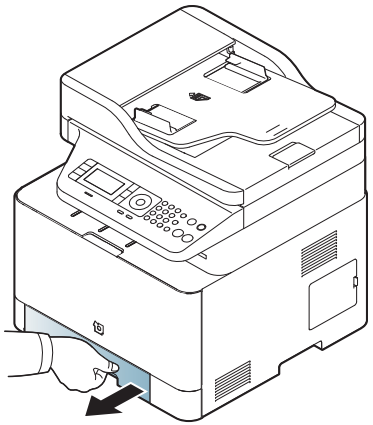

CLX-419x series

C186x series

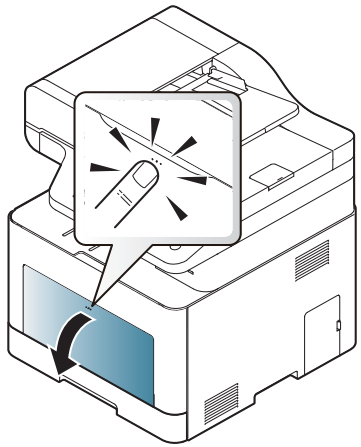

CLX-626x series

2 Поставете хартия.

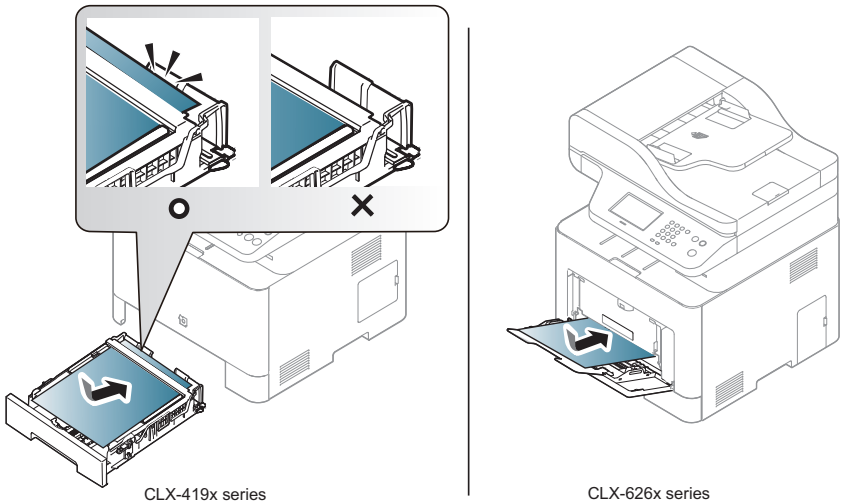

CLX-419x series
C186x series

CLX-626x series

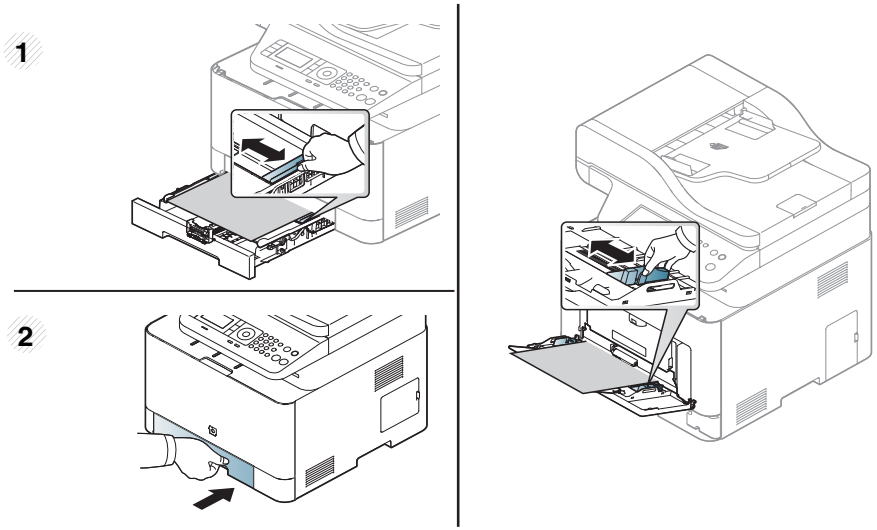

CLX-419x series
C186x series

CLX-626x series

3 Притиснете водачите за ширина на хартията в многофункционалната (или устройството за ръчно подаване) тава и ги регулирайте спрямо ширината на хартията. Не притискайте твърде много – хартията ще се огъне, което може да доведе до засядане на хартия или изкривяване.

- При печат върху специален печатен носител, трябва да следвате указанията за зареждане (вижте "Печат върху специален носител" на стр. 62).
- Когато хартията се припокрие по време на печат чрез многофункционална табла, отворете табла 1 и отстранете припокритите листа, след което опитайте да печатате отново.

4 Когато отпечатвате документ, задайте типа и размера хартия за многофункционалната (или устройството за ръчно подаване) тава.

За повече информация относно определянето на типа и размера на хартията от контролния панел (Вижте "Настройване на размера и типа на хартията" на стр. 67).

Носители и тава

Печат върху специален носител

Настройките за хартията на устройството и на драйвера трябва да съвпадат, за да печатате без грешки за несъответствие на хартията.

За да промените настройката за хартията на устройството, от **Samsung Easy Printer Manager** изберете  **(превключване в разширен режим)** > **Device Settings**.

Или в случай, че устройството разполага с дисплей, можете да зададете настройката от контролния панел.

След това задайте типа хартия от прозореца **Предпочитания за печат** > раздел **Paper** > **Paper Type** (вижте "Отваряне на предпочитания за печат" на стр. 75).

- Когато използвате специална медия, ние препоръчваме подаването по един лист (вижте "Спецификации на носителя за печат" на стр. 165).
- В зависимост от опциите и моделите, илюстрациите в това ръководство на потребителя може да се различават от Вашето устройство. Проверете типа на вашето устройство (вижте "Изглед отпред" на стр. 28).

За да видите теглата на всеки лист, погледнете "Спецификации на носителя за печат" на стр. 165.

Типове	Тава 1	Допълнителна тава[a]	Ръчен подавач/ многофункционална тава
Plain	●	●	●
Thick	●	●	●
Thicker	●		●
Thin	●	●	●
Bond	●	●	●
Color	●		●
CardStock	●	●	●
Labels	●		●
Transparency	●		●
Envelope	●		●
Preprinted	●		●
Cotton	●		●
Recycled	●	●	●
Archive	●	●	●
Letterhead	●	●	●
Punched	●	●	●
Glossy Photo	●	●	●

a. Само CLX-626x series.

(●: Поддържа се, Празно: не се поддържа)

Носители и тава

Плик

Успешното печатане върху пликове зависи от тяхното качество.

За да печатате върху плик, поставете го, както е показано на следващата илюстрация.

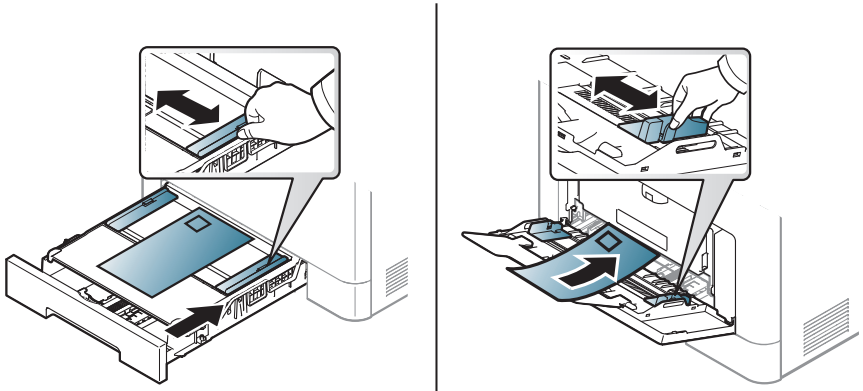

CLX-419x series
C186x series

CLX-626x series

- Когато избирате пликове, съблюдавайте следните фактори:
  - **Тегло:** не трябва да надвишава 90 гр/м^2, защото в противен случай, може да се появи засядане.
  - **Структура:** трябва да са били оставени в хоризонтално положение, с не по-малко от 6 мм извиване и не трябва да съдържат въздух.
  - **Състояние:** не трябва да са набръчкани, пречупени, нито пък повредени.
  - **Температура:** трябва да издържат на топлината и налягането в устройството по време на работа.
- Използвайте само добре структурирани пликове с остри и добре прегънати ръбове.
- Не използвайте пликове с марки върху тях.
- Не използвайте пликове с прикрепени предмети, клипсове, отвори, рамка с покритие, самозалепващи печати или други синтетични материали.
- Не използвайте увредени или лошо направени пликове.
- Уверете се, че набраздяването от лепилото и в двата края на плика стига по цялото протежение до края на плика.

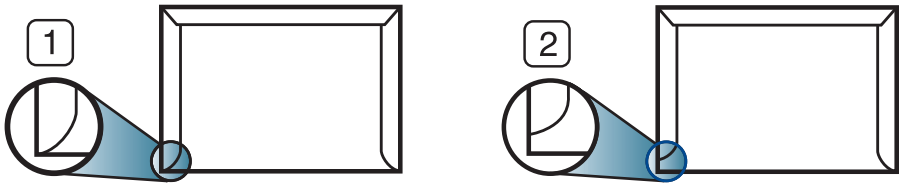

1 Приемливо
2 Неприемливо

- Пликовете, които имат отлепваща се лента или повече от едно място, на което се прегъва с цел да се залепи, трябва да използват залепващи се средства, съвместими с температурата на топене на принтера (около 170 °C за 0,1 секунди). Допълнителните капаци и гънки могат да предизвикат нагъване, изкривяване или задръстване и дори може да повредят фюзера.
- За най-добро качество на печат, позиционирайте краищата не по-близо от 15 мм от краищата на плика.
- Избягвайте да печатате върху мястото, където се срещат ръбовете на плика.

Носители и тава

прозрачно фолио

Ако печатате цветно върху прозрачно фолио, качеството на изображенията ще бъде по-ниско в сравнение с едноцветния печат, когато отпечатаните материали се използват на шрайбпроектор.

За да избегнете повреда на машината, използвайте само прозрачно фолио, предназначено за използване в лазерни принтери.

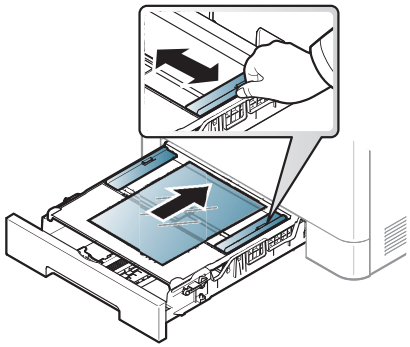

CLX-419x series

C186x series

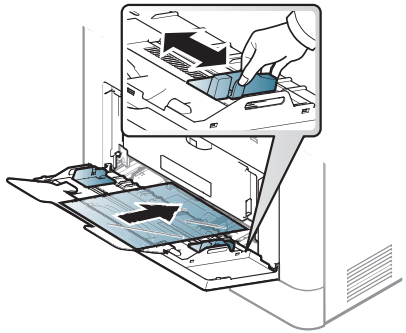

CLX-626x series

- Трябва да издържат температурата на топене на устройството.
- След като го извадите от принтера, го поставете на гладка повърхност.
- Не оставяйте неизползвани листове фолио в тавата за хартия за дълго. Прах и замърсявания могат да се натрупат върху тях, което да доведе до печат на петна.
- За да избегнете образуването на петна, причинено от пръстови отпечатъци, дръжте го много внимателно.
- За да избегнете избледняване, не излагайте продължително отпечатаното прозрачно фолио на слънчева светлина.
- Уверете се, че прозрачно фолио не е намачкано, прегънато или със скъсани ръбове.
- Не използвайте прозрачно фолио, което се отделя от подложката.
- За да предпазите прозрачното фолио от слепване, не позволявайте да се натрупва след отпечатване.
- Препоръчителни носители: Прозрачно фолио за цветен лазерен принтер от Xerox, като 3R 91331(A4), 3R 2780 (Letter).

Носители и тава

Етикети

За да избегнете повреда на принтера, използвайте само етикети, предназначени за използване в лазерни принтери.

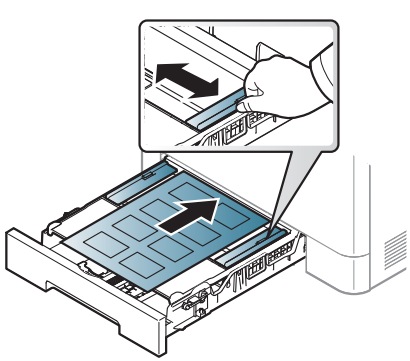

CLX-419x series
C186x series

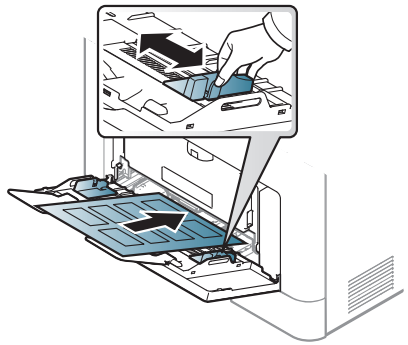

CLX-626x series

- Когато избирате етикети, съблюдавайте следните фактори:
  - **Лепила:** Трябва да е издръжливо на температурата на топене на устройството ви около 170°C (338°F).
  - **Подреждане:** използвайте само етикети, между които не се вижда подложката. Етикетите могат да се отлепят от листовете, когато имат разстояния между тях, като причинят сериозни засядания.
  - **Подвиване:** Трябва да бъдат поставени на хоризонтална повърхност с не повече от 13 мм извиване във всяка посока.
  - **Състояние:** не използвайте етикети с гънки, балончета с въздух или други показатели за отделяне от хартията.
- Проверете дали не е останал някакъв открит леплив материал между етикетите. Открите части могат да причинят отлепяне на етикетите по време на печат, което може да причини засядания. Открите лепливи части могат да причинят и повреда на компоненти на устройството.
- Не пускайте лист с етикети през устройството повече от веднъж. Лепливото покритие отзад е предназначено само за еднократно преминаване през устройството.
- Не използвайте етикети, които се отделят от подложката под тях или които са прегънати, с балончета или увредени по някакъв друг начин.

Носители и тава

Картички/Хартия с размери по избор

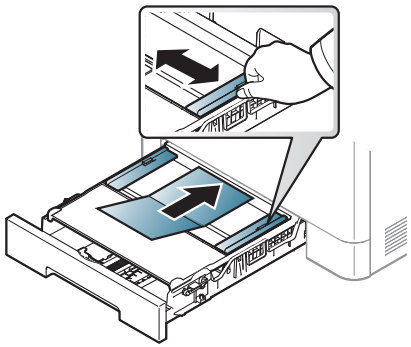

CLX-419x series

C186x series

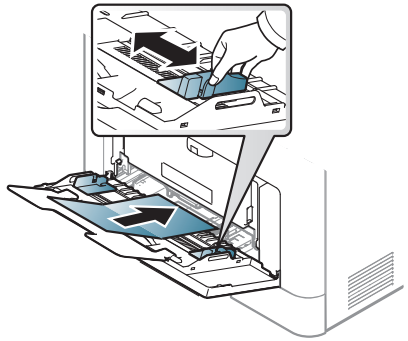

CLX-626x series

- В програмното приложение задайте полетата на поне 6,4 mm от ръба на материала.

Предварително отпечатана хартия

Когато зареждате предварително отпечатана хартия, отпечатаната страна трябва да бъде с лице нагоре, като ненагънатия ръб е отпред. Ако срещнете проблеми с подаването на хартия, завъртете я от другата страна. Имайте предвид, че качеството на печат не е гарантирано.

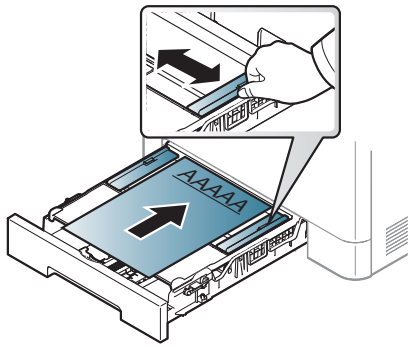

CLX-419x series

C186x series

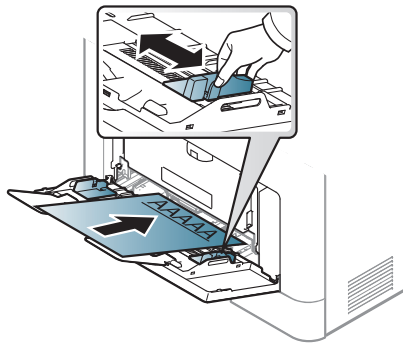

CLX-626x series

- Трябва да се отпечатват с мастило, което издържа на топлина и няма да се разтопи, изпари или да отдели опасни емисии, когато бъде изложено на температурата на топене на принтера (около 170 °C (338 °F)) в продължение на 0,1 секунди.
- Мастилото за предварително отпечатана хартия трябва да е незапалимо и не трябва да влияе върху ролките на принтера.
- Преди да заредите предварително отпечатаната хартия, проверете дали мастилото върху хартията е сухо. По време на процеса на топене, влажното мастило може да изтече от предварително отпечатаната хартия, като по този начин причини намаляване качеството на печат.

Гланцирана фотохартия

- Препоръчителни носители: Гланцова хартия (Letter) за това устройство от **HP Brochure Paper** (Продукт: Q6611A).
- Препоръчителни носители: Гланцова хартия (Letter) за това устройство от **HP Superior Paper 160 glossy** (Продукт: Q6616A).

Настройване на размера и типа на хартията

След зареждане на хартията в таблата за хартия, настройте размера и типа на хартия, като използвате бутоните от контролния панел.

Настройките за хартията на устройството и на драйвера трябва да съвпадат, за да печатате без грешки за несъответствие на хартията.

За да промените настройката за хартията на устройството, от **Samsung Easy Printer Manager** изберете **(превключване в разширен режим)** > **Device Settings**.

Или в случай, че устройството разполага с дисплей, можете да зададете настройката от контролния панел.

След това задайте типа хартия от прозореца **Предпочитания за печат** > раздел **Paper** > **Paper Type** (вижте "Отваряне на предпочитания за печат" на стр. 75).

- Можете да настроите типа и размера на хартията от **Device Settings** в програмата Samsung Easy Printer Manager.
  - За потребители на Windows и Mac, вие настройвате от **Samsung Easy Printer Manager** > **(превключване в разширен режим)** > **Device Settings**, вижте "Device Settings" на стр. 390.
- Може да е необходимо да натиснете **OK**, за да влезете в подменютата на някои модели.

1. Изберете (**Menu**) > **System Setup** > **Paper Setup** > **Paper Size** или **Paper Type** на контролния панел.

   Или изберете **Setup**> **Machine Setup** >**Next** > **Paper Setup** > изберете тава > **Paper Size** or **Paper Type** на сензорния екран.
2. Изберете таблата и опцията, която искате.
3. Натиснете **OK**, за да запазите избора си.
4. Натиснете бутон (**Stop/Clear**) или начална икона( ), за да се върнете в режим на готовност.

Ако искате да използвате хартия със специален размер, например хартия за фактури, изберете раздел **Paper** > **Size** > **Edit...** и задайте **Custom Paper Size Settings** в **Предпочитания за печат** (вижте "Отваряне на предпочитания за печат" на стр. 75).

Носители и тава

Използване на изходната поставка

Повърхността на изходящата тава може да се нагрее, ако печатате голям брой страници наведнъж. Не докосвайте повърхността и не позволявате достъп на деца.

Отпечатаните страници се натрупват в изходната поставка и тя помага за подравняване на отпечатаните страници. Разгънете опората за разпечатки.

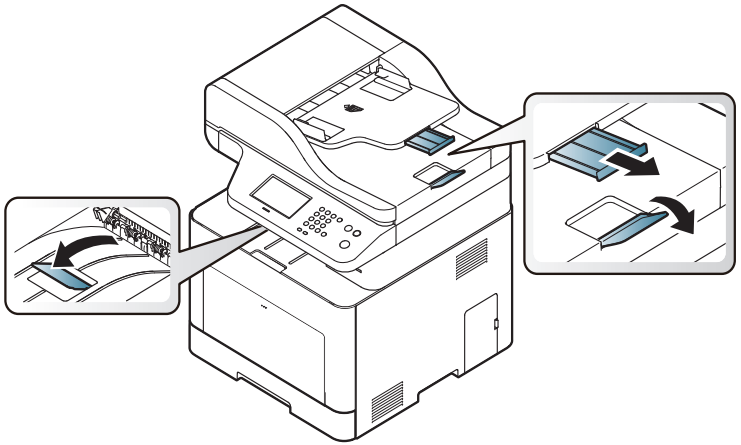

В зависимост от опциите и моделите, илюстрациите в това ръководство на потребителя може да се различават от Вашето устройство. Проверете типа на вашето устройство (вижте "Изглед отпред" на стр. 28).

Носители и тава

Подготовка на оригиналите

- Не зареждайте хартия, по-малка от 142 x 148 мм (5,6 x 5,8 инча) или по-голяма от 216 x 356 мм (8,5 x 14 инча).
- За да предотвратите засядане на хартия, ниско качество на печат и повреда на устройството, не опитвайте да зареждате следните видове хартия.
  - Индиго или хартия с индигово покритие на гърба.
  - Хартия с покритие.
  - Пилюр или много тънка хартия.
  - Нагъната или измачкана хартия.
  - Извита или навита на руло хартия.
  - Скъсана хартия.
- Преди да я заредите, махнете всички телбодове или кламери.
- Уверете се, че върху хартията няма лепило, мастило или коректор, както и че хартията е абсолютно суха, преди да я заредите.
- Не зареждайте оригинали, които съдържат листове хартия с различни размери или тегло.
- Не зареждайте брошури, памфлети, прозрачно фолио или документи с други необичайни характеристики.

Зареждане на оригиналите

Можете да използвате стъклото на скенера или подавача на документи за зареждане на оригинала за копиране, сканиране и изпращане на факс.



В зависимост от опциите и моделите, илюстрациите в това ръководство на потребителя може да се различават от Вашето устройство. Проверете типа на вашето устройство (вижте "Изглед отпред" на стр. 28).

Върху стъклото на скенера

Като използвате стъклото на скенера можете да копирате или сканирате оригинали. Можете да получите най-доброто качество на сканиране, особено за цветни изображения или такива в сивата скала. Уверете се, че в подавача на документи няма останали никакви оригинали. Ако устройството установи, че в подавача на документи е останал оригинал, то ще даде приоритет на него пред оригинала, поставен върху стъклото на скенера.

Носители и тава

1 Повдигнете и отворете капака на скенера.

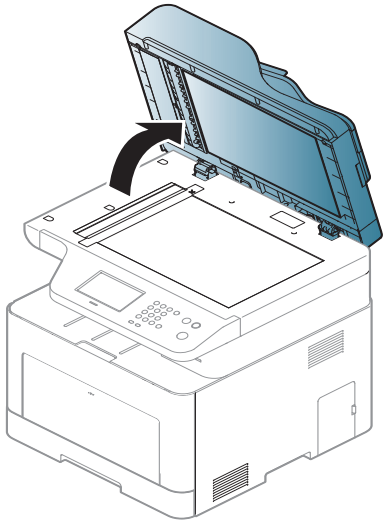

2 Поставете оригинала с лице надолу върху стъклото на скенера. Подравнете го с помощта на регистриращия водач в горния ляв край на стъклото.

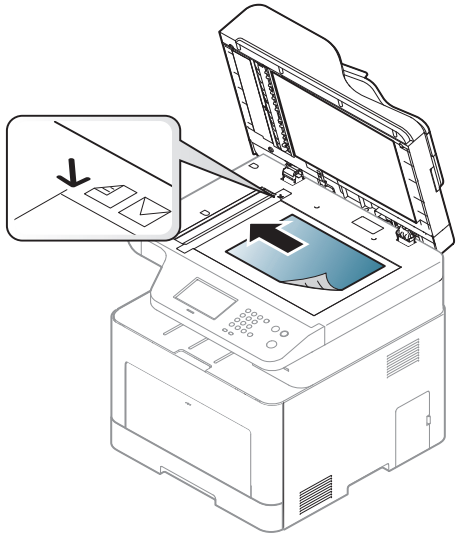

3 Затворете капака на скенера.

Носители и тава

- Ако оставите капака на скенера отворен по време на копиране, това може да се отрази върху качеството на копиране и консумацията на тонер.
- Наличието на прах върху стъклото на скенера може да причини черни точки върху отпечатаните документи. Винаги го поддържайте чисто (вижте "Почистване на устройството" на стр. 123).
- Ако копирате страница от книга или списание, повдигнете капака на скенера, докато пантите му се захванат за стопиращия елемент, след което затворете капака. Ако книгата или списанието е с дебелина повече от 30 мм, започнете копирането при отворен капак на скенера.

- Внимавайте да не счупите стъклото на скенера. Може да се нараните.
- Не препречвайте ръката си, докато затваряте стъклото на скенера. Възможно е капакът на скенера да падне върху ръцете ви и да ви нарани.
- Докато копирате или сканирате, не поглеждайте към светлината от скенера. Тя е вредна за очите.

В подавача на документите

Използването на подавача за документи (или двоен подавач за документи (DADF)), можете да заредите до 50 листа (80 g/m^2, 21 lbs bond) за едно задание.

1 Извийте или разлистете края на тестето хартия, за да разделите страниците преди зареждане на оригиналите.

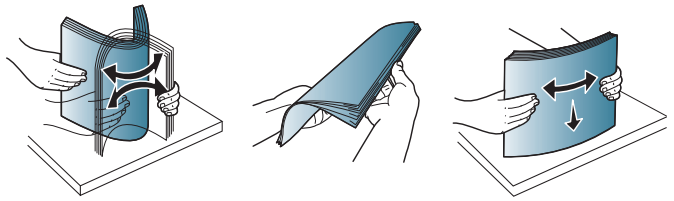

2 Заредете оригиналния документ с лицето нагоре във входната табла на подавача на документи. Уверете се, че най-долният лист от тестето хартия съответства на размера на хартията, обозначен на тавата за поставяне на документи.

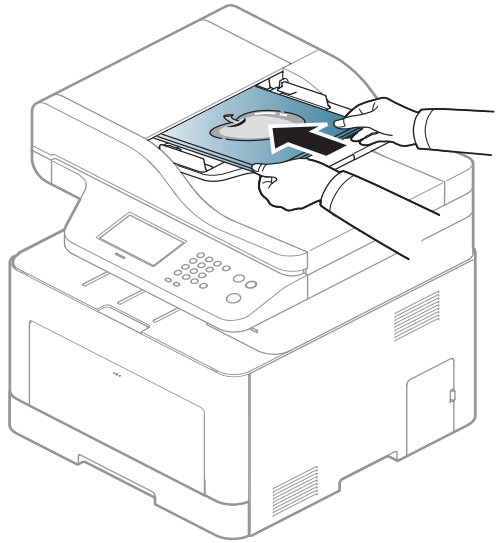

3 Регулирайте водачите за ширината на подавача на документи спрямо размера на хартията.

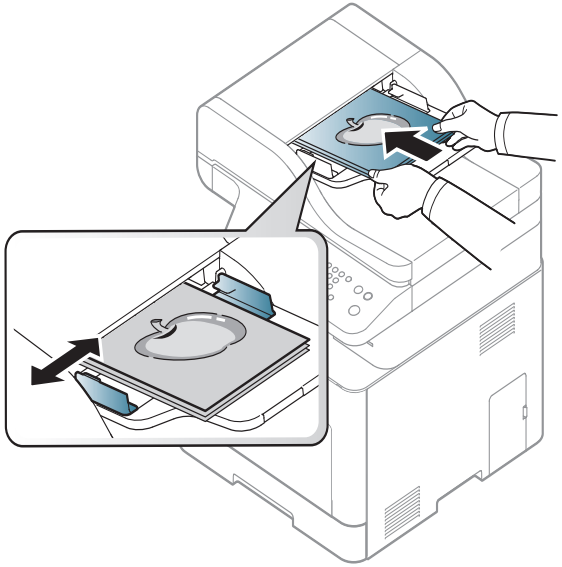

Ако има прах по стъклото на подавача на документи, той ще се появи като черни линии върху разпечатката. Винаги поддържайте стъклото чисто (вижте "Почистване на устройството" на стр. 123).

Основен печат

За специфични функции на печат направете справка с Разширеното ръководство (виж "Използване на разширени функции за печат" на стр. 335).

Печат

Ако използвате операционна система Mac, Linux или Unix, направете справка с Разширено ръководство (вижте "Печат с Mac" на стр. 345, "Печат от Linux" на стр. 347 или "Unix отпечатване" на стр. 349).

Следващият прозорец с **Предпочитания за печат** е за Notepad в Windows 7.

1 Отворете документа, който желаете да отпечатате.

2 Изберете **Печат** от меню **Файл**.

3 Изберете вашето устройство от списъка **Изберете принтер**.

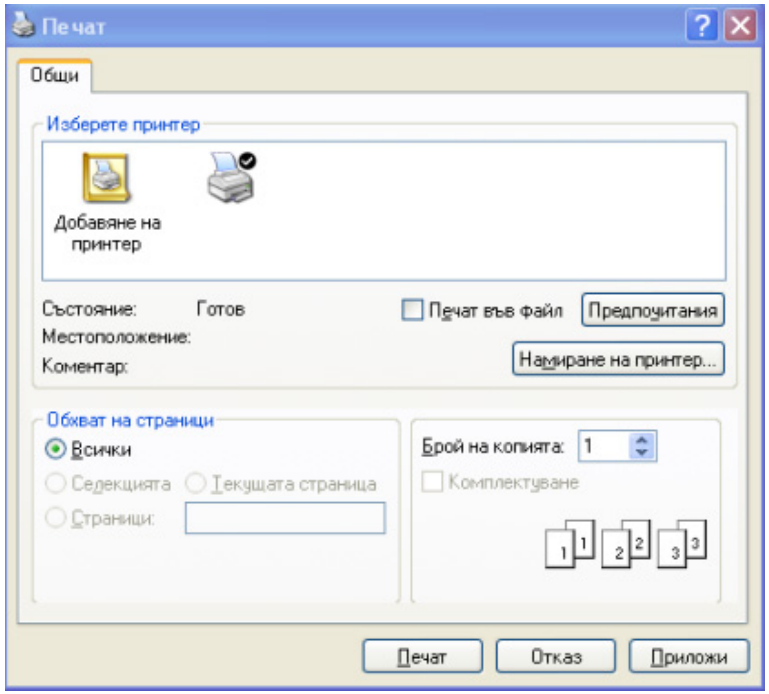

4 Основните настройки за печат, включително броят на копията и диапазонът на печат, са избрани в прозореца **Печат**.

За да се възползвате от разширените функции за печат, щракнете **Свойства** или **Предпочитания** в прозорец **Печат** (вижте "Отваряне на предпочитания за печат" на стр. 75).

5 За да стартирате задачата за печат, кликнете върху **OK** или **Печат** в прозореца **Печат**.

Отмяна на задача за печат

Ако задачата за печат чака в опашка за печат или в спулера за печат, анулирайте задачата по следния начин:

- Можете да получите достъп до този прозорец, като само щракнете двукратно върху иконата на устройството () в лентата на задачите на Windows.
- Можете да отмените текущата задача и като натиснете бутона (**Stop/Clear** или **Cancel**), или.

Основен печат

Отваряне на предпочитания за печат

- Прозорецът **Предпочитания за печат**, който се появява в това Ръководство на потребителя може да се различава в зависимост от използваното устройство.
- Когато изберете опция в **Предпочитания за печат**, можете да видите предупредителен знак или . Показването на знак означава, че можете да изберете тази опция, но не е препоръчително, а знакът означава, че не можете да изберете дадената опция поради текущите настройки на устройството или условията на средата.

1. Отворете документа, който желаете да отпечатате.
2. Изберете **Печат** от меню “Файл”. Показва се прозорецът **Печат**.
3. Изберете вашето устройство от списъка **Изберете принтер**.
4. Щракнете върху **Свойства** или **Предпочитания**.

Скрийншотовете могат да се различават в зависимост от модела.

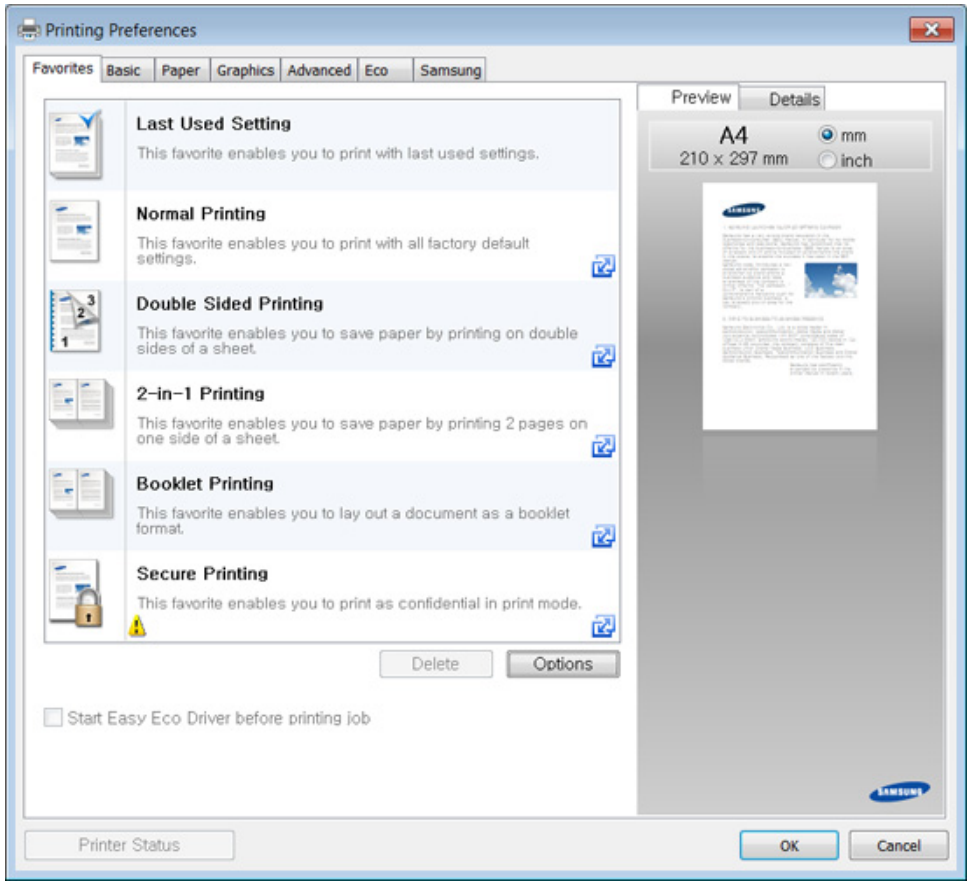

- Можете да приложите **Eco** функции, за да пестите хартия и тонер, преди да печатате (вижте "Easy Eco Driver" на стр. 381).
- Можете да проверите текущото състояние на устройството чрез натискане на бутона **Printer Status** (вижте "Използване на Samsung Printer Status" на стр. 392).

Използване на предпочитана настройка

Опцията **Favorites**, която е видима във всеки раздел със свойства, освен в раздели **Favorites** и **Samsung**, Ви позволява да запазвате текущите предпочитания за по-нататъшна употреба.

За да запазите **Favorites** елемент, следвайте тези стъпки:

1. Променете настройките във всеки раздел, както е необходимо.
2. Въведете име на елемента в полето за въвеждане на **Favorites**.

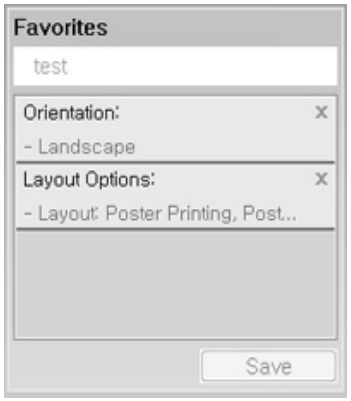

3. Щракнете **Save**.
4. Въведете име и описание и след това изберете желаната икона.
5. Щракнете **OK**. Когато записвате **Favorites**, всички текущи настройки на драйвера се записват.

За да използвате запаметена настройка, изберете я в раздел **Favorites**. Устройството е настроено да печата в съответствие с избраните от вас настройки. За да изтриете запаметени настройки, изберете ги в раздел **Favorites** и щракнете **Delete**.

Използване на помощ

Щракнете върху опцията, за която желаете да знаете повече в прозорец **Предпочитания за печат** и натиснете клавиш **F1** на клавиатурата си.

Еко печат

Функцията **Eco** понижава консумацията на тонер и употребата на хартия. Функцията **Eco** ви позволява да пестите печатни ресурси и ви води до екологично разпечатване.

Ако натиснете бутон **Eco** на контролния панел, ще бъде активиран еко режимът. Настройката по подразбиране на Еко режим е двустранно (само CLX-626x series), множество страници на страна (2 нагоре), пропускане на празни страници.

Можете да настроите стойността на надморската височина от **Device Settings** в програмата Samsung Easy Printer Manager.

- За потребители на Windows и Mac, вие настройвате от **Samsung Easy Printer Manager** > **(превключване в разширен режим)** > **Device Settings**, вижте "Device Settings" на стр. 390.

Настройване на Еко режим от контролния панел

- Влизането в менютата може да се различава при различните модели (вижте "Достъп до менюто" на стр. 43 или "Преглед на контролния панел" на стр. 33).
- Може да е необходимо да натиснете **OK**, за да влезете в подменютата на някои модели.

1. Изберете (**Menu**) > **System Setup** > **Machine Setup** > **Eco Settings** на контролния панел.

   Или натиснете **Eco** на контролния панел.

   Или изберете **Eco** > **Settings** > **Next** на сензорния екран.

2. Изберете желаната от вас опция и натиснете **OK**.

   - **Default Mode:** Изберете това, за да включите или изключите еко режима.
     - **Off**: Изключване на еко режим.
     - **On**: Включване на еко режим.

Ако настроите включването на еко режим с парола SyncThru™ Web Service (раздел **Settings** > **Machine Settings** > **System** > **Eco Settings**) или Samsung Easy Printer Manager (**Device Settings** > **Eco**), се появява съобщение **On force**. Трябва да въведете парола, за да промените статуса на еко режим.

- **Change Template:** Следвайте настройките от Syncthru™ Web Service или Samsung Easy Printer Manager. Преди да изберете този елемент, трябва да настроите еко функцията в SyncThru™ Web Service (раздел **Settings** > **Machine Settings** > **System** > **Eco Settings**) или Samsung Easy Printer Manager (**Device Settings** > **Eco**).
  - **Select Template**
    - **Default Eco**: Устройството е зададено на режим **Default Eco**.
    - **Custom Eco**: Променете всички необходими стойности.

3 Натиснете **OK**, за да запазите избора си.

Setting eco mode on the driver

За да се възползвате от разширените функции за печат, щракнете **Свойства** или **Предпочитания** в прозорец **Печат**(вижте "Отваряне на предпочитания за печат" на стр. 75).

Отворете раздел Еко, за да настроите еко режим. Когато видите еко изображението ( ), това означава, че еко режимът е активен в момента.

Еко опции

- **Printer Default:** Следва настройките от контролния панел на устройството.
- **None:** Деактивира Еко режима.
- **Eco Printing:** Активира еко режима. Активира различните Еко елементи, които желаете да използвате.
- **Password:** Ако администраторът е задал парола за активирането на Еко режима, трябва да въведете тази парола, за да промените статуса.

Бутон **Password**: Можете да зададете от SyncThru™ Web Service (раздел **Settings** > **Machine Settings** > **System** > **Eco Settings**) или Samsung Easy Printer Manager (**Device Settings** > **Eco**), бутонът за парола е активен. За да промените настройките за печат, щракнете върху този бутон, въведете паролата или се свържете с администратор.

Симулатор на резултати

Result Simulator показва резултатите от намалената емисия на въглероден диоксид, използвано електричество и количеството спестена хартия в съответствие с избраните от вас настройки.

- Резултатите се пресмятат въз основа на това че общият брой отпечатани страници е равен на сто, без празна страница при деактивиран Еко режим.
- Погледнете коефициента за пресмятане на CO2, енергия и хартия от **IEA**, индексът на Министерството на вътрешните работи и комуникацията на Япония и www.remanufacturing.org.uk. Всеки модел е с различен коефициент.
- Консумацията на енергия в режим на печат се отнася до средната консумация на енергия при печат на тази машина.
- Реалното показано количество е само преценка, тъй като реалното количество може да е различно в зависимост от използваната операционна система, представянето на компютъра, приложенията, методът за връзка, тип на носителя [дебелина], размер на носител, сложност на заданията и др.

Сигурен печат

- Възможно е някои менюта да не се извеждат на дисплея, в зависимост от опциите или моделите. Ако това се случи, съответната опция не е налична за вашето устройство.
- Възможно е да не можете да отпечатате сложен документ посредством RAM диска. Инсталирайте допълнителна памет за тази цел.

Когато използвате печатно устройство в офиса, училище или друго обществено място, можете да защитите личните си документи или конфиденциална информация чрез функцията за сигурен печат.

Начало на сигурно печатане чрез SyncThru™ Web Service

1. Отворете уеб браузър, например Internet Explorer от Windows.

   Въведете IP адреса на вашия принтер (http://xxx.xxx.xxx.xxx) в полето за адреса и натиснете клавиш Enter или щракнете върху **Старт**.

2. Щракнете върху Login в горната дясна част на уебстраницата на SyncThru™ Web Service (вижте "Влизане с парола в SyncThru™ Web Service" на стр. 382).

3 **Settings** > **Machine Settings** > **System** > **RAM Disk**.

4 Активирайте **RAM Disk**.

Възможно е някои функции да не се извеждат на дисплея, в зависимост от опциите или моделите. Ако това се случи, съответната опция не е налична за вашето устройство.

Отпечатване на сигурни документи от контролния панел

Влизането в менютата може да се различава при различните модели (виж "Преглед на менютата" на стр. 43 или "Преглед на контролния панел" на стр. 33).

1 Изберете (**Menu**) > **Job Management** > **Secured Job** от контролния панел.

ИЛИ

За модела със сензорен екран натиснете (**Document Box**) > **System Boxes** > **Next** > **Secured Print** на сензорния екран.

2 Изберете документа за печат.

3 Въведете паролата, която сте задали от драйвера на принтера.

4 Отпечатайте или изтрийте документа.

Стандартно копиране

- За специфични функции на печат направете справка с Разширено ръководство (вижте "Копиране" на стр. 286).
- Влизането в менютата може да се различава при различните модели (вижте "Достъп до менюто" на стр. 43 или "Преглед на контролния панел" на стр. 33).

Стандартно копиране

1 Изберете (копиране) > (**Menu**) > **Copy Feature** на контролния панел.

Или изберете (**Menu**) > **Copy Feature** на контролния панел.

Или изберете **Copy** > **Basic Copy** > (настройки) на сензорния екран.

2 Поставете единичен документ с лицето надолу върху стъклото за документи или заредете документите с лицето нагоре в подавача на документи (вижте "Зареждане на оригиналите" на стр. 69).

3 Ако желаете да персонализирате настройките за копиране, включително **Reduce/Enlarge**, **Darkness**, **Original Type** и други, използвайте бутоните на панела за управление (вижте "Променяне на настройките за всяко копие" на стр. 81).

4 Ако е необходимо, въведете броя на копията чрез клавишите със стрелки или цифровата клавиатура.

5 Натиснете (**Start**).

Ако трябва да отмените заданието за копиране, докато то се изпълнява, натиснете бутона (**Stop** или **Stop/Clear**) и копирането ще спре.

Променяне на настройките за всяко копие

Вашето устройство работи със стандартни настройки за копиране, за да можете да копирате бързо и лесно.

- Ако натиснете бутона (**Stop** or **Stop/Clear**) два пъти по време на настройване на опциите за копиране, всички опции, които до момента сте задали за текущата заявка за копиране, ще бъдат отменени и възстановени до стойностите им по подразбиране. Или автоматично ще се върнат обратно на стандартните настройки, след като устройството приключи текущото задание за копиране.
- Влизането в менютата може да се различава при различните модели (виж "Достъп до менюто" на стр. 43).
- Може да е необходимо да натиснете **OK**, за да влезете в подменютата на някои модели.

Стандартно копиране

тъмнината

Ако оригиналът ви съдържа неясни знаци и тъмни изображения, можете да регулирате осветеността, за да улесните четенето на копирания документ.

1 Изберете (копиране) > (**Menu**) > **Copy Feature** > **Darkness** на контролния панел.

Или натиснете **Darkness** на контролния панел.

Или изберете **Copy** > **Basic Copy** > (настройки) >**Darkness** на сензорния екран.

2 Изберете желаната от вас опция и натиснете **OK**.

Например, **Light+5** е най-светлата, а **Dark+5** е най-тъмната опция.

3 Натиснете бутон (**Stop/Clear**) или начална икона( ), за да се върнете в режим на готовност.

типа на оригиналите

Настройката за тип на оригинала се използва, за да се подобри качеството на копиране чрез избиране на типа документ за текущото задание за копиране.

1 Изберете (копиране) > (**Menu**) > **Copy Feature** > **Original Type** на контролния панел.

Или изберете (**Menu**) > **Copy Feature** > **Original Type** от контролния пянел.

Или изберете **Copy** > **Basic Copy** > (настройки) > **Original Type** на сензорния екран.

2 Изберете желаната от вас опция и натиснете **OK**.

- **Text**: Използвайте за документи, съдържащи предимно текст.
- **Text/Photo**: Използвайте за документи, съдържащи текст и снимки.

Ако текстът в разпечатката е размазан, изберете **Text**, за да получите ясен текст.

- **Photo**: Използвайте, когато оригиналите са снимки.
- **Magazine**: Използвайте, когато оригиналите са списания.

3 Натиснете бутон (**Stop/Clear**) или начална икона( ), за да се върнете в режим на готовност.

Стандартно копиране

Умалени или увеличени копия

Можете да намалите или увеличите размера на копираното изображение от 25% до 400% от подавача на документи или от стъклото на скенера.

- Някои функции може да не са налични в зависимост от модела или допълнителните елементи (вижте "Разнообразна функция" на стр. 11).
- Ако устройството е зададено на екологичен режим, функциите за намаляване и увеличаване не са налични.

За да изберете предварително дефинирани размери на копията

1. Изберете (копиране) > (**Menu**) > **Copy Feature** > **Reduce/Enlarge** на контролния панел.

   Или изберете (**Menu**) > **Copy Feature** > **Reduce/Enlarge** на контролния панел.

   Или изберете **Copy** > **Custom Copy** > (настройки) > **Reduce/Enlarge** на сензорния екран.

2. Изберете желаната от вас опция и натиснете **OK**.
3. Натиснете бутон (**Stop/Clear**) или начална икона(), за да се върнете в режим на готовност.

За да мащабирате копието чрез директно въвеждане на стойност на мащаба

1. Изберете (копиране) > (**Menu**) > **Copy Feature** > **Reduce/Enlarge** > **Custom** на контролния панел.

   Или изберете (**Menu**) > **Copy Feature** > **Reduce/Enlarge**> **Custom** на контролния панел.

   Или изберете **Copy** > **Custom Copy** > (настройки) > **Reduce/Enlarge** > **Custom** на контролния панел.

2. Въведете желания размер на копието с помощта на цифровата клавиатура.
3. Натиснете **OK**, за да запазите избора си.
4. Натиснете бутон (**Stop/Clear**) или начална икона(), за да се върнете в режим на готовност.

Когато правите намалено копие, е възможно най-отдолу на копието да се появят черни линии.

Стандартно копиране

Копиране на лични документи

Вашето устройство може да отпечатва двустранни документи на един лист.

Устройството отпечатва едната страна на документа в горната половина на хартията, а другата страна в долната, без да намалява размера на оригинала. Тази функция е полезна за копиране на малки по размер документи, например визитна картичка.

- За да се използва тази функция, оригиналът трябва да бъде поставен върху стъклото на скенера.
- Ако устройството е настроено на Eco режим, тази функция не е налична.

В зависимост от модела, работната процедура може да се различава.

1 Натиснете **ID Copy** от панела за управление.

Или изберете (**Menu**) > **Copy Feature** > **Layout** > **ID Copy** на контролния панел.

Или изберете **Copy** > **ID Copy** на сензорния екран.

2 Поставете предната страна на оригинала с лице надолу върху стъклото на скенера там, където сочат стрелките. След това затворете капака на скенера.

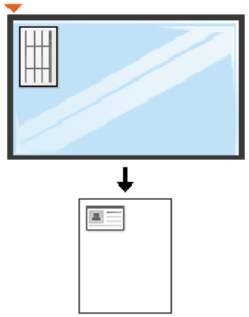

3 На дисплея се извежда **Place Front Side and Press [Start]**.

4 Натиснете (**Start**).

Вашето устройство започва да сканира предната страна и показва **Place Back Side and Press [Start]**.

Стандартно копиране

5 Обърнете документа наобратно и го поставете върху стъклото на скенера на мястото, което посочват стрелките, по показания начин. След това затворете капака на скенера.

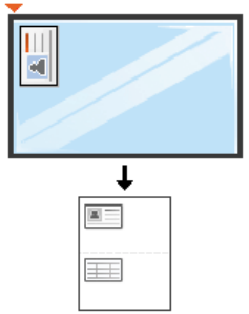

6 Натиснете бутон (**Start**).



- Ако не натиснете бутона (**Start**), ще се копира само предната страна.
- Ако оригиналният документ е по-голям от областта за печат, е възможно някои части от документа да не се отпечатат.

Основни аспекти на сканирането

За специфични функции за сканиране направете справка с Разширено ръководство (вижте "Функции за сканиране" на стр. 351).

Основни аспекти на сканирането

Това е стандартна и често използвана процедура за сканиране на оригинални документи.

Това е основен метод на сканиране от устройства, свързани към USB.

- Влизането в менютата може да се различава при различните модели.
- Може да е необходимо да натиснете **OK**, за да влезете в подменютата на някои модели.
- Ако искате да сканирате чрез мрежата, вижте Разширено ръководство (вижте "Сканиране за устройство, свързано към мрежа" на стр. 352).

1 Поставете единичен документ с лицето надолу върху стъклото за документи или заредете документите с лицето нагоре в подавача на документи (вижте "Зареждане на оригиналите" на стр. 69).

2 Изберете (сканиране) > **Scan To PC** на контролния панел.

Или изберете **Scan** > **Local PC** на сензорния екран.

Ако забележите съобщението **Not Available**, проверете свързването на порта или изберете **Enable Scan from Device Panel** в **Samsung Easy Printer Manager** > Switch to advanced mode > **Scan to PC Settings**.

3 Изберете желаната дестинация и натиснете **OK**.

Настройката по подразбиране е **My Documents**.

- Можете да създадете и да запишете често използваните настройки като профилен списък. Също така можете да добавяте и да изтривате профил, като записвате всеки профил на различен път.
- За да промените **Samsung Easy Printer Manager** > превключване в разширен режим > **Scan to PC Settings**.

4 Изберете желаната от вас опция и натиснете **OK**.

5 Сканирането започва.



Сканирането изображение се запазва в компютъра в **C:\Потребители\users name\Моите документи**. Папката за запазване може да се различава в зависимост от операционната система или приложението, което използвате.

Основно изпращане на факс

- Тази функция не се поддържа за CLX-419xN/CLX-626xND (вижте "Разнообразна функция" на стр. 11).
- За специфични функции за факс направете справка с Разширено ръководство (вижте "Факс функции" на стр. 361).
- Влизането в менютата може да се различава при различните модели (вижте "Достъп до менюто" на стр. 43 или "Преглед на контролния панел" на стр. 33).

- Не можете да използвате това устройство като факс по интернет телефон. За повече информация се обърнете към вашия интернет доставчик.
- Препоръчваме Ви да използвате традиционни аналогови телефонни услуги (PSTN: Обществена комутирана телефонна мрежа), когато свързвате тлефонните линии, за да използвате факс. Ако използвате други интернет услуги (DSL, ISDN, VoIP), можете да подобрите качеството на връзката, като използвате микрофилтър. Микрофилтърът елиминира ненужните шумови сигнали и подобрява качеството на връзката или качеството на интернет връзката. Тъй като DSL микрофилтърът не се доставя с устройството, свържете се с вашия интернет доставчик относно употребата на DSL микрофилтър.

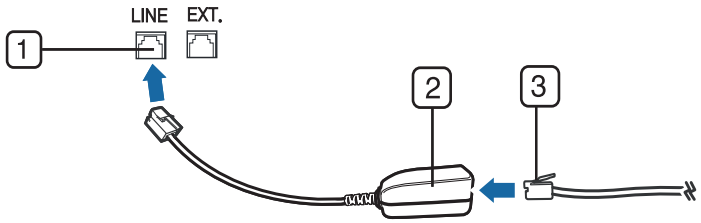

1 Вход на линията
2 Микрофилтър
3 DSL модем/телефонна линия (вижте "Изглед отзад" на стр. 31).

Основно изпращане на факс

Подготовка за използване на факс

Преди да изпратите или получите факс, трябва да свържете предоставения телефонен кабел към стенния жак за телефон (вижте "Изглед отзад" на стр. 31). Направете справка с Ръководството за бързо инсталиране относно начина на свързване. Начинът за осъществяване на телефонна връзка е различен в зависимост от държавата.

Изпращане на факс

При поставяне на оригиналите можете да използвате или подавача на документи или стъклото за сканиране. Ако оригиналите са поставени както в подавача на документи, така и върху стъклото на скенера, устройството ще ги прочете най-напред от подавача, тъй като той е с по-висок приоритет при сканиране.

1 Поставете единичен документ с лицето надолу върху стъклото за документи или заредете документите с лицето нагоре в подавача на документи (вижте "Зареждане на оригиналите" на стр. 69).

2 Изберете (факс) на панела за управление.

Или изберете **Fax** > **Memory Send** > (настройки) на сензорния екран.

3 Настройте разделителната способност и нивото на затъмнение, така че да отговарят на факс нуждите ви (вижте "Регулиране на настройките на документите" на стр. 91).

4 Въведете номера на факса на получателя (вижте "Букви и цифри на клавиатурата" на стр. 326).

5 Натиснете (**Start**) на контролния панел. Устройството започва да сканира и изпраща факс до определените номера.

- Ако желаете да изпратите факс директно от компютъра си, използвайте Samsung Network PC Fax (вижте "Изпращане на факс в компютъра" на стр. 362).
- Когато поискате да отмените задача за факса, натиснете (**Stop** или **Stop/Clear**), преди устройството да е започнало изпращането.
- Ако сте използвали стъклото на скенера, устройството извежда съобщението, в което системата пита дали да постави нова страница.

Основно изпращане на факс

Ръчно изпращане на факс

Направете следното, за да изпратите факс чрез (**On Hook Dial**) от контролния панел.

1. Поставете единичен документ с лицето надолу върху стъклото за документи или заредете документите с лицето нагоре в подавача на документи (вижте "Зареждане на оригиналите" на стр. 69).
2. Изберете (факс) на панела за управление.

   Или изберете **Fax** > **On Hook Dial** > (настройки) на сензорния екран.
3. Настройте разделителната способност и нивото на затъмнение, така че да отговарят на факс нуждите ви (вижте "Регулиране на настройките на документите" на стр. 91).
4. Натиснете (**On Hook Dial**) върху контролния панел или вдигнете слушалката.
5. Въведете факс номер от цифровата клавиатура на контролния панел.
6. Натиснете (**Start**) на контролния панел, когато чуете факс сигнал от дистанционното факс устройство.

Изпращане на факс до множество местоназначения

Можете да използвате функцията за множествено изпращане, която ви позволява да изпратите факс до множество локации. Оригиналните документи автоматично се съхраняват в паметта и се изпращат до отдалечена станция. След като се изпратят, оригиналните документи автоматично се изтриват от паметта.

Не можете да изпращате факсове с тази функция, ако сте избрали супер фина като опция или ако факсът е в цветен режим.

1. Поставете единичен документ с лицето надолу върху стъклото за документи или заредете документите с лицето нагоре в подавача на документи (вижте "Зареждане на оригиналите" на стр. 69).
2. Изберете (факс) на панела за управление.

   Или изберете **Fax** > **SpeedDial Send** или **Group Dial Send** > (настройки) на сензорния екран.
3. Настройте разделителната способност и нивото на затъмнение, така че да отговарят на факс нуждите ви (вижте "Регулиране на настройките на документите" на стр. 91).

Основно изпращане на факс

4 Изберете (**Menu**) > **Fax Feature** > **Multi Send** на контролния панел.

Или изберете **Next** на сензорния екран.

5 Въведете номера на първото устройство, което ще получи факса, и натиснете **OK**.

Можете да избирате номерата за бързо набиране или групови номера за набиране, като използвате бутона (**Address book**).

6 Въведете втория факс номер и натиснете **OK**.

Дисплеят ви подканя да въведете следващия факс номер, до който желаете да изпратите документа.

7 За да въведете повече факс номера, натиснете **OK**, когато се появи **Yes**, и повторете стъпки 5 и 6.

- Можете да въведете до 10 дестинации.
- След като сте въвели номера за групово набиране, не можете да въведете друг номер за групово набиране.

8 Когато приключите с въвеждането на факс номера, изберете **No** при **Another No.?** потвърдете и натиснете **OK**.

Устройството започва да изпраща факса до въведените от Вас номера, в поредността на въвеждането им.

Отчет за няколко изпращания се отпечатва след изпращане на факсовете.

Получаване на факс

Устройството ви е фабрично настроено на режим "Факс". Когато получавате факс, устройството отговаря на повикването след определен брой позвънявания и автоматично получава факса.

Регулиране на настройките на документите

Преди да започнете изпращането на факс, променете следните настройки съгласно състоянието на оригиналния документ, за да получите оптимално качество.

- Влизането в менютата може да се различава при различните модели (вижте "Достъп до менюто" на стр. 43 или "Преглед на контролния панел" на стр. 33).
- Може да е необходимо да натиснете **OK**, за да влезете в подменютата на някои модели.

Основно изпращане на факс

Resolution

Настройките по подразбиране дават добри резултати когато изпращате стандартни текстови документи. Ако изпращате документи с ниско качество или съдържащи изображения, можете да настроите разделителната способност, за да постигнете по-високо качество на факс съобщенията.

Настройката на разделителната способност се прилага към текущата задача. За да промените настройката по подразбиране (вижте ръководството Разширено).

1 Изберете (факс) > (**Menu**) > **Fax Feature** > **Resolution** на контролния панел.

Изберете **Fax** > изберете факс, като **Memory Send**, **On Hook Dial**, **Delayed Send** или др. > (настройки) > **Resolution** на сензорния екран.

2 Изберете желаната от вас опция и натиснете **OK**.

- **Standard**: Документи с нормални по размер букви.
- **Fine**: Документи, съдържащи малки шрифтове или тънки линии, или документи, отпечатани с матричен принтер.
- **Super Fine**: Документи, съдържащи изключително фини детайли. Режимът **Super Fine** може да се използва само ако устройството, с което комуникирате, също поддържа Супер фина резолюция.

- За предаване от памет, режимът **Super Fine** не е достъпен. Настройката на резолюцията автоматично се променя на **Fine**.
- Когато вашето устройство е настроено на резолюция **Super Fine** и факс устройството, с което комуникирате, не поддържа резолюция **Super Fine**, устройството предава, използвайки най-високия режим на резолюция, поддържан от другото устройство.

- **Photo Fax**: Оригинали, които съдържат нива на сивото, или снимки.
- **Color Fax**: Цветни оригинали.

- В този режим не е възможно предаване от паметта.
- Изпращането на цветен факс е възможно само ако устройството, с което комуникирате, поддържа получаване на цветни факсове и вие изпращате факса ръчно.

3 Натиснете бутон (**Stop/Clear**) или начална икона( ), за да се върнете в режим на готовност.

Основно изпращане на факс

Darkness

Можете да изберете степента на тъмнината на оригиналния документ.

Настройката на затъмняването се прилага към текущата задача. За да промените настройката по подразбиране (вижте "факс" на стр. 292).

1. Изберете (факс) > (**Menu**) > **Fax Feature** > **Darkness** на контролния панел.

   Изберете **Fax** > изберете факс, като **Memory Send**, **On Hook Dial**, **Delayed Send** или др. > (настройки) > **Darkness** на сензорния екран.

2. Изберете желаното от вас ниво на затъмненост.

3. Натиснете бутон (**Stop/Clear**) или начална икона( ), за да се върнете в режим на готовност.

Използване на USB флаш памет

Този раздел обяснява как да използвате USB устройство с памет на устройството.

За USB паметта

USB устройства с памет са налични в множество варианти с различни обема на паметта, така че да Ви предоставят повече място за съхранение на документи, презентации, изтеглена музика и видео клипове, снимки с висока резолюция или всякакви други файлове, които желаете да съхранявате или преместване.

Можете да изпълните следните задания на вашето устройство чрез USB памет.

- Сканирайте документи и ги запазвайте на USB устройство с памет
- Отпечатайте данни, запазени върху USB устройство с памет
- Възстановявайте архивни файлове в паметта на устройството
- Форматирайте USB устройството с памет
- Проверявайте свободното пространство на паметта

Вкарване на USB устройството с памет

Портът за USB памет от предната страна на устройството е разработен за USB V1.1 и USB V2.0 устройства с памет. Вашето устройство поддържа USB устройства с памет с FAT16/FAT32 и секторен размер 512 байта.

Проверете файловата система на устройството ви с USB памет при вашия търговец.

Трябва да използвате само оригинални USB устройства с памет с конектор за включване тип A.

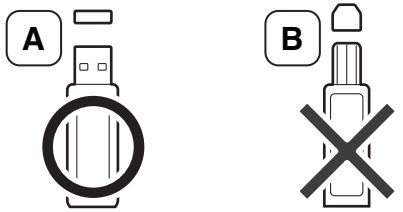

Използвайте само USB устройства с памет с метално покритие.

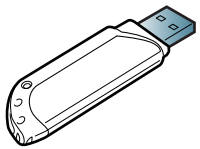

Използвайте само USB устройства с памет, които са преминали тестове за съвместимост; в противен случай машината може да не ги разпознае.

Използване на USB флаш памет

- Не отстранявайте USB устройството с памет докато принтерът работи или е в състояние на запис или четене от USB паметта. Гаранцията на устройството не покрива повреди, нанесени от неправилна употреба.
- Ако вашето USB устройство с памет разполага с определени функции, като настройки за защита и парола, възможно е устройството да не го разпознае автоматично. За повече информация относно тези функции разгледайте ръководството за потребителя на USB устройството с памет.

Сканиране към USB устройство с памет

- Влизането в менютата може да се различава при различните модели (вижте "Достъп до менюто" на стр. 43 или "Преглед на контролния панел" на стр. 33).
- Може да е необходимо да натиснете **OK**, за да влезете в подменютата на някои модели.

Можете да сканирате документ и да запазите сканираното изображение върху USB устройство с памет.

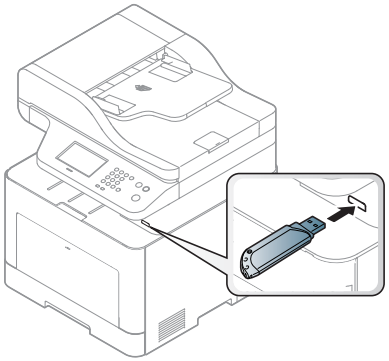

Сканиране

1. Поставете USB устройството с памет в порта за USB устройства с памет на машината.
2. Поставете единичен документ с лицето надолу върху стъклото за документи или заредете документите с лицето нагоре в подавача на документи (вижте "Зареждане на оригиналите" на стр. 69).
3. Изберете (сканиране) > **Scan To USB** > **OK** на контролния панел.

   Или изберете **Scan** > **USB** > **Next** > **Start** на сензорния екран.

   Устройството започва да сканира.

След като сканирането завърши, можете да извадите USB устройството с памет от машината.

Използване на USB флаш памет

Персонализиране на сканиране към USB

Можете да определите размера на изображението, формата на файла или цветния режим за всяка отделна задача за сканиране към USB.

1 Изберете (сканиране) > (**Menu**) > **Scan Feature** > **USB Feature** от контролния панел.

Или изберете **Scan to** > (**Menu**) > **Scan Feature** > **USB Feature** на контролния панел.

Или изберете **Direct USB** > **Scan to USB** > (настройки) на сензорния екран.

2 Избраната от вас опция за настройка се извежда.

- **Original Size:** Настройва размера на изображението.
- **Original Type:** Настройва оригиналния документ.
- **Resolution:** Настройва резолюцията на изображението.
- **Color Mode:** Задава цветния режим. Ако изберете **Mono** в тази опция, не можете да изберете JPEG в **File Format**.
- **File Format:** Определя файловия формат, в който да се запази изображението. Ако изберете **TIFF** или **PDF**, можете да изберете да сканирате множество страници. Ако изберете **JPEG** в тази опция, не можете да изберете **Mono** в **Color Mode**.
- **Duplex:** Задава двустранния режим.
- **Darkness:** Задава нивото на яркост за сканиране на оригинал.
- **File Name:** Задава името на файла.
- **File Policy:** Задава политика за запис на файлове между презапис или преименуване.
- **PDF Encryption:** Задава криптиране на **PDF** файлове.

3 Изберете желаният от вас статус и натиснете **OK**.

4 Повторете стъпки 2 и 3, за да настроите други опции.

5 Натиснете бутон (**Stop/Clear**) или начална икона( ), за да се върнете в режим на готовност.

Можете да промените стандартните настройки за сканиране. Разгледайте ръководството Разширено.

Използване на USB флаш памет

Отпечатване от USB устройство с памет

Можете директно да отпечатате файлове, съхранени на USB устройство с памет.

Файлът се поддържа от опцията за директен печат.

- PRN: Съвместими са единствено файлове, създадени от предоставения с устройството Ви драйвер.

Ако печатате PRN файлове, създадени на друго устройство, отпечатаният документ ще изглежда различно.

- TIFF: TIFF 6.0 базов
- JPEG: JPEG базов
- PDF: PDF 1.7 или по-ниска версия.

Отпечатване на документ от USB устройство с памет

1 Поставете USB памет в порта за USB устройства с памет на машината, и натиснете **Direct USB**.

2 Изберете **USB print**.

3 Изберете желаният файл или папка и натиснете **OK**.

Ако забележите [+] или [D] пред името на папката, това означава, че в избраната папка има един или повече файлове или папки.

4 Изберете броя копия, които желаете да отпечатате, или въведете броя им от клавиатурата.

5 Натиснете **OK**, **Start** или **Print**, за да започнете печат на избрания файл.

След като отпечатате файла, на дисплея се извежда съобщение дали желаете да отпечатате друг документ.

6 Натиснете **OK**, когато **Yes** се изведе, за да отпечатате друг документ, като повторите всичко от стъпка 2.

В противен случай натиснете лява/дясна стрелка, за да изберете **No**, и натиснете **OK**.

7 Натиснете бутон (**Stop/Clear**) или начална икона(), за да се върнете в режим на готовност.

Използване на USB флаш памет

Архивиране на данни

Възможно е неволно да се изтрият данни от паметта на устройството поради токов удар или неуспешно запазване. Архивирането ви помага да защитите системните настройки, като ги съхраните под формата на архивни файлове върху USB устройство с памет.

Архивиране на данни

1. Поставете USB устройството с памет в порта за USB памет на машината.
2. Изберете (**Menu**) > **System Setup** > **Machine Setup** > **Export Setting** на контролния панел.

   Или изберете **Setup** > **Machine Setup** > **Next** > **Initial Setup** > **Export Setting** на сензорния екран.
3. Изберете **Setup Data**, **Address Book** и натиснете **OK**.

   Данните се архивират върху USB памет.
4. Натиснете бутон (**Stop/Clear**) или начална икона(), за да се върнете в режим на готовност.

Възстановяване на данни

1. Поставете USB устройството с памет, върху което сте съхранили архивните данни, в порта за USB устройство с памет.
2. Изберете (**Menu**) > **System Setup** > **Machine Setup** > **Import Setting** на контролния панел.

   Или изберете **Setup** > **Machine Setup** > **Next** > **Initial Setup** > **Import Setting** на сензорния екран.
3. Изберете **Setup Data**, **Address Book** и натиснете **OK**.
4. Изберете желаният файл за възстановяване и натиснете **OK**.
5. Натиснете **OK**, когато се изведе **Yes**, за да възстановите архивния файл на своето устройство.
6. Натиснете бутон (**Stop/Clear**) или начална икона(), за да се върнете в режим на готовност.

Използване на USB флаш памет

Управление на USB паметта

Можете да изтриете файлове с изображения, запазени на USB устройството с памет, един по един или всички наведнъж, като преформатирате устройството.

Ако забележите [+] или [D] пред името на папката, това означава, че в избраната папка има един или повече файлове или папки.

След като изтриете файловете или преформатирате USB устройството с памет, повече не можете да възстановите файловете. Затова, преди да изтриете файловете, потвърдете, че повече нямате нужда от информацията в тях.

Изтриване на файл с изображение

За модел със сензорен екран, изберете **Direct USB** > **File Manage** > **Next** > изберете файл > (настройки) > **Delete** на сензорния екран.

1. Поставете USB памет в порта за USB устройства с памет на машината, и натиснете **Direct USB**.
2. Изберете **File Manage** > **Delete** и натиснете **OK**.
3. Изберете желаният файл за изтриване и натиснете **OK**.
4. Изберете **Yes**.
5. Натиснете бутон (**Stop/Clear**) или начална икона( ), за да се върнете в режим на готовност.

Форматиране на USB устройство с памет

За модел със сензорен екран, изберете **Direct USB** > **File Manage** > **Next** > изберете файл > (настройки) > **Format** на сензорния екран.

1. Поставете USB памет в порта за USB устройства с памет на машината, и натиснете **Direct USB**.
2. Изберете **File Manage** > **Format** и натиснете **OK**.
3. Изберете **Yes**.
4. Натиснете бутон (**Stop/Clear**) или начална икона( ), за да се върнете в режим на готовност.

Използване на USB флаш памет

Преглед на статуса на USB паметта

Можете да проверите свободния за сканиране и съхраняване на документи обем на паметта.



За модел със сензорен екран, изберете **Direct USB** > **Show Space** > **Next** на сензорния екран.

1. Поставете USB памет в порта за USB устройства с памет на машината, и натиснете **Direct USB**.
2. Изберете **Check Space**.
3. Наличното свободно пространство в паметта се извежда на дисплея.
4. Натиснете бутон (**Stop/Clear**) или начална икона( ), за да се върнете в режим на готовност.



3. Поддръжка

Този раздел съдържа информация относно закупуването на консумативи, принадлежности и части за поддръжка за Вашето устройство.

- Поръчка на консумативи и аксесоари 102
- Налични консумативи 103
- Налични аксесоари 105
- Налични части за поддръжка 107
- Съхранение на тонер касетата 108
- Преразпределяне на тонера 110
- Смяна на тонер касетата 112
- Смяна на контейнер с отпадъчен тонер 115
- Инсталиране на аксесоари 117
- Следене на оставащия срок на експлоатация на консумативите 121
- Настройка на известие за намаляващ тонер 122
- Почистване на устройството 123
- Съвети за преместване и съхранение на вашето устройство 129

Поръчка на консумативи и аксесоари

Наличните принадлежности могат да се различават в различните страни. Свържете се с Вашия търговски представител, за да получите списък с наличните принадлежности и части за поддръжка.

За да поръчате консумативи, аксесоари и части за поддръжка одобрени от Samsung, се свържете с локалния разпространител на Samsung или търговеца, от когото сте закупили устройството си. Можете да посетите и **www.samsung.com/supplies** и да изберете Вашата държава/регион, за да получите информация за контакти за услуги.

Налични консумативи

Когато консумативите свършат, можете да поръчате следните типове консумативи за вашето устройство:

Тип	Модел	Средна производителност[a]	Име на част
Тонер касета	• **CLX-419x series** • **C186x series**	• Средна продължителна производителност на черна касета: Прибл. 2 500 стандартни страници (Черни) • Средна продължителна производителност на цветна касета: Прибл. 1 800 стандартни страници (Жълт/Магента/Циан)	• CLT-K504S: Черен • CLT-Y504S: Жълт • CLT-M504S: Магента • CLT-C504S: Циан
	• **CLX-626x series**	• Средна продължителна производителност на черна касета: Прибл. 2 000 стандартни страници (Черни) • Средна продължителна производителност на цветна касета: Прибл. 1 500 стандартни страници (Жълт/Магента/Циан)	• CLT-K506S: Черен • CLT-Y506S: Жълт • CLT-M506S: Магента • CLT-C506S: Циан
		• Средна продължителна производителност на черна касета: Прибл. 6 000 стандартни страници (Черни) • Средна продължителна производителност на цветна касета: Прибл. 3 500 стандартни страници (Жълт/Магента/Циан)	• CLT-K506L: Черен • CLT-Y506L: Жълт • CLT-M506L: Магента • CLT-C506L: Циан
Контейнер за отпадъчния тонер	• **CLX-419x series** • **C186x series**	• Прибл. 14 000 стандартни страници (Черни) • Прибл. 3 500 стандартни страници (Жълт/Магента/Циан)	CLT-W504
	• **CLX-626x series**		CLT-W506

a. Декларирана стойност на производителност в съответствие с ISO/IEC 19798. Броят отпечатани страници може да бъде повлиян от работната среда, интервала на печат, графики, тип и размер на носители.

Налични консумативи

В зависимост от опциите, процента заеман от изображения и използвания режим на работа, периодът на експлоатация на тонер касетата може да се различава.

Когато купувате нови тонер касети или други консумативи, трябва да го направите в същата страна, в която използвате устройството. В противен случай, новите тонер касети или други консумативи ще бъдат несъвместими с Вашето устройство поради различните конфигурации на тонер касетите и другите консумативи, съгласно специфичните условия на страната.

Samsung не препоръчва използването на касети с тонер, които не са оригинални и не са с марката Samsung – например повторно пълнени или втора употреба. Samsung не може да гарантира качеството на неоригинални касети с тонер, които не са с марката Samsung. Обслужване или поправка в резултат на употреба на тонер касети, които не са произведени от Samsung, няма да бъде покрито от гаранцията на устройството.

Налични аксесоари

Можете да закупите и инсталирате принадлежности с цел увеличаване на производителността и капацитета на устройството.

- Някои функции и допълнителни елементи може да не са налични в зависимост от модела или страната (вижте "Характеристики по модели" на стр. 8).

Аксесоари	Функция	Име на част
Модул памет	Увеличава капацитета на паметта на устройството.	• CLX-419x series/C186x series: ML-MEM370 (512 MB) • CLX-626x series: ML-MEM380 (1 024 MB)
Допълнителна табла	Ако често срещате проблеми с подаването на хартия, можете да прикачите допълнителна тава за 520 [a]тава за хартия.	• CLX-626x series: CLP-S680A

Налични аксесоари

Аксесоари	Функция	Име на част
IEEE 1284B паралелен конектор[b]	Позволява ви да използвате различни интерфейси. • Когато инсталирате драйвера на принтер с IEEE1284B паралелен конектор, устройството може да не бъде открито и след инсталацията на драйвера са налични само основните функции за печат. • Ако желаете да проверите състоянието на устройството или да зададете настройки, свържете устройството с компютър чрез USB кабел или мрежа. • Ако използвате IEEE 1284B паралелен конектор, не можете да използвате USB кабел.	• CLX-626x series: ML-PAR100

a. Обикновена хартия 80 г/м2 (20 фунта документална).
b. Допълнителният паралелен конектор IEEE 1284B може да се използва чрез включването както в USB порта, така и 5V изходен порт.

Налични части за поддръжка

За да закупите части за поддръжка, се свържете с мястото, от което сте закупили устройството. Смяната на частите за поддръжка може да бъде само от оторизиран сервизен представител, разпространител или търговеца на дребно, от когото сте закупили устройството. Гаранцията не покрива подмяната на каквито и да е части след като устройството е достигнало своята “Средна производителност”.

Частите за поддръжка се подменят на определени интервали от време, за да се избегнат проблеми с качеството на печат и подаването на хартията, които е възможно да се дължат на износени части. Вижте таблицата по-долу. Целта на тази практика е вашето устройство да се поддържа в най-добра форма за работа. Частите за поддръжка трябва да бъдат подменени, когато бъде достигнат края на периода, който е определен за тяхната работа.

Части	Средна производителност[a]	
	CLX-419x series/C186x series	CLX-626x series
Трансферна ролка	Около 100 000 страници	Около 100 000 страници
Фюзер	Около 50 000 страници	Около 100 000 страници
поемане Ролка	Около 200 000 страници	Около 300 000 страници
Забавяща ролка	Около 100 000 страници	Около 100 000 страници
Междинен трансферен ремък (ITB)	Около 100 000 страници	Около 100 000 страници

a. Той се влияе от използваната операционна система, ефективност на компютъра, приложен софтуер, метод на свързване, тип и размер носител и сложност на задача.

Съхранение на тонер касетата

Тонер касетата съдържа компоненти, чувствителни на светлина, температура и влажност. Samsung препоръчва на своите потребители да следват тези препоръки за осигуряване на оптимална ефективност, най-високо качество и по-дълъг живот на вашата нова тонер касета Samsung.

Съхранявайте тази касета в същата среда, в която ще използвате устройството. Това трябва да бъде в контролирана температура и условия на влажност. Касетата с тонер трябва да остане в пакета и без да се отваря, докато не трябва да бъде монтирана – ако няма оригинална опаковка, покрийте горния отвор на касетата с хартия и я съхранявайте в тъмен шкаф.

Отварянето на касетата преди да се използва значително намалява полезността й и срока й на експлоатация. Не я съхранявайте на пода. Ако тонер касетата бъде отстранена от принтера, следвайте инструкциите по-долу, за да съхранявате тонер касетата правилно.

- Съхранявайте касетата в защитния пакет от оригиналната опаковка.
- Съхранявайте я в хоризонтално положение (а не странично), със същата страна нагоре, както при поставяне в устройството.
- Не съхранявайте консумативи при някое от следните условия:
  - При температура, по-висока от 40 °C.
  - При влажност по-ниска от 20% или по-висока от 80%.
  - В среда с условия за резки промени на температура и влажност.
  - На пряка слънчева или изкуствена светлина.
  - В запрашени помещения.
  - В автомобил за дълъг период от време.
  - В среда с наличие на корозивни газове.
  - В среда със солен въздух.

Инструкции за работа

- Не докосвайте повърхността на фотопроводимия барабан в касетата.
- Предпазвайте касетата от ненужни вибрации или удари.
- Никога не завъртайте ръчно барабана, особено в обратна посока – така можете да го повредите и да разсипете тонера.

Употреба на тонер касета

Samsung Electronics не препоръчва, нито одобрява използването в принтера на касети, които не носят марката Samsung, включително такива с общо предназначение, с неизвестна марка, повторно пълнени или преработени касети.

Съхранение на тонер касетата

Гаранцията на принтери Samsung не покрива повреда в устройството, причинена от употребата на повторно заредени, преработени касети или касети, които не носят търговската марка Samsung.

Предвиден срок на експлоатация на касетата

Предвиденият срок на експлоатация на касетата (броят разпечатки за срока на тонер касетата) зависи от количеството тонер, което е необходимо за задачите за печат. Действителният брой разпечатки може да варира според плътността на текста за разпечатване върху страницата, работната среда, процентът заеман от изображения, интервалите на печат, типа на носителите и/или размера им. Например ако печатате много графики, консумацията на тонер е по-голяма и може да се наложи да сменяте касетата по-често.

Преразпределяне на тонера

Когато тонер касетата е близо до пълното си изразходване:

- Получават се бели ивици или по-светъл печат и/или плътността е различна за различните страни.
- Светодиодът за **Status** мига в червено. На дисплея може да се появи свързано с тонера съобщение, което казва, че тонерът е малко.
- На екрана на компютъра се появява прозорец на компютърната програма Samsung Printing Status, който ви казва тонера в коя цветна тонер касета е малко (вижте "Използване на Samsung Printer Status" на стр. 392).

Ако това се случи, можете временно да подобрите качеството на печат, като преразпределите оставащия тонер в касетата. В някои случаи ще продължат да се появяват бели черти или бледи разпечатки дори и след като сте преразпределили тонера.

В зависимост от опциите и моделите, илюстрациите в това ръководство на потребителя може да се различават от Вашето устройство. Проверете типа на вашето устройство (вижте "Изглед отпред" на стр. 28).

- За да не повредите тонер касетата, не я излагайте на светлина за повече от няколко минути. Ако е необходимо, я покрийте с лист хартия.
- Не докосвайте зелената част на тонер касетата. Използвайте дръжката на касетата, за да избегнете докосването на тази зона.
- За отваряне на опаковката на тонер касетата не използвайте остри предмети като нож или ножица. Те могат да надраскат барабана на касетата.
- Ако върху дрехите ви попадне тонер, избършете го със суха кърпа и изперете със студена вода. Топлата вода фиксира тонера към тъканта.

Преразпределяне на тонера

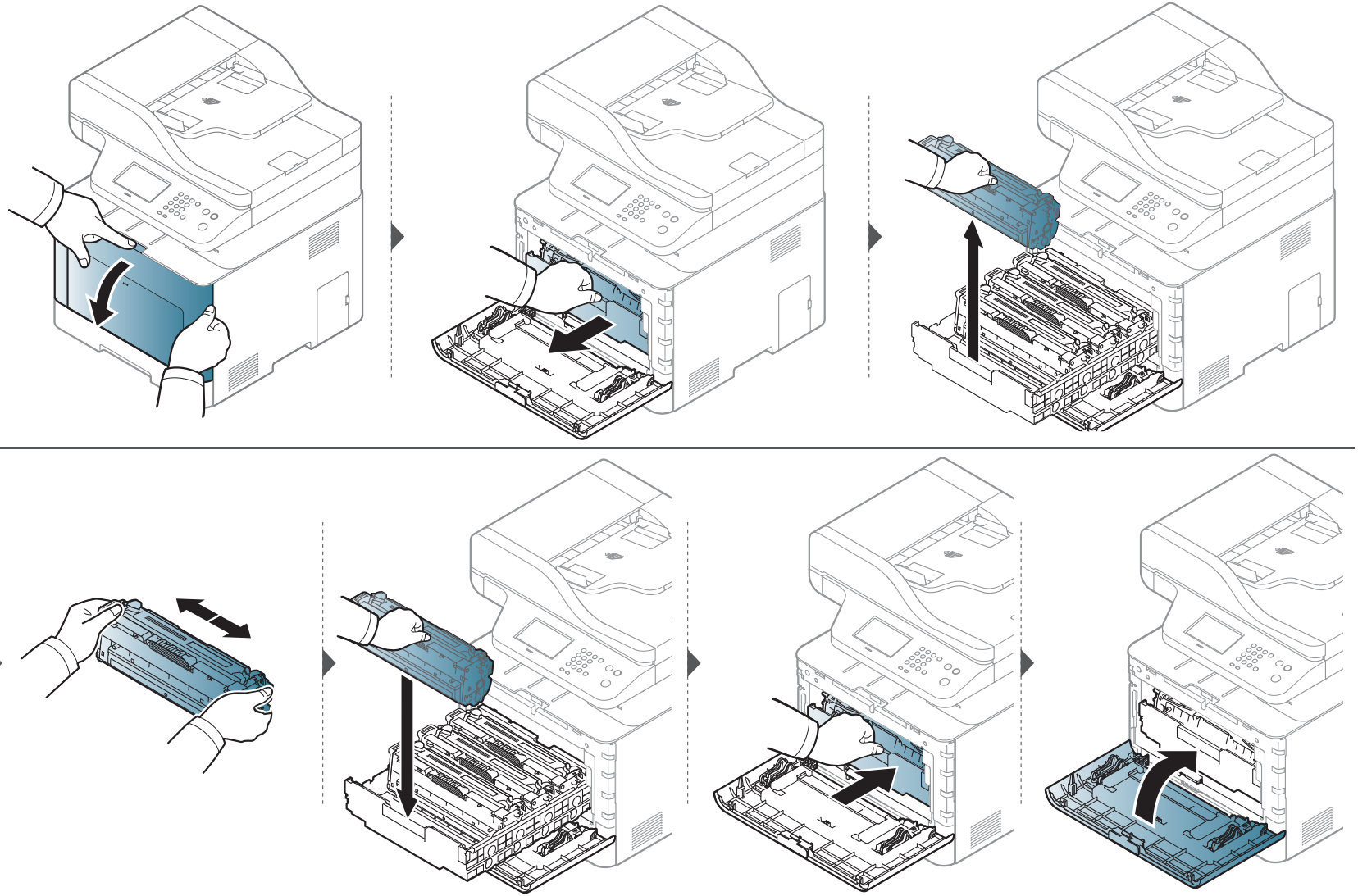

Смяна на тонер касетата

Устройството използва четири цвята и има различна тонер касета за всеки от тях: жълта (Y), магента (M), циан (C) и черна (K).

- Светодиодът за състояние и свързаното с тонер съобщение на дисплея показва кога всяка индивидуална тонер касета трябва да бъде сменена.
- На екрана на компютъра се появява прозорец на компютърната програма Samsung Printing Status, който ви казва коя цветна тонер касета е празна (вижте "Използване на Samsung Printer Status" на стр. 392).

Проверете типа на тонер касета за вашето устройство (вижте "Налични консумативи" на стр. 103).

- Разклатете добре тонер касетата. Това ще повиши първоначалното качество на печат.
- В зависимост от опциите и моделите, илюстрациите в това ръководство на потребителя може да се различават от Вашето устройство. Проверете типа на вашето устройство (вижте "Изглед отпред" на стр. 28).

- За да не повредите тонер касетата, не я излагайте на светлина за повече от няколко минути. Ако е необходимо, я покрийте с лист хартия.
- Не докосвайте зелената част на тонер касетата. Използвайте дръжката на касетата, за да избегнете докосването на тази зона.
- За отваряне на опаковката на тонер касетата не използвайте остри предмети като нож или ножица. Те могат да надраскат барабана на касетата.
- Ако върху дрехите ви попадне тонер, избършете го със суха кърпа и изперете със студена вода. Топлата вода води до фиксиране на тонера към тъканта.

Смяна на тонер касетата

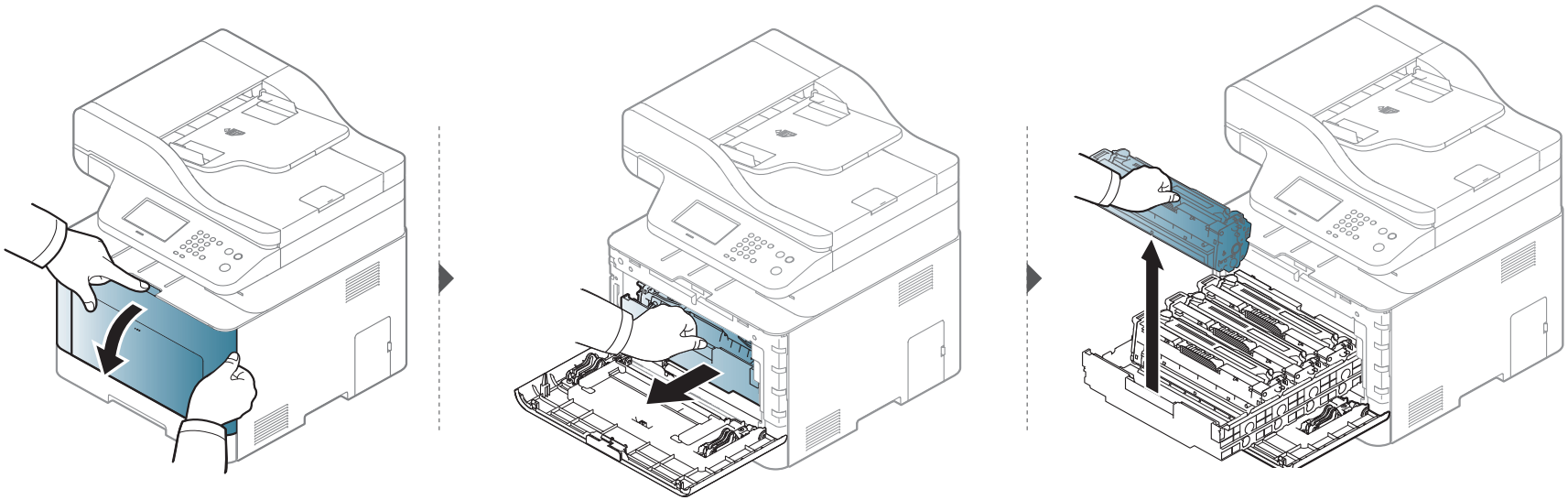

CLX-419x series/C186x series

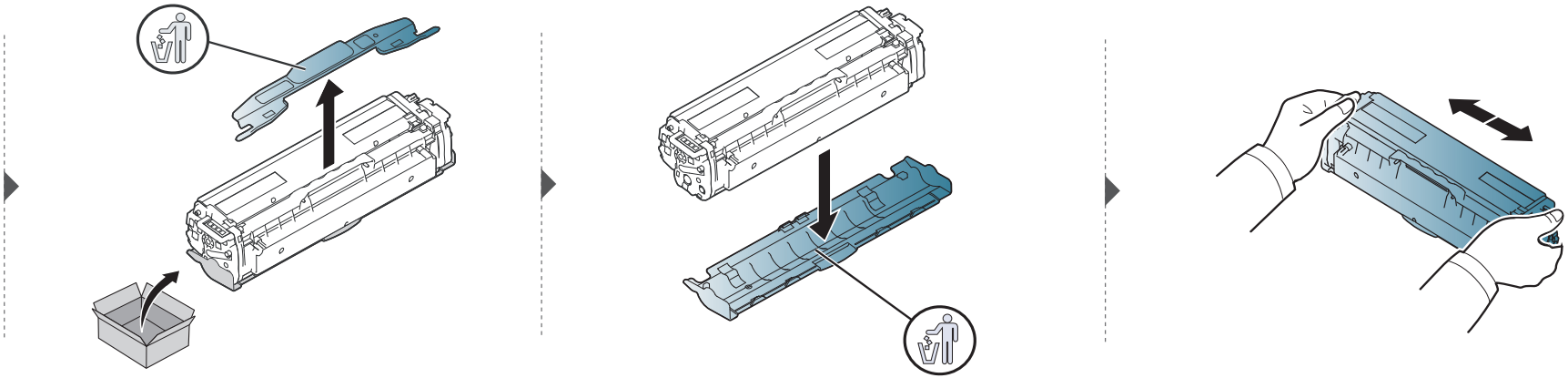

Смяна на тонер касетата

CLX-626x series

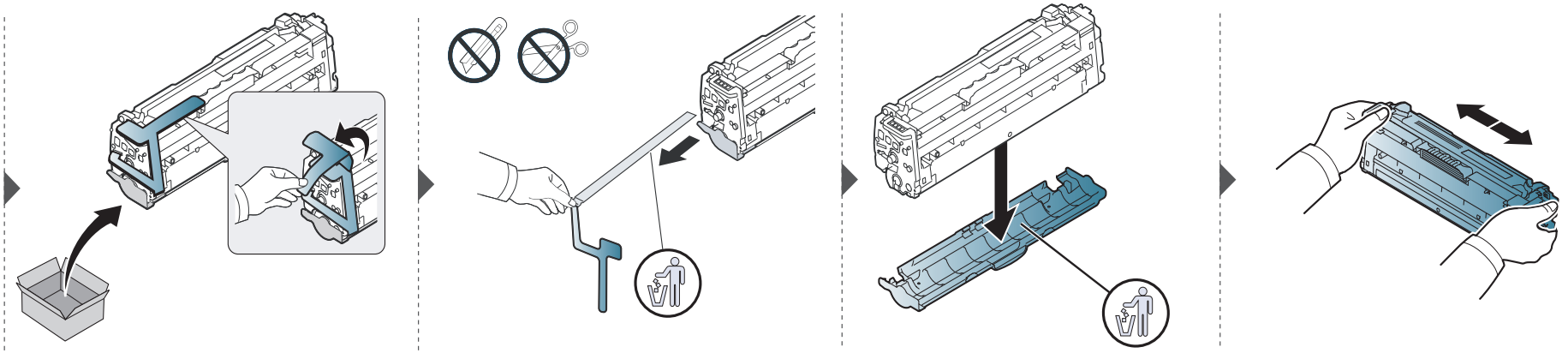

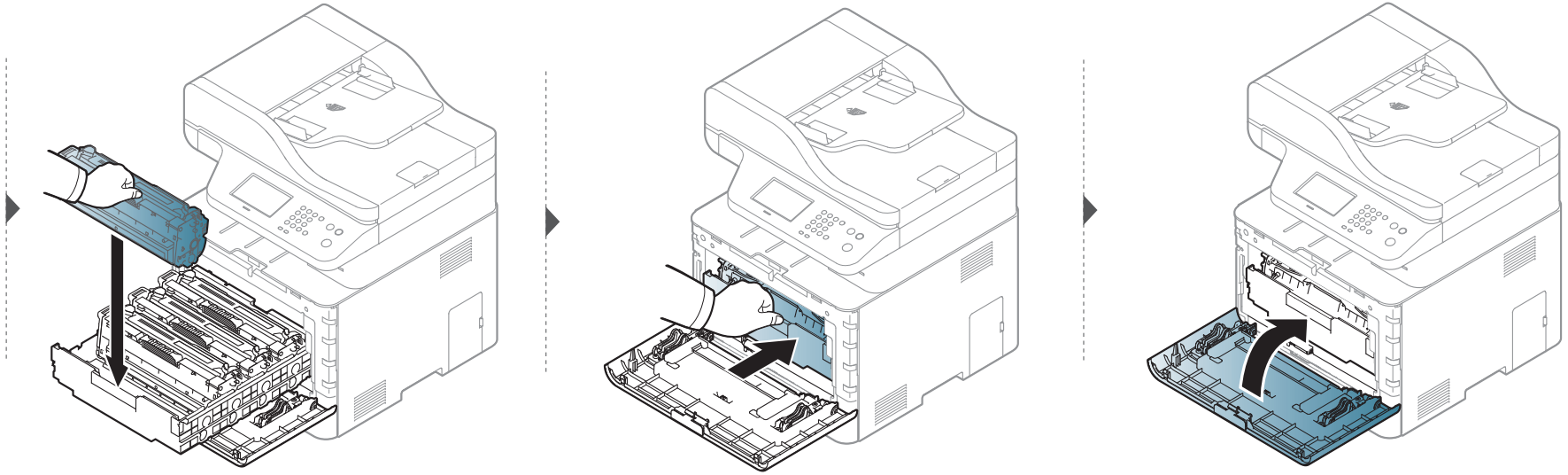

Смяна на контейнер с отпадъчен тонер

Когато експлоатационният живот на контейнера за отпадъчен тонер изтече, на дисплея на контролния панел се появява съобщение, свързано с контейнера за отпадъчен тонер, което показва, че контейнерът трябва да бъде сменен. Проверете контейнера за отпадъчен тонер за вашето устройство (вижте "Налични консумативи" на стр. 103).

- Частиците на тонера могат да попаднат в устройството, но това не означава, че то е повредено. Свържете се със сервизен представител, когато се появят проблеми с печата.
- Когато издърпате контейнера за отпадъчен тонер от машината, преместете контейнера внимателно, така че да не го изпуснете.
- Проверете дали сте поставили контейнера за отпадъчен тонер на хоризонтална повърхност така, че тонерът да не се разпилее.

Не накланяйте и не обръщайте контейнера.

Смяна на контейнер с отпадъчен тонер

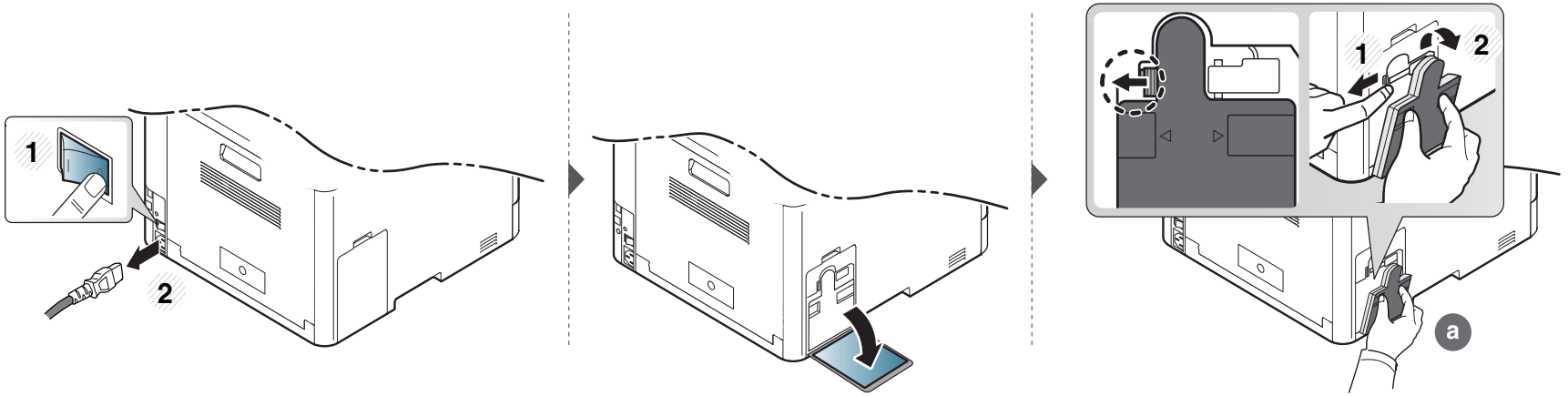

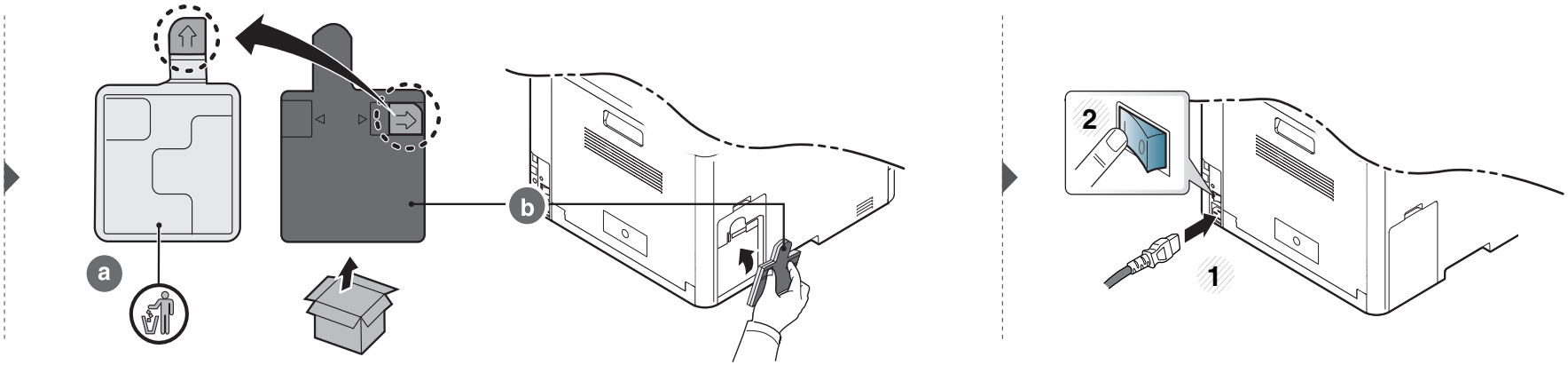

Инсталиране на аксесоари

Мерки за безопасност

- Изключете захранващия кабел

  Никога не отстранявайте капака на контролната платка, когато захранването е включено.

  За да избегнете възможността за токов удар, винаги изключвайте захранващия кабел, когато монтирате или демонтирате КАКВИТО И ДА Е вътрешни или външни аксесоари.

- Разтоварете статичното електричество

  Контролната платка и вътрешните аксесоари (карта за мрежови интерфейс или модул с памет) са чувствителни на статично електричество. Преди да монтирате или демонтирате каквито и да е вътрешни аксесоари, разтоварете статичното електричество от тялото си, като се докоснете до нещо метално, като метален заден капак на устройство, което е включено към заземен източник на захранване. Ако отидете някъде, преди да завършите монтажа, повторете тази процедура, за да разтоварите статичното електричество отново.

При монтаж на аксесоари, батерията в устройството е сервизен компонент. Не я сменяйте сами. Има опасност от експлозия, ако батерията бъде сменена с такава, която не е от правилния тип. Изхвърлете използваните батерии в съответствие с инструкциите.

Настройка на Device Options

Когато монтирате допълнителни устройства, като допълнителна тава, памет и др., това устройство автоматично отчита и настройва допълнителните устройства. Ако не можете да използвате монтираните допълнителни устройства в този драйвер, можете да настроите допълнителните устройства в **Device Options**.

1. Натиснете **Старт** менюто на Windows.
   - За Windows 8 от **Charms (Жестове)** изберете **Търсене** > **Настройки**.
2. За Windows XP/2003 изберете **Принтери и факсове**.
   - За Windows 2008/Vista изберете **Контролен панел** > **Хардуер и звук** > **Принтери**.
   - За Windows 7, изберете **Контролен панел** > **Хардуер и звук** > **Устройства и принтери**.
   - За Windows 8 потърсете **Устройства и принтери**.
   - За Windows Server 2008 R2 изберете **Контролен панел** > **Хардуер** > **Устройства и принтери**.
3. Щракнете с десния бутон върху вашето устройство.

4 За Windows XP/2003/2008/Vista, натиснете **Свойства**.

За Windows 7, Windows 8 или Windows Server 2008 R2 от контекстните менюта изберете **Свойства на принтера**.

Ако елементът **Свойства на принтера** има означение ►, може да изберете други драйвери за принтер, свързани с избрания принтер.

5 Изберете **Device Options**.

Прозорецът **Свойства** може да се различава, в зависимост от драйвера или операционната система, която използвате.

6 Изберете подходящата опция.

Някои менюта може да не се появят на дисплея, в зависимост от опциите или моделите. Ако това е така, те не са приложими към вашето устройство.

- **Tray Options:** Изберете допълнителната тава, която сте монтирали. Можете да изберете тавата.
- **Storage Options:** Изберете допълнителната памет, която сте монтирали. Ако тази функция има отметка, можете да изберете **Print Mode**.
- **Printer Configuration:** Избирате езика на принтера за заданието за печат.
- **Administrator Settings:** Можете да изберете **Printer Status** и **EMF Spooling**.
- **Admin Job Accounting:** Позволява ви да свържете информацията за потребител и идентификация на акаунт с всеки отпечатан документ.
  - **User permission:** Ако поставите отметка на тази опция, потребителите с разрешение могат да изпълнят задание за печат.
  - **Group permission:** Ако поставите отметка на тази опция, само групи, които имат групово разрешение могат да изпълнят задание за печат.

Ако желаете да кодирате паролата за отчет на заданията, поставете отметка на **Job Accounting Password Encryption**.

- **Персонализирани настройки за размер на хартия:** Можете да определите персонализирани размери на хартия.

7 Щракнете **OK**, докато излезете от прозореца **Свойства** или **Свойства на принтера**.

Инсталиране на аксесоари

Подобряване на модула за памет

Вашето устройство има двоен модул памет (DIMM памет). Използвайте този слот за памет, за да поставите допълнителна памет. Препоръчваме да използвате само оригинална Samsung DIMM памет. Може да анулирате гаранцията си, ако бъде установено, че проблемът с вашето устройство е предизвикан от DIMM памет на трета страна.

Информацията за поръчката се предоставя за допълнителни аксесоари (вижте "Налични аксесоари" на стр. 105).

След монтирането на допълнителната памет, можете да използвате разширени функции за печат, като преглед на задача и задаването на печат на сигурно задание за печат в прозореца със свойства на принтера. Можете да контролирате активната опашка със задачи и файлова политика в меню **Job Manage.** (вижте "Използване на допълнителни функции на устройството" на стр. 374).

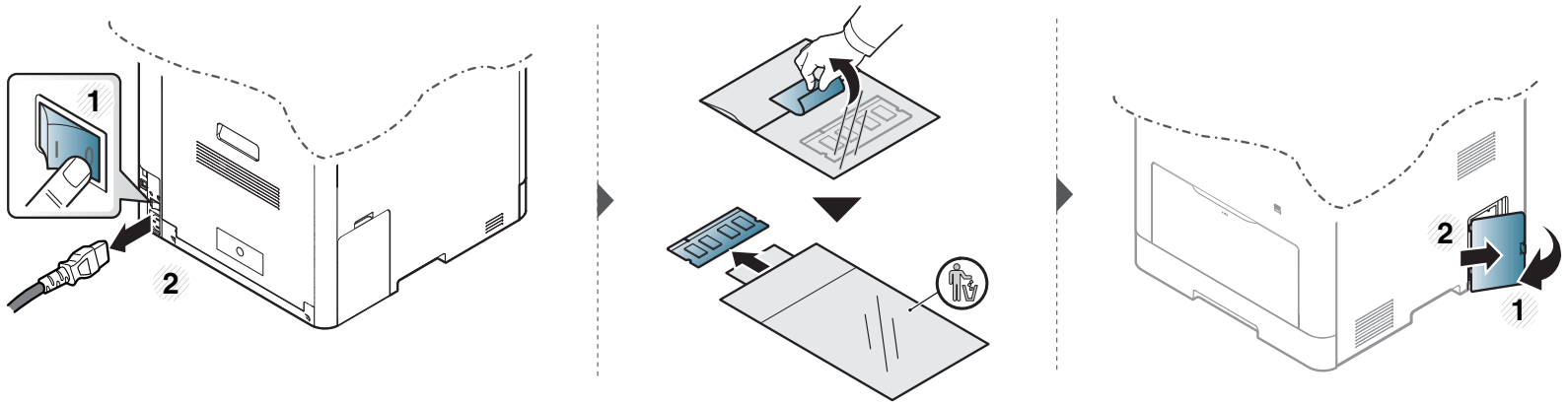

Инсталиране на аксесоари

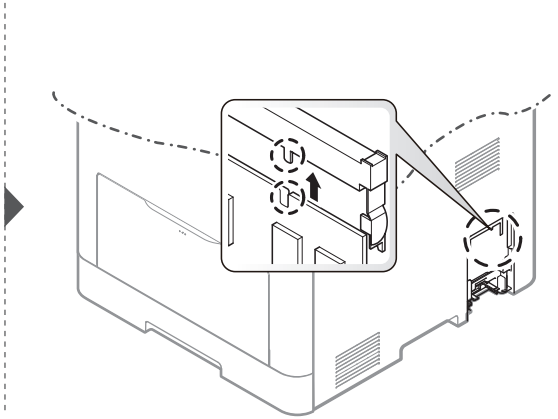

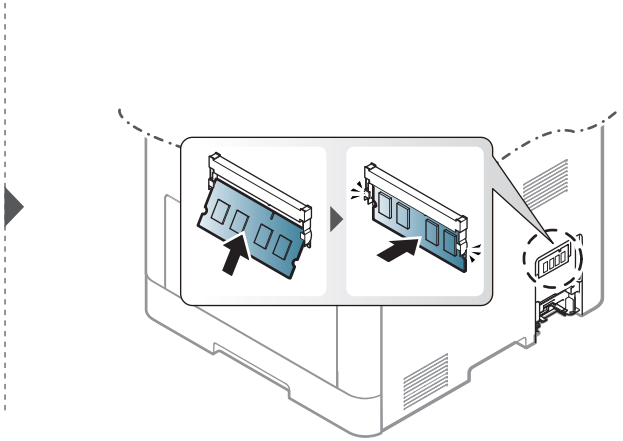

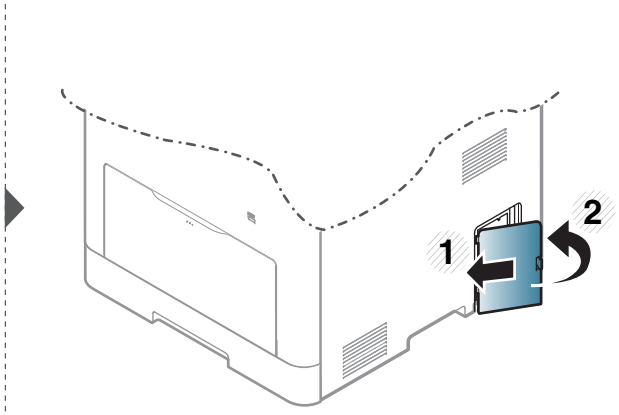

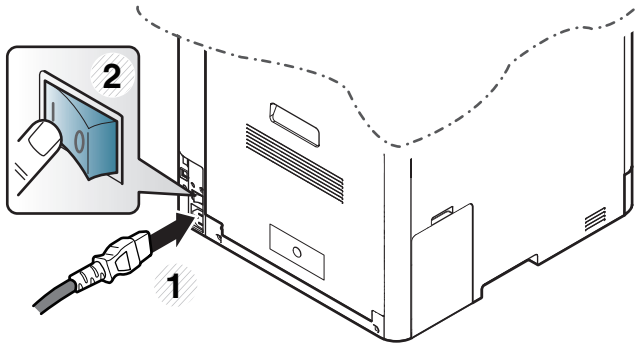

Следене на оставащия срок на експлоатация на консумативите

Ако често възникват задръствания с хартия или проблеми при печат, проверете броя страници, които устройството е отпечатало или сканирало. Сменете съответните части, ако е необходимо.

- Влизането в менютата може да се различава при различните модели (вижте "Достъп до менюто" на стр. 43).
- Някои менюта може да не се появят на дисплея в зависимост от опциите или моделите. Ако това се случи, съответната опция не е налична за вашето устройство.
- Може да е необходимо да натиснете **OK**, за да влезете в подменютата на някои модели.

1 Изберете (**Menu**) > **System Setup** > **Maintenance** > **Supplies Life** на контролния панел.

Или изберете **Setup** > **Machine Setup** > **Next** > **Report** > **Supplies Information** на сензорния екран.

2 Изберете желаната от вас опция и натиснете **OK**.

3 Натиснете бутон (**Stop/Clear**) или начална икона( ), за да се върнете в режим на готовност.

Настройка на известие за намаляващ тонер

Ако оставащия тонер в касетата е малко, се появява съобщение или светлинна индикация, което информира потребителя, че тонер касетата трябва да бъде сменена. Можете да използвате опцията за настройка дали това съобщение или светлинна индикация да се появява или не.

- Влизането в менютата може да се различава при различните модели (вижте "Достъп до менюто" на стр. 43).
- Може да е необходимо да натиснете **OK**, за да влезете в подменютата на някои модели.
- Можете да настроите стойностите на устройството като използвате **Device Settings** в програмата Samsung Easy Printer Manager.
  - За потребители на Windows и Mac, вие настройвате от **Samsung Easy Printer Manager** > **(превключване в разширен режим)** > **Device Settings**, вижте "Device Settings" на стр. 390.

1 Изберете (**Menu**) > **System Setup** > **Maintenance** > **TonerLow Alert** на контролния панел.

Или изберете **Setup** > **Machine Setup** > **Next** > **Initial Setup** > **Toner Status Alert** на сензорния екран.

На модел със сензорен екран, можете да зададете **Warning Level** за тонер за грешка за малко тонер в опция **Toner Status Alert**. **Warning Level** означава оставащото количество тонер (%) в тонер касетата.

2 Изберете желаната опция.

3 Натиснете **OK**, за да запазите избора си.

Почистване на устройството

Ако се появи проблем с качеството на печат или ако използвате устройството в прашна среда, трябва регулярно да го почистване, за да запазите най-добрите условия за печат и да използвате по-дълго своето устройство.

- Почистването на корпуса на устройството с почистващи препарати, които съдържат големи количества спирт, разтворители или други активни вещества, може да обезцвети или повреди корпуса.
- Ако устройството или зоната около него се замърсят с тонер, препоръчваме ви да използвате навлажнена с вода, за да го почистите. Ако използвате прахосмукачка, тонерът се разпръсква във въздуха и може да бъде вреден за вас.

Външно почистване

Почистете корпуса на устройството с мека кърпа без влакна. Навлажнете леко кърпата с вода, но бъдете внимателни да не попадне вода върху устройството или да проникне вътре в него.

Почистване на устройството

Почистване на вътрешната страна

По време на печат е възможно във вътрешността на устройството да попаднат и да се натрупат хартия, тонер и прах. Това натрупване може да причини проблеми с качеството на печат, като например петна от тонер или замазване. Почистването на вътрешността на устройството решава и намалява тези проблеми.

- За да не повредите тонер касетата, не я излагайте на светлина за повече от няколко минути. Ако е необходимо, я покрийте с лист хартия.
- Не докосвайте зелената част на тонер касетата. Използвайте дръжката на касетата, за да избегнете докосването на тази зона.
- Използвайте суха кърпа без влакна, когато почиствате вътрешната страна на устройството, внимавайте да не повредите трансферната ролка или друга вътрешна част. Не използвайте разтворители, например бензин или разредител. Възможно е да възникнат проблеми с качеството на печат, които да повредят устройството.

- Използвайте суха кърпа без власинки, за да почиствате устройството.
- Изключете устройството и извадете захранващия кабел. Изчакайте, докато устройството се охлади. Ако устройството ви разполага със захранващ бутон, преди почистване го изключете.
- В зависимост от опциите и моделите, илюстрациите в това ръководство на потребителя може да се различават от Вашето устройство. Проверете типа на вашето устройство (вижте "Изглед отпред" на стр. 28).

Почистване на устройството

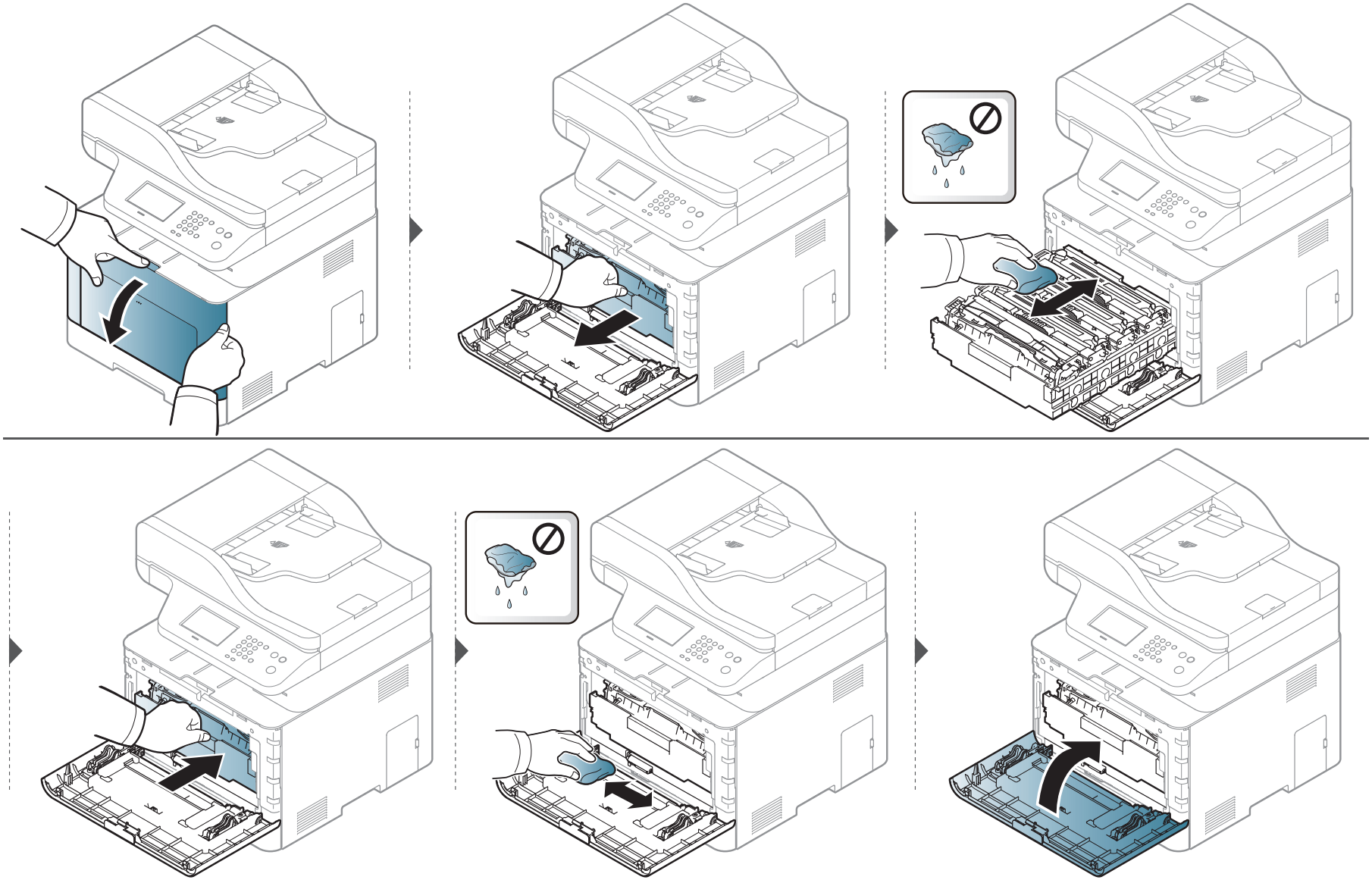

Почистване на устройството

Почистване на повдигащата ролка

- Изключете устройството и извадете захранващия кабел. Изчакайте, докато устройството се охлади. Ако устройството ви разполага със захранващ бутон, преди почистване го изключете.
- В зависимост от опциите и моделите, илюстрациите в това ръководство на потребителя може да се различават от Вашето устройство. Проверете типа на вашето устройство (вижте "Изглед отпред" на стр. 28).

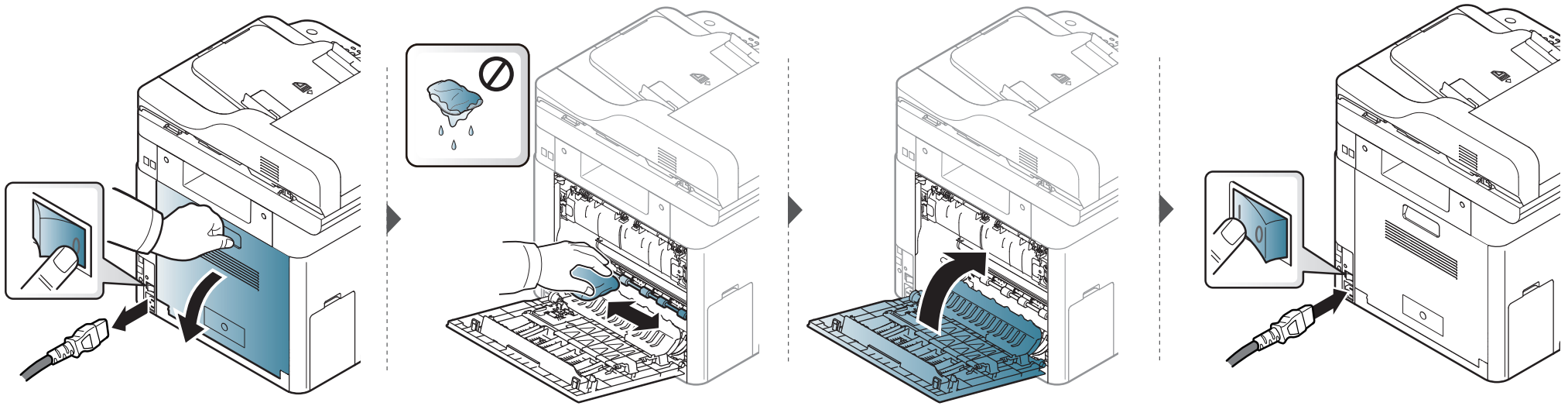

Почистване на устройството

Почистване на модула за сканиране

Поддържането на модула за сканиране чист ви помага да направите възможно най-добри копия. Предлагаме ви да почиствате модула за сканиране в началото на всеки ден, а също и през деня, ако е необходимо.

- Изключете устройството и извадете захранващия кабел. Изчакайте, докато устройството се охлади. Ако устройството ви разполага със захранващ бутон, преди почистване го изключете.
- В зависимост от опциите и моделите, илюстрациите в това ръководство на потребителя може да се различават от Вашето устройство. Проверете типа на вашето устройство (вижте "Изглед отпред" на стр. 28).

1 Леко навлажнете с вода мека кърпа, която не оставя власинки, или книжна салфетка.

2 Повдигнете и отворете капака на скенера.

Почистване на устройството

3 Подсушете повърхността на скенера, докато стане чиста и суха.

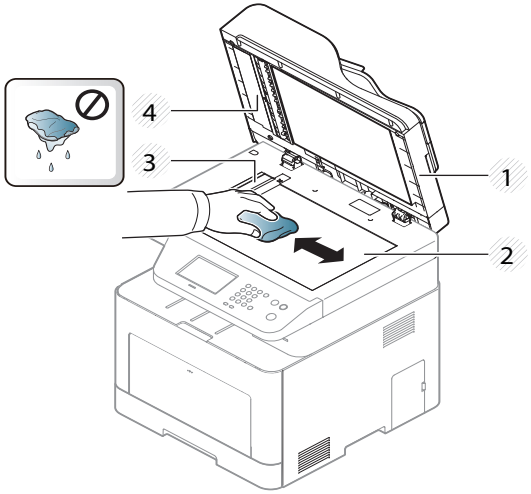

1 Капак на скенера
2 Стъкло на скенера
3 Стъкло на подавача на документите
4 Бяла лента

4 Затворете капака на скенера.

Съвети за преместване и съхранение на вашето устройство

- Когато движите устройството, не го накланяйте или преобръщайте. В противен случай, вътрешната част на устройството може да се замърси с тонер, което да предизвика повреди в устройството или да влоши качеството на печат.
- Когато движите устройството, трябва поне двама човека да го хванат здраво.



4. Отстраняване на проблеми

Този раздел дава ценна информация как да постъпите, ако се натъкнете на грешка.

- **Съвети за избягване на задръстванията 131**
- **Отстраняване на заседнал оригинален документ 132**
- **Почистване засядания на хартия 137**
- **Разпознаване на светодиода за състоянието 149**
- **Тълкуване на съобщенията на дисплея 152**

Този раздел дава ценна информация как да постъпите, ако се натъкнете на грешка. Ако вашето устройство разполага с дисплей, най-напред проверете съобщението, което се извежда на него, за да разрешите проблема. Ако не можете да намерите решение на своя проблем в тази глава, погледнете глава **Отстраняване на неизправности** в Разширено ръководство (вижте "Отстраняване на проблеми" на стр. 401). Ако не можете да откриете решение в Ръководство на потребителя или проблемът остане, обадете се на отдела по поддръжка.

Съвети за избягване на задръстванията

При избор на правилните носители за печат, повечето засядания на хартия могат да бъдат избегнати. За да избегнете засядането на хартия, погледнете следните насоки:

- Проверете дали регулируемите водачи са позиционирани правилно (вижте "Преглед на тава" на стр. 56).
- Не изваждайте хартия от тавата, докато принтера печата.
- Огънете, разлистете и подравнете хартията преди зареждане.
- Не използвате намачкана, влажна или силно извита хартия.
- Не смесвайте различни видове и размери хартия в тавата.
- Използвайте само препоръчания тип носител за печат (вижте "Спецификации на носителя за печат" на стр. 165).

Отстраняване на заседнал оригинален документ

При засядане на оригинален документ в подавача на документи, на дисплея се появява предупредително съобщение.

За да избегнете скъсването на документ, дърпайте заседналия документ бавно и внимателно.

За да избегнете засядания на документи, използвайте стъклото на скенера за дебели, тънки или смесени оригинали.

Отстраняване на заседнал оригинален документ

Заседнал оригинален документ пред скенера

- В зависимост от опциите и моделите, илюстрациите в това ръководство на потребителя може да се различават от Вашето устройство. Проверете типа на вашето устройство (вижте "Изглед отпред" на стр. 28).
- Някои методи за отстраняване на неизправности може да не са налични в зависимост от модела или допълнителните елементи (виж "Разнообразна функция" на стр. 11).

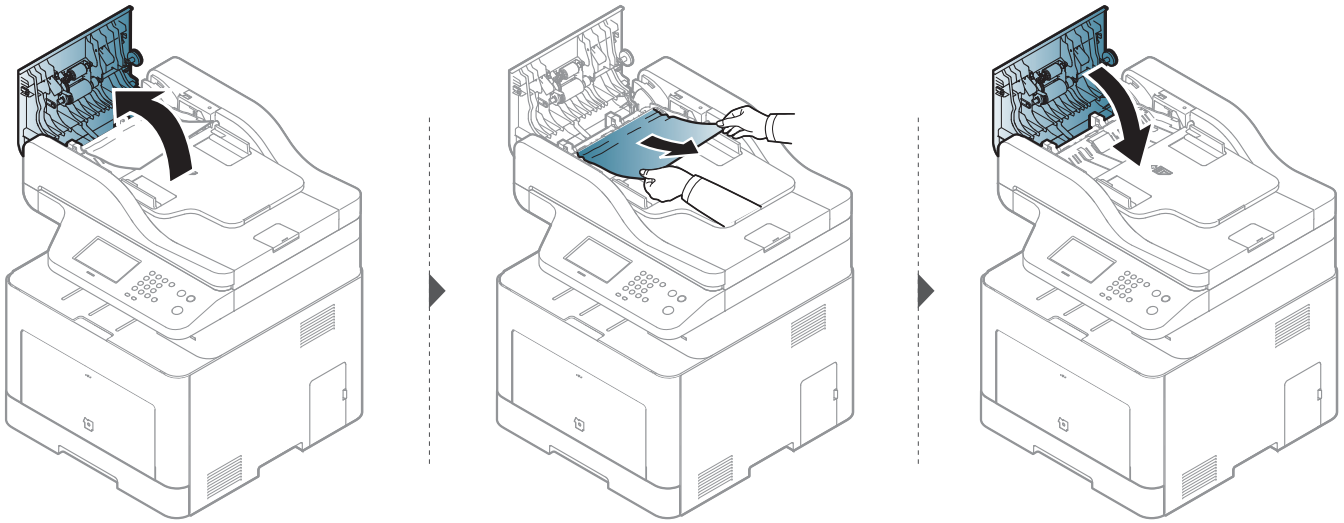

Отстраняване на заседнал оригинален документ

Заседнал оригинален документ в скенера

- В зависимост от опциите и моделите, илюстрациите в това ръководство на потребителя може да се различават от Вашето устройство. Проверете типа на вашето устройство (вижте "Изглед отпред" на стр. 28).
- Някои методи за отстраняване на неизправности може да не са налични в зависимост от модела или допълнителните елементи (виж "Разнообразна функция" на стр. 11).

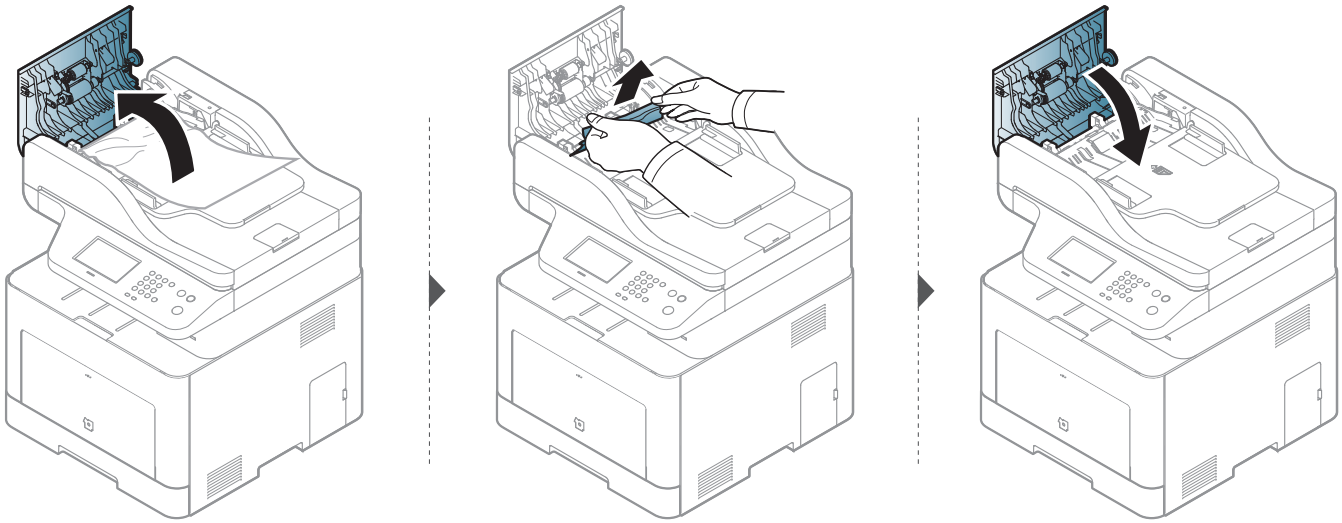

Отстраняване на заседнал оригинален документ

Заседнал оригинален документ в изходната зона на скенера

- В зависимост от опциите и моделите, илюстрациите в това ръководство на потребителя може да се различават от Вашето устройство. Проверете типа на вашето устройство (вижте "Изглед отпред" на стр. 28).
- Някои методи за отстраняване на неизправности може да не са налични в зависимост от модела или допълнителните елементи (виж "Изглед отпред" на стр. 28).

1 Отстранете всички останали в подавача на документи страници.

2 Внимателно извадете заседналта хартия от подавача на документи.

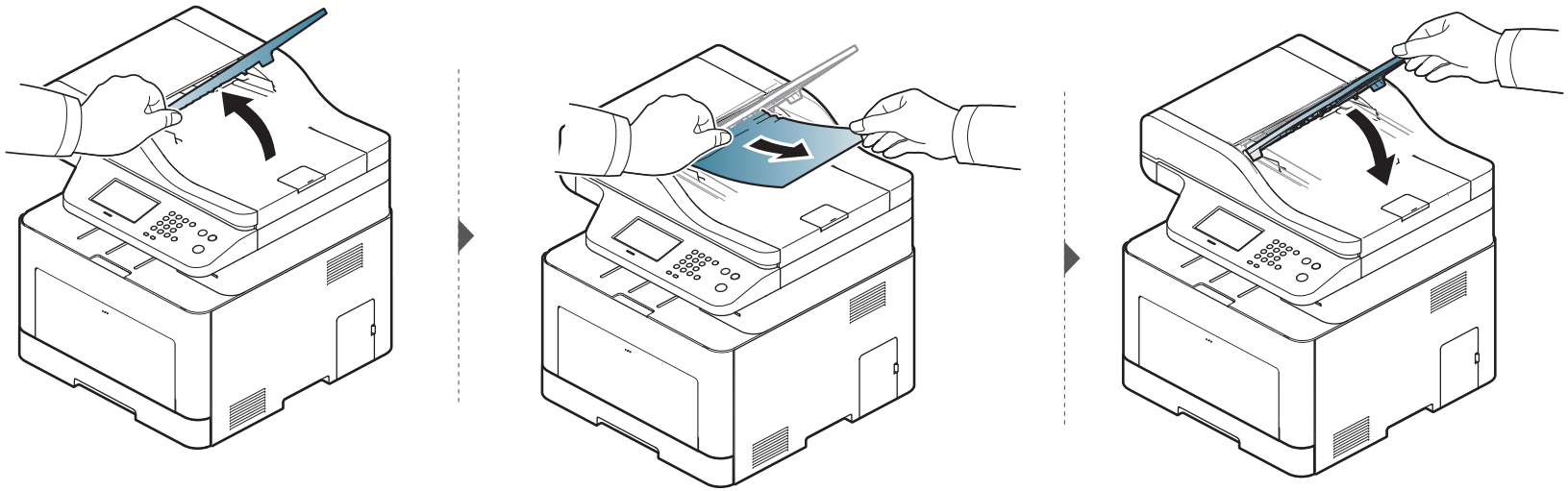

Отстраняване на заседнал оригинален документ

Заседнал оригинален документ в пътеката за двойно сканиране

- Само CLX-626xFR/CLX-626xFW.
- В зависимост от опциите и моделите, илюстрациите в това ръководство на потребителя може да се различават от Вашето устройство. Проверете типа на вашето устройство (вижте "Изглед отпред" на стр. 28).
- Някои методи за отстраняване на неизправности може да не са налични в зависимост от модела или допълнителните елементи (вижте "Изглед отпред" на стр. 28).

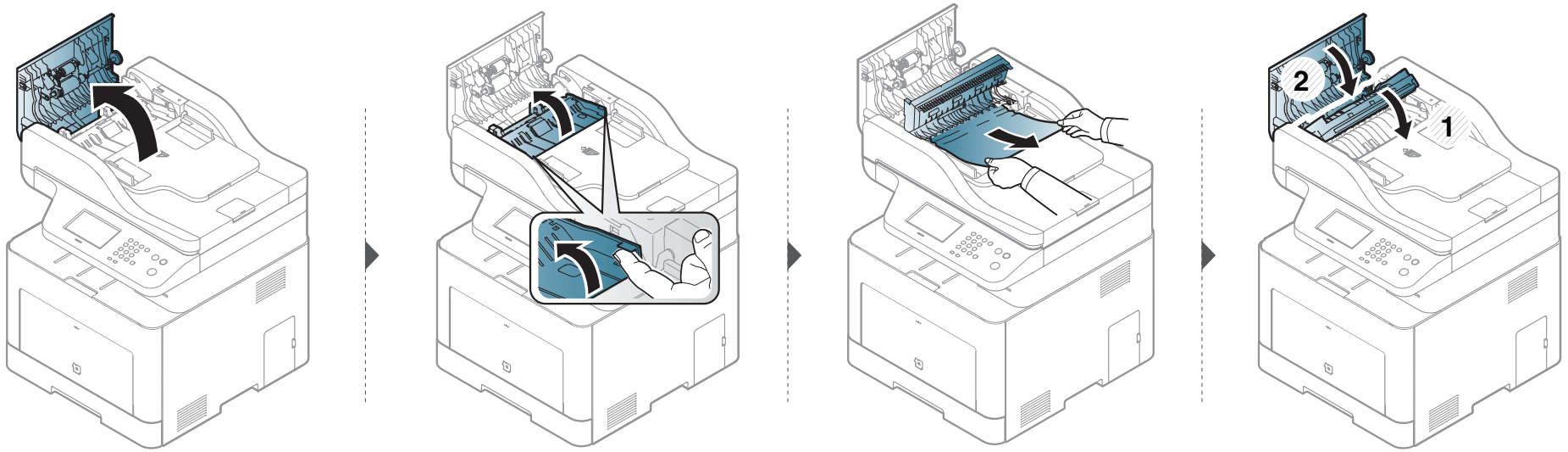

Почистване засядания на хартия

За да избегнете разкъсване, издърпайте заседналата хартия бавно и внимателно.

в тава1

В зависимост от опциите и моделите, илюстрациите в това ръководство на потребителя може да се различават от Вашето устройство. Проверете типа на вашето устройство (вижте "Изглед отпред" на стр. 28).

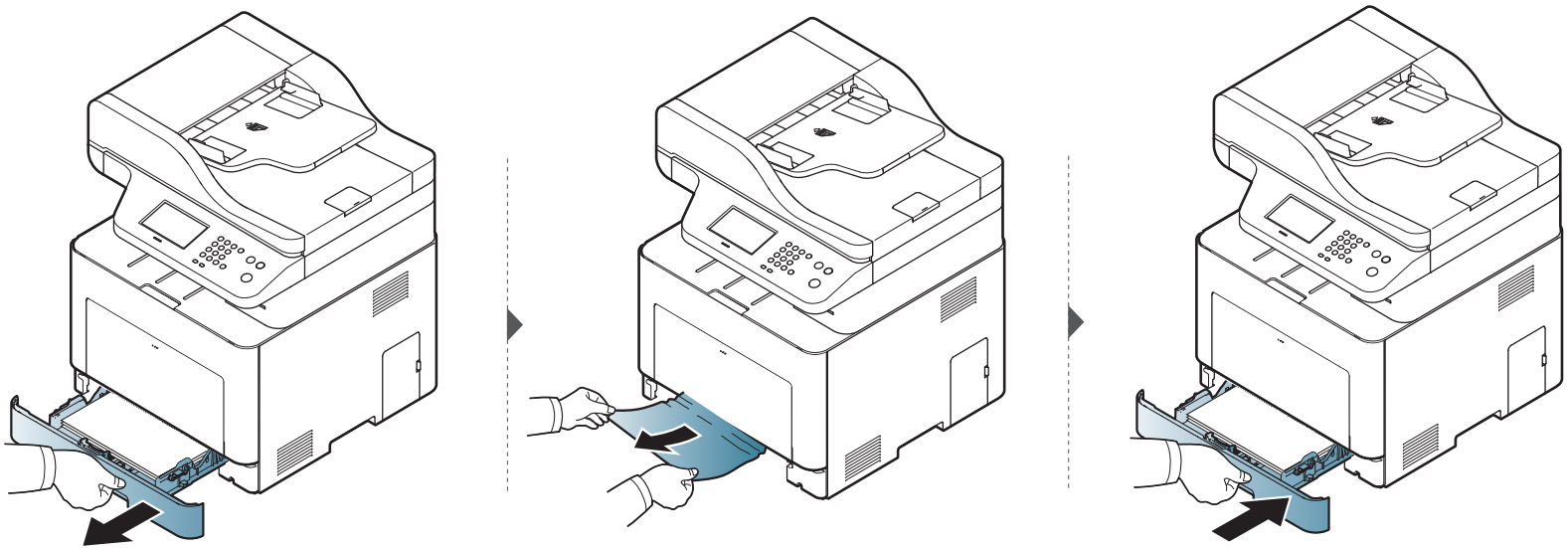

Почистване засядания на хартия

В допълнителна тава

Само CLX-626x series.

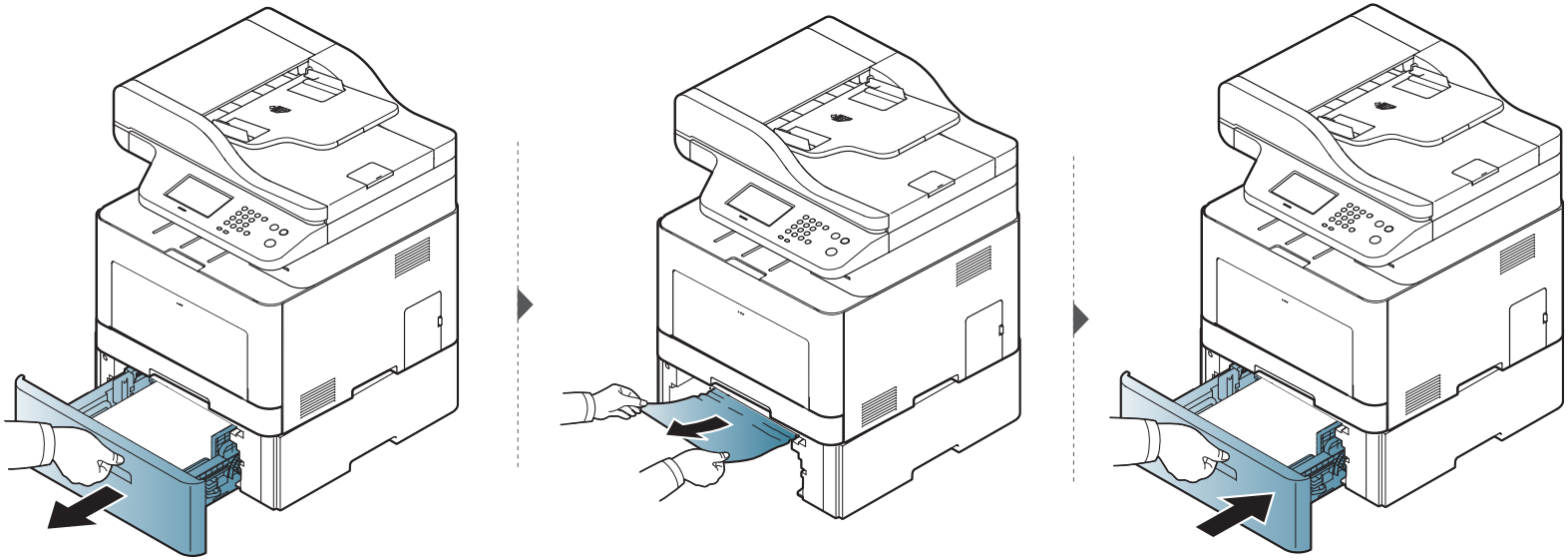

Почистване засядания на хартия

Ако не виждате хартията в тази част, спрете и преминете на следващата стъпка:

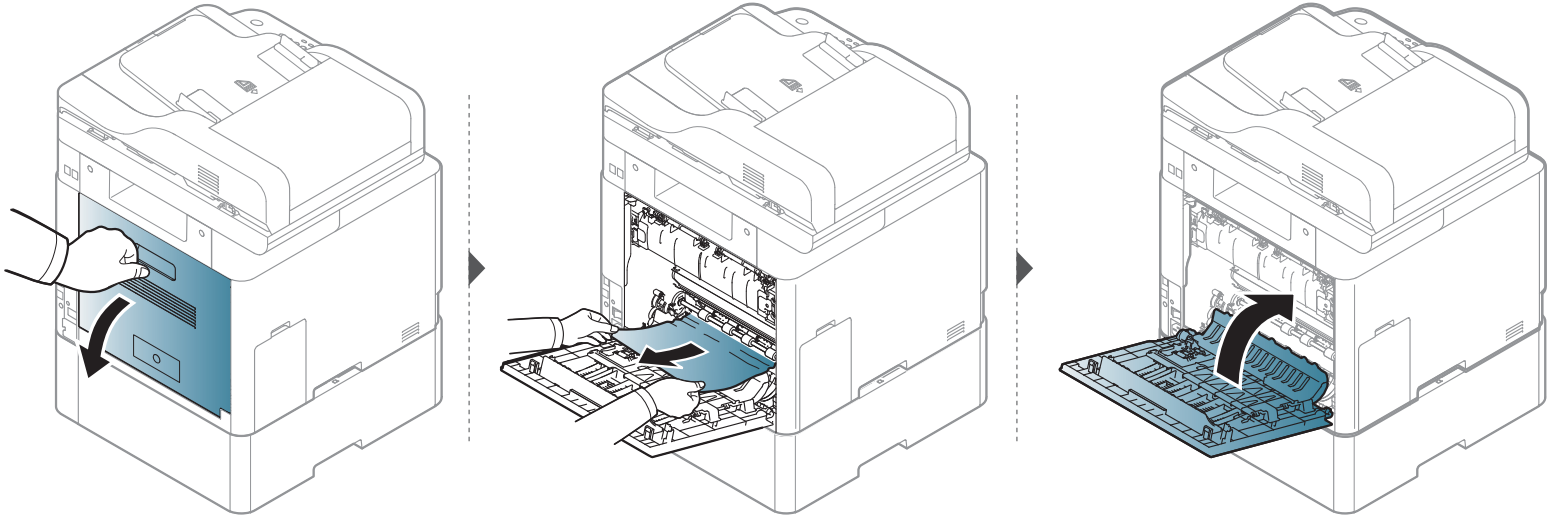

Почистване засядания на хартия

В ръчен подавач/многофункционална тава

CLX-419x series/C186x series

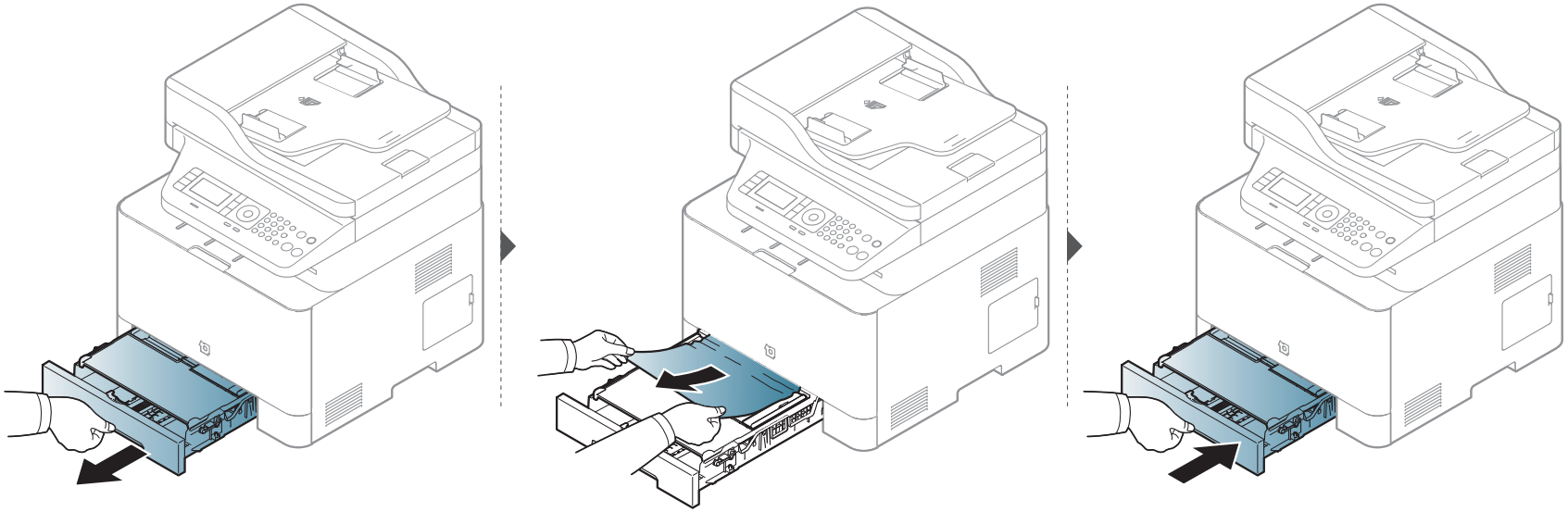

Почистване засядания на хартия

CLX-626x series

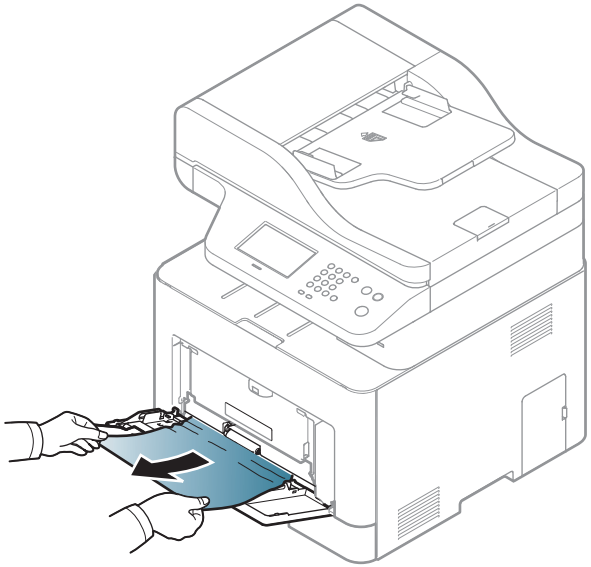

Почистване засядания на хартия

Ако не виждате хартията в тази част, спрете и преминете на следващата стъпка:

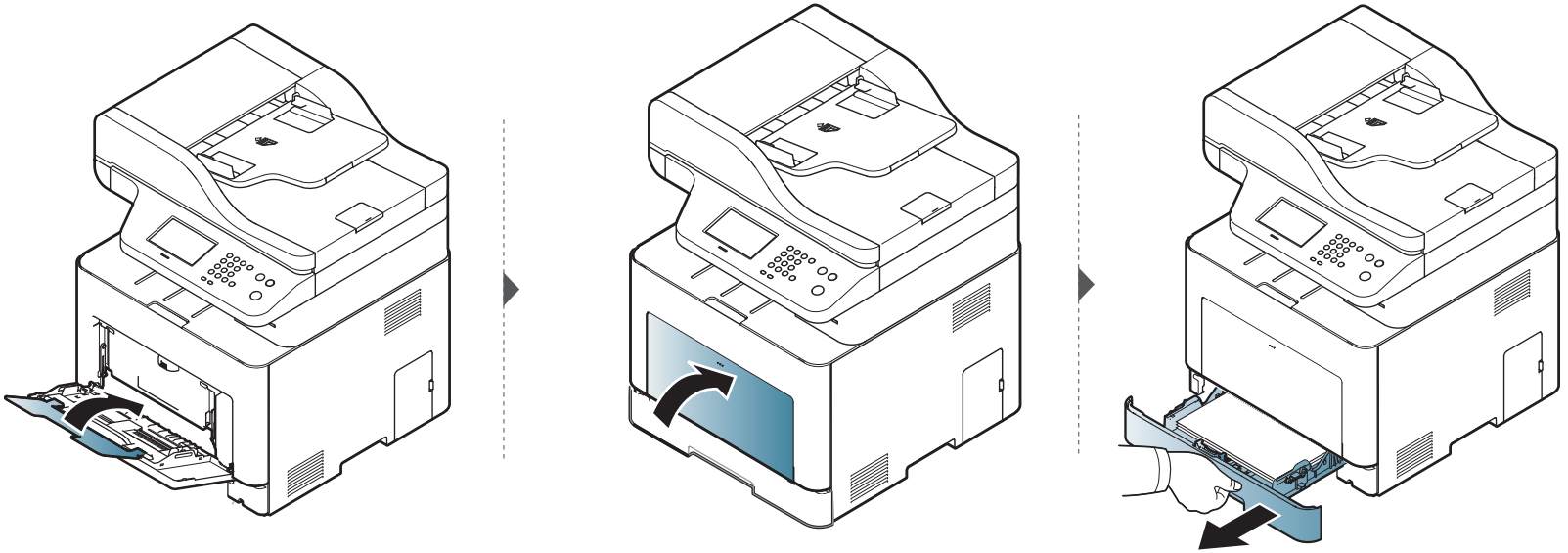

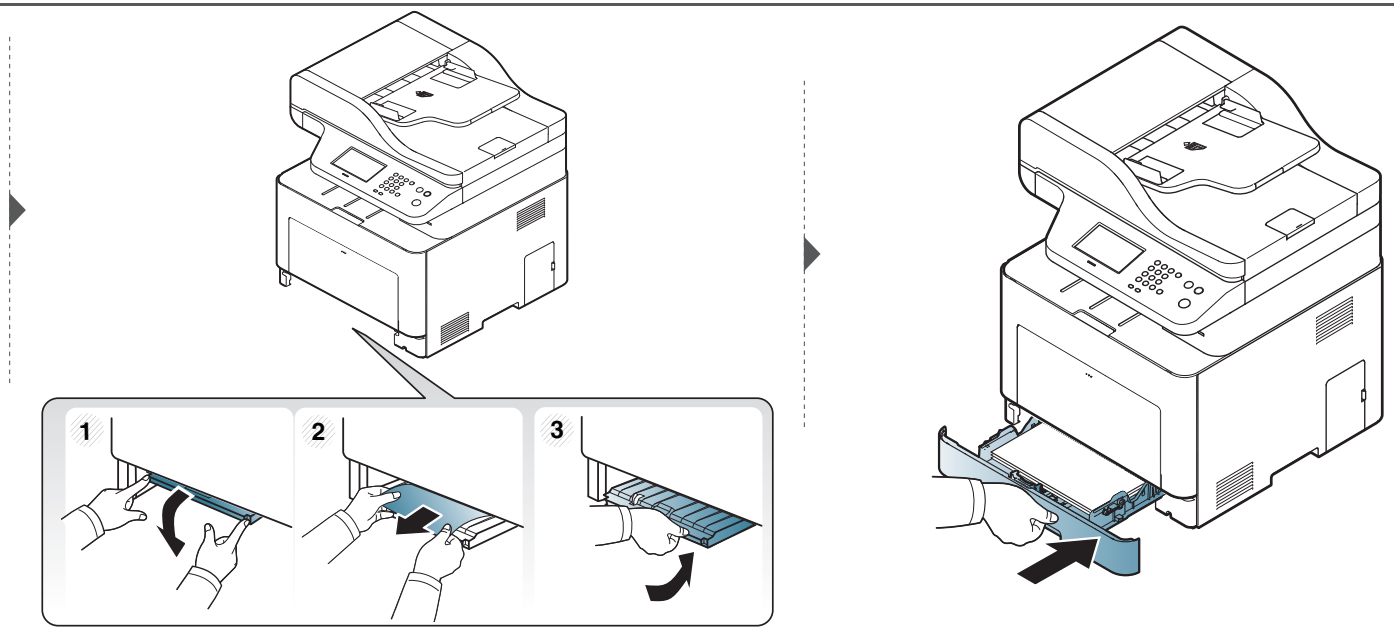

Почистване засядания на хартия

Във вътрешността на устройството

Областта на фюзера е гореща. Внимавайте, когато изваждате хартията от принтера.

В зависимост от опциите и моделите, илюстрациите в това ръководство на потребителя може да се различават от Вашето устройство. Проверете типа на вашето устройство (вижте "Изглед отпред" на стр. 28).

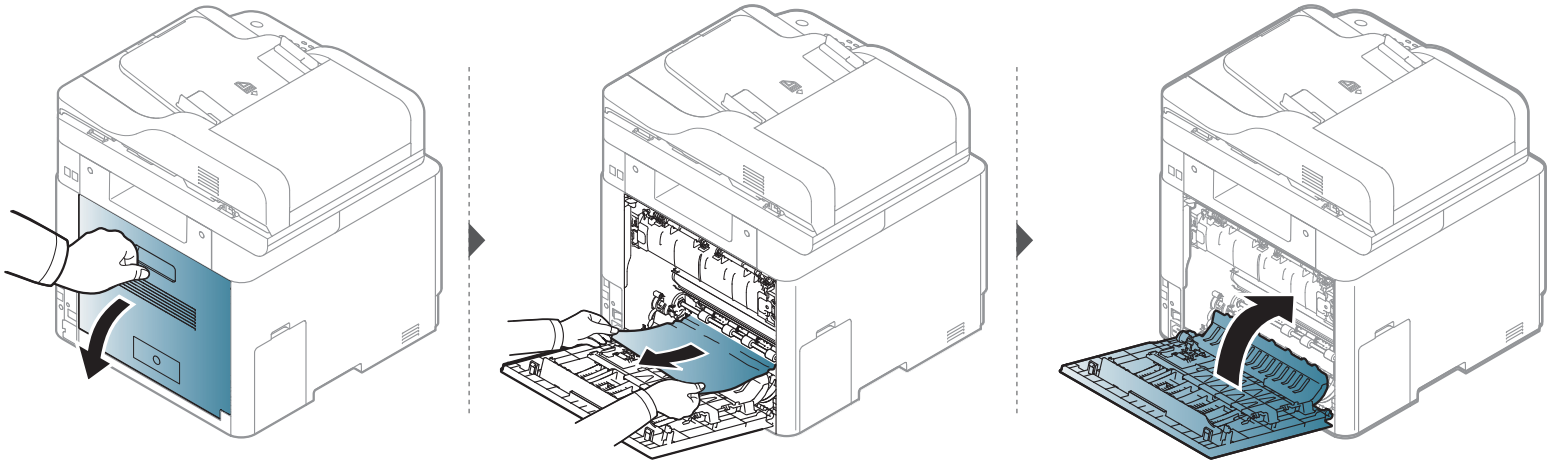

Почистване засядания на хартия

В зоната на изход

CLX-419x series/C186x series

Областта на фюзера е гореща. Внимавайте, когато изваждате хартията от принтера.

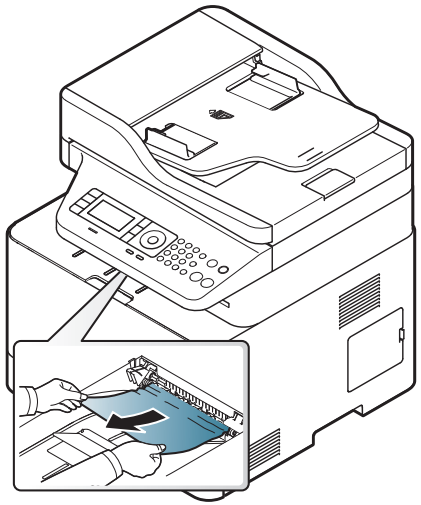

Почистване засядания на хартия

Ако не виждате хартията в тази част, спрете и преминете на следващата стъпка:

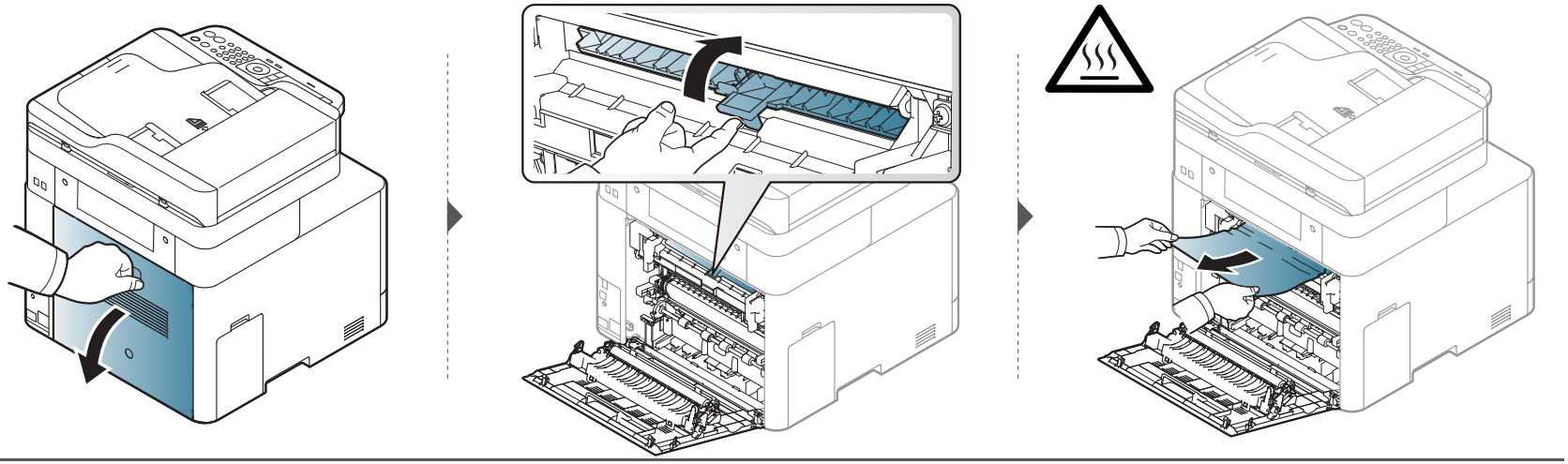

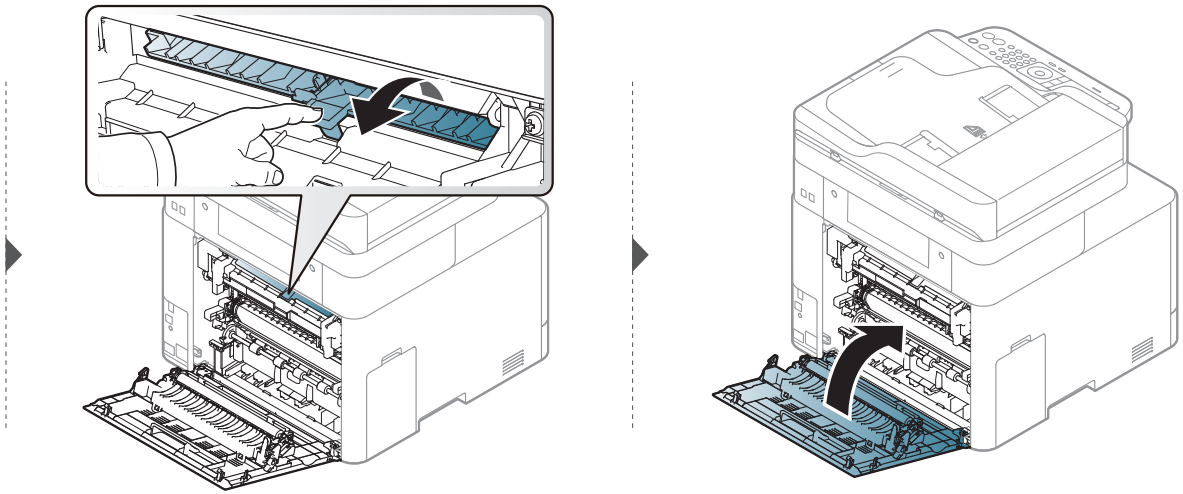

Почистване засядания на хартия

CLX-626x series

Областта на фюзера е гореща. Внимавайте, когато изваждате хартията от принтера.

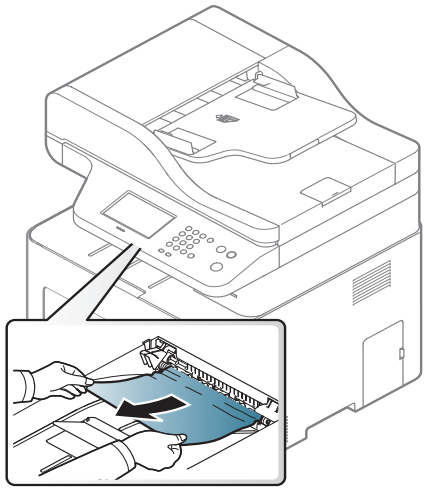

Почистване засядания на хартия

Ако не виждате хартията в тази част, спрете и преминете на следващата стъпка:

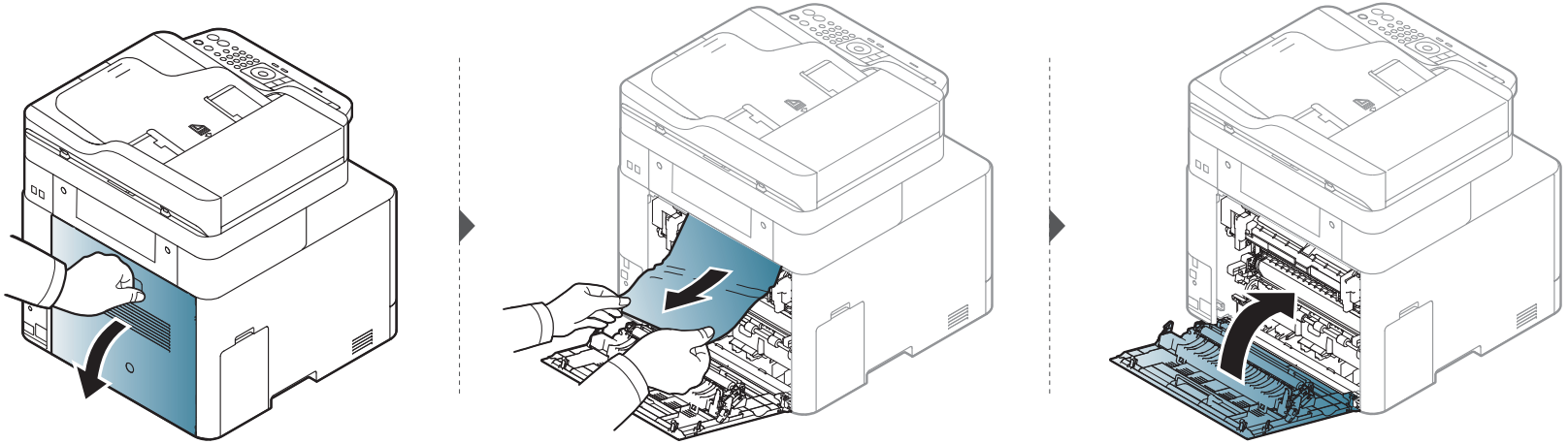

Почистване засядания на хартия

В областта на дуплексния модул

Само CLX-626x series.

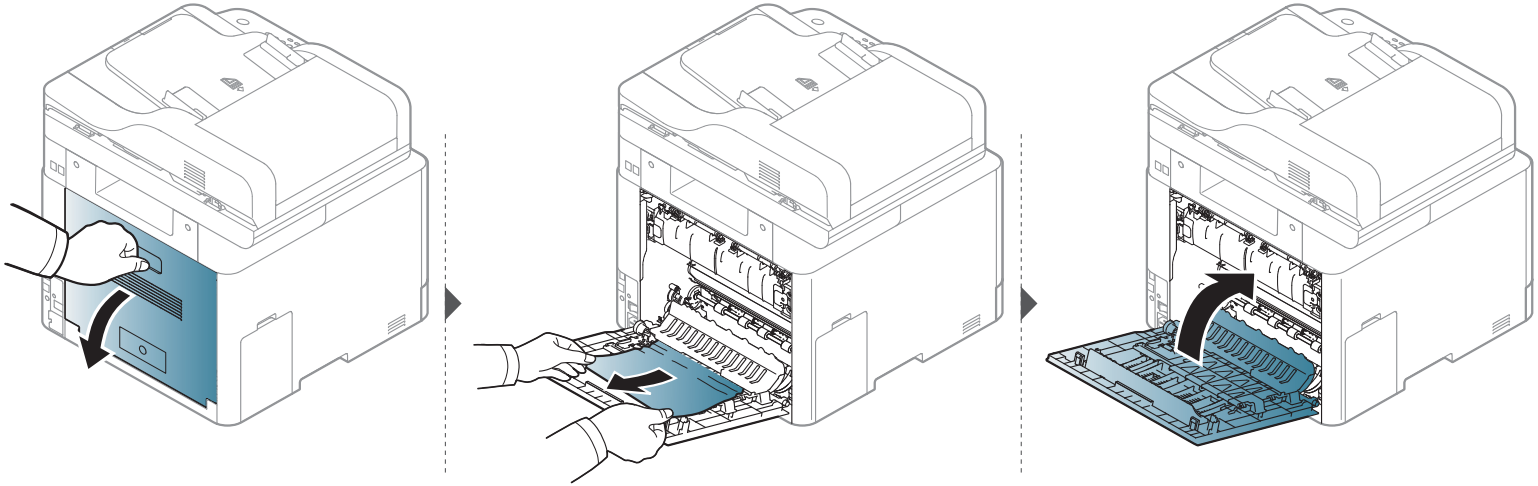

Разпознаване на светодиода за състоянието

Цветът на индикатора показва текущото състояние на устройството.



- В зависимост от модела или страната някои светлинни индикации може да не са налични (вижте "Преглед на контролния панел" на стр. 33).
- За да отстраните грешката, погледнете съобщението за грешка и неговите инструкции в частта за отстраняване на неизправности (вижте "Тълкуване на съобщенията на дисплея" на стр. 152).
- Също така, можете да отстраните грешката с помощта на указанията от програмния прозорец на компютъра Samsung Printing Status (вижте "Използване на Samsung Printer Status" на стр. 392).
- Ако проблемът не е отстранен, свържете се със сервизен представител.

Разпознаване на светодиода за състоянието

светодиод	Състояние		Описание
Status	Изкл		Устройството е в режим “офлайн”.
	Зелен	Премигва	Когато фоновото осветяване премигва, устройството получава или отпечатва данни.
		Включен	• Устройството е в режим “онлайн” и може да се използва.
	Червен	Премигва	• Възникнала е несъществена грешка и принтерът изчаква грешката да бъде отстранена. Прегледайте съобщението на дисплея. След решаване на проблема принтерът продължава работа. • В касетата остава малко количество тонер. Очакваната издръжливост на тонер касетата[a] скоро ще се изразходи. Подгответе нова касета за смяна. Можете временно да повишите качеството на печат, като разклатите тонера (виж "Преразпределяне на тонера" на стр. 110).[b]
		Включен	• Една от тонер касетите почти е достигнала своята очаквана издръжливост[a]. Препоръчваме ви да подмените тонер касетата (вижте "Смяна на тонер касетата" на стр. 112). • Капакът е отворен. Затворете капака. • Няма хартия в тавата. Заредете хартия в тавата. • Устройството е спряло поради съществена грешка. Прегледайте съобщението на дисплея (вижте "Тълкуване на съобщенията на дисплея" на стр. 152). • Има задръстване с хартия (вижте "Почистване засядания на хартия" на стр. 137).
Wireless[b]	Синьо	Примигва	Устройството се свързва с безжична мрежа.
		Включен	Устройството е свързано с безжична мрежа (виж "Настройка на безжична мрежа" на стр. 221).
		Изкл	Устройството се изключва от безжичната мрежа.
(⏻) Power/ WakeUp	Синьо	Включен	Принтерът е в икономичен режим.
		Изкл	Устройството е в режим на готовност или е изключено.

Разпознаване на светодиода за състоянието

светодиод	Състояние		Описание
Eco	**Зелен**	**Включен**	Eco режим е включен (вижте "Еко печат" на стр. 77).
		Изкл	Еко режимът е дезактивиран.

a. Предполагаем живот на касетата означава предполагаемия или очакван период на експлоатация на тонер касетата, който показва средния капацитет на разпечатки и е проектиран предмет на ISO/IEC 19798. Броят на страниците може да се повлияе от работната среда, процента заеман от изображения, печатните интервали, графиките, носителите за печат и техния размер. В касетата може да има останало известно количество тонер дори след като червеният индикатор светне и принтерът спре да печата.

b. В зависимост от модела или страната някои светлинни индикации може да не са налични (вижте "Преглед на контролния панел" на стр. 33).

Тълкуване на съобщенията на дисплея

Дисплеят на контролния панел извежда съобщения, показващи статуса на принтера или грешки. Направете справка с таблиците по-долу за да разберете съобщенията и тяхното значение и как да се справите с проблема, ако е необходимо.

- Можете да отстраните грешката и с насоката от прозореца на програмата Printing Status (вижте "Използване на Samsung Printer Status" на стр. 392).
- Ако дадено съобщение не се съдържа в таблицата, рестартирайте и опитайте да стартирате заявката за печат отново. Ако проблемът не е отстранен, свържете се със сервизен представител.
- Когато се обаждате в отдела по поддръжка, кажете на оператора какво е съобщението, появило се на дисплея.
- Възможно е някои съобщения да не се изведат на дисплея в зависимост от опциите или моделите.
- [номер на грешка] обозначава номера на грешката.
- [тип тава] обозначава номера на тавата.
- [тип носител] указва типа носител.
- [размер на носител] указва размера на носителя.
- [цвят] указва цвета на тонера.
- [тип на устройството] показва типа на устройството.

Съобщения, свързани със засядането на хартия

Съобщение	Значение	Препоръчителни решения
• **Original paper jam inside of scanner. Remove jam** • **Original paper jam in front of scanner. Remove jam**	Зареденият оригинален документ е заседнал е подавача на документи.	Извадете заседналата хартия (вижте "Отстраняване на заседнал оригинален документ" на стр. 132).
• **Paper Jam in Tray1**	В тавата е заседнала хартия.	Извадете заседналата хартия (вижте "в тава1" на стр. 137).
• **Paper Jam in Tray2**	Заседнала е хартия в допълнителната тава.	Извадете заседналата хартия (вижте "В допълнителна тава" на стр. 138).
• **Paper Jam in MP Tray**	Заседнала е хартия в многофункционал ната тава.	Извадете заседналата хартия (вижте "В ръчен подавач/ многофункционална тава" на стр. 140).

Тълкуване на съобщенията на дисплея

Съобщение	Значение	Препоръчителни решения
• **Jam inside machine**	Заседнала е хартия във вътрешността на машината.	Извадете заседналата хартия (вижте "Във вътрешността на устройството" на стр. 143).
• **Jam inside of duplex**	Хартията е заседнала в дуплексната зона.	Извадете заседналата хартия (вижте "В областта на дуплексния модул" на стр. 148).
• **Jam in exit area**	Има заседнала хартия на изхода.	Извадете заседналата хартия (вижте "В зоната на изход" на стр. 144).

Съобщения, свързани с тонера

Съобщение	Значение	Препоръчителни решения
• **Error** [номер на грешка] **Toner Failure:** [номер на грешка] [цвят] **Install** [цвят] **toner again** • [цвят] **toner not installed Install** [цвят] **toner cartridge**	Няма поставена тонер касета.	Поставете тонер касетата отново.
	Не е отчетена тонер касета	Поставете отново тонер касетата три или четири пъти, за да потвърдите, че е легнала добре. Ако проблемът продължи, свържете се със сервизния представител.
	Предпазното фолио от тонера не е отстранено.	Отстранете предпазното фолио от тонер касетата. Вижте Ръководството за бърза инсталация, предоставено с вашето устройство.
• [цвят]**toner Not compatible** [цвят]**toner cartridge is not compatible. Check guide**	Указаната тонер касета не е подходяща за вашето устройство.	Поставете съответната тонер касета с оригинална касета на Samsung (вижте "Смяна на тонер касетата" на стр. 112).

Тълкуване на съобщенията на дисплея

Съобщение	Значение	Препоръчителни решения
• **Prepare new** [цвят] **toner** **Prepare new** [цвят] **toner cartridge**	В посочената касетата е останало малко количество тонер. Предвиденият срок на експлоатация на касетата е на привършване.	Подгответе нова касета за смяна. Можете временно да повишите качеството на печат, като преразпределите тонера (виж "Преразпределяне на тонера" на стр. 110).
• **Replace new** [цвят] **toner** **Replace with new** [цвят] **toner cartridge**	Указаната тонер касета почти е достигнала своята очаквана продължителност на живот [a].	• Можете да изберете **Stop** или **Continue**, както е показано на контролния панел. Ако изберете **Stop**, принтерът спира да печата. Ако изберете **Continue**, устройството продължава да отпечатва, но качеството на принтиране не може да се гарантира. • Сменете тонер касетата, когато това съобщение се покаже, за да постигнете възможно най-добро качество на печат. Използването на касета под това ниво може да доведе до недобро качество на печат (вижте "Смяна на тонер касетата" на стр. 112).
	Указаната тонер касета е достигнала оценения си сервизен живот[a].	Сменете тонер касетата (виж "Смяна на тонер касетата" на стр. 112).

a. Очакваната продължителност на живота на касетата означава очакваната или изчислената такава, която показва средния капацитет на принтиране и е определена в съответствие с ISO/IEC 19798 (вижте "Налични консумативи" на стр. 103). Работната среда, процентът на зоната на изображение, интервалите на печат, типът на носителите и техният размер може да окажат влияние върху броя страници. Известно количество тонер може да остане в касетата дори след като се покаже съобщението за смяна на тонер касетата и устройството спре да печата.

Тълкуване на съобщенията на дисплея

Samsung не препоръчва използването на касети с тонер, които не са оригинални и не са с марката Samsung, като например повторно пълнени или втора употреба. Samsung не гарантира качеството на тонер касети, които не са произведени от Samsung. Обслужване или поправка в резултат на употреба на неоригинални тонер касети Samsung няма да бъде покрито от гаранцията на устройството.

Съобщения, свързани с таблата

Съобщение	Значение	Препоръчителни решения
• **Output bin full** **Output bin full. Remove printed paper**	Изходната тава е препълнена.	Извадете хартията от изходната табла, принтерът възобновява печата.
• **Paper jam or empty in tray**	• Има заседнала хартия в зоната за подаване. • Няма хартия в таблата.	• Извадете заседналата хартия (вижте "CLX-419x series/C186x series" на стр. 140). • Заредете хартия в таблата (вижте "Многофункционална (или устройство за ръчно подаване) тава" на стр. 60).
• **Paper Empty in tray 1** **Paper is empty in tray 1.** **Load paper**	Липсва хартия в тава 1.	Заредете хартия в табла 1 (вижте "Тава 1 / допълнителна тава" на стр. 57).
• **Paper Empty in tray 2** **Paper is empty in tray 2.** **Load paper**	Липсва хартия в тава 2.	Заредете хартия в табла 2 (вижте "Тава 1 / допълнителна тава" на стр. 57).

Тълкуване на съобщенията на дисплея

Съобщение	Значение	Препоръчителни решения
• **Paper Empty in MP** **Paper is empty in MP tray.** **Load paper**	Няма хартия в многофункционалната табла.	Заредете хартия в многофункционалната табла (вижте "Многофункционална (или устройство за ръчно подаване) тава" на стр. 60).

Съобщения, свързани с мрежата

Съобщение	Значение	Препоръчителни решения
• **IP Conflict** **This IP address conflicts with that of other system**	Мрежовият IP адрес, който сте задали, се използва от някой друг.	Проверете IP адреса и го нулирайте, ако е необходимо (вижте Разширено ръководство).
• **802.1xNetwork Error** **802.1x Network Error** **Contact the Admin.**	Неуспешно удостоверение.	Проверете мрежовия протокол за удостоверение. Ако проблемите продължават, се обърнете към мрежовия си администратор.

Тълкуване на съобщенията на дисплея

Разн. съобщения

Съобщение	Значение	Препоръчителни решения
• **Adjusting Color Registration**	Устройството регулира регистрацията на цвета.	Изчакайте няколко минути.
• **Calibrating image density…**	Устройството калибрира плътността на изображението.	Изчакайте няколко минути.
• **Door is open. Close it**	Предният капак или задният капак не са добре затворени.	Затворете капака, докато се застопори на мястото си.
• **Scanner door open** **Door of scanner is open. Close the door**	Капакът на подавача на документи не е добре затворен.	Затворете капака, докато се застопори на мястото си.
• **Error:** [номер на грешка] **Actuator** [тип на устройство] **Failure:** [номер на грешка] **Call for service** • **Error:** [номер на грешка] [тип устройство] **Failure:** [номер на грешка] **Turn off then on** • **Error:** [номер на грешка] [тип устройство] **Unit Failure:** [номер на грешка] **Turn off then on** • [тип устройство] **Unit Failure:** [номер на грешка] **Please turn off then on**	Устройството на може да бъде управлявано.	Рестартирайте захранването и се опитайте отново да разпечатате задачата. Ако проблемът остане, обадете се на отдела по поддръжката.

Тълкуване на съобщенията на дисплея

Съобщение	Значение	Препоръчителни решения
• **Not Proper room temp** **Not Proper room temperature.** **Change room temperature**	Устройството се намира в помещение с неподходяща температура.	Преместете устройството в помещение с подходяща температура (вижте "Спецификации" на стр. 162).
• **Prepare TR. belt** **Prepare new image transfer belt unit**	Експлоатационният живот на трансферния ремък скоро ще изтече.	Подгответе трансферния ремък с нов.
• **Replace TR. belt** **Replace with new image transfer belt uint**	Експлоатационният живот на трансферния ремък е изтекъл.	Сменете трансферния ремък с нов. Свържете се с представители на сервиза.
• **Replace Fuser uint** **Replace with new fuser uint**	Експлоатационният живот на фюзера ще изтече.	Сменете фюзера с нов. Свържете се с представители на сервиза.

Съобщение	Значение	Препоръчителни решения
• **Install TR. belt unit** **Install image transfer belt unit**	Трансферният ремък не е поставен.	Поставете оригинален трансферен ремък Samsung. Свържете се с представители на сервиза.
• **TR Not compatible** **Image transfer belt unit is not compatible.** **Check guide**	Поставеният в устройството трансферен ремък не е за това устройство.	Поставете оригинална част на Samsung, разработена за вашето устройство. Свържете се с представители на сервиза.
• **Waste toner Full** **Waste toner container is almost full.** **Replace with new one**	Живота на контейнера за отпаден тонер е изтекъл и принтерът ще спре да печата, докато в принтера не бъде поставен нов контейнер за отпаден тонер.	Сменете контейнера за отпаден тонер с оригинален такъв от Samsung.

Тълкуване на съобщенията на дисплея

Съобщение	Значение	Препоръчителни решения
• **Waste Not Installed** **Waste toner tank is not installed. install it**	Контейнерът за отпаден тонер не е поставен.	Поставете контейнер за отпаден тонер. Ако вече е поставен, опитайте да го поставите отново. Ако проблемът все още е налице, свържете се със сервиза.
• **Replace pickup roller** **Replace with new** [тип тава] **pickup roller**	Животът на поемащата ролка на tray1, tray2 или MP tray ще изтече скоро.	Сменете поемащата ролка на тавата с нова. Свържете се с представители на сервиза.
• **Replaceretard roller** **End of life, Replace with new** [тип тава] **retard roller**	Животът на забавяща ролка на tray1 or tray2 е изтекъл.	Заменете забавящата ролка с нова. Свържете се с представители на сервиза.

Съобщение	Значение	Препоръчителни решения
• **Memory Full** **Fax memory is almost full.** **Print or remove received fax job** • **Memory Full** **Fax memory is full.** **Print or remove received fax job**	Паметта е пълна. Не могат да се получават повече факс данни.	Отпечатайте или отстранете получените факс данни от паметта.
• **Scanner Locked** **Scanner locking switch is locked.** **Release it**	Скенерът е заключен.	Рестартирайте захранването. Ако проблемът остане, обадете се на отдела по поддръжката.
• **Error:** [номер на грешка] **Fax System Failure:** [номер на грешка] **Install fax modem card again**	Има проблем с факс системата.	Поставете факс карта. Ако тя вече е поставена, опитайте да я поставите отново. Ако проблемът все още е налице, свържете се със сервиза.

Тълкуване на съобщенията на дисплея

Съобщение	Значение	Препоръчителни решения
• **Error:** [номер на грешка] **UI System Failure:** [номер на грешка] **Call for service**	Проблем с ПИ системата.	Изключете захранващия кабел и го включете отново. Ако проблемът продължи, потърсете помощ.
• **Error:** [номер на грешка] **EngineSystem Failure:** [номер на грешка] **Call for service**	Възникна проблем със системата на двигателя.	Изключете захранващия кабел и го включете отново. Ако проблемът продължи, потърсете помощ.

5. Приложение

В тази глава са описани спецификации на продукта и е предоставена информация по отношение на приложимите регламенти.

- **Спецификации** **162**
- **Правна информация** **178**
- **Авторски права** **193**

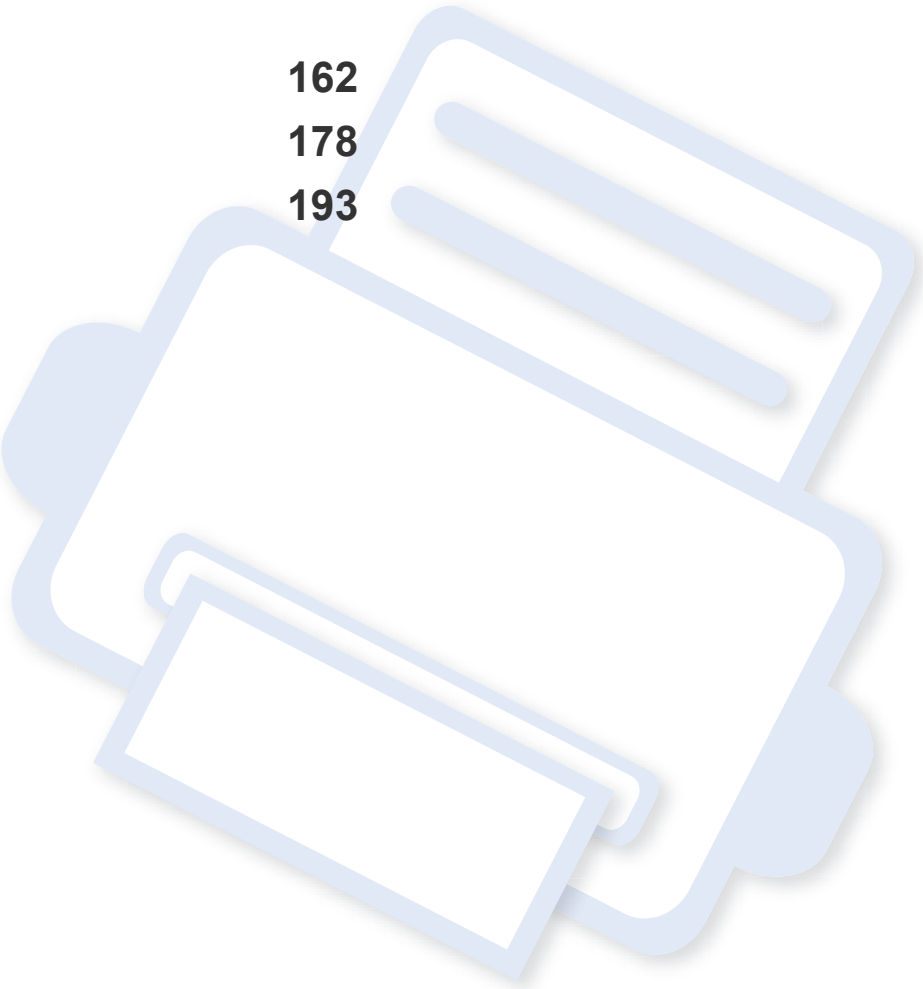

Спецификации

Общи спецификации

Стойностите на дадените по-долу спецификации подлежат на промяна без предварително известие. Разгледайте **www.samsung.com** за евентуални промени в информация.

Елементи		Описание
Размери[a]	**Ширина x Дължина x Височина**	• **CLX-419x series/C186x series:** 448 x 417 x 423 мм (17,64 x 16,42 x 16,65 инча) • **CLX-626xND/ CLX-626xFD:** 420 x 452,5 x 476,8 мм (16,54 x 17,81 x 18,77 инча) • **CLX-626xFR/CLX-626xFW:** 469 x 452,5 x 504,3 мм (18,46 x 17,81 x 19,85 инча)
Тегло[a]	**Устройство с консумативи**	• **CLX-419x series/C186x series:** 21,44 кг (47,27 фунта) • **CLX-626xND/CLX-626xFD:** 24,8 кг (54,68 фунта) • **CLX-626xFR/CLX-626xFW:** 26,7 кг (58,86 фунта)

Спецификации

Елементи			Описание
Ниво на шум[bc]	**Режим на готовност**		По-малко от 32 dB(A)
	Режим на печат		• **CLX-419x series/C186x series:** По-малко от 50 dB(A) • **CLX-626x series:** По-малко от 52 dB(A)
	Режим на копиране	Стъкло на скенера	• **CLX-419x series/C186x series:** По-малко от 52 dB(A) • **CLX-626x series:** По-малко от 54 dB(A)
		Подавач на документи	• **CLX-419x series/C186x series:** По-малко от 52 dB(A) • **CLX-626xND/CLX-626xFD:** По-малко от 54 dB(A) • **CLX-626xFR/CLX-626xFW:** По-малко от 54 dB(A)
	Режим на сканиране	Стъкло на скенера	• **CLX-419x series/C186x series:** По-малко от 52 dB(A) • **CLX-626x series:** По-малко от 54 dB(A)
		Подавач на документи	• **CLX-419x series/C186x series:** По-малко от 52 dB(A) • **CLX-626xND/CLX-626xFD:** По-малко от 54 dB(A) • **CLX-626xFR/CLX-626xFW:** По-малко от 54 dB(A)
Температура	**Операция**		10 до 30 °C (50 до 30,00 °C)
	Съхранение (опаковано)		-20 до 40 °C (-4 до 40,00 °C)
Влажност	**Операция**		20 до 80% ОВ
	Съхранение (опаковано)		10 до 90% ОВ
Номинална мощност[d]	**110-волтови модели**		AC 110 – 127 V
	220-волтови модели		AC 220 – 240 V

Спецификации

Елементи		Описание
Консумация на електроенергия	**Среден режим на работа**	• **CLX-419x series/C186x series:** По-малко от 380 W • **CLX-626x series:** По-малко от 450 W
	Режим на готовност	• **CLX-419x series/C186x series:** По-малко от 50 W • **CLX-626xND/CLX-626xFD/CLX-626xFR:** По-малко от 16 W • **CLX-626xFW:** По-малко от 18 W
	Енергоспестяващ режим[e]	• **CLX-419xN/CLX-419xFN :** По-малко от 1,0 W • **CLX-419xFW/C186xFW:** По-малко от 3,6 W(функцията Wi-Fi Direct е изключена: под 2,4 W) • **CLX-626xND/CLX-626xFD/CLX-626xFR:** По-малко от 1,0 W • **CLX-626xFW:** По-малко от 2,4 W
	Режим на изключено захранване[f]	По-малко от 0,1 W
Безжична връзка[g]	**Модул**	SPW-B4319U

a. Размерите и теглото са измерени без слушалка.
b. Ниво на звуково налягане ISO 7779. Тествана конфигурация: основна инсталация на устройството, хартия A4, едностранен печат.
c. Само за Китай ако шумът от оборудването е по-висок от 63 db (A), оборудването трябва да се постави в ограден район.
d. Вижте табелката с данни на устройството относно правилното му напрежение (V), честотата (в херцове) и типа ток (A).
e. Консумацията на електроенергия в енергоспестяващ режим може да бъде повлияна от състоянието на устройството, условията на настройка и работната среда.
f. Консумацията на електроенергия може да бъде избегната изцяло, само когато захранващият кабел е изключен.
g. Само за моделите с безжична мрежа (виж "Характеристики по модели" на стр. 8).

Спецификации

Спецификации на носителя за печат

Тип	Размер	Размери	Тегло/Вместимост[a]			
			CLX-419x series/C186x series		CLX-626x series	
			Табла1	Ръчен подавач	Табла1/ допълнителна табла	Многофункционална тава
Обикновена хартия [bc]	**Letter**	216 x 279 мм (8,5 x 11 инча)	70 до 89 г/м^2 (19 до 24 фунта документална) • 250 листа от 80 г/м^2 (21 фунта документална)	70 до 89 г/м^2 (19 до 24 фунта документална) • 1 лист	от 70 до 90 г/м^2 (19 до 24 фунта документална) • Тава1: 250 листа от 80 г/м^2 (21 фунта документална) • Допълнителна тава: 520 листа от 80 г/м^2 (20 фунта документална)	от 70 до 90 г/м^2 (19 до 24 фунта документална) • 50 листа
	Legal	216 x 356 мм (8,5 x 14 инча)				
	US Folio	216 x 330 мм (8,5 x 13 инча)				
	A4	210 x 297 мм (8,27 x 11,69 инча)				
	Oficio	216 x 343 мм (8,5 x 13,5 инча)				
	JIS B5	182 x 257 мм (7,17 x 10,12 инча)				
	ISO B5	176 x 250 мм (6,93 x 9,84 инча)				
	Executive	184 x 267 мм (7,25 x 10,5 инча)				
	Декларация	140 x 216 мм (5,5 x 8,5 инча)				
	A5	148 x 210 мм (5,83 x 8,27 инча)				
	A6	105 x 148 мм (4,13 x 5,83 инча)	70 до 89 г/м^2 (19 до 24 фунта документална) • 150 листа от 80 г/м^2 (21 фунта документална)		от 70 до 90 г/м^2 (19 до 24 фунта документална) • 150 листа от 80 г/м^2 (21 фунта документална) Не е налично в табла1/ допълнителна табла.	

Тип	Размер	Размери	Тегло/Вместимост[a]			
			CLX-419x series/C186x series		CLX-626x series	
			Табла1	Ръчен подавач	Табла1/ допълнителна табла	Многофункционална тава
Плик	**Плик Monarch**	98 x 191 мм (3,87 x 7,5 инча)	от 75 до 90 г/м^2 (20 до 24 фунта документална) • 20 листа	от 75 до 90 г/м^2 (20 до 24 фунта документална) • 1 лист	от 75 до 90 г/м^2 (20 до 24 фунта документална) • 20 листа Не е налично в табла1/ допълнителна табла.	от 75 до 90 г/м^2 (20 до 24 фунта документална) • 5 листа
	Плик № 10	105 x 241 мм (4,12 x 9,5 инча)				
	Плик № 9	98 x 225 мм (3,87 x 8,87 инча)				
	Плик DL	110 x 220 мм (4,33 x 8,66 инча)				
	Плик C5	162 x 229 мм (6,38 x 9,02 инча)				
	Плик C6	114 x 162 мм (4,49 x 6,38 инча)				
Плътна хартия [bc]	**Погледнете секция Обикновена хартия**	Погледнете секция Обикновена хартия	90 до 104 гр./м^2 (24 до 28 фунта документална) • 50 листа от 105 гр./м^2 (28 фунта документална)	90 до 104 гр./м^2 (24 до 28 фунта документална) • 1 лист	от 91 до 105 г/м^2 (24 до 28 фунта документална) • 50 листа от 105 гр./м^2 (28 фунта документална)	от 91 до 105 г/м^2 (24 до 28 фунта документална) • 10 листа

Тип	Размер	Размери	Тегло/Вместимост[a]			
			CLX-419x series/C186x series		CLX-626x series	
			Табла1	Ръчен подавач	Табла1/ допълнителна табла	Многофункционална тава
По-дебела хартия [bc]	**Погледнете секция Обикновена хартия**	Погледнете секция Обикновена хартия	от 164 до 220 г/м^2 (43 до 59 фунта документална) • 50 листа от 220 гр/м^2 (59 фунта документална)	от 164 до 220 г/м^2 (43 до 59 фунта документална) • 1 лист	от 164 до 220 г/м^2 (43 до 59 фунта документална) • 50 листа от 220 гр/м^2 (59 фунта документална) Не е налично в табла1/ допълнителна табла.	от 164 до 220 г/м^2 (43 до 59 фунта документална) • 10 листа
Тънка	**Погледнете секция Обикновена хартия**	Погледнете секция Обикновена хартия	от 60 до 69 г/м^2 (16 до 19 фунта документална) • 250 листа от 70 г/м^2 (19 фунта документална)	от 60 до 69 г/м^2 (16 до 19 фунта документална) • 1 лист	от 60 до 70 г/м^2 (16 до 19 фунта документална) • 250 листа от 70 г/м^2 (19 фунта документална)	от 60 до 70 г/м^2 (16 до 19 фунта документална) • 50 листа

Тип	Размер	Размери	Тегло/Вместимост[a]			
			CLX-419x series/C186x series		CLX-626x series	
			Табла1	Ръчен подавач	Табла1/ допълнителна табла	Многофункционална тава
Памучна, цветна, предварително отпечатана	**Погледнете секция Обикновена хартия**	Погледнете секция Обикновена хартия	от 75 до 90 г/м^2 (20 до 24 фунта документална) • 250 листа от 80 г/м^2 (21 фунта документална)	от 75 до 90 г/м^2 (20 до 24 фунта документална) • 1 лист	от 75 до 90 г/м^2 (20 до 24 фунта документална) • 250 листа от 80 г/м^2 (21 фунта документална) Не е налично в табла1/ допълнителна табла.	от 75 до 90 г/м^2 (20 до 24 фунта документална) • 50 листа
Рециклирана	**Погледнете секция Обикновена хартия**	Погледнете секция Обикновена хартия	от 70 до 90 г/м^2 (19 до 24 фунта документална) • 250 листа от 80 г/м^2 (21 фунта документална)	от 70 до 90 г/м^2 (19 до 24 фунта документална) • 1 лист	от 70 до 90 г/м^2 (19 до 24 фунта документална) • 250 листа от 80 г/м^2 (21 фунта документална)	от 70 до 90 г/м^2 (19 до 24 фунта документална) • 50 листа

Спецификации

Тип	Размер	Размери	Тегло/Вместимост[a]			
			CLX-419x series/C186x series		CLX-626x series	
			Табла1	Ръчен подавач	Табла1/ допълнителна табла	Многофункционална тава
прозрачно фолио	**Letter, Legal, A4**	Погледнете секция Обикновена хартия	от 138 до 146 г/м^2 (35 до 39 фунта документална) • 50 листа	от 138 до 146 г/м^2 (35 до 39 фунта документална) • 1 лист	от 138 до 146 г/м^2 (35 до 39 фунта документална) • 50 листа Не е налично в табла1/ допълнителна табла.	от 138 до 146 г/м^2 (35 до 39 фунта документална) • 10 листа
Етикети[d]	**Letter, Legal, US Folio, A4, JIS B5, ISO B5, Executive, A5**	Погледнете секция Обикновена хартия	от 120 до 150 г/м^2 (32 до 40 фунта документална) • 50 листа	от 120 до 150 г/м^2 (32 до 40 фунта документална) • 1 лист	от 120 до 150 г/м^2 (32 до 40 фунта документална) • 50 листа Не е налично в табла1/ допълнителна табла.	от 120 до 150 г/м^2 (32 до 40 фунта документална) • 10 листа
Картички [bc]	**Letter, Legal, US Folio, A4, JIS B5, ISO B5, Executive, A5**	Погледнете секция Обикновена хартия	от 121 до 163 г/м^2 (от 32 до 43 фунта документална) • 50 листа	от 121 до 163 г/м^2 (от 32 до 43 фунта документална) • 1 лист	от 121 до 163 г/м^2 (от 32 до 43 фунта документална) • 50 листа	от 121 до 163 г/м^2 (от 32 до 43 фунта документална) • 10 листа

Спецификации

Тип	Размер	Размери	Тегло/Вместимост[a]			
			CLX-419x series/C186x series		CLX-626x series	
			Табла1	Ръчен подавач	Табла1/ допълнителна табла	Многофункционална тава
Хартия за документи	**Погледнете секция Обикновена хартия**	Погледнете секция Обикновена хартия	105 до 120 гр/м^2 (28 до 32 фунта документална) • 50 листа	105 до 120 гр/м^2 (28 до 32 фунта документална) • 1 лист	105 до 120 гр/м^2 (28 до 32 фунта документална) • 50 листа	105 до 120 гр/м^2 (28 до 32 фунта документална) • 10 листа
Архивна, перфорирана хартия, фирмена бланка	**Погледнете секция Обикновена хартия**	Погледнете секция Обикновена хартия	• 250 листа	• 1 лист	• 250 листа	• 50 листа

Спецификации

Тип	Размер	Размери	Тегло/Вместимост[a]			
			CLX-419x series/C186x series		CLX-626x series	
			Табла1	Ръчен подавач	Табла1/ допълнителна табла	Многофункционална тава
Гланцирана фотохартия[b]	Letter, A4, пощенска картичка 4x6	Погледнете секция Обикновена хартия	от 111 до 130 г/м^2 (30 до 35 фунта документална) • 30 листа	от 111 до 130 г/м^2 (30 до 35 фунта документална) • 1 лист	111 до 130 g/m^2 (30 до 35 фунта документална) за тава1 • Тава1: 30 листа • Допълнителна тава: 50 листа	от 111 до 130 г/м^2 (30 до 35 фунта документална) • 5 листа
		Погледнете секция Обикновена хартия	от 131 до 175 г/м^2 (35 до 47 фунта документална) • 30 листа	от 131 до 175 г/м^2 (35 до 47 фунта документална) • 1 лист	от 131 до 175 г/м^2 (35 до 47 фунта документална) • Тава1: 30 листа • Допълнителна тава: 50 листа	от 131 до 175 г/м^2 (35 до 47 фунта документална) • 5 листа
		Погледнете секция Обикновена хартия	176 до 220 гр/м^2 (47 до 59 фунта документална) • 30 листа	176 до 220 гр/м^2 (47 до 59 lbs документална) • 1 лист	176 до 220 гр/м^2 (47 до 59 фунта документална) • Тава1: 30 листа • Допълнителна тава: 50 листа	176 до 220 гр/м^2 (47 до 59 фунта документална) • 5 листа

Спецификации

Тип	Размер	Размери	Тегло/Вместимост[a]			
			CLX-419x series/C186x series		CLX-626x series	
			Табла1	Ръчен подавач	Табла1/ допълнителна табла	Многофункционална тава
Минимален размер (по избор)		• **Табла1:** 98 x 127 мм (3,86 x 5 инча) • **Допълнителна тава:** 148,5 x 210 мм (5,85 x 8,27 инча) • **Многофункционална тава/ ръчно подаващо устройство:** 76 x 127 мм (3 x 5 инча)	60 до 220 гр/м^2 (16 до 59 фунта документална)	60 до 220 гр/м^2 (16 до 59 фунта документална)	• 60 до 220 g/m^2 (16 до 59 фунта документална) за тава1 • 60 до 163 g/м^2 (16 до 43 фунта документална) за допълнителна тава.	60 до 220 гр/м^2 (16 до 59 фунта документална)
Максимален размер (по избор)		216 x 356 мм (8,5 x 14 инча)				

a. Възможно е максималният капацитет да варира в зависимост от теглото, дебелината на носителя, както и от условията на околната среда.
b. Пощенска картичка 4 x 6 се поддържа за тава 1, ръчно подаващо устройство или многофункционална тава.
c. Индексно картонче (3 x 5) се поддържа за ръчно подаващо устройство и многофункционална тава.
d. Гладкостта на етикетите използвани в това устройство в 100 до 250 (sheffield). Това означава цифровото ниво на гладкост.

Спецификации

Системни изисквания

Microsoft® Windows®

Операционна система	Изискване (препоръчва се)		
	Процесор	RAM	Свободно дисково пространство
Windows® XP	Intel® Pentium® III 933 MHz (Pentium IV 1 GHz)	128 MB (256 MB)	1,5 GB
Windows Server® 2003	Intel® Pentium® III 933 MHz (Pentium IV 1 GHz)	128 MB (512 MB)	1,25 GB до 2 GB
Windows Server® 2008	Intel® Pentium® IV 1 GHz (Pentium IV 2 GHz)	512 MB (2 GB)	10 GB
Windows Vista®	Intel® Pentium® IV 3 GHz	512 MB (1 GB)	15 GB
Windows® 7	Intel® Pentium® IV 1 GHz 32-бито или 64-битов процесор или висока версия	1 GB (2 GB)	16 GB
	• Поддръжка за графики DirectX® 9 с 128 MB памет (за да се активира темата Aero). • DVD-R/W устройство		
Windows Server® 2008 R2	Процесори Intel® Pentium® IV 1,4 GHz (x64) (2 GHz или по-бързи)	512 MB (2 GB)	10 GB
Windows® 8 **Windows® 8.1**	Intel® Pentium® IV 1 GHz 32-бито или 64-битов процесор или висока версия	2 GB (2 GB)	20 GB
	• Поддръжка за графики DirectX® 9 с 128 MB памет (за да се активира темата Aero). • DVD-R/W устройство		

Спецификации

Операционна система	Изискване (препоръчва се)		
	Процесор	RAM	Свободно дисково пространство
Windows Server® 2012 **Windows Server® 2012 R2**	Процесори Intel® Pentium® IV 1,4 GHz (x64) (2 GHz или по-бързи)	512 MB (2 GB)	32GB

- Минималното изискване за всички операционни системи Windows е Internet Explorer 6.0 или по-висока версия.
- Потребители, които имат администраторски права могат да инсталират софтуера.
- **Windows Terminal Services** е съвместим с Вашето устройство.

Спецификации

Mac

Операционна система	Изисквания (препоръчва се)		
	Процесор	RAM	Свободно дисково пространство
Mac OS X 10.4	• Процесори Intel® • PowerPC G4/ G5	• 128 MB за powerPC базиран Mac (512 MB) • 512 MB за Intel базиран Mac (1 GB)	1 GB
Mac OS X 10.5	• Процесори Intel® • 867 MHz или по-бърз PowerPC G4/G5	512 MB (1 GB)	1 GB
Mac OS X 10.6	• Процесори Intel®	1 GB (2 GB)	1 GB
Mac OS X 10.7 – 10.9	• Процесори Intel®	2 GB	4 GB

Спецификации

Linux

Елементи	Изисквания
Операционна система	Red Hat Enterprise Linux 5, 6 Fedora 11, 12, 13, 14, 15, 16, 17, 18, 19 OpenSUSE 11.0, 11.1, 11.2, 11.3, 11.4, 12.1, 12.2, 12.3 Ubuntu 10.04, 10.10, 11.04, 11.10, 12.04, 12.10, 13.04 SUSE Linux Enterprise Desktop 10, 11 Debian 5.0, 6.0, 7.0, 7.1 Mint 13, 14, 15
Процесор	Pentium IV 2,4GHz (Intel Core™2)
RAM	512 MB (1 GB)
Свободно дисково пространство	1 GB (2 GB)

Unix

Елементи	Изисквания
Операционна система	Sun Solaris 9, 10, 11 (x86, SPARC) HP-UX 11.0, 11i v1, 11i v2, 11i v3 (PA-RISC, Itanium) IBM AIX 5.1, 5.2, 5.3, 5.4, 6.1, 7.1 (PowerPC)
Свободно дисково пространство	До 100 MB

Спецификации

Мрежова среда

Само за модели с окабелена и безжична мрежа (виж "Характеристики по модели" на стр. 8).

Необходимо е да настроите мрежовите протоколи на устройството, за да го използвате като мрежово устройство. Следната таблица представя мрежовите среди, които Вашето устройство поддържа.

Елементи	Спецификации
Мрежови интерфейс	• Ethernet 10/100/1000 Base-TX кабелна LAN мрежа • 802.11b/g/n безжична LAN
Мрежова операционна система	• Windows® XP, Windows Server® 2003, Windows Vista®, Windows® 7, Windows Server® 2008 R2 • Различни операционни системи Linux • Mac OS X 10.4 -10.9 (Mac OS X 10.4: Само CLX-419x series/CLX-626x series) • UNIX OS
Мрежови протоколи	• TCP/IPv4 • DHCP, BOOTP • DNS, WINS, Bonjour, SLP, UPnP • Стандартно TCP/IP Принтиране (RAW), LPR, IPP, WSD • SNMPv 1/2/3, HTTP, IPSec • TCP/IPv6 (DHCP, DNS, RAW, LPR, SNMPv 1/2/3, HTTP, IPSec)
Защита на безжична връзка	• Оторизация: Отворена система, Споделен ключ, WPA Personal, WPA2 Personal (PSK) • Шифроване: WEP64, WEP128, TKIP, AES

Правна информация

Това устройство е проектирано за нормална работна среда и е сертифицирано с няколко правни декларации.

Декларация за лазерна безопасност

Този принтер е официално одобрен в САЩ като изпълняващ изискванията на DHHS 21 CFR, глава 1 подглава J за клас I (1) лазерни продукти и, където е приложимо, като клас I лазерен продукт, отговарящ на изискванията на IEC 60825-1: 2007.

Лазерните продукти клас I не се считат за опасни. Лазерната система и принтер са създадени така, че хората да нямат достъп до лазерна радиация над нивото на клас I по време на нормална работа, поддръжка от потребителя или предвидените условия за сервиз.

Предупреждение

Никога не извършвайте сервизни работи по принтера и не работете с него при свален защитен капак на модула лазер/скенер. Отразеният лъч, макар и невидим, може да увреди очите Ви.

При използване на продукта винаги спазвайте основните предпазни мерки за безопасност за снижаване на риска от пожар, токов удар или нараняване:



CAUTION - CLASS 3B. INVISIBLE LASER RADIATION WHEN OPEN. AVOID EXPOSURE TO THE BEAM.

DANGER - INVISIBLE LASER RADIATION WHEN OPEN. AVOID DIRECT EXPOSURE TO BEAM.

DANGER - KLASSE 3B. UNSICHTBARE LASERSTRAHLUNG, WENN OFFEN. STRAHLENAUSSETZUNG VERMEIDEN.

VORSICHT - UNSICHTBARE LASERSTRAHLUNG KLASSE 3 B, WENN ABDECKUNG GEÖFFNET. NICHT DEM STRAHL AUSSETZEN.

ATTENZIONE - CLASSE 3B. RADIZIONI LASER INVISBILI CON IL DISPOSITIVO APERTO. EVITARE L'ESPOSIZIONE AL RAGGIO.

PRECAUCIÓN - RADIACIÓN LÁSER INVISIBLE DE CLASE 3B PRESENTE AL ABRIR. EVITE LA EXPOSICIÓN AL HAZ.

PERIGO - CLASSE 3B. RADIAÇÃO LASER INVISÍVEL AO ABRIR. EVITE EXPOSIÇÃO DIRECTA AO FEIXE.

GEVAAR - KLASSE 3B. ONZICHTBARE LASERSTRALING INDIEN GEOPEND. VERMIJD BLOOTSTELLING AAN DE STRAAL.

ADVARSEL - KLASSE 3B. USYNLIG LASERSTRÅLING VED ÅBNING. UNDGÅ UDSÆTTELSE FOR STRÅLING.

ADVARSEL. - KLASSE 3B. USYNLIG LASERSTRÅLING NÅR DEKSEL ÅPNES. UNNGÅ EKSPONERING FOR STRÅLEN.

VARNING - KLASS 3B OSYNLIG LASERSTRÅLNING NÄR DENNA DEL ÄR ÖPPNAD. STRÅLEN ÄR FARLIG.

VAROITUS - LUOKAN 3B NÄKYMÄTTÖMÄLLE LASER-SÄTEILYÄ AVATTUNA. VÄLTÄ ALTISTUMISTA SÄTEELLE.

注 意 - CLASS 3B。严禁打开，以免被不可见激光辐射泄漏灼伤

주 의 - 열리면 등급 3B 비가시 레이저 방사선 이 방출됩니다. 광선에 노출을 피하십시오.

Правна информация

Защита на озоновия слой

Озоновите емисии на този продукт са под 0,1 чзм. Тъй като озонът е по-тежък от въздуха, съхранявайте продукта на място с добра вентилация.

Безопасност на живак

Hg

Съдържа живак, изхвърлете според местните, щатските и федерални закони (само за САЩ)

Икономия на енергия

ENERGY STAR

Продуктът съдържа съвременна технология за икономия на енергия, която снижава консумацията на енергия при неактивното му използване.

Когато принтерът не получава данни за продължителен период от време, консумацията на енергия се снижава автоматично.

ENERGY STAR и марката ENERGY STAR са регистрирани търговски марки в САЩ.

За повече информация относно програмата ENERGY STAR вижте http://www.energystar.gov

За модели, сертифицирани по програмата ENERGY STAR, етикетът ENERGY STAR е залепен върху устройството. Проверете дали вашето устройство е сертифицирано по програмата ENERGY STAR.

Рециклиране

Рециклирайте или изхвърляйте опаковката на продукта, без да се застрашава околната среда.

Правна информация

Само за Китай

回收和再循环

为了保护环境，我公司已经为废弃的产品建立了回收和再循环系统。
我们会为您无偿提供回收同类废旧产品的服务。
当您要废弃您正在使用的产品时，请您及时与授权耗材更换中心取得联系，
我们会及时为您提供服务。

Уеб сайт: http://www.samsung.com/cn/support/location/supportServiceLocation.do?page=SERVICE.LOCATION

中国能效标识

型号	能效等级	典型能耗 (kW·h)
CLX-4195FW	1	1.84
CLX-4195FN	1	1.62
CLX-4195N/C1860FW	1	1.59
CLX-6260ND	1	1.60
CLX-6260FW/CLX-6260FD/CLX-6260FR	1	1.78

依据国家标准 GB 25956-2010



仅适用于海拔2000m以下地区安全使用。

《2000m [illegible]》

“རྒྱ་མཚོའི་ངོས་ལས་མཐོ་ཚད་སྨི2000མན་གྱི་ས་ཁུལ་ཁོ་ན་ར་ཉེན་མེད་བེད་སྤྱོད་བྱས་འཐུས།

دېڭىز يۈزىدىن 2000 مېتر تۆۋەن رايونلاردىلا بىخەتەر ئىشلەتكىلى بولىدۇ

Dan hab yungh youq gij digih haijbaz 2000 m doxroengz haenx ancienz sawjyungh.

Правилно третиране на изделието след края на експлоатационния му живот (Отпадъци, представляващи електрическо и електронно оборудване)

(приложимо за държави със системи за разделно събиране на отпадъците)



Това обозначение върху продукта, принадлежностите или в документацията показва, че продуктът и неговите електронни принадлежности (напр. зарядно устройство, слушалки, USB кабел) не трябва да се изхвърлят с другите битови отпадъци след срока им на експлоатация. За да се предотврати евентуално вредно въздействие върху околната среда или човешкото здраве поради неконтролируемо изхвърляне на отпадъци, отделете тези елементи от другите типове отпадъци и ги предайте за рециклиране, за да спомогнете за поощряване на многократно използване на материалните ресурси.

Битовите потребители трябва да се обърнат към търговеца на дребно, от който са закупили продукта, или към местните власти за подробна информация къде и как да отнесат продуктите или частите за рециклиране, без да се застрашава околната среда.

Бизнес потребителите трябва да се обърнат към доставчика си и да проверят правилата и условията в договора за закупуване. Този продукт и неговите електронни принадлежности не трябва да се слагат заедно с останалите промишлени отпадъци за изхвърляне.

Правна информация

(Само в САЩ)

Предавайте ненужните електронни устройства в специален пункт за рециклирани продукти. За да намерите най-близкия пункт за рециклиране, посетете уебсайта ни: www.samsung.com/recyclingdirect или се обадете на (877) 278 - 0799

State of California Proposition 65 Warning (само за САЩ)

The California Safe Drinking Water and Toxic Enforcement Act requires the Governor of California to publish a list of chemicals known to the State of California to cause cancer or reproductive toxicity and requires businesses to warn of potential exposure to such chemicals.

WARNING: This product contains chemicals known to the State of California to cause cancer, birth defects or other reproductive harm.
This appliance can cause low-level exposure to the chemicals, which can be minimized by operating the appliance in a well ventilated area.

Само за Тайван

警告

本電池如果更換不正確會有爆炸的危險
請依製造商說明書處理用過之電池

Радиочестотни излъчвания

Информация на FCC за потребителя

Това устройство отговаря на Част 15 от правилата на FCC. Функционирането му е обект на следните две условия:

- Устройството не трябва да причинява вредни смущения.
- Устройството трябва да приема всякакви получени смущения, включително такива, които биха могли да доведат до неправилната му работа.

Правна информация

Устройството е тествано и отговаря на ограниченията за цифрови устройства от клас B, според част 15 на правилника на FCC. Ограниченията са създадени за осигуряване на разумна защита срещу вредни смущения при инсталиране в жилищни сгради. Оборудването създава, използва и излъчва радио енергия и може да причини вредни смущения в радио комуникациите, в случай че не се инсталира и използва според инструкциите. Въпреки това, няма гаранции, че в определена инсталация ще липсват смущения. Ако оборудването причинява вредни смущения на радио и телевизионното приемане, което може да се установи чрез изключване и включване на оборудването, потребителят може да опита да коригира смущенията по един или повече от следните начини:

- Преориентиране и преместване на приемащата антена.
- Увеличаване на разстоянието между оборудването и приемника.
- Свързване на оборудването към контакт на верига, различна от веригата, към която е свързан приемникът.
- За помощ се консултирайте с доставчика на оборудването или с опитен радио-телевизионен инженер.

Неодобрените от доставчика промени или модификации могат да отменят пълномощията на потребителя да работи с оборудването.

Разпоредби да радиосмущения в Канада

Тази цифрова апаратура не превишава ограниченията на Клас B за излъчване на радио шум от цифрова апаратура, както са описани в стандарта за оборудване, причиняващо смущения, озаглавен “Цифрова апаратура”, ICES-003 на Industry and Science Canada.

Cet appareil numérique respecte les limites de bruits radioélectriques applicables aux appareils numériques de Classe B prescrites dans la norme sur le matériel brouilleur : “Appareils Numériques”, ICES-003 édictée par l’Industrie et Sciences Canada.

САЩ

Федерална комисия по комуникации (FCC)

Международен стандарт за излъчвания според FCC, част 15

В системата на принтера могат да бъдат налични (вградени) устройства “Radio LAN” (устройства за безжична комуникация с радиочестота (RF)) с малка мощност, работещи в честотната лента 2,4/5 GHz. Разделът е приложим само в случай на наличие на тези устройства. За да определите дали е налично безжично устройство, вижте етикета на системата.

Правна информация

Вероятно наличните в системата безжични устройства могат да бъдат използвани само в САЩ, в случай че на етикета е даден FCC ИД номер.

FCC задава обща препоръка за разстояние от 20 см между устройството и тялото, при използване на безжично устройство в близост до тялото (не са разгледани екстремни варианти). Устройството трябва да бъде на по-голямо от 20 см разстояние от тялото при включено безжично устройство. Мощността на изходния сигнал на безжичното устройство (или устройства), които могат да бъдат вграждани в принтера, трябва да бъде под зададените от FCC граници за излагане на радиочестотни излъчвания.

Предавателят не трябва да бъде преместван или да работи съвместно с други антени или предаватели.

Функционирането на това устройство е предмет на следните две условия: (1) Устройството не трябва да причинява вредни смущения и (2) устройството трябва да може да работи при произволни смущения в приемането, включително смущения, които биха могли да причинят неправилното му функциониране.

Безжичните устройства не подлежат на обслужване от потребителя. Не ги модифицирайте по никакъв начин. Модификациите в безжичните устройства могат да отменят пълномощията за използване. За обслужване се обърнете към производителя.

Декларация на FCC за използване на безжична LAN

При инсталиране и експлоатация на тази комбинация на предавател и антена, лимитът на облъчване с радиочестота от 1 m W/cm2 може да бъде превишаван на разстояния в близост до инсталираната антена. Следователно, потребителят винаги трябва да бъде на разстояние поне 20 см от антената. Устройството не може да използва друг предавател или предавателна антена.

Само за Русия

AB57

Само за Германия

Das Gerät ist nicht für die Benutzung am Bildschirmarbeitsplatz gemäß BildscharbV vorgesehen.

Правна информация

Само за Турция

- RoHS
  EEE Yönetmeliğine Uygundur.
  This EEE is compliant with RoHS.
- Bu ürünün ortalama yaşam süresi 7 yıl, garanti suresi 2 yildir.

Само за Тайланд

Това телекомуникационно оборудване отговаря на техническите изисквания на NTC.

Само за Канада

Този продукт отговаря на приложимите за индустрията технически характеристики в Канада. / Le present materiel est conforme aux specifications techniques applicables d'Industrie Canada.

Номерът за еквивалентност на повикващия (REN) е индикация относно максималния брой устройства, които могат да се свържат към определен телефонен интерфейс. Терминирането на даден интерфейс може да се състои от произволна комбинация от устройства, които подлежат само на изискването, че сумата от номерата на еквивалентност на всички устройства не превишава пет. / L'indice d'equivalence de la sonnerie (IES) sert a indiquer le nombre maximal de terminaux qui peuvent etre raccordes a une interface telephonique. La terminaison d'une interface peut consister en une combinaison quelconque de dispositifs, a la seule condition que la somme d'indices d'equivalence de la sonnerie de tous les dispositifs n'excede pas cinq.

Марки факсове

Законът за защита на телефонните потребители от 1991 г. указва като незаконно изпращането на факс съобщения от компютър или други електронни устройства, ако последните не съдържат в горното или долно поле на изпращаната страница или на заглавната страница следната информация:

1. Дата и време на предаването
2. Идентификация на изпратилото съобщението лице, фирма или група фирми.
3. Телефонният номер на изпращащата машина, лице, фирма или група фирми.

Възможно е телекомуникационният оператор да извърши промени в своето комуникационно оборудване, технически действия или процедури, в случаите, когато подобни действия са необходими за целите на дейността им, като те не съответстват на правилата и разпоредбите в наредба FCC Част 68. В случай че се предполага такива промени да доведат до несъвместимост между терминалното оборудване на клиента и комуникационното оборудване на телекомуникационната компания или изискват модификация или промяна в такова терминално оборудване или по-друг начин повлияват действието или използването му, клиентът трябва да бъде надлежно уведомен за това в писмена форма, за да може клиентът да има възможността да използва услугата без прекъсване

Номер на еквивалентност на повикващия

REN и регистрационният номер на FCC за машината могат да бъдат намерени на етикета от долната или задната й страна. В някои случаи е необходимо тези номера да бъдат съобщени на телефонната компания.

REN (номер на еквивалентност на повикващия) представлява измерване на електрическия товар, предизвикван от включването на устройството в телефонната линия, и служи за определяне на претоварването на линията. Инсталирането на няколко типа оборудване на една и съща телефонна линия може да доведе до проблеми при получаване на телефонни повиквания, особено в звъненето при повикване. Сумата от всички REN на телефонната линия трябва да бъде по-мака от пет за осигуряване на безпроблемно получаване на услуги от телефонната компания. В някои случаи е възможно сумата пет да не е приложима. Ако част от телефонното оборудване не работи правилно, трябва незабавно да го премахнете от телефонната линия, тъй като може да доведе до повреди в телефонната мрежа.

Оборудването съответства на Част 68 от правилата на FCC и изискванията, приети от ACTA. На задната част на това оборудване се намира етикет, който съдържа, наред с останалата информация, идентификатор на продукта в американски формат AAAEQ##TXXXX. Ако е необходимо, този номер трябва да се съобщи на телефонната компания.

Правна информация

Разпоредбите на FCC гласят, че промените или модификациите на подобно оборудване, които не са изрично одобрени от производителя, могат да доведат до отмяна на пълномощията за работа с него. В случай, че терминалното оборудване причинява вреди на телефонната мрежа, телефонната компания е длъжна да предупреди клиента, че ще прекрати услугата. В случаите, в които предварителното известие е неприложимо, телефонната компания може да прекрати временно услугата, като:

a Уведоми навременно клиента.

b Даде възможност на клиента да коригира проблема в оборудването.

c Информира клиента относно правата му за привеждане в съответствие с Федералната комисия по комуникации, според зададеното в правилника на FCC, подглава E от част 68.

Трябва още да знаете:

- Машината не е конструирана за свързване към цифрови АТЦ системи.
- Ако възнамерявате да свържете към същата телефонна линия компютърен модем или факс-модем, можете да наблюдавате проблеми в предаването или получаването на останалата част от оборудването. Не се препоръчва споделяне на телефонната линия от машината и други устройства, освен обикновен телефон.
- В случаи на чести гръмотевични бури и прекъсвания в захранването, препоръчваме да инсталирате стабилизатори на напрежение и в захранването, и в телефонната линия. Стабилизаторите на напрежение могат да бъдат закупени от доставчика на оборудването, телефона или от специализираните магазини за електроника.
- При програмиране на номерата за спешна помощ и/или изпробване на повикване на телефон за спешна помощ, използвайте обикновените номера на съответните служби. Диспечерът може да даде допълнителни инструкции относно реалните начини за изпробване на телефоните за спешна помощ.
- Машината не може да бъде използвана на монетни автомати или телефонни линии с ограничения.
- Машината се доставя с магнитен куплунг за хора с увреден слух.

Безопасното свързване на оборудването към телефонната мрежа се осъществява със стандартен модулен куплунг, USOC RJ-11C.

Смяна на монтирания щепсел (само за Обединеното кралство)

Важно

Захранващият кабел на това устройство е снабден със стандартен (BS 1363) 13-амперов щепсел и 13-амперов предпазител. При подмяна или проверка на предпазителя трябва да поставите отново правилен 13-амперов предпазител. След това трябва да смените капака на предпазителя. Ако сте загубили капака, не използвайте щепсела, докато не доставите друг капак на предпазителя.

Обърнете се към фирмата, от която сте закупили устройството.

13-амперовите предпазители са най-разпространените във Великобритания и трябва да бъдат подходящи. Въпреки това, някои сгради (предимно стари), не разполагат с нормални 13-амперови контакти. Необходимо е да закупите подходящ щепселов адаптер. Не премахвайте летия щепсел.

Ако отрежете летия щепсел, веднага го изхвърлете. Не може да свържете щепсела отново и може да получите токов удар, ако го включите в контакт.

Важно предупреждение

Машината трябва да бъде заземена.

Проводниците в захранващия кабел имат следните цветови кодове:

- **Жълто и зелено:** земя
- **Синьо:** нула
- **Кафяво:** фаза

Ако проводниците в захранващия кабел не съответстват на маркировките на цветовете в щепсела, направете следното:

Свържете зеления и жълтия проводник към обозначения с буквата “E” извод или към заземителния кабел със знака “Земя”, или към оцветения в зелено и жълто или жълто проводник.

Необходимо е да свържете синия кабел към извода, обозначен с буквата “N” или оцветен в черно.

Необходимо е да свържете синия кабел към извода, обозначен с буквата “L” или към черен проводник.

Трябва да имате 13-амперов предпазител в щепсела, адаптера или разпределителното табло.

Правна информация

Декларация за съответствие (Европейски държави)

Одобряване и сертифициране

С настоящото Samsung Electronics декларира, че този продукт, [CLX-419xN/CLX-626xND] е в съответствие с основните изисквания и други съответни постановления на Директивата за ниско напрежение (2006/95/EC), Директивата за електромагнитна съвместимост (2004/108/EC).

CE

С настоящето, Samsung Electronics, декларира, че този [CLX-419xFN/CLX-419xFW/C186xFW/CLX-626xFD/CLX-626xFR/CLX-626xFW] е в съответствие с основните изисквания и другите съответни клаузи на R&TTE Директива 1999/5/EC.

Можете да направите справка с декларацията за съответствие на адрес **www.samsung.com**, отидете на Support > Download center и въведете името на вашия принтер (MFP), за да прегледате EuDoC.

1 Януари 1995: Директива на съвета 2006/95/EC, уеднаквяване на законите на страните-членки относно нисковолтовото оборудване.

1 Януари 1996: Директива на съвета 2004/108/EC, уеднаквяване на законите на страните-членки по отношение на електромагнитната съвместимост.

9 Март 1999: Директива на съвета 1999/5/EC за радио съоръжения и крайни далекосъобщителни устройства и взаимното признаване на съвместимостта им. Пълна информация относно съответните Директиви и стандарти, можете да получите от представителя на Samsung Electronics Co., Ltd.

Сертифициране за EC

Сертифициране според Директива 1999/5/EC за радиосъоръжения и крайни далекосъобщителни устройства (ФАКС)

Този продукт на Samsung е самостоятелно удостоверен от Samsung за включване на крайни устройства към обществените комутируеми аналогови телефонни мрежи (PSTN) съгласно Директива 1999/5/EC. Продуктът е предназначен за работа с националните PSTN и е съвместим с обществените телефонни централи на европейските държави:

В случай че се появят проблеми, на първо място се свържете с Euro QA Lab на Samsung Electronics Co., Ltd.

Продуктът е тестван спрямо TBR21. За да помогне при използването и приложението на крайните устройства, които отговарят на този стандарт, Европейският институт за стандартизация в далекосъобщенията (ETSI) е издал консултативен документ (EG 201 121), който съдържа бележки и допълнителни изисквания за гарантиране на мрежова съвместимост на TBR21 терминали. Продуктът е създаден съобразно всички консултативни бележки, съдържащи се в този документ, и е напълно съвместим с тях.

Правна информация

Информация за одобрение на радиочестоти в Европа (за продукти, оборудвани с одобрени от ЕС радио устройства)

Принтерните системи, предназначени за използване в домашни условия или в офиси могат да се доставят с налични (вградени) маломощни устройства от тип “Radio LAN” (безжични комуникационни устройства с радиочестота (RF)), работещи в честотния обхват 2.4 GHz/5 GHz. Разделът е приложим само в случай на наличие на тези устройства. За да определите дали е налично безжично устройство, вижте етикета на системата.

CE

Безжичните устройства в системата са приложими за използване в Европейския съюз или свързаните с него зони при наличие на знака CE, регистрационен номер на националния орган и символ за внимание върху етикета на системата.

Мощността на изходния сигнал на безжичното устройство или устройства, които биха могли да бъдат вградени в принтера, е под ограниченията за излагане на радиочестоти на Европейската комисия, зададени в Директивата R&TTE.

Европейски страни, за които са приложими одобренията за безжична комуникация:

Държави в ЕС

Европейски страни с ограничения за използване:

ЕС

Във Франция, това оборудване може да се използва на закрито.

Държави от EEA/EFTA

В този момент няма ограничения

Само за Израел

מס׳ אישור אלחוטי של משרד התקשורת הוא 51-30319
אסור להחליף את האנטנה המקורית של המכשיר,
ולא לעשות בו כל שינוי טכני אחר.

Правна информация

Декларация за съответствие с разпоредбите

Напътствия за безжична комуникация

В системата на принтера могат да бъдат налични (вградени) устройства от тип “Radio LAN” (устройства за безжична комуникация с радиочестота (RF)) с малка мощност, работещи в честотната лента 2,4/5 GHz. Следващият раздел представлява общ преглед на препоръките за работа с безжични устройства.

Допълнителните ограничения, предпазните мерки и специалните грижи за дадени страни са изброени в раздела на съответната страна (или раздела на групата страни). Безжичните устройства в системата могат да бъдат използвани само в страните, обозначени със знаци за одобрение на радиоустройства върху етикета с данни на системата. Ако страната, в която ще използвате безжичното устройство, не фигурира в списъка, е необходимо да се свържете с местната агенция за одобряване на радиоустройства, за да научите изискванията им. Безжичните устройства подлежат на строго законодателство и е възможно да не са разрешени.

Мощността на изходния сигнал на безжичното устройство или устройства, които могат да бъдат вграждани в принтера, е много под известните понастоящем ограничения за излагане на радиочестоти. Тъй като безжичните устройства (които могат да бъдат вграждани в принтера) излъчват енергия далеч под ограниченията на стандартите и препоръките за безопасно използване на радиочестоти, производителят вярва, че устройствата са безопасни за използване. Независимо от нивата на мощност на изходния сигнал, е необходимо да ограничите до минимум човешкото присъствие по време на нормална работа на оборудването.

Общата препоръка е за разстояние от 20 см между безжичното устройство и тялото, при използване на безжично устройство в близост до тялото (не са разгледани екстремни варианти). Устройството трябва да бъде на по-голямо от 20 см (8 инча) разстояние от тялото при включено и предаващо безжично устройство.

Предавателят не трябва да бъде преместван или да работи съвместно с други антени или предаватели.

Някои обстоятелства налагат ограничения върху безжичните устройства. По-долу са дадени примери за общите ограничения:

Правна информация



Радиочестотните безжични комуникации могат да окажат въздействие върху оборудването на пътническите самолети. Настоящите разпоредби в авиацията изискват изключване на безжичните устройства по време на пътуване в самолет. Устройствата с комуникация от тип IEEE 802.11 (известни още като безжичен Ethernet) и Bluetooth са примери на устройства, осигуряващи безжична комуникация.



В среда, в която взаимодействието с други устройства или услуги е вредно или се счита за вредно, опцията за използване на безжичното устройство може да бъде ограничена или забранена. Летищата, болниците и зоните с наситена с кислород или запалим газ атмосфера представляват някои от примерните места, в които използването на безжични устройства може да бъде ограничено или забранено. В среди с неуточнени санкции относно използването на безжични устройства е необходимо да се обърнете към съответните отговорни органи за упълномощаване, преди да използвате или настройвате безжичното устройство.



Всяка страна има различни ограничения относно употребата на безжични устройства. Тъй като системата е оборудвана с безжично устройство, при пътуване или преместване в чужбина проверете ограниченията за използване на безжични устройства в съответната страна, в офиса на местните отговорни органи за одобряване на радиочестотни устройства, преди да вземете устройството.



Ако системата е доставена с вградено безжично устройство, работете с него само при напълно сглобена система с поставени всички капаци и защити.



Безжичните устройства не подлежат на обслужване от потребителя. Не ги модифицирайте по никакъв начин. Модификациите в безжичните устройства могат да отменят пълномощията за използване. За обслужване се обърнете към производителя.



Използвайте само драйвери, одобрени за страната, в която ще използвате устройството. За допълнителна информация, вижте Набора за възстановяване на системата на производителя или се обърнете към отдела за техническа поддръжка.

Само за Китай

产品中有毒有害物质或元素的名称及含量

部件名称	有毒有害物质或元素					
	铅 (Pb)	汞 (Hg)	镉 (Cd)	六价铬 (Cr^{6+})	多溴联苯 (PBB)	多溴联苯醚 (PBDE)
塑料	O	O	O	O	O	O
金属 (机箱)	X	O	O	O	O	O
印刷电路部件 (PCA)	X	O	O	O	O	O
电缆 / 连接器	X	O	O	O	O	O
电源设备	X	O	O	O	O	O
电源线	X	O	O	O	O	O
机械部件	X	O	O	O	O	O
卡盒部件	X	O	O	O	O	O
定影部件	X	O	O	O	O	O
扫描仪部件 - CCD (如果有)	X	X	O	O	O	O
扫描仪部件 - 其它 (如果有)	X	O	O	O	O	O
印刷电路板部件 (PBA)	X	O	O	O	O	O
墨粉	O	O	O	O	O	O
滚筒	O	O	O	O	O	O

○：表示该有毒有害物质在该部件所有均质材料中的含量均在 SJ/T 11363-2006 标准规定的限量要求以下。

×：表示该有毒有害物质至少在该部件的某一均质材料中的含量超出 SJ/T 11363-2006 标准规定的限量要求。

以上表为目前本产品含有有毒有害物质的信息。本信息由本公司的配套厂家提供，经本公司审核后而做成，本产品的部分部件含有有毒有害物质，这些部件是在现有科学技术水平下暂时无可替代物质，但三星电子将会一直为满足 SJ/T 11363-2006 标准而做不懈的努力。

Авторски права

© 2012 Samsung Electronics Co., Ltd. Всички права запазени.

Това ръководство на потребителя служи само за информационни цели. Цялата налична в него информация може да бъде променяна без предварително известяване.

Компанията Samsung Electronics не носи отговорност за никакви преки или косвени повреди, възникнали от или свързани с приложението на това ръководство на потребителя.

- Samsung и логото на Samsung са търговски марки на Samsung Electronics Co., Ltd.
- Microsoft, Windows, Windows Vista, Windows 7, Windows 8 и Windows Server 2008 R2 са или регистрирани търговски марки, или търговски марки на Microsoft Corporation.
- Microsoft, Internet Explorer, Excel, Word, PowerPoint и Outlook са регистрирани търговски марки или търговски марки на Microsoft Corporation в Съединените Щати и други страни.
- Google, Picasa, Google Cloud Print, Google Docs, Android и Gmail са или регистрирани търговски марки, или търговски марки на Google Inc.
- iPad, iPhone, iPod touch, Mac и Mac OS са търговски марки на Apple Inc., регистрирани в САЩ и други държави.
- AirPrint и AirPrint логото са търговски марки на Apple Inc.
- Всички останали марки или наименования на продукти са търговски марки на съответните компании или организации.

Вижте файла “**LICENSE.txt**” на предоставения компактдиск за информация относно лицензa на отворения код.

REV. 3.00

Ръководство на потребителя

Samsung Printer *Xpress*

CLX-419x series
CLX-626x series
C186x series

РАЗШИРЕН

Това ръководство предоставя информация за инсталацията, разширената конфигурация, работата и отстраняването на проблеми под различни операционни системи.

В зависимост от модела или страната някои функции може да не са налични.

ОСНОВЕН

Това ръководство предоставя информация по отношение на инсталация, основна работа и отстраняване на проблеми под Windows.

РАЗШИРЕН

1. Инсталация на софтуер

Инсталация за Mac 198
Преинсталиране за Mac 199
Инсталация за Linux 200
Повторна инсталация за Linux 201

2. Използване на свързано в мрежа устройство

Полезни мрежови програми 203
Настройка на окабелена мрежа 204
Инсталиране на драйвер по мрежата 208
IPv6 конфигурация 218
Настройка на безжична мрежа 221
Samsung Mobile Print 270
Използване на функцията NFC 271
AirPrint 277
Google Cloud Print™ 279

3. Менюта с полезни настройки

Преди да започнете да четете този раздел 283
Печат 284
Копиране 286
факс 292
Сканиране 298
Настройка на системата 303
Административна настройка 319
Eco 320
Директен USB 321

4. Специални функции

Настройка на надморската височина 323
Съхраняване на имейл адрес 324
Въвеждане на различни символи 326
Настройване на списъка с адреси за факс 328
Регистриране на оторизирани потребители 332
Функции за печат 333

Функции за сканиране 351
Факс функции 361
Използване на функциите за споделена папка 373
Използване на допълнителни функции на устройството 374

5. Полезни инструменти за управление

Достъп до инструменти за управление 377
Easy Capture Manager 378
Samsung Easy Color Manager 379
Samsung AnyWeb Print 380
Easy Eco Driver 381
Използване на SyncThru™ Web Service 382
Използване на Samsung Easy Document Creator 387
Използване на Samsung Easy Printer Manager 388
Използване на Samsung Printer Status 392
Използване на Samsung Printer Experience 394

6. Отстраняване на проблеми

Проблеми при подаване на хартията 402
Проблеми със захранване и кабелна връзка 403
Проблеми с печата 404
Проблеми с качеството на печата 409
Проблеми с копирането 417
Проблеми със сканирането 419
Проблеми с факса 421
Проблеми с операционната система 423



1. Инсталация на софтуер

Тази глава предоставя инструкции за инсталацията на важен и полезен софтуер, който да бъде използван в среда, в която устройството е свързано с кабел. Локално свързано устройство представлява устройство, което е директно свързано към Вашия компютър посредством кабел. Ако вашето устройство е свързано в мрежа, пропуснете следващите стъпки и отидете на инсталиране на драйвер на устройство, свързано в мрежа (вижте "Инсталиране на драйвер по мрежата" на стр. 208).

- **Инсталация за Mac** **198**
- **Преинсталиране за Mac** **199**
- **Инсталация за Linux** **200**
- **Повторна инсталация за Linux** **201**

- Ако използвате операционна система Windows, погледнете Основното ръководство за инсталацията на драйвера на устройството (вижте "Локално инсталиране на драйвер" на стр. 39).
- Използвайте само USB кабел, не по-дълъг от 3 м.

Инсталация за Mac

За Mac OS X 10.4, трябва да изтеглите от уеб страницата на Samsung, за да инсталирате софтуера на принтера (http://www.samsung.com > намерете своя продукт > Поддръжка или изтегляния).

1 Уверете се, че устройството е свързано към вашия компютър и е включено.

2 Поставете предоставения компактдиск със софтуер в CD-ROM устройството.

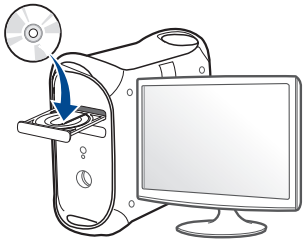

3 Щракнете два пъти върху иконата на компакт диск, която се появява на вашия Mac работен плот.

- За Mac OS X 10.8, щракнете двукратно върху иконата на CD-ROM устройството в **Finder**.

4 Щракнете двукратно върху пакпа **MAC_Installer** икона > **Installer OS X**.

5 Кликнете **Continue**.

6 Прочетете лицензионното споразумение и щракнете върху **Continue**.

7 Кликнете върху **Agree**, за да се съгласите с условията на лицензионното споразумение.

8 Щракнете върху **Install**. Всички компоненти, необходими за работата на устройството, ще бъдат инсталирани.

Ако изберете **Customize**, можете да изберете индивидуални компоненти, които да инсталирате.

9 Въведете паролата и кликнете върху **OK**.

10 Изберете **USB Connected Printer** от **Printer Connection Type** и щракнете **Continue**.

11 Щракнете върху бутона **Add Printer**, за да изберете принтера и да го добавите към списъка с принтери.

Ако устройството ви поддържа факс, щракнете бутона **Add Fax**, за да изберете факса и да го добавите към списъка с факсове.

12 След като инсталирането приключи, изберете **Close**.

Преинсталиране за Mac

Ако драйверът на принтера не работи правилно, деинсталирайте го и го инсталирайте отново.

1. Отворете папката **Applications** > **Samsung** > **Printer Software Uninstaller**.
2. За да деинсталирате софтуера за принтера, щракнете **Continue**.
3. Изберете желаната програма за изтриване и натиснете **Uninstall**.
4. Въведете паролата и кликнете върху **OK**.
5. След като деинсталирането приключи, изберете **Close**.

Ако устройството вече е добавено, изтрийте го от **Print Setup Utility** или **Print & Fax**.

Инсталация за Linux

Трябва да изтеглите софтуерните пакети за Linux от уебсайта на Samsung, за да инсталирате софтуера на принтера (http://www.samsung.com > намерете своя продукт > Поддръжка или изтегляния).

Инсталиране на Обединения драйвер за Linux

Трябва да влезете като супер потребител (основен), за да инсталирате софтуера на устройството. Ако не сте супер потребител, се обърнете към своя системен администратор.

1. Уверете се, че устройството е свързано към вашия компютър и е включено.
2. Копирайте пакета **Unified Linux Driver** на системата си.
3. Отворете терминал и отидете на папката, където сте копирали пакета.
4. Извлечете го.
5. Преместете в папка **uld**.
6. Изпълнете командата "./**install.sh**" (ако не сте влезли като супер потребител (root), изпълнете командата с "**sudo**" като "**sudo ./install.sh**")
7. Продължете нататък с инсталирането.
8. Когато инсталирането приключи, стартирайте printing utility (отидете на **System** > **Administration** > **Printing** или изпълнете командата "**system-config-printer**" в терминала).
9. Щракнете върху бутон **Add**.
10. Изберете вашия принтер.
11. Щракнете върху бутон **Forward** и го добавете към системата си.

Повторна инсталация за Linux

Ако драйверът на принтера не работи правилно, деинсталирайте го и го инсталирайте отново.

1. Отворете програма **Terminal**.
2. Преместете в папка **uld**, извлечена от пакет **Unified Linux Driver**.
3. Изпълнете командата "./**uninstall.sh**" (ако не сте влезли като супер потребител (root), изпълнете командата с "**sudo**" като "**sudo ./uninstall.sh**")
4. Продължете нататък с деинсталирането.

2. Използване на свързано в мрежа устройство

Тази глава ви дава инструкции стъпка по стъпка за настройване на свързаното чрез мрежа устройство, както и настройка на софтуер.

- **Полезни мрежови програми** 203
- **Настройка на окабелена мрежа** 204
- **Инсталиране на драйвер по мрежата** 208
- **IPv6 конфигурация** 218
- **Настройка на безжична мрежа** 221
- **Samsung Mobile Print** 270
- **Използване на функцията NFC** 271
- **AirPrint** 277
- **Google Cloud Print™** 279

Поддържаните устройства и функциите по избор могат да се различават в зависимост от модела (вижте "Характеристики по модели" на стр. 8).

Полезни мрежови програми

Има няколко налични програми за лесно задание на мрежови настройки. Мрежовият администратор може да управлява няколко устройства в мрежата.

- Преди да използвате програмите по-долу, най-напред настройте IP адреса.
- Някои функции и допълнителни елементи може да не са налични в зависимост от модела или страната (виж "Характеристики по модели" на стр. 8).

SyncThru™ Web Service

Уеб сървърът, вграден във вашето мрежово устройство, позволява да извършвате следните задачи (вижте "Използване на SyncThru™ Web Service" на стр. 382).

- Проверявате информация и състояние на консумативите.
- Персонализирате настройките на устройството.
- Зададете опцията за имейл известие. Когато зададете тази опция, състоянието на устройството (недостиг в тонер касетата или грешка в устройството) ще бъде изпратено автоматично на имейл адреса на определен човек.
- Конфигурирате параметрите на мрежата, необходими на принтера, за да се свърже към различни мрежови среди.

SyncThru™ Web Admin Service

Решение за уеб-базирано управление на устройството за мрежови администратори. SyncThru™ Web Admin Service ви предоставя ефективен начин за управление на мрежови устройства и ви позволява да наблюдавате и отстранявате дистанционно проблеми с тях от всяко място с достъп до корпоративна интернет мрежа.

- Изтеглете тази програма от http://solution.samsungprinter.com.

Настройка на кабелна мрежа SetIP

Тази помощна програма позволява да избирате мрежови интерфейс и ръчно да конфигурирате IP адресите за работа с TCP/IP протокола.

- Вижте "IPv4 конфигуриране чрез програмата SetIP (Windows)" на стр. 204.
- Вижте "IPv4 конфигуриране чрез програмата SetIP (Mac)" на стр. 205.
- Вижте "IPv4 конфигуриране чрез програмата SetIP (Linux)" на стр. 206.

- Устройството не поддръжка мрежови порт, няма да можете да използвате тази функция (вижте "Изглед отзад" на стр. 31).
- TCP/IPv6 не се поддържа от тази програма.

Настройка на окабелена мрежа

Отпечатване на отчет за конфигурация на мрежа

От контролния панел на устройството можете да отпечатате **Отчет за конфигурация на мрежата**, който ще показва текущите мрежови настройки на устройството. Това ще ви помогне при настройването на мрежата.

- Влизането в менютата може да се различава при различните модели (вижте "Достъп до менюто" на стр. 43).
- Може да е необходимо да натиснете **OK**, за да влезете в подменютата на някои модели.

- **Устройството има дисплей:** Натиснете бутона (**Menu**) на контролния панел и изберете **Network** > **Network Configuration**.
- **Устройството има сензорен дисплей:** Натиснете **Setup** от **основния** екран > **Machine Setup** > **Next** > **Reports** > **Network Configuration**.

Като използвате този **Отчет за конфигурацията на мрежата**, можете да намерите MAC адреса и IP адреса на Вашето устройство.

Например:

- MAC Адрес: 00:15:99:41:A2:78
- IP Адрес: 169.254.192.192

Настройка на IP адрес

- Устройство, което не поддържа мрежовия интерфейс, няма да може да използва тази функция (вижте "Изглед отзад" на стр. 31).
- TCP/IPv6 не се поддържа от тази програма.

Най-напред трябва да зададете IP адрес за мрежов печат и управление. В повечето случаи, нов IP адрес ще бъде зададен автоматично от DHCP (Протокол за динамично конфигуриране на хост) сървър, който се намира в мрежата.

IPv4 конфигуриране чрез програмата SetIP (Windows)

Преди да използвате програмата SetIP, деактивирайте защитната стена на компютъра от **Контролен панел** > **Център за защита** > **Защитна стена на Windows**.

Възможно е следните инструкции да се различават за вашия модел.

Настройка на окабелена мрежа

1. Изтеглете софтуера от уеб страницата на Samsung, разпакетирайте го и го инсталирайте: (http://www.samsung.com > намерете своя продукт > Поддръжка или изтегляния).
2. Следвайте инструкциите в прозореца за инсталация.
3. Свържете устройството към мрежата чрез мрежови кабел.
4. Включете устройството.
5. От менюто **Старт** на Windows, изберете **Всички програми** > **Samsung Printers** > **SetIP** > **SetIP**.
6. Щракнете върху иконата (третата отляво) в прозореца SetIP, за да отворите прозореца за конфигуриране на TCP/IP.
7. Въведете новата информация за устройството в прозореца за конфигурация. В корпоративна интранет мрежа е възможно, преди да продължите, да се наложи администраторът на мрежата да зададе тази информация.

Намерете MAC адреса на устройството от **Отчета за конфигурация на мрежата** (вижте "Отпечатване на отчет за конфигурация на мрежа" на стр. 204) и го въведете без двоеточията. Например, 00:15:99:29:51:A8 става 0015992951A8.

8. Изберете **Apply** и след това щракнете върху **OK**. Устройството автоматично ще отпечата **Отчета за конфигурация на мрежата**. Проверете дали всички настройки са правилни.

IPv4 конфигуриране чрез програмата SetIP (Mac)

Преди да използвате програмата SetIP, деактивирайте защитната стена на компютъра от **System Preferences** > **Security** > **Firewall**.

Възможно е следните инструкции да са различни за Вашия модел.

1. Свържете устройството към мрежата чрез мрежови кабел.
2. Поставете предоставения компактдиск със софтуер в CD-ROM устройството.

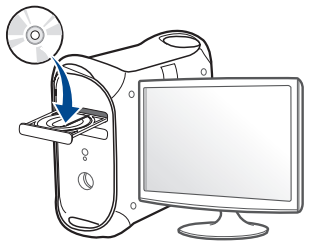

3. Щракнете два пъти върху иконата на компакт диск, която се появява на вашия Mac работен плот.
   - За Mac OS X 10.8, щракнете двукратно върху иконата на CD-ROM устройството в Търсене.
4. Щракнете двукратно върху папка **MAC_Installer** икона > **Installer OS X**.

5 Кликнете **Continue**.

6 Прочетете лицензионното споразумение и щракнете върху **Continue**.

7 Кликнете върху **Agree**, за да се съгласите с условията на лицензионното споразумение.

8 Щракнете върху **Install**. Всички компоненти, необходими за работата на устройството, ще бъдат инсталирани.

Ако изберете **Customize**, можете да изберете индивидуални компоненти, които да инсталирате.

9 Въведете паролата и кликнете върху **OK**.

10 Когато се появи съобщение, което Ви предупреждава, че всички отворени програми в компютъра Ви ще се затворят, щракнете върху **Continue**.

11 Изберете **Network Connected Printer(Wired or Wireless)** от **Printer Connection Type** и щракнете върху бутона **Set IP Address**.

12 Щракнете върху иконата  (третата отляво) в прозореца SetIP, за да отворите прозореца за конфигуриране на TCP/IP.

13 Въведете новата информация за устройството в прозореца за конфигурация. В корпоративна интранет мрежа е възможно, преди да продължите, да се наложи администраторът на мрежата да зададе тази информация.

Намерете MAC адреса на устройството от **Отчета за конфигурация на мрежата** (вижте "Отпечатване на отчет за конфигурация на мрежа" на стр. 204) и го въведете без двоеточията. Например, 00:15:99:29:51:A8 става 0015992951A8.

14 Изберете **Apply** и след това щракнете върху **OK**. Устройството автоматично ще отпечата **Отчета за конфигурация на мрежата**. Проверете дали всички настройки са правилни.

IPv4 конфигуриране чрез програмата SetIP (Linux)

Преди да използвате програмата SetIP, деактивирайте защитната стена на компютъра от **System Preferences** или **Administrator**.

Възможно е следните инструкции да са различни за вашия модел или операционни системи.

1 Изтеглете програмата SetIP от уеб сайта на Samsung и я разархивирайте.

2 Щракнете двукратно върху файла **SetIPApplet.html** в папката **cdroot/Linux/noarch/at_opt/share/utils**.

Настройка на окабелена мрежа

3 Щракнете, за да отворите прозореца за конфигуриране на TCP/IP.

4 Въведете новата информация за устройството в прозореца за конфигурация. В корпоративна интранет мрежа е възможно, преди да продължите, да се наложи администраторът на мрежата да зададе тази информация.

Намерете MAC адреса на устройството от **Отчета за конфигурация на мрежата** (вижте "Отпечатване на отчет за конфигурация на мрежа" на стр. 204) и го въведете без двоеточията. Например, 00:15:99:29:51:A8 става 0015992951A8.

5 Устройството автоматично ще отпечата **Отчета за конфигурация на мрежата**.

Инсталиране на драйвер по мрежата

- Някои функции и допълнителни елементи може да не са налични в зависимост от модела или страната (виж "Характеристики по модели" на стр. 8).
- Устройство, което не поддържа мрежовия интерфейс, няма да може да използва тази функция (вижте "Изглед отзад" на стр. 31).
- Можете да инсталирате драйвера на принтера и софтуера, когато поставите компакт диска със софтуер в CD-ROM устройството. За Windows, изберете драйвера на принтера и софтуера в прозорец **Select Software to Install**.

Windows

Софтуерът на защитната стена може да блокира мрежовата комуникация. Преди да свържете устройството в мрежа, деактивирайте защитната стена на компютъра.

1 Уверете се, че устройството е свързано към мрежата и е включено. Също така, трябва да бъде зададен IP адресът на Вашето устройство (вижте "Настройка на IP адрес" на стр. 204).

2 Поставете предоставения компактдиск със софтуер в CD-ROM устройството.

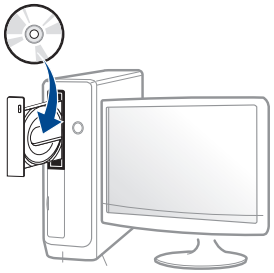

Ако инсталационният прозорец не се появи, щракнете **Старт** > **Всички програми** > **Принадлежности** > **Изпълни**.

Напишете X:**Setup.exe**, като замените “X” с буквата, която представлява Вашето CD-ROM устройство, и щракнете върху **OK**.

- За Windows 8,

  Ако инсталационният прозорец не се появи, от **Charms (Жестове)** изберете **Търсене** > **Apps** и потърсете **Изпълни**. Напишете X:\Setup.exe, като замените “X” с буквата, която отговаря на вашето CD-ROM устройство и щракнете **OK**.

  Ако се появи изскачащ прозорец “**Чукнете за избор на това, какво да се предприеме спрямо диска**.”, щракнете върху прозореца и изберете **Run Setup.exe**.

3 Прочетете и приемете инсталационните споразумения в прозореца за инсталация. След това щракнете върху **Next**.

4 Изберете **Network connection** в екран **Printer Connection Type**.

5 Следвайте инструкциите в прозореца за инсталация.

Инсталиране на драйвер по мрежата

От екран Старт на Windows 8

- Приложението **Samsung Printer Experience** може да се използва само в екран **Старт**, когато е инсталиран драйвер V4. Драйверът V4 се изтегля автоматично от Windows Update, ако компютърът ви е свързан с интернет. Ако не е, можете да изтеглите ръчно драйвера V4 от уеб страницата на Samsung www.samsung.com > намерете своя продукт > Поддръжка или изтегляния.
- Можете да изтеглите приложението **Samsung Printer Experience** от **Windows магазин**. Трябва да имате Microsoft акаунт, за да можете да използвате Windows **Store(магазин)**.
  a От **Charms (Жестове)**, изберете **Търсене**.
  b Щракнете върху **Store(магазин)**.
  c Направете търсене и щракнете върху **Samsung Printer Experience**.
  d Щракнете върху **инсталирам**.
- Ако инсталирате драйвера чрез предоставения компакт диск със софтуер, драйверът V4 не се инсталира. Ако желаете да използвате драйвера V4 в екран **работен плот**, можете да го изтеглите от уеб страницата на Samsung, www.samsung.com >намерете своя продукт > Поддръжка или изтегляния.
- Ако желаете да инсталирате инструменти за управление на принтер Samsung, трябва да ги инсталирате чрез предоставения компактдиск.

1 Уверете се, че устройството е свързано към мрежата и е включено. Също така, трябва да бъде зададен IP адресът на Вашето устройство (вижте "Настройка на IP адрес" на стр. 204).

2 От **Charms (Жестове)** изберете **Настройки** > **Промяна на настройките на компютъра** > **Устройство**.

3 Щракнете върху **Добавяне на устройство**.

На екрана ще бъдат показани откритите устройства.

4 Щракнете върху името на модела или името на хоста, който желаете да използвате.

Можете да отпечатате Отчет за конфигурация на мрежата от контролния панел на устройството, който ще покаже настоящото име на хоста на устройството (вижте "Отпечатване на отчет за конфигурация на мрежа" на стр. 260).

5 Драйверът се инсталира автоматично от **Актуализиране на Windows**.

Инсталиране на драйвер по мрежата

Режим на безшумно инсталиране

Режимът на безшумно инсталиране е метод, който не изисква никаква потребителска намеса. След като започнете инсталирането, драйверът и софтуерът се инсталират автоматично на компютъра. Можете да започнете безшумното инсталиране, като въведете **/s** или **/S** в командния прозорец.

Параметри на командния ред

В следната таблица са показани командите, които могат да се използват в командния прозорец.

Следните параметри на командния ред функционират, когато командата се използва с **/s** или **/S**. Но командите **/h**, **/H** или **/?** са изключения, които могат да се използват самостоятелно.

Команден ред	Определение	Описание
/s или /S	Стартиране на безшумно инсталиране.	Инсталират се драйверите на устройството, без да се използват компоненти на потребителския интерфейс или намеса от страна на потребителя.
/p”<име на порт>” или /P”<име на порт>”	Задава се порт на принтера. Портът за мрежата ще бъде създаден с помощта на стандартен инструмент за наблюдение на TCP/IP портове. Ако ще се използва локален порт, той трябва да е налице в системата, преди да бъде посочен с команда.	Името на порта на принтера може да бъде зададено като IP адрес, име на хост, име на локален USB порт, име на IEEE1284 порт или мрежов път. Например: • /p“xxx.xxx.xxx.xxx” където, “xxx.xxx.xxx.xxx” е IP адресът на мрежов принтер. /p”USB001”, /P”LPT1:”, /p”име_на_хост” • /p"\\computer_name\shared_printer" или "\\xxx.xxx.xxx.xxx\shared_printer", където "\\computer_name\shared_printer" или "\\xxx.xxx.xxx.xxx\shared_printer" означава мрежовия път към принтера, въвеждайки две наклонени черти, името на компютъра или локаен IP адрес на компютъра, който споделя принтера, и след това името на споделения принтер.

Инсталиране на драйвер по мрежата

Команден ред	Определение	Описание
/a”<път_на_дестинацията>” или /A”<път_на_дестинацията>”	Задава се пътят на дестинацията за инсталацията. Пътят на дестинацията трябва да бъде напълно определен.	Тъй като драйверите на устройството трябва да бъдат инсталирани на специфично за операционната система местоположение, тази команда е подходяща единствено за приложения.
/n“<име на принтер>” или /N“<име на принтер>”	Задава се името на принтера. Според зададеното име на принтера ще бъде създаден отделен принтер.	Чрез този параметър можете да добавяте отделни принтери по желание.

Команден ред	Определение	Описание
/nd или /ND	Указва се да не се задава инсталираният драйвер като драйвер на устройството по подразбиране.	Тази команда указва, че инсталираният драйвер на устройството няма да бъде драйвер по подразбиране в системата, ако има инсталирани един или повече драйвери за принтер. Ако системата система няма инсталирани драйвери, тази опция няма да бъде приложена, тъй като операционната система Windows ще зададе инсталирания драйвер на принтера като драйвер на устройството по подразбиране.
/x или /X	Използват се съществуващи файлове на драйвери, за да се създаде отделен принтер, ако е вече инсталиран.	Тази команда осигурява начин за инсталиране на отделен принтер, който използва инсталирани файлове на драйвери за принтери, без да се инсталира допълнителен драйвер.

Инсталиране на драйвер по мрежата

Команден ред	Определение	Описание
/up“<име на принтер>” или /UP“<име на принтер>”	Премахва единствено посочения отделен принтер, но не и файловете на драйверите.	Тази команда осигурява начин да се премахне единствено посочения отделен принтер от системата, без да влияе на другите драйвери за принтери. Тя няма файловете на драйверите за принтери от системата.
/d или /D	Деинсталира всички драйвери и приложения на устройството от системата.	Тази команда ще премахне всички инсталирани драйвери и приложения на устройството от системата.
/v“<име на споделяне>” или /V“<име на споделяне>”	Споделя се инсталираното устройство и се добавят други налични драйвери за платформи за опцията за посочване и отпечатване.	Ще се инсталират всички поддържани от платформата на операционната система Windows драйвери за устройството в системата и то ще бъде споделено с указаното <име на споделяне> за опцията за посочване и отпечатване.
/o или /O	Отваря папката **Принтери и факсове** след инсталацията.	Тази команда ще отвори папката **Принтери и факсове** след безшумното инсталиране.
/h, /H или /?	Показва използването на параметрите за командния ред.	

Инсталиране на драйвер по мрежата

Mac

CLX-419x series/CLX-626x series: За Mac OS X 10.4, трябва да изтеглите от уеб страницата на Samsung, за да инсталирате софтуера на принтера (http://www.samsung.com > намерете своя продукт > Поддръжка или изтегляния).

1 Уверете се, че устройството е свързано към вашата мрежа и е включено.

2 Поставете предоставения компактдиск със софтуер в CD-ROM устройството.

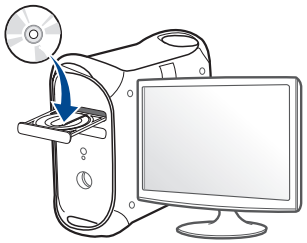

3 Щракнете два пъти върху иконата на компакт диск, която се появява на вашия Mac работен плот.

- За Mac OS X 10.8, щракнете двукратно върху иконата на CD-ROM устройството в **Finder**.

4 Щракнете двукратно върху папка **MAC_Installer** икона > **Installer OS X**.

5 Щракнете върху **Continue**.

6 Прочетете лицензионното споразумение и щракнете върху **Continue**.

7 Кликнете върху **Agree**, за да се съгласите с условията на лицензионното споразумение.

8 Щракнете върху **Install**. Всички компоненти, необходими за работата на устройството, ще бъдат инсталирани.

Ако изберете **Customize**, можете да изберете индивидуални компоненти, които да инсталирате.

9 Въведете паролата и кликнете върху **OK**.

10 Изберете **Network Connected Printer(Wired or Wireless)** от **Printer Connection Type** и щракнете върху бутона **Continue**.

11 Щракнете върху бутона **Add Printer**, за да изберете принтера и да го добавите към списъка с принтери.

12 Щракнете **IP** и изберете **HP Jetdirect - Socket** в **Protocol**.

13 Въведете IP адреса на устройството в полето за въвеждане **Address**.

14 Въведете името на опашката в полето за въвеждане **Queue**. Ако не можете да определите името на опашката за сървъра на Вашето устройство, опитайте най-напред с опашката по подразбиране.

Инсталиране на драйвер по мрежата

15 Ако Auto Select не работи правилно, изберете **Select Printer Software** и името на вашето устройство в **Print Using**.

16 Кликнете **Add**.

17 След като инсталирането приключи, изберете **Close**.

Linux

Трябва да изтеглите софтуерните пакети за Linux от уебсайта на Samsung, за да инсталирате софтуера на принтера (http://www.samsung.com > намерете своя продукт > Поддръжка или изтегляния).

1 Уверете се, че устройството е свързано към вашата мрежа и е включено. Също така, трябва да бъде зададен IP адресът на вашето устройство.

2 Копирайте пакета **Unified Linux Driver** на системата си.

3 Отворете терминал и отидете на папката, където сте копирали пакета.

4 Извлечете го.

5 Преместете в папка **uld**.

6 Изпълнете командата "./**install.sh**" (ако не сте влезли като супер потребител (root), изпълнете командата с "**sudo**" като "**sudo ./install.sh**")

7 Продължете нататък с инсталирането.

8 След завършване на инсталацията стартирайте помощната програма **Printing** (Отидете до меню **System** > **Administration** > **Printing** или изпълнете командата "**system-config-printer**" в програмата на терминала).

9 Щракнете върху бутон **Add**.

10 Изберете **AppSocket/HP JetDirect** и въведете IP адреса на устройството си.

11 Щракнете върху бутон **Forward** и го добавете към системата си.

Инсталиране на драйвер по мрежата

UNIX

- Уверете се, че вашето устройство поддържа операционна система UNIX, преди да инсталирате UNIX драйвер за принтер (вижте "Операционна система" на стр. 8).
- Командите са маркирани с “”, затова когато пишете командите, не пишете “”.
- Някои функции и допълнителни елементи може да не са налични в зависимост от модела или страната (вижте "Операционна система" на стр. 8).

За да използвате UNIX драйвер за принтер, първо трябва да инсталирате пакета с UNIX драйвери за принтер и след това да настроите принтера. Можете да изтеглите пакетите с драйвери за UNIX от уеб сайта на Samsung (http://www.samsung.com> намерете своя продукт > Поддръжка или изтегляния).

Инсталиране на пакета UNIX драйвер на принтер

Процедурата по инсталирането е обичайната за всички споменати варианти на UNIX OS.

1. От уебстраницата на Samsung изтеглете и разопаковайте пакета UNIX драйвер на принтер на Вашия компютър.
2. Придобийте привилегии root.

   “**su -**”
3. Копирайте подходящия архив на драйвера към желания компютър UNIX.

Вижте ръководството за администрация за Вашия UNIX OS за повече подробности.

4. Разархивирайте пакета на драйвера за принтера за UNIX.

   Например, за IBM AIX използвайте следните команди.

   “**gzip -d <** въведете името на пакета **| tar xf -**”
5. Отидете в разархивираната директория.
6. Стартирайте инсталирания скрипт.

   “**./install –i**”

   install е инсталационен скрипт файл, който се използва за инсталация или деинсталация на пакета UNIX драйвер на принтер.

   Използвайте командата “**chmod 755 install**”, за да дадете разрешение на инсталационния скрипта.
7. Изпълнете командата “**. /install –c**” за да проверите резултатите от инсталацията.

8 Стартирайте “**installprinter**” от командния ред. Това ще изведе прозореца **Add Printer Wizard**. Настройте принтера в този прозорец съгласно следните процедури.

При някои UNIX OS, например при Solaris 10 току-що добавени принтери могат да не бъдат активирани и/или може да не приемат задачи за печат. В този случай стартирайте следните две команди в основния терминал:

“**accept <printer_name>**”

“**enable <printer_name>**”

Деинсталиране на пакета на драйвера на принтера

Трябва да се използва помощна програма за изтриването на инсталирания принтер в системата.

a Стартирайте команда “**uninstallprinter**” от терминала. Това ще отвори **Uninstall Printer Wizard**. Инсталираните принтери се изписват в падащ списък.

b Изберете принтера, който ще бъде премахнат.

c Щракнете върху **Delete**, за да изтриете принтера от системата.

d Изпълнете командата “**. /install –d**”, за да деинсталирате целия пакет.

e За да проверите резултатите от отстраняването, изпълнете командата “**. /install –c**” команда.

За да го инсталирате отново, изпълнете командата “**. /install –i**”, за да преинсталирате двуичните кодове.

Настройване на принтера

За да добавите принтера към Вашата система UNIX, стартирайте “installprinter” от командния ред. Това ще изведе прозореца Съветник за добавяне на принтер. Настройте принтера в този прозорец съгласно следните стъпки:

1 Въведете името на принтера.

2 Изберете съответния модел принтер от списъка с модели.

3 Въведете кратко описание, съответстващо на типа принтер в полето **Type**. Това е опционално.

4 Уточнете описанието на принтера в полето **Description**. Това е опционално.

5 Уточнете местонахождението на принтера в полето **Location**.

6 Въведете IP адреса или DNS име на принтера в текстовото поле **Device** за принтери, свързани в мрежа. При IBM AIX с **jetdirect Queue type** е възможно само DNS име, цифров IP адрес не се допуска.

Инсталиране на драйвер по мрежата

7 **Queue type** показва връзката като **lpd** или **jetdirect** в съответното поле със списък. Като допълнение **usb** тип е наличен в Sun Solaris OS.

8 Изберете **Copies**, за да зададете броя на копия.

9 Отметнете **Collate** опция, за да получите копия, които са вече сортирани.

10 Отметнете **Reverse Order** опция, за да получите копия в обратен ред.

11 Отметнете **Make Default** опция, за да настроите този принтер по подразбиране.

12 Щракнете върху **OK**, за да добавите принтера.

IPv6 конфигурация

IPv6 се поддържа правилно само от Windows Vista или по-висока.

- Някои функции и допълнителни елементи може да не са налични в зависимост от модела или страната (виж "Характеристики по модели" на стр. 8 или "Преглед на менютата" на стр. 43).
- Ако изглежда,че IPv6 мрежата не работи, върнете фабричните стойности по подразбиране на всички мрежови настройки и опитайте отново чрез **Clear Setting**.

Устройството поддържа следните IPv6 адреси за управление и печатане в мрежа.

- **Link-local Address**: Самоконфигуриращ се локален IPv6 адрес (адресът започва с FE80).
- **Stateless Address**: IPv6 адрес, който е конфигуриран автоматично от мрежовия маршрутизатор.
- **Stateful Address**: IPv6 адрес, конфигуриран от DHCPv6 сървър.
- **Manual Address**: IPv6 адрес, конфигуриран ръчно от потребителя.

В IPv6 мрежова среда, изпълнете следващата процедура, за да използвате IPv6 адреса.

От контролния панел

Активиране на IPv6

- Влизането в менютата може да се различава при различните модели (вижте "Достъп до менюто" на стр. 43).
- Може да е необходимо да натиснете **OK**, за да влезете в подменютата на някои модели.

1. Изберете (**Menu**) > **Network** > **TCP/IP (IPv6)** > **IPv6 Activate** от контролния панел.

   Или изберете **Setup**> **Machine Setup** >**Next** > **Network Setup** > **TCP/IP (IPv6)** > **IPv6 Activate** на сензорния екран.
2. Изберете **On** и натиснете **OK**.
3. Изключете и включете устройството отново.

Когато инсталирате драйвера на принтера, не конфигурирайте IPv4 и IPv6. Препоръчваме ви да конфигурирате или IPv4, или IPv6.

IPv6 конфигурация

Конфигурация на DHCPv6 адрес

Ако имате DHCPv6 сървър във Вашата мрежа, можете да настроите една от следните опции за конфигуриране на динамичен хост по подразбиране.

- Влизането в менютата може да се различава при различните модели (вижте "Достъп до менюто" на стр. 43).
- Може да е необходимо да натиснете **OK**, за да влезете в подменютата на някои модели.

1 Изберете (**Menu**) > **Network** > **TCP/IP (IPv6)** > **DHCPv6 Config** от контролния панел.

Или изберете **Setup**> **Machine Setup** >**Next** > **Network Setup** > **TCP/IP (IPv6)** > **DHCPv6 Config** на сензорния екран.

2 Натиснете **OK**, за да изберете желаната стойност.

- **DHCPv6 address**: Винаги използвате DHCPv6, независимо от изискванията на маршрутизатора.
- **DHCPv6 Off**: Никога не използвате DHCPv6, независимо от изискванията на маршрутизатора.
- **Router**: Използвате DHCPv6, само когато се изисква от маршрутизатора.

От SyncThru™ Web Service

Активиране на IPv6

1 Отворете уеб браузър, например Internet Explorer от Windows. Въведете IP адреса на устройството (http://xxx.xxx.xxx.xxx) в полето за адреса и натиснете клавиш Enter, или щракнете върху **Старт**.

2 Ако това е първият път, в който влизате в **SyncThru™ Web Service**, трябва да се впишете като администратор. Въведете указаните по-долу ИД и парола по подразбиране. Препоръчваме ви да промените паролата по подразбиране поради причини свързани със сигурността.

- **ID: admin**
- **Password: sec00000**

3 Когато се отвори прозорецът **SyncThru™ Web Service**, придвижете курсора на мишката върху **Settings** в най-горната лента на менюто и кликнете **Network Settings**.

4 Кликнете **TCP/IPv6** в левия прозорец на уебстраницата.

5 Поставете отметка в квадратчето **IPv6 Protocol**, за да активирате IPv6.

IPv6 конфигурация

6 Щракнете върху бутона **Apply**.

7 Изключете и включете устройството отново.

- Можете да зададете и DHCPv6.
- За ръчна настройка на IPv6 адрес:
  Поставете отметка в полето на квадратче **Manual Address**. Тогава, текстовото поле **Address/Prefix** е активирано. Въведете останалата част от адреса (напр. 3FFE:10:88:194::**AAAA**. “A” е шестнадесетична цифра от 0 до 9, A до F).

Конфигурация на IPv6 адрес

1 Отворете уеб браузър, напр. Internet Explorer, който поддържа IPv6 адресиране като URL.

2 Изберете един от IPv6 адресите (**Link-local Address**, **Stateless Address**, **Stateful Address**, **Manual Address**) от **Отчета за конфигурацията на мрежата** (вижте "Отпечатване на отчет за конфигурация на мрежа" на стр. 204).

- **Link-local Address**: Самоконфигуриращ се локален IPv6 адрес (адресът започва с FE80).
- **Stateless Address**: IPv6 адрес, който е конфигуриран автоматично от мрежовия маршрутизатор.
- **Stateful Address**: IPv6 адрес, конфигуриран от DHCPv6 сървър.
- **Manual Address**: IPv6 адрес, конфигуриран ръчно от потребителя.

3 Въведете IPv6 адреса (напр.: http://[FE80::215:99FF:FE66:7701]).

Адресът трябва да бъде обграден от “[ ]” скоби.

Настройка на безжична мрежа

- Уверете се, че вашето устройство поддържа мрежово свързване. В зависимост от модела, мрежовото свързване може да не е налично (вижте "Характеристики по модели" на стр. 8).
- Ако изглежда, че IPv6 мрежата не работи, върнете фабричните стойности по подразбиране на всички мрежови настройки и опитайте отново чрез **Clear Setting**.

Начало

Разбиране на вашия тип мрежа

Обикновено в даден момент имате само една връзка между компютъра и устройството.

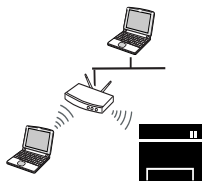	**Режим Infrastructure** Това е среда, която обикновено се използва у дома или в малки офиси. Този режим използва точка за достъп за комуникация с безжичното устройство.
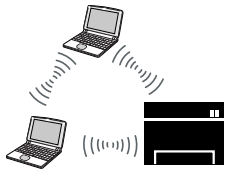	**Режим Ad-hoc** Този режим не използва точка за достъп. Компютърът с безжична мрежа и устройството с безжична мрежа контактуват директно.

Име на безжична мрежа и мрежова парола

Безжичните мрежи изискват по-висока сигурност, така че когато точката за достъп се настройва за пръв път, за мрежата се задават име на мрежата (SSID), тип използвана сигурност и парола за мрежа. Попитайте мрежовия си администратор по отношение на тази информация, преди да продължите с инсталацията на устройството.

Настройка на безжична мрежа

Представяне на методите за безжична настройка

Можете да зададете настройки на безжичната мрежа от устройството или от компютъра. Изберете метода за настройка от таблицата по-долу.

- Някои типове за инсталация по безжична мрежа може да не са налични, в зависимост от модела или страната.
- Ако по време на безжичната настройка или инсталацията на драйверите се появят проблеми, вижте главата, описваща отстраняването на проблеми (вижте "Отстраняване на проблеми за безжична мрежа" на стр. 266).
- Силно се препоръчва да зададете парола за точките за достъп. Ако не зададете парола на точките за достъп, до тях може да бъде осъществен незаконен достъп от неизвестни устройства, включително компютри, смартфони и принтери. Вижте ръководството на потребителя за точки за достъп относно настройки на паролата.

Настройка на безжична мрежа

CLX-419xFW/C186xFW

Метод за настройка	Метод на свързване	Описание и справка
С точка на достъп	**От компютъра**	За потребители на Windows вижте "Точка на достъп чрез USB кабел" на стр. 230.
		За потребители на Windows вижте "Точка за достъп без USB кабел (препоръчва се)" на стр. 233.
		• За Mac потребители, вижте "Точка на достъп чрез USB кабел" на стр. 245. • За Mac потребители, вижте "Точка за достъп без USB кабел (препоръчва се)" на стр. 248.
		Вижте "Чрез мрежови кабел" на стр. 260.
	От контролния панел на устройството	• Вижте "Устройства с дисплей (или сензорен екран)" на стр. 226. • Вижте "Устройства без дисплей" на стр. 227.
		Вижте "Използване на бутон меню или сензорен екран" на стр. 229.
Без точка за достъп	**От компютъра**	За потребители на Windows вижте "Ad hoc чрез USB кабел" на стр. 236.
		За Mac потребители, вижте "Ad hoc чрез USB кабел" на стр. 250.
	Настройка на Wi-Fi Direct	Вижте "Задаване на Wi-Fi Direct за мобилен печат" на стр. 263.

Настройка на безжична мрежа

CLX-626xFW

Метод за настройка	Метод на свързване	Описание и справка
С точка на достъп	**От компютъра**	За потребители на Windows вижте "Точка на достъп чрез USB кабел (препоръчително)" на стр. 239.
		За Mac потребители, вижте "Точка на достъп чрез USB кабел (препоръчително)" на стр. 253.
		Вижте "Чрез мрежови кабел" на стр. 260.
	От контролния панел на устройството	• Вижте "Устройства с дисплей (или сензорен екран)" на стр. 226. • Вижте "Устройства без дисплей" на стр. 227.
		Вижте "Използване на бутон меню или сензорен екран" на стр. 229.
Без точка за достъп	**От компютъра**	За потребители на Windows вижте "Ad hoc чрез USB кабел" на стр. 236.
		За Mac потребители, вижте "Ad hoc чрез USB кабел" на стр. 250.
	Настройка на Wi-Fi Direct	Вижте "Задаване на Wi-Fi Direct за мобилен печат" на стр. 263.

Настройка на безжична мрежа

Използване на WPS бутона

Ако вашето устройство и точка за достъп (или безжичен рутер) поддържат Wi-Fi Protected Setup™(WPS), можете лесно да конфигурирате настройките на безжичната мрежа, като натиснете (WPS) бутона от контролния панел без компютър.

- Ако искате да използвате безжичната мрежа в режим Infrastructure, проверете дали мрежовият кабел е изключен от устройството. Използването на бутона **WPS (PBC)** или въвеждането на PIN код от компютъра, за да се свържете с точката за достъп (или безжичен маршрутизатор), се различава в зависимост от точката за достъп (или безжичния маршрутизатор), която използвате. Разгледайте ръководството на потребителя за точката за достъп (безжичния маршрутизатор), която използвате.
- Когато използвате бутон WPS за настройка на безжична мрежа, настройките за сигурност могат да се променят. За да предотвратите това, заключете WPS опцията за настоящите настройки за безжична сигурност. Името на опцията може да е различно, в зависимост от точката на достъп (или безжичния рутер), която ползвате.

Неща, които трябва да приготвите

- Проверете дали точката за достъп (или безжичният маршрутизатор) поддържа Wi-Fi Protected Setup™ (WPS).
- Проверете дали устройството поддържа Wi-Fi Protected Setup™ (WPS).
- Компютър, свързан в мрежа (само за режим PIN)

Избор на вашия тип

Има два метода за свързване на вашето устройство с безжична мрежа, като използвате (WPS) бутона от контролния панел.

Методът **Конфигурация с натискане на бутон (PBC)** ви позволява да свържете вашето устройство с безжична мрежа, като натиснете както бутон (WPS) на контролния панел на вашето устройство, така и бутон WPS (PBC) на точката за достъп (или безжичен рутер) с активирано Wi-Fi Protected Setup™ WPS.

Методът **Персонален идентификационен номер (PIN)** ви помага да свържете вашето устройство към безжична мрежа, чрез въвеждане на предоставения PIN код в точката за достъп (или безжичен рутер) с активирано Wi-Fi Protected Setup™ WPS.

Фабричната настройка на Вашето устройство е **PBC** режима, който се препоръчва за типична среда с безжична мрежа.

Настройка на безжична мрежа

За моделите със сензорен панел върху контролния, приложете следната процедура:

a Натиснете **Setup** от **началния** екран.

b Натиснете **Machine Setup** > **Next** > **Network Setup** > **Wireless** > **WPS Settings**.

c Изберете желания метод за настройка.

Устройства с дисплей (или сензорен екран)

Свързване в PBC режим

1 При модели, които имат сензорен екран на контролния си панел, натиснете **Setup** > **Machine Setup** > **Next** > **Network Setup** > **Wireless** > **WPS Settings**.

2 Натиснете **PBC** (или **Connect via PBC**).

3 Натиснете **OK**, след като се появи прозорецът за потвърждение.

Появява се информационен прозорец, в който се посочват 2 минути време за обработка на свързването.

4 Натиснете **WPS (PBC)** бутона на точката за достъп (или безжичния маршрутизатор).

Съобщенията се появяват на дисплея в следния ред:

a **Connecting:** Устройството се свързва с точката за достъп (или безжичния маршрутизатор).

b **Connected:** Когато устройството се свърже успешно с безжичната мрежа, светлинният индикатор WPS остава да свети.

c **AP SSID:** След завършване на процеса на свързване към безжична мрежа, информацията от точката на достъп и SSID се появява на дисплея.

5 Поставете предоставения компакт диск в CD-ROM устройството и следвайте инструкциите в прозореца за настройка на безжична мрежа.

Свързване в PIN режим

1 При модели, които имат сензорен екран на контролния си панел, натиснете **Setup** > **Machine Setup** > **Next** > **Network Setup** > **Wireless** > **WPS Settings**.

2 Натиснете **PIN** (или **Connect via PIN**).

3 Натиснете **OK**, след като се появи прозорецът за потвърждение.

4 Осемцифрен PIN се появява на дисплея.

Трябва да въведете осемцифрения PIN код в период от две минути на компютъра, който е свързан с точката за достъп (или безжичния рутер).

Съобщенията се появяват на дисплея в следния ред:

a **Connecting:** Устройството се свързва с безжичната мрежа.

b **Connected:** Когато устройството се свърже успешно с безжичната мрежа, светлинният индикатор WPS остава да свети.

c **SSID Type:** След завършване на процеса на свързване към безжична мрежа информацията за SSID на точката на достъп се появява на LCD дисплея.

5 Поставете предоставения компакт диск в CD-ROM устройството и следвайте инструкциите в прозореца за настройка на безжична мрежа.

Устройства без дисплей

Свързване в PBC режим

1 Натиснете и задръжте (WPS) бутона на контролния панел за около 2–4 секунди, докато индикаторът за състояние започне да примигва бързо.

Устройството започва да се свързва с безжичната мрежа. Индикаторът примигва бавно за период до две минути, докато натиснете PBC бутона на точката за достъп (или безжичния маршрутизатор).

2 Натиснете **WPS (PBC)** бутона на точката за достъп (или безжичния маршрутизатор).

a Светлинният индикатор за WPS примигва бързо. Устройството се свързва с точката за достъп (или безжичния маршрутизатор).

b Когато устройството се свърже успешно с безжичната мрежа, светлинният индикатор WPS остава да свети.

3 Поставете предоставения компакт диск в CD-ROM устройството и следвайте инструкциите в прозореца за настройка на безжична мрежа.

Настройка на безжична мрежа

Свързване в PIN режим

1 Трябва да се отпечата доклада за мрежова конфигурация, който включва и PIN, (вижте "Отпечатване на отчет за конфигурация на мрежа" на стр. 204).

В режим на готовност, натиснете бутона (**Stop** или **Stop/Clear**) на контролния панел в продължение на около 5 секунди. Можете да видите PIN кода на вашето устройство.

2 Натиснете и задръжте (WPS) бутона от контролния панел за повече от 4 секунди, докато индикаторът за състояние светне.

Устройството започва да се свързва с точка за достъп (или безжичен маршрутизатор).

3 Трябва да въведете осемцифрения PIN код в период от две минути на компютъра, който е свързан с точката за достъп (или безжичния рутер).

Индикаторът мига бавно в продължение на две минути, докато въведете осемцифрения PIN код.

Индикаторът за WPS примигва в реда описан по-долу:

a Светлинният индикатор за WPS примигва бързо. Устройството се свързва с точката за достъп (или безжичния маршрутизатор).

b Когато устройството се свърже успешно с безжичната мрежа, светлинният индикатор WPS остава да свети.

4 Поставете предоставения компакт диск в CD-ROM устройството и следвайте инструкциите в прозореца за настройка на безжична мрежа.

Повторно свързване към мрежа

Когато безжичната функция е изключена, устройството автоматично се опитва да се свърже повторно с точката за достъп (или безжичния маршрутизатор) с предишните настройки и адрес за безжично свързване.



В следните случаи, устройството отново се свързва автоматично с безжичната мрежа:

- Устройството бива изключено и включено отново.
- Точката за достъп (или безжичния маршрутизатор) бива изключена и включена отново.

Прекратяване на процеса на свързване

За да анулирате връзката с безжична мрежа, когато устройството е свързано към такава, натиснете и освободете бутон (**Stop** или **Stop/Clear**) на контролния панел. **Трябва да изчакате 2 минути, за да се осъществи ново свързване към безжичната мрежа.**

Настройка на безжична мрежа

Изключване от мрежа

За да прекъснете връзката с безжичната мрежа, натиснете бутона (WPS) на контролния панел за повече от две секунди.

- **Когато Wi-Fi мрежата е в неработен режим:** Устройството се изключва незабавно от безжичната мрежа и WPS светодиода изгасва.
- **Когато Wi-Fi мрежата се използва:** Докато устройството чака да завърши изпълнението на текущото печатно задание, светлинният индикатор за WPS примигва бързо. След това, връзката с безжичната мрежа се прекъсва автоматично и WPS светодиода изгасва.

Използване на бутон меню или сензорен екран

Възможно е някои менюта да не се извеждат на дисплея, в зависимост от опциите или моделите. Ако това се случи, съответната опция не е приложима за вашето устройство (вижте "CLX-419xFW/CLX-626xFW/C186xFW" на стр. 49).

Преди да започнете, трябва да уточните мрежовото име на вашата безжична мрежа (SSID), както и мрежовия ключ, ако тя е шифрована. Тази информация е била зададена, когато е била инсталирана точката за достъп (безжичният маршрутизатор). Ако не познавате безжичната среда, с която работите, помолете за съдействие мрежовия администратор.

След като приключите с безжичното свързване, трябва да инсталирате драйвер за устройството, за да можете да отпечатвате от приложения (вижте "Инсталиране на драйвер по мрежата" на стр. 208).

Настройка на безжична мрежа

1 Изберете **Setup**> **Machine Setup** >**Next** > **Network Setup** > **Wireless** > **WLAN Settings** на сензорния екран.

2 Натиснете **OK**, за да изберете желания метод на настройка.

- **Search List** (препоръчително)**:** В този режим, настройката е автоматична. Устройството ще покаже списък с налични мрежи, от които да изберете. След като мрежата бъде избрана, принтерът ще поиска съответния ключ за сигурност.
- **Custom:** В този режим, потребителите могат ръчно да зададат или редактират собствени SSID или да изберат опция за сигурност в детайли.

Настройка с Windows(CLX-419x series/C186x series)

Кратък път към програмата **Samsung Easy Wireless Setup** без CD: Ако вече сте инсталирали драйвера за принтера, можете да получите достъп до програмата **Samsung Easy Wireless Setup** без CD (вижте "Достъп до инструменти за управление" на стр. 377).

Точка на достъп чрез USB кабел

Неща, които трябва да приготвите

- Точка за достъп
- Компютър, свързан в мрежа
- Компакт диск със софтуер, предоставен с вашето устройство
- Устройство, инсталирано с интерфейс за безжична мрежа
- USB кабел

Създаване на инфраструктурна мрежа

1 Проверете дали USB кабелът е свързан към устройството.

2 Включете компютъра, точката за достъп и устройството.

Настройка на безжична мрежа

3 Поставете предоставения компактдиск със софтуер в CD-ROM устройството.

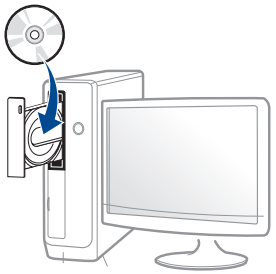

Ако инсталационният прозорец не се появи, щракнете **Старт** > **Всички програми** > **Принадлежности** > **Изпълни**.

Напишете X:**Setup.exe**, като замените “X” с буквата, която представлява Вашето CD-ROM устройство, и щракнете върху **OK**.

- За Windows 8,

  Ако инсталационният прозорец не се появи, от **Charms (Жестове)** изберете **Търсене** > **Apps** и потърсете **Изпълни**. Напишете X:\Setup.exe, като замените “X” с буквата, която отговаря на вашето CD-ROM устройство и щракнете **OK**.

  Ако се появи изскачащ прозорец “**Чукнете за избор на това, какво да се предприеме спрямо диска**.”, щракнете върху прозореца и изберете **Run Setup.exe**.

4 Прочетете и приемете инсталационните споразумения в прозореца за инсталация. След това щракнете върху **Next**.

5 Изберете **Wireless Network connection** в екран **Printer Connection Type**. След това щракнете върху **Next**.

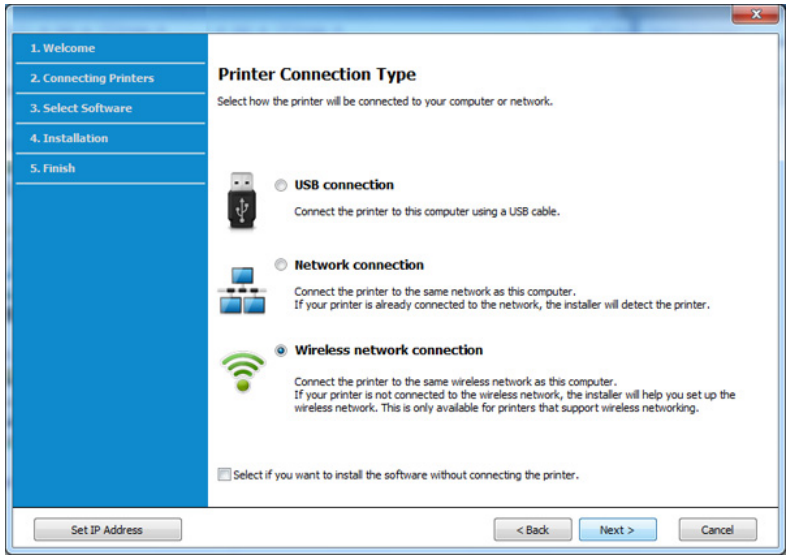

6 От екрана **Are you setting up your printer for the first time?** изберете **Yes, I will set up my printer's wireless network.** . След това щракнете **Next**.

Ако принтерът Ви вече е свързан към мрежата, изберете **No, My printer is already connected to my network**.

Настройка на безжична мрежа

7 Изберете **Using a USB cable** от екрана **Select the Wireless Setup Method**. След това щракнете върху **Next**.

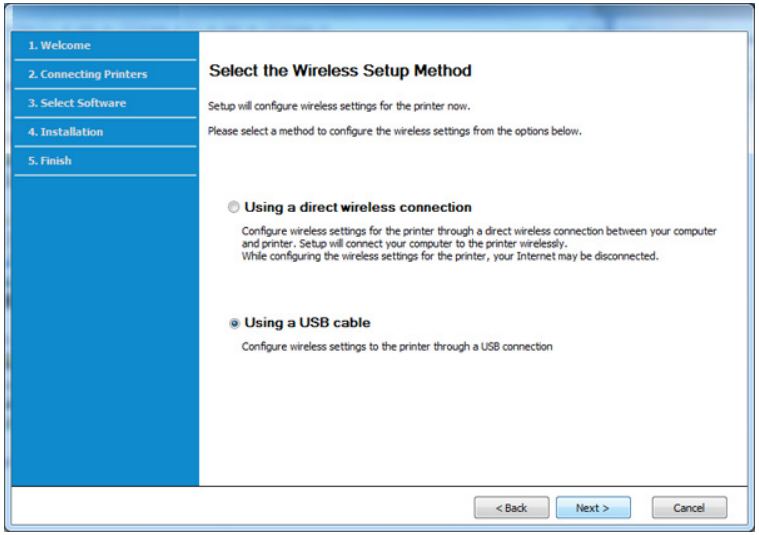

8 След търсенето, устройствата в безжичната мрежа ще се появят в прозореца. Изберете името (SSID) на точката за достъп, която искате да използвате, и щракнете върху **Next**.

Ако не можете да намерите името на мрежата, която искате да изберете, или ако искате да настроите безжичната конфигурация ръчно, щракнете върху **Advanced Setting**.

- **Enter the wireless Network Name:** Въведете SSID на точката за достъп (SSID е чувствителен към регистъра на буквите).
- **Operation Mode:** Изберете **Infrastructure**.
- **Authentication:** Изберете типа удостоверяване.
  Open System: Не се използва удостоверяване, а криптирането може да бъде или да не бъде използвано, в зависимост от необходимостта за защита на данните.
  Shared Key: Използва се удостоверяване. Устройство, което има правилен WEP ключ, може да получи достъп до мрежата.
  WPA Personal или WPA2 Personal: Изберете тази опция, за да идентифицирате печатния сървър, базиран на WPA Pre-Shared Key. Тук се използва споделен секретен ключ (обикновено наричан предварително споделена паролна фраза за ключ), който се конфигурира ръчно на точката за достъп и на всеки от нейните клиенти.
- **Encryption:** Изберете криптирането (None, WEP64, WEP128, TKIP, AES, TKIP AES).
- **Network Password:** Въведете стойността на шифроващата мрежова парола.
- **Confirm Network Password:** Потвърдете стойността на шифроване на мрежова парола.
- **WEP Key Index:** Ако използвате WEP криптиране, изберете подходящия **WEP Key Index**.

Прозорецът за сигурност на безжичната мрежа не се показва, когато точката за достъп има настройки за сигурност.

Въведете мрежовата парола на точката за достъп (или маршрутизатор).

Настройка на безжична мрежа

9 Ако принтерът поддържа Wi-Fi Direct и тази функция е деактивирана, ще се появи съответният екран.

Щракнете **Next**.

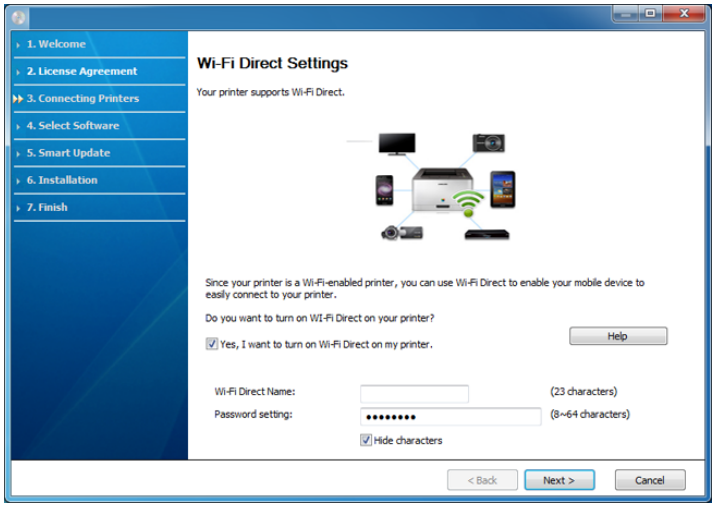

- На екрана се появява опцията Wi-Fi Direct, само ако вашият принтер поддържа тази функция.
- Можете да започнете да изграждате Wi-Fi Direct чрез Samsung Easy Printer Manager (вижте "Настройка на Wi-Fi Direct" на стр. 264).
- **Wi-Fi Direct Name**: Wi-Fi Direct името по подразбиране е името на модела и е с максимална дължина от 22 символа.
- **Password setting** е цифров стринг и неговият размер е 8 ~ 64 символа.

10 Когато настройката на безжичната мрежа завърши, изключете USB кабела между компютъра и устройството. Щракнете **Next**.

11 Следвайте инструкциите в прозореца за инсталация.

Точка за достъп без USB кабел (препоръчва се)

Неща, които трябва да приготвите

- Компютър с безжична връзка с операционна система Windows 7 или по-нова и точка за достъп (рутер)
- Компакт диск със софтуер, предоставен с вашето устройство
- Устройство, инсталирано с интерфейс за безжична мрежа

При настройването на безжичната мрежа устройството използва безжичната LAN връзка на компютъра ви. Възможно е да не можете да се свържете с интернет.

Настройка на безжична мрежа

Създаване на инфраструктурна мрежа

1 Включете компютъра, точката за достъп и устройството.

2 Поставете предоставения компактдиск със софтуер в CD-ROM устройството.

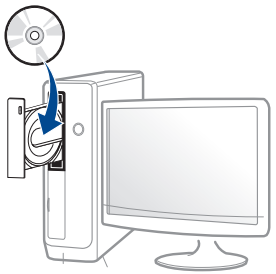

Ако инсталационният прозорец не се появи, щракнете **Старт** > **Всички програми** > **Принадлежности** > **Изпълни**.

Напишете X:**Setup.exe**, като замените “X” с буквата, която представлява Вашето CD-ROM устройство, и щракнете върху **OK**.

- За Windows 8,

  Ако инсталационният прозорец не се появи, от **Charms (Жестове)** изберете **Търсене** > **Apps** и потърсете **Изпълни**. Напишете X:\Setup.exe, като замените “X” с буквата, която отговаря на вашето CD-ROM устройство и щракнете **OK**.

  Ако се появи изскачащ прозорец “**Чукнете за избор на това, какво да се предприеме спрямо диска**.”, щракнете върху прозореца и изберете **Run Setup.exe**.

3 Прочетете и приемете инсталационните споразумения в прозореца за инсталация. След това щракнете върху **Next**.

4 Изберете **Wireless Network connection** в екран **Printer Connection Type**. След това щракнете върху **Next**.

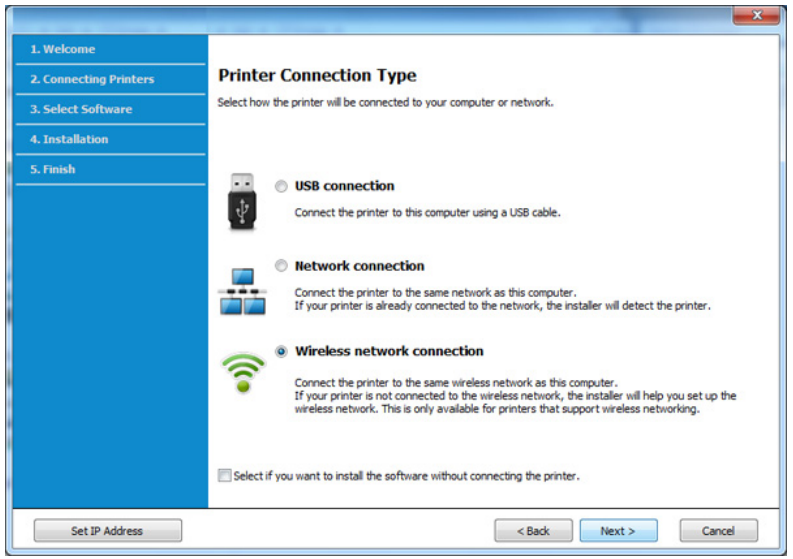

5 От екрана **Are you setting up your printer for the first time?** изберете **Yes, I will set up my printer's wireless network**. След това щракнете върху **Next**.

Ако принтерът Ви вече е свързан към мрежата, изберете **No, My printer is already connected to my network**.

Настройка на безжична мрежа

6 Изберете **Using a direct wireless connection** от екрана **Select the Wireless Setup Method**. След това щракнете върху **Next**.

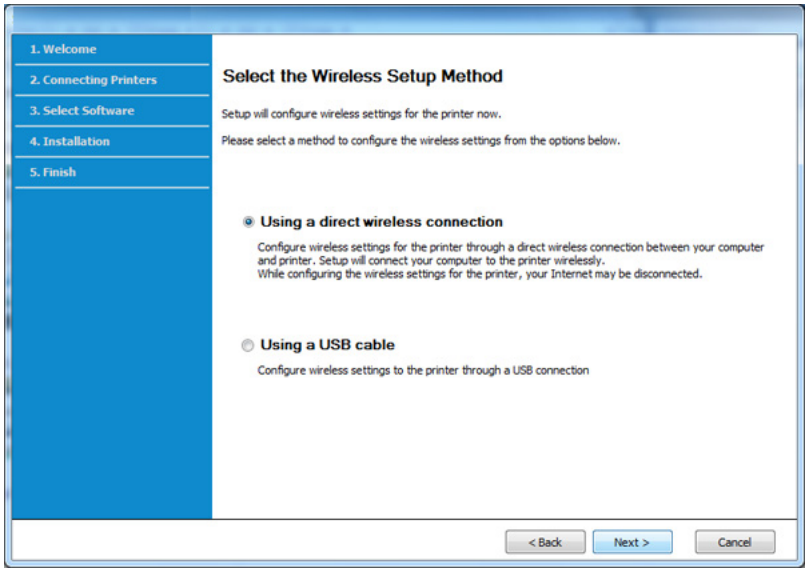

Дори и когато компютърът ви е с Windows 7 или по-висока операционна система, ако той не поддържа безжична мрежа, няма да е възможно да използвате тази функция. Настройте безжичната мрежа посредством USB кабел (вижте "Точка на достъп чрез USB кабел" на стр. 230).

Ако се появи екранът по-долу, натиснете бутона (WPS) от контролния панел в рамките на 2 минути.

- За модела със сензорен екран натиснете **Accept** на сензорния екран.

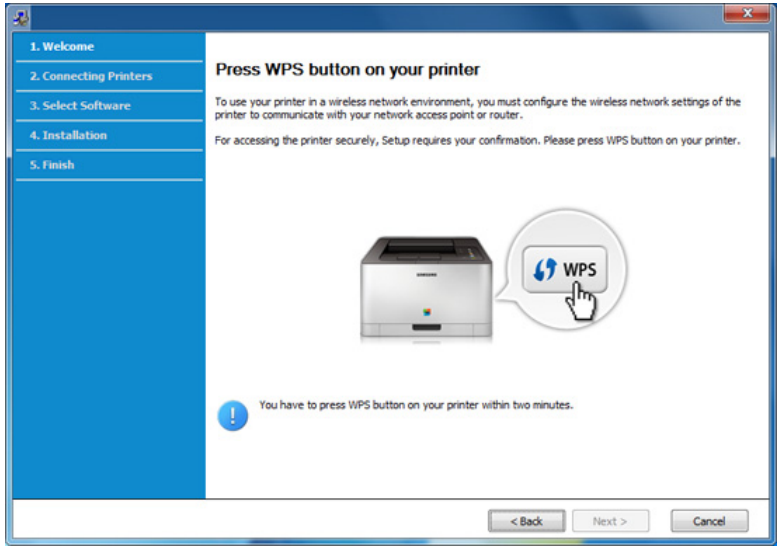

7 Когато настройката на безжичната мрежа завърши, щракнете **Next**.

8 Следвайте инструкциите в прозореца за инсталация.

Настройка на безжична мрежа

Ad hoc чрез USB кабел

Ако не разполагате с точка за достъп (AP), можете да свържете принтера безжично към вашия компютър, като настроите безжична мрежа Ad-Hoc, следвайки простите стъпки по-долу.

Неща, които трябва да приготвите

- Компютър, свързан в мрежа
- Компакт диск със софтуер, предоставен с вашето устройство
- Устройство, инсталирано с интерфейс за безжична мрежа
- USB кабел

Създаване на Ad-Hoc мрежа в Windows

1 Включете компютъра и устройството, което ще се свързва с безжична мрежа.

2 Поставете предоставения компактдиск със софтуер в CD-ROM устройството.

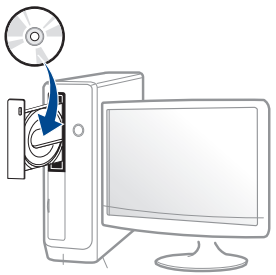

Ако инсталационният прозорец не се появи, щракнете **Старт** > **Всички програми** > **Принадлежности** > **Изпълни**.

Напишете X:**Setup.exe**, като замените “X” с буквата, която представлява Вашето CD-ROM устройство, и щракнете върху **OK**.

- За Windows 8,

  Ако инсталационният прозорец не се появи, от **Charms (Жестове)** изберете **Търсене** > **Apps** и потърсете **Изпълни**. Напишете X:\Setup.exe, като замените “X” с буквата, която отговаря на вашето CD-ROM устройство и щракнете **OK**.

  Ако се появи изскачащ прозорец “**Чукнете за избор на това, какво да се предприеме спрямо диска**.”, щракнете върху прозореца и изберете **Run Setup.exe**.

3 Прочетете и приемете инсталационните споразумения в прозореца за инсталация. След това щракнете върху **Next**.

Настройка на безжична мрежа

4 Изберете **Wireless Network connection** в екран **Printer Connection Type**. След това щракнете върху **Next**.

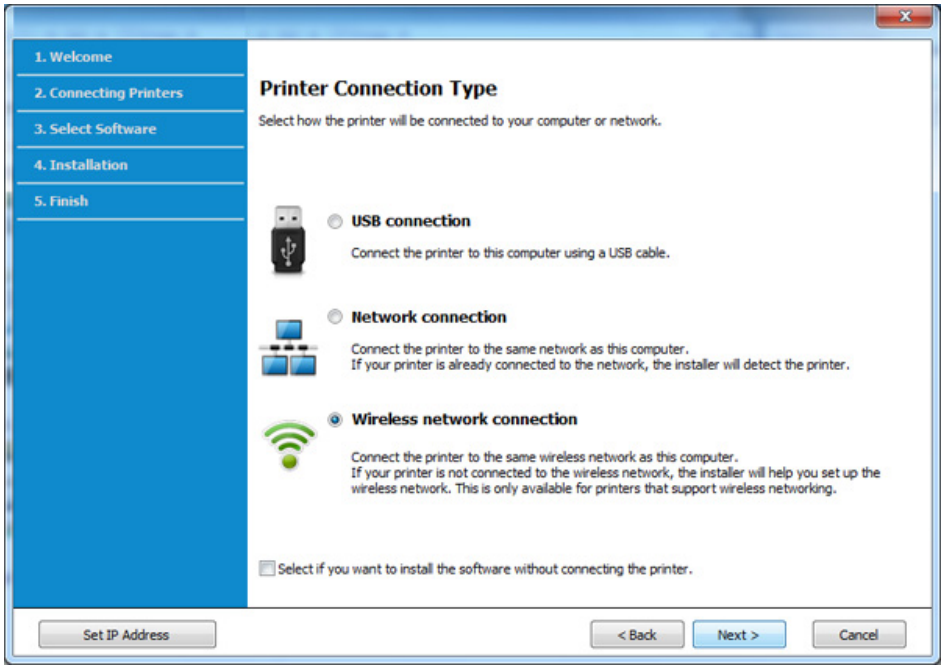

5 От екрана **Are you setting up your printer for the first time?** изберете **Yes, I will set up my printer's wireless network.** . След това щракнете **Next**.

Ако принтерът Ви вече е свързан към мрежата, изберете **No, My printer is already connected to my network**.

6 Изберете **Using a USB cable** от екрана **Select the Wireless Setup Method**. След това щракнете върху **Next**.

7 След търсенето на безжична мрежа се появява списък на безжични мрежи, в които е търсило вашето устройство. Щракнете върху **Advanced Setting**.

- **Enter the wireless Network Name:** Въведете SSID името, което искате (SSID разпознава малки и главни букви).
- **Operation Mode:** Изберете Ad-hoc.
- **Channel:** изберете канала. (**Auto Setting** или 2 412 до 2 467 MHz).
- **Authentication:** Изберете типа удостоверяване.
  Open System: Не се използва удостоверяване, а криптирането може да бъде или да не бъде използвано, в зависимост от необходимостта за защита на данните.
  Shared Key: Използва се удостоверяване. Устройство, което има правилен WEP ключ, може да получи достъп до мрежата.
- **Encryption:** Изберете криптирането (None, WEP64, WEP128).
- **Network Password:** Въведете стойността на шифроващата мрежова парола.
- **Confirm Network Password:** Потвърдете стойността на шифроване на мрежова парола.
- **WEP Key Index:** Ако използвате WEP криптиране, изберете подходящия **WEP Key Index**.

Появява се прозорецът за сигурност на безжичната мрежа, когато ad hoc мрежата е с активирана сигурност.

Изберете **Open System** или **Shared Key** за удостоверяването и щракнете върху **Next**.

Настройка на безжична мрежа

- WEP (Wired Equivalent Privacy) е протокол за защита, който предотвратява неоторизиран достъп до Вашата безжична мрежа. WEP шифрова частта с данни от всеки пакет, обменен по безжичната мрежа, като използва 64-битов или 128-битов WEP ключ за шифроване.

8 Прозорецът показва настройката на безжичната мрежа. Проверете настройките и щракнете върху **Next**.

Преди да въведете IP адреса за устройството, трябва да знаете информацията за конфигуриране на мрежата на компютъра. Ако конфигурацията на мрежата на компютъра е настроена на DHCP, настройката на безжичната мрежа също трябва да е DHCP. Аналогично, ако конфигурацията на мрежата на компютъра е настроена на Static, настройката на безжичната мрежа също трябва да е Static.

Ако компютърът е зададен на DHCP, а искате да използвате настройка Static на безжичната мрежа, трябва да се свържете с мрежовия администратор, за да получите статичния IP адрес.

- **За метода DHCP**

  Ако методът за задаване на IP адрес е DHCP, проверете дали DHCP се показва в прозореца **Wireless Network Setting Confirm**. Ако показва Static, щракнете върху **Change TCP/IP**, за да промените метода на задаване на **Receive IP address automatically (DHCP)**.

- **За метода Static**

  Ако методът за задаване на IP адрес е Static, проверете дали Static се показва в прозореца **Wireless Network Setting Confirm**. Ако се показва DHCP, щракнете върху **Change TCP/IP**, за да въведете IP адрес и други стойности за конфигуриране на мрежата за устройството.

  Например:

  Ако информацията за мрежата на компютъра е както е показано по-долу:

  - IP адрес: 169.254.133.42
  - Маска на подмрежата: 255.255.0.0

  Тогава информацията за мрежата на устройството трябва да бъде като по-долу:

  - IP адрес: 169.254.133.43
  - Маска на подмрежата: 255.255.0.0 (Използвайте маската на подмрежата на компютъра.)
  - Портал: 169.254.133.1

9 Прозорецът **Wireless Network Setting Complete** се появява. Щракнете **Next**.

10 Когато бъде завършена настройката на безжичната мрежа, изключете USB кабела между компютъра и устройството. Щракнете **Next**.

11 Следвайте инструкциите в прозореца за инсталация.

Настройка на безжична мрежа

Настройка с Windows (CLX-626x series)

Кратък път към програмата **Samsung Easy Wireless Setup** без CD: Ако вече сте инсталирали драйвера за принтера, можете да получите достъп до програмата **Samsung Easy Wireless Setup** без CD (вижте "Достъп до инструменти за управление" на стр. 377).

Точка на достъп чрез USB кабел (препоръчително)

Неща, които трябва да приготвите

- Точка за достъп
- Компютър, свързан в мрежа
- Компакт диск със софтуер, предоставен с вашето устройство
- Устройство, инсталирано с интерфейс за безжична мрежа
- USB кабел

Създаване на инфраструктурна мрежа

1 Проверете дали USB кабелът е свързан към устройството.

2 Включете компютъра, точката за достъп и устройството.

3 Поставете предоставения компактдиск със софтуер в CD-ROM устройството.



Ако инсталационният прозорец не се появи, щракнете **Старт** > **Всички програми** > **Принадлежности** > **Изпълни**.

Напишете X:**Setup.exe**, като замените “X” с буквата, която представлява Вашето CD-ROM устройство, и щракнете върху **OK**.

- За Windows 8,

  Ако инсталационният прозорец не се появи, от **Charms (Жестове)** изберете **Търсене** > **Apps** и потърсете **Изпълни**. Напишете X:\Setup.exe, като замените “X” с буквата, която отговаря на вашето CD-ROM устройство и щракнете **OK**.

  Ако се появи изскачащ прозорец “**Чукнете за избор на това, какво да се предприеме спрямо диска**.”, щракнете върху прозореца и изберете **Run Setup.exe**.

4 Прочетете и приемете инсталационните споразумения в прозореца за инсталация. След това щракнете върху **Next**.

Настройка на безжична мрежа

5 Изберете **Wireless Network connection** в екран **Printer Connection Type**. След това щракнете върху **Next**.

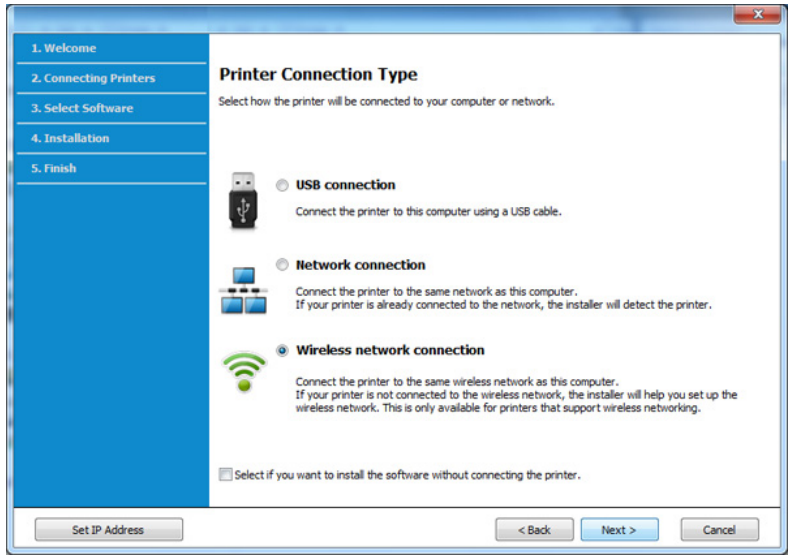

6 От екрана **Are you setting up your printer for the first time?** изберете **Yes, I will set up my printer's wireless network.** . След това щракнете **Next**.

Ако принтерът Ви вече е свързан към мрежата, изберете **No, My printer is already connected to my network**.

7 След търсенето, устройствата в безжичната мрежа ще се появят в прозореца. Изберете името (SSID) на точката за достъп, която искате да използвате, и щракнете върху **Next**.

Ако не можете да намерите името на мрежата, която искате да изберете, или ако искате да настроите безжичната конфигурация ръчно, щракнете върху **Advanced Setting**.

- **Enter the wireless Network Name:** Въведете SSID на точката за достъп (SSID е чувствителен към регистъра на буквите).
- **Operation Mode:** Изберете **Infrastructure**.
- **Authentication:** Изберете типа удостоверяване.

  Open System: Не се използва удостоверяване, а криптирането може да бъде или да не бъде използвано, в зависимост от необходимостта за защита на данните.

  Shared Key: Използва се удостоверяване. Устройство, което има правилен WEP ключ, може да получи достъп до мрежата.

  WPA Personal или WPA2 Personal: Изберете тази опция, за да идентифицирате печатния сървър, базиран на WPA Pre-Shared Key. Тук се използва споделен секретен ключ (обикновено наричан предварително споделена паролна фраза за ключ), който се конфигурира ръчно на точката за достъп и на всеки от нейните клиенти.
- **Encryption:** Изберете криптирането (None, WEP64, WEP128, TKIP, AES, TKIP AES).
- **Network Password:** Въведете стойността на шифроващата мрежова парола.
- **Confirm Network Password:** Потвърдете стойността на шифроване на мрежова парола.
- **WEP Key Index:** Ако използвате WEP криптиране, изберете подходящия **WEP Key Index**.

Настройка на безжична мрежа

Прозорецът за сигурност на безжичната мрежа не се показва, когато точката за достъп има настройки за сигурност.

Въведете мрежовата парола на точката за достъп (или маршрутизатор).

8 Когато се появи прозорецът за мрежова връзка, изключете мрежовия кабел. След това щракнете върху **Next**. Връзката с мрежовия кабел може да възпрепятства търсенето на безжични устройства.

9 Ако принтерът поддържа Wi-Fi Direct и тази функция е деактивирана, ще се появи съответният екран.

Ако искате да активирате Wi-Fi Direct, поставете отметка в квадратчето и щракнете върху Next. Ако не, просто щракнете върху **Next**.

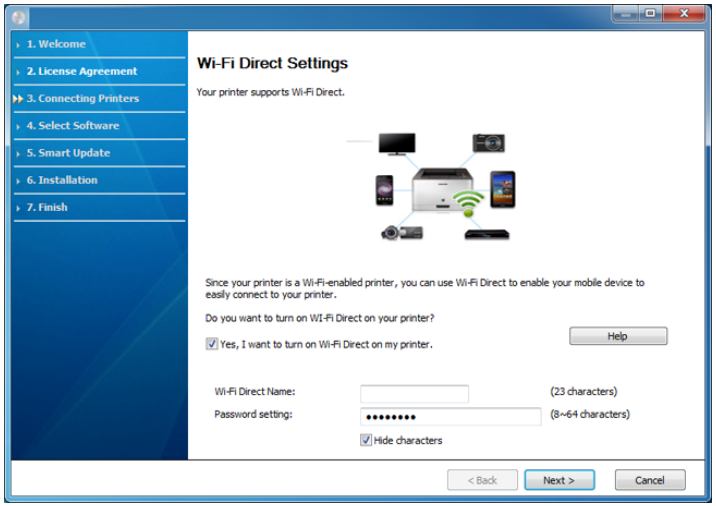

- Можете да започнете да изграждате Wi-Fi Direct чрез Samsung Easy Printer Manager (вижте "Настройка на Wi-Fi Direct" на стр. 264).
- **Wi-Fi Direct Name**: Wi-Fi Direct името по подразбиране е името на модела и е с максимална дължина от 22 символа.
- **Password setting** е цифров стринг и неговият размер е 8 ~ 64 символа.

10 Когато настройката на безжичната мрежа завърши, изключете USB кабела между компютъра и устройството. Щракнете **Next**.

11 Следвайте инструкциите в прозореца за инсталация.

Настройка на безжична мрежа

Ad hoc чрез USB кабел

Ако не разполагате с точка за достъп (AP), можете да свържете принтера безжично към вашия компютър, като настроите безжична мрежа Ad-Hoc, следвайки простите стъпки по-долу.

Неща, които трябва да приготвите

- Компютър, свързан в мрежа
- Компакт диск със софтуер, предоставен с вашето устройство
- Устройство, инсталирано с интерфейс за безжична мрежа
- USB кабел

Създаване на Ad-Hoc мрежа в Windows

1 Проверете дали USB кабелът е свързан към устройството.

2 Включете компютъра и устройството, което ще се свързва с безжична мрежа.

3 Поставете предоставения компактдиск със софтуер в CD-ROM устройството.

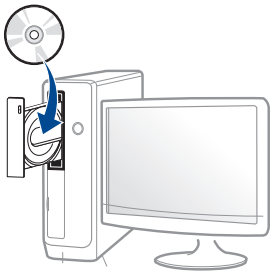

Ако инсталационният прозорец не се появи, щракнете **Старт** > **Всички програми** > **Принадлежности** > **Изпълни**.

Напишете X:**Setup.exe**, като замените “X” с буквата, която представлява Вашето CD-ROM устройство, и щракнете върху **OK**.

- За Windows 8,

  Ако инсталационният прозорец не се появи, от **Charms (Жестове)** изберете **Търсене** > **Apps** и потърсете **Изпълни**. Напишете X:\Setup.exe, като замените “X” с буквата, която отговаря на вашето CD-ROM устройство и щракнете **OK**.

  Ако се появи изскачащ прозорец “**Чукнете за избор на това, какво да се предприеме спрямо диска**.”, щракнете върху прозореца и изберете **Run Setup.exe**.

4 Прочетете и приемете инсталационните споразумения в прозореца за инсталация. След това щракнете върху **Next**.

Настройка на безжична мрежа

5 Изберете **Wireless Network connection** в екран **Printer Connection Type**. След това щракнете върху **Next**.

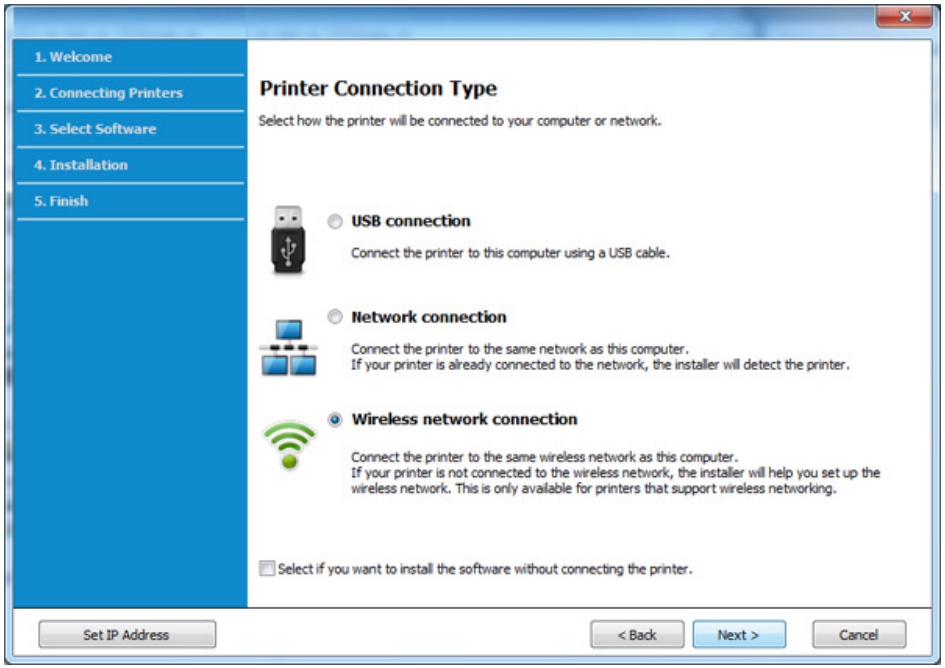

6 От екрана **Are you setting up your printer for the first time?** изберете **Yes, I will set up my printer's wireless network.** . След това щракнете **Next**.

Ако принтерът Ви вече е свързан към мрежата, изберете **No, My printer is already connected to my network**.

7 След търсенето на безжична мрежа се появява списък на безжични мрежи, в които е търсило вашето устройство. Щракнете върху **Advanced Setting**.

- **Enter the wireless Network Name:** Въведете SSID името, което искате (SSID разпознава малки и главни букви).
- **Operation Mode:** Изберете Ad-hoc.
- **Channel:** изберете канала. (**Auto Setting** или 2 412 до 2 467 MHz).
- **Authentication:** Изберете типа удостоверяване.
  Open System: Не се използва удостоверяване, а криптирането може да бъде или да не бъде използвано, в зависимост от необходимостта за защита на данните.
  Shared Key: Използва се удостоверяване. Устройство, което има правилен WEP ключ, може да получи достъп до мрежата.
- **Encryption:** Изберете криптирането (None, WEP64, WEP128).
- **Network Password:** Въведете стойността на шифроващата мрежова парола.
- **Confirm Network Password:** Потвърдете стойността на шифроване на мрежова парола.
- **WEP Key Index:** Ако използвате WEP криптиране, изберете подходящия **WEP Key Index**.

Появява се прозорецът за сигурност на безжичната мрежа, когато ad hoc мрежата е с активирана сигурност.

Изберете **Open System** или **Shared Key** за удостоверяването и щракнете върху **Next**.

Настройка на безжична мрежа

- WEP (Wired Equivalent Privacy) е протокол за защита, който предотвратява неоторизиран достъп до Вашата безжична мрежа. WEP шифрова частта с данни от всеки пакет, обменен по безжичната мрежа, като използва 64-битов или 128-битов WEP ключ за шифроване.

8 Прозорецът показва настройката на безжичната мрежа. Проверете настройките и щракнете върху **Next**.

Преди да въведете IP адреса за устройството, трябва да знаете информацията за конфигуриране на мрежата на компютъра. Ако конфигурацията на мрежата на компютъра е настроена на DHCP, настройката на безжичната мрежа също трябва да е DHCP. Аналогично, ако конфигурацията на мрежата на компютъра е настроена на Static, настройката на безжичната мрежа също трябва да е Static.

Ако компютърът е зададен на DHCP, а искате да използвате настройка Static на безжичната мрежа, трябва да се свържете с мрежовия администратор, за да получите статичния IP адрес.

- **За метода DHCP**

  Ако методът за задаване на IP адрес е DHCP, проверете дали DHCP се показва в прозореца **Wireless Network Setting Confirm**. Ако показва Static, щракнете върху **Change TCP/IP**, за да промените метода на задаване на **Receive IP address automatically (DHCP)**.

- **За метода Static**

  Ако методът за задаване на IP адрес е Static, проверете дали Static се показва в прозореца **Wireless Network Setting Confirm**. Ако се показва DHCP, щракнете върху **Change TCP/IP**, за да въведете IP адрес и други стойности за конфигуриране на мрежата за устройството.

  Например:

  Ако информацията за мрежата на компютъра е както е показано по-долу:

  - IP адрес: 169.254.133.42
  - Маска на подмрежата: 255.255.0.0

  Тогава информацията за мрежата на устройството трябва да бъде като по-долу:

  - IP адрес: 169.254.133.**43**
  - Маска на подмрежата: 255.255.0.0 (Използвайте маската на подмрежата на компютъра.)
  - Портал: 169.254.133.**1**

9 Прозорецът **Wireless Network Setting Complete** се появява. Щракнете **Next**.

10 Когато бъде завършена настройката на безжичната мрежа, изключете USB кабела между компютъра и устройството. Щракнете **Next**.

11 Следвайте инструкциите в прозореца за инсталация.

Настройка на безжична мрежа

Настройка с Mac (CLX-419x series/C186x series)

Точка на достъп чрез USB кабел

Неща, които трябва да приготвите

- Точка за достъп
- Принтер, свързан в мрежа
- Компакт диск със софтуер, предоставен с вашето устройство
- Устройство, инсталирано с интерфейс за безжична мрежа
- USB кабел

За Mac OS X 10.4, трябва да изтеглите от уеб страницата на Samsung, за да инсталирате софтуера на принтера (http://www.samsung.com > намерете своя продукт > Поддръжка или изтегляния)

1 Уверете се, че устройството е свързано към вашия компютър и е включено.

2 Поставете предоставения компактдиск със софтуер в CD-ROM устройството.

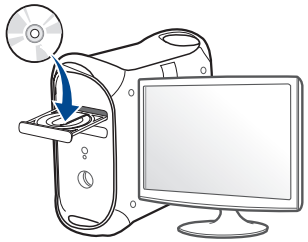

3 Щракнете два пъти върху иконата на компакт диск, която се появява на вашия Mac работен плот.

- За Mac OS X 10.8, щракнете двукратно върху иконата на CD-ROM устройството в **Finder**.

4 Щракнете двукратно върху папка **MAC_Installer** икона > **Installer OS X**.

5 Кликнете **Continue**.

6 Прочетете лицензионното споразумение и щракнете върху **Continue**.

7 Кликнете върху **Agree**, за да се съгласите с условията на лицензионното споразумение.

8 Щракнете върху **Install**. Всички компоненти, необходими за работата на устройството, ще бъдат инсталирани.

Ако изберете **Customize**, можете да изберете индивидуални компоненти, които да инсталирате.

Настройка на безжична мрежа

9 Въведете паролата и кликнете върху **OK**.

10 Изберете **Configuration of Wireless network** от **Printer Connection Type** и щракнете **Continue**.



11 Ако се появи екранът **Wireless Settings**, изберете **Using a USB cable** и щракнете **Next**.

В случай че не се появи, преминете към стъпка 15.

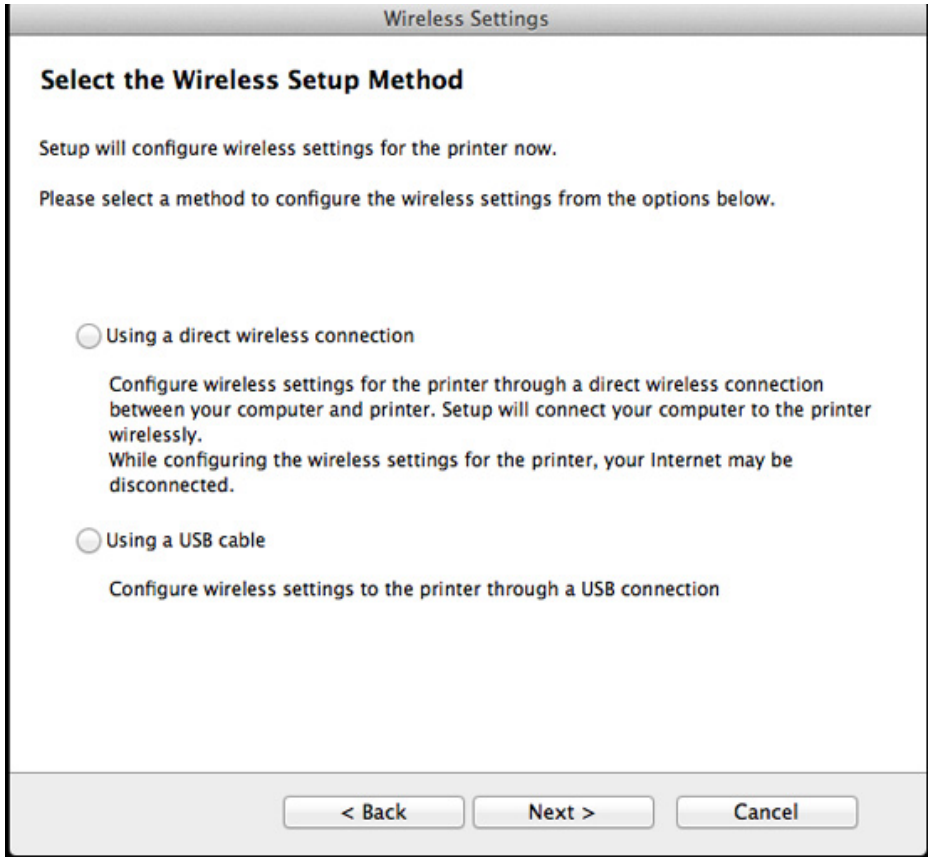

Настройка на безжична мрежа

12 След търсенето, устройствата в безжичната мрежа ще се появят в прозореца. Изберете името (SSID) на точката за достъп, която искате да използвате, и щракнете върху **Next**.

Когато настройвате безжичната конфигурация ръчно, щракнете върху **Advanced Setting**.

- **Enter the wireless Network Name:** Въведете SSID на точката за достъп (SSID е чувствителен към регистъра на буквите).
- **Operation Mode:** Изберете **Infrastructure**.
- **Authentication:** Изберете типа удостоверяване.

  Open System: Не се използва удостоверяване, а криптирането може да бъде или да не бъде използвано, в зависимост от необходимостта за защита на данните.

  Shared Key: Използва се удостоверяване. Устройство, което има правилен WEP ключ, може да получи достъп до мрежата.

  WPA Personal или WPA2 Personal: Изберете тази опция, за да идентифицирате печатния сървър, базиран на WPA Pre-Shared Key. Тук се използва споделен секретен ключ (обикновено наричан предварително споделена паролна фраза за ключ), който се конфигурира ръчно на точката за достъп и на всеки от нейните клиенти.
- **Encryption:** Изберете типа на шифроването. (Никакъв, WEP64, WEP128, TKIP, AES, TKIP, AES)
- **Network Password:** Въведете стойността на шифроващата мрежова парола.
- **Confirm Network Password:** Потвърдете стойността на шифроване на мрежова парола.
- **WEP Key Index:** Ако използвате WEP криптиране, изберете подходящия **WEP Key Index**.

Появява се прозорецът за сигурност на безжичната мрежа, когато точката за достъп е с активирана сигурност.

Въведете мрежовата парола на точката за достъп (или маршрутизатор).

13 Прозорецът показва настройката на безжичната мрежа. Проверете настройките и щракнете върху **Next**.

- На екрана се появява опцията Wi-Fi Direct, само ако вашият принтер поддържа тази функция.
- Можете да започнете да изграждате Wi-Fi Direct чрез Samsung Easy Printer Manager (вижте "Настройка на Wi-Fi Direct" на стр. 264).
- **Wi-Fi Direct Name**: Wi-Fi Direct името по подразбиране е името на модела и е с максимална дължина от 22 символа.
- **Password setting** е цифров стринг и неговият размер е 8 ~ 64 символа.

14 Прозорецът **Wireless Network Setting Complete** се появява. Щракнете **Next**.

15 Когато бъде завършена настройката на безжичната мрежа, изключете USB кабела между компютъра и устройството. Щракнете **Next**.

Настройка на безжична мрежа

Точка за достъп без USB кабел (препоръчва се)

Неща, които трябва да приготвите

- Компютър с безжична връзка с операционна система Mac 10.7 или по-нова и точка за достъп (рутер)
- Компакт диск със софтуер, предоставен с вашето устройство
- Устройство, инсталирано с интерфейс за безжична мрежа

За Mac OS X 10.4, трябва да изтеглите от уеб страницата на Samsung, за да инсталирате софтуера на принтера (http://www.samsung.com > намерете своя продукт > Поддръжка или изтегляния).

1 Уверете се, че устройството е свързано към вашия компютър и е включено.

2 Поставете предоставения компактдиск със софтуер в CD-ROM устройството.

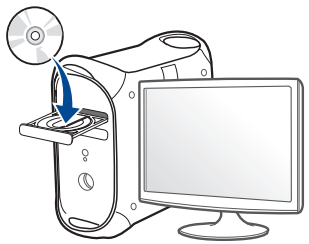

3 Щракнете два пъти върху иконата на компакт диск, която се появява на вашия Mac работен плот.

- За Mac OS X 10.8, щракнете двукратно върху иконата на CD-ROM устройството в **Finder**.

4 Щракнете двукратно върху папка **MAC_Installer** икона > **Installer OS X**.

5 Кликнете **Continue**.

6 Прочетете лицензионното споразумение и щракнете върху **Continue**.

7 Кликнете върху **Agree**, за да се съгласите с условията на лицензионното споразумение.

8 Щракнете върху **Install**. Всички компоненти, необходими за работата на устройството, ще бъдат инсталирани.

Ако изберете **Customize**, можете да изберете индивидуални компоненти, които да инсталирате.

9 Въведете паролата и кликнете върху **OK**.

Настройка на безжична мрежа

10 Изберете **Configuration of Wireless network** от **Printer Connection Type** и щракнете **Continue**.

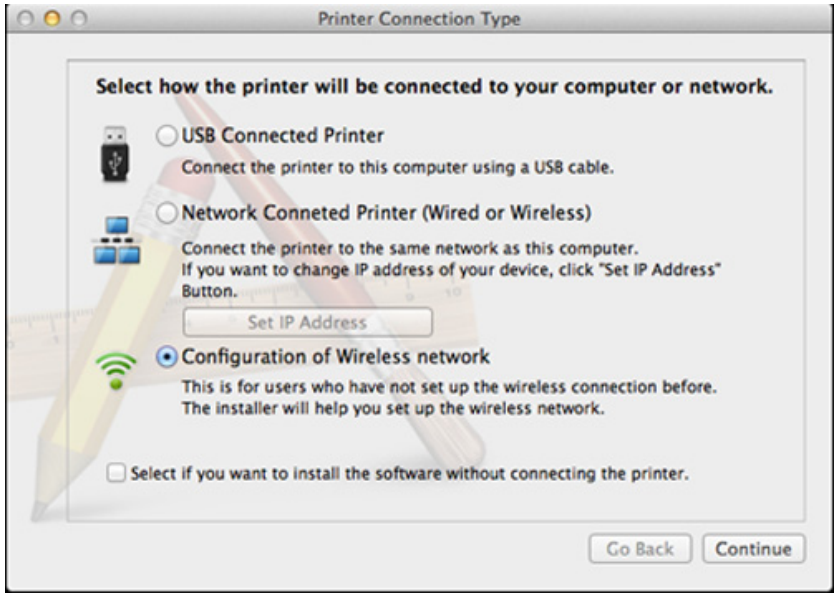

11 Ако се появи екранът **Wireless Settings**, изберете **Using a direct wireless connection** и щракнете **Next**.

В случай че не се появи, преминете към стъпка 13.

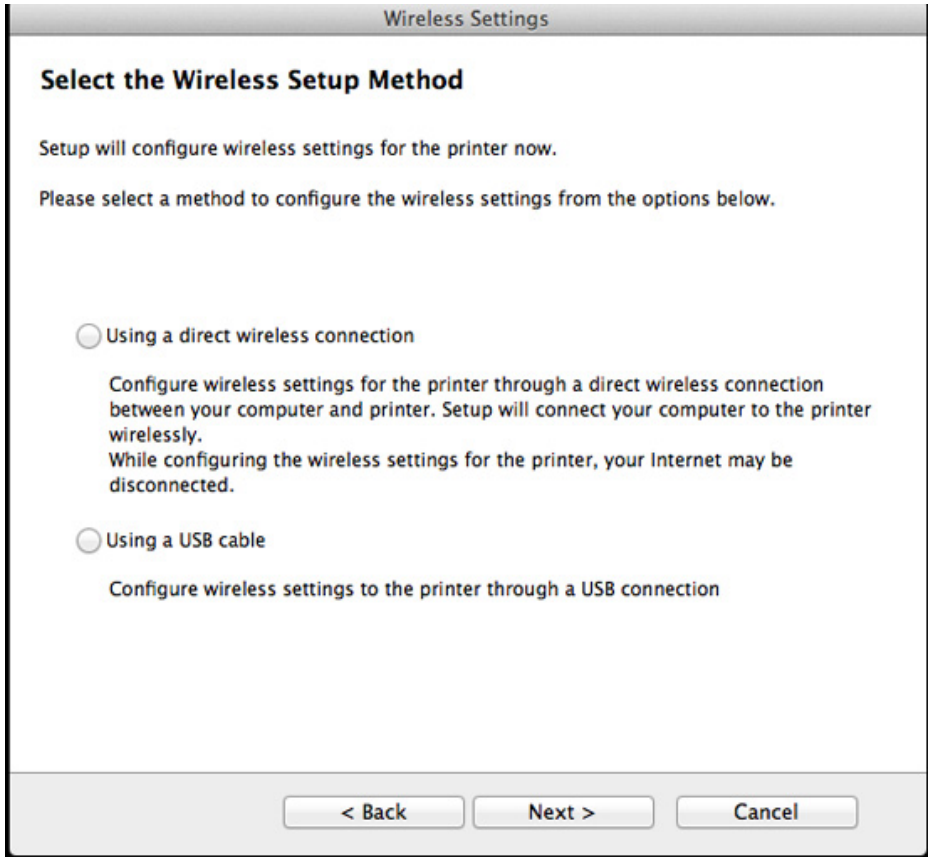

Настройка на безжична мрежа

Ако се появи екранът по-долу, натиснете бутона (WPS) от контролния панел в рамките на 2 минути.

- За модела със сензорен екран натиснете **Accept** на сензорния екран.



12 Когато настройката на безжичната мрежа завърши, щракнете **Next**.

13 След като инсталирането приключи, изберете **Close**.

Ad hoc чрез USB кабел

Ако нямате точка за достъп (AP), пак можете да свържете машината безжично към компютъра, като инсталирате безжична мрежа Ad-Hoc, като изпълните следните прости указания.

Неща, които трябва да приготвите

- Компютър, свързан в мрежа
- Компакт диск със софтуер, предоставен с вашето устройство
- Устройство, инсталирано с интерфейс за безжична мрежа
- USB кабел

Създаване на Ad-Hoc мрежа в Mac

За Mac OS X 10.4, трябва да изтеглите от уеб страницата на Samsung, за да инсталирате софтуера на принтера (http://www.samsung.com > намерете своя продукт > Поддръжка или изтегляния).

Настройка на безжична мрежа

1 Уверете се, че устройството е свързано към вашия компютър и е включено.

2 Поставете предоставения компактдиск със софтуер в CD-ROM устройството.

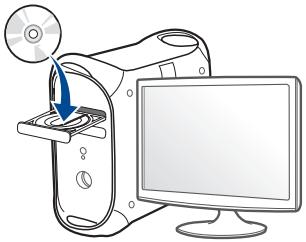

3 Щракнете два пъти върху иконата на компакт диск, която се появява на вашия Mac работен плот.

- За Mac OS X 10.8, щракнете двукратно върху иконата на CD-ROM устройството в **Finder**.

4 Щракнете двукратно върху папка **MAC_Installer** икона > **Installer OS X**.

5 Кликнете **Continue**.

6 Прочетете лицензионното споразумение и щракнете върху **Continue**.

7 Кликнете върху **Agree**, за да се съгласите с условията на лицензионното споразумение.

8 Щракнете върху **Install**. Всички компоненти, необходими за работата на устройството, ще бъдат инсталирани.

Ако изберете **Customize**, можете да изберете индивидуални компоненти, които да инсталирате.

9 Въведете паролата и кликнете върху **OK**.

10 Изберете **Configuration of Wireless network** от **Printer Connection Type** и щракнете **Continue**.



Настройка на безжична мрежа

11 След търсенето на безжична мрежа се появява списък на безжични мрежи, в които е търсило вашето устройство. Щракнете върху **Advanced Setting**.

- **Enter the wireless Network Name:** Въведете SSID името (SSID е чувствителен към регистъра на буквите).
- **Operation Mode:** Изберете Ad-hoc.
- **Channel:** Изберете канала (**Auto Setting** или 2412 MHz до 2467 MHz).
- **Authentication:** Изберете типа удостоверяване.
  Open System: Не се използва удостоверяване, а криптирането може да бъде или да не бъде използвано, в зависимост от необходимостта за защита на данните.
  Shared Key: Използва се удостоверяване. Устройство, което има правилен WEP ключ, може да получи достъп до мрежата.
- **Encryption:** Изберете криптирането (None, WEP64, WEP128).
- **Network Password:** Въведете стойността на шифроващата мрежова парола.
- **Confirm Network Password:** Потвърдете стойността на шифроване на мрежова парола.
- **WEP Key Index:** Ако използвате WEP криптиране, изберете подходящия **WEP Key Index**.

Прозорецът за сигурност на безжичната мрежа се появява, когато Ad-Hoc мрежата има настройка за сигурност.

Изберете **Open System** или **Shared Key** за удостоверяването и щракнете върху **Next**.

- WEP (Wired Equivalent Privacy) е протокол за защита, който предотвратява неоторизиран достъп до Вашата безжична мрежа. WEP шифрова частта с данни от всеки пакет, обменен по безжичната мрежа, като използва 64-битов или 128-битов WEP ключ за шифроване.

12 Прозорецът показва настройките на безжичната мрежа. Проверете настройките и щракнете върху **Next**.

Преди да въведете IP адреса за устройството, трябва да знаете информацията за конфигуриране на мрежата на компютъра. Ако конфигурацията на мрежата на компютъра е настроена на DHCP, настройката на безжичната мрежа също трябва да е DHCP. Аналогично, ако конфигурацията на мрежата на компютъра е настроена на Static, настройката на безжичната мрежа също трябва да е Static.

Ако компютърът е зададен на DHCP, а искате да използвате настройка Static за безжичната мрежа, трябва да се свържете с мрежовия администратор, за да получите статичния IP адрес.

- **За метода DHCP**
  Ако методът за задаване на IP адрес е DHCP, проверете дали DHCP се показва в прозореца **Wireless Network Setting Confirm**. Ако показва Static, щракнете върху **Change TCP/IP**, за да промените метода на задаване на **Receive IP address automatically (DHCP)**.
- **За метода Static**

Ако методът за задаване на IP адрес е Static, проверете дали Static се показва в прозореца **Wireless Network Setting Confirm**. Ако се показва DHCP, щракнете върху **Change TCP/IP**, за да въведете IP адрес и други стойности за конфигуриране на мрежата за устройството.

Например:

Ако мрежовата информация на компютъра е изведена по следния начин:

- IP адрес: 169.254.133.42
- Маска на подмрежата: 255.255.0.0

След това, мрежовата информация на устройството трябва да е като показаната по-долу:

- IP адрес: 169.254.133.**43**
- Маска на подмрежата: 255.255.0.0 (Използвайте маската на подмрежата на компютъра).
- Портал: 169.254.133.**1**

13 Когато се появи прозорецът, който ви казва, че кабелната мрежова връзка е потвърдена, изключете мрежовия кабел и щракнете **Next**.

Ако мрежовият кабел е включен, може да имате проблем при откриването на устройството, когато конфигурирате безжичната мрежа.

14 Безжичната мрежа се свързва според конфигурацията на мрежата.

15 Настройката на безжичната мрежа е завършена. След като инсталацията завърши, щракнете **Quit**.

След като приключите с безжичното свързване, трябва да инсталирате драйвер за устройството, за да можете да отпечатвате от приложения (вижте "Инсталация за Mac" на стр. 198).

Настройка с Mac (CLX-626x series)

Точка на достъп чрез USB кабел (препоръчително)

Неща, които трябва да приготвите

- Точка за достъп
- Принтер, свързан в мрежа
- Компакт диск със софтуер, предоставен с вашето устройство
- Устройство, инсталирано с интерфейс за безжична мрежа
- USB кабел

Настройка на безжична мрежа

За Mac OS X 10.4, трябва да изтеглите от уеб страницата на Samsung, за да инсталирате софтуера на принтера (http://www.samsung.com > намерете своя продукт > Поддръжка или изтегляния)

1 Уверете се, че устройството е свързано към вашия компютър и е включено.

2 Поставете предоставения компактдиск със софтуер в CD-ROM устройството.

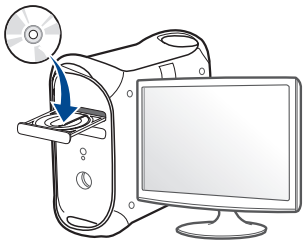

3 Щракнете два пъти върху иконата на компакт диск, която се появява на вашия Mac работен плот.

- За Mac OS X 10.8, щракнете двукратно върху иконата на CD-ROM устройството в **Finder**.

4 Щракнете двукратно върху папка **MAC_Installer** икона > **Installer OS X**.

5 Кликнете **Continue**.

6 Прочетете лицензионното споразумение и щракнете върху **Continue**.

7 Кликнете върху **Agree**, за да се съгласите с условията на лицензионното споразумение.

8 Щракнете върху **Install**. Всички компоненти, необходими за работата на устройството, ще бъдат инсталирани.

Ако изберете **Customize**, можете да изберете индивидуални компоненти, които да инсталирате.

9 Въведете паролата и кликнете върху **OK**.

10 Изберете **Configuration of Wireless network** от **Printer Connection Type** и щракнете **Continue**.



Настройка на безжична мрежа

11 След търсенето, устройствата в безжичната мрежа ще се появят в прозореца. Изберете името (SSID) на точката за достъп, която искате да използвате, и щракнете върху **Next**.

Когато настройвате безжичната конфигурация ръчно, щракнете върху **Advanced Setting**.

- **Enter the wireless Network Name:** Въведете SSID на точката за достъп (SSID е чувствителен към регистъра на буквите).
- **Operation Mode:** Изберете **Infrastructure**.
- **Authentication:** Изберете типа удостоверяване.

  Open System: Не се използва удостоверяване, а криптирането може да бъде или да не бъде използвано, в зависимост от необходимостта за защита на данните.

  Shared Key: Използва се удостоверяване. Устройство, което има правилен WEP ключ, може да получи достъп до мрежата.

  WPA Personal или WPA2 Personal: Изберете тази опция, за да идентифицирате печатния сървър, базиран на WPA Pre-Shared Key. Тук се използва споделен секретен ключ (обикновено наричан предварително споделена паролна фраза за ключ), който се конфигурира ръчно на точката за достъп и на всеки от нейните клиенти.
- **Encryption:** Изберете типа на шифроването. (Никакъв, WEP64, WEP128, TKIP, AES, TKIP, AES)
- **Network Password:** Въведете стойността на шифроващата мрежова парола.
- **Confirm Network Password:** Потвърдете стойността на шифроване на мрежова парола.
- **WEP Key Index:** Ако използвате WEP криптиране, изберете подходящия **WEP Key Index**.

Появява се прозорецът за сигурност на безжичната мрежа, когато точката за достъп е с активирана сигурност.

Въведете мрежовата парола на точката за достъп (или маршрутизатор).

12 Ако принтерът поддържа Wi-Fi Direct и тази функция е деактивирана, ще се появи съответният екран.

Ако искате да активирате Wi-Fi Direct, поставете отметка в квадратчето и щракнете върху Next. Ако не, просто щракнете върху **Next**.

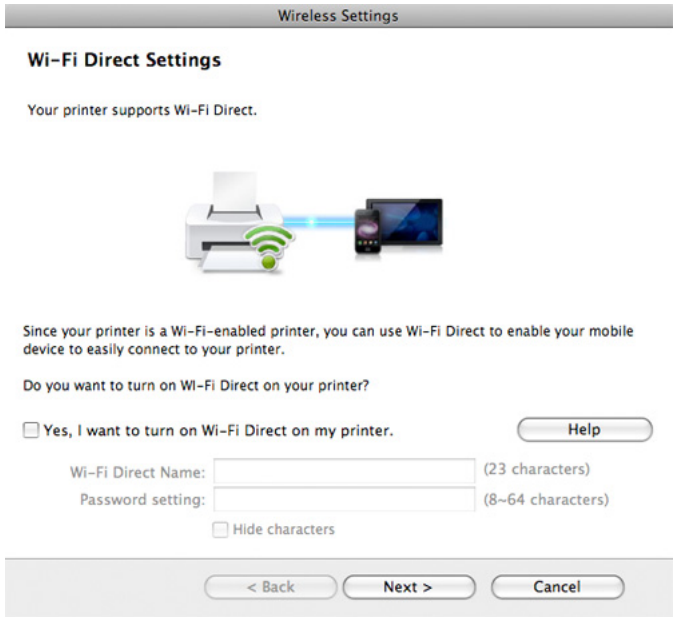

Настройка на безжична мрежа

- Можете да започнете да изграждате Wi-Fi Direct чрез Samsung Easy Printer Manager (вижте "Настройка на Wi-Fi Direct" на стр. 264).
- **Wi-Fi Direct Name**: Wi-Fi Direct името по подразбиране е името на модела и е с максимална дължина от 22 символа.
- **Password setting** е цифров стринг и неговият размер е 8 ~ 64 символа.

13 Когато бъде завършена настройката на безжичната мрежа, изключете USB кабела между компютъра и устройството.

14 Настройката на безжичната мрежа е завършена. След като инсталацията завърши, щракнете **Quit**.

След като приключите с безжичното свързване, трябва да инсталирате драйвер за устройството, за да можете да отпечатвате от приложения (вижте "Инсталация за Mac" на стр. 198).

Ad hoc чрез USB кабел

Ако нямате точка за достъп (AP), пак можете да свържете машината безжично към компютъра, като инсталирате безжична мрежа Ad-Hoc, като изпълните следните прости указания.

Неща, които трябва да приготвите

- Компютър, свързан в мрежа
- Компакт диск със софтуер, предоставен с вашето устройство
- Устройство, инсталирано с интерфейс за безжична мрежа
- USB кабел

Създаване на Ad-Hoc мрежа в Mac

За Mac OS X 10.4, трябва да изтеглите от уеб страницата на Samsung, за да инсталирате софтуера на принтера (http://www.samsung.com > намерете своя продукт > Поддръжка или изтегляния).

Настройка на безжична мрежа

1 Уверете се, че устройството е свързано към вашия компютър и е включено.

2 Поставете предоставения компактдиск със софтуер в CD-ROM устройството.

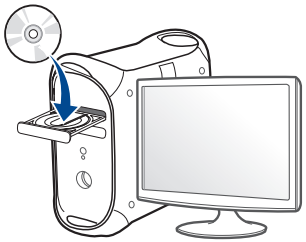

3 Щракнете два пъти върху иконата на компакт диск, която се появява на вашия Mac работен плот.

- За Mac OS X 10.8, щракнете двукратно върху иконата на CD-ROM устройството в **Finder**.

4 Щракнете двукратно върху папка **MAC_Installer** икона > **Installer OS X**.

5 Кликнете **Continue**.

6 Прочетете лицензионното споразумение и щракнете върху **Continue**.

7 Кликнете върху **Agree**, за да се съгласите с условията на лицензионното споразумение.

8 Щракнете върху **Install**. Всички компоненти, необходими за работата на устройството, ще бъдат инсталирани.

Ако изберете **Customize**, можете да изберете индивидуални компоненти, които да инсталирате.

9 Въведете паролата и кликнете върху **OK**.

10 Изберете **Configuration of Wireless network** от **Printer Connection Type** и щракнете **Continue**.



Настройка на безжична мрежа

11 След търсенето на безжична мрежа се появява списък на безжични мрежи, в които е търсило вашето устройство. Щракнете върху **Advanced Setting**.

- **Enter the wireless Network Name:** Въведете SSID името (SSID е чувствителен към регистъра на буквите).
- **Operation Mode:** Изберете Ad-hoc.
- **Channel:** Изберете канала (**Auto Setting** или 2412 MHz до 2467 MHz).
- **Authentication:** Изберете типа удостоверяване.
  Open System: Не се използва удостоверяване, а криптирането може да бъде или да не бъде използвано, в зависимост от необходимостта за защита на данните.
  Shared Key: Използва се удостоверяване. Устройство, което има правилен WEP ключ, може да получи достъп до мрежата.
- **Encryption:** Изберете криптирането (None, WEP64, WEP128).
- **Network Password:** Въведете стойността на шифроващата мрежова парола.
- **Confirm Network Password:** Потвърдете стойността на шифроване на мрежова парола.
- **WEP Key Index:** Ако използвате WEP криптиране, изберете подходящия **WEP Key Index**.

Прозорецът за сигурност на безжичната мрежа се появява, когато Ad-Hoc мрежата има настройка за сигурност.

Изберете **Open System** или **Shared Key** за удостоверяването и щракнете върху **Next**.

- WEP (Wired Equivalent Privacy) е протокол за защита, който предотвратява неоторизиран достъп до Вашата безжична мрежа. WEP шифрова частта с данни от всеки пакет, обменен по безжичната мрежа, като използва 64-битов или 128-битов WEP ключ за шифроване.

12 Прозорецът показва настройките на безжичната мрежа. Проверете настройките и щракнете върху **Next**.

Преди да въведете IP адреса за устройството, трябва да знаете информацията за конфигуриране на мрежата на компютъра. Ако конфигурацията на мрежата на компютъра е настроена на DHCP, настройката на безжичната мрежа също трябва да е DHCP. Аналогично, ако конфигурацията на мрежата на компютъра е настроена на Static, настройката на безжичната мрежа също трябва да е Static.

Ако компютърът е зададен на DHCP, а искате да използвате настройка Static за безжичната мрежа, трябва да се свържете с мрежовия администратор, за да получите статичния IP адрес.

- **За метода DHCP**

Настройка на безжична мрежа

Ако методът за задаване на IP адрес е DHCP, проверете дали DHCP се показва в прозореца **Wireless Network Setting Confirm**. Ако показва Static, щракнете върху **Change TCP/IP**, за да промените метода на задаване на **Receive IP address automatically (DHCP)**.

- **За метода Static**

  Ако методът за задаване на IP адрес е Static, проверете дали Static се показва в прозореца **Wireless Network Setting Confirm**. Ако се показва DHCP, щракнете върху **Change TCP/IP**, за да въведете IP адрес и други стойности за конфигуриране на мрежата за устройството.

  Например:

  Ако мрежовата информация на компютъра е изведена по следния начин:

  - IP адрес: 169.254.133.42
  - Маска на подмрежата: 255.255.0.0

  След това, мрежовата информация на устройството трябва да е като показаната по-долу:

  - IP адрес: 169.254.133.**43**
  - Маска на подмрежата: 255.255.0.0 (Използвайте маската на подмрежата на компютъра).
  - Портал: 169.254.133.**1**

13 Когато се появи прозорецът, който ви казва, че кабелната мрежова връзка е потвърдена, изключете мрежовия кабел и щракнете **Next**.

Ако мрежовият кабел е включен, може да имате проблем при откриването на устройството, когато конфигурирате безжичната мрежа.

14 Безжичната мрежа се свързва според конфигурацията на мрежата.

15 Настройката на безжичната мрежа е завършена. След като инсталацията завърши, щракнете **Quit**.

След като приключите с безжичното свързване, трябва да инсталирате драйвер за устройството, за да можете да отпечатвате от приложения (вижте "Инсталация за Mac" на стр. 198).

Настройка на безжична мрежа

Чрез мрежови кабел

Устройства, които не поддържат мрежови порт няма да могат да използват тази функция (вижте "Изглед отзад" на стр. 31).

Вашето устройство е съвместимо с мрежа. За да активирате устройството да работи с Вашата мрежа, трябва да извършите някои конфигурационни процедури.

- След като приключите с безжичното свързване, трябва да инсталирате драйвер за устройството, за да можете да отпечатвате от приложения (вижте "Инсталиране на драйвер по мрежата" на стр. 208).
- Обърнете се към вашия мрежов администратор или към лицето, което настройва вашата безжична мрежа, за информация за вашата мрежова конфигурация.

Неща, които трябва да приготвите

- Точка за достъп
- Компютър, свързан в мрежа
- Компакт диск със софтуер, предоставен с вашето устройство
- Устройство, инсталирано с интерфейс за безжична мрежа
- Мрежов кабел

Отпечатване на отчет за конфигурация на мрежа

Можете да идентифицирате мрежовите настройки на вашето устройство като отпечатате отчет за мрежовата конфигурация.

Вижте "Отпечатване на отчет за конфигурация на мрежа" на стр. 204.

Настройване на IP чрез програмата SetIP (Windows)

Тази програма е предназначена за ръчно настройване на мрежовия IP адрес на вашето устройство чрез неговия MAC адрес за комуникация с устройството. MAC адресът е хардуерният сериен номер на мрежовия интерфейс и може да бъде открит в **Отчета за конфигурация на мрежата**.

Вижте "Настройка на IP адрес" на стр. 204.

Настройка на безжична мрежа

Конфигуриране на безжичната мрежа на устройството

Преди да започнете, трябва да уточните мрежовото име на вашата безжична мрежа (SSID), както и мрежовия ключ, ако тя е криптирана. Тази информация е била зададена, когато е била инсталирана точката за достъп (безжичният маршрутизатор). Ако не познавате безжичната среда, с която работите, помолете за съдействие мрежовия администратор.

Можете да извършите тази настройка и в **SyncThru™ Web Service**.

Използване на SyncThru™ Web Service

Преди да започнете с конфигурирането на безжичните параметри, проверете статуса на кабелната връзка.

1. Проверете дали мрежовият кабел е свързан към устройството. Ако не е, свържете устройството със стандартен мрежов кабел.

2. Стартирайте уеб браузер, като Internet Explorer, Safari или Firefox и въведете новия IP адрес на вашето устройство в прозореца на браузера.

   Например:

   

3. Щракнете върху **Login** в горната дясна част на уебстраницата на SyncThru™ Web Service.

4. Напишете **ID** и **Password** и след това кликнете **Login**. Препоръчваме ви да промените паролата по подразбиране поради причини свързани със сигурността.

   - **ID: admin**
   - **Password: sec00000**

5. Когато се отвори прозореца **SyncThru™ Web Service**, щракнете върху **Network Settings**.

6. Кликнете **Wireless** > **Wizard**.

Wizard ще ви помогне да настроите конфигурацията на безжичната мрежа. Ако обаче искате да настроите безжичната мрежа директно, изберете **Custom**.

Настройка на безжична мрежа

7 Изберете едно **Network Name(SSID)** в списъка.

- **SSID**: SSID (Service Set Identifier) е име, което идентифицира безжичната мрежа. Точките за достъп и безжичните устройства, които се опитват да се свържат с определена безжична мрежа трябва да използват същото SSID. SSID е чувствителен към регистъра на буквите.
- **Operation Mode**: **Operation Mode** се отнася до типа на безжичните връзки (вижте "Име на безжична мрежа и мрежова парола" на стр. 221).
  - **Ad-hoc**: Позволява на безжичните устройства да комуникират директно помежду си в условия на среда от вида точка до точка.
  - **Infrastructure**: Позволява на безжичните устройства да комуникират помежду си посредством точка за достъп.

Ако във Вашата мрежа **Operation Mode** е **Infrastructure**, изберете SSID на точката на достъп. Ако **Operation Mode** е **Ad-hoc**, изберете SSID на устройството.

8 Щракнете **Next**.

Ако се появи прозорецът за настройките на защита на безжичната връзка, въведете потвърдената парола (мрежова парола) и щракнете **Next**.

9 Появява се прозорецът за потвърждение. Моля, проверете безжичните си настройки. Ако настройките са правилни, щракнете върху **Apply**.

Изключете мрежовия кабел (стандартен или мрежови). След това устройството ви трябва да стартира безжична комуникация с мрежата. В случай, че сте в режим “компютър към компютър”, можете да използвате безжична LAN мрежа и кабелна LAN мрежа едновременно.

10 Поставете предоставения компакт диск в CD-ROM устройството и следвайте инструкциите в прозореца за настройка на безжична мрежа.

Настройка на безжична мрежа

Включване и изключване на безжичната мрежа

Ако вашето устройство има дисплей, можете да включвате/изключвате Wi-Fi от контролния панел на устройството, чрез меню **Network**.

1 Проверете дали мрежовият кабел е свързан към устройството. Ако не е, свържете устройството със стандартен мрежов кабел.

2 Стартирайте уеб браузер, като Internet Explorer, Safari или Firefox и въведете новия IP адрес на вашето устройство в прозореца на браузера.

Например:



3 Щракнете върху **Login** в горната дясна част на уеб сайта на SyncThru™ Web Service.

4 Въведете **ID** и **Password**, след което щракнете **Login**. Препоръчваме ви да промените паролата по подразбиране поради причини свързани със сигурността.

- **ID: admin**
- **Password: sec00000**

5 Когато се отвори прозореца **SyncThru™ Web Service**, щракнете върху **Network Settings**.

6 Щракнете на **Wireless** > **Custom**.

Можете също да включите и изключите безжичната мрежа.

Задаване на Wi-Fi Direct за мобилен печат

Wi-Fi Direct е лесен за настройка метод за връзка от типа peer-to-peer за свързването на Wi-Fi Direct сертифициран принтер с мобилно устройство, който предоставя сигурна връзка и по-добра производителност в сравнение с ad hoc режима.

С Wi-Fi Direct можете да свързвате вашия принтер към Wi-Fi Direct мрежа, докато едновременно се свързвате към точка за достъп. Освен това можете да използвате кабелна мрежа и Wi-Fi Direct мрежа едновременно, така че няколко потребителя да могат да осъществяват достъп и да отпечатват документи от Wi-Fi Direct и от кабелна мрежа.

- Не можете да се свързвате мобилното си устройство към интернет през Wi-Fi Direct на принтера.
- Списъкът на поддържания протокол може да се различава от вашия модел, мрежите на Wi-Fi Direct HE поддържат IPv6, мрежово филтриране, IPSec, WINS и SLP услуги.
- Максималният брой устройства, които могат да бъдат свързани чрез Wi-Fi Direct е 3.

Настройка на безжична мрежа

Настройка на Wi-Fi Direct

Можете да активирате функцията Wi-Fi Direct по един от следните методи.

От свързан с USB кабел компютър (препоръчителен)

След като инсталацията на драйвера завърши, можете да настроите Samsung Easy Printer Manager и да правите промени в Wi-Fi Direct.

Samsung Easy Printer Manager се предлага само за потребители на Windows и Mac ОС.

- От менюто **Старт** изберете **Програми** или **Всички програми** > **Samsung Printers** > Samsung Easy Printer Manager > **Device Settings** > **Network**.
  - **Wi-Fi Direct On/Off**: Изберете **On**, за да активирате.
  - **Device Name**: Въведете името на принтера, за да потърсите вашия принтер в безжичната мрежа. По подразбиране, името на устройството е името на модела.
  - **IP Address**: Въведете IP адреса на принтера. Този IP адрес се използва само за локалната мрежа, а не за инфраструктурната кабелна или безжична мрежа. Препоръчваме да използвате локалния IP адрес по подразбиране (локалният IP адрес по подразбиране на принтера за Wi-Fi Direct е 192.168.3.1)
  - **Group Owner**: Активирайте тази опция, за да зададете собственик на група за Wi-Fi Direct на принтера. **Group Owner** действа по подобен начин на безжична точка за достъп. Препоръчваме активирането на тази опция.
  - **Network Password**: Ако принтерът е **Group Owner**, е необходим **Network Password** за свързване на други мобилни устройства към принтера. Можете да конфигурирате мрежовата парола сами или да запомните предоставената мрежова парола, която от време на време се генерира по подразбиране.

От устройството (устройства с дисплей)

Влизането в менютата може да се различава при различните модели (вижте "Достъп до менюто" на стр. 43).

- Изберете **Setup**> **Machine Setup** >**Next** > **Network Setup** > **Wireless** > **Wi-Fi Direct** на сензорния екран.
- Разрешете **Wi-Fi Direct**.

Настройка на безжична мрежа

От свързан в мрежа компютър

Ако вашият принтер използва мрежови кабел или безжична точка на достъп, можете да активирате и конфигурирате Wi-Fi Direct от SyncThru™ Web Service.

- Осъществете достъп до **SyncThru™ Web Service**, изберете **Settings** > **Network Settings** > **Wireless** > **Wi-Fi Direct**.
- Разрешете или забранете **Wi-Fi Direct** и задайте други опции.

- За потребители на операционна система Linux,
  - Отпечатайте доклад за IP мрежова конфигурация, за да проверите производителността (вижте "Отпечатване на отчет за конфигурация на мрежа" на стр. 204).
  - Осъществете достъп до **SyncThru Web Service**, изберете **Settings** > **Network Settings** > **Wireless** > **Wi-Fi Direct**.
  - Разрешете или забранете **Wi-Fi Direct**.

- Когато откриете принтера, към който желаете да свържете вашето мобилно устройство, изберете го, и светодиода на принтера ще започне да мига. Натиснете бутона WPS на принтера и той ще се свърже към вашето мобилно устройство.
- Ако вашето мобилно устройство не поддържа Wi-Fi Direct, трябва да въведете "Network Key" на принтера, вместо да натиснете бутона WPS.

Настройка на мобилно устройство

- След като настроите Wi-Fi Direct от принтера, вижте ръководството на потребителя на мобилното устройство, което използвате, за да настроите неговото Wi-Fi Direct.
- След като настроите Wi-Fi Direct, трябва да изтеглите мобилното приложение за печат (например: Samsung Mobile printer), за да можете да отпечатвате от вашия смартфон.

Настройка на безжична мрежа

Отстраняване на проблеми за безжична мрежа

Проблеми по време на настройката или инсталацията на драйвера

Printers Not Found

- Възможно е устройството ви да не е включено. Включете компютъра и устройството.
- USB кабелът между устройството и компютъра не е свързан. Свържете устройството към компютъра, като използвате USB кабел.
- Устройството не поддържа безжични мрежи. Направете справка в ръководството на потребителя, включено в компактдиска със софтуер за принтера, предоставен с вашето устройство, и подгответе устройство с безжична мрежа.

Connecting Failure - SSID Not Found

- Устройството не може да открие името на мрежата (SSID), който сте избрали или въвели. Проверете името на мрежата (SSID) от вашата точка за достъп и отново се опитайте да осъществите връзка.
- Вашата точка за достъп не е включена. Включете своята точка за достъп.

Connecting Failure - Invalid Security

- Сигурността не е конфигурирана правилно. Проверете конфигурираната защита на своята точка за достъп или на устройството.

Connecting Failure - General Connection Error

- Компютърът не получава сигнал от устройството. Проверете USB кабела и захранването на устройството.

Connecting Failure - Connected Wired Network

- Вашето устройство е свързано чрез мрежов кабел. Изключете мрежовия кабел от устройството.

Connecting Failure - Assigning the IP address

- Изключете и включете отново захранването на точката за достъп (или безжичния маршрутизатор) и устройството.

PC Connection Error

- Конфигурираният адрес на мрежата не може да осъществи връзка между компютъра и устройството.
  - За DHCP мрежова среда

    Устройството получава IP адрес автоматично (DHCP), когато компютърът е конфигуриран за DHCP.

Настройка на безжична мрежа

Ако заданието за печат не се изпълнява в DHCP режим, проблемът може да е предизвикан от автоматичната промяна на IP адреса. Сравнете IP адресите на продукта и на порта на принтера.

Как да направите сравнението:

1 Отпечатайте доклада за мрежова информация на вашия принтер и след това проверете IP адреса (вижте "Отпечатване на отчет за конфигурация на мрежа" на стр. 204).

2 Проверете IP адреса на порта на принтера от вашия компютър.

a Натиснете **Старт** менюто на Windows.

- За Windows 8 от **Charms (Жестове)** изберете **Търсене** > **Настройки**.

b За Windows XP/Server 2003, изберете **Принтери и факсове**.

- За Windows Server 2008/Vista изберете **Контролен панел** > **Хардуер и звук** > **Принтери**.
- За Windows 7/8 изберете **Контролен панел** > **Устройства и принтери**.
- За Windows Server 2008 R2 изберете **Контролен панел** > **Хардуер** > **Устройства и принтери**.

c Щракнете с десния бутон върху вашето устройство.

d За Windows XP/2003/2008/Vista, натиснете **Свойства**.

За Windows 7/8 и Windows Server 2008 R2 от контекстните менюта изберете **Свойства на принтера**.

Ако елементът **Свойства на принтера** има означение ►, може да изберете други драйвери за принтер, свързани с избрания принтер.

e Щракнете върху раздел **Порт**.

f Щракнете върху бутон **Конфигуриране на порт.**.

g Проверете дали **Име на принтера или IP адрес:**: е IP адреса на листа за мрежова конфигурация.

3 Променете IP адреса на порта на принтера, ако се различава от този в доклада за мрежова информация.

Ако желаете да използвате дискът за инсталация на софтуер, за да промените IP адреса на порта,

Свържете се към мрежови принтер. След това свържете IP адреса отново.

- За Static мрежова среда

Устройството използва статичен адрес, когато компютърът има конфигуриран статичен адрес.

Например:

Ако информацията за мрежата на компютъра е както е показано по-долу:

- IP адрес: 169.254.133.42
- Маска на подмрежата: 255.255.0.0

След това, мрежовата информация на устройството трябва да бъде както следва:

- IP адрес: 169.254.133.**43**
- Маска на подмрежата: 255.255.0.0 (Използвайте маската на подмрежата на компютъра.)
- Портал: 169.254.133.**1**

Настройка на безжична мрежа

Други проблеми

Ако възникнат проблеми, докато използвате устройството в мрежа, проверете следните неща:

За информация относно точката за достъп (или безжичния маршрутизатор) направете справка в ръководството за потребителя на устройството.

- Не можете едновременно да активирате жична и безжична мрежа.
- Компютърът ви, точката за достъп (или безжичния маршрутизатор) или устройството може да не са включени.
- Проверете силата на безжичната връзка около устройството. Ако рутерът е далеч от устройството или има препятствие, е възможно да имате затруднения при получаване на сигнала.
- Изключете и включете отново захранването на точката за достъп (или безжичния маршрутизатор), устройството и компютъра. Понякога изключването и включването на захранването може да възстанови мрежовата връзка.
- Проверете дали софтуерът за защитна стена (V3 или Norton) не блокира връзката.

  Ако компютърът и устройството са свързани в една и съща мрежа и тя не може да бъде открита при търсене, е възможно софтуерът за защитна стена да блокира комуникацията. Направете справка в ръководството за потребителя на софтуера, за да го изключите. Опитайте отново да намерите устройството.
- Проверете дали е намерен правилният IP адрес на устройството. Може да проверите IP адреса, като отпечатате отчета за мрежова конфигурация.
- Проверете дали точката за достъп (или безжичният маршрутизатор) има конфигурирана настройка за сигурност (парола). Ако има парола, се обърнете към администратора на точката за достъп (или безжичния маршрутизатор).
- Проверете IP адреса на устройството. Инсталирайте отново драйвера за устройството и променете настройките, за да се свържете към устройството в мрежата. Поради характеристиките на DHCP, намереният IP адрес може да се е променил, ако устройството не се използва дълго време или ако настройките на точката за достъп са били нулирани.

  Регистрирайте MAC адреса на продукта, когато конфигурирате DHCP сървъра на точката за достъп (или безжична мрежа). След това винаги можете да използвате IP адреса, който е настроен заедно с MAC адреса. Можете да видите MAC адреса на вашето устройство, като отпечатате доклад за мрежова конфигурация (вижте "Отпечатване на отчет за конфигурация на мрежа" на стр. 204).
- Проверете безжичната мрежова среда. Може да не успеете да се свържете към мрежа в инфраструктурна среда, където трябва да въведете информация за потребителя, преди да се свържете към точката за достъп (или безжичен рутер).
- Устройството поддържа само IEEE 802.11 b/g/n и Wi-Fi. Не се поддържат други типове безжична комуникация (напр. Bluetooth).

Настройка на безжична мрежа

- При използване на режим Ad-Hoc в операционни системи, като Windows Vista, може да се наложи да задавате настройката за безжична връзка при всяко използване на безжичното устройство.
- Не можете да използвате едновременно инфраструктурен режим и ad hoc режим за безжични устройства на Samsung.
- Устройството е в обхвата на безжичната мрежа.
- Устройството се намира далеч от препятствия, които могат да блокират безжичния сигнал.

  Премахнете всякакви големи метални предмети, които се намират между точката за достъп (или безжичния маршрутизатор) и устройството.

  Уверете се, че устройството и точката за безжичен достъп (или безжичният маршрутизатор) не са разделени от стълбове, стени или подпорни колони, които съдържат метал или бетон.
- Устройството се намира далеч от други електронни устройства, които могат да влияят на безжичния сигнал.

  Много устройства могат да оказват такова влияние, включително микровълновите печки и някои Bluetooth устройства.
- Когато конфигурацията на вашата точка за достъп (или безжичен рутер) се промени, трябва отново да направите настройка на безжична мрежа на устройството.
- Максималният брой устройства, които могат да бъдат свързани чрез Wi-Fi Direct е 3.
- Ако Wi-Fi Direct е включен, това устройство поддържа само IEEE 802.11 b/g.
- Ако точката за достъп е настроена да работи само със стандарт 802.11n, тя може да не се свърже с вашето устройство.

Samsung Mobile Print

Какво представлява Samsung Mobile Print?

Samsung Mobile Print е безплатно приложение, което дава възможност на потребителите да печатат снимки, документи и уеб страници директно от смартфон или таблет. **Samsung Mobile Print** е съвместимо не само със смартфони с Android и iOS, но също така и с iPod Touch и таблети. Чрез него мобилния ви телефон се свързва към мрежов принтер Samsung или безжичен принтер чрез Wi-Fi точка за достъп. Не е необходимо да инсталирате нов драйвер или да конфигурирате мрежови настройки – просто инсталирайте приложението **Samsung Mobile Print**, след което то автоматично ще открие съвместимите принтери със Samsung. Освен печат на снимки, уеб страници и PDF файлове, е възможно също и да сканирате. Ако разполагате с многофункционален принтер Samsung, можете да сканирате към JPG, PDF или PNG формат за бърз и лесен преглед на мобилно устройство.

Изтегляне на Samsung Mobile Print

За да изтеглите **Samsung Mobile Print**, отидете в магазина на приложението (Samsung Apps, Play Store, App Store) от мобилното си устройство и потърсете там “**Samsung Mobile Print**”. Можете също така и да посетите iTunes за Apple устройства на компютъра си.

Android iOS

Поддържана мобилна ОС

- Android OS 2.3 или по-висока версия
- iOS 4.0 или по-висока версия

Използване на функцията NFC

Принтерът с NFC (комуникация в близкото поле) ви позволява да печатате/сканирате/изпращате факс директно от мобилното си устройство, като го държите над етикета NFC на принтера. Не е необходимо да инсталирате драйвер за принтер или да се свързвате към точка за достъп. Нужно е единствено мобилно устройство, поддържащо NFC. За да използвате тази функция, приложението Samsung Mobile Print трябва да бъде инсталирано на мобилното ви устройство.

- В зависимост от материала на капака на мобилното устройство с NFC разпознаването може да не функционира правилно.
- В зависимост от мобилното устройство, което ползвате, е възможно скоростта за пренос на данни да се различава.
- Тази функция е налична само за модели с етикет NFC (вижте "Преглед на устройството" на стр. 27).
- Използването на капак или батерия, различни от предоставените с мобилното устройство, или на метален капак/стикер може да блокира NFC.
- Ако устройствата с NFC продължават да не осъществяват комуникация, извадете батерията от мобилното устройство и я поставете обратно, след което опитайте отново.

Изисквания

- Активирани NFC и Wi-Fi Direct, инсталирано приложение Samsung Mobile Print и мобилно устройство с Android OS 4.0 или по-нова версия.

Само Android OS 4.1 или по-висока версия активира функцията Wi-Fi Direct на мобилното устройство, когато активирате функцията NFC. Препоръчваме ви да надградите мобилното устройство до Android OS 4.1 или по-висока версия, за да използвате функцията NFC.

- Принтер с активирана функция Wi-Fi Direct (вижте "Настройка на Wi-Fi Direct" на стр. 264).

Използване на функцията NFC

Печат

1 Уверете се, че функцията NFC е активирана на мобилния ви телефон, както и че функцията Wi-Fi Direct е активирана на принтера (вижте "Задаване на Wi-Fi Direct за мобилен печат" на стр. 263).

2 Маркирайте NFC етикета на мобилното устройство (обикновено на гърба му) над NFC етикета (NFC) на принтера.

Изчакайте няколко секунди, докато приложението **Samsung Mobile Print** се стартира.

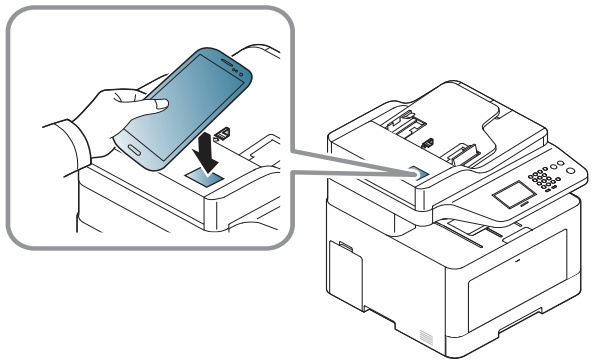

- За някои мобилни устройства NFC етикетът може да не се намира на гърба. Проверете местоположението на антената за NFC на мобилното устройство, преди да го маркирате.
- Ако се появи съобщение с грешка относно сменен PIN код, въведете сменения PIN код и натиснете **OK**. Следвайте инструкциите на приложението на екрана, за да актуализирате PIN кода си.
- Ако не сте инсталирали приложението **Samsung Mobile Print** на мобилните си устройства, то автоматично се свързва със страницата за изтегляне на **Samsung Mobile Print**. Изтеглете го и опитайте отново.

3 Изберете режим на печат.

4 Изберете съдържанието, което желаете да отпечатате.

При необходимост променете опцията за печат, като натиснете .

Използване на функцията NFC

5 Маркирайте NFC етикета на мобилното устройство (обикновено на гърба му) над NFC етикета (NFC) на принтера.

Изчакайте няколко секунди, докато мобилното устройство се свърже с принтера.

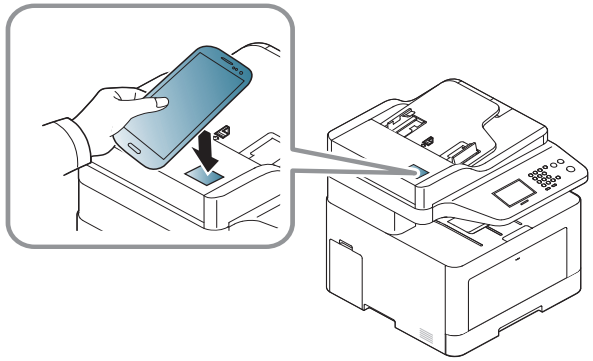

- За някои мобилни устройства NFC етикетът може да не се намира на гърба. Проверете местоположението на антената за NFC на мобилното устройство, преди да го маркирате.
- Ако се появи съобщение с грешка относно сменен PIN код, въведете сменения PIN код и натиснете **OK**. Следвайте инструкциите на приложението на екрана, за да актуализирате PIN кода си.

6 Принтерът започва да печата.

Сканиране

1 Уверете се, че функцията NFC е активирана на мобилния ви телефон, както и че функцията Wi-Fi Direct е активирана на принтера (вижте "Задаване на Wi-Fi Direct за мобилен печат" на стр. 263).

2 Маркирайте NFC етикета на мобилното устройство (обикновено на гърба му) над NFC етикета (NFC) на принтера.

Изчакайте няколко секунди, докато приложението **Samsung Mobile Print** се стартира.

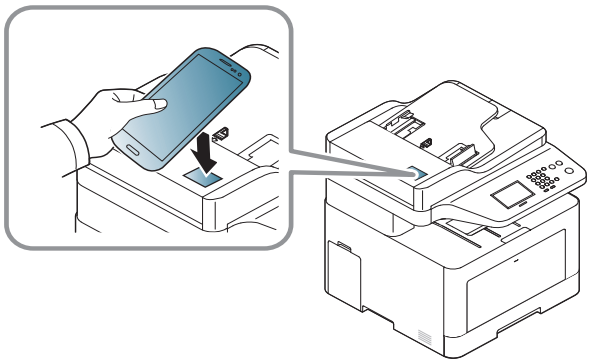

Използване на функцията NFC

- За някои мобилни устройства NFC етикетът може да не се намира на гърба. Проверете местоположението на антената за NFC на мобилното устройство, преди да го маркирате.
- Ако се появи съобщение с грешка относно сменен PIN код, въведете сменения PIN код и натиснете **OK**. Следвайте инструкциите на приложението на екрана, за да актуализирате PIN кода си.
- Ако не сте инсталирали приложението **Samsung Mobile Print** на мобилните си устройства, то автоматично се свързва със страницата за изтегляне на **Samsung Mobile Print**. Изтеглете го и опитайте отново.

3 Изберете режим на сканиране.

4 Поставете единичен документ с лицето надолу върху стъклото за документи или заредете документите с лицето нагоре в подавача на документи (виж "Зареждане на оригиналите" на стр. 69).

При необходимост променете опцията за сканиране, като натиснете  .

5 Маркирайте NFC етикета на мобилното устройство (обикновено на гърба му) над NFC етикета (NFC) на принтера.

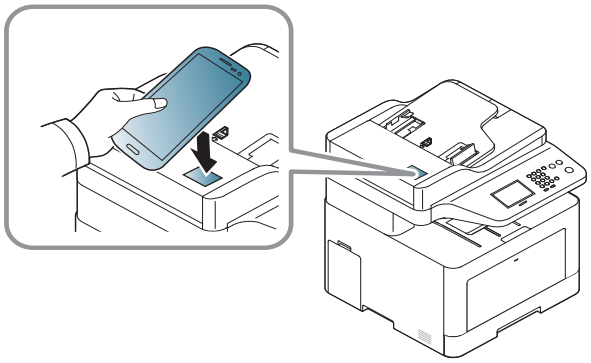

- За някои мобилни устройства NFC етикетът може да не се намира на гърба. Проверете местоположението на антената за NFC на мобилното устройство, преди да го маркирате.
- Ако се появи съобщение с грешка относно сменен PIN код, въведете сменения PIN код и натиснете **OK**. Следвайте инструкциите на приложението на екрана, за да актуализирате PIN кода си.

6 Принтерът започва да сканира съдържанието.

Сканираните данни се запазват на мобилното устройство.

Ако искате да продължите да сканирате, следвайте инструкциите на екрана на приложението.

Използване на функцията NFC

Изпращане на факс

1 Уверете се, че функцията NFC е активирана на мобилния ви телефон, както и че функцията Wi-Fi Direct е активирана на принтера (вижте "Задаване на Wi-Fi Direct за мобилен печат" на стр. 263).

2 Маркирайте NFC етикета на мобилното устройство (обикновено на гърба му) над NFC етикета (NFC) на принтера.

Изчакайте няколко секунди, докато приложението **Samsung Mobile Print** се стартира.

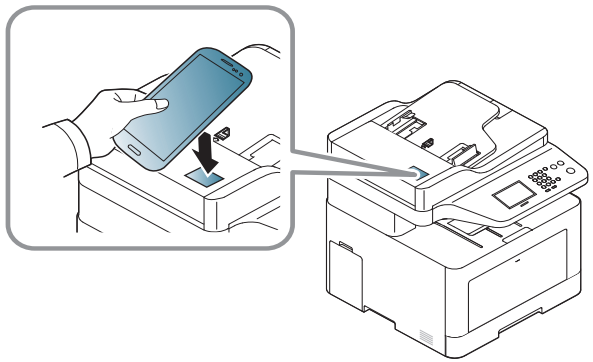

- За някои мобилни устройства NFC етикетът може да не се намира на гърба. Проверете местоположението на антената за NFC на мобилното устройство, преди да го маркирате.
- Ако се появи съобщение с грешка относно сменен PIN код, въведете сменения PIN код и натиснете **OK**. Следвайте инструкциите на приложението на екрана, за да актуализирате PIN кода си.
- Ако не сте инсталирали приложението **Samsung Mobile Print** на мобилните си устройства, то автоматично се свързва със страницата за изтегляне на **Samsung Mobile Print**. Изтеглете го и опитайте отново.

3 Изберете режим на факс.

4 Изберете съдържанието, което желаете да изпратите по факс.

При необходимост въведете номера на факса и променете опцията за факс, като натиснете .

Използване на функцията NFC

5 Маркирайте NFC етикета на мобилното устройство (обикновено на гърба му) над NFC етикета (NFC) на принтера.

Изчакайте няколко секунди, докато мобилното устройство се свърже с принтера.

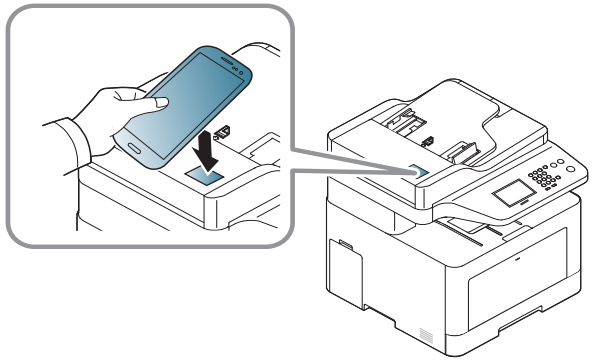

- За някои мобилни устройства NFC етикетът може да не се намира на гърба. Проверете местоположението на антената за NFC на мобилното устройство, преди да го маркирате.
- Ако се появи съобщение с грешка относно сменен PIN код, въведете сменения PIN код и натиснете **OK**. Следвайте инструкциите на приложението на екрана, за да актуализирате PIN кода си.

6 Принтерът започва да изпраща съдържанието по факс.

AirPrint

Само устройства, сертифицирни за AirPrint могат да използват функцията AirPrint. Проверете кутията, в която е доставено устройството ви за маркировка за сертификат "AirPrint".

AirPrint дава възможност за безжично печатане директно от iPhone, iPad и iPod touch, на които е инсталирана най-новата версия на iOS.

Настройка на AirPrint

Вашето устройство трябва да има Bonjour(mDNS) и IPP протоколи, за да използвате функцията **AirPrint**. Можете да разрешите функцията **AirPrint** чрез един от следните методи.

1. Проверете дали устройството е свързано в мрежа.
2. Стартирайте уеб браузер, като Internet Explorer, Safari или Firefox и въведете новия IP адрес на вашето устройство в прозореца на браузера.

   Например:

   

3. Щракнете върху **Login** в горната дясна част на уеб страницата SyncThru™ Web Service.
4. Въведете **ID** и **Password**, след което щракнете **Login**. Ако това е първият път, в който влизате в SyncThru™ Web Service, напишете потребителското име и паролата по подразбиране. Препоръчваме ви да промените паролата по подразбиране поради причини свързани със сигурността.
   - **ID: admin**
   - **Password: sec00000**
5. Когато се появи прозорец **SyncThru™ Web Service**, щракнете върху **Settings** > **Network Settings**.
6. Щракнете върху **Raw TCP/IP, LPR, IPP** или **mDNS** .

   Можете да разрешите IPP протокола или mDNS протокола.

AirPrint

Печат чрез AirPrint

Например, ръководството на iPad съдържа следните инструкции:

1. Отворете имейла, снимката, уеб страницата или документа, който желаете да отпечатате.
2. Докоснете иконата за действие ().
3. За да извършите настройката, изберете **името на драйвера на вашия принтер** и менюто с опции.
4. Докоснете бутона **Печат**. Отпечатайте.

Прекратяване на задание за печат: За да прекратите задание за печат или да видите резюме за печат, щракнете върху иконата център за печат () в многозадачната зона. Можете да щракнете прекратяване в центъра за печат.

Google Cloud Print™

Google Cloud Print™ е услуга, която ви позволява отпечатване на принтер чрез вашия смартфон, таблет или друго свързано към уеб мрежата устройство. Просто регистрирайте своя Google акаунт с принтера и вече можете да използвате услугата Google Cloud Print™. Можете да отпечатате своя документ или имейл с Chrome OS, Chrome браузер или приложението Gmail™/ Google Docs™ на мобилното си устройство, така че не е нужно да инсталирате драйвера на принтера на мобилното устройство. Вижте уеб страницата на Google (http://www.google.com/cloudprint/learn/ или http://support.google.com/cloudprint) за повече информация по отношение на Google Cloud Print™.

Регистриране на вашия Google акаунт в принтера

Регистриране от приложението Samsung Mobile Print

За да използвате тази функция, приложението **Samsung Mobile Print** трябва да бъде инсталирано на телефона ви.

1. Отворете приложението Samsung Mobile Print от мобилното си устройство.
2. Изберете настройка на устройството.
3. Изберете **Google Cloud Print**.
4. Въведете името и описанието на вашия принтер

Ако мрежовата среда използва прокси сървър, ще трябва да конфигурирате IP-то и номера на порта на проксито от **Proxy Setting**. Свържете се със своя доставчик на мрежови услуги или с мрежовия администратор за допълнителна информация.

5. Щракнете **Register**.

   Потвърдете принтера в изскачащия прозорец.
6. Щракнете върху **Finish**.

   Сега вашият принтер е регистриран в услугата Google Cloud Print™.

Google Cloud Print™

Регистриране от браузъра Chrome

- Уверете се, че принтерът е включен и е свързан към жична или безжична мрежа, която има достъп до интернет.
- Трябва предварително да създадете свой Google акаунт.

1 Отворете браузер Chrome.

2 Посетете www.google.com.

3 Влезте в уеб страницата на Google със своя Gmail™ адрес.

4 Въведете IP адреса ан вашия принтер в адресното поле и натиснете клавиш Enter на клавиатурата или щракнете **Старт**.

5 Щракнете върху **Login** в горната дясна част на уеб страницата SyncThru™ Web Service.

6 Ако това е първият път, в който влизате в **SyncThru™ Web Service**, трябва да се впишете като администратор. Въведете дадените по-долу **ID** и **Password** по подразбиране. Препоръчваме ви да промените паролата по подразбиране поради причини свързани със сигурността.

- **ID: admin**
- **Password: sec00000**

Ако мрежовата среда използва прокси сървър, трябва да конфигурирате IP адреса на проксито и номера на порта от **Settings** > **Network Settings** > **Google Cloud Print** > **Proxy Setting**. Свържете се със своя доставчик на мрежови услуги или мрежови администратор за допълнителна информация.

7 Когато се отвори прозорецът **SyncThru™ Web Service**, щракнете върху **Settings** > **Network Settings** > **Google Cloud Print**.

8 Въведете името и описанието на вашия принтер.

9 Щракнете **Register**.

Ще се появи изскачащ прозорец за потвърждение.

Ако сте настроили браузера си да блокира изскачащи прозорци, прозорецът за потвърждение няма да се появи. Позволете на сайта да показва изскачащи прозорци.

10 Щракнете върху **Finish printer registration**.

11 Щракнете върху **Manage your printers**.

Сега вашият принтер е регистриран в услугата Google Cloud Print™.

В списъка ще се появят устройства с Google Cloud Print™ готовност.

Google Cloud Print™

Печат с Google Cloud Print™

Процедурата за печат е различна, в зависимост от приложението или устройството, което използвате. Можете да видите списъка с приложения, които се поддържат от услугата Google Cloud Print™.

Уверете се, че принтерът ви е включен и е свързан към жична или безжична мрежа, която има достъп до интернет.

Печат от приложение на мобилно устройство

Следващите стъпки са пример за това как се използва приложението Google Docs™ от мобилен телефон с Android.

1. Инсталирайте приложението Cloud Print на мобилното си устройство.

Ако не притежавате приложението, изтеглете го от магазин за приложения, като Android Market или App Store

2. Влезте в приложението Google Docs™ от своето мобилно устройство.
3. Чукнете бутона за опции на документа, който желаете да отпечатате.
4. Чукнете бутона за изпращане .
5. Чукнете бутона Cloud Print .
6. Задайте желаните от вас опции за печат.
7. Чукнете **Click here to Print**.

Печат от Chrome браузер.

Следващите стъпки са пример за използване на браузер Chrome.

1. Стартирайте Chrome.
2. Отворете документа или имейла, който желаете да отпечатате.
3. Щракнете върху иконата на гаечен ключ в горния десен ъгъл на браузера.
4. Щракнете върху **Печат**. Появява се нов раздел за печат.
5. Изберете **Печат с Google Cloud Print**.
6. Щракнете върху бутона **Печат**.

3. Менюта с полезни настройки

Тази глава описва как да преглеждате текущото състояние на Вашето устройство и метода за настройка на разширена настройка на устройството.

- **Преди да започнете да четете този раздел 283**
- **Печат 284**
- **Копиране 286**
- **факс 292**
- **Сканиране 298**
- **Настройка на системата 303**
- **Административна настройка 319**
- **Eco 320**
- **Директен USB 321**

Преди да започнете да четете този раздел

Този раздел обяснява всички функции, налични за моделите от тази серия, за да помогне на потребителите лесно да разберат функциите. Можете да проверите наличните за всеки модел функции в Основно ръководство (вижте "Преглед на менютата" на стр. 43). Следват съвети за използването на този раздел

- Контролният панел предоставя достъп до разнообразни менюта с цел да се настрои принтера или да се използват функциите на принтера. Тези менюта могат да се отворят, като натиснете бутон (**Menu**) или на сензорния екран.
- Възможно е някои менюта да не се извеждат на дисплея в зависимост от опциите или моделите. Ако това се случи, съответната опция не е приложима за вашето устройство.
- За модели, които не разполагат с (**Menu**) на контролния панел, тази функция не е приложима (вижте "Преглед на контролния панел" на стр. 33).
- Някои имена на менюта може да се различават от тези на вашето устройство, в зависимост от неговите опции или модели.

Печат

Някои менюта може да не се появят на дисплея в зависимост от опциите или моделите. Ако това се случи, съответната опция не е приложима за вашето устройство (вижте "Преглед на менютата" на стр. 43).

За да промените опциите на менюто:

- Натиснете (**Menu**) > **Print Setup** на контролния панел.
- Или натиснете **Setup** > **Machine Setup** > **Next** > **Print Setup** на сензорния екран.

Елемент	Описание
Orientation	Избира посоката, в която се разпечатва информацията върху страницата. • **Portrait**  • **Landscape** 
Copies	Можете да въведете броя на копията от цифровата клавиатура.
Resolution	Определя броя точки, отпечатани на инч (dpi). Колкото по-висока е тази стойност, толкова по-остри излизат символите и графиките.
Clear Text	Отпечатва текста по-тъмно от обичайния документ.
Emulation	Настройва типа емулация и опция. • **Emulation Type:** Езикът на устройството определя по какъв начин компютърът общува с устройството. • **Setup:** Задава избраните настройки за избрания тип емулация.
Edge Enhance	Позволява на потребителя да подобри остротата на текста и графиките за подобрена четивност.
Trapping	Понижава бялото поле, което е предизвикано от разминаването на цветовите канали в цветовия режим за печат. Също така, черният текст ще бъде отпечатан върху други цветове.

Елемент	Описание
Screen	Тази опция настройва резолюцията и яснотата при цветно отпечатване. • **Normal:** При този режим отпечатаните страници са със загладен тон върху цялата страница. • **Enhanced:** При този режим отпечатаните страници са с по-голям контраст на текста и загладени графични/фото изображения. • **Detailed:** При този режим отпечатаните страници са с по-голям контраст на цялата страница.
Select Tray	Задава избрания тип тава.

Копиране

функция Copy

Някои менюта може да не се появят на дисплея в зависимост от опциите или моделите. Ако това се случи, съответната опция не е приложима за вашето устройство (вижте "Преглед на менютата" на стр. 43).

За да промените опциите на менюто:

- Натиснете (копиране) > (**Menu**) > **Copy Feature** на контролния панел.

  Или (**Menu**) > **Copy Feature** на контролния панел.
- Или натиснете **Setup** > **Machine Setup** > **Next** > **Default Setting** > **Copy Default** на сензорния екран.
- Или натиснете **Copy** > изберете желания елемент от менюто на сензорния екран.

Елемент	Описание
Original Size	Настройва размера на изображението.
Copies	Можете да въведете броя на копията от цифровата клавиатура.
Reduce/Enlarge	Намалява или увеличава размера на копираното изображение (вижте "Умалени или увеличени копия" на стр. 83). Ако устройството е зададено на екологичен режим, функциите за намаляване и увеличаване не са налични.
Darkness	Регулира нивото на яркост, за направи копие, което е по-лесно за четене, в случай че оригиналите съдържат неясни означения и тъмни изображения (вижте "тъмнината" на стр. 82)
Original Type	Подобрява се качеството на копиране чрез избор на тип документ за текущата заявка за копиране (вижте "типа на оригиналите" на стр. 82)
Auto Color	Можете да зададете използването Auto color включено или изключено. • **On:** Изберете тази настройка, за да отчетете автоматично дали сканираният документ е цветен или черно-бял и след това изберете подходящата цветова настройка.
Basic Copy	Копирането може да започне бързо.

Копиране

Елемент	Описание
Custom Copy	Копия, които могат да бъдат персонализирани чрез подробни опции.
Color Mode	Можете да изберете цветови режим по подразбиране за задания за сканиране. • **Auto:** Изберете тази настройка, за да отчетете автоматично дали сканираният документ е цветен или черно-бял и след това изберете подходящата цветова настройка. • **Color:** Изберете тази настройка, за да отпечатате в същия като на оригиналното изображение цвят. • **Mono:** Изберете тази настройка, за да отпечатате копието в черно-бяло, независимо дали сканираният документ е цветен или черно-бял.
Tray	Позволява ви да проверете настоящите настройки на тавата, и ако е необходимо да промените нейните настройки. **Auto:** Можете да настроите устройството автоматично да използва тавата със същия размер хартия, когато тавата, която се използва е празна.

Елемент	Описание
Stamp	Можете да използвате функцията печат. • **Item**: Отпечатва часа и датата, IP адреса, номера на страницата, информация за устройството, коментар или ИД на потребител на изходящото копие. • **Opacity**: Можете да изберете прозрачността. • **Position**: Задава позицията.
Auto Fit Copy	Копира изображението така, че то автоматично да съвпадне с размера на хартията.
Layout	Регулира формата на изглед, като копие на лична карта 2/4-нагоре и т.н.
ID Copy	Тази функция е полезна за копиране на малки по размер документи, например визитна картичка (вижте "Копиране на лични документи" на стр. 84).

Копиране

Елемент	Описание
• **Collation** • **Collation Copy**	Настройте устройството да сортира задачата за копиране. Ако например искате да направите 2 копия на оригинален документ от 3 страници, ще се отпечата един цялостен документ от 3 страници, последван от втори цялостен документ. • **On:** Документите се отпечатват по групи, за да съответстват на последователността на оригиналите. 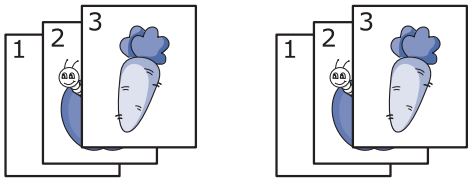 • **Off:** Документите се отпечатват сортирани по групи от индивидуални страници. 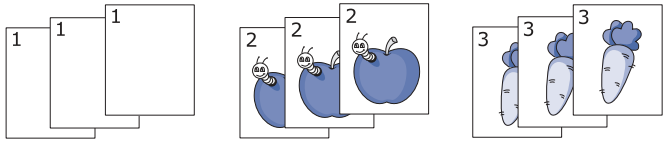

Елемент	Описание
• **2-up** или **4-up** • **N-up Copy**	Намалява размера на оригиналните изображения и отпечатва 2 или 4 страници върху един лист хартия. 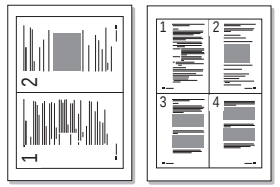

Елемент	Описание
Book Copy	Функцията за копиране на брошура ви позволява да копирате цяла книга. Ако книгата е много дебела, подвийте корицата, докато извивките и бъдат хванати от стопера и затворете капака. Ако книгата или списанието са по-дебели от 30 мм, започнете копиране с отворен капак. 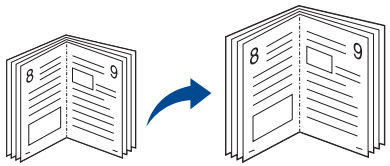 • **Off:** Не се използва тази функция. • **Left Page:** Използвайте тази опция, за да отпечатате лявата страница на книгата. • **Right Page:** Използвайте тази опция, за да отпечатате дясната страница на книгата. • **Both Page:** Използвайте тази опция, за да отпечатате двете страници на книгата. Тази функция за копиране е възможна само когато поставите оригиналния документ върху стъклото на скенера.

Елемент	Описание
• **Adjust Bkgd.** • **Adjust Background**	Отпечатва изображение без фон. Тази функция за печат отстранява фоновия цвят и може да се окаже полезна, когато копирате оригинал, съдържащ цвят във фона, например във вестник или каталог. • **Off:** Не се използва тази функция. • **Auto:** Оптимизира фона. • **Enhance Lev.1~2:** Колкото по-голяма е избраната стойност, толкова по-ярък е фонът. • **Erase Lev.1~4:** Колкото по-голяма е избраната стойност, толкова по-светъл е фонът.

Копиране

Елемент	Описание
Edge Erase	Позволява да изтривате петна, дупки, сгъвки и белези от телбод по четирите ръба на документа. 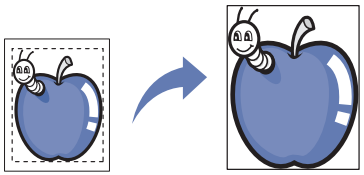 • **Off:** Не се използва тази функция. • **SmallOriginal:** Изтрива ръба на оригинала, ако той е малък. Тази функция е възможна само когато поставите оригиналния документ върху стъклото на скенера. • **Hole Punch:** Изтрива белезите от книговезки отвори. • **Book Center:** Изтрива средната част на хартията, която е черна и хоризонтална, при копиране на книга. Тази функция е възможна само когато поставите оригиналния документ върху стъклото на скенера. • **Border Erase:** Въведете ляво, дясно, горно, долно полета с помощта на цифровата клавиатура.

Елемент	Описание
WaterMark	Опцията за воден знак позволява да отпечатате текст върху съществуващ документ. Например, можете да я използвате, когато искате да имате голям сив надпис “ЧЕРНОВА” или “ПОВЕРИТЕЛНО”, отпечатан диагонално върху първата страница или върху всички страници на документа. 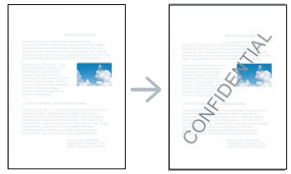
Duplex	Можете да укажете на устройството да отпечатва копия и от двете страни на листа хартия. • **1 Sided:** Сканира едната страна на оригинала и го отпечатва от едната страна на хартията. • **1->2Sided** 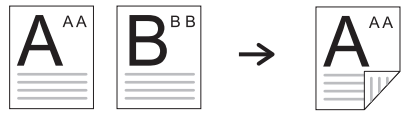 • **1->2Sided Rotated** 

Елемент	Описание
Duplex (продължение)	• **2->1Sided** 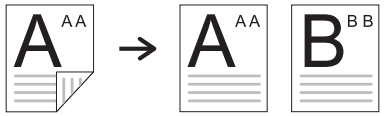 • **2->2Sided** 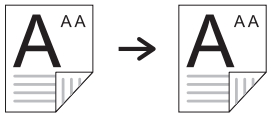 • **2->1Sided Rotated** 

Copy Setup

Някои менюта може да не се появят на дисплея в зависимост от опциите или моделите. Ако това се случи, съответната опция не е приложима за вашето устройство (вижте "Преглед на менютата" на стр. 43).

За да промените опциите на менюто:

Натиснете (копиране) > (**Menu**) > **Copy Setup** на контролния панел.

Или (**Menu**) > **Copy Setup** на контролния панел.

Елемент	Описание
Change Default	Опциите за копиране могат да се задават на най-често използваните.

факс функция

Някои менюта може да не се появят на дисплея в зависимост от опциите или моделите. Ако това се случи, съответната опция не е приложима за вашето устройство (вижте "Преглед на менютата" на стр. 43).

За да промените опциите на менюто:

- Натиснете (факс) > (**Menu**) > **Fax Feature** на контролния панел.
- Или натиснете **Setup** > **Machine Setup** > **Next** > **Default Setting** > **Fax Default** на сензорния екран.
- Или натиснете **Fax** > изберете желания елемент от менюто на сензорния екран.
- Или натиснете **Setup** > **Machine Setup** > **Next** > **Fax Setup** на сензорния екран.

Елемент	Описание
Original Size	Настройва размера на изображението.
Original Type	Подобрява качеството на факса въз основа на сканирания оригинален документ.
Darkness	Регулира нивото на яркост, за да сканира оригинал, който да е по-лесен за четене, в случай че оригиналът съдържа неясни означения и тъмни изображения (вижте "Darkness" на стр. 93).
Resolution	Настройките по подразбиране дават добри резултати когато изпращате стандартни текстови документи. Ако изпращате документи с ниско качество или съдържащи изображения, можете да настроите разделителната способност, за да постигнете по-високо качество на факс съобщенията (вижте "Resolution" на стр. 92).
Color Mode	Избира цветовия режим, в който желаете да изпратите факса. • **Mono:** Предава факса в черно-бяло. • **Color:** Предава факса в цвят.

Елемент	Описание
Duplex	Тази функция е специално предназначена за двустранни оригинали. Можете да изберете дали устройството изпраща факс едностранно или двустранно. • **1 Sided:** За оригинали, които са отпечатани само от едната страна. • **2 Sided:** За оригинали, които са отпечатани от двете страни. • **2 Sided Rotated:** За оригинали, които са отпечатани от двете страни, но задната страна е завъртяна на 180 градуса. За да използвате **2 Sided** и **2 Sided, Rotated**, заредете оригиналите в DADF. Ако устройството не може да отчете оригинала в DADF, то автоматично променя опцията на **1 Sided**.
Memory Send	Факсът може да бъде персонализиран чрез подробни опции.
On Hook Dial	Достъп до тон за набиране за изпращане на факс.
Speed Dial Send	Изображение на факс към дестинация от списъка за бързо набиране.
Group Dial Send	Изображение на факс към дестинация от списъка за групово набиране.
Redial	Набира последния номер на изпратен факс или получен ИД на изпращащ в режим на готовност или въвежда пауза (-) във факс номера в режим на редактиране (вижте "Повторно избиране на факс номер" на стр. 361).
Multi Send	Изпращане на факс до множество местоназначения (вижте "Изпращане на факс до множество местоназначения" на стр. 90). Не можете да изпращате цветен факс чрез тази функция.
• **Delay Send** • **Delayed Send**	Настройва устройството ви да изпрати факс в по-късен момент, когато няма да присъствате (вижте "Отложено изпращане на факс" на стр. 363). Не можете да изпращате цветен факс чрез тази функция.

Елемент	Описание
Send Forward **Receive Forward**	Препраща получения или изпратен факс до друго местоназначение по факс или компютър. Ако не сте в офиса, но трябва да получите факса, тази функция би била полезна. • Вижте "Препращане на изпратено факс съобщение до друга дестинация" на стр. 364. • Вижте "Препращане на получен факс" на стр. 365.
Secure Receive	Съхранява получения факс в паметта, без да го отпечатва. За да отпечатате получените документи, трябва да въведете паролата. Можете да предотвратите достъп до получените факс документи от неоторизирани лица (вижте "Получаване в защитен режим" на стр. 370).
Cancel Job	Отменя отложена задача за изпращане на факс, записана в паметта (вижте "Отмяна на резервирана факс задача" на стр. 364).

Настройка на изпращане

Някои менюта може да не се появят на дисплея в зависимост от опциите или моделите. Ако това се случи, съответната опция не е приложима за вашето устройство (вижте "Преглед на менютата" на стр. 43).

За да промените опциите на менюто:

- Натиснете (факс) > (**Menu**) > **Fax Setup** > **Sending** на контролния панел.
- Или натиснете **Setup** > **Machine Setup** > **Next** > **Default Setting** > **Fax Default** на сензорния екран.
- Или натиснете **Setup** > **Machine Setup** > **Next** > **Fax Setup** на сензорния екран.

Елемент	Описание
Redial Times	Определя броя на опитите за повторно набиране. Ако въведете 0, устройството няма да прави опити за повторно набиране.
Redial Term	Определя времевия интервал преди автоматично повторно набиране.

Елемент	Описание
Prefix Dial	Определя се код за международно избиране, състоящ се от максимум пет цифри. Този номер се избира преди да е стартирало автоматично набиране на номера. Тази функция е полезна за достъп до PABX обмен.
ECM Mode	Изпращат се факсове, като се използва режимът за коригиране на грешки (ECM), за да се осигури гладкото изпращане на факсове без грешки. Това може да отнеме повече време.
• **Fax Confirmation** • **Fax Send Confirmation**	Задава на устройството да отпечата отчет дали изпращането на факс е успешно, или не. Ако изберете **On-Error**, устройството отпечатва отчет само когато изращането не е успешно.
Modem speed	Избира максималната желана скорост на модема, в случай на разпад на връзката, за да се поддържа по-висока скорост на модема. Можете да изберете 33.6, 28.8, 14.4, 12.0, 9.6 или 4.8 kbps.
Image TCR	Отпечатва се отчет за предаването с минимизирано изображение на първата страница на изпратения факс.

Елемент	Описание
Dial Mode	Определя се режимът на набиране на тонален или импулсен. Тази настройка може да не е налична в зависимост от страната ви.
Toll Save	Изпраща факсове по предварително зададено време, за да спестява разходи от обаждания. Тази настройка може да не е налична в зависимост от страната ви.
Setup Wizard	Улеснява се конфигурирането на необходимите опции на факса, като ид. на устройството, факс номер и др.

Настройка на получаването

Възможно е някои менюта да не се извеждат на дисплея, в зависимост от опциите или моделите. Ако това се случи, съответната опция не е приложима за вашето устройство (вижте "Преглед на менютата" на стр. 43).

За да промените опциите на менюто:

- Натиснете (факс) > (**Menu**) > **Fax Setup** > **Receiving** на контролния панел.
- Или натиснете **Setup** > **Machine Setup** > **Next** > **Default Setting** > **Fax Default** на сензорния екран.
- Или натиснете **Setup** > **Machine Setup** > **Next** > **Fax Setup** на сензорния екран.

Елемент	Описание
Receive Mode	Избира се стандартният режим за получаване на факс (вижте "Промяна на режимите за получаване" на стр. 367).
Ring To Answer	Определят се броя иззвънявания на устройството преди отговаряне на входящо повикване.
Stamp RCV Name	Автоматично се отпечатват номерът на страницата, датата и часът на получаване в долния край на всяка получена по факс страница.
RCV Start Code	Инициира се получаване на факс чрез отдалечен телефонен апарат, включен в контакта EXT на гърба на устройството. Ако вдигнете отдалечения телефон и чуете факс тоновете, въведете кода. Фабрично е настроен на *9*.
Auto Reduction	Автоматично се намалява входящият факс, за да се вмести в размера хартия, зареден в машината.
Discard Size	Отстранява се специфична дължина от края на получения факс.
DRPD Mode	Позволява на един потребител да използва една телефонна линия, за да отговаря на няколко различни телефонни номера. Можете да настроите машината да разпознава различни позвънявания за всеки номер. Тази настройка може да не е налична в зависимост от страната (вижте "Получаване на факсове чрез режим DRPD (Установяване на отличителен тип звънене)" на стр. 369).

Елемент	Описание
Duplex Print	Отпечатва получените факсове от двете страни на листа. Можете да намалите разхода на хартия. • **Off:** Отпечатва само едната страна на листа. • **Long Edge:** Отпечатва двете страни на листа, но полето ще бъде по дългия ръб. • **Short Edge:** Отпечатва двете страни на листа, но полето ще бъде по късия ръб.

Промяна на настройката по подразбиране

Някои менюта може да не се появят на дисплея в зависимост от опциите или моделите. Ако това се случи, съответната опция не е приложима за вашето устройство (вижте "Преглед на менютата" на стр. 43).

За да промените опциите на менюто:

Натиснете (факс) > (**Menu**) > **Fax Setup** > **Change Default** на контролния панел.

Елемент	Описание
Change Default	Опциите за факс могат да се задават на най-често използваните.

Сканиране

Функция при сканиране

Възможно е някои менюта да не се извеждат на дисплея, в зависимост от опциите или моделите. Ако това се случи, съответната опция не е приложима за вашето устройство (вижте "Преглед на менютата" на стр. 43).

За да промените опциите на менюто:

- Натиснете  (сканиране) > (**Menu**) > **Scan Feature** на контролния панел.

  Или **Scan to** > (**Menu**) > **Scan Feature** на контролния панел.
- Или натиснете **Setup** > **Machine Setup** > **Next** > **Default Setting** > **Scan Default** на сензорния екран.
- Или натиснете **Scan** > изберете желания елемент от менюто на сензорния екран.

Елемент	Описание
• **USB Default** • **USB Feature** • **USB**	Определя сканиране към USB. Можете да сканирате оригиналите и да запазвате сканираното изображение в USB устройство.
• **Email Default** • **Custom Email** • **Scan to Email**	Определя сканиране към имейл. Можете да сканирате оригиналите и да изпращате сканираните изображения до зададени имейл адреси (вижте "Сканиране към имейл" на стр. 353).
• **FTP Feature** • **FTP Default** • **FTP**	Определя сканиране към FTP сървър. Можете да сканирате оригиналите и да изпращате сканираните изображения към FTP сървър (вижте "Сканиране към FTP/SMB сървър" на стр. 355).
• **SMB Feature** • **SMB Default** • **SMB**	Определя сканиране към SMB сървър. Можете да сканирате оригиналите и да изпращате сканираните изображения към SMB сървър (вижте "Сканиране към FTP/SMB сървър" на стр. 355).
Local PC	Определя сканиране към свързан през USB компютър. Можете да сканирате оригиналите и да запазите сканираното изображение в директория, като **Моите документи** (вижте "Основни аспекти на сканирането" на стр. 86).
Network PC	Определя сканиране към свързан по мрежата компютър. Можете да сканирате оригиналите и да запазите сканираното изображение в директория, като **Моите документи** (вижте "Сканиране за устройство, свързано към мрежа" на стр. 352).

Елемент	Описание
File Format	Определя файловия формат, в който да се запази изображението. Ако изберете JPEG, TIFF, XPS или PDF, можете да изберете да сканирате много страници. В зависимост от избрания тип на сканиране, тази опция може да не се появи. • **Single-TIFF**: Сканира оригиналите в TIFF (Файлов формат на изображение с маркери) и няколко оригинала се сканират като индивидуални TIFF файлове. • **Multi-TIFF**: Сканира оригиналите в TIFF (Файлов формат на изображение с маркери), но няколко оригинала се сканират като един файл. • **Single-PDF**: Сканира оригиналите в PDF и няколко оригинала се сканират като индивидуални PDF файлове. • **Multi-PDF**: Сканира оригиналите в PDF, но няколко оригинала се сканират като един файл. • **Single-XPS**: Сканира оригиналите в XPS и няколко оригинала се сканират като индивидуални XPS файлове. • **Multi-XPS**: Сканира оригиналите в XPS, но няколко оригинала се сканират като един файл. • **JPEG**: Сканира оригиналите в JPEG формат. • **XPS**: Тази функция се поддържа само за устройства, които имат устройство за съхранение на данни. • Файловият формат **JPEG** не може да бъде избран в опцията Файлов формат, ако е избрано **Mono** за **Color Mode**.

Елемент	Описание
Shared Folder	Определя сканиране към споделена папка. Можете да създадете и да използвате споделената папка (вижте "Използване на функциите за споделена папка" на стр. 373).

Сканиране

Настройка на сканиране

Някои менюта може да не се появят на дисплея в зависимост от опциите или моделите. Ако това се случи, съответната опция не е приложима за вашето устройство (вижте "Преглед на менютата" на стр. 43).

За да промените опциите на менюто:

- Натиснете (сканиране) > (**Menu**) > **Scan Setup** на контролния панел.

  Или **Scan to** > (**Menu**) > **Scan Setup** на контролния панел.
- Или натиснете **Setup** > **Machine Setup** > **Next** > **Default Setting** > **Scan Default** на сензорния екран.
- Или натиснете **Scan** > изберете желания елемент от менюто на сензорния екран.

Елемент	Описание
Destination	Въвежда се информация за дестинация.
Change Default	Опциите за сканиране могат да се задават на най-често използваните.
Original Size	Настройва размера на изображението.
Original Type	Настройва вида на оригиналния документ.
Resolution	Настройва резолюцията на изображението.
Color Mode	Можете да изберете цветовите опции на сканираните изображения. • **Color:** Използва цвят за показване на изображение. 24 бита за пиксел, 8 бита за всеки RGB се използва за 1 пиксел. • **Gray:** Използва черна градация за показване на изображение. 8 бита за пиксел.  • **Mono:** Показва изображението в черно-бяло. 1 бит за пиксел. 
Darkness	Настройва нивото на яркост при сканиране.

Елемент	Описание
Duplex	Избира дали устройството сканира едната страна на листа (1-странно), двете страни на листа (2-странно) или двете страни на листа (2-странно завъртяно). • **1 Sided:** За оригинали, които са отпечатани само от едната страна. • **2 Sided:** За оригинали, които са отпечатани от двете страни. • **2 Sided Rotated:** За оригинали, които са отпечатани от двете страни, но задната страна е завъртяна на 180 градуса.  Ако оригиналът бъде поставен на стъклото на скенера, устройството извежда прозорец, в който подканя да бъде поставен друг лист. Поставете друг оригинал и натиснете Yes (Да). Когато приключите, изберете No (Не) за тази опция.

Елемент	Описание
File Policy	Можете да изберете политиката за генериране на име на файл, преди да продължите със заданието за сканиране чрез сървър или USB памет. Ако на сървъра или USB паметта вече има същото, като въвеждането от вас име, можете да промените името, да анулирате задание или да го презапишете. • **Rename:** Изпратеният файл се записва с друго име, което се програмира автоматично. • **Overwrite:** Записва върху вече съществуващ файл.
File Name	Създава име на файл, за да съхрани сканираните данни.
Server Confirmation	Можете да настроите устройството да отпечатва доклад с резултат от потвърждението на сървъра.  Ако изберете **On-Error**, устройството отпечатва отчет само когато изращането не е успешно.

Сканиране

Елемент	Описание
Email Confirmation	Можете да настроите устройството да отпечатва доклад с резултат от потвърждението на имейла. • Ако изберете **On-Error**, устройството отпечатва отчет само когато изпращането не е успешно. • Ако докладът съдържа символи или шрифтове, които устройството не поддържа, може да бъде отпечатано **Unknown** (Непознато), вместо символите/шрифтовете в доклада.
PDF Encryption	Криптира PDF файловете, когато сканирате оригиналите в PDF формат. Изберете **On**, за да криптирате PDF файл и да зададете парола. За да отворят файла, потребителите трябва да въведат парола
Subject	Задава полето "относно" на имейла.
From	Задава имейл адреса на изпращача.
CC	Изпраща копие на имейла на допълнителен получател.
BCC	Същото като **CC**, но името на получателя не се показва.

Елемент	Описание
WSD	Сканира оригиналите и записва сканираните данни на свързан компютър, ако той поддържа функцията WSD (уеб услуга за устройство).

Настройка на системата

Настройка на устройството

Някои менюта може да не се появят на дисплея в зависимост от опциите или моделите. Ако това се случи, съответната опция не е приложима за вашето устройство (вижте "Преглед на менютата" на стр. 43).

За да промените опциите на менюто:

- Натиснете (**Menu**) > **System Setup** > **Machine Setup** на контролния панел.
- Или натиснете **Setup** > **Machine Setup** > **Next** > **Initial Setup** на сензорния екран.
- Или натиснете **Setup** > **Machine Setup** > изберете желания елемент от менюто на сензорния екран.

Елемент	Описание
Machine ID	Определя ИД на машината, който ще се отпечатва на всяка изпратена факс страница.
Fax Number	Определя факс номера, който ще се отпечатва на всяка изпратена факс страница.
Date & Time	Настройва датата и часа.
Clock Mode	Избира формата за визуализиране на часа между 12 часа и 24 часа.
Receive Mode	Избира се стандартният режим за получаване на факс.
Receive code	Тази функция работи най-добре, когато използвате допълнителен телефон, свързан към EXT буксата на гърба на устройството. Можете да получите факс от някой, докато говорите по допълнителния телефон, без да ходите до устройството. *9* е отдалеченият код за получаване, фабрично настроен от производителя (вижте "Получаване на факсове чрез допълнителен телефон" на стр. 369).
Select Country	Избира държавата.
Sound/Volume	Настройва опцията звук/сила на звука.
Toner Status Alert	Ако тонерът в касетата е свършил, се появява съобщение, което информира потребителя, че трябва да смени тонер касетата. Можете да използвате опцията за настройка дали това съобщение да се появява или не.

Настройка на системата

Елемент	Описание
ImageOverwrite	Можете да настроите машината да презаписва съхраняваните в паметта данни. Машината презаписва данните с различна последователност, което елиминира възможностите за възстановяване. • **Manual:** По време на печат, копиране, сканиране и изпращане и получаване на факс, машината временно използва пространство от паметта. Поради причини, свързани със сигурността, можете да настроите машината ръчно да презаписва сигурна запазена информация. Ако искате да си гарантирате място в паметта, можете ръчно да презапишете сигурна запазена информация. • **Automatic:** Когато дадено задание завърши, в паметта се намират временни изображения. Поради причини, свързани със сигурността, можете да настроите машината автоматично да презаписва сигурна запазена информация. Ако желаете да осигурите повече място в паметта, можете да настроите машината автоматично да презаписва сигурна запазена информация
Language	Задава езика на текста, който се появява на дисплея на контролния панел.
Default Mode	Определя режима по подразбиране на устройството измежду факс режим, режим на копиране или режим на сканиране.

Елемент	Описание
Default Paper Size	Можете да зададете стандартен размер на хартията, която ще се използва.
Power Save	Задава какъв да е интервалът на изчакване преди устройството да премине в енергоспестяващ режим. Когато принтерът не получава данни за продължителен период от време, енергоконсумацията се снижава автоматично.
System Timeout	Задава времето, за което машината запомня предварително използвани настройки за копиране. След изтичане на времето машината възстановява настройките за копиране по подразбиране.
Job Timeout	Определя продължителността от време, през което принтерът изчаква, преди да отпечата последната страница от текуща задача, която не завършва с команда за печат на страница.

Елемент	Описание
Wakeup Event	Когато тази опция е зададена на **On**, можете да активирате устройството от режим за пестене на енергия със следните действия: • като натиснете който и да е бутон на контролния панел • заредите хартия в тава • отворите или затворите предния капак • дръпнете тава навън или я бутнете навътре • свържете USB памет (само за модели, които поддържат USB памет) Ако устройството няма сензорен екран, можете да го активирате от режим за пестене на енергия чрез натискането на който и да е бутон на контролния панел, независимо от заданието на тази опция.

Елемент	Описание
Auto Continue	Определя дали машината да продължи да печата, когато тя отчете, че хартията не отговаря на заданията за хартия. • **0 Sec:** Тази опция ви позволява да продължите да печатате, докато зададеният от вас размер на хартия не съответства на хартията в тавата. • **30 Sec:** Ако се появи несъответствие на хартия, на дисплея се извежда съобщение за това. Устройството изчаква 30 секунди, след което автоматично изчиства съобщението и продължава да печата. • **Off:** Ако се появи несъответствие на хартия, устройството изчаква, докато поставите правилната хартия.
Altitude Adjustment	Оптимизира качеството на печат, според надморската височина на устройството.
Humidity	Оптимизира качеството на печат в съответствие с влажността на средата.
Auto CR	Позволява ви да добавите необходимия знак за край на реда на всеки ред, което е особено полезно за потребители, работещи под Unix или DOS.
Firmware Version	Показва версията на фърмуера на продукта.

Елемент	Описание
Auto Tray Switch	Определя дали машината да продължи да печата, когато отчете, че хартията не отговаря на заданията за хартия. Например, ако тава 1 и тава 2 са пълни с един и същ размер хартия, устройството автоматично отпечатва от тава 2, след като хартията в тава 1 се изчерпи. Тази опция не се появява, ако сте избрали **Auto** за **Paper Source** от драйвера за принтер.
Paper Substitution	Автоматично заменя зададения размер хартия, за да предотврати несъответствие в хартията между Letter и A4. Например, ако имате заредена хартия A4, но зададете на принтера размер Letter, машината ще печата на хартия A4 и обратното.
Skip Blank Pages	Принтерът разпознава по изпратените от компютъра данни дали страницата е празна или не. Можете да зададете да се отпечата или да се пропусне празната страница.

Елемент	Описание
Tray Protection	Решава дали да се използва или не функцията **Auto tray switch**. Ако **On** тава 1, например, тогава тава 1 се изключва при превключването на тавите. Тази настройкиа работи за задания за копиране или печат: Тя не оказва заданията за печат.
PDF Type	Позволява ви да изберете типа PDF, когато запазвате данни, като PDF файл. • **Standard**: Запазва данните като регулярен PDF файл. • **PDF/A**: Запазва данните, като PDF файл, който притежава необходимата информация, за да се визуализира във всяка среда. PDF/A трябва да бъде самостоятелен: той не може да разчита на друго приложение, за да визуализира шрифтове, да отваря хипер връзки или да изпълнява скриптове, аудио или видео файлове.

Елемент	Описание
Stamp	Можете да използвате функцията печат. • **Item**: Отпечатва часа и датата, IP адреса, номера на страницата, информация за устройството или ИД на потребител на изходящото копие. • **Opacity**: Можете да изберете прозрачността. • **Position**: Задава позицията.
Address Book	Показва или отпечатва телефонния указател или списъка с имейл адреси.
Import Setting	Импортира данни, съхранявани на USB памет към устройството.
Export Setting	Експортира данни, съхранявани в паметта на устройството към USB памет.
CLR Empty Msg	Когато тонер касетата е празна, се появява тази опция. Можете да изчистите празното съобщение.
Troubleshooting	Полезна информация за това, какво да направите, ако се сблъскате с проблем.

Елемент	Описание
Eco Settings	Позволява ви да пестите ресурсите за печат и активира екологичен печат. • **Default Mode:** Избира дали да включи или изключи Eco режима. **On force** (**On-Forced**): Задава включването на Eco режима с парола. Ако потребител желае да включи/изключи Eco режима, той трябва да въведе парола. • **Select Template:** Избира еко шаблона зададен от SyncThru™ Web Service.
Vapor Mode	Можете да понижите количеството пара, което се произвежда по време на печат. • **Off:** Деактивира режим пара. • **On:** Активира режим пара. • **Auto:** Автоматично влиза в режим на пара в съответствие с времето в среди с висока влажност.

Настройка на системата

Елемент	Описание
Auto Power Off	Изключва автоматично захранването, когато устройството е в режим на пестене на енергия в продължителност, зададена в **Auto Power Off** > **On** > **Timeout**. • За да включите устройството отново, натиснете бутон (**Power/Wakeup**) на контролния панел (уверете се, че главният превключвател е включен). • Ако стартирате драйвера на принтера или **Samsung Easy Printer Manager**, времето автоматично се удължава. • Когато устройството е свързано към мрежа или работи по задание за печат, функцията **Auto Power Off** не работи.
• **Image Management** • **Image Mar.**	Позволява да настройвате цветността, като например регистрация на цвета, цветова плътност и т.н.

Елемент	Описание
Custom Color	Това меню ви позволява да регулирате контраста, цвят по цвят. • **Default:** Автоматично оптимизира цветовете. • **Print Density:** Позволява ви ръчно да регулирате плътността на цвета за печат. Регулира плътността на печата. Препоръчително е използването на настройка **Default** за най-добро качество на цветовете.
• **Auto Color Reg.** • **Auto Color Registration**	Устройството виртуално отпечатва определена фигурално изображение, за да калибрира позицията на цветния печат. Тази функция прави цветното изображение по-остро и ясно, което означава, че устройството отпечатва цветното изображение на хартия с характеристики, които го доближават до начина, по който изглежда на монитора. Ако сте преместили устройството, силно се препоръчва, да работите ръчно с това меню.

Елемент	Описание
Tone Adjustment	• **Default**: За възможно най-добро качество на цветен печат устройството автоматично калибрира плътността на тонера на устройството. Ако изберете "Off", устройството се калибрира съобразно фабрично настроената плътност на тонера. • **Auto Tone Adjustment** (**Auto Tone Adj.**): Позволява ви автоматично да регулирате тона за възможно най-добро качество на печат. • **Calibration ID Sensor** (**Cal. ID Sensor**): Автоматично изчислява намаленото или изчерпаното количество консумативи, например тонер или части на устройството, и използва тази информация за регулиране на цветовата плътност. Например, ако жълтият тонер е на свършване, устройството изчислява количеството оставащ жълт тонер и регулира цветовата плътност, така че да се получат добри разпечатки.

Настройка на хартията

Някои менюта може да не се появят на дисплея в зависимост от опциите или моделите. Ако това се случи, съответната опция не е приложима за вашето устройство (вижте "Преглед на менютата" на стр. 43).

За да промените опциите на менюто:

- Натиснете (**Menu**) > **System Setup** > **Paper Setup** на контролния панел.
- Или натиснете **Setup** > **Machine Setup** > **Next** > **Paper Setup** на сензорния екран.

Елемент	Описание
Paper Size	Задава размера на хартията, като например A4, Letter или друг размер на хартията в съответствие с изискванията ви.
Paper Type	Избира вида хартия за всяка табла.
Paper Source	Избира от коя табла да се използва хартия.
Margin	Задава границите за документа.

Настройка на системата

Елемент	Описание
Common Margin	• **Simplex Margin:** Задава полето за едностранен печат. • **Duplex Margin:** Задава полето за двустранен печат. • **Binding:** Ако печатате от двете страни на листа, полето от страна А най-близко до подвързването ще бъде същото като полето най-близо до подвързване от страна Б. По подобен начин, полетата разположени на противоположната страна ще бъдат еднакви. • **Top Margin:** Задайте максималната горна граница. • **Left Margin:** Задайте лява граница.
Emulation Margin	Задава полетата на хартията за емулационна страница за печат. • **Top Margin:** Задайте максималната горна граница. • **Left Margin:** Задайте лява граница.

Елемент	Описание
MP Tray	Задава полетата на хартията в многофункционалната табла. • **Simplex Margin:** Задава полето за едностранен печат. • **Duplex Margin:** Задава полетата за двустранен печат. • **Top Margin:** Задайте максималната горна граница. • **Left Margin:** Задайте лява граница.
Manual Feeder	Задава полетата на хартията в тавата на ръчното подаващо устройство.
Tray Confirm	Активира съобщението за потвърждение на табла. Ако отворите и затворите табла, ще се появи прозорец, който ще ви пита дали желаете да зададете размера и типа на хартията за току що отворената табла.
<Tray X>	Задава полетата на хартията за тавата за хартия. • **Simplex Margin:** Задава полето за едностранен печат. • **Duplex Margin:** Задава полетата за двустранен печат. • **Top Margin:** Задайте максималната горна граница. • **Left Margin:** Задайте лява граница.

Настройка на системата

звук / обем

Някои менюта може да не се появят на дисплея в зависимост от опциите или моделите. Ако това се случи, съответната опция не е приложима за вашето устройство (вижте "Преглед на менютата" на стр. 43).

За да промените опциите на менюто:

- Натиснете (**Menu**) > **System Setup** > **Sound** на контролния панел.
- Или натиснете **Setup** > **Machine Setup** > **Next** > **Initial Setup** > **Sound/Volume** на сензорния екран.

Елемент	Описание
Key sound	Включване и изключване на тона на бутоните. Ако тази опция е включена, всеки път, когато бъде натиснат бутон се чува тон.
Alarm Sound	Включване и изключване на известяващия сигнал. Ако тази опция е включена се чува известяващ сигнал, когато се появи грешка или факс комуникацията завърши.
Speaker volume	Включвате или изключвате звука по натиснете линия чрез високоговорителя, например тон за набиране или факс. Когато тази опция е настроена на **Comm.**, това означава, че високоговорителят е включен до момента на отговор на отдалеченото устройство. Можете да регулирате силата на звука чрез **On Hook Dial**. Можете да регулирате силата на звука на високоговорителя само когато натиснатата линия е свързана. **a** Натиснете (факс) върху контролния панел. **b** Натиснете **On Hook Dial**. От високоговорителя се чува тон за набиране. **c** Натискайте стрелките, докато чуете желаната от вас сила на звука. **d** Натиснете **On Hook Dial**, за да запазите промяната и да се върнете в режим готовност.
Dial Tone volume	Регулира силата на звука на тона за набиране. Можете да изберете различни нива.
Ring Volume	Регулира силата на звука на звънене. Можете да изберете различни нива.

Настройка на системата

отчети

Някои менюта може да не се появят на дисплея в зависимост от опциите или моделите. Ако това се случи, съответната опция не е приложима за вашето устройство (вижте "Преглед на менютата" на стр. 43).

За да промените опциите на менюто:

- Натиснете (**Menu**) > **System Setup** > **Report** на контролния панел.
- Или натиснете **Setup** > **Machine Setup** > **Next** > **Reports** на сензорния екран.

Елемент	Описание
Configuration	Отпечатва доклад за цялостната конфигурация на устройството.
• **Supplies Info.** • **Supplies Information**	Отпечатва информационна страница за консумативи.
Address Book	Отпечатва всички имейл адреси, които се съхраняват към момента в паметта на устройството.
Demo Page	Отпечатва демонстративна страница, за да проверите дали Вашето устройство печата правилно или не.
Fax Send Confirmation	Отпечатва резултат от потвърждение на факс.
Fax Sent	Отпечатва информация за факсовете, които наскоро сте изпратили.
Fax Received	Отпечатва информация за факсовете, които наскоро сте получили.
Email Sent	Отпечатва информация за имейлите, които наскоро сте изпратили.
• **Fax Scheduled Jobs** • **Fax Schedule Jobs**	Отпечатва документален списък, с които наскоро са документирани забавени факсове, с включено начално време и тип на всяка операция.
Network Configuration	Отпечатва информация относно мрежовата връзка на устройството и конфигурацията му.
PCL Font List	Отпечатва списък с PCL шрифтове.
PS Font List	Отпечатва списъка с PS/PS3 шрифтове.

Елемент	Описание
Usage Counter	Отпечатва страница с информация за употреба. Страницата, показваща употребата съдържа общия брой отпечатани страници.
Fax Options	Отпечатва информацията за факс отчети.
Account	Това е налично само когато Job Accounting е активирано от SyncThru™ Web Admin Service. Можете да отпечатате доклад с броя на разпечатките за всеки потребител.

поддръжка

Някои менюта може да не се появят на дисплея в зависимост от опциите или моделите. Ако това се случи, съответната опция не е приложима за вашето устройство (вижте "Преглед на менютата" на стр. 43).

За да промените опциите на менюто:

- Натиснете (**Menu**) > **System Setup** > **Maintenance** на контролния панел.

Елемент	Описание
CLR Empty Msg.	Когато тонер касетата е празна, се появява тази опция. Можете да изчистите празното съобщение.
Supplies Life	Показва индикаторите за оставащия срок на експлоатация на консумативите (вижте "Следене на оставащия срок на експлоатация на консумативите" на стр. 121.)
Image Mar.	Позволява да настройвате цветността, като например регистрация на цвета, цветова плътност и т.н.

Елемент	Описание
TonerLow Alert	Променя нивото, при които се сигнализира за намаляващ или свършил тонер (вижте "Настройка на известие за намаляващ тонер" на стр. 122).
Serial Number	Показва серийния номер на машината. Той ще ви трябва, когато се обаждате за сервиз или се регистрирате като потребител на уебсайта на Samsung.
Paper Stacking	Ако използвате устройството във влажна зона или ако използвате навлажнена медия за печат поради високата атмосферна влажност, отпечатаните страници в изходната тава могат да са подвити и да не се подреждат правилно. В този случай можете да настроите устройството да използва тази функция за автоматично подреждане на листовете от устройството. Но ако приложите тази функция, печатането ще бъде по-бавно.
Ram Disk	Активира/деактивира Ram диск за управление на задачи.

Управление на задача

Някои менюта може да не се появят на дисплея в зависимост от опциите или моделите. Ако това се случи, съответната опция не е приложима за вашето устройство (вижте "Преглед на менютата" на стр. 43).

За да промените опциите на менюто:

- Натиснете (**Menu**) > **System Setup** > **Job Manage** на контролния панел.

Елемент	Описание
Active Job	Показва листа със задачи, които чакат за печат.
Stored Job	Показва листа със задачи за печат, които са запаметени на диска.
Secured Job	Показва листа със задачи за печат, които са защитени на диска.

Настройка на системата

Настройка на списъка с адреси

Някои менюта може да не се появят на дисплея в зависимост от опциите или моделите. Ако това се случи, съответната опция не е приложима за вашето устройство (вижте "Преглед на менютата" на стр. 43).

- Натиснете **Setup** > **Machine Setup** > **Next** > **Address Book** на сензорния екран.

Опция	Описание
PhoneBook	Добавяне, показване, отпечатване или изтриване на записи в телефонния указател. Освен това можете да създадете група.
Email	Добавяне, показване, отпечатване или изтриване на записи в списъка с имейли. Освен това можете да създадете група.
Print	Отпечатва адресната книга.
Reset	Нулира настоящата адресна книга.

поле на документ

Някои менюта може да не се появят на дисплея в зависимост от опциите или моделите. Ако това се случи, съответната опция не е приложима за вашето устройство (вижте "Преглед на менютата" на стр. 43).

Натиснете **Document Box** > **Next** > изберете желаната опция от менюто на сензорния екран.

Опция	Описание
System Boxes	Съхранява данните за печат или отпечатва сигурна страница. • **Stored Print:** Отпечатва съхранените данни без въвеждане на парола. • **Secured Print:** Отпечатва съхранените данни с въвеждане на парола.
Shared Folder	Показва споделените папки във вашата мрежа и запазва вашите задание там.

Настройка на системата

Настройка на мрежа

Някои менюта може да не се появят на дисплея в зависимост от опциите или моделите. Ако това се случи, съответната опция не е приложима за вашето устройство (вижте "Преглед на менютата" на стр. 43).

Можете да използвате тази функция от SyncThru™ Web Service. Отворете уеб браузера на свързания в мрежа компютър и напишете IP адреса на вашето устройство. Когато се отвори SyncThru™ Web Service, щракнете върху **Settings** > **Network Settings** (вижте "Използване на SyncThru™ Web Service" на стр. 382).

- Натиснете (**Menu**)> **System Setup** > **Network** на контролния панел,
- Или натиснете **Setup** > **Machine Setup** > **Next** > **Network Setup** на сензорния екран.

Опция	Описание
TCP/IP (IPv4)	Избира подходящия протокол и конфигурация на параметри, които да се използват в мрежова среда (вижте "Настройка на IP адрес" на стр. 204). Съществуват множество параметри, които трябва да се зададат. Ако не сте сигурни, оставете ги каквито са или се консултирайте с мрежовия си администратор.
TCP/IP (IPv6)	Изберете тази опция, за да използвате мрежовата среда през IPv6 (вижте "IPv6 конфигурация" на стр. 218).
Ethernet Speed	Конфигурира скоростта на мрежово предаване. След като сте променили тази опция, изключете и включете захранването отново.
802.1x	Можете да изберете удостоверяване на потребител за мрежова комуникация. За подробна информация се консултирайте с мрежовия администратор.

Настройка на системата

Опция	Описание
Wireless	Изберете тази опция, за да използвате безжична мрежа.
Clear Settings	Връща мрежовите настройки към стойностите по подразбиране. След като сте променили тази опция, изключете и включете захранването отново.
Network Configuration	Този списък представя информация относно мрежовата връзка на вашето устройство и конфигурацията му.
• **Net. Activate** • **Ethernet Activate**	Можете да зададете използването Ethernet включено или изключено. След като сте променили тази опция, изключете и включете захранването отново.

Опция	Описание
Http Activate	Можете да зададете дали да използвате SyncThru™ Web Service или не. След като сте променили тази опция, изключете и включете захранването отново.
WINS	Можете да конфигурирате WINS сървър. WINS (Windows Internet Name Service) се използва в операционната система Windows. След като сте променили тази опция, изключете и включете захранването отново.
SNMP V1/V2	Можете да настроите SNMP (Протокол за обикновено мрежово управление). Администраторът може да използва SNMP, за да наблюдава и управлява устройствата в мрежата.
SNTP	Можете да промените настройките на SNTP (Simple Network Time Protocol). SNTP синхронизира часовниците на компютърните системи чрез интернет (NTP), така че да няма времева разлика при обмен на данни.

Настройка на системата

Опция	Описание
UPnP(SSDP)	Можете да настроите UPNP протокол. След като сте променили тази опция, изключете и включете захранването отново.
MDNS	Можете да промените настройките на mDNS (Multicast Domain Name System).
SetIP	Можете да промените настройките на SetIP.
SLP	Можете да конфигурирате настройките на SLP (Service Location Protocol). Този протокол позволява на хост приложенията да намират услуги в локалната мрежа без предварителна конфигурация. След като сте променили тази опция, изключете и включете захранването отново.

Административна настройка

Някои менюта може да не се появят на дисплея в зависимост от опциите или моделите. Ако това се случи, съответната опция не е приложима за вашето устройство (вижте "Преглед на менютата" на стр. 43).

Натиснете **Setup** > **Admin Setup** > **Next** на сензорния екран.

Елемент	Описание
User Access Control	Можете да контролирате достъпа на потребителите до устройството. Можете да задавате различни нива на достъп за използване на устройството за всеки потребител. Можете да използвате тази функция от SyncThru™ Web Service. Отворете уеб браузера на свързания в мрежа компютър и напишете IP адреса на вашето устройство. Когато се отвори SyncThru™ Web Service, щракнете върху раздел **Security** > **User Access Control** (вижте "Регистриране на оторизирани потребители" на стр. 332).
Change Admin. Password	Променя паролата на устройството за достъп до **Admin Setup**.
Firmware Upgrade	За да актуализирате до най-новия фърмуер, задайте тази опция на "**On**" и след това изтеглете файла с фърмуера.
Stamp	Задава функцията печат за достъп до менюто Административна настройка.

Eco

Някои менюта може да не се появят на дисплея в зависимост от опциите или моделите. Ако това се случи, съответната опция не е приложима за вашето устройство (вижте "Преглед на менютата" на стр. 43).

За да промените опциите на менюто:

- Натиснете **Eco** > изберете менюто, което желаете на сензорния екран.

Елемент	Описание
Eco-On	Изберете еco режим и променете включено/изкючено или принудителна опция.
Settings	Настройва eco-свързаните настройки и променя настройките по подразбиране. • **Default Mode:** Изберете това, за да включите или изключите режима по подразбиране. • **Feature Configuration:** Изберете режим **Default** или режим **Custom**.

Директен USB

Някои менюта може да не се появят на дисплея в зависимост от опциите или моделите. Ако това се случи, съответната опция не е приложима за вашето устройство (вижте "Преглед на менютата" на стр. 43).

За да промените опциите на менюто:

- Натиснете **Direct USB** > изберете менюто, което желаете на сензорния екран.

Елемент	Описание
Print From	Показва списъка с файлове от **File Navigation**. Избирате файл за печат.
Scan to USB	Определя сканиране към USB. Можете да сканирате оригиналите и да запазвате сканираното изображение в USB устройство.
File Manage	Показва списъка с файлове от **File Navigation**. Избирате файл за изтриване. Можете да форматирате USB устройството.
Show Space	Показва оставащото свободно място.



4. Специални функции

Тази глава обяснява специалните функции за копиране, сканиране, изпращане на факс и печат.

- **Настройка на надморската височина 323**
- **Съхраняване на имейл адрес 324**
- **Въвеждане на различни символи 326**
- **Настройване на списъка с адреси за факс 328**
- **Регистриране на оторизирани потребители 332**
- **Функции за печат 333**
- **Функции за сканиране 351**
- **Факс функции 361**
- **Използване на функциите за споделена папка 373**
- **Използване на допълнителни функции на устройството 374**

- Процедурите в тази глава са най-вече основани върху Windows 7.
- Може да е необходимо да натиснете **OK**, за да влезете в подменютата на някои модели.

Настройка на надморската височина

Качеството на печат се влияе от атмосферното налягане, което се определя от надморската височина, на която се намира устройството. Следната информация ще Ви насочи как да настроите устройството си на най-доброто качество на печат.

Преди да зададете стойност за надморската височина, установете на каква надморска височина се намирате.

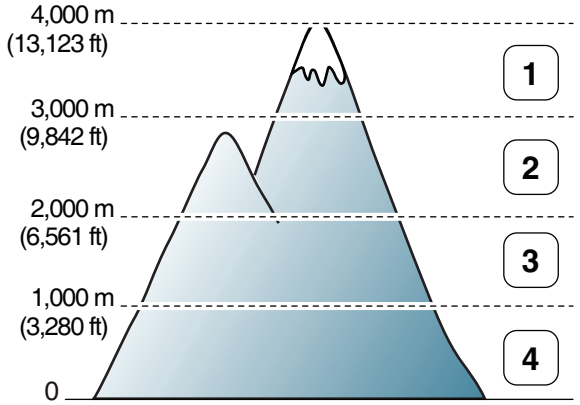

1 **High 3**
2 **High 2**
3 **High 1**
4 **Normal**

Можете да настроите стойността на надморската височина от **Device Settings** в програмата Samsung Easy Printer Manager.

- За потребители на Windows и Mac, вие настройвате от **Samsung Easy Printer Manager** > **(превключване в разширен режим)** > **Device Settings**, вижте "Device Settings" на стр. 390.

- Ако устройството ви е свързано към мрежата, можете да зададете надморската височина чрез SyncThru™ Web Service (вижте "Използване на SyncThru™ Web Service" на стр. 382).
- Също така можете да зададете надморската височина в опцията **System Setup** на дисплея на устройството (вижте "Основни настройки на устройството" на стр. 54).

Съхраняване на имейл адрес

Някои функции може да не са налични в зависимост от модела или допълнителните елементи (вижте "Характеристики по модели" на стр. 8).

Можете да настроите адресна книга с имейл адресите, които използвате най-често чрез SyncThru™ Web Service и след това лесно и бързо да въвеждате имейл адреси, чрез въвеждане на номера на позицията, който им е зададен в адресната книга.

Съхраняване на вашето устройство

За да сканирате и изпратите изображение като прикачен файл към имейл, трябва да настроите имейл, като използвате SyncThru™ Web Service.

1 Достъп до SyncThru™ Web Service (вижте "Използване на SyncThru™ Web Service" на стр. 382).

2 Щракнете върху **Login** в горната дясна част на уеб сайта на SyncThru™ Web Service.

3 Напишете **ID** и **Password** и след това кликнете **Login**. Препоръчваме ви да промените паролата по подразбиране поради причини свързани със сигурността.

•**ID: admin**

•**Password: sec00000**

4 Щракнете върху **Address Book** > **Individual** > **Add**.

5 Изберете **Speed No.** и въведете имейл адрес и факс номер.

Ако трябва да зададете информация за SMB или за FTP сървър, проверете SMB или FTP и задайте информацията.

6 Щракнете върху **Apply**.

Ако създавате група,

1 щракнете върху **Address Book** > **Group** > **Add Group**.

2 Изберете **Speed No.** и въведете **Group Name**.
Можете лесно да добавите индивидуален номер, ако отбележите **Yes** за **Add individual(s) after this group is created**.

3 Щракнете върху **Apply**.

Съхраняване на имейл адрес

Търсене на имейл адрес

Последователно търсене в паметта

1 Изберете  (сканиране) > (**Address Book**) > **Search&Send** > Изберете адресна група > **All** на контролния панел.

Или изберете **Scan to** > (**Address Book**) > **Search&Send** > Изберете група с адреси > **All** на контролния панел.

Или изберете **Setup** > **Machine Setup** > **Next** > **Address Book** > **Email** > **View List** > **Individual** или **Group** на сензорния екран.

2 Търсете в цялата памет в индексов (цифров) ред и изберете името и адреса, които желаете.

Търсене с конкретизирана първа буква

1 Изберете  (сканиране) > (**Address Book**) > **Search&Send** > Изберете адресна група > **ID** на контролния панел.

Или изберете **Scan to** > (**Address Book**) > **Search&Send** > Изберете група с адреси > **ID** на контролния панел.

2 Въведете първите няколко букви на желаното от вас име.

3 Натиснете стрелките, докато името и номера, който желаете, се появи.

Въвеждане на различни символи

При изпълняването на разнообразни задачи може да Ви се наложи да въвеждате имена и номера. Например, когато настройвате устройството си, въвеждате името си или това на компанията ви, както и номера на факса си. При запазване на номера на факс или имейл адреси в паметта можете да въвеждате и съответните им имена.

Въвеждане на буквено-цифрови символи

Натиснете бутона и задръжте, докато правилната буква се появи на дисплея. Например, за да въведете буквата O, натиснете 6, обозначена с MNO. При всяко натискане на 6, дисплеят показва различна буква, M, N, O, m, n, o и накрая 6. За да намерите буквата, която искате да въведете, вижте "Букви и цифри на клавиатурата" на стр. 326.

- Можете да въведете интервал, като натиснете двукратно 1.
- За да изтриете последната цифра или буква, натиснете бутона със стрелки ляво/дясно или нагоре/надолу.

Букви и цифри на клавиатурата

- Някои специални символи може да се различават от тези на вашето устройство в зависимост от неговите опции или модели.
- Някои от следващите ключови стойности може да не се появят в зависимост от задачата, която изпълнявате.

Бутон	Фиксирани номера, букви или символи
1	@ / . ’ 1
2	A B C a b c 2
3	D E F d e f 3
4	G H I g h i 4
5	J K L j k l 5
6	M N O m n o 6
7	P Q R S p q r s 7
8	T U V t u v 8
9	W X Y Z w x y z 9
0	& + - , 0

Въвеждане на различни символи

Бутон	Фиксирани номера, букви или символи
*	* % ^ _ ~ ! # $ ( ) [ ] (Тези символи са налични, когато пишете за мрежова оторизация)
#	# = | ? " : { } < > ; (Тези символи са налични, когато пишете за мрежова оторизация)

Настройване на списъка с адреси за факс

Тази функция не се поддържа за CLX-419xN/CLX-626xND (вижте "Разнообразна функция" на стр. 11).

Можете да настроите бърз номер с факс номерата, които използвате най-често, чрез SyncThru™ Web Service и след това лесно и бързо да ги вписвате, като въведете номерата на местоположенията им, които са им зададени в списъка с адреси.

Регистриране на номер за бързо набиране

1 Изберете (факс) > (**Address Book**) > **New & Edit** > **Speed Dial** на контролния панел.

Или изберете **Setup** > **Machine Setup** > **Next** > **Address Book** > **Phone Book** > **View List** > **Individual** > (опции) > **Add** на сензорния екран.

2 Въведете номер за бързо набиране и натиснете **OK**.

Ако записът вече е запазен за номера, който сте избрали, дисплеят показва съобщението, за да ви позволи да го смените. За да започнете отначало с друг номер за бързо набиране, натиснете (**Back**).

3 Въведете желаното от вас име и натиснете **OK**.

4 Въведете желания от вас факс номер и натиснете **OK**.

5 Натиснете бутон (**Stop/Clear**) или начална икона(), за да се върнете в режим на готовност.

Използване на номерата за бързо набиране

Когато системата ви подкани да въведете адрес на дестинацията по време на изпращане на факс, въведете имейл номера за бързо набиране, към който сте запазили желания номер.

- За номер за бързо набиране, състоящ се от една цифра (0–9), натиснете и задръжте съответния цифров бутон от цифровата клавиатура за повече от 2 секунди.
- За номер за бързо набиране с две или три цифри първо натиснете бутона(ите) на първата цифра и след това задръжте бутона на последната цифра за повече от 2 секунди.

За CLX-419xFW/C186xFW/CLX-626xFW

1 Натиснете **Fax** > **Speed Dial Send** или **Group Dial Send** > **Next** на сензорния екран.

2 Изберете желания номер.

3 Натиснете **Send**.

Настройване на списъка с адреси за факс

Редактиране на номера за бързо набиране

1. Изберете (факс) > (**Address Book**) > **New & Edit** > **Speed Dial** на контролния панел.

   Или изберете **Setup** > **Machine Setup** > **Next** > **Address Book** > **Phone Book** > **View List** > **Individual** на сензорния екран.

2. Въведете желаните за редакция номера за бързо набиране и натиснете **OK**.

3. Сменете името и натиснете **OK**.

4. Променете номера на факса и натиснете **OK**.

5. Натиснете бутон (**Stop/Clear**) или начална икона( ), за да се върнете в режим на готовност.

Регистриране на групов номер за набиране

1. Изберете (факс) > (**Address Book**) > **New & Edit** > **Group Dial** на контролния панел.

   Или изберете **Setup** > **Machine Setup** > **Next** > **Address Book** > **Phone Book** > **View List** > **Group** > (опции) > **Add** на сензорния екран.

2. Въведете номер за бързо набиране на група и натиснете **OK**.

Ако записът вече е запазен за номера, който сте избрали, дисплеят показва съобщението, за да ви позволи да го смените. За да започнете отначало с друг номер за бързо набиране, натиснете (**Back**).

3. Търсене чрез въвеждане на първите букви на името за бързо набиране, за да го поставите в групата.

4. Изберете желаното от вас име и номер и натиснете **OK**.

5. Изберете **Yes**, когато се появи **Add?**.

6. Повторете стъпка 3, за да включите и други номера за бързо набиране в групата.

Настройване на списъка с адреси за факс

7 Когато сте готови, изберете **No**, когато се появи **Another No.?** и натиснете **OK**.

8 Натиснете бутон (**Stop/Clear**) или начална икона(), за да се върнете в режим на готовност.

Редактиране на групови номера за набиране

1 Изберете (факс) > (**Address Book**) > **New & Edit** > **Group Dial** на контролния панел.

Или изберете **Setup** > **Machine Setup** > **Next** > **Address Book** > **Phone Book** > **View List** > **Group** на сензорния екран.

2 Въведете желаните за редакция групови номера за набиране и натиснете **OK**.

3 Въведете нов номер за бързо набиране и натиснете **OK**, след което се извежда **Add?**.

Въведете номер за бързо набиране, който е запазен в групата и натиснете **OK**, извежда се **Delete?**.

4 Натиснете **OK**, за да добавите или изтриете номера.

5 Повторете стъпка 3, за да добавите или изтриете повече номера.

6 Изберете **No** при **Another No.?** и натиснете **OK**.

7 Натиснете бутон (**Stop/Clear**) или начална икона(), за да се върнете в режим на готовност.

Търсене на запис в адресната книга

Има два начина на търсене на номер в паметта. Можете или да сканирате последователно от А до Я, или да търсите чрез въвеждане на първите букви от името, асоциирано с дадения номер.

1 Изберете ct (факс) > (**Address Book**) > **Search & Dial** > **Speed Dial** or **Group Dial** на контролния панел.

2 Въведете **All** или **ID** и натиснете **OK**.

3 Натиснете името и номера или бутона на клавиатурата, обозначен с желаната буква, за да търсите.

Например, ако желаете да намерите името “MOBILE”, натиснете бутона **6**, на който са обозначени “MNO.”

4 Натиснете бутон (**Stop/Clear**), за да се върнете в режим на готовност.

Настройване на списъка с адреси за факс

Печат на адресната книга

Можете да проверите настройките на вашата **Address Book**, като отпечатате списък.

1 Изберете (факс) > (**Address Book**) > **Print** на контролния панел.

Или изберете **Setup** > **Machine Setup** > **Next** > **Reports** > **Address Book** на сензорния екран.

2 Натиснете **OK**.

Устройството започва да печата.

Регистриране на оторизирани потребители

Някои функции може да не са налични в зависимост от модела или допълнителните елементи (виж "Характеристики по модели" на стр. 8).

За да изпратите сканирано изображение, копирано изображение или факс данни по имейл или мрежов сървър безопасно, трябва да регистрирате данните за акаунтите на неупълномощени потребители на локалното си устройство чрез SyncThru™ Web Service.

1. Достъп до SyncThru™ Web Service (вижте "Използване на SyncThru™ Web Service" на стр. 382).
2. Щракнете върху **Login** в горната дясна част на уеб сайта на SyncThru™ Web Service.
3. Напишете **ID** и **Password** и след това кликнете **Login**. Препоръчваме ви да промените паролата по подразбиране поради причини свързани със сигурността.
   - **ID: admin**
   - **Password: sec00000**
4. Щракнете върху **Security** > **User Access Control** > **Authentication**.
5. Изберете **Basic Authentication** в **Authentication Mode** и изберете **Local Authentication** в **AA Method** и щракнете.
6. Щракнете върху **Apply**.
7. Щракнете **OK** в изскачащия прозорец за потвърждение.
8. Щракнете върху **User Profile** > **Add**.
9. Въведете **User Name**, **Login ID**, **Password**, **Confirm Password**, **E-mail Address** и **Fax Number**.

Можете лесно да добавите индивидуален номер, ако отбележите **Yes** за **Add individual(s) after this group is created**.

10. Щракнете върху **Apply**.

Функции за печат

- За основни функции на печат направете справка с Основно ръководство (вижте "Основен печат" на стр. 73).
- Някои функции може да не са налични в зависимост от модела или допълнителните елементи (виж "Характеристики по модели" на стр. 8).

Промяна на настройките за печат по подразбиране

1 Натиснете **Старт** менюто на Windows.

- За Windows 8 от **Charms (Жестове)** изберете **Търсене** > **Настройки**.

2 За Windows XP/Server 2003, изберете **Принтери и факсове**.

- За Windows Server 2008/Vista изберете **Контролен панел** > **Хардуер и звук** > **Принтери**.
- За Windows Server 2008 R2 изберете **Контролен панел** > **Хардуер** > **Устройства и принтери**.
- За Windows 7/8 изберете **Контролен панел** > **Устройства и принтери**.

3 Щракнете с десния бутон върху Вашето устройство.

4 За Windows XP/Server 2003/Server 2008/Vista, изберете **Предпочитания за печат**.

За Windows 7/8 или Windows Server 2008 R2 от контекстните менюта изберете **Предпочитания за печат**.

Ако елементът **Предпочитания за печат** има знак ►, можете да изберете други принтерни драйвери, свързани с избрания принтер.

5 Променете настройките във всеки раздел.

6 Кликнете **OK**.

Ако желаете да промените настройките за всяка задача за печат, променете ги в **Предпочитания за печат**.

Задаване на Вашето устройство като устройство по подразбиране

1 Натиснете **Старт** менюто на Windows.

- За Windows 8 от **Charms (Жестове)** изберете **Търсене** > **Настройки**.

2 За Windows XP/Server 2003, изберете **Принтери и факсове**.

- За Windows Server 2008/Vista изберете **Контролен панел** > **Хардуер и звук** > **Принтери**.
- За Windows Server 2008 R2 изберете **Контролен панел** > **Хардуер** > **Устройства и принтери**.
- За Windows 7/8 изберете **Контролен панел** > **Устройства и принтери**.

3 Изберете вашето устройство.

4 Щракнете с десния бутон върху вашето устройство и щракнете върху **Задай като принтер по подразбиране**.

За Windows 7 или Windows Server 2008 R2, ако **Задай като принтер по подразбиране** има знак ►, можете да изберете други принтерни драйвери, свързани с избрания принтер.

Функции за печат

Използване на разширени функции за печат

XPS драйвер на принтер: използва се за отпечатване на XPS формат на файла.

- Вижте "Характеристики по модели" на стр. 8.
- XPS драйверът на принтера може да бъде инсталиран само на операционната система Windows Vista или по-нови.
- Инсталирайте допълнителна памет, когато не се отпечатва задача от XPS, тъй като липсва памет в принтера.
- Можете да инсталирате драйвера на принтера и софтуера, когато поставите компакт диска със софтуер в CD-ROM устройството. За Windows, изберете XPS драйвера на принтера в прозорец **Select Software to Install**.

Печат във файл (PRN)

Понякога ще имате нужда да запазите данните за печат във файл.

1 Поставете отметка в полето **Печат във файл** в прозорец **печат**.

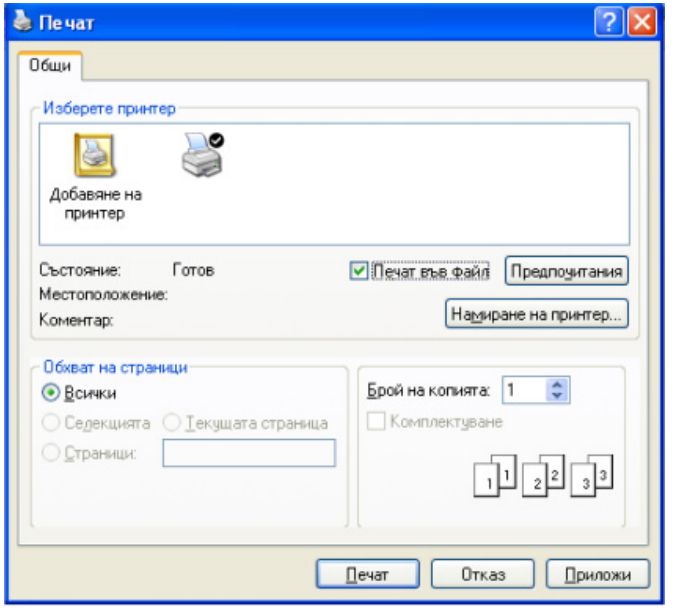

2 Щракнете върху **печат**.

3 Въведете пътеката до местонахождението и името на файла, а след това щракнете върху **OK**.

Например **c:\Temp\име на файла**.

Ако въведете само името на файла, той ще бъде запаметен автоматично в **Моите документи**, **Документи и настройки**, или **Потребители**. Папката за запазване може да се различава в зависимост от операционната система или приложението, което използвате.

Функции за печат

Тълкуване на специалните функции на принтера

Можете да използвате разширени функции за печат, когато използвате вашето устройство.

За да се възползвате от функциите, които предлага драйверът на вашия принтер, щракнете **Свойства** или **Предпочитания** в прозореца **Печат** на приложението, за да промените настройките за печат. Името на устройството, което се появява в прозореца за свойства на принтера може да се различава от това на използваното устройство.

- Възможно е някои менюта да не се извеждат на дисплея, в зависимост от опциите или моделите. Ако това се случи, съответната опция не е приложима за вашето устройство.
- Изберете менюто **Help** или щракнете върху бутона ? от прозореца, или натиснете **F1** на клавиатурата и щракнете върху всяка опция, за която искате да информация (вижте "Използване на помощ" на стр. 76).

Елемент	Описание
Multiple Pages per Side 	Избира броя страници, които да се отпечатат на един лист хартия. За да отпечатате повече от една страница на лист, страниците ще бъдат намалени по размер и подредени в посочения от Вас ред. Можете да отпечатате до 16 страници на един лист.

Функции за печат

Елемент	Описание
Poster Printing 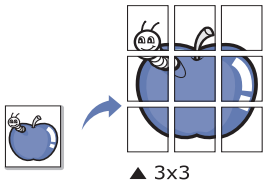	Отпечатва документ от една страница върху 4 (Плакат 2x2), 9 (Плакат 3x3), или 16 (Плакат 4x4) листа хартия с цел събирането на страниците заедно, за да образуват документ с размер на плакат. Изберете стойност за **Poster Overlap**. Определете **Poster Overlap** в милиметри или инчове, като изберете радио бутона в горния десен край на раздел **Basic**, за да улесните свързването на листовете в един плакат. 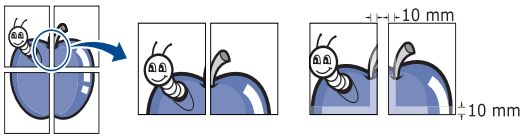
Booklet Printing[a] 	Отпечатва вашия документ от двете страни на листа и подреждате страниците така, че хартията да се сгъва като брошура. • Ако желаете да направите брошура, трябва да я отпечатате на носител за печат с размер Letter, Legal, A4, US Folio или Oficio. • Опцията **Booklet Printing** не е достъпна за всички размери хартия. Изберете наличната опция за **Size** на хартия в раздел **Paper**, за да видите наличните размери хартия. • Ако изберете размер на хартия, който не е наличен, тази опция може да бъде деактивирана автоматично. Изберете само налична хартия (хартия без знака ⚠ или ⊗).
• **Double-sided Printing** • **Double-sided Printing (Manual)**[a]	Печат от двете страни на лист хартия (дуплекс). Преди печат решете как да бъде ориентиран документът Ви. • Можете да използвате тази функция с размери хартия Letter, Legal, A4, US Folio или Oficio • Ако Вашето устройство не притежава модул за двустранен печат, ще трябва да извършите процедурата по печат ръчно. Устройството първо отпечатва страниците през една. След това на компютъра се появява съобщение. • Функцията **Skip Blank Pages** не работи, когато изберете опция **Double-sided Printing (Manual)**.

Функции за печат

Елемент	Описание
• **Double-sided Printing** • **Double-sided Printing (Manual)**[a]	• **Printer Default:** Ако изберете тази опция, функцията се определя от настройката, която сте задали в контролния панел на устройството. • **None:** Деактивира тази функция. • **Long Edge:** Тази опция е обичайното оформление, използвано в книговезането.  • **Short Edge:** Тази опция е обичайното оформление, използвано при календари. 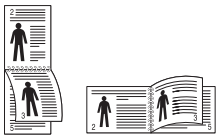 • **Reverse Double-Sided Printing:** Отметнете тази опция, за да обърнете реда на печат при дуплексен печат. Тази опция не е налична когато използвате**Double-sided Printing (Manual)**.
Paper Options 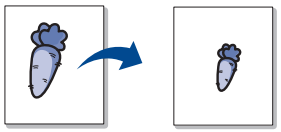	Променя размера на документа, така че на отпечатаната страница той да изглежда уголемен или смален, чрез въвеждането на процент, според който документът да бъде увеличен или намален.
Watermark 	Опцията за воден знак позволява да отпечатате текст върху съществуващ документ. Например, можете да я използвате, когато искате да имате голям сив надпис “**DRAFT**” или “**CONFIDENTIAL**”, отпечатан диагонално върху първата страница или върху всички страници на документа.

Функции за печат

Елемент	Описание
Watermark **(Създаване на воден знак)**	**a** За да промените настройките за печат от софтуерното приложение, влезте в **Предпочитания за печат**. **b** Щракнете раздела **Advanced**, изберете **Edit** от падащия списък **Watermark**. Показва се прозорецът **Edit Watermarks**. **c** Въведете текст в полето **Watermark Message**. Можете да въведете до 256 символа. Текстът се показва в прозореца за визуализация.
Watermark **(Редактиране на воден знак)**	**a** За да промените настройките за печат от софтуерното приложение, влезте в **Предпочитания за печат**. **b** Щракнете раздела **Advanced**, изберете **Edit** от падащия списък **Watermark**. Показва се прозорецът **Edit Watermarks**. **c** Изберете водния знак, който желаете да редактирате, от списъка **Current Watermarks** и променете текста и опциите на водния знак. **d** Кликнете **Update**, за да запазите промените. **e** Щракнете върху **OK** или **Печат**, докато излезете от прозореца **Print**.
Watermark **(Изтриване на воден знак)**	**a** За да промените настройките за печат от софтуерното приложение, влезте в **Предпочитания за печат**. **b** Щракнете раздела **Advanced**, изберете **Edit** от падащия списък **Watermark**. Показва се прозорецът **Edit Watermarks**. **c** Изберете водния знак, който желаете да изтриете, от списъка **Current Watermarks** и щракнете върху **Delete**. **d** Щракнете върху **OK** или **Печат**, докато излезете от прозореца **Print**.

Функции за печат

Елемент	Описание
Overlay[a] 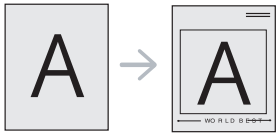	Тази опция е налична само когато използвате драйвера за принтер PCL/SPL (вижте "Софтуер" на стр. 9). Шаблонът е текст и/или изображение, съхранявано на твърдия диск на компютъра, в специален файлов формат, което може да се отпечата на всеки документ. Шаблонът най-често се използва, за да замести използването на бланки. Вместо да използвате предварително отпечатани бланки, можете да създадете шаблон, съдържащ точно същата информация като бланката. За да отпечатате фирмено писмо със име на Вашата фирма, не е необходимо да заредите хартия с предварително отпечатани заглавни части. просто отпечатайте заглавката на вашия документ. За да използвате шаблон на страница, трябва да създадете нов шаблон на страница с Вашето лого или изображение. • Размерът на шаблона трябва да е същия като размера на документа, който отпечатвате с него. Не създавайте шаблон с воден знак. • Разделителната способност на шаблона трябва да е същата като тази на документа, който отпечатвате с него.
Overlay[a] **(Създаване на нов овърлей)**	**a** За да запишете документа като шаблон, влезте в **Предпочитания за печат**. **b** Щракнете върху раздела **Advanced**, изберете **Edit** в падащия списък **Text**. Показва се прозорецът **Edit Overlay**. **c** В прозореца **Edit Overlay** щракнете върху **Create**. **d** В прозореца **Запази като** въведете име до осем знака в полето **File name**. Ако е необходимо, изберете път на местоназначение (по подразбиране е C:\Formover). **e** Кликнете **Save**. Името се появява в **Overlay List**. **f** Щракнете върху **OK** или **Печат**, докато излезете от прозореца **Print**. Файлът не е отпечатан. Вместо това е съхранен на твърдия диск на компютъра ви.

Елемент	Описание
Overlay[a] **(Използване на горен лист)**	**a** Кликнете върху раздел **Advanced**. **b** Изберете желания шаблон от падащия списък **Text**. **c** Ако файлът на желания шаблон не се появи в падащия списък **Text**, изберете **Edit...** от списъка и щракнете върху **Load**. Изберете файла на шаблона, който желаете да използвате. Ако сте записали файла с избрания шаблон на външен носител, можете да заредите файла и когато стигнете до прозореца **Отваряне**. След като изберете файла, щракнете върху **Отваряне**. Файлът се появява в полето **Overlay List** и може да се отпечата. Изберете шаблона от полето **Overlay List**. **d** Ако е необходимо, поставете отметка в **Confirm Page Overlay When Printing**. Ако това квадратче е отметнато, се появява съобщение при всяко изпращане на документ за печат, за да потвърдите, че искате да отпечатате шаблон в документа. Ако това квадратче не е отметнато и е избран шаблон, той автоматично се отпечатва с Вашия документ. **e** Щракнете върху **OK** или **Печат**, докато излезете от прозореца **Печат**.
Overlay[a] **(Изтриване на горен лист)**	**a** В прозореца **Предпочитания за печат** щракнете върху раздел **Advanced**. **b** Изберете **Edit** в падащия списък **Text**. **c** Изберете шаблона, който искате да изтриете, от полето **Overlay List**. **d** Щракнете върху **Delete**. **e** Когато се появи прозорец за потвърждение, щракнете върху **Yes**. **f** Щракнете върху **OK** или **Печат**, докато излезете от прозореца **Print**. Можете да изтриете шаблони, които вече не използвате.

Елемент	Описание
Print Mode[b]	• Тази функция е налична само ако сте инсталирали устройство за съхранение на данни или допълнителна памет (вижте "Разнообразна функция" на стр. 11). • Възможно е някои менюта да не се извеждат на дисплея, в зависимост от опциите или моделите. Ако това се случи, съответната опция не е налична за вашето устройство. • Трябва да поставете отметка на **Storage Options**, за да използвате тази функция (вижте "Настройка на Device Options" на стр. 117). • Без да има инсталирано устройство за съхранение на данни в устройството, функцията Ram Disk предлага само 3 възможности: **Normal**, **Proof** и **Confidential**. • **Print Mode: Print Mode** по подразбиране е **Normal**, което означава печат без запаметяване на файла за печат в паметта. - **Normal:** Този режим отпечатва без съхраняване на документа в допълнителната памет. - **Proof:** Този режим е полезен, когато отпечатвате повече от едно копие. Можете първо да отпечатате едно копие, за да проверите, а после да отпечатате останалите копия. - **Confidential:** Този режим се използва за отпечатване на поверителни документи. Необходимо е да въведете парола, за да отпечатвате. - **Store:** Изберете тази настройка, за да запазите документ в устройството за съхранение на данни, без да го отпечатвате. - **Store and Print:** Този режим се използва при печат и съхранение на документ по едно и също време. - **Spool:** Тази опция може да е полезна при обработката на много данни. Ако изберете тази настройка, принтерът ще спулира документа на устройството за съхранение на данни и след това ще го отпечата от опашката на устройството за съхранение на данни, като ще намали натоварването на компютъра. - **Print Schedule:** Изберете тази настройка, за да отпечатате документа в определено време. • **Job Name:** Тази опция се използва, когато трябва да намерите съхранен файл чрез контролния панел. • **User ID:** Тази опция се използва, когато трябва да намерите съхранен файл чрез контролния панел. Името на потребителя се появява автоматично, като име на потребител, което използвате, за да влезете в Windows. • **Enter Password:** Ако **Property** на документното поле, което сте избрали е **Secured**, трябва да въведете парола за документното поле. Тази опция се използва за зареждането на съхранен файл чрез контролния панел. • **Confirm Password:** Въведете паролата отново, за да я потвърдите.

Функции за печат

Елемент	Описание
Job Accounting	Тази опция ви позволява да печатате с дадено ниво на разрешение. • **User permission**: Ако поставите отметка на тази опция, потребителите с разрешение могат да изпълнят задание за печат. • **Group permission**: Ако поставите отметка на тази опция, само групи, които имат групово разрешение могат да изпълнят задание за печат. • Щракнете върху въпросителния знак ( ) в горния десен ъгъл на прозореца и щракнете върху която и да е опция, за която желаете допълнителна информация. • Администраторите могат да разрешат отчетност на заданията и да конфигурират разрешения в контролния панел или SyncThru™ Web Service.
Job Encryption[c]	Първо криптира данните за печат и после ги предава към машината. Тази функция предпазва информацията за печат, въпреки че данните са закачени в мрежа. Функцията **Job Encryption** е разрешена само когато е инсталирано устройството за съхранение на данни. Устройството за съхранение на данни се използва за разшифроване на данни за отпечатване (вижте "Разнообразна функция" на стр. 11).

a. Тази опция не е приложима, когато използвате XPS драйвер.
b. Само CLX-626x series.
c. Само CLX-626xFW.

Използване на Direct Printing Utility

- Налично само за потребители на операционна система Windows.
- Direct Printing Utility може да не е в наличност в зависимост от модела или допълнителните елементи (вижте "Софтуер" на стр. 9).

Какво е Direct Printing Utility?

Direct Printing Utility е програма, която изпраща PDF файла директно към устройството за печат, без да се налага отварянето на файла.

За да инсталирате тази програма:

Изтеглете софтуера от уеб страницата на Samsung, разпрекирайте го и го инсталирайте: (http://www.samsung.com > намерете своя продукт > Поддръжка или изтегляния).

- За да отпечатвате файлове, като използвате тази програма, във вашето устройство трябва да бъде поставена допълнителна памет или устройство за съхранение на данни. (вижте "Разнообразна функция" на стр. 11).
- Не можете да разпечатвате PDF файлове, които са с ограничени права. Деактивирайте функцията за ограничение на печата и опитайте да разпечатате отново.
- Не можете да разпечатвате PDF файлове, които са ограничени чрез парола. Деактивирайте паролата и опитайте да разпечатате отново.
- Дали PDF файлът може или не може да бъде разпечатан чрез програмата Direct Printing Utility зависи от начина на създаване на PDF.
- Програмата Direct Printing Utility поддържа PDF версия 1.7 и по-ниски. За по-висока версия ще се наложи да отворите файла, за да го разпечатате.

Печат

Има няколко начина да разпечатвате чрез Direct Printing Utility.

1. От меню **Старт**, изберете **Програми** или **Всички програми** > **Samsung Printers** > **Direct Printing Utility** > **Direct Printing Utility**.

   Появява се прозорецът на Direct Printing Utility.

2. Изберете Вашето устройство от **Select Printer** падащия списък и кликнете върху **Browse**.

3. Изберете файла, който желаете да разпечатате, и щракнете върху **Open**.

   PDF файлът се добавя в раздела **Select Files**.

4. Изберете настройките на устройството според нуждите си.

5. Щракнете върху **Print**. Избраният PDF файл се изпраща към устройството.

Използване на менюто при щракване с десен бутон

1. Щракнете с десен бутон върху PDF файла, който желаете да разпечатате и изберете **Direct Printing**.

   Прозорецът на Direct Printing Utility се появява, а PDF файлът бива добавен.

2. Избор на устройство.
3. Персонализиране на настройките на устройството.
4. Щракнете върху **Print**. Избраният PDF файл се изпраща към устройството.

Печат с Mac



В зависимост от модела или опциите някои функции може да не са налични. Това означава, че функциите не се поддържат.

Отпечатване на документ

Когато печатате с Mac, трябва да проверите настройките на драйвера на принтера във всяко приложение, което използвате. Следвайте стъпките по-долу, за да печатате от Mac:

1. Отворете документа за печат.
2. Отворете менюто **File** и щракнете върху **Page Setup** (**Document Setup** в някои приложения).
3. Изберете размера на хартията, ориентация, мащабиране, други опции и се уверете, че вашето устройство е избрано. Кликнете **OK**.
4. Отворете меню **File** и кликнете върху **Print**.
5. Изберете броя копия и укажете кои страници ще се отпечатват.
6. Щракнете върху **Print**.

Функции за печат

Промяна на настройките на принтер

Можете да използвате разширени функции за печат, когато използвате вашето устройство.

Отворете приложение и изберете **Print** от менюто **File**. Името на устройството, което се появява в прозореца за свойства на принтера, може да се различава според използваното устройство. С изключение на името, останалите елементи в прозореца със свойствата на принтера са подобни на следния.

Печат на няколко страници на един лист

Можете да отпечатате повече от една страница на един лист хартия. Тази функция предлага евтин начин за печат на чернови.

1. Отворете приложение и изберете **Print** от менюто **File**.
2. Изберете **Layout** от падащото меню в **Orientation**. От падащия списък **Pages per Sheet** изберете броя страници, който желаете да отпечатате на един лист хартия.
3. Избор на други опции.
4. Щракнете върху **Print**.

   Устройството отпечатва избрания брой страници за печат на един лист хартия.

Отпечатване от двете страни на хартията



В зависимост от модела или опциите някои функции може да не са налични. Това означава, че функциите не се поддържат (вижте "Разнообразна функция" на стр. 11).

Преди да печатате в дуплексен режим, преценете откъм кой ръб ще подвързвате завършения документ. Опциите за подвързване са следните:

- **Long-Edge Binding:** Тази опция е конвенционално разположение, използвано при книговезане.
- **Short-Edge Binding:** Тази опция е типа, който често се използва за календари.

1. От вашето Mac приложение изберете **Print** от меню **File**.
2. Изберете **Layout** от падащото меню в **Orientation**.
3. Изберете ориентация на подвързването от опцията **Two-Sided**.
4. Избор на други опции.
5. Щракнете **Print** и устройството ще разпечатва и от двете страни на хартията.

Функции за печат

Ако отпечатвате повече от 2 копия, първото и второ копие може да се отпечатат върху един и същи лист хартия. Избягвайте отпечатването от двете страни на листа, когато печатате повече от 1 копие.

Използване на помощ

Щракнете върху въпросителния знак в долния ляв ъгъл на прозореца и щракнете върху опцията, за която желаете да разберете повече. Появява изскачащ прозорец, съдържащ информация за функциите на тази опция, която е предоставена от драйвера.

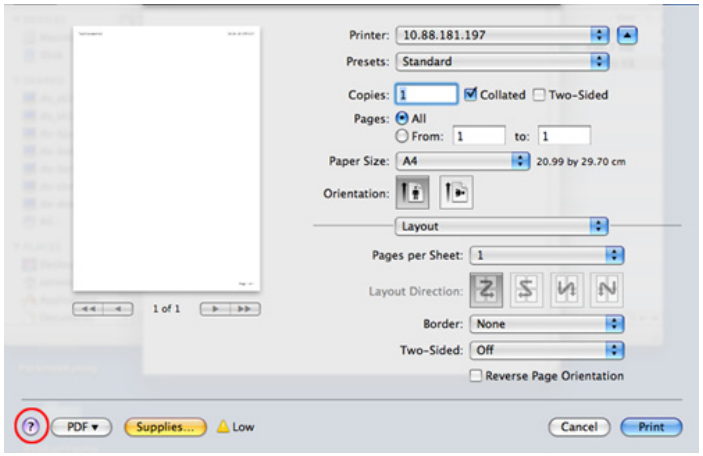

Печат от Linux

В зависимост от модела или опциите някои функции може да не са налични. Това означава, че функциите не се поддържат.

Печат от приложения

Има много приложения за Linux, от които можете да печатате чрез Common UNIX Printing System (CUPS). Можете да печатате чрез устройството си от всяко подобно приложение.

1. Отворете документа за печат.
2. Отворете менюто **File** и щракнете върху **Page Setup** (**Print Setup** в някои приложения).
3. Изберете размера на хартията, ориентацията и се уверете, че вашето устройство е избрано. Щракнете върху **Apply**.
4. Отворете меню **File** и кликнете върху **Print**.
5. Изберете Вашето устройство за печатане.
6. Изберете броя копия и укажете кои страници ще се отпечатват.

7 Променете други опции за печат във всеки раздел, ако е необходимо.

8 Щракнете върху **Print**.

Автоматичен/ръчен дуплексов печат може да не е наличен в зависимост от моделите. В противен случай можете да използвате печатащата система lpr или други приложения за равномерен печат (вижте "Характеристики по модели" на стр. 8).

Печат на файлове

Можете да разпечатвате текст, изображение, pdf файлове на устройството, като използвате стандартния CUPS, директно от интерфейса на командния ред. Помощната програма lp или lpr на CUPS ви позволява това. Можете за отпечатате тези файлове, използвайки командния формат по-долу.

"lp -d <име на принтер> -o <опция> <име на файл>"

Погледнете главната страница за lp или lpr в системата за повече подробности.

Конфигуриране на свойства на принтера

Можете да промените опциите по подразбиране за печат или типа връзка с Printing utility, предоставено чрез OS.

1 Стартирайте Printing utility (отидете в меню **System** > **Administration** > **Printing** или изпълнете командата "**system-config-printer**" в терминала).

2 Изберете принтера си и щракнете двукратно върху него.

3 Променете опциите по подразбиране за печат или типа връзка.

4 Щракнете върху **Apply**.

Unix отпечатване

В зависимост от модела или опциите някои функции може да не са налични. Това означава, че функциите не се поддържат (вижте "Характеристики по модели" на стр. 8).

Извършване на задачата за печат

След като инсталирате принтера, изберете изображението, текста или PS файловете за печат.

1. Изпълнете командата “**printui <file_name_to_print>**”.

   Например, ако отпечатвате “**document1**”

   printui документ1

   Това ще отвори UNIX драйвера на принтера **Print Job Manager**, в който потребителят може да избере различни опции за печат.

2. Изберете принтер, който вече и бил добавен.
3. Изберете опциите за отпечатване от прозореца, като например **Page Selection**.
4. Изберете броя на необходимите копия в **Number of Copies**.

За да се възползвате от предимствата от функциите на принтера, доставени с драйвера на вашия принтер, натиснете **Properties**.

5. Натиснете **OK**, за да започнете изпълнението на задачата за отпечатване.

Промяна на настройките на устройство

UNIX драйверът на принтера **Print Job Manager**, в който потребителят може да избере различни опции в **Properties** на принтера.

Следните директни команди също могат да направят това: “H” за **Help**, “O” за **OK** и “A” за **Apply** и “C” за **Cancel**.

Раздел General

- **Paper Size:** Задайте размера на хартията, като например A4, Letter или друг размер на хартията в съответствие с Вашите нужди.
- **Paper Type:** Изберете типа на хартията. Опциите, налични в полето със списъка, са **Printer Default**, **Plain**, както и **Thick**.
- **Paper Source:** Изберете хартия от коя табла се използва. По подразбиране, той е **Auto Selection**.
- **Orientation:** Изберете посоката, в която се разпечатва информацията върху страницата.

- **Duplex:** Отпечатвайте и на двете страни на листа, за са пестите хартията.

Автоматичен/ръчен дуплексов печат може да не е наличен в зависимост от моделите. В противен случай можете да използвате печатащата система lpr или други приложения за равномерен печат.

- **Multiple pages:** Отпечатване на повече страници от едната страна на листа.
- **Page Border:** Изберете граничен стил (напр., **Single-line hairline**, **Double-line hairline**)

Раздел Image

В това поле можете да промените яркостта, резолюцията или позицията на изображението на Вашия документ.

Раздел Text

Задайте границата на знаците, разстоянието между редовете или колоните на текущите очертания на материала за отпечатване.

Раздел Margins

- **Use Margins:** Задайте границите за документа. По подразбиране, границите не са активирани. Потребителят може да промени настройките на границите, като промени стойностите в съответните полета. Ако се настроят по подразбиране, тези стойности зависят от избрания размер на страницата.
- **Unit:** Променяне на единиците в точки, инчове или сантиметри.

Раздел Printer-Specific Settings

Изберете различни опции от **JCL** и рамки **General** за персонализиране на различни опции. Тези опции са специфични за принтера и зависят от файла PPD.

Функции за сканиране

- За основни функции на сканиране направете справка с Основно ръководство (вижте "Основни аспекти на сканирането" на стр. 86).
- Някои функции може да не са налични в зависимост от модела или допълнителните елементи (виж "Характеристики по модели" на стр. 8).
- Максималната разделителна способност, която може да бъде постигната зависи от различни фактори, включително скорост на компютъра, налично дисково пространство, памет, размер на сканираното изображения и настройки на дълбочина на битовете. Поради тази причина, в зависимост от вашата система и това, което сканирате, може да не можете да сканирате в определени разделителни способности, особено, ако използвате подсилени dpi.

Основен метод за сканиране

Някои функции може да не са налични в зависимост от модела или допълнителните елементи (виж "Разнообразна функция" на стр. 11).

Можете да сканирате оригиналите с устройството чрез USB кабел или по мрежата. Следните методи може да се използват за сканиране на документи:

- **Scan to PC:** Сканирайте оригиналните документи от контролния панел. След това сканираните данни се запазват в папката **Моите документи** на свързаните компютри (вижте "Основни аспекти на сканирането" на стр. 86).
- **TWAIN:** TWAIN е едно от приложенията за предварително настроено сканиране. Сканирането на изображение стартира избраното приложение, като ви дава възможност да контролирате процеса на сканиране. Тази функция може да се използва посредством локално или мрежово свързване (вижте "Сканиране от програма за обработка на изображения" на стр. 356).
- **Samsung Easy Document Creator:** Можете да използвате тази програма за сканиране на изображения или документи. **Препоръчваме използването на опциите за сканиране с програмата Samsung Easy Document Creator от включения в комплекта компактдиск.**

  -Вижте "Използване на Samsung Easy Document Creator" на стр. 387.
- **WIA:** WIA е съкращение за Windows Images Acquisition (Придобиване на изображения в Windows). За да използвате тази функция, е необходимо компютърът да е свързан директно с принтера чрез USB кабел (вижте "Сканиране чрез WIA драйвера" на стр. 357).
- **USB памет:** Можете да сканирате документ и да запишете сканираното изображение върху устройство с USB памет.
- **Имейл:** Можете да изпращате сканираното изображение като прикачен файл към имейл (вижте "Сканиране към имейл" на стр. 353).
- **FTP/SMB:** Можете да сканирате изображение и да го качите на FTP/SMB сървър (вижте "Сканиране към FTP/SMB сървър" на стр. 355).

Функции за сканиране

Задаване на настройките за сканиране в компютъра

Някои функции може да не са налични в зависимост от модела или допълнителните елементи (виж "Характеристики по модели" на стр. 8).

1. Отворете **Samsung Easy Printer Manager** (вижте "Използване на Samsung Easy Printer Manager" на стр. 388).
2. Изберете съответния принтер от **Printer List**.
3. Изберете менюто **Scan to PC Settings**.
4. Изберете желаната опция.
   - **Scan Activation:** Определя дали е разрешено сканирането при това устройство.
   - Раздел **Basic:** Съдържа настройки, свързани с общото сканиране, и настройки на устройството.
   - Раздел **Image:** Съдържа настройки, свързани със коригиране на изображението.
5. Натиснете **Save** > **OK**.

Сканиране за устройство, свързано към мрежа

Тази функция не е налична за устройства, които не поддържат мрежовия интерфейс (вижте "Характеристики по модели" на стр. 8).

Уверете се, че драйверът на принтера е инсталиран на вашия компютър, като използвате CD-то със софтуера, тъй като драйвера за принтера включва програма за сканиране (вижте "Локално инсталиране на драйвер" на стр. 39).

1. Поставете единичен документ с лицето надолу върху стъклото за документи или заредете документите с лицето нагоре в подавача на документи (виж "Зареждане на оригиналите" на стр. 69).
2. Изберете (Сканиране) > **Scan To PC** > **Network PC** на контролния панел.

   Или изберете **Scan** > **Network PC** на сензорния екран.

Ако видите съобщение **Not Available**, проверете връзката на порта.

3 Изберете своя регистриран компютър **ID** и въведете **Password**, ако е необходимо.

- **ID** е същият ИД като регистрирания ИД за сканиране за **Samsung Easy Printer Manager** > Switch to advanced mode > **Scan to PC Settings**.
- **Password** е четирицифрената регистрирана парола за **Samsung Easy Printer Manager** > Switch to advanced mode > **Scan to PC Settings**.

4 Изберете желаната от вас опция и натиснете **OK**.

5 Сканирането започва.

Сканираното изображение се запазва в компютъра в **C:\Потребители\users name\Моите документи**. Папката за записване може да се различава в зависимост от операционната система или приложението, което използвате.

Сканиране към имейл

Някои функции може да не са налични в зависимост от модела или допълнителните елементи (вижте "Характеристики по модели" на стр. 8).

Настройване на имейл акаунт

1 Достъп до SyncThru™ Web Service (вижте "Използване на SyncThru™ Web Service" на стр. 382).

2 Изберете **Settings** > **Network Settings** и **Outgoing Mail Server(SMTP)**.

3 Въведете IP адреса в точков десетичен формат или като име на хост.

4 Въведете номера на порта на сървъра, от 1 до 65535.

5 Проверете полето до **SMTP Requires Authentication**, за да изискате удостоверяване.

6 Въведете името за регистрация и паролата на SMTP сървъра.

7 Щракнете върху **Apply**.

- Ако метода на автентикация на SMTP сървъра е POP3 преди SMTP, поставете отметка на **SMTP Requires POP Before SMTP Authentication**.
- Въведете IP адреса и номера на порта.

Сканиране и изпращане на имейл

1. Поставете единичен документ с лицето надолу върху стъклото за документи или заредете документите с лицето нагоре в подавача на документи (виж "Зареждане на оригиналите" на стр. 69).
2. Изберете  (сканиране) > **Scan To Email** на контролния панел.

   Или изберете **Scan** > **Send Email** на сензорния екран.
3. Въведете името и паролата за влизане, ако сте конфигурирали SyncThru™ Web Service (вижте "Използване на SyncThru™ Web Service" на стр. 382).
4. Въведете имейлите на подателя и получателя.
5. Въведете тема на имейла и натиснете **OK**.
6. Изберете файлов формат за сканиране и натиснете **OK**.
7. Въведете името за регистрация и паролата на SMTP сървъра.
8. Устройството започва да сканира и след това изпраща имейла.

Можете да изпратите имейл на себе си, като активирате опцията **Auto Send To Self** в **Settings** > **Scan** > **Scan To E-mail** чрез SyncThru™ Web Service.

Сканиране към FTP/SMB сървър

Някои функции може да не са налични в зависимост от модела или допълнителните елементи (вижте "Характеристики по модели" на стр. 8).

Настройка на FTP/SMB сървър

1. Достъп до SyncThru™ Web Service (вижте "Използване на SyncThru™ Web Service" на стр. 382).
2. Изберете **Address Book** > **Individual** > **Add**.
3. Сложете отметка в полето до **Add FTP** или **Add SMB**.
4. Въведете IP адреса в точков десетичен формат или като име на хост.
5. Въведете номера на порта на сървъра, от 1 до 65535.
6. Сложете отметка в полето до **Anonymous**, след което сървърът ще разреши достъп за неупълномощени лица.
7. Въведете потребителско име и парола.
8. Въведете името на домейна, ако сървърът ви е присъединен към даден домейн, в противен случай трябва просто да въведете името на компютъра, който е регистриран на SMB сървъра.
9. Въведете пътя за запазване на сканираното изображение.

- Папката за запазване на сканираното изображение трябва да е в основна директория.
- В свойствата на папката трябва да е настроено споделяне.
- Вашето потребителско име трябва да има права за четене и запис в папката.

10. Щракнете върху **Apply**.

Сканиране и изпращане към FTP/SMB сървър

1. Проверете дали устройството е включено в мрежата.
2. Поставете единичен документ с лицето надолу върху стъклото за документи или заредете документите с лицето нагоре в подавача на документи (виж "Зареждане на оригиналите" на стр. 69).
3. Изберете  (сканиране) > **Scan To SMB** или **Scan To FTP** на контролния панел.

   Или изберете **Scan** > **SMB** или **FTP** на сензорния екран.
4. Изберете сървър и формат на сканиране, които желаете.
5. Устройството започва сканиране и изпраща сканираното изображение на определения сървър.

Сканиране от програма за обработка на изображения

Можете да сканирате и внасяте документи в софтуер за обработка на изображения, като напр. Adobe Photoshop, ако софтуерът е съвместим с TWAIN. За да сканирате със софтуер, съвместим с TWAIN, следвайте стъпките по-долу:

1. Уверете се, че устройството е свързано към вашия компютър и е включено.
2. Поставете единичен документ с лицето надолу върху стъклото за документи или заредете документите с лицето нагоре в подавача на документи (виж "Зареждане на оригиналите" на стр. 69).
3. Отворете приложението, например Adobe Photoshop.
4. Щракнете върху **Файл** > **Импортиране** и изберете сканиращо устройство.
5. Настройте опциите за сканиране.
6. Сканирайте и запишете сканираното изображение.

Функции за сканиране

Сканиране чрез WIA драйвера

Устройството поддържа драйвера Windows Image Acquisition (WIA) за сканиране на изображения. WIA е един от стандартните компоненти, предоставени от Microsoft Windows 7, и работи с цифрови камери и скенери. За разлика от TWAIN драйвера, WIA драйверът ви позволява да сканирате и лесно да обработвате изображения, без да използвате допълнителен софтуер:

WIA драйверът работи само с операционна система Windows с USB порт.

1. Уверете се, че устройството е свързано към вашия компютър и е включено.
2. Поставете единичен документ с лицето надолу върху стъклото за документи или заредете документите с лицето нагоре в подавача на документи (виж "Зареждане на оригиналите" на стр. 69).
3. Щракнете върху **Старт** > **Контролен панел** > **Хардуер и звук** > **Устройства и принтери**.
4. Щракнете с десния буон върху иконата на драйвера на устройството в **Принтери и факсове** > **Стартиране на сканирането**.
5. Показва се приложението **Ново сканиране**.
6. Изберете своите предпочитания за сканиране и щракнете върху **Визуализация**, за да видите как предпочитанията ви се отразяват върху изображението.
7. Сканирайте и запишете сканираното изображение.

Сканиране с Samsung Easy Document Creator

Samsung Easy Document Creator е приложение, което помага на потребителите да сканират, компилират и запазват документи в множество формати, включително формат .epub.

- Налично само за потребители на операционна система Windows.
- Windows XP или по-нова версия и Internet Explorer 6.0 или по-нова версия е минималното изискване за Samsung Easy Document Creator.
- Samsung Easy Document Creator се инсталира автоматично когато инсталирате софтуера на устройството (вижте "Използване на Samsung Easy Document Creator" на стр. 387).

1 Поставете единичен документ с лицето надолу върху стъклото за документи или заредете документите с лицето нагоре в подавача на документи (вижте "Зареждане на оригиналите" на стр. 69).

2 От менюто **Старт** изберете **Програми** или **Всички програми**.

3 Щракнете върху **Samsung Printers** и стартирайте Samsung Easy Document Creator.

Щракнете върху **Scan** ( ) от началния екран.

4 Изберете типа сканиране или предпочитания, а след това щракнете върху **Start**.

5 Правете настройки по изображението (**Scan Settings** и **More Options**).

6 Щракнете върху **Scan**, за да сканирате финално изображение или **Prescan**, за да получите друг предварителен изглед.

7 Изберете **Save to Location**, **Send to E-mail** или **Send to SNS**.

8 Щракнете върху **Save** (запазване на сканирано изображение), **Send** (изпращане на сканирано изображение по имейл), или **Share** (качване).

Ако има място на стъклото за документи, повече от един елемент може да бъде сканиран едновременно. Използвайте инструмента , за да създадете множество зони на избор.

Mac сканиране

Сканиране от машина, свързана чрез USB

1 Уверете се, че устройството е свързано към вашия компютър и е включено.

2 Поставете единичен документ с лицето надолу върху стъклото за документи или заредете документите с лицето нагоре в подавача на документи (виж "Зареждане на оригиналите" на стр. 69).

3 Стартирайте **Applications** и щракнете върху **Image Capture**.

Ако се появи съобщението **No Image Capture device connected**, извадете USB кабела и го пъхнете отново. Ако проблемът не е отстранен, разгледайте помощния раздел на **Image Capture**.

4 Изберете желаната опция.

5 Сканирайте и запишете сканираното изображение.

Ако сканирането не работи в **Image Capture**, актуализирайте операционната система Mac до последната ѝ версия. **Image Capture** работи правилно с Mac OS X 10.4.7 или по-нова версия.

Сканиране за устройство, свързано към мрежа

Само за модели с кабелна или безжична мрежа (виж "Характеристики по модели" на стр. 8).

1 Проверете дали устройството е включено в мрежата.

2 Поставете единичен документ с лицето надолу върху стъклото за документи или заредете документите с лицето нагоре в подавача на документи (виж "Зареждане на оригиналите" на стр. 69).

3 Стартирайте **Applications** и щракнете върху **Image Capture**.

4 Според операционната система следвайте стъпките по-долу.

- За 10.4
  - Щракнете върху **Devices** > **Browse Devices** на върху лентата на менюто.
  - Изберете устройството си в опцията за Twain устройства. Проверете дали е отметнато квадратчето **Use TWAIN software**.
  - Щракнете върху **Connect**.

    Ако се появи предупредително съобщение, щракнете върху **Change Port..**, за да изберете порт, или ако се появи TWAIN UI, щракнете върху **Change Port..** от раздела **Preference** и изберете нов порт.
- За 10.5
  - Щракнете върху **Devices** > **Browse Devices** на върху лентата на менюто.
  - Проверете дали сте поставили отметка в квадратчето **Connected** до устройството в **Bonjour Devices**.
  - Ако желаете да сканирате с помощта на TWAIN, разгледайте процедурата за Mac OS X 10.4, описана по-горе.
- За 10.6 -10,9, изберете своето устройство под **SHARED**.

5 Настройте опциите за сканиране в програмата.

6 Сканирайте и запишете сканираното изображение.

Функции за сканиране

- Ако сканирането не работи в Image Capture, актуализирайте Mac OS до последната й версия. Image Capture работи правилно с Mac OS X 10.4.7 или по-нова версия.
- За повече информация разгледайте помощния раздел на **Image Capture**.
- Можете да сканирате и чрез софтуер, съвместим с TWAIN, например Adobe Photoshop.
- Можете да сканирате с помощта на софтуера Samsung Scan Assistant. Отворете папката **Applications** > папка **Samsung** > **Samsung Scan Assistant**.

Сканиране с Linux

1. Уверете се, че устройството е свързано към вашия компютър и е включено.
2. Стартирайте приложение за сканиране, като например **xsane** или обикновено сканиране. (Ако не е инсталирано, го инсталирайте ръчно, за да използвате функции за сканиране. Например, можете да използвате "yum install xsane" за rpm пакетни системи и "apt-get install xsane" за deb пакетни системи, за да инсталирате xsane).
3. Изберете устройството си от списъка и задайте опциите за сканиране да са приложими.
4. Щракнете върху бутона **Scan**.

Факс функции

- За основни функции на факс направете справка с Основно ръководство (вижте "Основно изпращане на факс" на стр. 88).
- Тази функция не се поддържа за CLX-419xN/CLX-626xND (вижте "Преглед на контролния панел" на стр. 33).

Автоматично повторно избиране

Когато номерът, който сте избрали, е зает или няма отговор, машината автоматично набира номера повторно. Времето за повторно избиране зависи от фабричните настройки.

Когато дисплеят показва **Retry Redial?**, натиснете бутона (**Start**), за да изберете повторно номера веднага. За да откажете автоматичното повторно набиране, натиснете бутон (**Stop** или **Stop/Clear**).

Промяна на интервала между набиранията и броя повторения.

1. Натиснете (факс) > (**Menu**) > **Fax Setup** > **Sending** на контролния панел.
2. Изберете **Redial Times** или **Redial Term** по желание.
3. Изберете желаната опция.

Повторно избиране на факс номер

1. Натиснете бутона (**Redial/Pause**) от контролния панел.
2. Изберете желания факс номер.

   Десен наскоро използвани факс номер и десет получени ИД на повикващи се визуализират.
3. Когато в подавача на документи е поставен оригинал, устройството започва да изпраща автоматично.

   Ако оригиналът е поставен върху стъклото на скенера, изберете **Yes**, за да добавите допълнителна страница. Заредете следващия документ и натиснете **OK**. Когато сте готови, изберете **No**, когато се изведе **Another Page?**.

Факс функции

Потвърждение на предаване

Когато последната страница на Вашия оригинал е изпратена успешно, устройството бипка и се връща в режим на готовност.

Когато нещо не е наред при изпращането на факса, на дисплея ще се изведе съощение за грешка. Ако получите съобщение за грешка, натиснете (**Stop** или **Stop/Clear**), за да изчистите съобщението и да опитате да изпратите факса отново.

Можете да настроите факсът автоматично да отпечатва отчет всеки път, в който изпращането завърши. Натиснете (факс) > (**Menu**) > **Fax Setup** > **Sending** > **Fax Confirmation** на контролния панел.

Изпращане на факс в компютъра

- Някои функции може да не са налични в зависимост от модела или допълнителните елементи (виж "Характеристики по модели" на стр. 8).

Можете да изпращате факс от вашия компютър, без да отивате до устройството.

За да изпратите факс от вашия компютър, трябва да е инсталирана програмата **Samsung Network PC Fax**. Тази програма се инсталира, когато инсталирате драйвера за принтер.

1. Отворете документа за изпращане.
2. Изберете **Печат** от менюто **Файл**.

   Появява се прозорецът **Печат**. В зависимост от приложението той може да изглежда малко по-различно.
3. Изберете **Samsung Network PC Fax** от прозореца **Печат**.
4. Щракнете върху **Печат** или **OK**.
5. Въведете номерата на получателите и изберете опция.

Изберете менюто **Help** или щракнете върху бутона ? от прозореца и щракнете върху всяка опция, за която искате информация.

6. Щракнете върху **Send**.

Отложено изпращане на факс

Можете да настроите устройството си да изпрати факс в по-късен момент, когато няма да присъствате. Не можете да изпращате цветен факс чрез тази функция.

1 Поставете единичен документ с лицето надолу върху стъклото за документи или заредете документите с лицето нагоре в подавача на документи.

2 Натиснете  (факс) върху контролния панел.

3 Настройте резолюцията и нивото на затъмнение, които отговарят на нуждите Ви.

4 Натиснете (**Menu**) > **Fax Feature** > **Delay Send** на контролния панел.

Или изберете **Fax** > **Delayed Send** на сензорния екран.

5 Въведете номера на устройството, което ще получи факса, и натиснете **OK**.

6 Дисплеят ви подканя да въведете следващия факс номер, до който желаете да изпратите документа.

7 За да въведете повече факс номера, натиснете **OK**, когато е подчертано **Yes**, и повторете стъпка 5.

- Можете да въведете до 10 дестинации.
- След като сте въвели номер за групово набиране, повече не можете да въвеждате друг номер за групово набиране.

8 Въведете името на задачата и времето.

Ако настроите по-ранен час от текущия, факсът ще бъде изпратен в определеното време, но на следващия ден.

9 Оригиналният документ се сканира в паметта, преди да бъде изпратен.

Устройството се връща в режим готовност. Дисплеят ви напомня, че сте в режим готовност и че има зададен отложен факс.

Можете да проверите списъка с отложените задачи за изпращане на факс.

Натиснете (**Menu**) > **System Setup** > **Report** > **Fax Scheduled Jobs** на контролния панел.

Отмяна на резервирана факс задача

1 Натиснете (факс) > (**Menu**) > **Fax Feature** > **Cancel Job** на контролния панел.

2 Изберете желаната факс задача и натиснете **OK**.

3 Натиснете **OK**, след като се маркира **Yes**.

Избраният факс е изтрит от паметта.

4 Натиснете бутон (**Stop/Clear**), за да се върнете в режим на готовност.

Препращане на изпратено факс съобщение до друга дестинация

Можете да настроите устройството да препраща получен или изпратен факс до друг номер по факс, имейл или чрез сървър. Ако не сте в офиса, но трябва да получите факса, тази функция би била полезна.

- Когато препращате факс чрез имейл, първо трябва да настроите мейл сървъра и IP адреса в SyncThru™ Web Service (вижте "Използване на SyncThru™ Web Service" на стр. 382).
- Дори и да изпращате или получавате цветен факс, препращаните данни са в гамата на сивото.

1 Поставете единичен документ с лицето надолу върху стъклото за документи или заредете документите с лицето нагоре в подавача на документи.

2 Натиснете (факс) > (**Menu**) > **Fax Feature** > **Send Forward** > **Forward to Fax**, **Forward to Email** или **Forward to Server** на контролния панел.

Или изберете **Setup** > **Machine Setup** > **Next** > **Fax Setup** > **Send Forward** > **Forward to Fax**, **Forward to Email** или **Forward to Server** на сензорния екран.

Опциите **Forward** може да не са налични в зависимост от модела или допълнителните функции (вижте "Разнообразна функция" на стр. 11).

3 Въведете номера на факса местоназначение, имейл адреса или адреса на сървъра и натиснете **OK**.

4 Натиснете бутон (**Stop/Clear**) или начална икона(), за да се върнете в режим на готовност.

Последователно изпратените факсове ще бъдат пренасочени до указаното факс устройство.

Препращане на получен факс

Можете да настроите устройството да препраща получен или изпратен факс до друг номер по факс, имейл или чрез сървър. Ако не сте в офиса, но трябва да получите факса, тази функция би била полезна.

Дори и да изпращате или получавате цветен факс, препращаните данни са в гамата на сивото.

1 Натиснете (факс) > (**Menu**) > **Fax Feature** > **Receive Forward** > **Forward to Fax**, **Forward to PC**, **Forward to Email** или **Forward to Server** на контролния панел.

Или изберете **Setup** > **Machine Setup** > **Next** > **Fax Setup** > **Receive Forward** > **Forward to Fax**, **Forward to PC**, **Forward to Email** или **Forward to Server** на сензорния екран.

- Опциите **Forward** може да не са налични в зависимост от модела или допълнителните функции (вижте "Разнообразна функция" на стр. 11).
- За да настроите устройството да отпечатва факс, когато е завършено пренасочването на факс, изберете **Forward&Print**.

2 Въведете номера на факса местоназначение, имейл адреса или адреса на сървъра и натиснете **OK**.

3 Въведете началния и крайния час и натиснете **OK**.

4 Натиснете бутон (**Stop/Clear**) или начална икона(), за да се върнете в режим на готовност.

Последователно изпратените факсове ще бъдат пренасочени до указаното факс устройство.

Факс функции

Изпращане на факс и от двете страни на листа

- Това е налице само когато заредите оригинали в подавача на документи.
- Възможно е някои менюта да не се извеждат на дисплея, в зависимост от опциите или моделите. Ако това се случи, съответната опция не е налична за вашето устройство.
- Някои функции може да не са налични в зависимост от модела или допълнителните елементи (виж "Характеристики по модели" на стр. 8).

1 Поставете единичен документ с лицето надолу върху стъклото за документи или заредете документите с лицето нагоре в подавача на документи.

2 Натиснете (факс) > **Fax Feature** > **Duplex** на контролния панел.

Или изберете **Fax** > Изберете желаното меню > Изберете **Duplex** от подменютата > на сензорния екран.

- **1 Sided:** За оригинали, които са отпечатани само от едната страна.
- **2 Sided:** За оригинали, които са отпечатани от двете страни.
- **2 Sided Rotated:** За оригинали, които са отпечатани от двете страни, но задната страна е завъртяна на 180°.

За да използвате **2 Sided** и **2 Sided, Rotated**, заредете оригиналите в DADF. Ако устройството не може да отчете оригинала в DADF, то автоматично променя опцията на **1 Sided**.

3 Натиснете **OK**.

Получаване на факс в компютъра

- Някои функции може да не са налични в зависимост от модела или допълнителните елементи (вижте "Характеристики по модели" на стр. 8).
- За да използвате тази функция, задайте опцията на контролния панел:

  Натиснете (факс) > (**Menu**) > **Fax Feature** > **Receive Forward** > **Forward to PC** > **Forward** на контролния панел.
  Или изберете **Setup** > **Machine Setup** > **Next** > **Fax Setup** > **Receive Forward** > **Forward to PC** > **Forward** на сензорния екран.

1 Отворете Samsung Easy Printer Manager

2 Изберете съответното устройство от **Printer List**.

3 Изберете меню **Fax to PC Settings**.

4 Използвайте **Enable Fax Receiving from Device**, за да промените настройките за факс.

- **Image Type:** Можете да конвертирате получените факсове в PDF или TIFF.
- **Save Location:** Избира се местоположение за записване на конвертираните факсове.
- **Prefix:** Изберете префикс.
- **Print received fax:** Задава се за отпечатване на информацията за получения факс след получаването му.
- **Notify me when complete:** Задава се да се показва изскачащ прозорец за уведомяване при получаване на факс.
- **Open with default application:** След получаване на факса, отворете го с приложението по подразбиране.
- **None:** След получаване на факс устройството не уведомява потребителя, както и не отваря приложението.

5 Натиснете **Save** > **OK**.

Промяна на режимите за получаване

1 Натиснете (факс) > (**Menu**) > **Fax Setup** > **Receiving** > **Receive Mode** на контролния панел.

Или изберете **Setup** > **Machine Setup** > **Next** > **Default Setting** > **Fax Default** > **Common** > **Receive Mode** на сензорния екран.

2 Изберете желаната опция.

- **Fax:** Системата отговаря на входящ факс и незабавно преминава в режим на приемане на факс.
- **Tel:** Получава факс чрез натискането на бутон (**On Hook Dial**) и след това (**Start**).
- **Ans/Fax:** Се отнася за случая, при който към устройството ви е свързан телефонен секретар. Устройството отговаря на входящо повикване, при което обаждащият се може да остави съобщение на телефонния секретар. Ако факсът засече факс сигнал по линията, устройството автоматично ще превключи в режим Факс, за да приеме факса.

За да използвате режим **Ans/Fax**, свържете телефонен секретар към EXT буксата от задната страна на вашето устройство.

- **DRPD:** Можете да приемете обаждане, като използвате функцията Откриване на характерен сигнал за повикване (DRPD). Отличителен тип звънене е услуга на телефонните компании, която позволява на потребителя да използва единична телефонна линия, за да отговаря на няколко различни телефонни номера. За повече подробности, вижте "Получаване на факсове чрез режим DRPD (Установяване на отличителен тип звънене)" на стр. 369.

Тази настройка може да не е налична в зависимост от страната ви.

3 Натиснете **OK**.

4 Натиснете бутон (**Stop/Clear**) или начална икона(), за да се върнете в режим на готовност.

Ръчно получаване в режим на телефон

Можете да получите факс обаждане, като натиснете бутона (**On Hook Dial**) и след това (**Start**), когато чуете факс сигнал. Ако устройството ви има слушалка, можете да отговорите на повикванията и чрез нея (вижте "Характеристики по модели" на стр. 8).

Получаване в режим на телефонен секретар/факс

За да използвате този режим е необходимо да свържете телефонния секретар към изхода EXT на гърба на устройството. Ако обаждащия се остави съобщение, телефонният секретар го запазва. Ако устройството ви улови факс сигнал по линията, то автоматично започва получаване на факс.

- Ако сте настроили устройството си на този режим и телефонният ви секретар е изключен или няма свързан телефонен секретар към EXT буксата, устройството автоматично преминава в режим на факс след предварително определен брой позвънявания.
- Ако телефонният секретар има възможност за настройка на броя позвъняване, настройте го да отговаря на входящи позвънявания в рамките на 1 позвъняване.
- Ако машината е в режим на телефон, разкачете или изключете телефонния секретар от факс машината. В противен случай изходящото съобщение от телефонния секретар ще прекъсне телефонния ви разговор.

Получаване на факсове чрез допълнителен телефон

Когато използвате допълнителен телефон, свързан към контакта EXT, можете да получавате факс от някой, с когото разговаряте по допълнителния телефон, без да ходите до факс машината.

Когато получите обаждане от допълнителен телефон и чуете факс сигнал, натиснете бутони ***9*** на допълнителния телефон. Устройството получава факса.

9 е отдалеченият код за получаване, фабрично настроен от производителя. Първата и последна звездичка са фиксирани, но можете да промените средните цифри, както желаете.

Докато говорите по телефона, свързан чрез контакта EXT, функциите за копиране и сканиране не са активни.

Получаване на факсове чрез режим DRPD (Установяване на отличителен тип звънене)

Тази настройка може да не е налична в зависимост от страната ви. Отличителен тип звънене е услуга на телефонните компании, която позволява на потребителя да използва единична телефонна линия, за да отговаря на няколко различни телефонни номера. Тази характеристика често се използва от телефонни секретари, които отговарят на телефона вместо различни клиенти и е необходимо да знаят кой номер набира човекът отсреща, за да могат да му изпратят подходящ отговор.

Тази настройка може да не е налична в зависимост от страната ви.

1. Изберете (факс) > (**Menu**) > **Fax Setup** > **Receiving** > **Receive Mode** > **DRPD** на контролния панел.

   Или изберете **Setup** > **Machine Setup** > **Next** > **Default Setting** > **Fax Default** > **Common** > **Receive Mode** > **DRPD** на сензорния екран.

2. Позвънете на факс номера си от друг телефон.

3 Когато устройството ви започне да звъни, не отговаряйте на повикването. Устройството изчаква няколко позвънявания, за да запамети отличителния тип звънене.

Когато устройството завърши обучението, на дисплея се извежда **Completed DRPD Setup**. Ако настройката на DRPD е неуспешна, на дисплея се появява **Error DRPD Ring**.

4 Натиснете **OK**, когато се изведе DRPD и започнете отново от стъпка 2.

- Отличителният тип звънене трябва да се настрои отново, ако смените своя факс номер или свържете устройството към друга телефонна линия.
- След настройката на DRPD, наберете отново своя факс номер, за да проверите дали устройството отговаря с факс сигнал. След това извършете обаждане от различен номер, който е зададен на същата линия, за да сте сигурни, че разговора се прехвърля на допълнителния телефон или телефонен секретар, който е включен в EXT буксата.

Получаване в защитен режим

Някои функции може да не са налични в зависимост от модела или допълнителните елементи (виж "Характеристики по модели" на стр. 8).

Възможно е да искате да защитите получените факсове от разглеждане от страна на неоторизирани лица. Включете защитен режим на получаване, тогава всички входящи факсове отиват в паметта. Можете да разпечатате входящите факсове с въвеждане на паролата.

За да използвате защитния режим на получаване, активирайте менюто от (факс) > (**Menu**) > **Fax Feature** > **Secure Receive** > **On** на контролния панел.

Или изберете **Setup** > **Machine Setup** > **Next** > **Fax Setup** > **Secure Receive** на сензорния екран.

Отпечатване на получените факсове

1 Изберете (факс) > (**Menu**) > **Fax Feature** > **Secure Receive** > **Print** на контролния панел.

Или изберете **Setup** > **Machine Setup** > **Next** > **Fax Setup** > **Secure Receive** > **Print** на сензорния екран.

2 Въведете четирицифрена парола и натиснете **OK**.

3 Устройството отпечатва всички факсове, съхранени в паметта.

Отпечатване на факсове от двете страни на хартията

- Възможно е някои менюта да не се извеждат на дисплея, в зависимост от опциите или моделите. Ако това се случи, съответната опция не е налична за вашето устройство.
- Някои функции може да не са налични в зависимост от модела или допълнителните елементи (вижте "Характеристики по модели" на стр. 8).

1 Поставете единичен документ с лицето надолу върху стъклото за документи или заредете документите с лицето нагоре в подавача на документи.

2 Натиснете (факс) > (**Menu**) > **Fax Setup** > **Receiving** > **Duplex Print** на контролния панел.

- **Off:** Печата в стандартен режим.
- **Long Edge:** Отпечатва страниците по такъв начин, че да могат да се четат като книга.

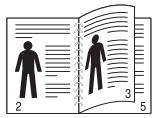

- **Short Edge:** Отпечатвате страници така, че да могат да се четат, като се прегъват като бележник.

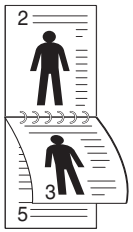

3 Натиснете **OK**.

4 Натиснете бутон (**Stop/Clear**), за да се върнете в режим на готовност.

Получаване на факсове в паметта

Тъй като устройството ви е многофункционално, то може да получава факсове, докато вие копирате или печатате. Ако получите факс, докато копирате или печатате, устройството ви съхранява входящите факсове в паметта. След това, когато приключите копирането или печатането, устройството автоматично отпечатва факса.

Ако факсът е получен и се отпечатва, други задачи за копиране и принтиране не може да се извършват едновременно.

Използване на функциите за споделена папка

Тази функция ви позволява да използвате паметта на устройството като споделена папка. Предимството на тази функция е, че можете удобно да използвате споделената папка в прозореца на компютъра си.

- Някои функции може да не са налични в зависимост от модела или допълнителните елементи (вижте "Характеристики по модели" на стр. 8).
- Можете да я използвате в модели, които разполагат с устройство за съхранение на данни (вижте "Разнообразна функция" на стр. 11).
- Администраторът може да зададе идентификация и парола, за да ограничи достъпа на потребителите до максималния брой едновременни потребители.

Създаване на споделена папка

1. Отворете прозорец на Windows Explorer от компютъра.
2. Въведете **\\[ip адрес]** на принтера (например: \\169.254.133.42) в адресната лента и натиснете клавиша "Enter" или щракнете върху **Старт**.
3. Създайте нова папка в директорията **nfsroot**.

Използване на споделената папка

Можете да използвате споделаната папка точно както при нормалния компютър. Създавайте, редактирайте и изтривайте папки и файлове както в нормална папка в Windows. Можете също да съхранявате сканираните данни в споделената папка. Можете да отпечатате директно файлове, съхранени в споделената папка. Можете да отпечатвате файлове с формати TIFF, JPEG и PRN.

Използване на допълнителни функции на устройството

- За CLX-626x series.
- В зависимост от модела или опциите някои функции може да не са налични. Това означава, че функциите не се поддържат (вижте "Разнообразна функция" на стр. 11).

От драйвера на принтера

Ако инсталирате допълнително устройство, можете да използвате разширените функции за печат, като преглед на задача и определяне на печат на лична задача в прозореца **Печат**. Проверете опцията за устройството за съхранение на данни или RAM диска в **Device Options**, след това можете да изберете различните функции от **Print Mode** (вижте "Настройка на Device Options" на стр. 117).

1 Отворете документа, който желаете да отпечатате.

2 Изберете **Печат** от меню **Файл**. Показва се прозорецът **Печат**.

3 Изберете вашия драйвер за принтер от списъка **Изберете принтер**.

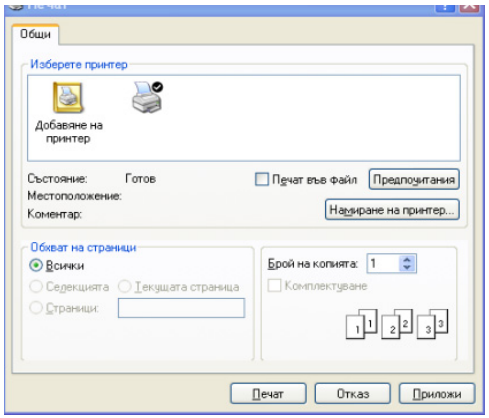

4 Щракнете върху **Свойства** или **Предпочитания**.

5 Щракнете върху всеки раздел и след това изберете **Print Mode**.

6 Изберете желаната опция (вижте "Тълкуване на специалните функции на принтера" на стр. 336).

7 Изберете **OK**.

От контролния панел

Ако вашето устройство има допълнителна памет или допълнителен твърд диск, можете да използвате тези функции от (**Menu**) бутон > **System Setup** > **Job Manage**.

Възможно е някои менюта да не се извеждат на дисплея, в зависимост от опциите или моделите. Ако това се случи, съответната опция не е налична за вашето устройство.

- **Active Job:** Всички задачи за печат, чакащи да бъдат отпечатани, се намират в списък в активната опашка със задачи, за да можете да ги изпратите на принтера. Можете да изтриете дадена задача от опашката преди да започнете да печатате или да настроите задача за печат в по-късен момент.
- **Secured Job:** Можете да отпечатате или изтриете защитено задание. Показва списък на сигурните задачи, които потребителят е задал в драйвера на принтера. Трябва да въведете потребителско име и парола в драйвера на принтера.
- **Stored Job:** Можете да отпечатате или изтриете съхранена задача.
- **File Policy:** Можете да изберете пътя за генериране на име на файл, преди да продължите със заданието през опционалната памет. Ако в опционалната памет вече съществува същото име, което въвеждате като ново, можете да го преименувате или да го заместите напълно.

5. Полезни инструменти за управление

Този раздел представя инструментите за управление, които са предоставени, за да ви помогнат да използвате пълния капацитет на вашето устройство.

- Достъп до инструменти за управление 377
- Easy Capture Manager 378
- Samsung Easy Color Manager 379
- Samsung AnyWeb Print 380
- Easy Eco Driver 381
- Използване на SyncThru™ Web Service 382
- Използване на Samsung Easy Document Creator 387
- Използване на Samsung Easy Printer Manager 388
- Използване на Samsung Printer Status 392
- Използване на Samsung Printer Experience 394

Достъп до инструменти за управление

Samsung предоставя различни инструменти за управление на принтери Samsung.

1. Уверете се, че устройството е свързано към вашия компютър и е включено.
2. От менюто **Старт** изберете **Програми** или **Всички програми**.
   - За Windows 8, от **Charms (Жестове)** изберете **Търсене** > **Apps(Приложение)**.
3. Намерете **Samsung Printers**.
4. В **Samsung Printers** можете да видите инсталираните инструменти за управление.
5. Щракнете върху инструмента за управление, който желаете да използвате.

- След като инсталирате драйвера, за някои инструменти за управление можете да получите директен достъп до тях от менюто **Старт** > **Програми** или **Всички програми**.
- За Windows 8, след като инсталирате драйвера, за някои инструменти за управление, можете да получите директен достъп до тях от екрана **Старт**, като щракнете върху съответното блокче.

Easy Capture Manager

- Налично само за потребители на операционна система Windows.
- Някои функции може да не са налични в зависимост от модела или допълнителните елементи (виж "Софтуер" на стр. 9).

Уловете своя екран и стартирайте Easy Capture Manager, като просто натиснете бутона "Print Screen". Сега лесно можете да отпечатате уловения екран като заснет или редактиран.

Samsung Easy Color Manager

Samsung Easy Color Manager помага на потребителите да правят фини настройки с 6 цветови тона и други свойства, като яркост, контраст и наситеност. Промяната в цветовия тон може да бъде запазена като профил и да бъдат използвана от драйвера или от устройството.

- Налично само за потребители на операционни системи Windows и Mac.
- Някои функции може да не са налични в зависимост от модела или допълнителните елементи (виж "Софтуер" на стр. 9).

Помага на потребителите на цветни лазерни принтери Samsung да настроят цветовете по свое усмотрение.

Изтеглете софтуера от уеб страницата на Samsung, разпрекирайте го и го инсталирайте: (http://www.samsung.com > намерете своя продукт > Поддръжка или изтегляния).

Samsung AnyWeb Print

- Налично само за потребители на операционна система Windows.
- Някои функции може да не са налични в зависимост от модела или допълнителните елементи (виж "Софтуер" на стр. 9).

Този инструмент ви помага по-лесно да направите снимка на екрана, да преглеждате, изрязвате и отпечатвате страници от Windows Internet Explorer, отколкото когато използвате нормална програма.

Изтеглете софтуера от уеб страницата на Samsung, разпрекирайте го и го инсталирайте: (http://www.samsung.com > намерете своя продукт > Поддръжка или изтегляния).

Easy Eco Driver

- Някои функции може да не са налични в зависимост от модела или допълнителните елементи (вижте "Софтуер" на стр. 9).
- Налично само за потребители на операционна система Windows (вижте "Софтуер" на стр. 9).

С помощта на Easy Eco Driver преди печат можете да използвате екологични функции и така да спестите хартия и тонер. За да използвате това приложение, **Свойства на принтера** > раздел **Basic** > трябва да сте поставили отметка в квадратчето **Start Easy Eco Driver before printing job**.

Ако не сте поставили отметка в квадратчето на **Start Easy Eco Driver before printing job** в свойствата на принтера, но искате да използвате Easy Eco Driver, изберете **Eco Printing Preview** от раздела **Favorites** преди всяко едно отпечатване.

Easy Eco Driver позволява и да извършвате основни действия по редактиране, например да изтривате изображения и текст и други. Можете да запишете често използваните настройки като шаблон.

Как да го използвате:

1. Отворете документ за печат.
2. Отпечатайте документа.

   Появява се прозорец с визуализация.
3. Изберете опциите, които искате да приложите към документа.

   Ще видите визуализация на приложените функции.
4. Щракнете върху **Печат**.

Използване на SyncThru™ Web Service

- Internet Explorer 6.0 или по-висока версия е минималното изискване за SyncThru™ Web Service.
- В зависимост от опциите и моделите описанието на SyncThru™ Web Service в това ръководството на потребителя може да се различава от вашето устройство.
- Само за мрежовия модел (вижте "Софтуер" на стр. 9).

Достъп до SyncThru™ Web Service

1 Отворете уеб браузър, например Internet Explorer от Windows.

Въведете IP адреса на вашия принтер (http://xxx.xxx.xxx.xxx) в полето за адреса и натиснете клавиш Enter или щракнете върху **Старт**.

2 Вграденият в устройството уеб адрес се отваря.

Влизане с парола в SyncThru™ Web Service

Преди да конфигурирате опции в SyncThru™ Web Service, трябва да влезете с парола като администратор. Можете да използвате SyncThru™ Web Service и без да влизате с парола, но така няма да имате достъп до раздел **Settings** и раздел **Security**.

1 Щракнете върху **Login** в горната дясна част на уеб сайта на SyncThru™ Web Service.

2 Напишете **ID** и **Password** и след това кликнете **Login**. Препоръчваме ви да промените паролата по подразбиране поради причини свързани със сигурността.

- **ID: admin**
- **Password: sec00000**

Използване на SyncThru™ Web Service

SyncThru™ Web Service преглед



В зависимост от модела на устройството някои раздели може да не се визуализират.

Раздел Information

този раздел предоставя обща информация за вашето устройство. Можете да проверявате неща, като например оставащото количество тонер. Можете да отпечатвате и отчети, например отчет за грешки.

- **Active Alerts:** Показва предупрежденията, които са се появили в устройството, както и тяхната сериозност.
- **Supplies:** Показва колко страници са отпечатани и оставащото в тонер касетата количество тонер.
- **Usage Counters:** Показва броячите за употреба според типа печат: едностранен и двустранен.
- **Current Settings:** Показва информация за устройството и мрежата.
- **Security Information:** Показва информацията за сигурност на устройството.
- **Print information:** Отпечатва отчети, като например отчети, свързани със системата, имейл адреси и отчети за шрифта.

Раздел Settings

Този раздел ви позволява да задавате конфигурациите, предоставени от вашето устройство и мрежа. Необходимо е да влезете с парола като администратор, за да прегледате този раздел.

- Раздел **Machine Settings:** Задава предоставените от вашето устройство опции.
- Раздел **Network Settings:** Показва опции за мрежова среда. Задава опции, като TCP/IP и мрежови протоколи.

Раздел Security

Този раздел позволява да задавате защитна информация за вашето устройство и мрежа. Необходимо е да влезете с парола като администратор, за да прегледате този раздел.

- **System Security:** Задава информация за системния администратор и разрешава и забранява функции на устройството.
- **Network Security:** Задава настройки за HTTP, IPSec, IPv4/IPv6 филтриране, 802.1x и сървъри за удостоверяване.

- **User Access Control:** Разпределя потребителите в няколко групи според ролите им. Всяко упълномощване, удостоверяване или отчитане на потребител ще се контролира от определението на ролята на групата.
- **System Log:** Системният лог съдържа настройки, които са свързани със записи на събития на устройството.

Само CLX-626xFW.

  - **Log Configuration:** Разделът Log Configuration съдържа настройки, които са свързани със запазването на логове.
  - **Log Viewer:** Разделът Log Viewer съдържа опции за преглед на съхранени в устройството логове.

Раздел Maintenance

Този раздел позволява да поддържате устройството чрез надстройка на фърмуера и настройка на информация за контакт за изпращане на имейли. Можете и да отворите уеб сайта на Samsung или да изтеглите драйвери, като изберете менюто **Link**.

- **Firmware Upgrade:** Извършете надстройка на фърмуера на вашето устройство.
- **Contact Information:** Показва информация за контакт.
- **Link:** Показва връзки към полезни сайтове, от които можете да теглите или проверявате информация.
- **License Management:** Управлението на лицензи предоставя настройки за инсталирани приложения и лицензи за приложението.
- **Cloning:** Можете да импортирате или експортирате (прехвърлите) различни настройки (настройки на устройството, мрежова информация, адресна книга и др.) между устройства, които имат функцията **Cloning** в SyncThru™ Web Service.

Използване на SyncThru™ Web Service

Настройка на имейл известие

Чрез настройката на тази опция можете да получавате имейли относно състоянието на вашето устройство. Със задаването на информация като IP адрес, име на хост, имейл адрес и SMTP сървър, състоянието на устройството (недостиг на тонер в касетата или грешка в устройството) ще се изпраща автоматично до определен имейл адрес. Тази опция може да се използва по-често от администратора на устройството.

Някои менюта може да не се появят на дисплея в зависимост от опциите или моделите. Ако това се случи, съответната опция не е налична за вашето устройство.

1. Отворете уеб браузър, например Internet Explorer, от Windows.

   Въведете IP адреса на устройството (http://xxx.xxx.xxx.xxx) в полето за адреса и натиснете клавиш Enter, или щракнете върху **Старт**.

2. Вграденият в устройството уеб адрес се отваря.

3. От раздел **Settings**, изберете **Machine Settings** > **E-mail Notification**.

Ако не сте конфигурирали изходяща сървърна среда, отидете на **Settings** > **Network Settings** > **Outgoing Mail Server(SMTP)**, за да конфигурирате мрежовата среда, преди да зададете изпращане на имейл известие.

4. Изберете отметката **Enable**, за да използвате **E-mail Notification**.

5. Щракнете върху бутон **Add**, за да добавите потребител за имейл известяване.

   Задайте името на получателя и имейл адреса(ите) с елементите за известяване, за които искате да бъде получено предупреждение.

6. Щракнете върху **Apply**.

Ако има активирана защитна стена, възможно е имейлът да не бъде изпратен успешно. В такъв случай се обърнете към администратор на мрежата.

Използване на SyncThru™ Web Service

Настройване на данни за системен администратор

Тази настройка е необходима за използване на опцията за имейл известяване.

Някои менюта може да не се появят на дисплея в зависимост от опциите или моделите. Ако това се случи, съответната опция не е налична за вашето устройство.

1. Отворете уеб браузър, например Internet Explorer, от Windows.

   Въведете IP адреса на устройството (http://xxx.xxx.xxx.xxx) в полето за адреса и натиснете клавиш Enter, или щракнете върху **Старт**.

2. Вграденият в устройството уеб адрес се отваря.

3. От раздел **Security**, изберете **System Security** > **System Administrator**

4. Въведете името на администратора, телефонен номер, местоположение и имейл адрес.

5. Щракнете върху **Apply**.

Използване на Samsung Easy Document Creator

Samsung Easy Document Creator е приложение, което помага на потребителите да сканират, компилират и запазват документи в множество формати, включително формат .epub. Тези документи могат да бъдат споделяни чрез сайтове на социални мрежи или факс. Независимо дали вие сте студент, който трябва да организира проучване от библиотеката или сте майка-домакиня, която споделя снимки от последното парти за рожден ден, Samsung Easy Document Creator ще ви предостави необходимите средства.

Приложението Samsung Easy Document Creator предлага следните функции:

- **Image Scanning:** Използвайте за сканиране на единични или множество снимки.
- **Document Scanning:** Използвайте за сканиране на документи с текст или текст и изображения.
- **Text Converting:** Използвайте за сканиране на документи, които е необходимо да бъдат записани в текстов формат подлежащ на редактиране.
- **Book Scanning:** Използвайте за сканиране на книги с плоския скенер.
- **SNS Upload:** Предоставя лесен и бърз начин за качване на сканирани или съществуващи изображения на множество сайтове на социални мрежи (SNS).
- **E-Book Conversion:** Предоставя възможността за сканиране на множество документи в една електронна книга или конвертиране на съществуващи файлове във формат електронна книга.
- **Plug-in:** Сканирайте, изпращайте факсове и конвертирайте в електронна книга директно от програмата Microsoft Office.

Щракнете върху бутона **Help** ( ) от прозореца и щракнете върху всяка опция, за която искате информация.

Използване на Samsung Easy Printer Manager

- Някои функции може да не са налични в зависимост от модела или допълнителните елементи (виж "Софтуер" на стр. 9).
- Налично само за потребители на операционни системи Windows и Mac (виж "Софтуер" на стр. 9).
- За Windows, Internet Explorer 6.0 или по-висока версия е минималното изискване за Samsung Easy Printer Manager.

Samsung Easy Printer Manager е приложение, което комбинира настройките на устройството Samsung на едно място. Samsung Easy Printer Manager комбинира настройките на устройството, както и среди за печат, настройки/действия и зареждане. Всички тези функции представляват начин за по-удобното използване на вашето устройство Samsung. Samsung Easy Printer Manager предлага два различни потребителски интерфейса, от които да избирате: основен потребителски интерфейс и разширен потребителски интерфейс. Превключването между двата интерфейса е лесно: просто натискате бутон.

Представяне на Samsung Easy Printer Manager

За да отворите програмата:

За Windows

Изберете **Старт** > **Програми** или **Всички програми** > **Samsung Printers** > **Samsung Easy Printer Manager** > **Samsung Easy Printer Manager**.

За Mac,

Отворете папката **Applications** > папка **Samsung** > **Samsung Easy Printer Manager**.

Интерфейсът Samsung Easy Printer Manager се състои от различни основни раздели, описани в следващата таблица:

Използване на Samsung Easy Printer Manager

Скрийншотът може да се различава в зависимост от операционната система, която използвате.

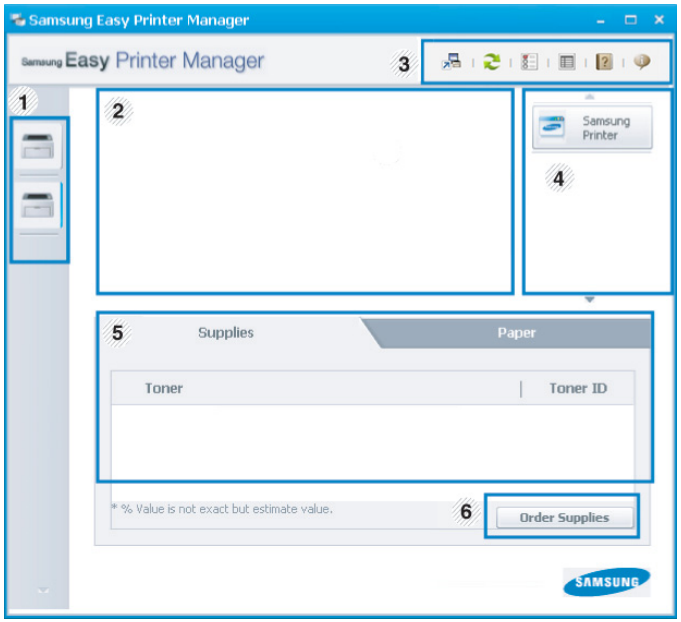

1	Списък с принтери	"Printer List" показва принтерите, инсталирани на вашия компютър, и мрежовите принтери, добавени от откритията на мрежата (само Windows).
2	Информация за принтер	Тази област предоставя обща информация за вашето устройство. Можете да проверите информация, като име на модел на устройството, IP адрес (или име на порт) и състояние на устройството. Можете да прегледате онлайн **User's Guide**. **Бутон отстраняване на проблеми:** Този бутон отваря **Troubleshooting Guide**, когато се появи грешка. Можете директно да отворите необходимия раздел в ръководството на потребителя.
3	Информация за приложение	Включва връзки за промяна на разширени настройки (превключване на ПИ), опресняване, настройки на свойства, обобщение, помощ и относно. Бутонът се използва за преминаване към потребителски интерфейс **с разширени настройки** (вижте "Преглед на потребителски интерфейс с разширени настройки" на стр. 390).

4	Бързи връзки	Показва **Quick links** към определени функции на устройството. Този раздел също така включва връзки към приложения в разширените настройки. Ако свържете устройството си в мрежа, се разрешава иконата SyncThru™ Web Service.
5	Съдържание	Показва информация за избраното устройство, ниво на оставащ тонер и хартия. Информацията ще се променя въз основа на избраното устройство. Някои устройства не притежават тази функция.
6	Поръчка на консумативи	Щракнете върху бутон **Order** от прозореца за поръчка на консумативи. Онлайн можете да поръчате тонер касета(и) за подмяна.

Изберете менюто **Help** или щракнете върху бутона ? от прозореца и щракнете върху всяка опция, за която искате информация.

Преглед на потребителски интерфейс с разширени настройки

Разширеният потребителски интерфейс е предназначен за използване от човека, отговорен за управление на мрежата и устройствата.

Някои менюта може да не се появят на дисплея, в зависимост от опциите и моделите. Ако това се случи, съответната опция не е приложима за вашето устройство.

Device Settings

Можете да конфигурирате различни настройки на устройството, като настройка на устройството, хартия, разположение, емулация, мрежа и информация за печат.

Използване на Samsung Easy Printer Manager

Scan to PC Settings

Това меню включва настройки за създаване или изтриване на сканиран файл в профилите на компютъра.

- **Scan Activation:** Определя дали е разрешено сканирането при това устройство.
- Раздел **Basic:** Съдържа основни настройки на устройството и такива за сканиране.
- Раздел **Image:** Съдържа настройки, свързани със коригиране на изображението.

Fax to PC Settings

Това меню включва настройки, свързани с основната функционалност като факс на избраното устройство.

- **Disable:** Ако **Disable** е **On**, няма да се получават входящи факсове на това устройство.
- **Enable Fax Receiving from Device:** Позволява ползването на устройството като факс и позволява задаването на още опции.

Alert Settings (само за Windows)

Това меню съдържа настройки, свързани с предупрежденията за грешка.

- **Printer Alert:** Предоставя настройки свързани с това кога ще бъдат получен предупреждения.
- **Email Alert:** Предоставя опции, свързани с получаването на предупреждения по имейл.
- **Alert History:** Предоставя история на устройството и свързани с тонера предупреждения.

Job Accounting

Предоставя заявка за информация за квота за отчитане на определена задача на потребител. Тази информация за квота може да бъде създадена и приложена към устройства от софтуер за отчитане на задачи, като администраторски софтуер SyncThru™ или CounThru™.

Използване на Samsung Printer Status

Samsung Printer Status е програма, която наблюдава и ви информира за състоянието на устройството.

- Прозорецът Samsung Printer Status и съдържанието му, показани в това Ръководството на потребителя, може да се различават в зависимост от използваното устройство или операционна система.
- Проверете кои операционни системи са съвместими с вашето устройство (вижте "Спецификации" на стр. 162).
- Налично само за потребители на операционна система Windows (вижте "Софтуер" на стр. 9).

Преглед на Samsung Printer Status

Ако по време на работата на устройството се появи грешка, можете да я проверите от Samsung Printer Status. Samsung Printer Status се инсталира автоматично, когато инсталирате софтуера на устройството.

Също така можете да стартирате Samsung Printer Status ръчно. Отидете в **Предпочитания за печат**, щракнете върху раздел **Basic** > бутон **Printer Status**.

Тези икони се появяват в лентата със задачи на Windows.

Икона	Значение	Описание
	Нормално	Устройството е в режим на готовност и липсват грешки или предупреждения.
	Предупреждение	Устройството е в състояние, в което в бъдеще може да се появи грешка. Например, то може да е със статус понижен тонер, което може да доведе до статус изчерпан тонер.
	Светодиод за грешка	Устройството има поне една грешка.

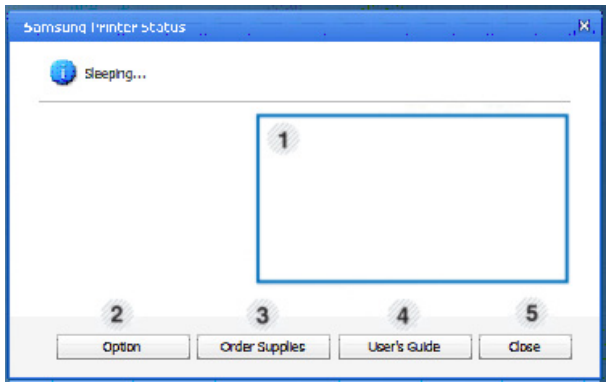

1	**Ниво на тонер**	Можете да видите нивото на оставащия тонер във всяка тонер касета. Устройството и броят на тонер касетите, показван в горния прозорец, може да се различава в зависимост от използваното устройство. Някои устройства не притежават тази функция.

Използване на Samsung Printer Status

2	**Option**	Можете да зададете настройки, свързани с предупреждение за задача за печат.
3	**Order Supplies**	Онлайн можете да поръчате тонер касета(и) за подмяна.
4	**User's Guide**	Можете да прегледате онлайн Ръководство на потребителя. Този бутон отваря **Troubleshooting Guide**, когато се появи грешка. Можете директно да отворите раздела за отстраняване на проблеми в ръководството на потребителя.
5	**Close**	Затваря прозореца.

Използване на Samsung Printer Experience

Samsung Printer Experience е приложение на Samsung, което комбинира настройки на устройство Samsung и инструменти за управление на устройство в едно цяло. Можете да задавате настройки на устройството, да поръчате консумативи, да отваряте ръководства за отстраняване на неизправности, да посещавате уеб страницата на Samsung и да проверявате информация за свързаното устройство. Това приложение ще бъде изтеглено автоматично от Windows **Store(магазин)**, ако устройството е свързано към компютър с интернет връзка.

Описание на Samsung Printer Experience

За да отворите приложението

От екран **Старт** изберете плочка **Samsung Printer Experience** ().

Интерфейсът на **Samsung Printer Experience** съдържа различни полезни функции, като описаните в следващата таблица:

Снимката на екрана може да бъде различна в зависимост от модела, който използвате.

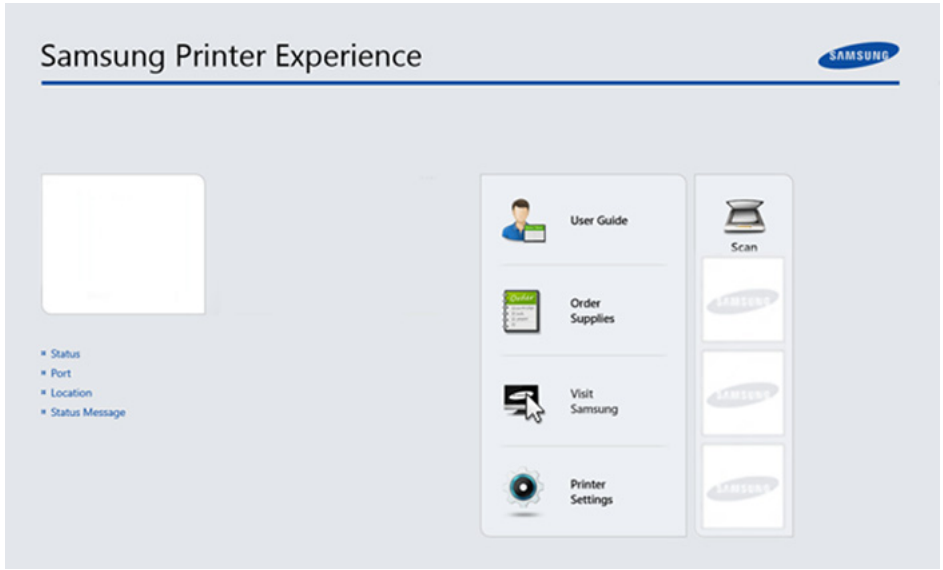

1	**Информация за принтер**	Тази област предоставя обща информация за вашето устройство. Можете да проверявате информация, като състояние на устройството, местоположение, IP адрес и ниво на оставащ тонер.

Използване на Samsung Printer Experience

2	**User Guide**	Можете да прегледате онлайн Ръководство на потребителя. За да използвате тази функция, трябва да бъдете свързани с интернет. Този бутон отваря **Troubleshooting Guide**, когато се появи грешка. Можете директно да отворите раздела за отстраняване на проблеми в ръководството на потребителя.
3	**Order Supplies**	Щракнете върху този бутон, за да поръчате нови тонер касети онлайн. За да използвате тази функция, трябва да бъдете свързани с интернет.
4	**Visit Samsung**	Установява връзка с уеб страницата на принтер Samsung. За да използвате тази функция, трябва да бъдете свързани с интернет.
5	**Printer Settings**	Можете да конфигурирате различни настройки на устройството, като настройка на устройството, хартия, разположение, емулация, мрежова свързаност и информация за печат чрез **SyncThru™ Web Service**. Вашето устройство трябва да бъде свързано в мрежа. Този бутон няма да бъде активен, ако устройството е свързано чрез USB кабел.
6	**Списък с устройства** и **Последното сканирано изображение**	Списъкът със скенери показва устройства, които поддържат **Samsung Printer Experience**. Под устройството можете да видите последните сканирани изображения. Устройството ви трябва да бъде свързано в мрежа, за да можете да сканирате от тук. Този раздел се отнася за потребители с многофункционални принтери.

Използване на Samsung Printer Experience

Добавяне/Премахване на принтери

Ако не сте добавили никакъв принтер към **Samsung Printer Experience** или ако искате да добавите или премахнете принтер, следвайте инструкциите по-долу.

Можете да добавяте или премахвате само принтери, свързани към мрежата.

Добавяне на принтер

1. От **Charms (Жестове)** изберете **Настройки**.

   Или щракнете с десния бутон върху страницата на **Samsung Printer Experience** и изберете **Настройки**.

2. Щракнете върху **Добавяне на принтер**

3. Изберете принтера, който желаете да добавите.

   Можете да видите добавения принтер.

Ако видите означението ⊕, можете също така да щракнете върху ⊕, за да добавите принтери.

Премахване на принтер

1. От **Charms (Жестове)** изберете **Настройки**.

   Или щракнете с десния бутон върху страницата на **Samsung Printer Experience** и изберете **Настройки**.

2. Щракнете върху **Премахване на принтер**

3. Изберете принтера, който желаете да премахнете.

4. Щракнете върху **Да**.

   Можете да видите, че премахнатият принтер е изтрит от екрана.

Използване на Samsung Printer Experience

Печат от Windows 8

Този раздел описва обичайните задачи за печат от екран **Старт**.

Основен печат

1 Отворете документа за печат.

2 От **Charms (Жестове)** изберете **Устройство**.

3 Изберете вашия принтер от списъка

4 Изберете настройките на принтера, като брой копия и ориентация.

5 Щракнете бутона **печат**, за да започнете заданието за печат.

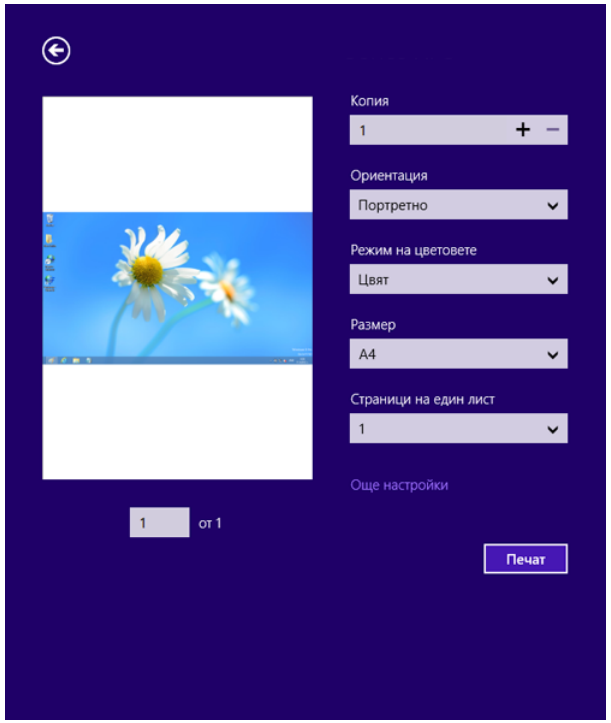

Използване на Samsung Printer Experience

Анулиране на задача за печат

Ако задачата за печат чака в опашка за печат или в спулера за печат, анулирайте задачата по следния начин:

- Можете да получите достъп до този прозорец, като само щракнете двукратно върху иконата на устройството ( ) в лентата на задачите на Windows.
- Можете да отмените текущата задача и като натиснете бутона (**Stop/Clear**) от контролния панел.

Отваряне на още настройки

Екранът може да изглежда малко по-различен, в зависимост от модела или опциите.

Можете да настройвате още параметри за печат.

1. Отворете документа, който желаете да отпечатате.
2. От **Charms (Жестове)** изберете **Устройство**.
3. Изберете вашия принтер от списъка
4. Щракнете върху **Още настройки**.

Раздел Basic

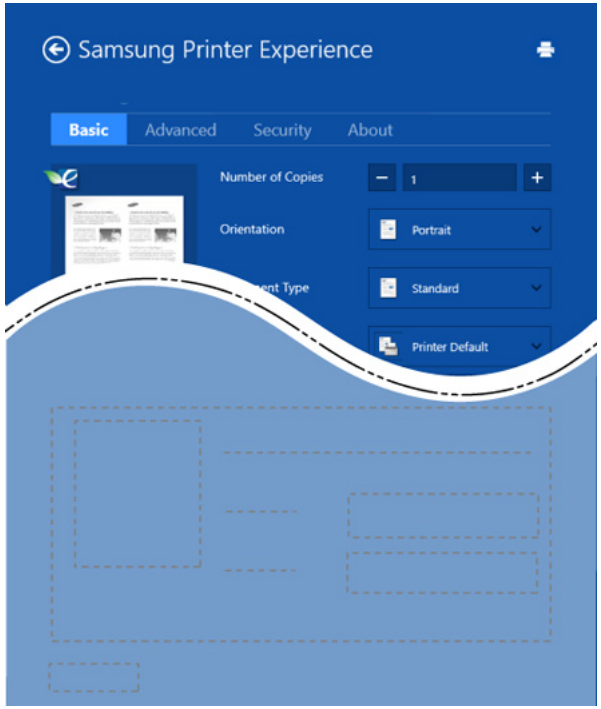

Basic

Тази опция ви позволява да изберете основните настройки за печат, като брой копия, ориентация и тип документ.

Eco settings

Тази опция ви позволява да изберете отпечатването на множество страници на една страна, за да пестите носител.

Използване на Samsung Printer Experience

Раздел Advanced

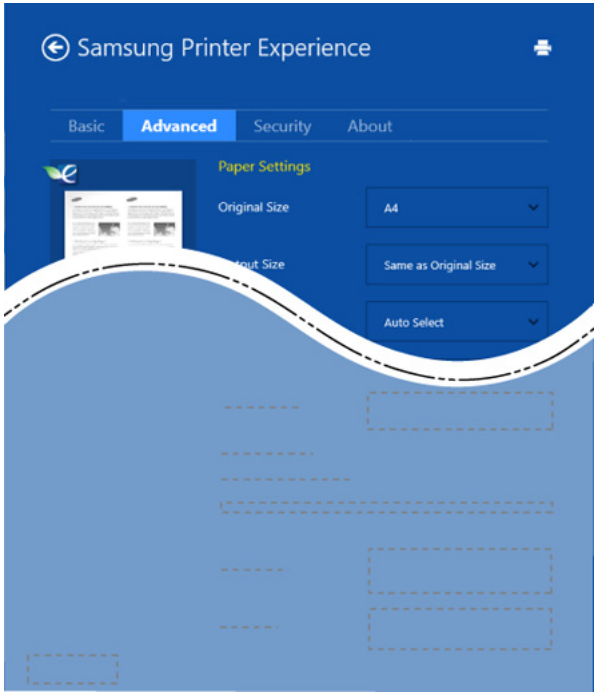

Paper settings

Тази опция ви позволява да задавате основните спецификации за обработка на хартия.

Layout settings

Тази опция ви позволява да задавате различни начини, по които да разполагате документите си.

Раздел Security

В зависимост от модела или опциите някои функции може да не са налични. Ако този раздел не се вижда или не е активен, това означава, че тези функции не се поддържат.

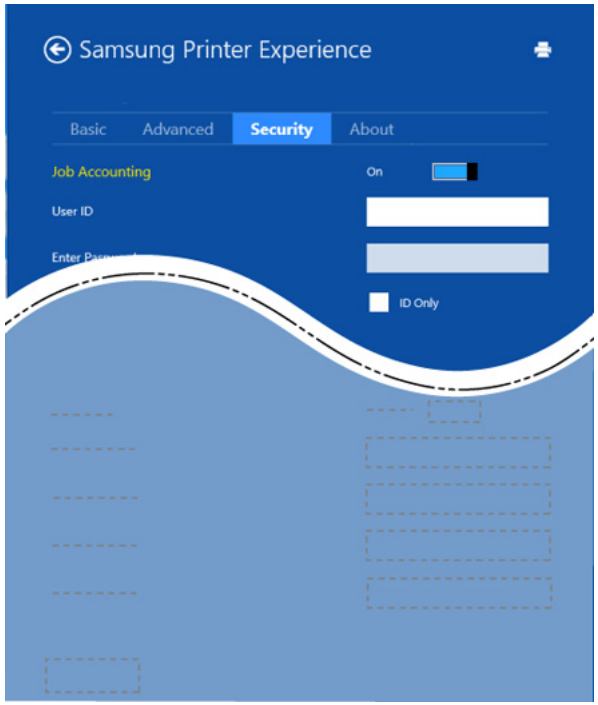

Job Accounting

Тази опция ви позволява да печатате с дадено ниво на разрешение.

Confidential Printing

Тази опция се използва за отпечатването на конфиденциални документи. За да я използвате, трябва да въведете парола.

Използване на Samsung Printer Experience

Сканиране от Windows 8

Този раздел се отнася за потребители с многофункционални принтери.

Сканирането с вашето устройство превръща вашите снимки и текст в дигитални файлове, които могат да бъдат съхранени на вашия компютър.

Сканиране от Samsung Printer Experience

Най-често използваните менюта за печат се показват за бързо сканиране.

1. Поставете единичен документ с лицето надолу върху стъклото за документи или заредете документите с лицето нагоре в подавача на документи.
2. Щракнете върху блокче **Samsung Printer Experience** в екран **Старт**.
3. Щракнете **сканиране** ( ).
4. Настройте параметрите за сканиране, като тип на изображение, размер на документ и разделителна способност.
5. Щракнете **Prescan** ( ), за да проверите изображението.
6. Регулирайте предварително сканираното изображение с функциите за работа при сканиране, като завъртане и огледален образ.
7. Щракнете **сканиране** ( ) и запазете изображението.

- Когато поставяте оригиналите в ADF, функцията (или DADF) **Prescan** ( ) не е налична.
- Можете да преминете на стъпка 5, ако е избрана опцията за предварително сканиране.



6. Отстраняване на проблеми

Този раздел дава ценна информация как да постъпите, ако се натъкнете на грешка.

- **Проблеми при подаване на хартията 402**
- **Проблеми със захранване и кабелна връзка 403**
- **Проблеми с печата 404**
- **Проблеми с качеството на печата 409**
- **Проблеми с копирането 417**
- **Проблеми със сканирането 419**
- **Проблеми с факса 421**
- **Проблеми с операционната система 423**

За появили се грешки, по време на инсталацията и настройките на безжичния софтуер, вижте раздела за отстраняване на проблеми в главата за безжични настройки (вижте "Отстраняване на проблеми за безжична мрежа" на стр. 266).

Проблеми при подаване на хартията

Състояние	Препоръчителни решения
По време на печат е заседнала хартия.	Извадете заседналата хартия.
Листовете хартия залепват.	• Проверете максималния капацитет на тавата. • Проверете дали използвате правилната хартия. • Извадете хартията от тавата и я огънете или разлистете. • Причина за залепването може да е влага.
Не се подават няколко листа.	В тавата може да им различни типове хартия. Заредете хартия от един тип, размер и тегло.
Хартията не се подава в принтера.	• Извадете всички пречещи предмети от вътрешността. • Хартията не е поставена правилно. Извадете хартията от тавата и я поставете правилно. • В тавата има прекалено много хартия. Извадете излишната хартия от тавата. • Хартията е прекалено дебела. Използвайте само хартия, отговаряща на спецификациите на принтера.
Хартията продължава да засяда.	• В тавата има прекалено много хартия. Извадете излишната хартия от тавата. Ако отпечатвате на специални материали, използвайте ръчното подаване в тавата. • Използва се неправилен тип хартия. Използвайте само хартия, отговаряща на спецификациите на принтера. • В принтера може да има боклуци. Отворете предния капак и почистете замърсяването.
Пликовете се изкривяват или не се зареждат правилно.	Проверете дали водачите са подравнени спрямо двете страни на пликовете.

Проблеми със захранване и кабелна връзка

Състояние	Препоръчителни решения
Принтерът няма захранване. **Кабелът за връзка между компютъра и устройството не е свързан правилно.**	• Първо свържете устройството към електрически източник на захранване. Ако устройството е снабдено с бутон (**Power/WakeUp**) на контролния панел, натиснете го. • Изключете и включете отново кабела на устройството.

Проблеми с печата

Състояние	Възможна причина	Препоръчителни решения
Устройството не печата.	Принтерът няма захранване.	Първо свържете устройството към електрически източник на захранване. Ако устройството е снабдено с бутон (**Power/WakeUp**) на контролния панел, натиснете го.
	Устройството не е избрано по подразбиране.	Изберете вашето устройство, като устройство по подразбиране в Windows.
	Проверете устройството за следното: • Капакът не е затворен. Затворете капака. • Има заседнала хартия. Извадете заседналата хартия (вижте "Почистване засядания на хартия" на стр. 137). • Няма хартия. Заредете хартия (вижте "Зареждане на хартията в тавата" на стр. 57). • Няма поставена тонер касета. Поставете тонер касетата (вижте "Смяна на тонер касетата" на стр. 112). • Уверете се, че предпазният капак и листовете са отстранени от тонер касетата (вижте "Смяна на тонер касетата" на стр. 112). Ако се появи системна грешка, се обадете на сервизния си представител.	
	Кабелът за връзка между компютъра и устройството не е свързан правилно.	Изключете и включете отново кабела на устройството (вижте "Изглед отзад" на стр. 31).
	Кабелът, свързващ компютъра и принтера, е дефектен.	Ако е възможно, свържете кабела към друг компютър, който работи нормално и отпечатайте желаното. Можете да опитате и с друг кабел за устройството.
	Неправилна настройка на порта.	Проверете настройките за принтер на Windows, за да се уверите, че задачите за принтера се изпращат към правилния порт. Ако компютърът има повече от един порт, проверете дали принтерът е включен към правилния.

Проблеми с печата

Състояние	Възможна причина	Препоръчителни решения
Устройството не печата.	Принтерът може да е неправилно конфигуриран.	Проверете **Предпочитания за печат**, за да се уверите, че са правилни.
	Драйверът на принтера може да е инсталиран неправилно.	Деинсталиране и повторно инсталиране на драйвера на устройството.
	Устройството е неизправно.	Погледнете съобщенията на дисплея на контролния панел, за да проверите дали не показва грешка. Свържете се със сервизния представител.
	Размерът на документа е толкова голям, че дисковото пространство на компютъра е недостатъчно за достъп до задачата за печат.	Освободете дисково пространство и отпечатайте документа отново.
	Изходната тава е препълнена.	След като извадите хартията от изходната тава, устройството възобновява печата.
Устройството избира материали за печат от грешен източник на хартия.	Типът хартия, избран от **Предпочитания за печат**, може да е неправилен.	При много софтуерни приложения източникът на хартията се избира в раздела **Paper** в **Предпочитания за печат** (вижте "Отваряне на предпочитания за печат" на стр. 75). Изберете правилния източник на хартия. Консултирайте се с екрана за помощ с драйвера на принтера (вижте "Използване на помощ" на стр. 76).
Печатът е изключително бавен.	Заданието може да е твърде сложно.	Намалете сложността на страницата или се опитайте да регулирате настройките за качеството на печат.

Проблеми с печата

Състояние	Възможна причина	Препоръчителни решения
Половината страница е празна.	Настройката за ориентация на страницата може да е неправилна.	Променете ориентацията на страницата в приложението (вижте "Отваряне на предпочитания за печат" на стр. 75). Консултирайте се с екрана за помощ с драйвера на принтера (вижте "Използване на помощ" на стр. 76).
	Размерът на хартията и настройките за размер на хартията не съвпадат.	Уверете се, че размерът на хартия в настройките на драйвера за принтер съответства на хартията в тавата. Или се уверете, че размерът на хартия в настройките на драйвера на принтера съответства на избора на хартия в настройките на софтуерното приложение, което използвате (вижте "Отваряне на предпочитания за печат" на стр. 75).
Устройството печата, но текстът е погрешен, изкривен или непълен.	Кабелът на устройството е хлабав или е дефектен.	Изключете и включете отново кабела на устройството. Опитайте да отпечатате файл, който вече успешно сте отпечатвали. Ако е възможно, свържете устройството и кабела към друг компютър, който знаете че работи и опитайте задача за печат. Като последна стъпка, опитайте с нов кабел за устройство.
	Избран е грешен драйвер за принтер.	Проверете настройките за печат в приложението, за да се уверите, че е избрано вашето устройство.
	Софтуерното приложение работи неправилно.	Опитайте да отпечатате от друго приложение.
	Операционната система работи неправилно.	Излезте от Windows и рестартирайте компютъра. Изключете и включете устройството отново.

Проблеми с печата

Състояние	Възможна причина	Препоръчителни решения
Страниците се отпечатват, но са празни.	Тонер касетата е дефектна или празна.	Ако е необходимо, преразпределете тонера. Ако е необходимо, сменете тонер касетата. • Вижте "Преразпределяне на тонера" на стр. 110. • Вижте "Смяна на тонер касетата" на стр. 112.
	Във файла може да има празни страници.	Проверете файла, за да сте сигурни, че в него няма празни страници.
	Някои части, като контролера или платката, може да са дефектни.	Свържете се със сервизния представител.
Устройството не отпечатва правилно PDF файлове. Липсват части от графики, текст или илюстрации.	Несъвместимост между PDF файла и продуктите на Acrobat.	Отпечатването на PDF файла като изображение може да реши проблема. Включете **Печат като изображение** от опциите за печат на Acrobat. Отпечатването на PDF като изображение отнема повече време.
Качеството на изображенията не е добро. Изображенията не са ясни.	Изображението е с много ниска разделителна способност.	Намалете размера на снимката. Ако увеличите размера на изображението в приложението, разделителна способност ще се намали.
Преди печат устройството изпуска пара в близост до изходната тава.	Използването на влажна/мокра хартия може да причини изпускането на пара [бял дим] по време на печат.	Това не е проблем; продължете да печатате. Ако димът [парата] Ви притеснява, подменете хартията с нова от неотварян пакет.

Проблеми с печата

Състояние	Възможна причина	Препоръчителни решения
Устройството не печата върху хартия със специален размер, например хартия за фактури.	Размерът на хартията и настройката за размер на хартията са различни.	Задайте правилния размер хартия в **Custom** в раздела **Paper** на **Предпочитания за печат** (вижте "Отваряне на предпочитания за печат" на стр. 75).
Отпечатаната хартия за фактури е извита.	Настройката за вид на хартията не съвпада.	Променете опциите за печат и пробвайте отново. Отидете в **Предпочитания за печат**, щракнете върху раздел **Paper** и задайте типа на **Thin** (вижте "Отваряне на предпочитания за печат" на стр. 75).

Проблеми с качеството на печата

Ако вътрешността на принтера е замърсена или хартията е поставена неправилно, може да има спад в качеството на печата. Вижте таблицата по-долу, за да отстраните проблема.

Състояние	Препоръчителни решения
Светъл или избледнял печат 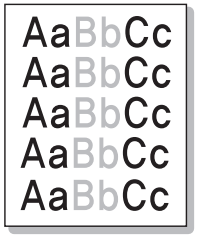	• Ако на страницата се появи вертикална бяла черта или избледняла зона, подаването на тонер е слабо. Поставете нова тонер касета (вижте "Смяна на тонер касетата" на стр. 112). • Хартията може да не отговаря на спецификациите, например хартията е прекалено влажна или прекалено груба. • Ако цялата разпечатка е светла, настройката за разделителната способност на печат е прекалено ниска или е включен режимът за икономия на тонер. Настройте разделителната способност на печат и изключете режима за икономия на тонер. Вижте помощния екран на драйвера на принтера. • Комбинация от избледнели или размазани дефекти може да показва, че тонер касетата има нужда от почистване. Почистете вътрешността на принтера (вижте "Почистване на устройството" на стр. 123). • Повърхността на дългата стъклена лента във вътрешна част на устройството може да е замърсена. Почистете вътрешността на принтера (вижте "Почистване на устройството" на стр. 123). Ако тези стъпки не решат проблема, свържете се със сервизния отдел.
Горната половина на хартията е отпечатана в по-светъл цвят от останалата част от хартията 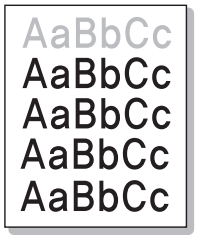	**Тонерът може да не се слепва правилно към този вид хартия.** • Променете опциите за печат и пробвайте отново. Отидете в **Предпочитания за печат**, щракнете върху раздел **Paper** и задайте типа на хартията на **Recycled** (вижте "Отваряне на предпочитания за печат" на стр. 75).

Проблеми с качеството на печата

Състояние	Препоръчителни решения
Петна от тонер 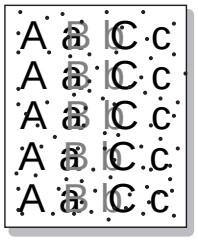	• Хартията може да не отговаря на спецификациите, например хартията е прекалено влажна или прекалено груба. • Трансферната ролка може да е замърсена. Почистете вътрешността на принтера (вижте "Почистване на устройството" на стр. 123). • Пътят на хартията може да се нуждае от почистване. Свържете се със сервизния представител (виж "Почистване на устройството" на стр. 123).
Пропуски при печата 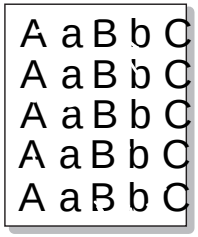	Ако избледнели зони, предимно обли, се появяват на случайни места по страницата: • Може само един лист хартия да е дефектен. Опитайте да повторите отпечатването. • Влажността по страницата е неравномерна или има мокри петна по повърхността. Опитайте с друга марка хартия. • Пакетът хартия е с лошо качество. Производственият процес може да накара някои области да не попиват тонер. Използвайте друг тип или марка хартия. • Променете опциите за печат и пробвайте отново. Отидете в **Предпочитания за печат**, щракнете върху раздела **Paper** и задайте типа на **Thick** (вижте "Отваряне на предпочитания за печат" на стр. 75). Ако тези стъпки не решат проблема, свържете се със сервизния отдел.
Бели петна 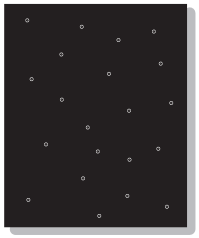	Ако по страницата се появяват бели петна: • Хартията е прекалено груба и много прах от нея се отделя по вътрешните части на устройството. Трансферната ролка може да е мръсна. Почистете вътрешността на принтера (вижте "Почистване на устройството" на стр. 123). • Пътят на хартията може да се нуждае от почистване. Почистете вътрешността на принтера (вижте "Почистване на устройството" на стр. 123). Ако тези стъпки не решат проблема, свържете се със сервизния отдел.

Проблеми с качеството на печата

Състояние	Препоръчителни решения
Вертикални линии 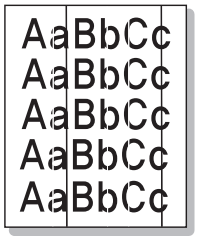 	Ако по страницата се появяват черни вертикални линии: • Повърхността (частта с барабана) на тонер касетата, намираща се вътре в устройството, най-вероятно е надраскана. Отстранете тонер касетата и поставете нова (вижте "Смяна на тонер касетата" на стр. 112). Ако по страницата се появяват бели вертикални линии: • Повърхността на дългата стъклена лента във вътрешна част на устройството може да е замърсена. Почистете вътрешността на принтера (вижте "Почистване на устройството" на стр. 123). Ако тези стъпки не решат проблема, свържете се със сервизния отдел.
Черно-бял или цветен фон 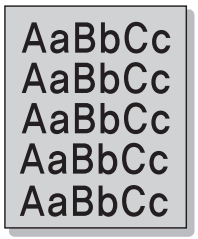 	Ако степента на оцветяване на фона стане неприемлива: • Използвайте по-лека хартия. • Проверете условията на средата, в която е инсталиран принтерът: прекомерно сухи условия или висока влажност (по-висока от 80% RH) може да увеличи фоновото оцветяване. • Извадете старата тонер касета и поставете нова (вижте "Смяна на тонер касетата" на стр. 112). • Цялостно преразпределете тонера (виж "Преразпределяне на тонера" на стр. 110).
Размазване на тонер 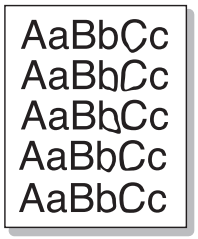 	• Почистете вътрешността на принтера (вижте "Почистване на устройството" на стр. 123). • Проверете типа и качеството на хартията. • Отстранете тонер касетата и поставете нова (вижте "Смяна на тонер касетата" на стр. 112).

Проблеми с качеството на печата

Състояние	Препоръчителни решения
Повтарящи се вертикални дефекти. 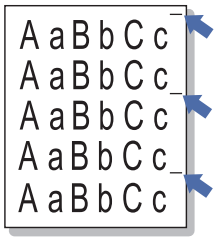	Ако по отпечатваната страна на страницата се появяват следи на равни интервали: • Тонер касетата може да е повредена. Ако все още имате същия проблеми, отстранете тонер касетата и поставете нова (вижте "Смяна на тонер касетата" на стр. 112). • Части от принтера може да са зацапани с тонер. Ако дефектът се появява на гърба на страницата, проблемът вероятно ще се саморазреши след няколко страници. • Фюзерът може да е повреден. Свържете се със сервизния представител.
Петна по фона 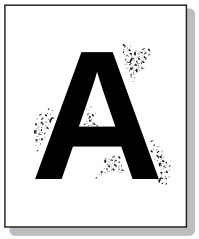	Петната по фона са резултат от парчета тонер, разпръснати случайно върху страницата. • Хартията може да е прекалено влажна. Опитайте да печатате с друг пакет хартия. Не отваряйте пакетите хартия, докато това не е необходимо, за да не попива прекалено много влага. • Ако петна по фона се образуват върху плик, променете оформлението така, че да избегнете печат върху зоните, препокриващи ръбовете на гърба на плика. Печатът върху ръбове може да предизвика проблеми. Или изберете **Thick** от прозореца **Предпочитания за печат** (вижте "Отваряне на предпочитания за печат" на стр. 75). • Ако петната по фона покриват цялата повърхност на отпечатаната страница, променете резолюцията чрез софтуерното приложение или в **Предпочитания за печат** (вижте "Отваряне на предпочитания за печат" на стр. 75). Уверете се, че е избран подходящия тип хартия. Например: Ако бъде избрана "Thicker Paper", но всъщност се използва "Plain Paper" може да се появи претоварване, което да доведе до проблеми с качеството. • Ако използвате нова тонер касета, първо преразпределете тонера (виж "Преразпределяне на тонера" на стр. 110).

Проблеми с качеството на печата

Състояние	Препоръчителни решения
Има тонер частици около получерните символи или картини 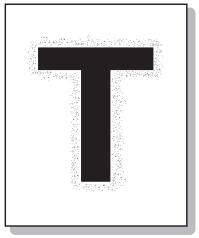	Тонерът може да не се слепва правилно към този вид хартия. • Променете опциите за печат и пробвайте отново. Отидете в **Предпочитания за печат**, щракнете върху раздел **Paper** и задайте типа на хартията на **Recycled** (вижте "Отваряне на предпочитания за печат" на стр. 75). • Уверете се, че е избран подходящия тип хартия. Например: Ако бъде избрана "Thicker Paper", но всъщност се използва "Plain Paper" може да се появи претоварване, което да доведе до проблеми с качеството.
Неправилни знаци 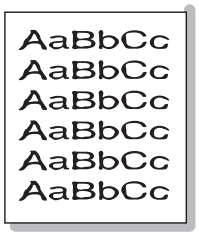	• Ако знаците са неправилно оформени и оставят сенки, хартията може да е прекалено гладка. Пробвайте с друга хартия.
Изкривяване на страницата 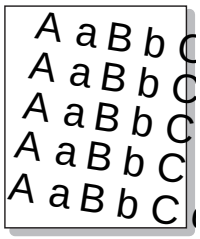	• Проверете дали хартията е правилно поставена. • Проверете типа и качеството на хартията. • Уверете се, че водачите не са прекалено стегнати или прекалено отпуснати спрямо тестето хартия.

Проблеми с качеството на печата

Състояние	Препоръчителни решения
Подвиване или накъдряне 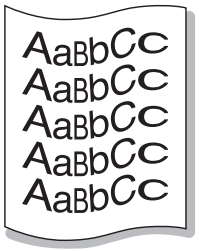	• Проверете дали хартията е правилно поставена. • Проверете типа и качеството на хартията. Високата температура и влажността могат да накарат страницата да се извие. • Обърнете тестето хартия в тавата. Също пробвайте да завъртите хартията на 180° в тавата.
Гънки или смачкани места 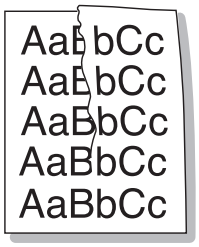	• Проверете дали хартията е правилно поставена. • Проверете типа и качеството на хартията. • Обърнете тестето хартия в тавата. Също пробвайте да завъртите хартията на 180° в тавата.
Гърбовете на разпечатките са мръсни 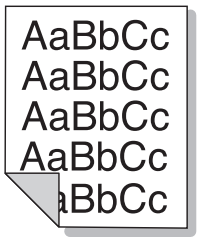	• Проверете за изтичане на тонер. Почистете вътрешността на принтера (вижте "Почистване на устройството" на стр. 123).

Проблеми с качеството на печата

Състояние	Препоръчителни решения
Цветни или черни страници 	• Тонер касетата може да не е правилно поставена. Извадете тонера и го поставете обратно. • Тонер касетата може да е дефектна. Отстранете тонер касетата и поставете нова (вижте "Смяна на тонер касетата" на стр. 112). • Принтерът може да се нуждае от ремонт. Свържете се със сервизния представител.
Нефиксиран тонер 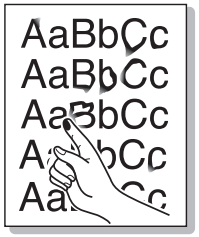	• Почистете вътрешността на принтера (вижте "Почистване на устройството" на стр. 123). • Проверете типа на хартията, нейната дебелина и качество. • Отстранете тонер касетата и след това поставете нова (вижте "Смяна на тонер касетата" на стр. 112). Ако проблемът продължи да съществува, принтерът може да се нуждае от ремонт. Свържете се със сервизния представител.
Празни символи 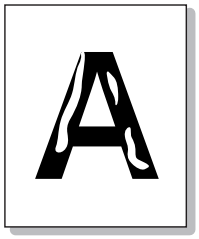	Празните места в знаците са бели зони в части от знаците, които трябва да бъдат черни: • Може да печатате върху обратната страна на хартията. Извадете хартията и я обърнете обратно. • Хартията може да не отговаря на спецификациите за хартия.

Проблеми с качеството на печата

Състояние	Препоръчителни решения
Хоризонтални ивици 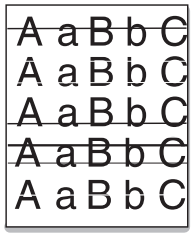 	Ако се появят хоризонтални черни ивици или размазване: • Тонер касетата може да е неправилно поставена. Извадете тонера и го поставете обратно. • Тонер касетата може да е дефектна. Отстранете тонер касетата и поставете нова (вижте "Смяна на тонер касетата" на стр. 112). Ако проблемът продължи да съществува, принтера може да се нуждае от ремонт. Свържете се със сервизния представител.
Подвиване 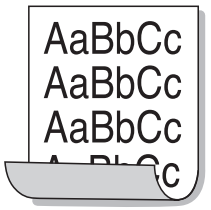 	Ако отпечатаната хартия е подвита или не се подава в принтера: • Обърнете тестето хартия в тавата. Също пробвайте да завъртите хартията на 180° в тавата. • Променете опциите за хартия на принтера и пробвайте отново. Отидете в **Предпочитания за печат**, щракнете върху раздел **Paper** и задайте типа на **Thin** (вижте "Отваряне на предпочитания за печат" на стр. 75).
• На няколко страници се появява неизвестно изображение • Нефиксиран тонер • Светъл печат или замърсяване	Най-вероятно вашето устройство се използва на надморска височина от 1 000 м или нагоре. По-голямата височина може да повлияе върху качеството на печат, като например нефиксиран тонер или светли изображения. Променете настройка на надморска височина на вашето устройство (вижте "Настройка на надморската височина" на стр. 323).

Проблеми с копирането

Състояние	Препоръчителни решения
Копията са прекалено светли или прекалено тъмни.	Настройте затъмняването във функцията за копиране, за да затъмните или осветлите фона на копията (вижте "Променяне на настройките за всяко копие" на стр. 81).
Размазвания, линии, следи или петна се появяват върху копията.	• Ако дефектите са върху оригинала, настройте затъмняването във функцията за копиране, за да изсветлите фона на копията. • Ако по оригинала няма дефекти, изчистете скенера (вижте "Почистване на модула за сканиране" на стр. 127).
Копираното изображение е изкривено.	• Уверете се, че оригиналът е поставен точно според водача. • Трансферната ролка може да е замърсена. Почистете вътрешността на принтера (вижте "Почистване на устройството" на стр. 123).
Отпечатват се празни копия.	Убедете се, че оригиналът е поставен с лицето надолу върху сканиращото стъкло или с лицето нагоре в подавача на документи. Ако тези стъпки не решат проблема, свържете се със сервизния отдел.
Изображението лесно се изтрива от копието.	• Подменете хартията в тавата с хартия от нов пакет. • В зони с висока влажност не оставяйте хартията в устройството за дълъг период от време.
Стават чести задръствания на хартия.	• Разлистете тестето хартия, след което го поставете обратно в тавата. Подменете хартията в тавата с нова. Ако е необходимо, проверете/настройте водачите. • Проверете дали типът и тежестта на хартията са правилни (вижте "Спецификации на носителя за печат" на стр. 165). • Проверете дали листи хартия или парчета от листи не са останали в устройството, след като задръстването е било изчистено.

Проблеми с копирането

Състояние	Препоръчителни решения
Тонер касетата започва да прави по-малко копия от очакваното, преди тонерът да свърши.	• Възможно е оригиналите да съдържат изображения, плътни запълвания или дебели линии. Възможно е например оригиналите ви да бъдат формуляри, писма, книги или други документи, които използват повече тонер. • Капакът на скенера може да бъде оставен отворен, докато се правят копия. • Изключете и включете устройството отново.

Проблеми със сканирането

Състояние	Препоръчителни решения
Скенерът не работи.	• Проверете дали поставяте оригинала, който трябва да бъде сканиран, с лице надолу към сканиращата повърхност или с лице нагоре в подавача на документи (вижте "Зареждане на оригиналите" на стр. 69). • Може да няма достатъчно памет за документите, които желаете да сканирате. Пробвайте функцията Prescan, за да проверите дали работи. Пробвайте да намалите резолюцията на сканиране. • Проверете дали кабелът на принтера е свързан правилно. • Проверете дали кабелът на принтера не е дефектен. Сменете кабела на принтера с такъв, за който знаете, че е изправен. Ако е необходимо, сменете кабела на принтера. • Проверете дали скенерът е конфигуриран правилно. Проверете настройките на скенера в приложението, което използвате, за да сте сигурни, че задачата се изпраща на правилния порт (например, USB001).
Скенерът сканира много бавно.	• Проверете дали устройството отпечатва получените данни. Ако да, сканирайте документа, след като получените данни се отпечатат. • Изображенията се сканират по-бавно от текст. • Скоростта при сканиране се забавя заради голямото количество памет необходимо за анализ и репродукция на сканираното изображение. Настройте компютъра си на ECP принтер режим през BIOS настройките. Това ще помогне да увеличите скоростта. За подробности как да настроите BIOS, се обърнете към ръководството на компютъра си.

Проблеми със сканирането

Състояние	Препоръчителни решения
На екрана на компютъра се появява съобщение: • Устройството не може да се настрои в желания от Вас режим H/W. • Портът се използва от друга програма. • Портът е деактивиран. • В момента скенерът получава или печата данни. След завършване на текущата задача опитайте отново. • Невалиден манипулатор. • Сканирането е неуспешно.	• Възможно е в момента да се изпълнява друго задание за печат или копиране. След като текущото задание се изпълни, стартирайте новото задание отново. • Избраният порт вече се използва. Рестартирайте компютъра си и опитайте отново. • Кабелът може да е неправилно свързан или захранването може да е изключено. • Драйверът за скенера не е инсталиран или операционната среда не е правилно инсталирана. • Уверете се, че устройството е правилно свързано и захранването е включено, а след това рестартирайте компютъра си. • USB кабелът може да е неправилно свързан или захранването може да е изключено.

Проблеми с факса

Състояние	Препоръчителни решения
Устройството не работи, дисплеят не свети или бутоните не работят.	• Изключете електрозахранващия кабел и го включете отново. • Проверете дали има захранване в електрическия контакт. • Уверете се, че захранването е включено.
Няма сигнал.	• Проверете дали телефонния кабел е свързан правилно (вижте "Изглед отзад" на стр. 31). • Проверете дали телефонната розетка работи, като включите друг телефон.
Съхранените в паметта номера се набират неправилно.	Проверете дали телефонните номера са съхранени правилно. За да проверите това, разпечатайте списъка с адресите.
Оригиналът не се подава в устройството.	• Уверете се, че хартията не е подгъната и я поставяте правилно. Проверете дали оригиналът е с правилен размер, не прекалено дебел или тънък. • Проверете дали подавачът на документи е добре затворен. • Гумената подложка на подавача на документи може да се нуждае от смяна. Свържете се със сервизния представител (вижте "Налични части за поддръжка" на стр. 107).
Факсовете не се получават автоматично.	• Режимът на приемане трябва да е зададен на факс (вижте "Промяна на режимите за получаване" на стр. 367). • Уверете се, че в тавата има хартия (вижте "Спецификации на носителя за печат" на стр. 165). • Проверете дали дисплеят показва съобщение за грешка. Ако показва, отстранете проблема.
Устройството не изпраща.	• Проверете дали оригиналът е поставен в подавача на документи или върху стъклото на скенера. • Проверете факс устройството, на което изпращате, за да се уверите, че то може да получава факс.

Проблеми с факса

Състояние	Препоръчителни решения
Полученият факс има бели петна или е с лошо качество.	• Изпращащото факс устройство може да е повредено. • Шумна телефонна линия може да е причина за грешките. • Проверете устройството си като направите едно копие. • Касетата с тонер почти е достигнала предвидения срок на експлоатация. Сменете тонер касетата (виж "Смяна на тонер касетата" на стр. 112).
Някои от думите на получения факс са разтегнати.	Изпращащото факса устройство е претърпяло временно задръстване.
На изпращаните от вас документи се появяват линии.	Проверете скенера за петна и го изчистете (вижте "Почистване на модула за сканиране" на стр. 127).
Устройството избира номер, но не осъществява връзка с отсрещното устройство.	Отсрещното устройство може да е изключено, да няма хартия или да не отговаря на входящи повиквания. Свържете се с оператора на другата машина и го помолете да разреши проблема от своя страна.
Факсовете не се запазват в паметта.	В паметта може да няма достатъчно място за съхраняване на факса. Ако на дисплея се изведе съобщение, посочващо състоянието на паметта, изтрийте от паметта всички факсове, от които не се нуждаете, и опитайте отново да съхраните факса. Обадете се в сервиза.
На дъното на всяка страница се появяват празни зони с малка линия текст на върха.	Вероятно сте задали грешен тип хартия в настройките на устройството. Проверете типа и размера на хартията отново.

Проблеми с операционната система

Често срещани проблеми в Windows

Състояние	Препоръчителни решения
Съобщението “Файлът се използва” се появява по време на инсталация.	Затворете всички софтуерни приложения. Премахнете всички софтуерни програми от групата за начално стартиране след рестартиране на Windows. Преинсталирайте драйвера за принтер.
Появяват се съобщения “Стандартен проблем в защитата”, “Изключение в OE”, “Spool 32”, или “Недопустима операция”.	Затворете всички други приложения, рестартирайте Windows и опитайте да отпечатате отново.
Появява се съобщение “Неуспешен печат”.	Тези съобщения могат да се появят по време на печат. Изчакайте, докато принтерът приключи печатането. Ако съобщението се появи в режим на готовност или след приключване на печат, проверете връзките и/или дали няма появила се грешка.
Samsung Printer Experience не се показва, когато щракнете върху още настройки.	**Samsung Printer Experience** не е инсталиран. Изтеглете приложението от Windows **Store (магазин)** и го инсталирайте.
Информацията за устройството не се показва, когато щракнете върху устройството в Устройства и принтери.	Щракнете върху бутона **Свойства на принтера**. Кликнете върху раздел **Порт**. (**Контролен панел** > **Устройства и принтери** > Щракнете с десен бутон върху иконата на принтера и изберете **Printer properties**) Ако портът е зададен на File или LPT, махнете отметките и изберете TCP/IP, USB или WSD.

За повече информация относно съобщенията за грешки в Windows направете справка в ръководство на потребителя на Microsoft Windows, което сте получили с компютъра си.

Проблеми с операционната система

Обичайни Mac проблеми

Състояние	Препоръчителни решения
Устройството не отпечатва правилно PDF файлове. Липсват части от графики, текст или илюстрации.	Отпечатването на PDF файла като изображение може да реши проблема. Включете **Печат като изображение** от опциите за печат на Acrobat. Отпечатването на PDF като изображение отнема повече време.
Някои букви не се изобразяват правилно при отпечатване на заглавната страница.	Mac OS не може да създаде шрифта по време на печат на заглавна страница. Английската азбука и числата се извеждат нормално върху заглавната страница.
Когато отпечатвате документ в Mac с Acrobat Reader 6.0 или по-висока версия, цветовете се отпечатват неправилно.	Проверете със сигурност дали настройката на разделителната способност на драйвера на устройството Ви съответства с тази на Acrobat Reader.

Вижте ръководството на потребителя на Mac, което е предоставено с вашия компютър за допълнителна информация за съобщения за грешка при Mac.

Проблеми с операционната система

Често срещани проблеми в Linux

Състояние	Препоръчителни решения
На устройството ми с Linux няма "xsane" или "simple-scan".	При някои Linux дистрибуции е възможно да няма приложение по подразбиране за сканиране. За да използвате опциите за сканиране, инсталирайте някое от съответните приложения, като използвате софтурния център, предоставен с операционната система (напр. Ubuntu Software Center за Ubuntu, Install/Remove Software за openSUSE, Software за Fedora).
Скенерът не може да бъде намерен чрез мрежата.	При някои Linux дистрибуции е активирана силна защитна стена, която може да блокира нашата инсталационна програма и така да пречи при отварянето на необходимите портове за търсене на мрежови устройства. В такъв случай отворете ръчно snmp порт 22161 или временно деактивирайте защитната стена докато използвате устройството.
Когато отпечатвате повече от едно копие, второто копие не се отпечатва.	Проблемът се появява в Ubuntu 12.04 поради проблем със стандартния CUPS филтър 'pdftops'. Актуализирайте пакета 'cups-filters' до версия 1.0.18, за да отстраните проблема ('pdftops' е част от пакета 'cups-filters').
Премахване на отметката за сортиране (collate) в прозореца за печат не работи.	За някои дистрибуции диалоговият прозорец за печат при GNOME има проблем с опцията за сортиране. За да заобиколите това, задайте опцията за сортиране по подразбиране на **False** чрез помощната програма за печат (изпълнете "system-config-printer" в терминала).
Печатането винаги е двустранно.	Проблемът с двустранното печатане беше наличен при CUPS пакета в Ubuntu 9.10. Актуализирайте CUPS версията до 1.4.1-5ubuntu2.2.
Принтерът не е добавен чрез printing utility на системата.	Проблемът се появява при Debian 7 поради дефект в пакета 'system-config-printer' на Debian 7 (http://bugs.debian.org/cgi-bin/bugreport.cgi?bug=662813 в системата за проследяване на бъгове в Debian). Използвайте друг метод за добавяне на принтер (например CUPS WebUI)

Проблеми с операционната система

Състояние	Препоръчителни решения
При отваряне на текстови файлове, размерът и ориентацията на хартията са деактивирани в диалоговия прозорец за печат.	Този проблем възниква във Fedora 19 и е свързан с текстовия редактор "leafpad" във Fedora 19. Използвайте различен текстов редактор, като например "gedit".

Разгледайте Ръководство на потребителя на Linux, което сте получили с компютъра си за повече информация за съобщенията за грешки в Linux.

Проблеми с операционната система

Обичайни PostScript проблеми

Следните ситуации са специфични за езика PS и могат да възникнат, когато се използват няколко езика в принтера.

Проблем	Възможна причина	Решение
PostScript файлът не може да се отпечата	PostScript драйверът може да не е инсталиран правилно.	• Инсталирайте драйвера на PostScript (вижте "Инсталация на софтуер" на стр. 197). • Отпечатайте конфигурационна страница и проверете дали версията на PS е в наличност за печат. • Ако проблемът не е отстранен, свържете се със сервизния представител.
Отпечатва се отчет за Грешка при проверка на ограничението	Задачата за печат е била прекалено сложна.	Може да се окаже необходимо да намалите сложността на страницата или да инсталирате допълнителна памет.
Отпечатва се PostScript страница за грешка	Задачата за печат може да не произхожда от PostScript.	Уверете се, че задачата за печат е PostScript. Проверете дали софтуерното приложение е очаквало настройка или PostScript хедър файл да бъдат изпратени до принтера.
Допълнителната табла не е избрана в драйвера	Драйверът на принтера не е конфигуриран така, че да разпознае допълнителната тава.	Отворете PostScript свойствата на драйвера, изберете раздел **Device Options** и задайте опцията за тава (вижте "Настройка на Device Options" на стр. 117).
Когато отпечатвате документ в Mac с Acrobat Reader 6.0 или по-висока версия, цветовете се отпечатват неправилно.	Настройката на разделителната способност от драйвера на принтера може да не съответства с тази на Acrobat Reader.	Проверете със сигурност дали настройката на разделителната способност от драйвера на принтера ви съответства с тази на Acrobat Reader.

Contact SAMSUNG worldwide

If you have any comments or questions regarding Samsung products, contact the Samsung customer care center.

Country/Region	Customer Care Center	WebSite
ALGERIA	0800 100 100	www.samsung.com/n_africa
ANGOLA	91-726-7864	www.samsung.com
ARGENTINA	0800-333-3733	www.samsung.com.ar
ARMENIA	0-800-05-555	www.samsung.com
AUSTRALIA	1300 362 603	www.samsung.com/au
AUSTRIA	0810-SAMSUNG (7267864, € 0.07/min)	www.samsung.com
AZERBAIJAN	088-55-55-555	www.samsung.com
BAHRAIN	8000-4726	www.samsung.com/ae (English) www.samsung.com/ae_ar (Arabic)
BELARUS	810-800-500-55-500	www.samsung.com
BELGIUM	02-201-24-18	www.samsung.com/be (Dutch) www.samsung.com/be_fr (French)
BOLIVIA	800-10-7260	www.samsung.com
BOSNIA	051 133 1999	www.samsung.com
BOTSWANA	8007260000	www.samsung.com
BRAZIL	0800-124-421 (Demais cidades e regiões) 4004-0000 (Capitais e grandes centros)	www.samsung.com.br
BULGARIA	07001 33 11 , share cost tariff	www.samsung.com/bg
BURUNDI	200	www.samsung.com
CAMEROON	7095- 0077	www.samsung.com/africa_fr/
CANADA	1-800-SAMSUNG (726-7864)	www.samsung.com/ca (English) www.samsung.com/ca_fr (French)
CHILE	800-SAMSUNG (726-7864) [HHP] 02-24828200	www.samsung.com/cl
CHINA	400-810-5858	www.samsung.com
COLOMBIA	01-8000112112 Bogotá: 6001272	www.samsung.com/co

Contact SAMSUNG worldwide

Country/Region	Customer Care Center	WebSite
COSTA RICA	0-800-507-7267	www.samsung.com/latin (Spanish) www.samsung.com/latin_en (English)
CROATIA	062 SAMSUNG (062 726 786)	www.samsung.com/hr
Cote D' Ivoire	8000 0077	www.samsung.com/africa_fr/
CYPRUS	8009 4000 only from landline	www.samsung.com/gr
CZECH	800-SAMSUNG (800-726786)	www.samsung.com
DENMARK	70 70 19 70	www.samsung.com
DOMINICA	1-800-751-2676	www.samsung.com/latin (Spanish) www.samsung.com/latin_en (English)
DRC	499999	www.samsung.com
ECUADOR	1-800-10-7267	www.samsung.com/latin (Spanish) www.samsung.com/latin_en (English)

Country/Region	Customer Care Center	WebSite
EGYPT	08000-726786	www.samsung.com
EIRE	0818 717100	www.samsung.com
EL SALVADOR	800-6225	www.samsung.com/latin (Spanish) www.samsung.com/latin_en (English)
ESTONIA	800-7267	www.samsung.com/ee
FINLAND	030-6227 515	www.samsung.com
FRANCE	01 48 63 00 00	www.samsung.com/fr
GERMANY	0180 6 SAMSUNG bzw. 0180 6 7267864* [HHP] 0180 6 M SAMSUNG bzw. 0180 6 67267864* (*0,20 €/Anruf aus dem dt. Festnetz, aus dem Mobilfunk max. 0,60 €/Anruf)	www.samsung.com
GEORGIA	8-800-555-555	www.samsung.com
GHANA	0800-10077 0302-200077	www.samsung.com/africa_en/

Contact SAMSUNG worldwide

Country/Region	Customer Care Center	WebSite
GREECE	80111-SAMSUNG (80111 726 7864) only from land line(+30) 210 6897691 from mobile and land line	www.samsung.com/gr
GUATEMALA	1-800-299-0013	www.samsung.com/latin (Spanish) www.samsung.com/latin_en (English)
HONDURAS	800-27919267	www.samsung.com/latin (Spanish) www.samsung.com/latin_en (English)
HONG KONG	(852) 3698-4698	www.samsung.com/hk (Chinese) www.samsung.com/hk_en (English)
HUNGARY	06-80-SAMSUNG (726-7864)	www.samsung.com/hu
INDIA	1800 3000 8282 1800 266 8282	www.samsung.com/in

Country/Region	Customer Care Center	WebSite
INDONESIA	0800-112-8888 (Toll Free) 021-5699-7777	www.samsung.com/id
IRAN	021-8255	www.samsung.com
ITALIA	800-SAMSUNG (726-7864) [HHP] 800.Msamsung (800.67267864)	www.samsung.com
JAMAICA	1-800-234-7267	www.samsung.com
JAPAN	0120-327-527	www.samsung.com
JORDAN	800-22273 065777444	www.samsung.com/Levant (English)
KAZAKHSTAN	8-10-800-500-55-500 (GSM:7799)	www.samsung.com
KENYA	0800 545 545	www.samsung.com
KUWAIT	183-2255 (183-CALL)	www.samsung.com/ae (English) www.samsung.com/ae_ar (Arabic)
KYRGYZSTAN	00-800-500-55-500	www.samsung.com
LATVIA	8000-7267	www.samsung.com/lv

Contact SAMSUNG worldwide

Country/Region	Customer Care Center	WebSite
LITHUANIA	8-800-77777	www.samsung.com/lt
LUXEMBURG	261 03 710	www.samsung.com
MALAYSIA	1800-88-9999	www.samsung.com/my
MEXICO	01-800-SAMSUNG (726-7864)	www.samsung.com
MOLDOVA	0-800-614-40	www.samsung.com
MONGOLIA	+7-800-555-55-55	www.samsung.com
MONTENEGRO	020 405 888	www.samsung.com
MOROCCO	080 100 2255	www.samsung.com
MOZAMBIQUE	847267864 / 827267864	www.samsung.com
NAMIBIA	08 197 267 864	www.samsung.com
NIGERIA	0800-726-7864	www.samsung.com/africa_en/
NETHERLANDS	0900-SAMSUNG (0900-7267864) (€ 0,10/min)	www.samsung.com
NEW ZEALAND	0800 SAMSUNG (0800 726 786)	www.samsung.com/nz
NICARAGUA	00-1800-5077267	www.samsung.com/latin (Spanish) www.samsung.com/latin_en (English)

Country/Region	Customer Care Center	WebSite
NORWAY	815-56 480	www.samsung.com
OMAN	800-SAMSUNG (726-7864)	www.samsung.com/ae (English) www.samsung.com/ae_ar (Arabic)
PAKISTAN	0800-Samsung (72678)	www.samsung.com/pk/
PANAMA	800-7267	www.samsung.com/latin (Spanish) www.samsung.com/latin_en (English)
PARAGUAY	009 800 542 0001	www.samsung.com.py
PERU	0-800-777-08 Desde celulares por favor llamar al número 336 8686	www.samsung.com/pe
PHILIPPINES	1-800-10-7267864 [PLDT] 1-800-8-7267864 [Globe landline and Mobile] 02-4222111 [Other landline]	www.samsung.com/ph

Contact SAMSUNG worldwide

Country/Region	Customer Care Center	WebSite
POLAND	0 801-1SAMSUNG(172-678) * lub +48 22 607-93-33 ** [HHP] 0 801-672-678* lub +48 22 607-93-33** * (całkowity koszt połączenia jak za 1 impuls według taryfy operatora) ** (koszt połączenia według taryfy operatora)	www.samsung.com/pl
PORTUGAL	808 20-SAMSUNG (808 20 7267)	www.samsung.com
PUERTO RICO	1-800-682-3180	www.samsung.com
QATAR	800-2255 (800-CALL)	www.samsung.com/ae (English) www.samsung.com/ae_ar (Arabic)
RWANDA	9999	www.samsung.com
ROMANIA	08008 SAMSUNG (08008 726 7864)TOLL FREE No.	www.samsung.com/ro
RUSSIA	800-00-0077	www.samsung.com

Country/Region	Customer Care Center	WebSite
SAUDI ARABIA	9200-21230	www.samsung.com/sa (Arabic)
SENEGAL	8-800-555-55-55	www.samsung.com/africa_fr/
SERBIA	011 321 6899	www.samsung.com/rs
SINGAPORE	1800-SAMSUNG (726-7864)	www.samsung.com/sg
SLOVAKIA	0800 - SAMSUNG(0800-726 786)	www.samsung.com
SOUTH AFRICA	0860 SAMSUNG (726-7864)	www.samsung.com
SPAIN	902-1-SAMSUNG(902 172 678)	www.samsung.com
SUDAN	1969	www.samsung.com
SWEDEN	0771 726 7864 (SAMSUNG)	www.samsung.com
SWITZERLAND	0848-SAMSUNG (7267864, CHF 0.08/min)	www.samsung.com/ch www.samsung.com/ch_fr/
SYRIA	18252273	www.samsung.com/Levant (English)
TADJIKISTAN	8-10-800-500-55-500	www.samsung.com

Contact SAMSUNG worldwide

Country/Region	Customer Care Center	WebSite
TAIWAN	0800-329-999	www.samsung.com/tw
TANZANIA	0685 88 99 00	www.samsung.com
THAILAND	1800-29-3232 02-689-3232	www.samsung.com/th
TRINIDAD & TOBAGO	1-800-SAMSUNG (726-7864)	www.samsung.com
TURKEY	444 77 11	www.samsung.com
U.A.E	800-SAMSUNG (726-7864)	www.samsung.com
U.K	0330 SAMSUNG (726-7864)	www.samsung.com
U.S.A	1-800-SAMSUNG (726-7864)	www.samsung.com/us
U.S.A (Mobile Phones)	[HHP] 1-888-987-HELP(4357)	www.samsung.com
UGANDA	0800 300 300	www.samsung.com
UKRAINE	0-800-502-000	www.samsung.com/ua (Ukrainian) www.samsung.com/ua_ru (Russian)
URUGUAY	000 405 437 33	www.samsung.com

Country/Region	Customer Care Center	WebSite
UZBEKISTAN	8-10-800-500-55-500	www.samsung.com
VENEZUELA	0-800-100-5303	www.samsung.com/ve
VIETNAM	1 800 588 889	www.samsung.com
ZAMBIA	0211 350370	www.samsung.com

Речник

Този речник ви помага да се запознаете с продукта, като разберете термините, които се използват най-често при печат и се споменават в това ръководство.

802.11

802.11 представлява набор от стандарти за комуникация в безжична локална мрежа (WLAN), разработен от Комитет по стандартизация IEEE LAN/MAN (IEEE 802).

802.11b/g/n

802.11b/g/n може да споделя същият хардуер и да използва 2.4 GHz честотен обхват. 802.11b поддържа скорост на предаване до 11 Mbps, 802.11n поддържа скорост на предаване до 150 Mbps. Устройствата с честота 802.11b/g/n понякога могат да изпитват смущения от микровълнови фурни, безжични телефони и Bluetooth устройства.

Точка за достъп

Точка на достъп или Точка за безжичен достъп (AP или WAP) представлява устройство, което свързва устройства за безжична комуникация помежду им в безжични локални мрежи (WLAN) и служи за централен предавател и приемник на радио сигнали в WLAN.

ADF

Автоматично захранване на хартия (ADF) е сканиращо устройство, което автоматично подава оригиналния лист хартия, така че някои устройства да могат да сканират повече страници едновременно.

AppleTalk

AppleTalk е патентован набор от протоколи, разработен от Apple, Inc. за компютърни мрежи. Той е бил включен в оригиналния Mac (1984) и сега е изоставен и заменен от TCP/IP мрежите.

Битова дълбочина

Компютърен графичен термин, описващ броят битове използван, за да се представи цвят в един пиксел в bitmap изображение. По-високата дълбочина на цвета дава по-широки граници на отделни цветове. С увеличаването на броя битове, броят на възможните цветове става практически безкраен на цветовата карта. 1-бит цвят се нарича обикновено монохромен или черен и бял.

BMP формат

Bitmap графичен формат използван вътрешно от Microsoft Windows графична подсистема (GDI), и използван най-често като прост графичен файлов формат за тази платформа.

Речник

BOOTP

Протокол Bootstrap. Мрежови протокол, използван от мрежови клиент за автоматично получаване на неговия IP адрес. Това обикновено се прави при bootstrap процеси в компютри или използвани от тях операционни системи. Сървърите BOOTP задават IP адреса на всеки клиент, като го избират от група адреси. BOOTP дава възможност на компютри от типа “работни станции без дискове” да получават IP адрес преди зареждането на напреднала операционна система.

CCD

Заредено куплиращо устройство (CCD) е хардуерът, който позволява изпълнението на задания за сканиране. CCD механизмът за заключване се използва за задържане на CCD модула, за да се предотвратят повреди по време на местене на устройството.

Подреждане

Подреждането е процес на отпечатване на задания с много копия в комплекти. Когато бъде избрано подреждане, устройството отпечатва пълния комплект, преди да отпечата допълнителни копия.

Контролен панел

Контролният панел е плоска, обикновено вертикална зона, където са показани инструментите за контрол или мониторинг. Те обикновено се намират в предната част на машината.

Покритие

Това е термин при отпечатване, който се използва за измерване на употребата на тонер при печат. Например, 5% покритие означава, че на хартия A4 има около 5% изображения или текст. Така че, ако хартията или оригинала има сложни изображения или много текст, покритието ще бъде по-голямо и в същото време употребата ще бъде равна на покритието.

CSV

Стойности, разделени със запетая (CSV). Като тип файлов формат, CSV се използва за обмен на данни между различни приложения. Файловият формат, както се използва в Microsoft Excel, е станал истински стандарт в индустрията, дори и сред платформите, които не са на Microsoft.

DADF

Двойно автоматично захранващо устройство (DADF) е сканиращо устройство, което автоматично подава и обръща оригиналния лист хартия, така че устройството да може да го сканира и от двете страни.

По подразбиране

Стойност или настройка, която е ефективна, когато вадите принтера от кутията, нулирате го или го стартирате за пръв път.

Речник

DHCP

Протокол за динамично конфигуриране на хост (DHCP) представлява мрежов протокол от тип клиент-сървър. DHCP сървърът предоставя параметри за конфигурация, специфични за заявките на хоста на DHCP клиента, като по принцип изисканата от хоста на клиента информация е предназначена за участие в IP мрежа. DHCP дава механизъм за разпределени на IP адреси на клиент хоста.

DIMM

Двуредов модул с памет (DIMM), е малка платка, която съдържа памет. DIMM съхранява всички данни, като данни за печат, получени факс данни.

DLNA

The DLNA (Digital Living Network Alliance) е стандарт, който позволява на устройствата в домашна мрежа да споделят информация едно с друго по мрежата.

DNS

Сървър за имена на домейни (DNS) е система, която съхранява информация, свързана с имената на домейни в разпределената база данни на мрежи, като Интернет.

Точков матричен принтер

Точковият матричен принтер е тип принтер, чиято глава се движи напред и назад по страницата и отпечатва с удар, като удря напоена с мастило лента от плат върху хартията. Много прилича на пишеща машина.

DPI

Точки за инч (DPI) е единица за измерване на резолюция, която се използва при сканиране и печат. Общо, по-високо DPI дава по-висока резолюция, по-добре видими детайли в изображението и по-голям размер на файла.

DRPD

Установяване на отличителен тип звънене. Отличителният тип звънене е услуга на телефонния доставчик, която позволява на потребителя да използва един телефон за отговаряне на няколко телефонни номера.

Дуплекс

Механизъм, който автоматично обръща лист хартия така, че устройството да може да печата (или сканира) от двете страни на листа. Принтерът оборудван с дуплекс механизъм може да отпечатва от двете страни на хартията.

Речник

Цикъл на действие

Цикълът на действие представлява количеството страници, което не влошава работата на принтера в рамките на един месец. По принцип принтерът има ограничена продължителност на живот, например определени страници за година. Продължителността на живота означава средният капацитет на отпечатани страници, обикновено измерван в рамките на гаранционния период. Например, ако цикълът на действие е 48 000 страници на месец, като приемем, че месеца има 20 работни дни, ограничението на принтера е 2 400 страници на ден.

ECM

Режим на корекция на грешка (ECM) е допълнителен режим на трансмисия, вграден в Клас 1 факс устройства или факс модеми. Той автоматично отчита и коригира грешки във факс трансмисията, които понякога са предизвикани от шума в телефонната линия.

Емулация

Емулацията е техниката на една машина да постига същия резултат като друга.

Емулацията повтаря функциите на една система в друга, така че втората система се държи като първата. Емулацията се фокусира на точното пресъздаване на външно поведение, което е в контраст със симулацията, която се занимава с абстрактен модел на системата, която се симулира, като често взема предвид вътрешното й състояние.

Ethernet

Ethernet представлява технология за локални компютърни мрежи (LAN), основаваща се на пренос на рамки. Тя дефинира окабеляването и сигнализирането във физическия слой, както форматите и протоколите за разпространение на рамките, определящи достъпа до медията (MAC)/слоя за свързване на данни в OSI модела. Ethernet е стандартизирана най-вече като IEEE 802.3. Тя се превърна в най-широко използваната LAN технология от 1990 г. до настоящия момент.

EtherTalk

Набор от протоколи, разработен от Apple Computer за компютърни мрежи. Той е бил включен в оригиналния Mac (1984) и сега е изоставен и заменен от TCP/IP мрежите.

Речник

FDI

Foreign Device Interface (FDI) е карта, която се инсталира в устройството, за да позволи на устройства от трета страна, като апарати работещи с монети или четци на карти. Тези устройства позволяват услугата заплащане на разпечатка на вашето устройство.

FTP

Протокол за обмен на файлове (FTP) е често използван протокол за обмяна на файлове през мрежа, която поддържа TCP/IP протокол (като Интернет или Интранет).

Фюзер

Частта от лазерния принтер, която разтапя тонера върху носителя за печат. Тя се състои от нагорещяваща ролка и притискаща ролка. След като тонера се пренесе върху хартията, фюзерът прилага топлина и натиск, като така тонерът остава трайно върху хартията и поради това хартията излиза загрята от лазерния принтер.

Шлюз

Връзка между компютърни мрежи или между компютърна мрежа и телефонна линия. Много е популярна, тъй като това е компютър или мрежа, които позволяват достъп до друг компютър или мрежа.

Степени на сивото

Сенки на сиво, които представляват светли и тъмни части от изображението, когато цветни изображения се трансферират в сивата скала, цветовете се представят от различни степени на сивото.

Полутон

Тип изображение, което симулира сивата скала, чрез промени в броя на точките. Силно цветните зони се състоят от голям брой точки, докато по-светлите части се състоят от по-малко на брой точки.

Устройство за съхранение на данни

Устройството за съхранение на данни, често наричано и твърд диск, е неподвижно устройство за съхранение, което съхранява цифрово кодирани данни на бързо въртящи се плочи с магнитна повърхност.

IEEE

Институтът на инженерите по електротехника и електроника (IEEE) е международна нестопанска професионална организация за напредък в технологиите, свързани с електричеството.

Речник

IEEE 1284

Стандартът за паралелен порт 1284 е разработен от Института на инженерите по електротехника и електроника (IEEE). Терминът “1284-B” се отнася до специфичен тип конектор на края на паралелния кабел, който се прикачва към периферията (например, принтер).

Интранет

Частна мрежа, която използва Интернет протоколи, мрежова връзка и възможно обществена телекомуникационна система, за да споделя сигурно част от информацията на организация или дейност с нейните работници. Понякога терминът се отнася само до най-видимата част от услугата, вътрешната уеб страница.

IP адрес

Интернет протоколът (IP) адрес е уникален номер, който устройствата използват, за да се идентифицират и комуникират едно с друго в мрежа, като използват стандарта за Интернет протокол.

IPM

IPM (Images Per Minute, Изображения в минута) е начин на измерване на скоростта на принтер. IPM скоростта показва броя на едностранно отпечатаните листи за една минута.

IPP

Печатния Интернет Протокол (IPP) определя стандартен протокол за отпечатване, както и за управление на задачи за печат, размер носител, резолюция и т.н. IPP може да се използва локално или чрез интернет към стотици принтери и също поддържа протокола за достъп, оторизация и криптиране, като това разширява възможностите му и го прави по-сигурно решение за печат от други.

IPX/SPX

IPX/SPX е съкращение на Обмяна на Интернет пакети/Обмяна на последователни пакети. Това е мрежови протокол използван от операционните системи на Novell NetWare. IPX и SPX дават услуги за връзка, подобни на TCP/IP, като IPX протоколът прилича на IP, а SPX прилича на TCP. IPX/SPX е бил основно разработен за локални мрежи (LAN) и е много ефективен протокол за тази цел (обикновено, неговото представяне е по-добро от TCP/IP при LAN мрежа).

ISO

Международна организация по стандартизация (ISO), е международна организация, която установява стандарти и в която участват представители от национални стандартизиращи организации. Тя създава световни индустриални и търговски стандарти.

Речник

ITU-T

Международният съюз по телекомуникации (ITU-T) е международна организация, създадена, за да стандартизира и регулира международните радио и телекомуникации. Неговите основни функции включват стандартизация, разпределение на радио честоти и организиране на договори за взаимовръзка между различните страни, за осъществяване на международни телефонни разговори. A -T извадено от ITU-T означава телекомуникация.

Таблица ITU-T No.1

Стандартизирана тестова таблица, публикувана от ITU-T за факс трансмисии на документи.

JBIG

JBIG (Joint Bi-level Image Experts Group) е стандарт за компресиране на изображения, без загуба на точност или качество, който е разработен за компресиране на бинарни изображения, но може да се използва и при други изображения.

JPEG

Сдружение на фотографите експерти (JPEG) е най-често използвания стандартен метод за компресия със загуби на фотографски изображения. Това е формата, който се използва за съхранение и трансфер на снимки в световната мрежа.

LDAP

Олекотен протокол за достъп до директории (LDAP) е мрежови протокол за изчакване и модификация на услугите на директориите, които вървят по TCP/IP.

LED

Светодиод (LED) индикаторът е полупроводник, който показва състоянието на устройството.

MAC адрес

MAC (Media Access Control) адресът е уникален идентификатор, асоцииран с мрежови адаптер. MAC адресът е уникален 48-битов идентификатор, обикновено изписан като 12 шестнайсетични символи групирани по двойки (напр. 00-00-0c-34-11-4e). Този адрес обикновено е кодиран хардуерно в Мрежовата интерфейсна карта (NIC) от нейния производител и се използва като помощ на рутери, които се опитват да намерят машини в големи мрежи.

MFP

Многофункционално периферно устройство (MFP) е офис устройство, което включва следните функционалности в едно физическо тяло - принтер, копирна машина, факс, скенер и т.н.

Речник

MH

Кодиращата система (MH) представлява метод на компресиране с цел понижаване на обема на данните, които трябва да се предадат между факс устройствата с цел пренос на изображението, препоръчана от ITU-T T.4. MH представлява схема за кодиране на данни с кодова структура, оптимизирана за ефективна компресия на празно пространство. Повечето факсове се състоят главно от бели полета, а това намалява времето за трансмисия на повечето факсове.

MMR

MMR (Modified Modified READ) е метод на компресиране, препоръчан от ITU-T T.6.

Модем

Устройство, което модулира сигнала на доставчика към кодирана цифрова информация и демодулира такъв сигнал на доставчик, за да декодира изпратената информация.

MR

MR (Modified Read) е метод на компресиране, препоръчан от ITU-T T.4. MR кодира първия сканиран ред с помощта на MH. Следващата линия се сравнява с първата, разликите се определят и след това те се кодират и предават.

NetWare

Мрежова операционна система, разработена от Novell, Inc. Първоначално е използвала корпоративни многофункционалности, за да стартира различни услуги на компютри, а мрежовите протоколи са били базирани на архитипните Xerox XNS стакове. Днес, NetWare поддържа TCP/IP, както и IPX/SPX.

OPC

Органичен фоточувствителен барабан (OPC) е механизъм, който прави виртуално изображение, като използва лазерен лъч произведен от лазерен принтер, като обикновено е в зелено или ръждиво кафяво и има формата на цилиндър.

Модулът за изображения, който съдържа барабан, бавно износва повърхноста на барабана при използване в принтера и трябва да бъде подменян навреме, тъй като се износва при контакта си с проявителната четка на тонер касетата, почистващия механизъм и хартията.

Оригинали

Първият пример за нещо, като документ, фотография или текст и т.н., което се копира, репродуцира или превежда, за да произведе други, но то самото не е копирано или произлиза от нещо друго.

Речник

OSI

Взаимодействие на открити системи (OSI) е модел разработен от международната Организация по стандартизация (ISO) за комуникации. OSI предлага стандартен, модуларен подход към мрежовите разработки, който разделя необходимия набор от комплексни функции в управляеми, само съдържащи се функционални слоеве. Слоевете са, отгоре надолу, приложение, презентация, сесия, транспорт, мрежа, връзка данни и физически.

PABX

PABX (A private automatic branch exchange) е автоматична телефонна централа в частно предприятие.

PCL

Команден език за принтери (PCL) е Език за описание на страници (PDL) разработен от HP като принтерен протокол, който е станал стандарт за индустрията. Оригинално разработен за първите мастилено-струйни принтери, PCL е пуснат на различни нива за термични, матрични и лазерни принтери.

PDF

Формат за преносими документи (PDF) е собствен формат, разработен от Adobe Systems за представяне на двуизмерни документи във формат, който не зависи от устройство и резолюция.

PostScript

PostScript (PS) е език за описание на страници и програмиране, който се използва основно в областта на електронните технологии и предпечатната подготовка. - активира се в интерпретатор, който генерира изображение.

Драйвер за принтер

Програма, която се използва за изпращане на команди и трансфер на данни от компютъра към принтера.

Носител за печат

Носител, като хартия, пликове за писма, етикети и слайдове, които могат да се използват в принтер, скенер, факс или копир.

PPM

Страници за минута (PPM) е метод на измерване за определяне колко бързо работи един принтер, като означава броя на страниците, които може да отпечата принтера за една минута.

Речник

PRN файл

Интерфейс за драйвер на устройство, който позволява на софтуера да взаимодейства с драйвера на устройството чрез стандартни системни заявки за входни/изходни ресурси, като така опростява значително работата.

Протокол

Конвенция или стандарт, който контролира и осъществява връзката, комуникацията и трансфера на данни между две крайни компютърни точки.

PS

Вижте PostScript.

PSTN

PSTN (Public-Switched Telephone Network) е мрежа от световни обществени верижно превключвани телефонни мрежи, които в индустриални условия са рутирани през централа.

RADIUS

Потребителската услуга за отдалечено избиране с удостоверяване (RADIUS) е протокол, предназначен за удостоверяване и управление на отдалечени потребители. RADIUS разрешава централизирано управление на данни с удостоверяване, например потребителско име и парола, които използват AAA (удостоверяване, оторизация и управление) принципа за управление на достъпа до мрежата.

Резолюция

Остротата на изображението, измерена в брой точки на инч (DPI). Колкото по-голяма е стойността за dpi, толкова по-голяма е резолюцията.

SMB

SMB (Server Message Block) е мрежови протокол, който се използва най-вече за обмяна на файлове, принтери, серийни портове и др. комуникации между възлите в мрежата. Той също дава и оторизиран интер-процесен комуникационен механизъм.

Речник

SMTP

Прост протокол за трансфер на поща (SMTP) е стандарт за предаване на имейли по интернет. SMTP е относително прост, текстово базиран протокол, където се определят един или повече получатели на съобщение и след това текста на съобщението се изпраща. Протокол клиент-сървър, където клиентът предава имейл съобщението към сървъра.

SSID

Мрежовото име (SSID) е наименованието на безжичната локална мрежа (WLAN). Всички безжични устройства в WLAN използват една и съща SSID идентификация за комуникация помежду си. SSID имената са с различаване на главните и малките букви и могат да са с максимална дължина 32 знака.

Подмрежова маска

Подмрежовата маска се ползва заедно с мрежовия адрес, за да определи коя част от адреса е мрежови адрес и коя част е хост адрес.

TCP/IP

Протоколът за контрол на предаването (TCP) и Интернет протоколът (IP) са набор комуникационни протоколи, които въвеждат протоколния стак, на базата на който работят интернет и повечето комерсиални мрежи.

TCR

Докладът за потвърждаване на предаването (TCR) дава данни за всяка трансмисия, като статус на задача, резултат от трансмисия и брой изпратени страници. Този доклад може да се настрои да се отпечатва след всяка задача за печат или само след неуспешни трансмисии.

TIFF

Файлов формат за изображения с тагове (TIFF) е много резолюционен bitmap формат на изображение. TIFF описва данните за изображение, които обикновено идват от скенери. TIFF изображенията използват тагове, ключови думи, които определят характеристиките на изображението, което е включено във файла. Този гъвкав и независещ от платформа формат може да се използва за снимки, които са направени чрез различни приложения за обработка на изображения.

Тонер касета

Тип бутилка, която се използва в устройство като принтер, което съдържа тонер. Тонерът е прах, който се използва при лазерните принтери и фотокопири, който оформя текста и изображенията на отпечатаната страница. Тонерът се разтопява от фюзера, който прилага комбинация от топлина и натиск върху него, като така кара тонера да прилепне към нишките на хартията.

Речник

TWAIN

Индустриален стандарт за скенери и софтуер. Като използва скенер съвместим с TWAIN и TWAIN-съвместима програма, сканирането може да стартира от самата програма. Това е улавяне на изображение API за Microsoft Windows и Apple Mac операционни системи.

UNC пътека

Конвенция за унифицирани имена (UNC) е стандартен начин за достъп до мрежови споделяния в Windows NT и други Microsoft продукти. Формата на UNC пътеката е: \\<именасървър>\<именасподеляне>\<допълнителна директория>

URL

Единен локатор на ресурси (URL) представлява глобалния адрес на документи и ресурси в Интернет. Първата част на адреса обозначава кой протокол трябва да се използва, а втората част задава IP адреса или името на домейна, в който се намира дадения ресурс.

USB

Универсална серийна шина (USB) е стандарт, разработен от Implementers Forum, Inc., за връзка между компютри и периферни устройства. За разлика от паралелния порт, USB е предназначен за едновременно свързване на USB порт на един компютър с множество периферни устройства.

Воден знак

Водния знак е видимо изображение или схема на хартията, която се вижда по-светла от преминалата светлина. Водните знаци са се появили за пръв път в Болоня, Италия, през 1282. Те са били използвани от производителите на хартия за идентификация на техния продукт, също върху пощенски марки, валута или други правителствени документи, за намаляване на фалшификатите.

WEP

Протоколът WEP (WEP) представлява протокол за защита, указан от IEEE 802.11 за указване на едно и също ниво на защита като това на кабелна LAN мрежа. WEP осигурява защита чрез криптиране на данни през радио честоти, така че да им осигури защита, докато се придвижват от една крайна точка до друга.

WIA

WIA (Windows Imaging Architecture) е архитектура на изображенията, първоначално представена в Windows Me и Windows XP. Сканирането може да се инициализира от тези операционни системи, като се използва съвместим с WIA скенер.

WPA

Защитеният Wi-Fi достъп (WPA) представлява клас от системи, които имат за цел да подсигурят безжичните (Wi-Fi) компютърни мрежи и е създаден, за да подобри функциите на защита на WEP.

WPA-PSK

WPA-PSK (WPA предварително споделен ключ) представлява специален режим на WPA за целите на малкия бизнес и домашните потребители. В точката за безжичен достъп (WAP) и други безжични лаптоп или десктоп устройства се конфигурира споделен ключ или парола. За постигане на разширена защита WPA-PSK генерира уникален ключ за всяка сесия между безжичен клиент и асоциираната WAP.

WPS

Защитената безжична настройка (WPS) е стандарт за настройване на безжична домашна мрежа. Ако вашата точка за безжичен достъп поддържа WPS, можете лесно да конфигурирате безжичната връзка без компютър.

XPS

XPS (XML Paper Specification) е спецификация за Page Description Language (PDL) и нов формат за документ, която може да се използва при преносими и електронни документи, разработена от Microsoft. Това е XML-базирана спецификация, основана на нова пътека за принтиране и на вектор-базиран формат за документи, независим от устройства.

Индекс

A

AirPrint 277
AnyWeb Print 380

D

direct printing utility 344

E

Eco 320
easy document creator 387
  конвертиране в електронна книга 387

G

google cloud печат 279

L

LCD дисплей
  преглед на състоянието на устройство 286, 291, 292, 297, 300, 312
Linux
  използване на SetIP 206, 214, 200, 347, 201
  свойства на принтера 348, 176, 360, 425

M

Mac
  използване на SetIP 205, 213, 198, 424, 345, 199
  системни изисквания 175, 358
mac сканиране 358

N

пнагоре печат
  Mac 346

P

postScript драйвер
  отстраняване на проблеми 427

S

Samsung Printer Status 392
SyncThru Web Service 382
  обща информация 382
samsung printer experience 394
secu печат 79
service contact numbers 428

U

UNIX
  инсталация на драйвер за мрежово свързване 215, 349
Unix
  системни изисквания 176
USB 321
USB кабел
  инсталация на драйвер 39, 41, 198, 199, 200, 201
USB флаш памет
  архивиране на данни 98, 97
  сканиране 95, 99

W

Windows
  използване на SetIP 204, 260, 208, 39, 41
  системни изисквания 173, 423

A

аксесоари
  инсталиране 117, 105

Индекс

Б

безжична
  USB кабел 230, 233, 239
  WPS
    изключване 226
    PBC 227, 228
  Режим ad hoc 221
безжична мрежа
  мрежов кабел 260
безопасност
  информация 20
  символи 20
бутон за изчистване 36
бутон за нулиране 37
бутон за помощ 37
бутони
  eco 35
  копиране на лични документи 34
  сканирай към 34, 35, 34, 36

В

воден знак
  изтриване 339
  редактиране 339
въвеждане на символ 326

Д

допълнителна тава 105
  зареждане с хартия 57, 105

Е

Еко печат 77

З

зареждане
  на хартия в многофункционална тава 60
  специален носител 62, 57
зареждане на оригинални документи 69
засядане
  отстраняване на оригиналния документ 132, 137
  съвети за избягване на засяданията 131

И

Индикатор за безжична връзка 37
изглед отзад 31
изглед отпред 28
използване на помощ 76, 347
изпращане на факс
  множествено изпращане 90, 92, 93, 89, 91
изходна поставка 68
имейл адрес 324
  съхранение 324, 325
инсталация на драйвер
  Unix 215
информация за устройството 286, 291, 292, 297, 300, 312

К

конвенция 19
консумативи
  налични консумативи 103, 109
  следене на оставащия срок на експлоатация на консумативите 121, 112
контролен панел 33
  сензорен панел 49
копие
  обща настройка 286

Индекс

копиране
намаляване или увеличаване на копията 83
стандартно копиране 81
копиране на лични документи 84

М

меню за печат 284
многофункционална тава
зареждане 60, 62
мрежа
IPv6 конфигурация 218
инсталация на драйвер
Linux 214
Mac 213
UNIX 215
Windows 208
221, 204, 316, 204, 205, 206, 260, 203
среда на инсталиране 177

Н

настройка на администратор 319
настройка на списъка с адреси 328
настройка на устройство
състояние на устройство 286, 291, 292, 297, 300, 312
настройки по подразбиране
настройки за тавата 67
носител за печат
етикети 65, 67, 165, 66, 67, 63, 66, 64
специален носител 62, 67

О

общи икони 19
общи настройки 303
опции на устройството 117
оторизирани потребители
регистриране 332
отчети
информация за устройството 286, 292, 293, 294, 296, 300, 304, 312

П

Паралелна
поръчка 106
Програма SetIP 204, 260
памет
подобряване на паметта 119
печат
Linux 347
Mac 345
UNIX 349, 97
задаване като принтер по подразбиране 334, 344
Mac 346
270, 284
Mac 346
335
Windows 73
333
специални функции на принтера 336
печат на документ
Linux 347
Mac 345
UNIX 349
печат на шаблон
изтриване 341
създаване 340
подготвяне на типа на оригиналите 69
поле на документ 315
обща настройка 315
поставяне на устройството

Индекс

настройване на надморската височина 323
почистване
външно 123, 127, 124, 126
почистване на устройството 123
правна информация 178
преглед на менютата 43
предпочитани настройки за печат 76
предпочитания за печат
Linux 348
проблем
проблеми с операционната система 423
проблеми
отпечатванепроблеми 404, 402, 409, 417, 421, 403, 419

Р

разпознаване на Status светодиода 149
резолюция
изпращане на факс 92
речник 434

С

Сканиране
Сканиране чрез Samsung Scan Assitant 357
Сканиране с Linux 360
Специални характеристики 322
Съдействие при сканиране 357
Съхраняване 324
сканиране
Mac 358
USB флаш памет 95
обща настройка 298, 351, 352, 355, 353, 356, 360, 357
спецификации 162
носител за печат 165
списък с адреси
обща настройка 315
регистриране 328, 329, 330, 328
съобщение за грешка 152
състояние 35, 37
състояние на принтера
обща информация 392

Т

тава
зареждане на хартия в многофункционална тава 60, 67, 106, 105, 56
регулиране на ширината и дължината 56
тонер касета
инструкции за работа 108, 109, 110
смяна на касетата 112, 108

Ф

факс
автоматично повторно избиране 361, 362, 366, 292, 363, 364, 371, 361, 370, 368, 366, 372, 369, 364, 365, 368, 369, 367
факс функция 361
функции 5
функции на устройството 282, 165
функции за паметтвърд диск 373, 374
функция за печат 333
функция за сканиране 351

Индекс

Ч

части за поддръжка 107