HP Color LaserJet Managed E55040

用户指南

版权和许可证

© Copyright 2018 HP Development Company, L.P.

未经事先书面许可，严禁进行任何形式的复制、改编或翻译，除非版权法另有规定。

此处包含的信息如有更改，恕不另行通知。

HP 产品及服务的保修仅以随该产品及服务提供的书面保修声明为准。本文所述任何内容不应被视为附加保修。对任何技术或编辑错误或者本文所述内容的遗漏，HP 不承担任何责任。

Edition 2, 1/2019

商标声明

Adobe®、Adobe Photoshop®、Acrobat® 和 PostScript® 是 Adobe Systems Incorporated 的商标。

Apple 和 Apple 徽标是 Apple Inc. 在美国和其它国家/地区的注册商标。

macOS 是 Apple Inc. 在美国和其他国家/地区的注册商标。

AirPrint 是 Apple Inc. 在美国和其他国家/地区的注册商标。

Google ™ 是 Google Inc.的商标。

Microsoft®、Windows®、Windows® XP 和 Windows Vista® 是 Microsoft Corporation 在美国的注册商标。

UNIX® 是 The Open Group 的注册商标。

目录

1 打印机概述 1
有关详细信息，请参阅 1
警告图标 2
打印机视图 3
打印机前视图 3
打印机后视图 4
端口 5
控制面板视图 5
如何使用触摸屏控制面板 6
打印机规格 7
技术规格 7
支持的操作系统 8
打印机尺寸 10
功耗、电气规格和噪声发射 12
操作环境范围 12
打印机硬件设置与软件安装 13

2 纸盘 15
有关详细信息，请参阅 15
将纸张装入纸盘 1 16
简介 16
纸盘 1 纸张方向 17
使用备用信头纸模式 18
使用打印机控制面板菜单启用备用信头纸模式 19
将纸张装入纸盘 2、3、4 和 5 20
简介 20
纸盘 2、3、4 和 5 纸张方向 22
使用备用信头纸模式 22
使用打印机控制面板菜单启用备用信头纸模式 23
装入信封 24
简介 24

信封方向 24
装入并打印标签 25
简介 25
手动装入标签 25

3 耗材、附件和部件 27
有关详细信息，请参阅 27
订购耗材、附件和部件 28
订购 28
耗材和附件 28
客户自助维修部件 29
更换碳粉盒 30
简介 30
碳粉盒信息 30
卸下并更换碳粉盒 31
更换碳粉收集装置 34
简介 34
卸下并更换碳粉收集装置 34

4 打印 37
有关详细信息，请参阅 37
打印任务 (Windows) 38
如何打印 (Windows) 38
自动执行双面打印 (Windows) 39
手动执行双面打印 (Windows) 39
每张打印多页 (Windows) 40
选择纸张类型 (Windows) 40
其它打印任务 41
打印任务 (macOS) 42
如何打印 (macOS) 42
自动执行双面打印 (macOS) 42
手动执行双面打印 (macOS) 42
每张打印多页 (macOS) 43
选择纸张类型 (macOS) 43
其它打印任务 43
在打印机上存储打印作业以供以后打印或私人打印 45
简介 45
创建存储的作业 (Windows) 45
创建存储的作业 (macOS) 46

打印存储的作业 46
删除存储的作业 47
删除存储在打印机上的作业 47
更改作业存储限制 47
用于作业统计目的而发送到打印机的信息 47
通过 USB 端口打印 48
简介 48
启用 USB 端口进行打印 48
从 USB 闪存驱动器上打印 49

5 管理打印机 51
有关详细信息，请参阅 51
通过 HP 内嵌式 Web 服务器 (EWS) 进行高级配置 52
简介 52
如何访问 HP 内嵌式 Web 服务器 (EWS) 52
HP 内嵌式 Web 服务器功能 53
信息选项卡 53
常规选项卡 53
打印选项卡 54
故障排除标签 55
安全选项卡 55
HP Web 服务选项卡 55
联网选项卡 56
其他链接区域 57
配置 IP 网络设置 58
打印机共享免责声明 58
查看或更改网络设置 58
在网络上给打印机重命名 58
从控制面板手动配置 IPv4 TCP/IP 参数 59
从控制面板手动配置 IPv6 TCP/IP 参数 59
链接速度和双工设置 60
打印机安全功能 61
简介 61
安全声明 61
IP 安全性 61
使用 HP 内嵌式 Web 服务器分配或更改系统密码 61
加密支持： HP 高性能安全硬盘 62
锁定格式化板 62
节能设置 63
简介 63

设定“不活动之后睡眠/自动关闭”设置 63
设置睡眠计时器并配置打印机，以使用 1 瓦或更少电量 63
设置睡眠时间表 64
配置“延迟关机”设置 64
HP Web Jetadmin 65
软件和固件更新 66

6 解决问题 67
有关详细信息，请参阅 67
客户支持 68
控制面板帮助系统 69
恢复工厂设置 70
简介 70
方法 1： 从打印机控制面板恢复出厂设置 70
方法 2： 从 HP 嵌入式 Web 服务器恢复出厂设置（仅限联网的打印机） 70
打印机控制面板上显示“碳粉盒中碳粉不足”或“碳粉盒中碳粉严重不足”消息 71
产品不拾纸或进纸错误 72
简介 72
产品不拾纸 72
产品一次拾起多张纸 72
清除卡纸 73
简介 73
卡纸位置 73
自动导航以清除卡纸 74
频繁发生或重复发生卡纸现象？ 74
13.A1 纸盘 1 卡纸 74
13.A2 纸盘 2 卡纸 76
13.A3、13.A4、13.A5 纸盘 3、纸盘 4、纸盘 5 卡纸 78
13.B 右挡盖和热凝器区域中卡纸 81
13.E1 出纸槽卡纸 86
改善打印质量 88
简介 88
使用不同软件程序打印 88
检查打印作业的纸张类型设置 88
检查打印机上的纸张类型设置 88
检查纸张类型设置 (Windows) 88
检查纸张类型设置 (Mac OS) 89
检查碳粉盒状态 89
打印清洁页 89
用肉眼检查碳粉盒 90

检查纸张和打印环境 90
第 1 步： 使用符合 HP 规格的纸张 90
第 2 步： 检查环境 90
第 3 步： 设置个别纸盘的对齐情况 91
尝试不同的打印驱动程序 91

索引 93

1 打印机概述

有关详细信息，请参阅

- 警告图标
- 打印机视图
- 打印机规格
- 打印机硬件设置与软件安装

在文档发布时，以下信息正确无误。

如需获得视频帮助，请访问 www.hp.com/videos/LaserJet。

有关最新信息，请参阅 www.hp.com/support/colorljE55040。

HP 的打印机全包帮助包括以下信息：

- 安装和配置
- 学习和使用
- 解决问题
- 下载软件和固件更新
- 加入支持论坛
- 查找保修和监管信息

警告图标

警告图标定义： HP 产品上可能会出现以下警告图标。 请在适用情况下张贴相应的警示标识。

- 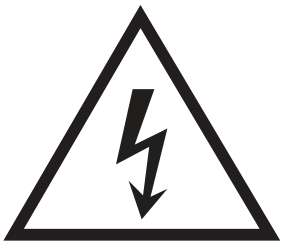
  注意： 触电
-
  注意： 高温表面
- 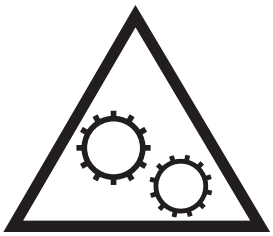
  注意： 保持身体部位远离移动部件
-
  注意： 在近处有锋利边缘

打印机视图

- 打印机前视图
- 打印机后视图
- 端口
- 控制面板视图

打印机前视图

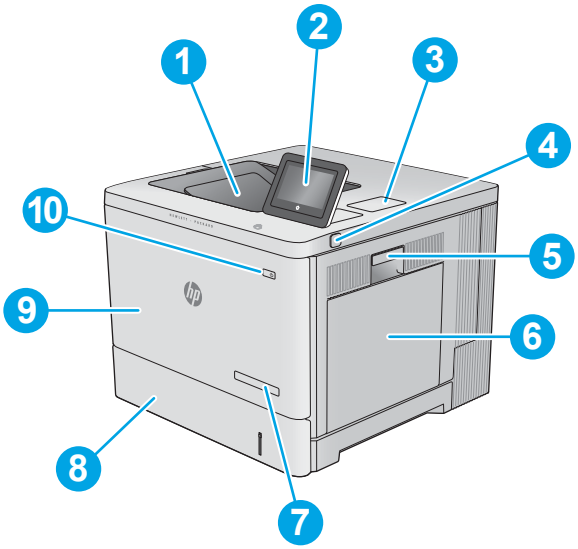

1	标准出纸槽
2	带有彩色触摸屏的控制面板
3	用于连接附件和第三方设备的硬件集成包
4	直接 USB 端口 插入 U 盘以进行无计算机打印或更新打印机固件。 **注：**管理员启用此端口后方可使用。
5	右挡盖（由此取放热凝器和清除卡纸）
6	纸盘 1
7	型号名称
8	纸盘 2
9	前挡盖（用于取放碳粉盒）
10	开/关按钮

打印机后视图

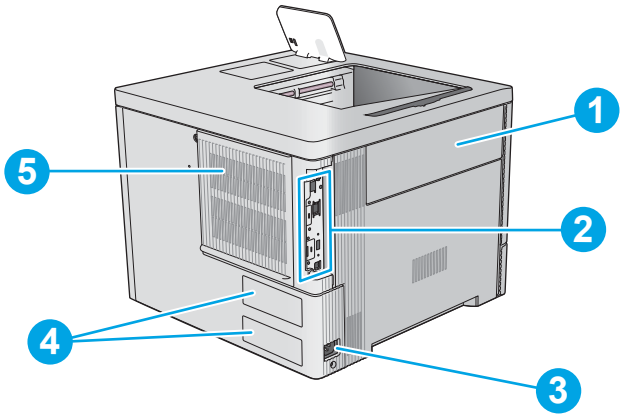

1	碳粉收集装置挡盖
2	格式化板（包含接口端口）
3	电源接口
4	序列号和产品号标签
5	格式化板盖板

端口

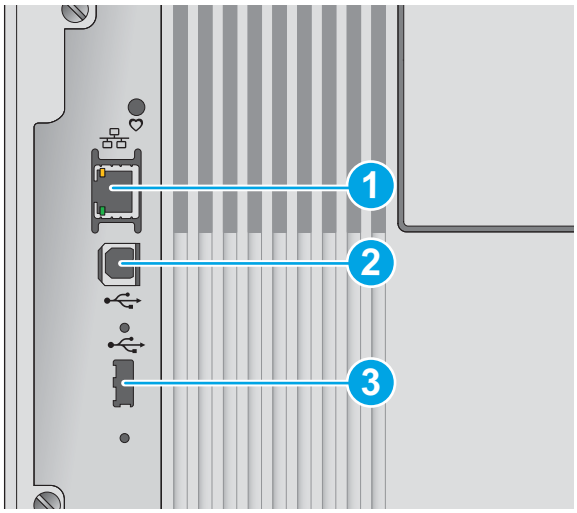

1	局域网 (LAN) 以太网 (RJ-45) 网络端口
2	高速 USB 2.0 打印端口
3	用于连接外置 USB 设备的 USB 端口（此端口可能被遮盖） 注：要进行直接 USB 打印，请使用控制面板附近的 USB 端口。

控制面板视图

通过主屏幕可访问打印机的各项功能，并指明打印机的当前状态。

随时可通过选择“主页” 按钮，返回主屏幕。

注：主屏幕显示的功能可能会有所不同，视打印机配置而定。

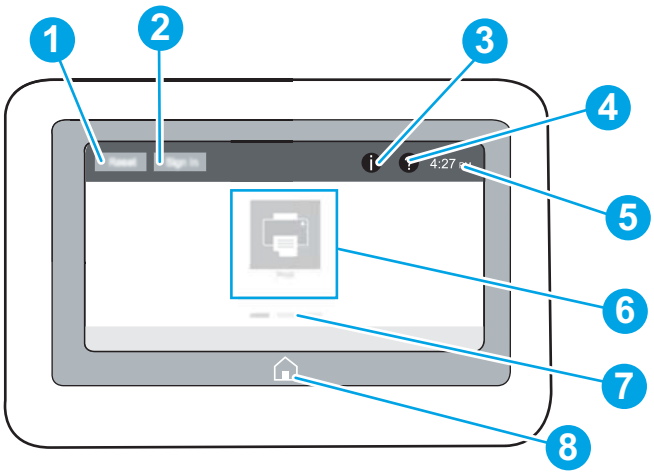

1	重置按钮	选择重置按钮可清除更改，将打印机从暂停状态释放。如果出现错误，则显示消息中心并恢复默认设置。

2	登录或注销按钮	选择登录按钮可访问受保护的功能。 选择注销按钮可从打印机注销。随后打印机将所有选项恢复为默认设置。 **注：**仅当管理员将打印机配置为需要相关权限才能访问某些功能时，才会显示此按钮。
3	“信息” 按钮	选择“信息”按钮，可显示一个用于访问多种打印机信息类型的屏幕。选择信息屏幕上的以下按钮以获取打印机信息： • 显示语言： 更改当前用户会话的语言设置。 • 睡眠模式： 使打印机进入睡眠模式。 • Wi-Fi Direct： 查看相关信息，以了解如何使用带 Wi-Fi 功能的电话、平板电脑或其他设备直接连接到打印机。 • 无线： 查看或更改无线连接设置（仅限无线附件配备型号）。 • 以太网： 查看或更改以太网连接设置。 • HP Web Services： 查看关于使用 HP Web Services (ePrint) 连接和打印到打印机的相关信息。
4	“帮助” 按钮	选择“帮助”按钮可打开内置帮助系统。
5	当前时间	显示当前时间。
6	应用程序区域	选择任一图标打开应用程序。向两边滑动屏幕以访问更多应用程序。 **注：**可用应用程序随打印机而有所不同。管理员可配置显示哪些应用程序及其显示顺序。
7	主屏幕页面指示器	显示主屏幕或应用程序上的页数。高亮显示当前页面。向两边滑动屏幕以滚动查看页面。
8	“主页” 按钮	选择“主页”按钮以返回主屏幕。

如何使用触摸屏控制面板

请通过以下操作使用打印机的触摸屏控制面板。

操作	说明	示例
轻触 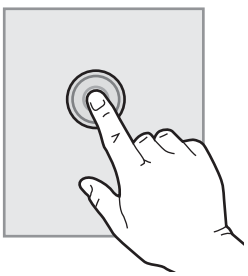	轻触屏幕上的项目以选中该项目或打开该菜单。此外，在菜单之间滚动时，轻轻触摸屏幕即可停止滚动。	轻触设置图标以打开设置应用程序。

操作	说明	示例
滑动 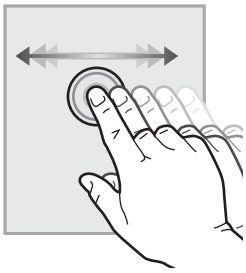	触摸屏幕，然后将手指水平滑动，即可向两边滚动屏幕。	滑动直到显示设置应用程序。
滚动 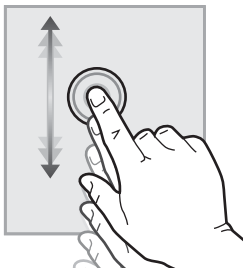	触摸屏幕，然后将手指竖直滑动，即可上下滚动屏幕。在菜单之间滚动时，轻轻触摸屏幕即可停止滚动。	滚动查看设置应用程序。

打印机规格

切记：以下产品规格在发布之时是准确的，但可能会有所变动。有关最新信息，请参阅 www.hp.com/support/colorljE55040。

- 技术规格
- 支持的操作系统
- 打印机尺寸
- 功耗、电气规格和噪声发射
- 操作环境范围

技术规格

型号名称		E55040dw
产品编号		3GX98A
纸张处理	纸盘 1（容纳 100 张纸）	✓
	纸盘 2（容纳 550 张纸）	✓
	纸盘 3（1 x 550 页进纸器） 注：最多可容纳三个 1 x 550 页进纸器。	可选

型号名称		E55040dw
产品编号		3GX98A
	打印机支架	可选
	自动双面打印	✓
连接方式	10/100/1000 以太网 LAN 连接，支持 IPv4 和 IPv6	✓
	高速 USB 2.0	✓
	直接 USB 端口，用于无计算机打印和固件升级	✓
	用于连接附件和第三方设备的硬件集成盒	✓
	HP 内部 USB 端口	可选
	HP Jetdirect 3000w NFC/Wireless 附件，用于从移动设备进行打印 注：用于硬件集成包。HP Jetdirect 3000w NFC/无线附件需要用到 HP 内部 USB 端口附件。J8030A 还可通过主机后端 USB 端口连接。此情况下不使用 HIP。	可选
	用于从移动设备进行打印的集成 HP 近场通信 (NFC) 和 Wi-Fi Direct 附件	✓
	用于无线连接的 HP Jetdirect 2900nw 打印服务器附件	可选
内存	1 GB 基本内存 注：可通过添加一个 DIMM 内存模块将此基本内存扩展至 2 GB。	✓
安全性	HP 可信平台模块，用于将通过本产品的所有数据加密	可选
控制面板显示屏和输入	彩色触摸屏控制面板	✓
打印	在 A4 纸张上每分钟可打印 37 张 (ppm)，在 Letter 尺寸纸张上为 40 ppm	✓
	直接 USB 打印（无需计算机）	✓
	在打印机内存中存储作业以供以后打印或私人打印	✓

支持的操作系统

Linux： 有关 Linux 的信息和打印驱动程序，请访问 www.hp.com/go/linuxprinting。

UNIX： 有关 UNIX® 的信息和打印驱动程序，请访问 www.hp.com/go/unixmodelscripts。

以下信息适用于特定打印机的 HP PCL 6 打印驱动程序和适用于 macOS 的 HP 软件驱动程序。

Windows： 转至此打印机的打印机支持网站： www.hp.com/support/colorljE55040 用于下载和安装打印驱动程序。

macOS： 本打印机支持 Mac 计算机。从 123.hp.com/LaserJet 下载 HP Easy Start 以安装 HP 打印驱动程序。

1. 访问 123.hp.com/LaserJet。
2. 请按提供的步骤下载打印机软件。

操作系统	已安装的驱动程序	注
Windows 7 SP1，32 位和 64 位	可从打印机支持网站下载“PCL 6”打印机特有的打印驱动程序。下载驱动程序，然后使用 Microsoft“添加打印机”工具安装它。	
Windows 8，32 位和 64 位	可从打印机支持网站下载“PCL 6”打印机特有的打印驱动程序。下载驱动程序，然后使用 Microsoft“添加打印机”工具安装它。	
Windows 8.1，32 位和 64 位	可从打印机支持网站下载“PCL 6”打印机特有的打印驱动程序。下载驱动程序，然后使用 Microsoft“添加打印机”工具安装它。	
Windows 10，32 位和 64 位	可从打印机支持网站下载“PCL 6”打印机特有的打印驱动程序。下载驱动程序，然后使用 Microsoft“添加打印机”工具安装它。	
Windows Server 2008 R2，SP 1，64 位	可从打印机支持网站下载“PCL 6”打印机特有的打印驱动程序。下载驱动程序，然后使用 Microsoft“添加打印机”工具安装它。	
Windows Server 2012，64 位	可从打印机支持网站下载“PCL 6”打印机特有的打印驱动程序。下载驱动程序，然后使用 Microsoft“添加打印机”工具安装它。	
Windows Server 2012 R2 64 位	可从打印机支持网站下载“PCL 6”打印机特有的打印驱动程序。下载驱动程序，然后使用 Microsoft“添加打印机”工具安装它。	
Windows Server 2016，64 位	可从打印机支持网站下载“PCL 6”打印机特有的打印驱动程序。下载驱动程序，然后使用 Microsoft“添加打印机”工具安装它。	
macOS 10.11 El Capitan、macOS 10.12 Sierra、macOS 10.13 High Sierra	从 123.hp.com/LaserJet 上下载 HP Easy Start，然后用于安装打印驱动程序。	

注：支持的操作系统可能有变。有关支持的操作系统的最新列表，请访问 www.hp.com/support/colorljE55040 以获得 HP 对于打印机的全方位帮助。

注：有关客户端和服务器操作系统的详细信息以及此打印机的 HP UPD 驱动程序支持，请访问 www.hp.com/go/upd。在**其他信息**下，单击相应链接。

表 1-1 **最低系统要求**

Windows	macOS
• Internet 连接 • 专用 USB 1.1 或 2.0 连接或网络连接 • 2 GB 可用硬盘空间 • 1 GB RAM（32 位）或 2 GB RAM（64 位）	• Internet 连接 • 专用 USB 1.1 或 2.0 连接或网络连接 • 1.5 GB 可用硬盘空间

打印机尺寸

图 1-1 产品尺寸

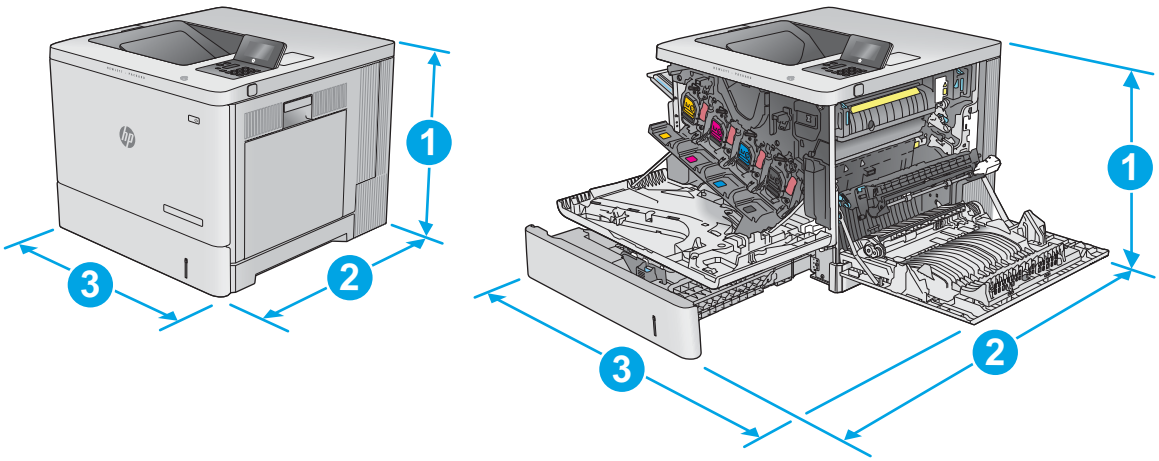

	产品完全合上	产品完全打开
1. 高度	399 毫米	399 毫米
2. 厚度	479 毫米	771 毫米
3. 宽度	458 毫米	826 毫米
重量	27.5 千克	

图 1-2 1 x 550 页进纸器的尺寸

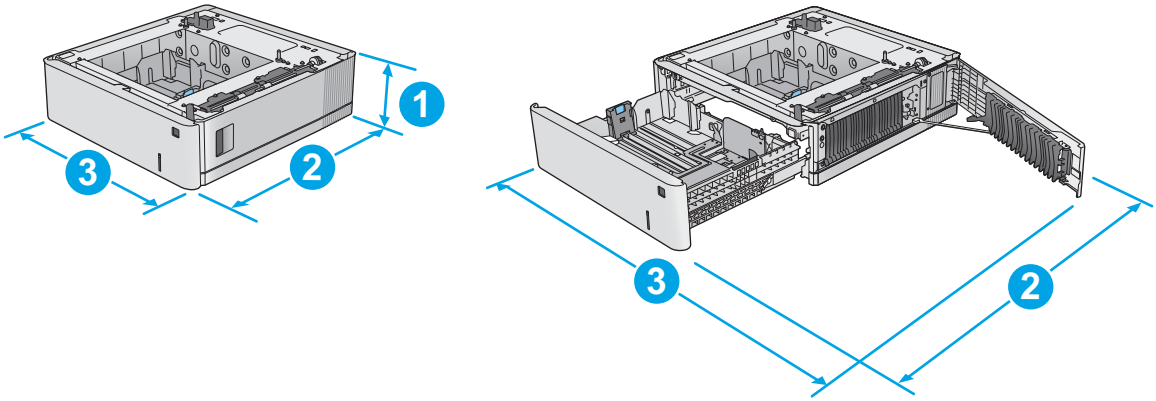

1. 高度	130 毫米
2. 厚度	纸盘合上： 458 毫米 纸盘打开： 771 毫米
3. 宽度	右下挡盖合上： 458 毫米 右下挡盖打开： 853 毫米
重量	5.8 千克

图 1-3 打印机存储箱和支架的尺寸

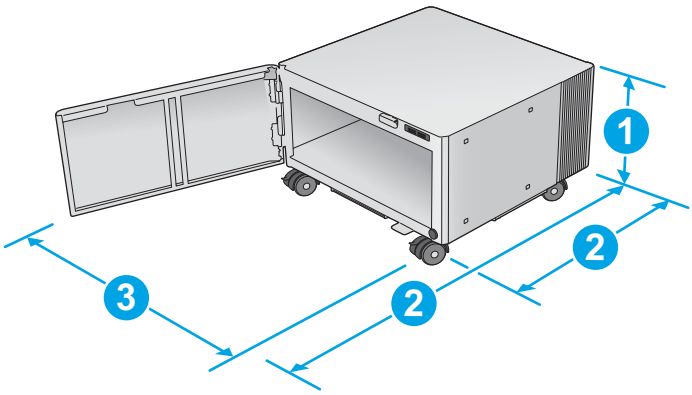

1. 高度	295 毫米
2. 厚度	挡盖合上： 465 毫米 挡盖打开： 900 毫米
3. 宽度	460 毫米 数据可能会有所变动。有关最新信息，请参阅 www.hp.com/support/colorljE55040。
重量	17.7 千克 数据可能会有所变动。有关最新信息，请参阅 www.hp.com/support/colorljE55040。

图 1-4 带一个 1 x 550 页纸盘以及存储箱和支架的产品的尺寸

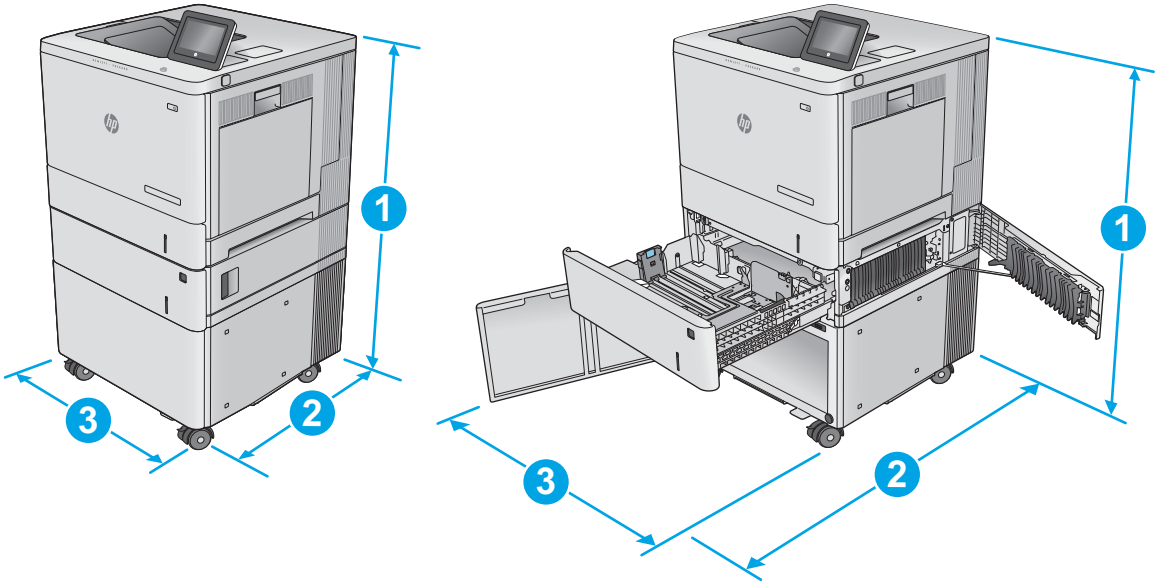

	产品和附件完全合上	产品和附件完全打开
1. 高度	876 毫米	876 毫米
2. 厚度	479 毫米	900 毫米
3. 宽度	458 毫米	853 毫米
重量	51.1 千克	

功耗、电气规格和噪声发射

有关最新信息，请访问 www.hp.com/support/colorljE55040。

⚠ **注意：**电源要求视出售产品的国家/地区而定。请勿改变操作电压，这将损害产品并使产品保修失效。

操作环境范围

表 1-2 操作环境规格

环境	建议	允许
温度	17°到 25°C	15°到 30°C
相对湿度	30% 到 70% 相对湿度 (RH)	相对温度 10% 到 80%

打印机硬件设置与软件安装

要了解基本设置说明，请参阅打印机随附的《硬件安装指南》。要了解其他说明，请访问 HP 的网上支持。

请转至 www.hp.com/support/colorljE55040 以了解此打印机的 HP 全包帮助。找到以下支持：

- 安装和配置
- 学习和使用
- 解决问题
- 下载软件和固件更新
- 加入支持论坛
- 查找保修和监管信息

2 纸盘

有关详细信息，请参阅

- 将纸张装入纸盘 1
- 将纸张装入纸盘 2、3、4 和 5
- 装入信封
- 装入并打印标签

在文档发布时，以下信息正确无误。

如需获得视频帮助，请访问 www.hp.com/videos/LaserJet。

有关最新信息，请参阅 www.hp.com/support/colorljE55040。

HP 的打印机全包帮助包括以下信息：

- 安装和配置
- 学习和使用
- 解决问题
- 下载软件和固件更新
- 加入支持论坛
- 查找保修和监管信息

将纸张装入纸盘 1

简介

下文介绍了如何将纸张和信封装入纸盘 1。该纸盘最多可容纳 100 页 75 克/m^2 的纸张或 10 个信封。

⚠ **注意：**为避免卡塞，请不要在打印期间在纸盘 1 中放入或取出纸张。

1. 打开纸盘 1。

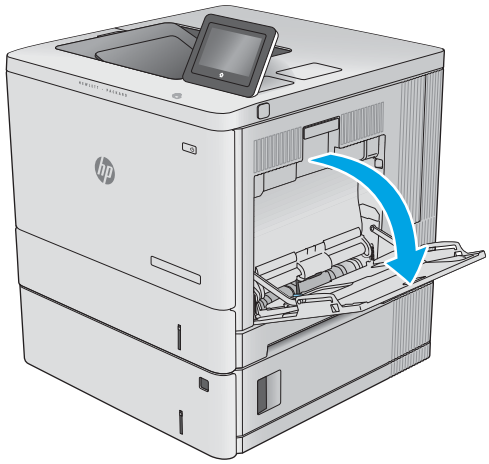

2. 拉出纸盘延伸板来支撑纸张。

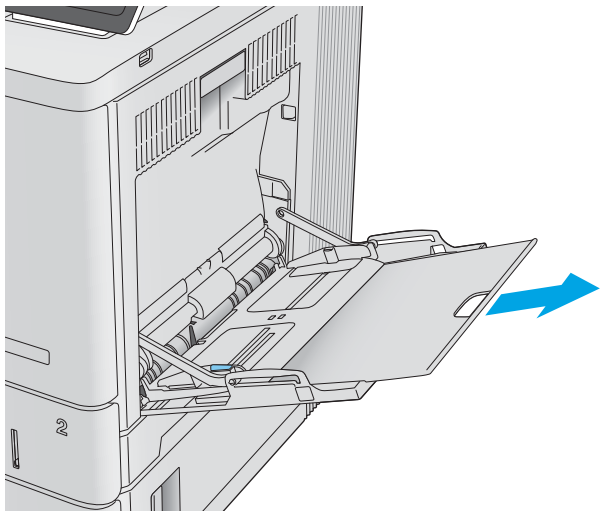

3. 请将纸张导板展开至正确的纸张尺寸处，然后将纸张装入纸盘中。有关如何确定纸张方向的信息，请参阅第 17 页的纸盘 1 纸张方向。

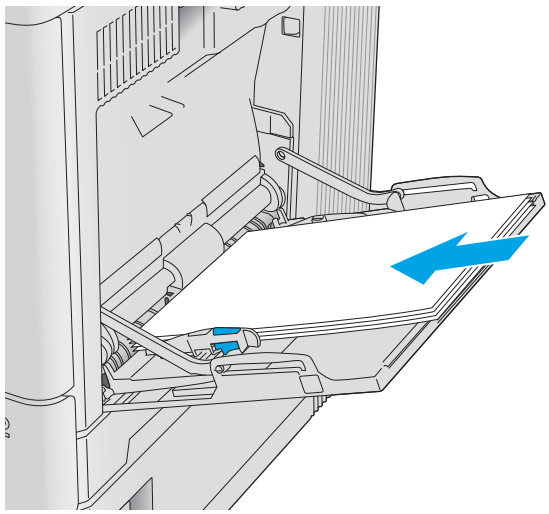

4. 确保纸张位于纸张导板上表明纸张满的线条之下。

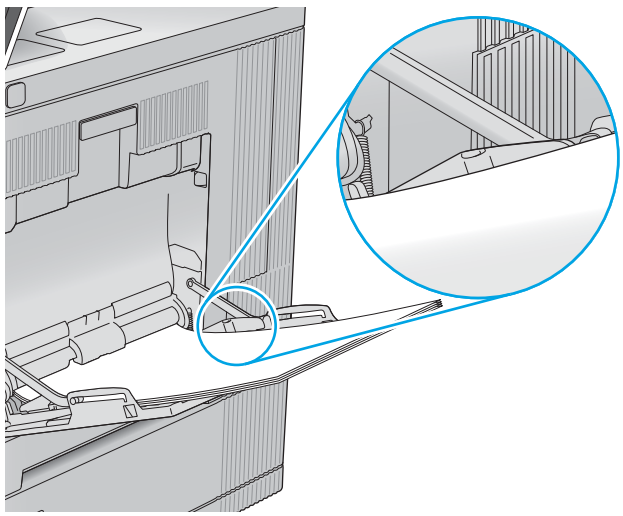

5. 调整两侧导板，使其轻触纸叠，但不要压弯纸张。

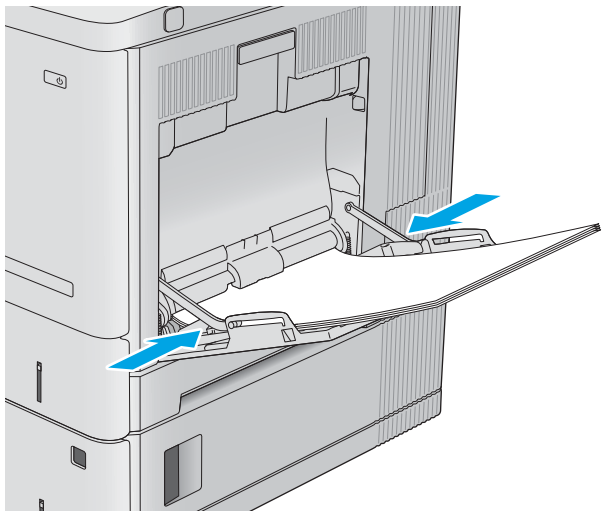

纸盘 1 纸张方向

如果您所用的纸张需要按特定方向打印，请根据下表中的信息装入这类纸张。

注：备用信头纸模式设置会影响装入信头纸或预打印纸的方式。此设置在默认情况下被禁用。使用此模式时，请按自动进行双面打印的方式装入纸张。有关详细信息，请参阅第 18 页的使用备用信头纸模式。

纸张类型	图像方向	单面打印	双面打印或启用了“备用信头纸模式”
信头纸或预打印	纵向	正面朝下 顶边朝向产品内部 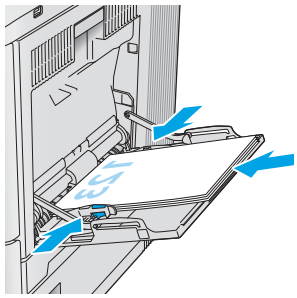	正面朝上 底边先送入产品 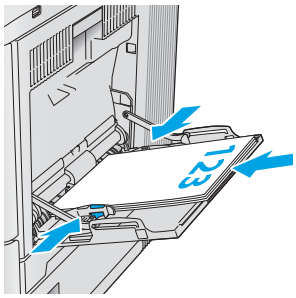
	横向	正面朝下 顶边朝向产品背面 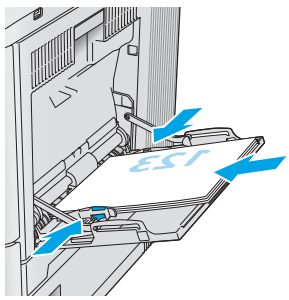	正面朝上 顶边朝向产品背面 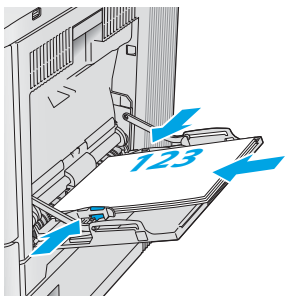
预先打孔纸	纵向或横向	孔朝向产品后部 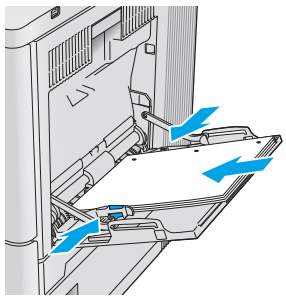	孔朝向产品后部 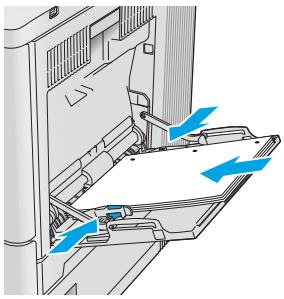

使用备用信头纸模式

使用备用信头纸模式功能后，无论您是在纸张一面还是两面进行打印，都可以始终按相同方式为所有打印作业装入信头纸或预打印纸。使用此模式时，请按自动进行双面打印的方式装入纸张。

要使用此功能，请使用打印机控制面板菜单启用此功能。

使用打印机控制面板菜单启用备用信头纸模式

1. 从打印机控制面板的主屏幕中从右滑到左，直至显示设置菜单。轻触设置图标以打开菜单。
2. 打开以下菜单：
   - 管理纸盘
   - 备用信头纸模式
3. 选择已启用，然后轻触保存按钮或按下 OK 按钮。

将纸张装入纸盘 2、3、4 和 5

简介

下文介绍了如何将纸张装入纸盘 2 和可选的 550 页纸盘（纸盘 3、4 和 5，部件号 B5L34A）。这些纸盘最多可容纳 550 页 75 克/m^2 的纸张。

注：可选 550 页纸盘装入纸张的步骤与纸盘 2 相同。在此仅演示纸盘 2。

注：如果您的打印机包含纸盘锁，请参阅“硬件安装指南”以获取有关安装的说明。如果您无权访问“硬件安装指南”，请记下您的打印机型号，然后转到打印机支持网站： www.hp.com/support/colorljE55040.

注：纸张导板可能在使用前被锁定，可能无法调整。

1. 打开纸盘。

   注：此纸盘正在使用时，请勿将其打开。

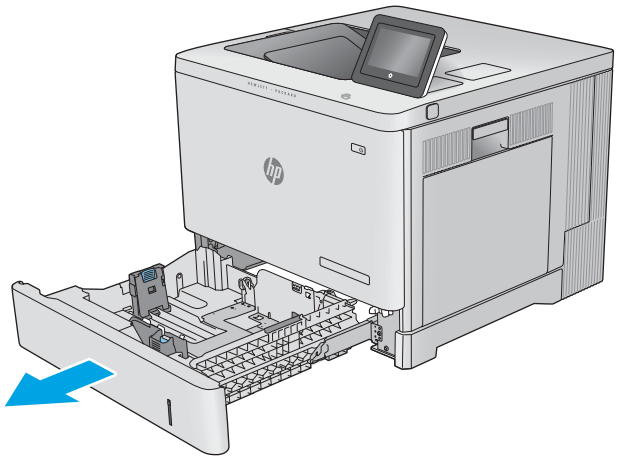

2. 在装入纸张之前，先通过挤压调整闩并将导板推至所使用的纸张尺寸处，以调整这些导板。

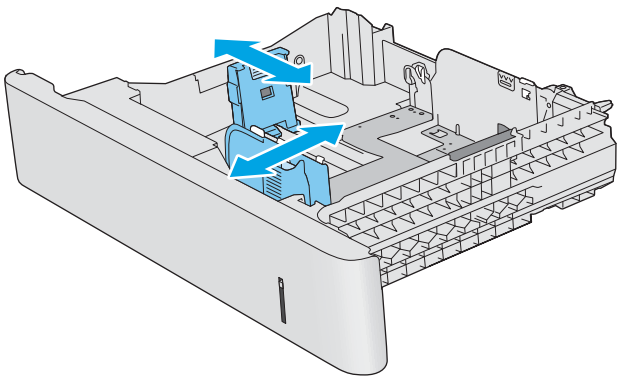

3. 在纸盘中装入纸张。检查纸张以确认导板只是紧靠纸叠而未将纸叠压弯。有关如何确定纸张方向的信息，请参阅第 22 页的纸盘 2、3、4 和 5 纸张方向。

   注：为防止卡纸，请将纸张导板调整到正确的纸张尺寸处，并且不要将纸盘装得过满。确保纸叠顶部在纸盘已满标志下面。

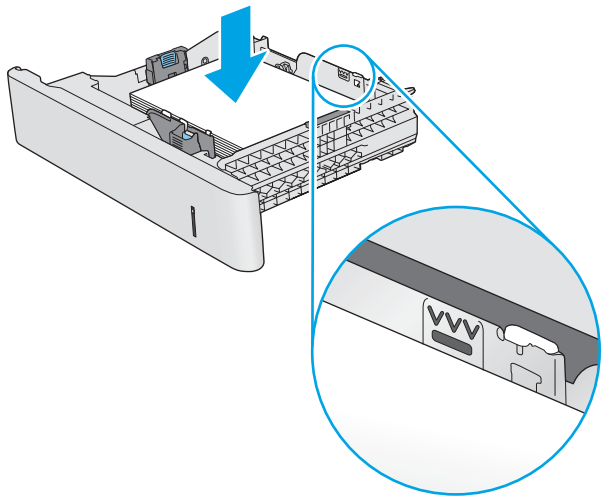

4. 合上纸盘。

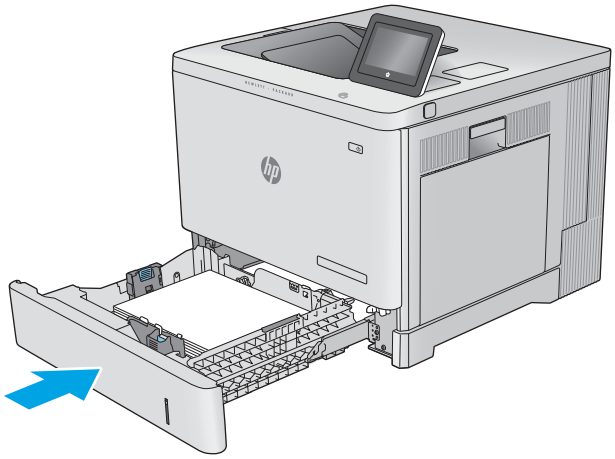

5. 从产品控制面板打印纸盘配置信息。
6. 如果所示的纸张尺寸和类型不正确，请选择修改以选择不同的纸张尺寸或类型。

   对于自定义尺寸的纸张，当产品控制面板上显示提示时，需要指定纸张的 X 和 Y 尺寸。

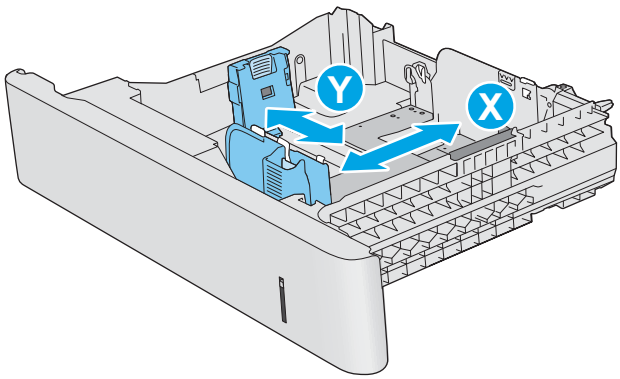

纸盘 2、3、4 和 5 纸张方向

如果您所用的纸张需要按特定方向打印，请根据下表中的信息装入这类纸张。

注：备用信头纸模式设置会影响装入信头纸或预打印纸的方式。此设置在默认情况下被禁用。使用此模式时，请按自动进行双面打印的方式装入纸张。有关详细信息，请参阅第 22 页的使用备用信头纸模式。

纸张类型	图像方向	单面打印	双面打印或启用了“备用信头纸模式”
信头纸或预打印	纵向	正面朝上 顶边向右 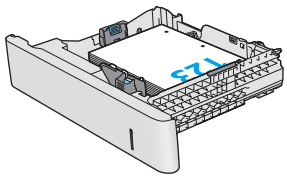	正面朝下 顶边向左 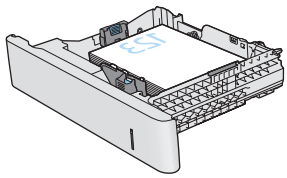
	横向	正面朝上 顶边朝向产品背面 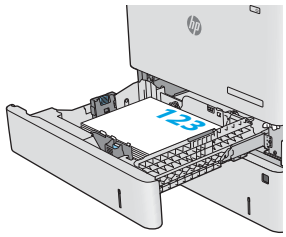	正面朝下 顶边朝向产品背面 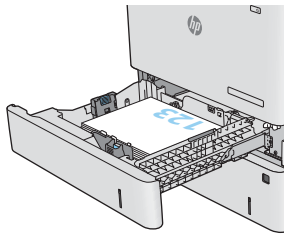
预先打孔纸	纵向或横向	孔朝向产品后部 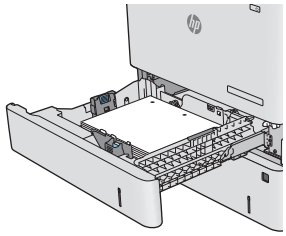	孔朝向产品后部 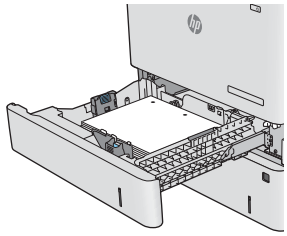

使用备用信头纸模式

使用备用信头纸模式功能后，无论您是在纸张一面还是两面进行打印，都可以始终按相同方式为所有打印作业装入信头纸或预打印纸。使用此模式时，请按自动进行双面打印的方式装入纸张。

要使用此功能，请使用打印机控制面板菜单启用此功能。

使用打印机控制面板菜单启用备用信头纸模式

1. 从打印机控制面板的主屏幕中从右滑到左，直至显示设置菜单。轻触设置图标以打开菜单。
2. 打开以下菜单：
   - 管理纸盘
   - 备用信头纸模式
3. 选择已启用，然后轻触保存按钮或按下 OK 按钮。

装入信封

简介

下文介绍了如何装入信封。仅使用纸盘 1 打印信封。纸盘 1 最多可以容纳 10 个信封。

注：打印之前，请先在打印驱动程序中选择正确的纸张类型。

信封方向

按以下任意方向装入信封：

正面朝下 顶边朝向产品背面	正面朝下 顶边朝向产品内部
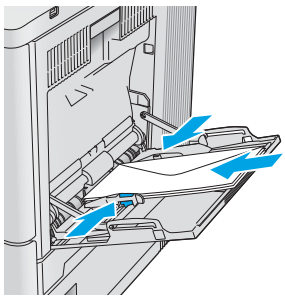	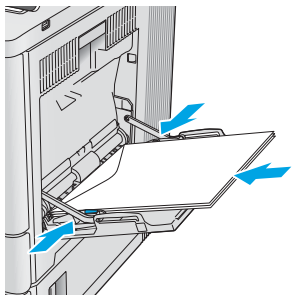

装入并打印标签

简介

要打印多张标签，请使用纸盘 2 或其中一个可选 550 页纸盘。纸盘 1 不支持标签。

要使用手动进纸选项打印标签，请在将打印作业发送至打印机之后，执行下列步骤在打印驱动程序中选择正确设置，然后将标签装入纸盘中。如果使用手动进纸，打印机会一直等待打印作业，直至它检测到纸盘已打开然后合上。

手动装入标签

1. 从软件程序中，选择**打印**选项。
2. 从打印机列表中选择本打印机，然后单击或轻触**属性**或**首选项**按钮以打开打印驱动程序。

注：按钮的名称因不同的软件程序而异。

注：要从 Windows 8 或 8.1 的“开始”屏幕上访问这些功能，请依次选择**设备**、**打印**，然后选择打印机。

3. 单击或轻触**纸张/质量**标签。
4. 在**纸张尺寸**下拉列表中，选择标签的正确尺寸。
5. 在**纸张类型**下拉列表中选择**标签**。
6. 在**纸张来源**下拉列表中选择**手动进纸**。

注：当使用手动进纸时，打印机从配置为正确纸张尺寸的最低编号纸盘进行打印，因而不必指定具体纸盘。例如，将纸盘 2 配置为标签，则打印机将从纸盘 2 进行打印。如果安装了纸盘 3 并将其配置为标签，而纸盘 2 并未配置为标签，则打印机将从纸盘 3 进行打印。

7. 单击 OK 按钮关闭**文档属性**对话框。
8. 在**打印**对话框中，单击 OK 按钮打印作业。
9. 将标签正面向上朝向打印机右侧装入标签。

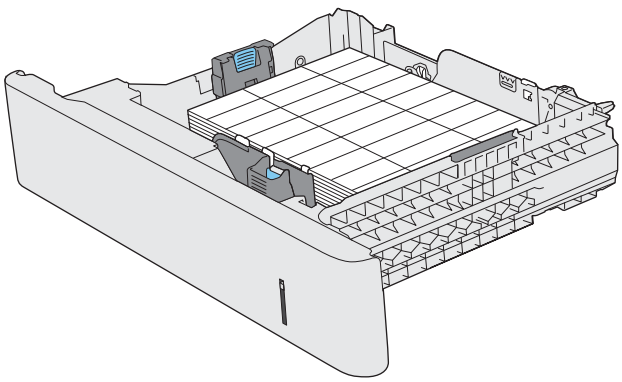

3 耗材、附件和部件

有关详细信息，请参阅

- 订购耗材、附件和部件
- 更换碳粉盒
- 更换碳粉收集装置

在文档发布时，以下信息正确无误。

如需获得视频帮助，请访问 www.hp.com/videos/LaserJet。

有关最新信息，请参阅 www.hp.com/support/colorljE55040。

HP 的打印机全包帮助包括以下信息：

- 安装和配置
- 学习和使用
- 解决问题
- 下载软件和固件更新
- 加入支持论坛
- 查找保修和监管信息

订购耗材、附件和部件

订购

订购耗材和纸张	www.hp.com/go/suresupply
订购原装 HP 部件或附件	www.hp.com/buy/parts
通过服务或支持提供商订购	请与 HP 授权的服务或支持提供商联系。
使用 HP 内嵌式 Web 服务器 (EWS) 订购	要访问，请在计算机上支持的 Web 浏览器的地址/URL 字段中输入产品 IP 地址或主机名称。EWS 中含有 HP SureSupply 网站的链接，在该网站上可购买原装 HP 耗材。

耗材和附件

要购买碳粉盒，请联系您的托管服务代表。请确保您知道您产品的型号。型号显示在打印机后挡盖的产品标签上。

项目	说明	部件号
耗材		
HP 碳粉收集装置	置换碳粉收集装置，带相连挡盖	B5L37A
附件		
550 页进纸器	可选 550 页进纸器（随 x 型号提供） 提供安装说明	B5L34A
打印机支架和存储箱	用于支撑打印机的可选支架，带存储箱 当使用多个可选进纸盘时推荐使用。 提供安装说明	B5L51A
HP 高性能安全硬盘驱动器	可选硬盘驱动器 提供安装说明	B5L29A
1GB DDR3 内存 DIMM	可选 DIMM，用于扩展内存 提供安装说明	G6W84A
HP 内部 USB 端口	两个可选 USB 端口，用于连接第三方设备 提供安装说明	B5L28A
HP 可信平台模块	自动对通过打印机的所有数据进行加密 提供安装说明	F5S62A
HP Jetdirect 2900nw 打印服务器	USB 无线打印服务器附件	J8031A
HP Jetdirect 3000w NFC/Wireless 附件	用于从移动设备进行“轻触”打印的 Wi-Fi Direct 附件	J8030A

客户自助维修部件

众多 HP LaserJet 产品都提供有客户自行维修 (CSR) 部件，以缩短维修时间。有关 CSR 程序和优点的更多信息，请访问 www.hp.com/go/csr-support 和 www.hp.com/go/csr-faq。

若需订购原装 HP 置换部件，请访问 www.hp.com/buy/parts 或联系 HP 授权的服务或支持提供商。订购时需要提供以下信息之一： 部件号、序列号（可在打印机背面找到）、产品号或产品名称

- 以**必需**自助更换件形式列出的部件由客户负责安装，除非您愿意付费让 HP 服务人员进行维修。对于这些部件，依照 HP 产品保修协议不提供现场或返回维修中心支持。
- 在产品保修期内可要求 HP 服务人员安装以**可选**自助更换件形式列出的部件，不另行收费。

项目	说明	自助更换选件	部件号
HP 热凝器套件	更换热凝器 提供安装说明	必需	B5L35-67901 (110V) B5L36-67901 (220V)
HP 热凝器套件，维修	置换热凝器，维修套件 提供安装说明	必需	B5L35-67902 (110V) B5L36-67902 (220V)
ITB 和 T2 滚筒套件，维修	置换传送带和辅助转印滚筒 提供安装说明	可选	B5L24-67901
辅助转印滚筒套件	置换辅助转印滚筒 提供安装说明	必需	B5L24-67902
纸盘 2-X 滚筒套件	纸盘 2 – 5 的置换滚筒 提供安装说明	可选	B5L24-67904
纸盘 1 滚筒套件	纸盘 1 的置换滚筒 提供安装说明	可选	B5L24-67905
控制面板 SVGA 套件	适用于 x 型号的置换触摸屏控制面板 提供安装说明	必需	B5L24-67903
HDD 500GB 套件 注：仅限 M553 型号	置换 HP 高性能安全硬盘驱动器 提供安装说明	必需	5851-6419
USB 无线打印服务器套件	置换 HP Jetdirect 2900nw 打印服务器	必需	5851-6421
NFC 附件套件	置换 HP Jetdirect 3000w NFC/Wireless 附件	必需	5851-6429
1GB DDR3 内存 DIMM 注：仅限 M553 型号	置换内存 DIMM 提供安装说明	必需	5851-6422
两个内部 USB 端口套件	置换内部 USB 端口	必需	5851-6424

更换碳粉盒

简介

下文介绍了关于本产品的碳粉盒的详细信息，并提供了碳粉盒的更换说明。

- 碳粉盒信息
- 卸下并更换碳粉盒

碳粉盒信息

当碳粉盒中的碳粉不足或严重不足时，产品会发出指示。碳粉盒实际剩余使用寿命可能有所不同。请考虑备好备用碳粉盒，在打印质量无法接受时进行安装。

要为本产品购买碳粉盒或检查碳粉盒兼容性，请访问 HP SureSupply，网址为 www.hp.com/go/suresupply。滚动至页面底部，核实国家/地区是否正确。

本产品使用了四种颜色，每种颜色有一个不同的碳粉盒： 黄色 (Y)、品红色 (M)、青色 (C) 及黑色 (K)。碳粉盒位于前挡盖。

注：大容量碳粉盒所含的碳粉量高于标准碳粉盒，以提高打印页数。有关更多信息，请访问 www.hp.com/go/learnaboutsupplies。

除非准备更换碳粉盒，否则请勿将其从包装中取出。

注意：为了防止碳粉盒损坏，请勿使其受到光线照射的时间超过几分钟。如果必须将碳粉盒从产品中取下很长时间，则应盖住绿色成像鼓。

下图显示碳粉盒组件。

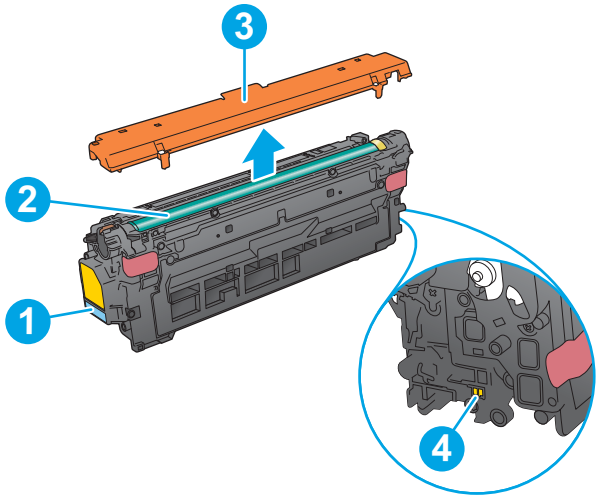

1	手柄
2	成像鼓
3	保护罩
4	内存芯片

⚠ **注意：**如果衣服上沾上碳粉，可用干布擦去，再用凉水洗涤衣服。热水会使碳粉渗入衣物的纤维。

注：碳粉盒包装盒中有如何回收利用旧碳粉盒的信息。

卸下并更换碳粉盒

1. 打开前挡盖。

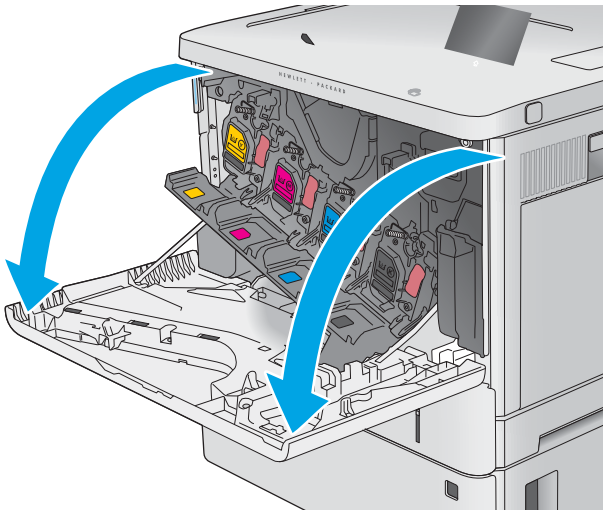

2. 抓住旧打印碳粉盒的手柄并向外拉，将其卸下。

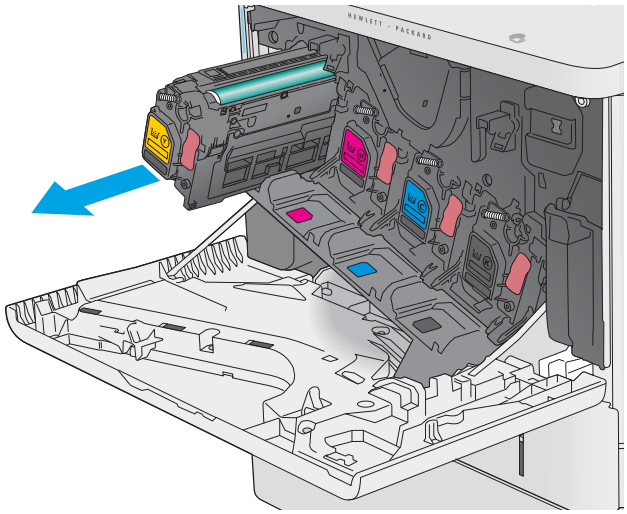

3. 撕掉塑料带，打开包装，然后从保护壳中取出新碳粉盒。保存好所有包装材料以便回收利用旧碳粉盒。

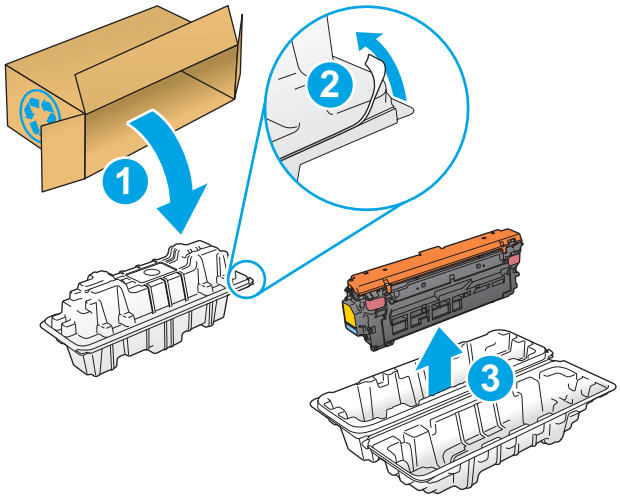

4. 取下碳粉盒的塑料防护罩。

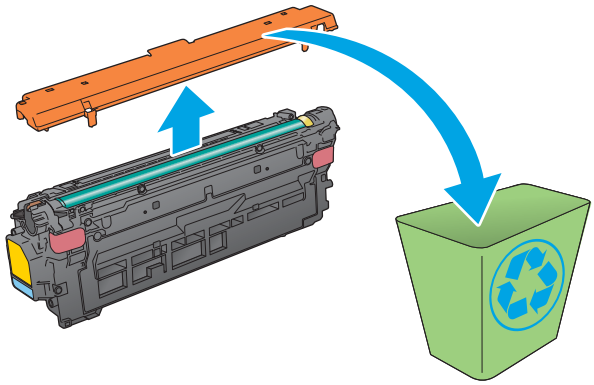

5. 用一支手托住碳粉盒下面，用另一支手握住碳粉盒手柄。将碳粉盒与其插槽对齐，然后将碳粉盒插入产品中。

   注：不要触及绿色的成像鼓。成像鼓上的指纹会导致打印质量问题。

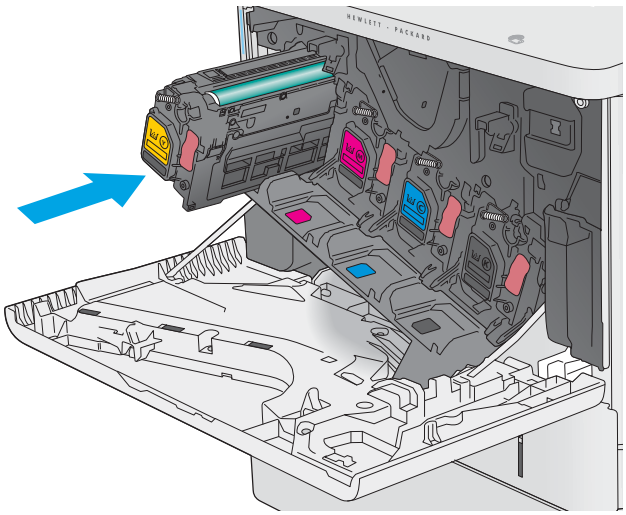

6. 合上前挡盖。

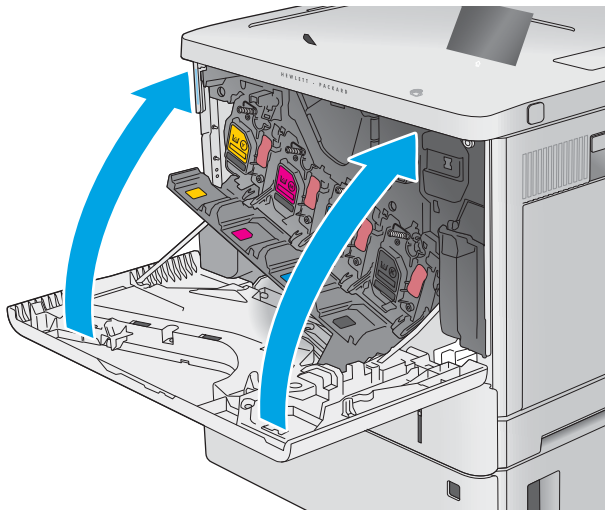

7. 将使用过的碳粉盒装入新碳粉盒替换下的盒子，或者使用大纸箱装入需要回收的多个碳粉盒。有关回收信息，请参见附带的回收指南。

   在美国，包装盒中随附了邮资预付的装运标签。在其他国家/地区，请访问 www.hp.com/recycle 以打印邮资预付的装运标签。

   将邮资预付的装运标签粘贴到包装盒中，然后将旧碳粉盒退回惠普公司进行回收利用。

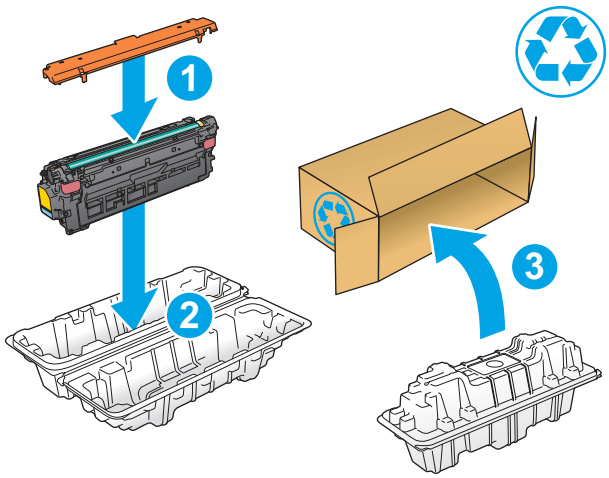

更换碳粉收集装置

简介

下文介绍了关于本产品的碳粉收集装置的详细信息，并提供了碳粉收集装置的更换说明。

当碳粉收集装置将满或已满时，产品会发出指示。当碳粉收集装置已满时，打印机会停止打印，直至更换了碳粉收集装置。

要购买碳粉收集装置（部件号 B5L37A），请访问 HP Parts Store，网址为 www.hp.com/buy/parts。

注：碳粉收集装置只能使用一次。请勿尝试清空碳粉收集装置，然后再次使用它。否则，可能会使碳粉从产品内部溢出，导致打印质量下降。使用完后，请根据 HP 环球伙伴计划退回碳粉收集装置以便回收利用。

注意：如果衣服上沾上碳粉，可用干布擦去，再用凉水洗涤衣服。热水会使碳粉渗入衣物的纤维。

卸下并更换碳粉收集装置

1. 打开前挡盖。

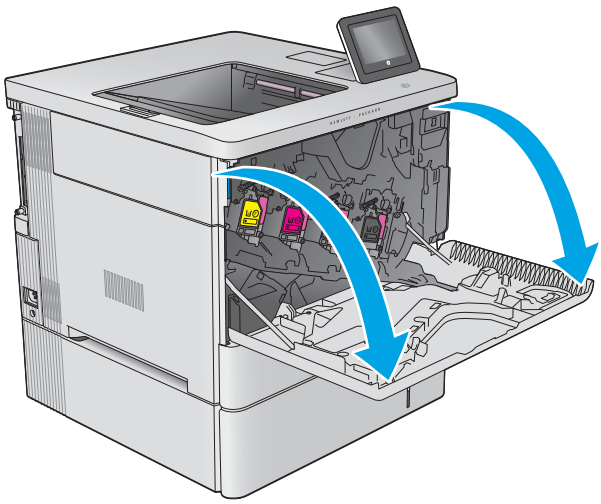

2. 打开产品左上侧的碳粉收集装置挡盖。

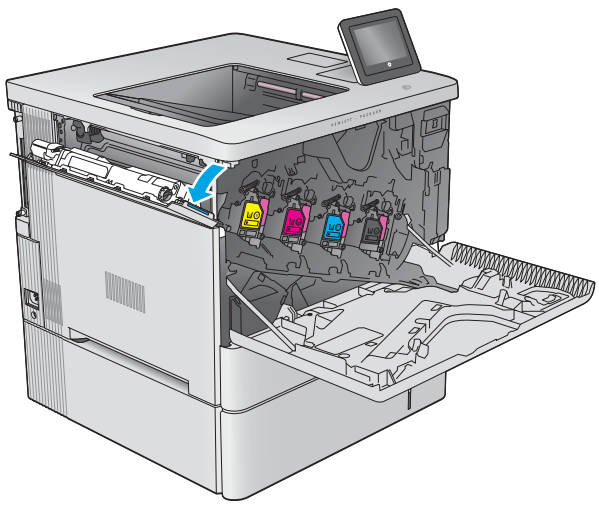

3. 拉出碳粉收集装置和连接的挡盖。

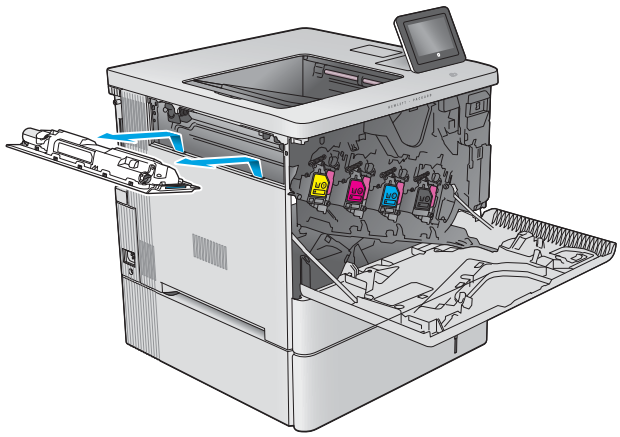

4. 从包装中取出新碳粉收集装置。

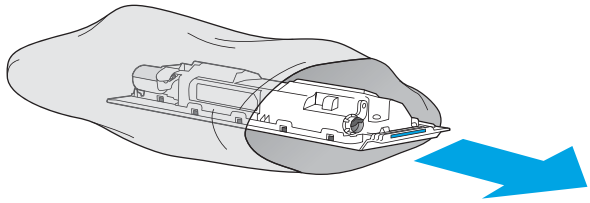

5. 将新碳粉收集装置和连接的挡盖安装到产品中。将挡盖上的压片与产品中的插槽对齐。

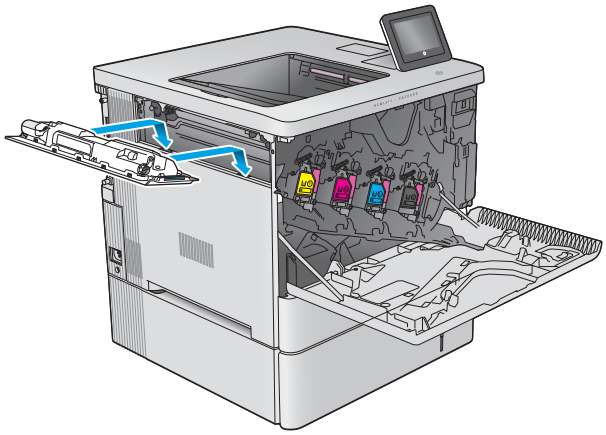

6. 合上碳粉收集装置挡盖。

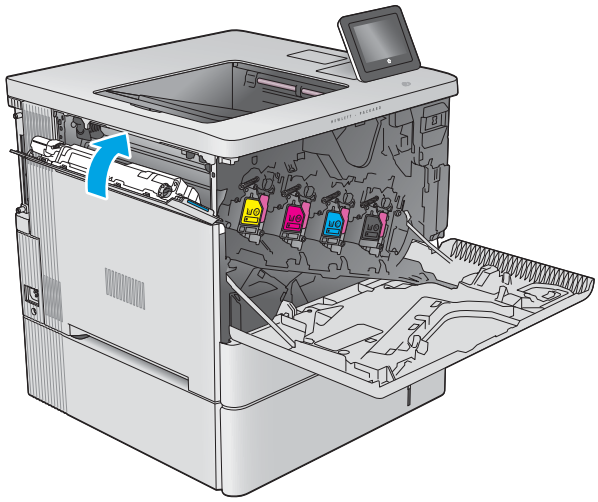

7. 合上前挡盖。

   要回收用过的碳粉收集装置，请按照新碳粉收集装置中的说明操作。

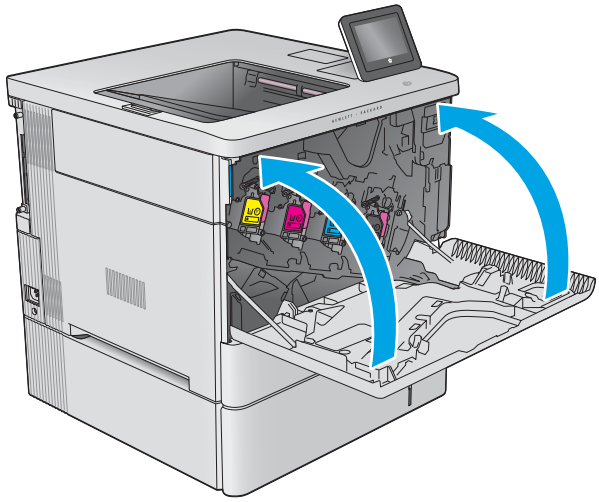

4 打印

有关详细信息，请参阅

- 打印任务 (Windows)
- 打印任务 (macOS)
- 在打印机上存储打印作业以供以后打印或私人打印
- 通过 USB 端口打印

在文档发布时，以下信息正确无误。

如需获得视频帮助，请访问 www.hp.com/videos/LaserJet。

有关最新信息，请参阅 www.hp.com/support/colorljE55040。

HP 的打印机全包帮助包括以下信息：

- 安装和配置
- 学习和使用
- 解决问题
- 下载软件和固件更新
- 加入支持论坛
- 查找保修和监管信息

打印任务 (Windows)

如何打印 (Windows)

下列步骤介绍了适用于 Windows 的基本打印过程。

1. 从软件程序中，选择**打印**选项。
2. 从打印机列表中选择本打印机。要更改设置，请单击**属性**或**首选项**按钮以打开打印驱动程序。

注：按钮的名称因不同的软件程序而异。

注：在 Windows 10、8.1 和 8 中，这些应用程序的布局与功能将不同于下面针对桌面应用程序所述的内容。要从“开始”屏幕应用程序访问打印功能，请完成以下步骤：

- Windows 10：选择**打印**，然后选择打印机。
- Windows 8.1 或 8：选择**设备**，选择**打印**，然后选择打印机。

对于 HP PCL-6 V4 驱动程序，当选择**更多设置**后，HP AiO Printer Remote 应用程序会下载其他驱动程序功能。

注：有关更多信息，请单击打印驱动程序的帮助 (?) 按钮。

3. 单击打印驱动程序中的选项卡以配置可用选项。例如，在**完成**选项卡中设置纸张方向，并在**纸张/质量**选项卡中设置纸张来源、纸张类型、纸张尺寸和质量设置。
4. 单击**确定**按钮以返回**打印**对话框。在此屏幕上选择要打印的份数。
5. 单击**打印**按钮以打印作业。

自动执行双面打印 (Windows)

为安装了自动双面打印器的打印机使用此步骤。如果打印机没有安装自动双面打印器，或者要在双面打印器不支持的纸张类型上进行打印，您可以手动进行双面打印。

1. 从软件程序中，选择**打印**选项。
2. 从打印机列表中选择打印机，然后单击**属性**或**首选项**按钮以打开打印驱动程序。

注：按钮的名称因不同的软件程序而异。

注：在 Windows 10、8.1 和 8 中，这些应用程序的布局与功能将不同于下面针对桌面应用程序所述的内容。要从“开始”屏幕应用程序访问打印功能，请完成以下步骤：

- Windows 10： 选择**打印**，然后选择打印机。
- Windows 8.1 或 8： 选择**设备**，选择**打印**，然后选择打印机。

对于 HP PCL-6 V4 驱动程序，当选择**更多设置**后，HP AiO Printer Remote 应用程序会下载其他驱动程序功能。

3. 单击**装订**标签。
4. 选择**双面打印**。单击**确定**按钮关闭**文档属性**对话框。
5. 在**打印**对话框中，单击**打印**以打印作业。

手动执行双面打印 (Windows)

对未安装自动双面打印器的打印机使用此程序，或使用此程序在双面打印器不支持的纸张上进行打印。

1. 从软件程序中，选择**打印**选项。
2. 从打印机列表中选择打印机，然后单击**属性**或**首选项**按钮以打开打印驱动程序。

注：按钮的名称因不同的软件程序而异。

注：在 Windows 10、8.1 和 8 中，这些应用程序的布局与功能将不同于下面针对桌面应用程序所述的内容。要从“开始”屏幕应用程序访问打印功能，请完成以下步骤：

- Windows 10： 选择**打印**，然后选择打印机。
- Windows 8.1 或 8： 选择**设备**，选择**打印**，然后选择打印机。

对于 HP PCL-6 V4 驱动程序，当选择**更多设置**后，HP AiO Printer Remote 应用程序会下载其他驱动程序功能。

3. 单击**装订**标签。
4. 选择**双面打印（手动）**复选框，然后单击**确定**按钮以关闭**文档属性**对话框。
5. 在**打印**对话框中，单击**打印**以打印作业的第一面。
6. 从出纸槽中取出打印的纸，并装入纸盘 1 中。
7. 如果出现提示，请选择相应的控制面板按钮以继续。

每张打印多页 (Windows)

1. 从软件程序中，选择**打印**选项。
2. 从打印机列表中选择打印机，然后单击**属性**或**首选项**按钮以打开打印驱动程序。

注：按钮的名称因不同的软件程序而异。

注：在 Windows 10、8.1 和 8 中，这些应用程序的布局与功能将不同于下面针对桌面应用程序所述的内容。要从“开始”屏幕应用程序访问打印功能，请完成以下步骤：

- **Windows 10：** 选择**打印**，然后选择打印机。
- **Windows 8.1 或 8：** 选择**设备**，选择**打印**，然后选择打印机。

对于 HP PCL-6 V4 驱动程序，当选择**更多设置**后，HP AiO Printer Remote 应用程序会下载其他驱动程序功能。

3. 单击**装订**标签。
4. 从**每张打印页数**下拉菜单选择每张打印页数。
5. 选择正确的**打印页面边框**、**页面顺序**和**方向**选项。单击**确定**按钮关闭**文档属性**对话框。
6. 在**打印**对话框中，单击**打印**以打印作业。

选择纸张类型 (Windows)

1. 从软件程序中，选择**打印**选项。
2. 从打印机列表中选择打印机，然后单击**属性**或**首选项**按钮以打开打印驱动程序。

注：按钮的名称因不同的软件程序而异。

注：在 Windows 10、8.1 和 8 中，这些应用程序的布局与功能将不同于下面针对桌面应用程序所述的内容。要从“开始”屏幕应用程序访问打印功能，请完成以下步骤：

- **Windows 10：** 选择**打印**，然后选择打印机。
- **Windows 8.1 或 8：** 选择**设备**，选择**打印**，然后选择打印机。

对于 HP PCL-6 V4 驱动程序，当选择**更多设置**后，HP AiO Printer Remote 应用程序会下载其他驱动程序功能。

3. 单击**纸张/质量**标签。
4. 从**纸张类型**下拉列表中选择纸张类型。
5. 单击**确定**按钮关闭**文档属性**对话框。在**打印**对话框中，单击**打印**以打印作业。

   如果需要配置纸盘，打印机控制面板上会显示纸盘配置信息。
6. 将指定类型和尺寸的纸张装入纸盘，然后合上纸盘。
7. 轻触确定按钮接受检测到的尺寸和类型或轻触修改按钮选择其他纸张尺寸或类型。
8. 选择正确的尺寸和类型，然后轻触确定按钮。

其它打印任务

请访问 www.hp.com/support/colorljE55040。

有可用于执行特定打印任务的说明，例如：

- 创建和使用打印快捷方式或预置
- 选择纸张尺寸或使用自定义纸张尺寸
- 选择页面方向
- 创建小册子
- 缩放页面以适合指定的纸张尺寸
- 在不同纸张上打印文档第一页或最后一页
- 在文档上打印水印

打印任务 (macOS)

如何打印 (macOS)

以下步骤说明了在 macOS 中的基本打印流程。

1. 单击**文件**菜单，然后单击**打印**选项。
2. 选择打印机。
3. 单击**显示详细信息**或**份数和页数**，然后选择其他菜单以调整打印设置。

   注：项目的名称因不同的软件程序而异。

4. 单击**打印**按钮。

自动执行双面打印 (macOS)

注：此信息适用于带有自动双面打印器的打印机。

注：如果您安装了 HP 打印驱动程序，则可使用此功能。如果您使用的是 AirPrint，则可能无法使用此功能。

1. 单击**文件**菜单，然后单击**打印**选项。
2. 选择打印机。
3. 单击**显示详细信息**或**份数和页数**，然后单击**布局**菜单。

   注：项目的名称因不同的软件程序而异。

4. 从**双面**下拉列表中选择一个装订选项。
5. 单击**打印**按钮。

手动执行双面打印 (macOS)

注：如果您安装了 HP 打印驱动程序，则可使用此功能。如果您使用的是 AirPrint，则可能无法使用此功能。

1. 单击**文件**菜单，然后单击**打印**选项。
2. 选择打印机。
3. 单击**显示详细信息**或**份数和页数**，然后单击**手动双面打印**菜单。

   注：项目的名称因不同的软件程序而异。

4. 单击**手动双面打印**框，选择一个装订选项。
5. 单击**打印**按钮。
6. 转至打印机，然后取出纸盘 1 中的所有空白纸张。

7. 从出纸槽收起已打印的纸叠，然后将其以打印面朝下的方向放入进纸盘。
8. 如果出现提示，请轻触相应的控制面板按钮以继续。

每张打印多页 (macOS)

1. 单击**文件**菜单，然后单击**打印**选项。
2. 选择打印机。
3. 单击**显示详细信息**或**份数和页数**，然后单击**布局**菜单。

注：项目的名称因不同的软件程序而异。

4. 从**每张页数**下拉列表中，选择要在每张纸上打印的页数。
5. 在**布局方向**区域中，选择页面在纸张上的放置顺序和位置。
6. 在**边框**菜单中，选择要在纸张上每页周围打印的边框类型。
7. 单击**打印**按钮。

选择纸张类型 (macOS)

1. 单击**文件**菜单，然后单击**打印**选项。
2. 选择打印机。
3. 单击**显示详细信息**或**份数和页数**，然后单击**介质/质量**菜单或**纸张/质量**菜单。

注：项目的名称因不同的软件程序而异。

4. 选择**介质/质量**或**纸张/质量**选项。

注：此列表包含可用的主选项集。某些选项并不是在所有打印机上都可用。

- **介质类型**： 根据打印作业所需的纸张类型选择此选项。
- **打印质量**： 选择打印作业的分辨率级别。
- **边到边打印**： 选择此选项以靠近纸张边缘打印。

5. 单击**打印**按钮。

其它打印任务

请访问 www.hp.com/support/colorljE55040。

有可用于执行特定打印任务的说明，例如：

- 创建和使用打印快捷方式或预置
- 选择纸张尺寸或使用自定义纸张尺寸
- 选择页面方向
- 创建小册子

- 缩放页面以适合指定的纸张尺寸
- 在不同纸张上打印文档第一页或最后一页
- 在文档上打印水印

在打印机上存储打印作业以供以后打印或私人打印

简介

以下信息介绍了有关创建和打印存储在打印机中的文档的过程。这些作业可以在以后打印或私人打印。

- 创建存储的作业 (Windows)
- 创建存储的作业 (macOS)
- 打印存储的作业
- 删除存储的作业
- 用于作业统计目的而发送到打印机的信息

创建存储的作业 (Windows)

将作业存储在打印机中以便私人打印或延迟打印。

1. 从软件程序中，选择**打印**选项。
2. 从打印机列表中选择打印机，然后选择**属性**或**首选项**（名称因不同的软件程序而异）。

注：按钮的名称因不同的软件程序而异。

注：在 Windows 10、8.1 和 8 中，这些应用程序的布局与功能将不同于下面针对桌面应用程序所述的内容。要从“开始”屏幕应用程序访问打印功能，请完成以下步骤：

- Windows 10： 选择**打印**，然后选择打印机。
- Windows 8.1 或 8： 选择**设备**，选择**打印**，然后选择打印机。

对于 HP PCL-6 V4 驱动程序，当选择**更多设置**后，HP AiO Printer Remote 应用程序会下载其他驱动程序功能。

3. 单击**作业存储**选项卡。
4. 选择**作业存储模式**选项。
   - **审阅待打印**： 打印并校对一份作业，然后打印多份。
   - **私人作业**： 在打印机控制面板请求该作业之前，该作业不会打印。对于此作业存储模式，您可以选择**将作业设为私人/安全**中的某一选项。如果为作业指定了个人识别码 (PIN)，则必须通过控制面板提供必要的 PIN。如果您对作业加密，在控制面板必须提供必需的密码。在打印作业之后，此作业将从内存中删除，如果打印机断电，此作业将丢失。
   - **快速复印**： 打印请求的作业份数，然后将作业副本存储在打印机内存中以便稍后再次打印。
   - **存储的作业**： 将作业存储在打印机上，允许其他用户随时打印此作业。对于此作业存储模式，您可以选择**将作业设为私人/安全**中的某一选项。如果为作业指定了个人识别码 (PIN)，则必须通过控制面板提供必要的 PIN。如果您对作业加密，打印作业的人必须通过控制面板提供必要的密码。
5. 要使用自定义用户名或作业名，请单击**自定义**按钮，然后输入用户名或作业名。

   如果另一个存储作业已使用了该名称，请选择要使用的选项。

- **使用作业名 + (1-99)**： 在作业名末尾附加一个唯一编号。
- **替换现有文件**： 用新的存储作业覆盖现有的存储作业。

6. 单击**确定**按钮关闭**文档属性**对话框。在**打印**对话框中，单击**打印**按钮以打印作业。

创建存储的作业 (macOS)

将作业存储在打印机中以便私人打印或延迟打印。

1. 单击**文件**菜单，然后单击**打印**选项。
2. 在**打印机**菜单中选择此打印机。
3. 默认情况下，打印驱动程序显示**份数和页数**菜单。打开菜单下拉列表，然后单击**作业存储**菜单。
4. 在**模式**下拉列表中，选择存储的作业类型。
   - **审阅待打印**： 打印并校对一份作业，然后打印多份。
   - **私人作业**： 在有人通过打印机控制面板请求该作业之前，作业不会打印。如果为作业指定了个人识别码 (PIN)，则必须通过控制面板提供必要的 PIN。在打印作业之后，此作业将从内存中删除，如果打印机断电，此作业将丢失。
   - **快速复印**： 打印请求的作业份数，然后将作业副本存储在打印机内存中以便稍后再次打印。
   - **存储的作业**： 将作业存储在打印机上，允许其他用户随时打印此作业。如果为作业指定了个人识别码 (PIN)，要打印此作业的人员必须通过控制面板提供必要的 PIN。
5. 要使用自定义用户名或作业名，请单击**自定义**按钮，然后输入用户名或作业名。

   如果另一个存储作业已使用了该名称，请选择要使用的选项。
   - **使用作业名 + (1-99)**： 在作业名末尾附加一个唯一编号。
   - **替换现有文件**： 用新的存储作业覆盖现有的存储作业。
6. 如果在步骤 4 中选择了**存储的作业**或**私人作业**选项，则可使用 PIN 保护作业。在**使用 PIN 打印**字段键入 4 位数字。当其他人试图打印此作业时，打印机将提示其输入此 PIN 码。
7. 单击**打印**按钮处理作业。

打印存储的作业

使用此过程打印位于打印机上作业存储文件夹中的文档。

1. 从打印机控制面板的主屏幕中，选择打印，然后选择从作业存储打印。
2. 在要打印的存储作业下，选择选择，然后选择保存文档的文件夹。
3. 选择文档，然后轻触选择。

   如果文档是私有，请在密码字段中输入 4 位数的 PIN，然后选择确定。
4. 要调整份数，请选择打印按钮左侧的框，然后从打开的小键盘中选择份数。选择“关闭” 按钮以关闭小键盘。
5. 选择打印以打印文档。

删除存储的作业

当不再需要时，您可以删除已保存至打印机的文档。您还可以调整打印机存储的最大作业数。

- 删除存储在打印机上的作业
- 更改作业存储限制

删除存储在打印机上的作业

按这些过程删除存储在打印机内存中的作业。

1. 在打印机控制面板的主屏幕上，选择打印。
2. 选择从作业存储打印。
3. 选择选择，然后选择存储作业的文件夹名称。
4. 选择作业的名称。
5. 选择垃圾桶 按钮以删除作业。

   如果作业为私有或加密，请输入 PIN 或密码，然后选择确定。
6. 选择确认提示上的删除作业。

更改作业存储限制

在将新作业存储到打印机内存时，打印机将会覆盖以前具有相同用户和作业名的作业。如果尚未按相同用户名和作业名称存储作业，并且打印机需要更多空间，则打印机可能会删除其他存储的作业，从最早的开始。按这些步骤更改打印机可存储的作业数量：

1. 从打印机控制面板的主屏幕中，选择设置。
2. 打开以下菜单：
   - 复印/打印或打印
   - 管理存储的作业
   - 临时作业存储限制
3. 使用键盘输入打印机存储的作业数。
4. 选择完成以保存设置。

用于作业统计目的而发送到打印机的信息

从客户端（如 PC）驱动程序发出的打印作业可能会将个人信息发送至 HP 打印和成像设备。 此类信息可能包括但不限于产生该作业的用户名和客户端名称，这类信息由打印设备管理员决定，并且可能用于作业统计之目的。 使用作业存储功能时，同样的信息也可能会在打印设备的大容量存储设备（如磁盘驱动器）的相关作业中保存。

通过 USB 端口打印

简介

打印机具备直接 USB 打印功能，因此无需从计算机发送，即可快速打印文件。打印机可接受插入到控制面板附近 USB 端口中的标准 USB 闪存驱动器。它支持以下类型的文件：

- .pdf
- .prn
- .pcl
- .ps
- .cht

启用 USB 端口进行打印

默认情况下，USB 端口已禁用。使用此功能前，请启用 USB 端口。使用以下方法之一启用此端口：

方法 1： 从打印机控制面板菜单启用 USB 端口

1. 在打印机控制面板的主页屏幕上滑动，直至显示设置菜单。轻触设置图标以打开菜单。
2. 打开以下菜单：
   - USB 设置
   - “从 USB 驱动器打印”设置
   - 启用从 USB 驱动器打印
3. 选择启用选项。

方法 2： 从 HP 嵌入式 Web 服务器启用 USB 端口（仅限联网的打印机）

1. 打开 HP 嵌入式 Web 服务器 (EWS)：
   a. 在打印机控制面板的主屏幕上，轻触“信息” 图标，然后轻触“网络” 图标以显示 IP 地址或主机名。
   b. 打开 Web 浏览器，然后在地址行中，按照打印机控制面板上所示键入该 IP 地址或主机名称。按计算机键盘上的 Enter 键。随后将打开 EWS。

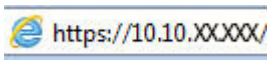

   注：如果 Web 浏览器显示一条消息，指示访问该网站可能不安全，则选择继续浏览该网站的选项。访问此网站不会损害计算机。

2. 单击**复印/打印**标签。
3. 在屏幕的左侧，单击**从 USB 检索设置**。
4. 选中**启用从 USB 检索**复选框。
5. 单击**应用**。

从 USB 闪存驱动器上打印

1. 将 U 盘插入直接 USB 端口。

   注：端口可能已被遮盖。对于某些打印机，此盖板已翻开。对于其他打印机，请平直拉出盖板以将其卸下。

2. 在打印机控制面板的主屏幕上，选择打印。
3. 选择从 USB 驱动器打印。
4. 轻触选择，然后选择要打印文档的名称。轻触选择。

   注：该文档可能位于某个文件夹中。打开所需的文件夹。

5. 要调整份数，请轻触屏幕左下角中的份数字段。使用键盘输入要打印的份数。
6. 选择打印以打印文档。

5 管理打印机

有关详细信息，请参阅

- 通过 HP 内嵌式 Web 服务器 (EWS) 进行高级配置
- 配置 IP 网络设置
- 打印机安全功能
- 节能设置
- HP Web Jetadmin
- 软件和固件更新

在文档发布时，以下信息正确无误。

如需获得视频帮助，请访问 www.hp.com/videos/LaserJet。

有关最新信息，请参阅 www.hp.com/support/colorljE55040。

HP 的打印机全包帮助包括以下信息：

- 安装和配置
- 学习和使用
- 解决问题
- 下载软件和固件更新
- 加入支持论坛
- 查找保修和监管信息

通过 HP 内嵌式 Web 服务器 (EWS) 进行高级配置

简介

- 如何访问 HP 内嵌式 Web 服务器 (EWS)
- HP 内嵌式 Web 服务器功能

使用 HP 内嵌式 Web 服务器通过计算机（而不是通过产品控制面板）管理打印功能。

- 查看产品状态信息
- 确定所有耗材的剩余寿命以及订购新耗材。
- 查看和更改纸盘配置
- 查看并更改产品控制面板菜单配置
- 查看和打印内部页
- 接收产品和耗材事件的通知
- 查看和更改网络配置

产品连接至基于 IP 的网络时，HP 内嵌式 Web 服务器即会工作。HP 内嵌式 Web 服务器不支持基于 IPX 的产品连接。您无需访问 Internet 即可打开和使用 HP 内嵌式 Web 服务器。

当产品连接至网络时，HP 内嵌式 Web 服务器自动可供使用。

注：无法越过网络防火墙访问 HP 内嵌式 Web 服务器。

如何访问 HP 内嵌式 Web 服务器 (EWS)

1. 在打印机控制面板的主屏幕上，轻触“信息” 图标，然后轻触“网络” 图标以显示 IP 地址或主机名。
2. 打开 Web 浏览器，在地址行中键入打印机控制面板上所显示的 IP 地址或主机名。按下计算机键盘上的 Enter 键。随后将打开 EWS。

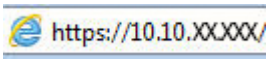

注：如果 Web 浏览器显示一条消息，指示访问该网站可能不安全，则选择继续浏览该网站的选项。访问此网站不会损害计算机。

要使用 HP 内嵌式 Web 服务器，您的浏览器必须满足下列要求：

- Windows： Microsoft Internet Explorer 5.01 或更高版本或 Netscape 6.2 或更高版本
- macOS： 使用 Bonjour 或 IP 地址的 Safari 或 Firefox
- Linux： 仅限 Netscape Navigator
- HP-UX 10 和 HP-UX 11： Netscape Navigator 4.7

HP 内嵌式 Web 服务器功能

- 信息选项卡
- 常规选项卡
- 打印选项卡
- 故障排除标签
- 安全选项卡
- HP Web 服务选项卡
- 联网选项卡
- 其他链接区域

信息选项卡

表 5-1 HP 内嵌式 Web 服务器信息选项卡

菜单	说明
设备状态	显示产品状态及 HP 耗材的估计剩余使用寿命。该页还显示每个纸盘的纸张类型和尺寸。要更改默认设置，请单击**更改设置**链接。
作业记录	显示产品已处理的所有作业的摘要。
配置页	显示配置页上提供的信息。
耗材状态页	显示产品耗材的状态。
事件记录页	显示所有产品事件及错误列表。可以使用 HP Instant Support 链接（在所有 HP 内嵌式 Web 服务器页面的**其他链接**区域中）连接到一组动态网页以帮助解决问题。此外，这些页面还显示了适用于此产品的其它服务。
用量信息页	显示产品已打印的页数汇总，并按尺寸、类型和打印送纸道进行分组。
设备信息	显示产品的网络名称、地址以及型号信息。要自定义这些条目，请单击**常规**选项卡中的**设备信息**。
控制面板快照	显示控制面板显示屏上的当前屏幕图像。
打印	从计算机上载已作好打印准备的文件，以进行打印。产品使用默认打印设置打印文件。
可打印的报告和页面	列出产品的内部报告和页面。请选择一个或多个要打印或查看的项目。

常规选项卡

表 5-2 HP 内嵌式 Web 服务器常规选项卡

菜单	说明
警告	为各种产品和耗材事件设置电子邮件警报。

表 5-2 HP 内嵌式 Web 服务器常规选项卡 （续）

菜单	说明
控制面板管理菜单	显示控制面板上的管理菜单的菜单结构图。 注：可在此屏幕上配置设置，但 HP 内嵌式 Web 服务器提供的配置选项比通过管理菜单提供的配置选项更高级。
自动发送	对产品进行配置，以便将与产品配置和耗材有关的电子邮件自动发送到特定电子邮件地址。
编辑其他链接	添加或自定义指向其它网站的链接。所有 HP 内嵌式 Web 服务器页面的**其他链接**区域中均显示此链接。
订购信息	输入关于订购备用打印碳粉盒的信息。此信息显示在耗材状态页上。
设备信息	命名产品并指定资产编号。输入将接收产品相关信息的主联系人的姓名。
语言	设置显示 HP 内嵌式 Web 服务器信息时使用的语言。
日期和时间	设置日期和时间或与网络时间服务器同步。
电能设置	设置或编辑产品的唤醒时间、睡眠时间和睡眠延迟。可以为工作日和假日设置不同的时间表。 还可设置与产品进行何种互动才能使其从睡眠模式唤醒。
备份和恢复	创建包含产品和用户数据的备份文件。如有必要，可以使用该文件将数据恢复到产品中。
恢复工厂设置	将产品设置重置为出厂默认值。
解决方案安装程序	安装可增强产品功能的第三方软件程序。
固件升级	下载并安装产品固件升级文件。
统计服务	提供有关第三方作业统计服务的连接信息。

打印选项卡

表 5-3 HP 嵌入式 Web 服务器打印选项卡

菜单	说明
从 USB 中检索设置	启用或禁用控制面板上的从 USB 检索菜单。
管理存储的作业	启用或禁用在产品内存中存储作业的功能。 配置作业存储选项
调整纸张类型	当使用特定纸张类型时，如果出现打印质量问题，则覆盖工厂默认模式设置。
限制彩色 （仅适用于彩色产品）	允许或限制彩色打印。 您可为个人用户或为从特定软件程序发来的作业指定权限。
常规打印设置	配置适用于所有打印作业的设置。
管理纸盘	为纸盘配置设置。

故障排除标签

表 5-4 HP 内嵌式 Web 服务器故障排除选项卡

菜单	说明
一般故障排除	从各种报告和测试中选择，以帮助您解决产品问题。
联机帮助	获取 QR 码和产品问题解决方案网页的 Web 链接。
诊断数据 注：只有在从**安全**选项卡中设置管理员密码时，此项才可用。	将产品信息导出到可以用于详细的问题分析的文件中。
校准/清洁 （仅适用于彩色产品）	启用自动清洁功能，创建并打印清洁页面，并选择一个可以立即校准产品的选项。
固件升级	下载并安装产品固件升级文件。
恢复工厂设置	将产品设置重置为出厂默认值。

安全选项卡

表 5-5 HP 内嵌式 Web 服务器安全选项卡

菜单	说明
一般安全	常规安全设置，包括以下操作： • 配置管理员密码，以便限制对某些产品功能的访问。 • 设置用于处理 PJL 命令的 PJL 密码。 • 设置文件系统访问和固件升级安全性。 • 启用或禁用控制面板上的主机 USB 端口或格式化板上的 USB 连接端口，以便直接从计算机中进行打印。 • 查看所有安全性设置的状态。
访问控制	为特定个人或组配置对产品功能的访问，然后选择个人登录到产品时使用的方法。
保护存储的数据	配置和管理产品的内置硬盘驱动器。 为存储在产品硬盘驱动器上的作业配置设置。
证书管理	安装和管理安全证书以访问产品和网络。
网页服务安全	允许从不同域上的网页访问此产品上的资源。如果未将任何站点添加到该列表中，则将信任所有站点。
自检	检查安全功能是否按预期的系统参数在运行。

HP Web 服务选项卡

使用 **HP Web 服务**选项卡配置和启用此产品的 HP Web 服务。必须启用 HP Web 服务才能使用 HP ePrint 功能。

表 5-6 HP 嵌入式 Web 服务器 HP Web 服务标签

菜单	说明
Web 服务设置	通过启用 HP Web 服务将本产品连接至网络上的 HP Connected。
Web 代理	如果启用 HP Web 服务或将产品连接至互联网时出现问题，请配置代理服务器。
HP-ePrint 调试	启用相关功能以解决连接至 HP ePrint 服务所遇到的问题。

联网选项卡

在将产品连接到基于 IP 的网络时，可以使用**网络**选项卡配置并固定产品的网络设置。如果将产品连接到其它类型的网络，则不会显示该标签。

表 5-7 HP 内嵌式 Web 服务器网络选项卡

菜单	说明
TCP/IP 设置	为 IPv4 和 IPv6 网络配置 TCP/IP 设置。 注：可用的配置选项视打印服务器型号而定。
网络设置	配置 IPX/SPX、AppleTalk、DLC/LLC 和 SNMP 设置，视打印服务器型号而定。
其它设置	配置打印服务器支持的常规打印协议和服务。可用选项视打印服务器型号而定，可包含固件更新、LPD 队列、USB 设置、支持信息以及刷新率。
AirPrint	启用、设置或禁用受支持的 Apple 产品的网络打印。
选择语言	更改 HP 内嵌式 Web 服务器的显示语言。如果网页支持多种语言，则显示此页。也可以使用浏览器中的语言首选项设置来选择支持的语言。
设置	查看并将当前的安全设置恢复为工厂默认值。 使用安全配置向导配置安全性设置。 注：如果使用网络管理应用程序（如 HP Web Jetadmin）配置安全性设置，则请勿使用“安全性配置向导”。
授权	控制配置管理和产品使用，包括以下操作： • 配置或更改管理员密码以控制对配置参数的访问。 • 请求、安装和管理 HP Jetdirect 打印服务器上的数字证书。 • 通过访问控制列表 (ACL) 限制对此产品的主机访问（仅用于 IPv4 网络上选定的打印服务器）。
管理协议	配置和管理此产品的安全协议，包括以下操作： • 为 HP 内嵌式 Web 服务器设置安全管理等级，并通过 HTTP 和 HTTPS 控制流量。 • 配置 SNMP（简单网络管理协议）操作。可在打印服务器上启用或禁用 SNMP v1/v2c 或 SNMP v3 代理。 • 通过可能不安全的协议控制访问，例如打印协议、打印服务、发现协议、名称解析服务以及配置管理协议。

表 5-7 HP 内嵌式 Web 服务器网络选项卡 （续）

菜单	说明
802.1X 验证 （仅限选定 HP Jetdirect 型号）	根据网络上的客户验证要求配置 Jetdirect 打印服务器上的 802.1X 验证设置，并将 802.1X 验证设置重置为工厂默认值。 注意：在更改 802.1X 验证设置时，产品可能失去连接。要重新连接，可能需要将打印服务器重置为工厂默认状态并重新安装产品。
IPsec/防火墙 （仅限选定 HP Jetdirect 型号）	查看或配置防火墙策略或 IPsec/防火墙策略。
通知代理 （仅限选定 HP Jetdirect 型号）	启用或禁用 HP 设备通知代理，设置配置服务器并使用证书配置相互身份验证。
网络统计信息	显示已经收集并存储在 HP Jetdirect 打印服务器上的网络统计信息。
协议信息	查看 HP Jetdirect 打印服务器上每种协议的网络配置设置列表。
配置页	查看 HP Jetdirect 配置页，其中包含 HP Jetdirect 状态和配置信息。

其他链接区域

注：使用**常规**选项卡上的**编辑其他链接**菜单来配置在**其他链接**列表中显示的是哪些链接。以下是默认链接。

表 5-8 HP 内嵌式 Web 服务器其他链接列表

菜单	说明
产品支持	连接到产品的支持网站，从中可搜索有关各种主题的帮助信息。
购买耗材	连接到 HP SureSupply 网站，从中可了解有关购买原装 HP 耗材（如碳粉盒和纸张）的信息。
HP Instant Support	连接到 HP 网站，以帮助您找到相关产品问题的解决方法。

配置 IP 网络设置

- 打印机共享免责声明
- 查看或更改网络设置
- 在网络上给打印机重命名
- 从控制面板手动配置 IPv4 TCP/IP 参数
- 从控制面板手动配置 IPv6 TCP/IP 参数
- 链接速度和双工设置

打印机共享免责声明

HP 不支持对等网络，因为此功能是 Microsoft 操作系统的功能，而不是 HP 打印机驱动程序的功能。请访问 Microsoft 网站：www.microsoft.com。

查看或更改网络设置

使用 HP 内嵌式 Web 服务器查看或更改 IP 配置设置。

1. 打开 HP 嵌入式 Web 服务器 (EWS)：

   a. 在打印机控制面板的主屏幕上，轻触“信息” 图标，然后轻触“网络” 图标以显示 IP 地址或主机名。

   b. 打开 Web 浏览器，在地址行中键入打印机控制面板上所显示的 IP 地址或主机名。按下计算机键盘上的 Enter 键。随后将打开 EWS。

   https://10.10.XXXXX/

   注：如果 Web 浏览器显示一条消息，指示访问该网站可能不安全，则选择继续浏览该网站的选项。访问此网站不会损害计算机。

2. 单击**联网**选项卡以获得网络信息。根据需要更改设置。

在网络上给打印机重命名

若要对网络上的打印机重命名以使其具有唯一标识，请使用 HP 嵌入式 Web 服务器。

1. 打开 HP 嵌入式 Web 服务器 (EWS)：

   a. 在打印机控制面板的主屏幕上，轻触“信息” 图标，然后轻触“网络” 图标以显示 IP 地址或主机名。

   b. 打开 Web 浏览器，在地址行中键入打印机控制面板上所显示的 IP 地址或主机名。按下计算机键盘上的 Enter 键。随后将打开 EWS。

   https://10.10.XXXXX/

   注：如果 Web 浏览器显示一条消息，指示访问该网站可能不安全，则选择继续浏览该网站的选项。访问此网站不会损害计算机。

2. 打开**常规**选项卡。

3. 在**设备信息**页面上，**设备名称**字段中提供了默认打印机名称。您可以更改此名称以唯一标识打印机。

注：可有选择地填写此页上的其它字段。

4. 单击**应用**按钮以保存更改。

从控制面板手动配置 IPv4 TCP/IP 参数

使用控制面板的设置菜单手动设置 IPv4 地址、子网掩码和默认网关。

1. 从打印机控制面板的主屏幕中，选择设置。
2. 打开以下菜单：
   - 网络
   - 以太网
   - TCP/IP
   - IPv4 设置
   - 配置方法
3. 选择手册选项，然后选择确定。
4. 打开手动设置菜单。
5. 选择 IP 地址、子网掩码或默认网关选项。
6. 轻触第一个字段以打开键盘。在该字段中键入正确的数字，然后选择确定。

   对于每个字段重复此过程。

从控制面板手动配置 IPv6 TCP/IP 参数

使用控制面板的设置菜单手动设置 IPv6 地址。

1. 从打印机控制面板的主屏幕中，选择设置。
2. 要启用手动配置，请打开以下菜单：
   - 网络
   - 以太网
   - TCP/IP
   - IPV6 设置
3. 选择启用，选择开启，然后选择确定。
4. 要配置地址，请打开地址菜单，然后轻触此字段以打开小键盘。
5. 使用小键盘输入地址，然后选择确定。

链接速度和双工设置

注：此信息仅适用于以太网网络。它不适用于无线网络。

打印服务器的链路速度和通信模式必须与网络集线器一致。大多数情况下，请将打印机保留为自动模式。若未正确更改链路速度和双工设置，可能会使打印机无法与其他网络设备通信。如需更改，请使用打印机控制面板。

注：打印机设置必须与网络设备（网络集线器、交换机、网关、路由器或计算机）的设置相同。

注：更改这些设置将会导致打印机关闭再开启。因此，请仅在打印机空闲时进行更改。

1. 在打印机控制面板的主页屏幕上滑动，直至显示设置菜单。轻触设置图标以打开菜单。
2. 打开以下菜单：
   - 网络
   - 以太网
   - 链路速度
3. 选择以下选项之一：
   - 自动： 打印服务器自动将自己配置为网络允许的最高链接速度和通信模式。
   - 10T 半双工： 10 兆字节/秒 (Mbps)，半双工运行
   - 10T 全双工： 10 Mbps，全双工运行
   - 10TX 自动： 10 Mbps，自动双工运行
   - 100TX 半双工： 100 Mbps，半双工运行
   - 100TX 全双工： 100 Mbps，全双工运行
   - 100TX 自动： 100 Mbps，自动双工运行
   - 1000T 全双工： 1000 Mbps，全双工运行
4. 选择 OK。打印机将关闭再开启。

打印机安全功能

简介

本打印机包含一些安全功能，用于限制哪些人员可以访问配置设置、保护数据安全以及防止他人触及贵重的硬件组件。

- 安全声明
- IP 安全性
- 使用 HP 内嵌式 Web 服务器分配或更改系统密码
- 加密支持： HP 高性能安全硬盘
- 锁定格式化板

安全声明

本打印机支持安全标准和推荐的协议，可帮助您保持打印机安全、保护网络上的重要信息并简化监控和维护打印机的方法。

IP 安全性

IP 安全性 (IPsec) 是一组协议，可控制进出打印机的基于 IP 的网络流量。IPsec 提供主机到主机验证、数据完整性和网络通信加密。

对于连接至网络并配有 HP Jetdirect 打印服务器的打印机，可以通过 HP 嵌入式 Web 服务器的**联网**标签配置 IPsec。

使用 HP 内嵌式 Web 服务器分配或更改系统密码

分配用于访问打印机和 HP 嵌入式 Web 服务器的管理员密码，可使未经授权的用户无法更改打印机设置。

1. 打开 HP 嵌入式 Web 服务器 (EWS)：
   a. 在打印机控制面板的主屏幕上，轻触“信息” 图标，然后轻触“网络” 图标以显示 IP 地址或主机名。
   b. 打开 Web 浏览器，然后在地址行中，按照打印机控制面板上所示键入该 IP 地址或主机名称。按计算机键盘上的 Enter 键。随后将打开 EWS。

   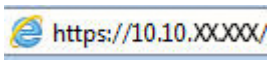

   注：如果 Web 浏览器显示一条消息，指示访问该网站可能不安全，则选择继续浏览该网站的选项。访问此网站不会损害计算机。
2. 单击**安全**选项卡。
3. 打开**常规安全**菜单。
4. 在**设置本机管理员密码**区域，在**用户名**字段中输入与密码相关的名称。
5. 在**新密码**字段中输入密码，然后在**确认密码**字段中再次输入该密码。

注：如要更改现有密码，首先在**旧密码**字段中输入现有密码。

6. 单击**应用**按钮。

注：请记下密码并将其存放在安全处。无法恢复管理员口令。如果丢失或忘记管理员密码，请在 support.hp.com 上与 HP 支持部门联系，获取完全重置打印机所需的援助。

可保护打印机控制面板中的某些功能，使未经授权的人员无法使用这些功能。如果某项功能受到保护，则打印机将提示您先登录，然后才能使用该功能。您也可以不等待提示，而是通过选择打印机控制面板上的登录进行登录。

通常，用于登录打印机的凭据与用于登录网络的凭据相同。如果您对使用哪种凭据有疑问，请咨询此打印机的网络管理员。

1. 在打印机控制面板的主屏幕上，选择登录。
2. 按提示输入凭证。

注：为维护打印机安全，请在用完打印机后选择注销。

加密支持： HP 高性能安全硬盘

本硬盘提供基于硬件的加密，以便您安全存储敏感数据，而不会影响打印机性能。本硬盘使用最新的高级加密标准 (AES)，而且具有多种省时功能和可靠功能。

使用 HP 内嵌式 Web 服务器中的**安全**菜单配置磁盘。

锁定格式化板

本格式化板有一个插槽，您可用它来连接安全电缆。锁定格式化板可防止有人从格式化板上卸下贵重组件。

节能设置

简介

- 设定“不活动之后睡眠/自动关闭”设置
- 设置睡眠计时器并配置打印机，以使用 1 瓦或更少电量
- 设置睡眠时间表
- 配置“延迟关机”设置

配置睡眠设置可降低打印机处于闲置状态时的电源使用。

设定“不活动之后睡眠/自动关闭”设置

使用控制面板菜单设置打印机进入睡眠模式之前所需的空闲时间。

完成以下步骤以更改“在此时间后睡眠/自动关闭”设置：

1. 在打印机控制面板上打开设置菜单。
2. 打开以下菜单：
   - 系统设置
   - 电能设置
   - 在此时间后睡眠/自动关闭
3. 使用箭头键选择“睡眠/自动关闭”延迟时间，然后按下 OK 按钮。

   选择“在此时间后睡眠/自动关闭”的延迟时间。

设置睡眠计时器并配置打印机，以使用 1 瓦或更少电量

睡眠设置将影响打印机使用电量的多少、唤醒/睡眠时间、打印机进入睡眠模式的迅速程度以及打印机从睡眠模式唤醒的迅速程度。

要将打印机配置在在睡眠模式中使用 1 瓦或更低功率，则输入不活动之后睡眠和睡眠后自动关闭的时间。

1. 从打印机控制面板的主屏幕中，选择设置。
2. 打开以下菜单：
   - 常规
   - 电能设置
   - 睡眠设置
3. 选择不活动之后睡眠，可指定打印机处于非活动状态达到几分钟后进入睡眠模式。输入相应的时间段。
4. 选择睡眠后自动关闭，可使打印机在睡眠一段时间后进入深度省电模式。输入相应的时间段。

注：默认情况下，本打印机会从自动关闭中唤醒，以响应除 USB 或 Wi-Fi 之外的任何活动。要获得更大的节能设置，您可以将其设置为只能通过电源按钮唤醒，方式是选择关闭（只能通过电源开关唤醒）。

5. 选择完成以保存这些设置。

设置睡眠时间表

使用睡眠时间表功能将打印机配置为：在一周的特定星期的特定时间自动被唤醒或进入睡眠模式。

1. 从打印机控制面板的主屏幕中，选择设置。
2. 打开以下菜单：
   - 常规
   - 节能设置
   - 睡眠时间表
3. 选择新事件按钮，然后选择要安排的事件类型： 唤醒事件或睡眠事件。
4. 对于唤醒或睡眠事件，为事件配置一周的具体星期和时间。选择保存以保存设置。

配置“延迟关机”设置

使用控制面板菜单选择在按下电源按钮后打印机是否延迟关机。

完成以下步骤以更改“延迟关机”设置：

1. 在打印机控制面板上打开设置菜单。
2. 打开以下菜单：
   - 系统设置
   - 节能设置
   - 延迟关机
3. 选择以下延迟选项之一：
   - 不延迟： 在“在此时间后关机”设置确定的那段时间内打印机无活动时，打印机将会关闭。
   - 端口活动时： 选择此选项后，除非所有端口都处于非活动状态，否则打印机将不会关闭。如果有活动的网络连接或传真连接，将阻止打印机关闭。

HP Web Jetadmin

HP Web Jetadmin 是一个屡获殊荣的业界领先工具，可以有效地管理各种不同的联网 HP 设备，包括打印机、多功能产品和数码发送机。通过使用这一解决方案，您可以远程安装、监视、维护和保护打印和成像环境以及排除故障，以帮助您节省时间、控制成本和保护投资，从而最终提高企业生产率。

HP Web Jetadmin 定期进行升级，以便为特定产品功能提供支持。请访问 www.hp.com/go/webjetadmin，然后单击 Self Help and Documentation（自我帮助和文档）链接以了解有关升级的详细信息。

软件和固件更新

HP 定期更新产品固件中提供的功能。要利用最新的功能，请更新产品固件。从 Web 下载最新的固件更新文件：

请访问 www.hp.com/support/colorljE55040。单击 **Drivers & Software**（驱动程序和软件）。

6 解决问题

有关详细信息，请参阅

- 客户支持
- 控制面板帮助系统
- 恢复工厂设置
- 打印机控制面板上显示“碳粉盒中碳粉不足”或“碳粉盒中碳粉严重不足”消息
- 产品不拾纸或进纸错误
- 清除卡纸
- 改善打印质量

在文档发布时，以下信息正确无误。

如需获得视频帮助，请访问 www.hp.com/videos/LaserJet。

有关最新信息，请参阅 www.hp.com/support/colorljE55040。

HP 的打印机全包帮助包括以下信息：

- 安装和配置
- 学习和使用
- 解决问题
- 下载软件和固件更新
- 加入支持论坛
- 查找保修和监管信息

客户支持

获得所在国家/地区的电话支持 准备好打印机名称、序列号、购买日期和问题说明	打印机包装箱中随附的小册子或 support.hp.com 网站上列有国家/地区电话号码。
获取 24 小时互联网支持，并下载软件实用程序和驱动程序	www.hp.com/support/colorljE55040
订购其它 HP 服务或维护协议	www.hp.com/go/carepack
注册打印机	www.register.hp.com

控制面板帮助系统

打印机具有内置的帮助系统，对如何使用每个屏幕进行了说明。要打开帮助系统，请轻触屏幕右上角的“帮助” ? 按钮。

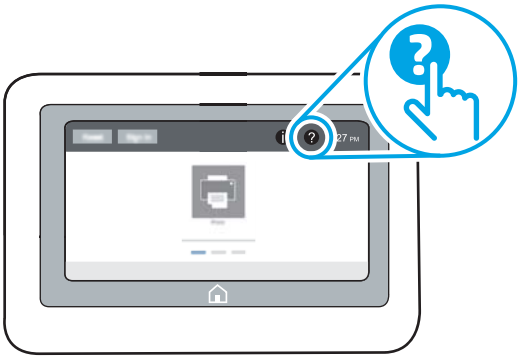

在某些屏幕上，帮助系统将打开一个全局菜单供您搜索特定主题。您可以轻触菜单中的按钮浏览菜单结构。

某些帮助屏幕上还配有动画，指导您完成清除卡纸等过程。

如果打印机提示您有错误或警告，请轻触“帮助” ? 按钮打开一条描述该问题的消息。该消息中还含有可帮助解决问题的说明。

恢复工厂设置

简介

使用以下方法之一将打印机恢复为工厂默认设置。

注：如果恢复出厂设置，则会将大部分打印机设置都设定为其工厂默认值。但是，某些设置不会更改，例如语言、日期、时间以及某些网络配置设置。

方法 1： 从打印机控制面板恢复出厂设置

1. 在打印机控制面板的主页屏幕上滑动，直至显示设置菜单。轻触设置图标以打开菜单。
2. 打开以下菜单：
   - 常规
   - 重置工厂设置
3. 轻触重置。

   验证消息告知，完成重置功能可能导致丢失数据。
4. 选择重置完成程序。

注：完成重置操作后，打印机将自动重新启动。

方法 2： 从 HP 嵌入式 Web 服务器恢复出厂设置（仅限联网的打印机）

1. 打开 HP 嵌入式 Web 服务器 (EWS)：
   a. 在打印机控制面板的主屏幕上，轻触“信息” 图标，然后轻触“网络” 图标以显示 IP 地址或主机名。
   b. 打开 Web 浏览器，然后在地址行中，按照打印机控制面板上所示键入该 IP 地址或主机名称。按计算机键盘上的 Enter 键。随后将打开 EWS。

   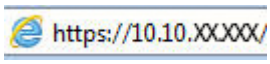

   注：如果 Web 浏览器显示一条消息，指示访问该网站可能不安全，则选择继续浏览该网站的选项。访问此网站不会损害计算机。
2. 打开**常规**选项卡。
3. 在屏幕左侧，单击**重置工厂设置**。
4. 单击**重置**按钮。

注：完成重置操作后，打印机将自动重新启动。

打印机控制面板上显示“碳粉盒中碳粉不足”或“碳粉盒中碳粉严重不足”消息

碳粉盒中碳粉不足：当碳粉盒中的碳粉不足时，产品会发出指示。实际的碳粉盒剩余寿命可能不同。考虑备好备用碳粉盒，在打印质量无法接受时进行安装。此时不需要更换碳粉盒。

碳粉盒中碳粉严重不足：当碳粉盒中的碳粉严重不足时，打印机会发出指示。实际的碳粉盒剩余寿命可能不同。考虑备好备用碳粉盒，在打印质量无法接受时进行安装。此时不需要更换碳粉盒，除非打印质量无法接受。

HP 碳粉盒达到**严重不足**后，HP 对该碳粉盒的高级保护保修即告终止。

产品不拾纸或进纸错误

简介

如果产品不从纸盘中拾纸或一次拾取了多张纸张，以下解决方案可帮助您解决问题。

- 产品不拾纸
- 产品一次拾起多张纸

产品不拾纸

如果产品不从纸盘中拾纸，请尝试以下解决方案。

1. 打开产品，取出所有卡纸。
2. 将适合作业的正确尺寸的纸张装入纸盘。
3. 确保已在产品控制面板上正确设置纸张尺寸和类型。
4. 确保已根据纸张尺寸正确调整了纸盘中的纸张导板。将导板调整到纸盘中的适当凹进。
5. 检查产品控制面板，看看产品是否在等待您确认手动进纸提示。装上纸，然后继续。
6. 纸盘上的滚筒可能已受到污染。用蘸了温水的无绒软布清洁辊筒。

产品一次拾起多张纸

如果产品一次从纸盘中拾起多张纸，请尝试以下解决方案。

1. 从纸盘中取出纸叠，将其弯曲并旋转 180 度，然后将其翻转过来。*请勿展开纸张。* 将纸叠放回纸盘中。
2. 请在本产品上仅使用符合 HP 规格的纸张。
3. 使用无皱、无折痕或未受损的纸张。如有必要，使用不同纸包中的纸张。
4. 确保纸盘未装得太满。如果纸盘装得太满，请从中取出整叠纸，将纸叠弄平，然后再将部分纸装到纸盘中。
5. 确保已根据纸张尺寸正确调整了纸盘中的纸张导板。将导板调整到纸盘中的适当凹进。
6. 确保打印环境处于建议的规格范围内。

清除卡纸

简介

以下信息提供了从产品清除卡纸的说明。

- 卡纸位置
- 自动导航以清除卡纸
- 频繁发生或重复发生卡纸现象？
- 13.A1 纸盘 1 卡纸
- 13.A2 纸盘 2 卡纸
- 13.A3、13.A4、13.A5 纸盘 3、纸盘 4、纸盘 5 卡纸
- 13.B 右挡盖和热凝器区域中卡纸
- 13.E1 出纸槽卡纸

卡纸位置

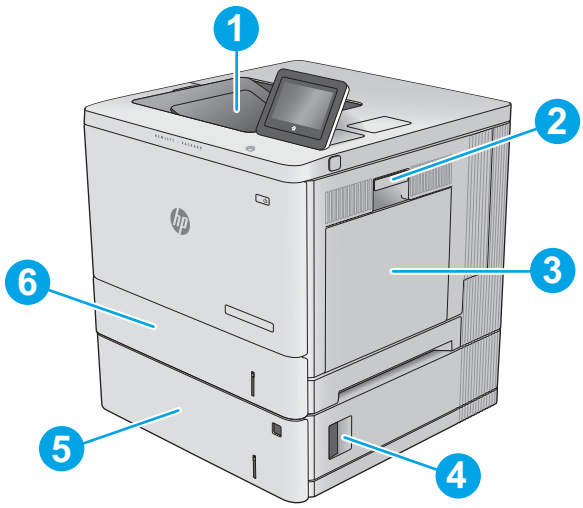

1	出纸槽	请参阅第 86 页的 13.E1 出纸槽卡纸 。
2	右挡盖和热凝器区域	请参阅第 81 页的 13.B 右挡盖和热凝器区域中卡纸。
3	纸盘 1	请参阅第 74 页的 13.A1 纸盘 1 卡纸。
4	右下挡盖	请参阅第 78 页的 13.A3、13.A4、13.A5 纸盘 3、纸盘 4、纸盘 5 卡纸。
5	可选 550 页纸盘	请参阅第 78 页的 13.A3、13.A4、13.A5 纸盘 3、纸盘 4、纸盘 5 卡纸。
6	纸盘 2	请参阅第 76 页的 13.A2 纸盘 2 卡纸。

自动导航以清除卡纸

自动导航功能通过在控制面板上提供分步说明，帮助清除卡纸。完成一个步骤后，打印机会显示下一个步骤的说明，直到完成过程中的所有步骤。

频繁发生或重复发生卡纸现象？

要减少卡纸次数，请尝试以下解决方案。

注：要观看演示如何以减少卡纸数量的方式装入纸张的视频，请单击此处。

1. 请仅在本打印机上使用符合 HP 规格的纸张。
2. 使用无皱、无折痕或未受损的纸张。如有必要，使用不同纸包中的纸张。
3. 使用以前未打印过或复印过的纸张。
4. 确保纸盘未装得太满。如果纸盘装得太满，请从中取出整叠纸，将纸叠弄平，然后再将部分纸装到纸盘中。
5. 确保已根据纸张尺寸正确调整了纸盘中的纸张导板。调整纸张导板，使其接触纸叠，但没有挤压纸叠。
6. 确保将纸盘完全插入打印机中。
7. 在重磅纸、压纹纸或穿孔纸上打印时，请使用手动进纸功能，且一次只能送入一张纸。
8. 打开打印机控制面板上的纸盘菜单。确保已针对纸张类型和尺寸正确配置纸盘。
9. 确保打印环境处于建议的规格范围内。

13.A1 纸盘 1 卡纸

使用以下过程检查与纸盘 1 相关的所有可能卡纸之处是否有纸张。发生卡塞后，控制面板将显示帮助清除卡塞的动画。

1. 如果在纸盘 1 中看见卡纸，请轻轻地平直拉出纸张以清除卡纸。轻触 OK 按钮以清除消息。

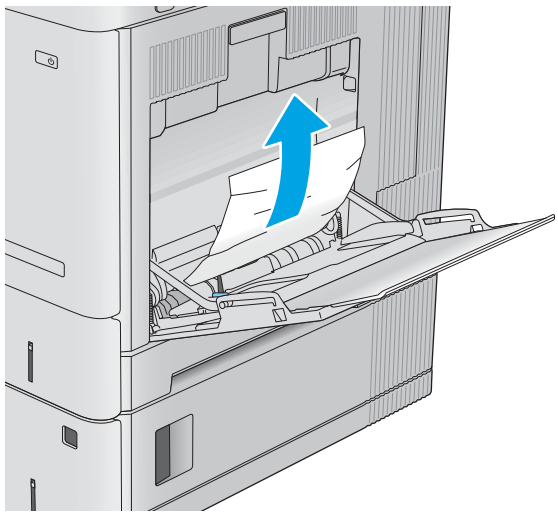

2. 如果纸张仍然粘在一起，或者如果在纸盘 1 中没有看到卡纸，请取出纸盘中剩余的所有纸张，然后合上纸盘 1 并打开右挡盖。

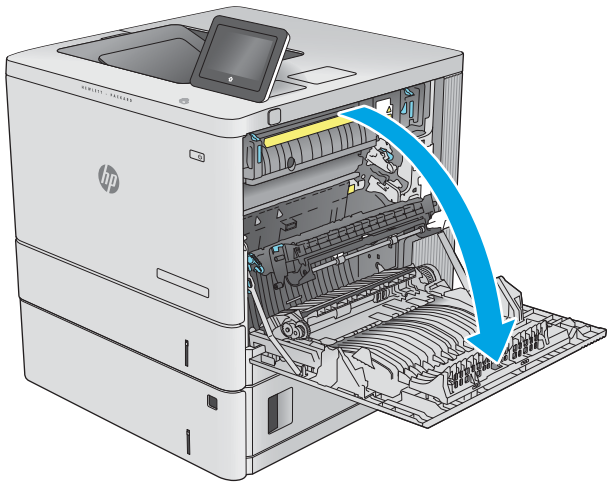

3. 如果有卡塞的纸张，则将其轻轻拉出。

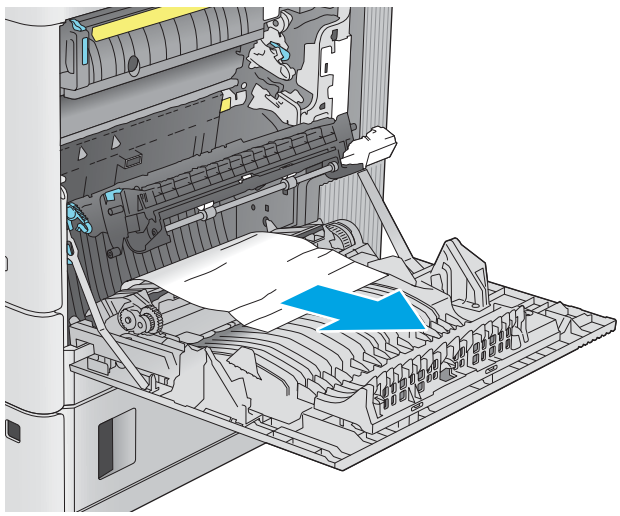

4. 合上右挡盖。

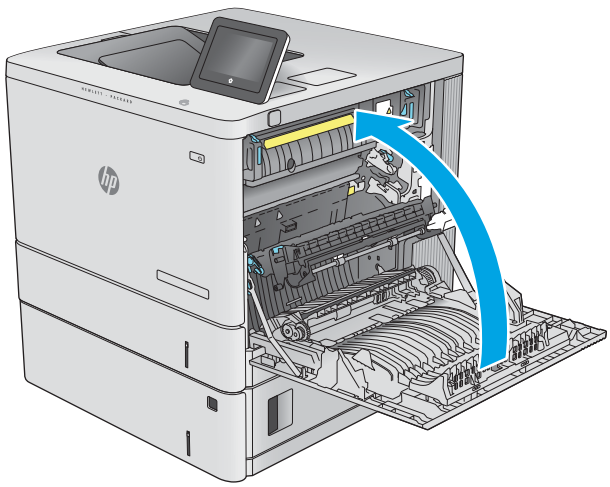

13.A2 纸盘 2 卡纸

使用以下过程检查与纸盘 2 相关的所有可能卡纸之处是否有纸张。发生卡塞后，控制面板将显示帮助清除卡塞的动画。

1. 抬起右挡盖上的闩锁以释放它。

2. 打开右挡盖。

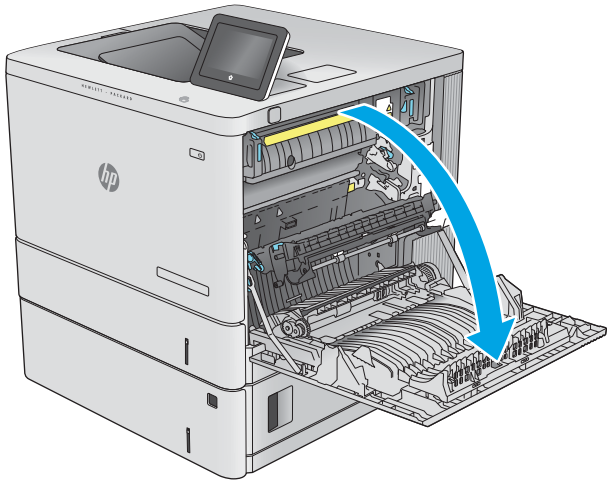

3. 轻轻拉出拾纸区域中任何卡塞的纸张。

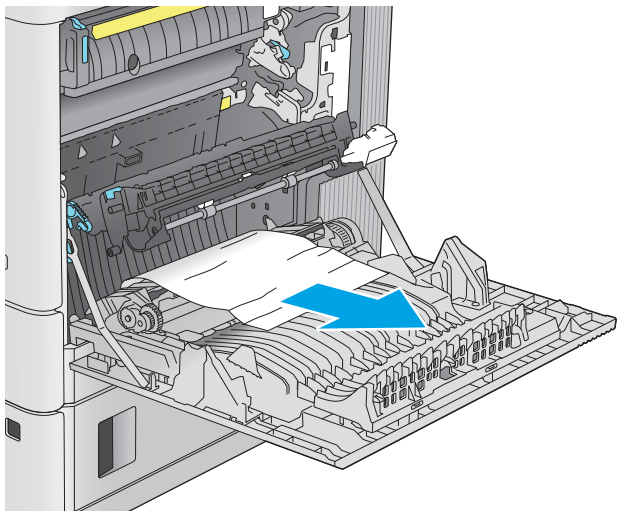

4. 拉动并稍稍向上抬起纸盘，从产品中抽出整个纸盘。

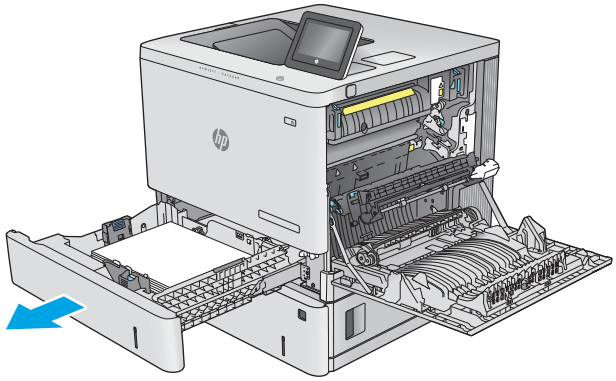

5. 取出任何卡住或损坏的纸张。核实纸盘未装得太满，并且已正确调整纸张导板。

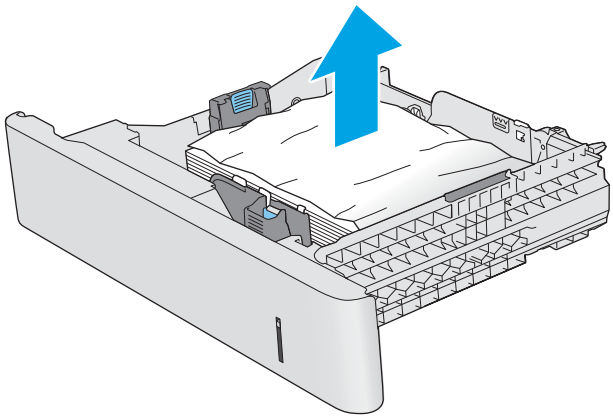

6. 从产品内部的进纸轮上取出任何纸张。首先将纸张拉向左侧以将其松开，然后向前拉出纸张。

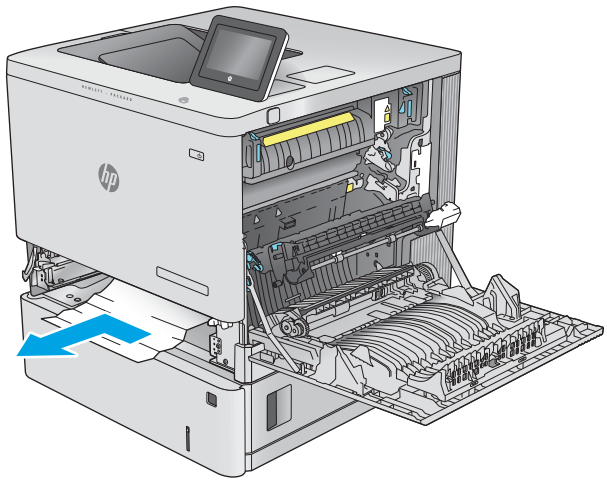

7. 重新插入并合上纸盘。

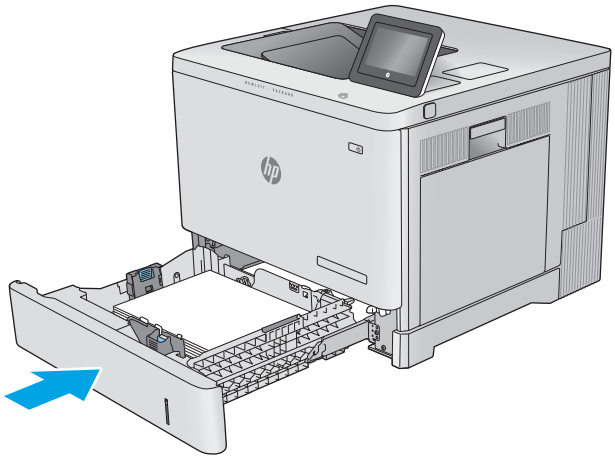

8. 合上右挡盖。

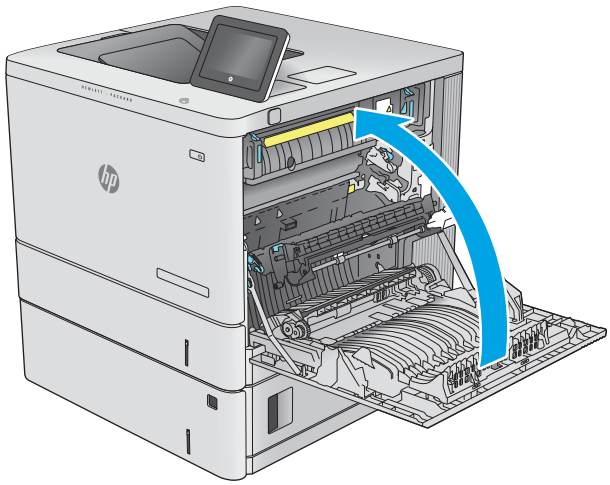

13.A3、13.A4、13.A5 纸盘 3、纸盘 4、纸盘 5 卡纸

使用以下过程检查与可选 550 页进纸器相关的所有可能卡纸之处是否有纸张。发生卡塞后，控制面板将显示帮助清除卡塞的动画。

1. 打开右下挡盖。

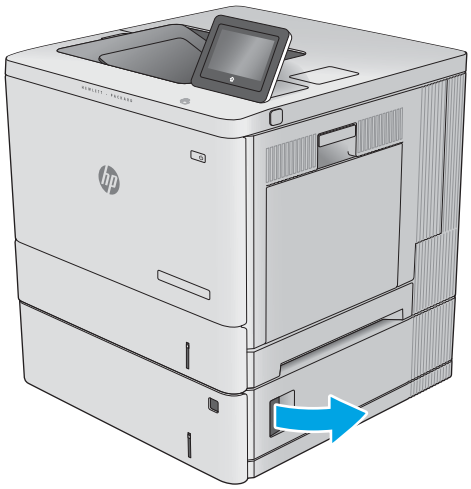

2. 轻轻抽出任何卡住的纸张。

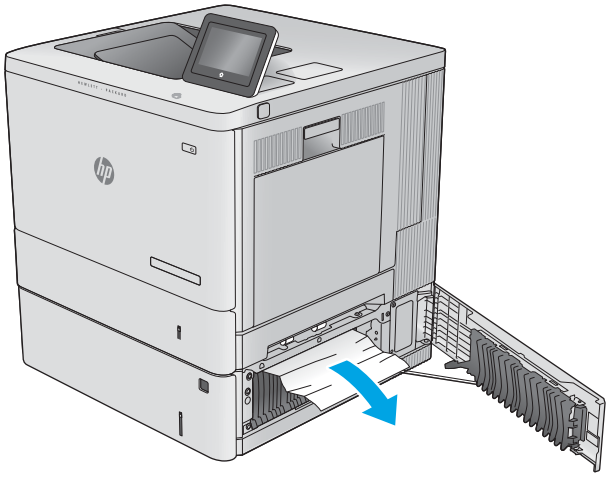

3. 拉动并稍稍向上抬起纸盘，从产品中抽出整个纸盘。

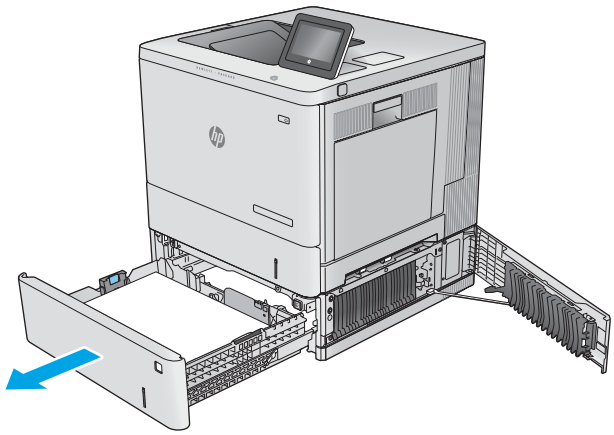

4. 取出任何卡住或损坏的纸张。核实纸盘未装得太满，并且已正确调整纸张导板。

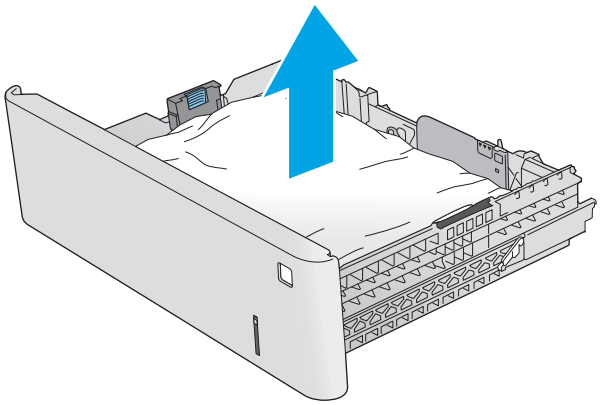

5. 从产品内部的进纸轮上取出任何纸张。首先将纸张拉向左侧以将其松开，然后向前拉出纸张。

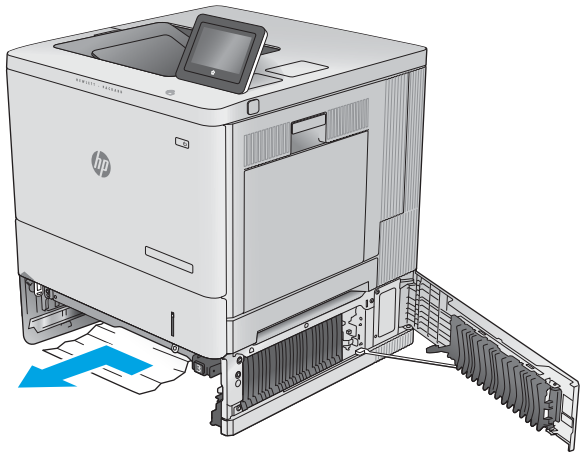

6. 合上右下挡盖。

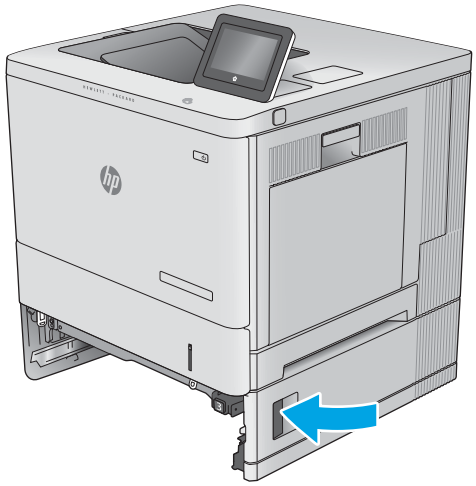

7. 重新插入并合上纸盘。

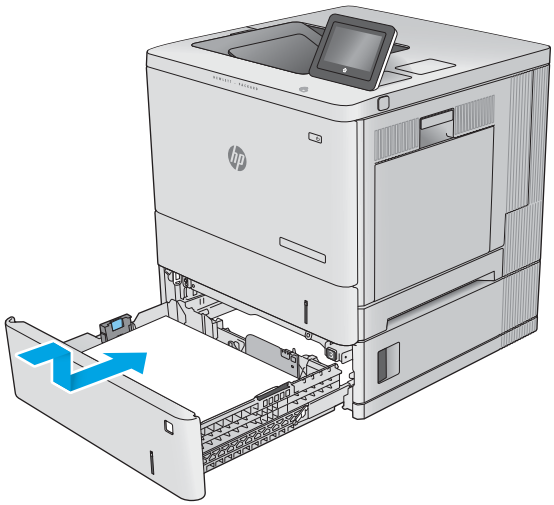

13.B 右挡盖和热凝器区域中卡纸

使用以下步骤检查右挡盖中的所有可能卡纸之处是否有纸张。发生卡纸后，控制面板将显示帮助清除卡纸的动画。

⚠ **注意：**正在使用产品时，热凝器可能会很热。请等待热凝器冷却下来，然后再进行处理。

1. 抬起右挡盖上的闩锁以释放它。

2. 打开右挡盖。

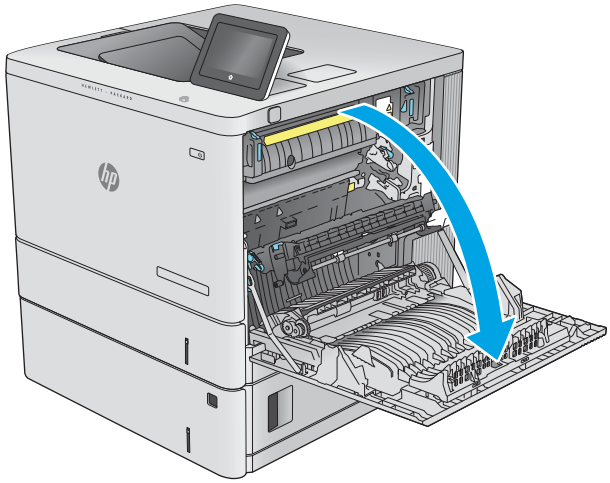

3. 轻轻拉出拾纸区域中任何卡塞的纸张。

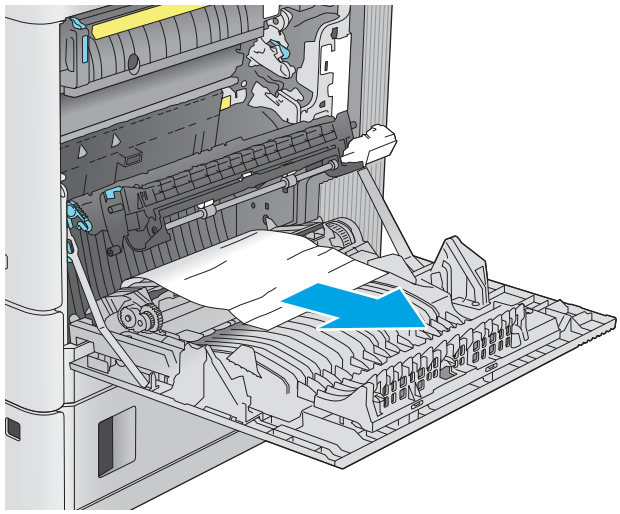

4. 合上转印组件。

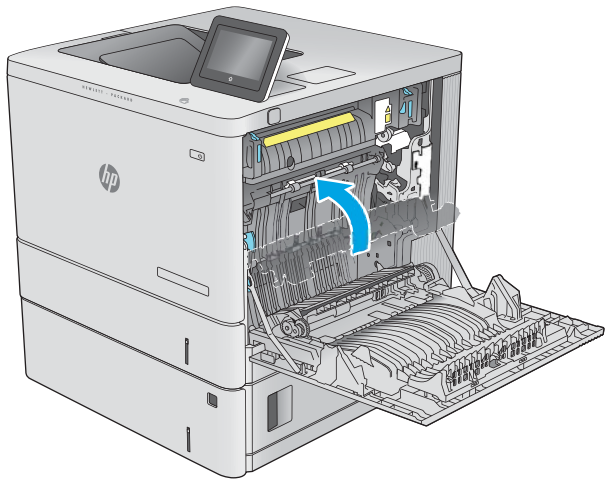

5. 向下推绿色手柄以松开卡纸检查盖。

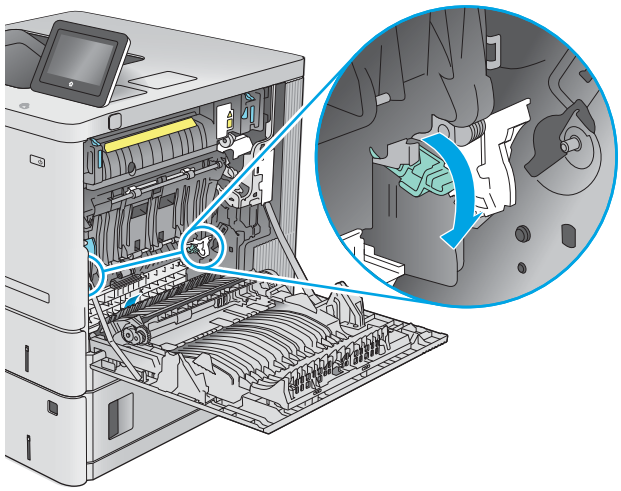

6. 轻轻抽出任何卡住的纸张。如果纸张被撕裂，确保取出所有纸张碎屑。

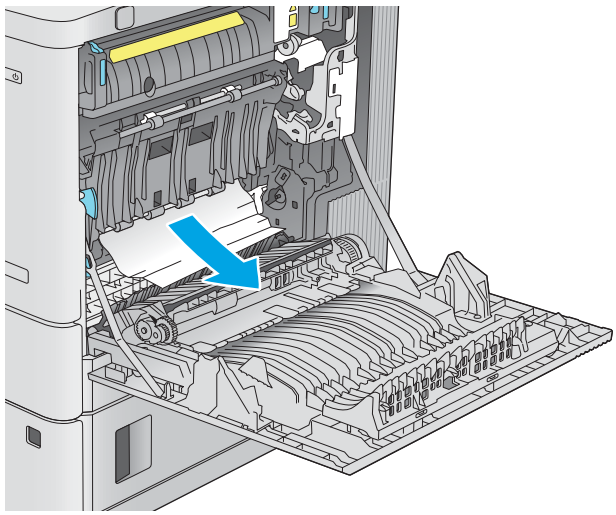

7. 合上卡纸检查盖，然后放下转印组件。

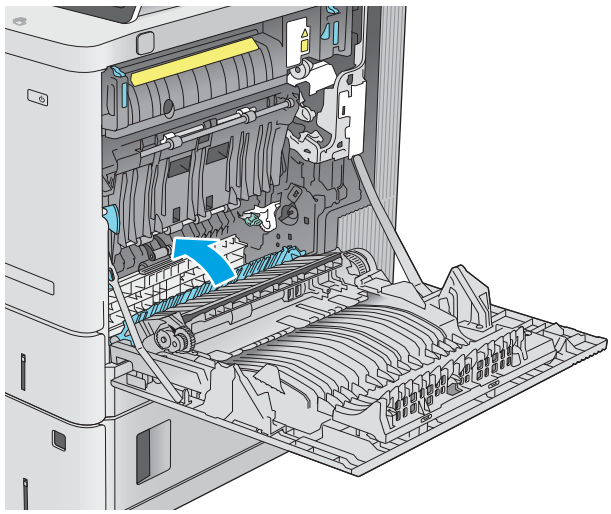

8. 如果看到纸张进入热凝器底部，请轻轻向下拉以将其取出。

   注意：请勿触摸转印滚筒上的泡沫。污迹可能会影响打印质量。

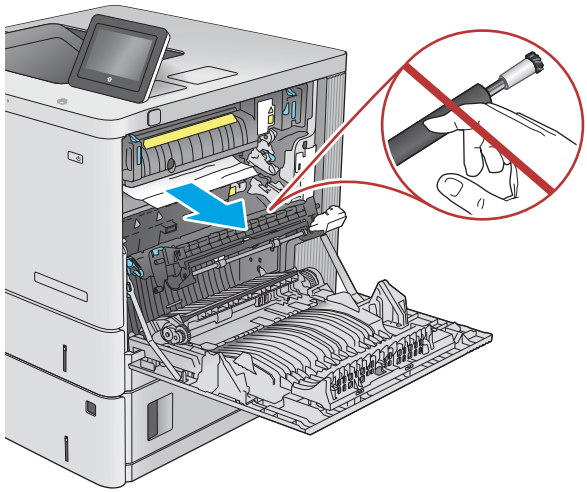

9. 如果纸张在进入出纸槽时卡住，请将其向外轻轻拉出。

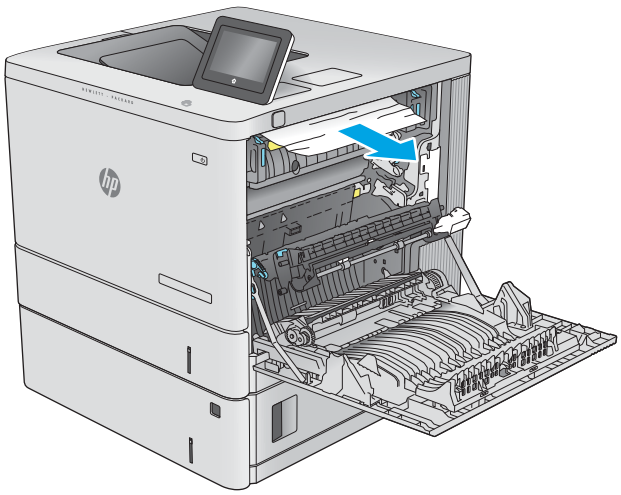

10. 纸张可能卡在热凝器内部您无法看到的地方。抓住热凝器手柄，稍稍向上提起，然后平直拉出热凝器以将其卸下。

    注意：正在使用产品时，热凝器可能会很热。请等待热凝器冷却下来，然后再进行处理。

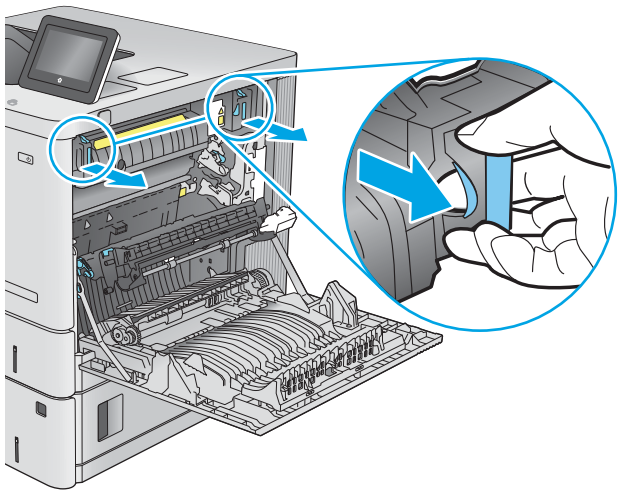

11. 打开卡纸检查盖。如果纸张卡在热凝器内部，请轻轻地竖直向上拉纸张以便取出。如果纸张破裂，请取出所有纸张碎屑。

    注意：即使热凝器主体已经冷却下来，其内部的滚筒也可能仍然很热。在热凝器滚筒冷却之前，不要触及它们。

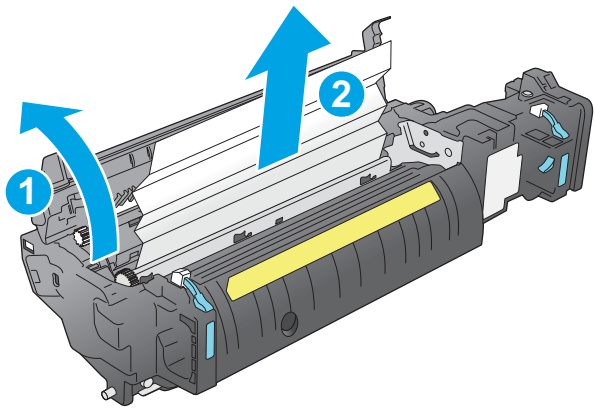

12. 合上卡纸检查盖，将热凝器完全推入产品，直至其卡入到位。

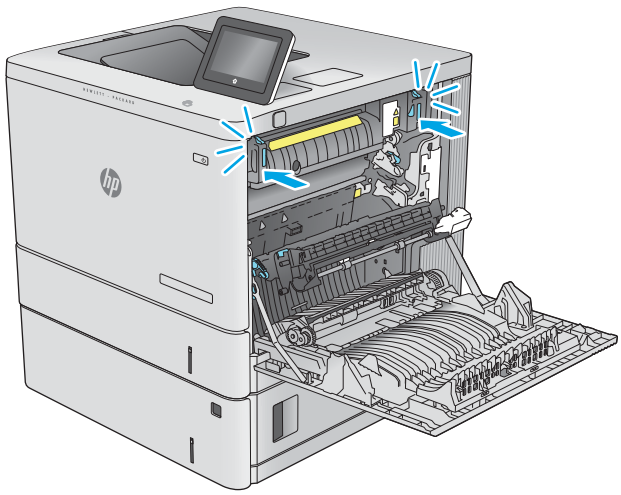

13. 检查右挡盖内的双面打印通道中是否有卡纸，若有，请取出任何卡塞的纸张。

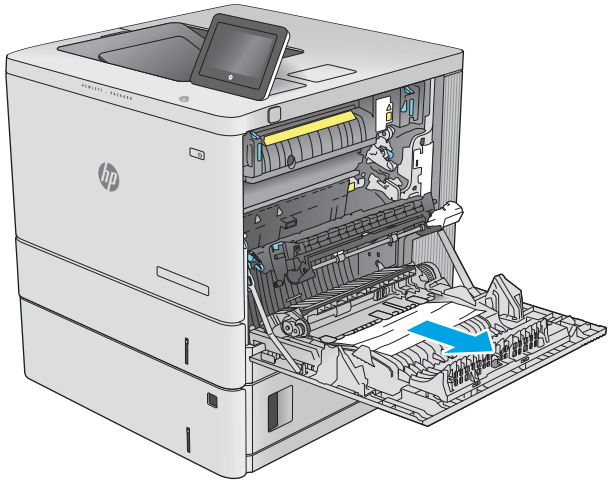

14. 合上右挡盖。

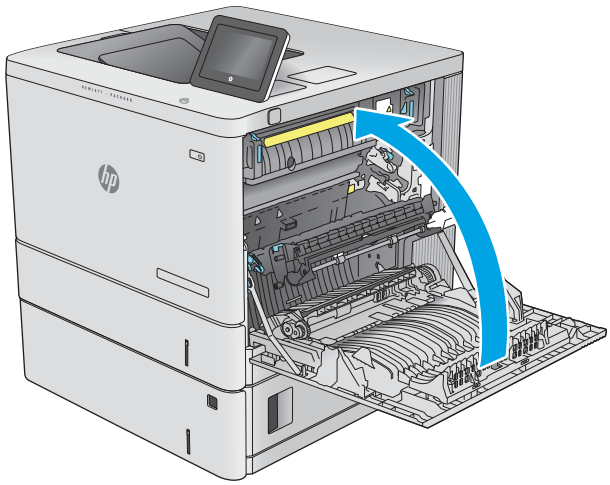

13.E1 出纸槽卡纸

使用以下步骤清除出纸槽中的卡纸。发生卡纸后，控制面板将显示帮助清除卡纸的动画。

1. 如果看见出纸槽中有纸张，请抓住纸张前缘将其取出。

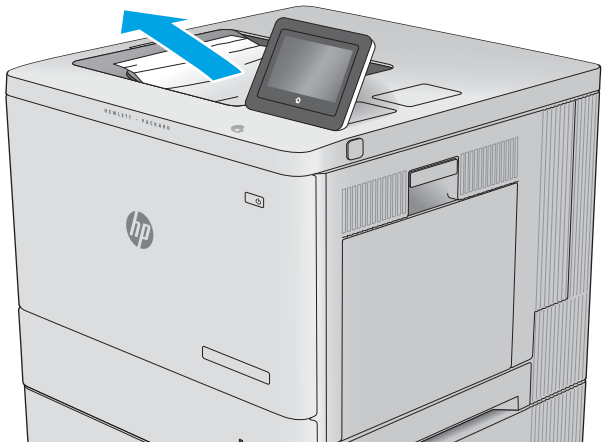

改善打印质量

简介

- 使用不同软件程序打印
- 检查打印作业的纸张类型设置
- 检查碳粉盒状态
- 打印清洁页
- 用肉眼检查碳粉盒
- 检查纸张和打印环境
- 尝试不同的打印驱动程序

如果打印机有打印质量问题，请按所示顺序尝试以下方案以解决问题。

使用不同软件程序打印

尝试从其它软件程序中进行打印。如果页面打印正确，则可能是从中进行打印的软件程序有问题。

检查打印作业的纸张类型设置

当从软件程序中进行打印，并且打印的页面有涂污、模糊或暗色打印痕迹、纸张卷曲、碳粉散点、松散碳粉或小部分区域缺少碳粉时，检查纸张类型设置。

检查打印机上的纸张类型设置

1. 打开纸盘。
2. 确认纸盘已装入正确的纸张类型。
3. 合上纸盘。
4. 按照控制面板上的说明操作，以确认或修改纸盘的纸张类型设置。

检查纸张类型设置 (Windows)

1. 从软件程序中，选择**打印**选项。
2. 选择打印机，然后单击**属性**或**首选项**按钮。
3. 单击**纸张/质量**选项卡。
4. 在**纸张类型**下拉列表中单击**更多...**选项。
5. 展开**类型：** 选项。
6. 展开能最准确描述您的纸张的纸张类型类别。
7. 选择要使用的纸张类型对应的选项，然后单击**确定**按钮。
8. 单击**确定**按钮关闭**文档属性**对话框。在**打印**对话框中，单击**确定**按钮打印作业。

检查纸张类型设置 (Mac OS)

1. 单击**文件**菜单，然后单击**打印**选项。
2. 在**打印机**菜单中选择此打印机。
3. 默认情况下，打印驱动程序显示**份数和页数**菜单。打开菜单下拉列表，然后单击**整理**菜单。
4. 在**介质类型**下拉列表中选择类型。
5. 单击**打印**按钮。

检查碳粉盒状态

按照以下这些步骤检查碳粉盒的估计剩余寿命以及（如果适用）其它可更换的维护部件的状态。

第 1 步： 打印耗材状态页

1. 在打印机控制面板的主屏幕上，选择报告菜单。
2. 选择配置/状态页菜单。
3. 选择耗材状态页，然后选择打印以打印页面。

第 2 步： 检查耗材状态

1. 查看耗材状态报告以检查碳粉盒剩余寿命的百分比，如果适用，还检查其它可更换维护部件的状态。

   当所使用的碳粉盒即将结束其估计使用寿命时，打印质量可能会出现问题。当耗材严重不足时，耗材状态页将发出指示。在 HP 耗材达到严重不足阈值后，HP 对该耗材的高级保护保修将会终止。

   此时不需要更换碳粉盒，除非打印质量无法接受。请考虑准备好备用墨盒，供打印质量无法令人接受时安装。

   如果确定需要更换碳粉盒或其它可更换的维护部件，则耗材状态页将列出原装 HP 部件编号。

2. 查看所使用的是否为原装 HP 碳粉盒。

   原装 HP 碳粉盒上有“HP”字样或有 HP 徽标。有关识别 HP 碳粉盒的更多信息，请访问 www.hp.com/go/learnaboutsupplies。

打印清洁页

打印流程中，纸张、碳粉和灰尘会积聚在打印机内部并导致打印质量问题，如碳粉斑点或散落、污迹、条纹、线条或重复标记。

按以下这些步骤清洁打印机的送纸道。

1. 在打印机控制面板的主屏幕上，选择支持工具菜单。
2. 选择以下菜单：

- 维护
- 校准/清洁
- 清洁页

3. 选择打印以打印该页面。

   随后将在打印机控制面板上显示**正在清洁...**消息。完成清洁过程耗时数分钟。在清洁过程完成前，请勿关闭打印机。在清洁过程完成后，丢弃打印的页面。

用肉眼检查碳粉盒

按以下这些步骤检查每个成像鼓。

1. 从打印机中取出碳粉盒，然后检查是否已取下密封胶带。
2. 检查内存芯片是否损坏。
3. 检查绿色成像鼓的表面。

   ⚠ **注意：**不要接触成像鼓。如果成像鼓上有手印，将影响打印质量。

4. 如果发现成像鼓上有任何刮痕、指印或其它受损迹象，请更换碳粉盒。
5. 重装成像鼓，然后打印几页以查看是否已解决问题。

检查纸张和打印环境

第 1 步： 使用符合 HP 规格的纸张

某些打印质量问题是所使用的纸张不符合 HP 规范所致。

- 始终使用此打印机支持的纸张类型和重量。
- 确保纸张质量优良，无划损、缺口、破损、污点、浮粒、灰尘、折皱、脱墨、订书钉和卷曲边。
- 使用以前未打印过的纸张。
- 使用不含金属光泽材料（如发光材料）的纸张。
- 使用激光打印机专用纸张。不要使用专用于喷墨打印机的纸张。
- 不要使用粗糙的纸张。一般而言，使用的纸张越光滑，打印质量就越好。

第 2 步： 检查环境

环境可直接影响打印质量，并且是打印质量或进纸问题的常见原因。尝试采用以下解决方案：

- 将打印机从通风良好的位置移开，如打开的窗户和门边或空调通风口。
- 确保打印机未处于超出产品规格的温度或湿度下。
- 请勿将打印机置于密闭空间，如橱柜中。
- 请将打印机放在稳固的水平面上。

- 拿开阻挡打印机通风口的任何物体。打印机需要在各个侧面都保持良好通风，包括顶部。
- 防止打印机接触粉尘、灰尘、蒸汽、油脂或其他可能留存在打印机内部的东西。

第 3 步： 设置个别纸盘的对齐情况

当文本或图像在打印的页面未居中或正确对齐时，请执行以下这些步骤。

1. 在打印机控制面板的主屏幕上，选择设置菜单。
2. 选择以下菜单：
   - 复印/打印或打印
   - 打印质量
   - 图像定位
3. 选择纸盘，然后选择要调整的纸盘。
4. 选择打印测试页，然后按所打印页面上的说明进行操作。
5. 再次选择打印测试页，以确认打印结果，然后视需要执行进一步调整。
6. 选择完成以保存新设置。

尝试不同的打印驱动程序

如果您正使用软件程序打印，且打印的页面有多余的图形线条、缺失的文本、错误的格式或替换的字体等问题，请尝试使用其他打印驱动程序。

从 HP 网站下载以下任何驱动程序： www.hp.com/support/colorljE55040。

HP PCL.6 驱动程序	该特定产品的打印驱动程序适用于 Windows XP 32 位、Vista 32 位和 Server 2008 32 位操作系统。并非所有功能或页面尺寸都受支持。
HP PCL 6 驱动程序	该特定产品的打印驱动程序适用于 Windows 7、8、8.1、10、Server 2008 64 位、Server 2008 R2、Server 2012、Server 2012 R2 和 Server 2016 操作系统。
HP PCL-6 V4 驱动程序	该特定产品的打印驱动程序适用于 Windows 7、8、8.1、10、Server 2008 64 位、Server 2008 R2、Server 2012、Server 2012 R2 和 Server 2016 操作系统。
HP UPD PS 驱动程序	• 建议用于通过 Adobe® 软件程序或其它图形密集程度高的软件程序执行的打印 • 为从 postscript 仿真打印提供所需的支持，或者为获得 postscript flash 字体支持提供支持
HP UPD PCL 6	• 建议用于所有 Windows 环境中的打印 • 为大多数用户提供总体最佳速度、打印质量和打印机功能支持 • 按照 Windows 图形设备接口 (GDI) 规范进行开发，从而在 Windows 环境中获得最佳速度 • 可能与基于 PCL 5 的第三方软件程序和自定义软件程序不完全兼容

索引

符号/编号
550 页进纸盘
部件号 28
550 页纸盘
卡纸 78

A
安全
加密硬盘 62
安全设置
HP 内嵌式 Web 服务器 55

B
Bonjour
确定 52
帮助按钮
定位 5
帮助，控制面板 69
备用信头纸模式 18, 22
标签
打印 (Windows) 40
打印在 25
部件号
附件 28
耗材 29
碳粉盒 29
置换部件 29

C
操作系统 (OS)
支持的 7
操作系统，支持的 8
重量, 打印机 10
产品号
定位 4
产品状态 5
常规配置
HP 内嵌式 Web 服务器 53
尺寸, 打印机 10
出纸槽
定位 3
清除卡纸 86
传真端口
定位 5
存储打印作业 45
存储的作业
创建 (Mac) 46
创建 (Windows) 45
打印 46
删除 47
存储作业
Windows 45
存储，作业
Mac 设置 46

D
打印
从 USB 存储附件 48, 49
存储的作业 46
打印介质
装入纸盘 1 16
打印驱动程序，支持的 8
打印设置
HP 内嵌式 Web 服务器 54
电气规格 12
电源
消耗 12
电源接口
定位 4
电源开关
定位 3
订购
耗材和附件 28
端口
定位 5

E
Explorer，支持的版本
HP 内嵌式 Web 服务器 52

F
附件
部件号 28
订购 28

G
高速 USB 2.0 打印端口
定位 5
格式化板
定位 4
更换
碳粉盒 30
碳粉收集装置 34
故障排除
检查碳粉盒状态 89
进纸问题 72
卡纸 74
故障排除工具
HP 内嵌式 Web 服务器 55
管理网络 58
规格
电气和噪声 12

H
HP Web Jetadmin 65
HP Web 服务
启用 55
HP 客户服务 68
HP 内嵌式 Web 服务器
HP Web 服务 55
安全设置 55
常规配置 53
打开 58
打印设置 54

更改网络设置 58
故障排除工具 55
其他链接列表 57
网络设置 56
信息页 53
HP 内嵌式 Web 服务器 (EWS)
功能 52
网络连接 52
HP 嵌入式 Web 服务器
打开 58
更改打印机名称 58
耗材
不足时使用 71
部件号 29
低阈值设置 71
订购 28
更换碳粉盒 30
更换碳粉收集装置 34
耗电量, 优化 63
恢复出厂设置 70

I
Internet Explorer，支持的版本
HP 内嵌式 Web 服务器 52
IPsec 61
IPv4 地址 59
IPv6 地址 59
IP 安全性 61

J
Jetadmin，HP Web 65
技术支持
在线 68
键盘
定位 3
接口端口
定位 5
局域网 (LAN)
定位 5

K
开/关按钮
定位 3
客户支持
在线 68
控制面板
帮助 69
定位 3
定位功能 5

L
LAN 端口
定位 5
联机帮助，控制面板 69
浏览器要求
HP 内嵌式 Web 服务器 52

M
Mac 驱动程序设置
作业存储 46
每分钟张数 7
每张多页
打印 (Mac) 43
每张纸上的页面
选择 (Mac) 43
选择 (Windows) 40
每张纸上多个页面
打印 (Windows) 40
默认网关，设置 59

N
Netscape Navigator，支持的版本
HP 内嵌式 Web 服务器 52
NFC 附件
部件号 28
内存
随附 7
内存芯片（碳粉）
定位 30
内嵌式 Web 服务器
打开 58
更改网络设置 58
内嵌式 Web 服务器 (EWS)
功能 52
网络连接 52

O
OS（操作系统）
支持的 7

Q
其他链接列表
HP 内嵌式 Web 服务器 57
卡塞
热凝器 81
卡纸
550 页纸盘 78
出纸槽 86
热凝器 81
位置 73
右挡盖 81
原因 74
纸盘 1 74
纸盘 2 76
自动导航 74
嵌入式 Web 服务器
打开 58
更改打印机名称 58
嵌入式 Web 服务器 (EWS)
分配密码 61
轻松访问 USB 打印 48, 49
清洁
送纸道 89
驱动程序，支持的 8

R
RJ-45 端口
定位 5
热凝器
卡塞 81

S
删除
存储的作业 47
设置
恢复工厂 70
拾纸问题
解决 72
手动双面打印
Mac 42
Windows 39
双面打印
Mac 42
Windows 39
设置 (Windows) 39
手动 (Mac) 42
手动 (Windows) 39
手动，Windows 39
双面打印（双面）
Windows 39
睡眠模式 63
私人打印 45
速度, 优化 63
锁定
格式化板 62

T
TCP/IP
手动配置 IPv4 参数 59
手动配置 IPv6 参数 59
碳粉盒
部件号 29
订单号 30
更换 30
碳粉不足时使用 71
碳粉不足阈值设置 71
组件 30
碳粉收集装置
定位 4
更换 34
特殊纸张
打印 (Windows) 40
停止按钮
定位 5
投影胶片
打印 (Windows) 40
图像质量
检查碳粉盒状态 89

U
USB 存储附件
打印 48, 49
USB 端口
定位 5
启用 48
USB 端口，可选
部件号 28

W
Web 浏览器要求
HP 内嵌式 Web 服务器 52
网关，设置默认 59
网络
HP Web Jetadmin 65
IPv4 地址 59
IPv6 地址 59
打印机名称, 更改 58
默认网关 59
设置，查看 58
设置，更改 58
支持的 7
子网掩码 59
网络链接速度设置，更改 60
网络设置
HP 内嵌式 Web 服务器 56
网络双工设置，更改 60
网站
HP Web Jetadmin，下载 65
客户支持 68
无线打印服务器
部件号 28

X
系统要求
HP 内嵌式 Web 服务器 52
最低 10
信封
方向 17
装入纸盘 1 16
信封输送器，装入 24
信封，装入 24
信息页
HP 内嵌式 Web 服务器 53
休眠延迟
设置 63
序列号
定位 4

Y
移动打印解决方案 7
以太网 (RJ-45)
定位 5
硬盘
已加密 62
硬盘驱动器
部件号 28
用电量
1 瓦或更少 63
右挡盖
卡纸 81

Z
在两面打印
Windows 39
设置 (Windows) 39
在线支持 68
噪声规格 12
支持
在线 68
支架
部件号 28
纸槽, 出
定位 3
纸盘
部件号 28
定位 3
容量 7
随附 7
纸盘 1
卡纸 74
纸张方向 17
纸盘 2
卡纸 76
纸盘 2 和 550 页纸盘
将纸张装入 20
纸张方向 22
纸页纸盘
2 和 550 页纸盘的纸张方向 22
纸张
卡塞 74
选择 90
纸盘 1 方向 17
装入纸盘 1 16
装入纸盘 2 和 550 张纸盘 20
纸张类型
选择 (Mac) 43
选择 (Windows) 40
纸张卡塞
出纸槽 86
位置 73
纸张，订购 28
置换部件
部件号 29
主页按钮
定位 5
装入
将纸张装入纸盘 2 和 550 张纸盘 20
纸张在纸盘 1 中 16
子网掩码 59
作业，保存的
Mac 设置 46
作业，存储的
创建 (Windows) 45
打印 46
删除 47