KO

2.1 **제품의 전원 코드를 접지된 AC 콘센트에 연결합니다.** 콘센트의 전압이 프린터 전압과 맞아야 합니다. 전압은 제품 라벨에 표시되어 있습니다. 제품은 110~127Vac 또는 220~240Vac 및 50/60Hz를 사용합니다.
주의: 제품의 손상을 방지하려면 반드시 제품과 함께 제공된 전원 코드만 사용합니다.

2.2 **선택사항:** 작업 저장 - USB 썸 드라이브를 후면 USB 포트에 삽입합니다. 자세한 내용은 사용 설명서를 참조하십시오.
참고: 아직 프린터에 USB 케이블을 연결하지 마십시오.

2.3 **프린터의 전원을 켭니다.**

PT

2.1 **Conecte o cabo de alimentação entre o produto e a tomada CA aterrada.** Verifique se a fonte de alimentação é adequada para a classificação de tensão da impressora. A classificação de tensão está na etiqueta do dispositivo. O equipamento utiliza 110-127 VCA ou 220-240 VCA e 50/60 Hz.
CUIDADO: Para evitar danos ao produto, use apenas o cabo de alimentação fornecido com o produto.
AVISO: Para impedir danos ao produto, em áreas onde 110 V e 220 V estiverem em uso, verifique a tensão da tomada.

2.2 **OPCIONAL:** Armazenamento de Trabalho - Insira a unidade USB na porta USB traseira. Consulte o Guia do Usuário para obter mais informações.
NOTA: Não conecte o cabo USB da impressora nesse momento.

2.3 **Ligue a impressora.**

TH

2.1 **ต่อสายไฟระหว่างเครื่องพิมพ์และเต้ารับไฟฟ้ากระแสสลับที่มีการต่อสายดิน** ตรวจสอบให้แน่ใจว่าแหล่งจ่ายไฟรองรับแรงดันไฟฟ้าของเครื่องพิมพ์ได้ ซึ่งคุณสามารถดูข้อมูลอัตราแรงดันไฟฟ้าได้จากฉลากของเครื่องพิมพ์ เครื่องพิมพ์นี้ใช้แรงดันไฟฟ้ากระแสสลับที่ 110-127 V ac หรือ 220-240 V ac และ 50/60 Hz
ข้อควรระวัง: เพื่อป้องกันไม่ให้เครื่องพิมพ์เสียหาย โปรดใช้สายไฟที่มาพร้อมกับเครื่องพิมพ์เท่านั้น

2.2 **ทางเลือก:** **การจัดเก็บงาน** เสียบแฟลชไดร์ฟ USB เข้ากับพอร์ต USB ด้านหลัง ดูคู่มือผู้ใช้สำหรับข้อมูลเพิ่มเติม
หมายเหตุ: ห้ามเสียบสาย USB ของเครื่องพิมพ์ในขณะนี้

2.3 **เปิดเครื่องพิมพ์**

ZHTW

2.1 **利用電源線將產品連接到接地的 AC 插座。**確定電源適合本印表機的電壓額定。電壓額定值請見產品標籤。本產品使用 110-127 V ac 或 220-240 V ac，50/60 Hz。
注意：為了避免對產品造成損害，請務必使用產品隨附的電源線。

2.2 **選用：工作儲存**將 USB 快閃磁碟機插入後方 USB 連接埠。請參閱使用指南以取得詳細資訊。
附註：此時請勿插入印表機 USB 纜線。

2.3 **開啟印表機的電源。**

VI

2.1 **Cắm dây nguồn sản phẩm vào ổ cắm AC có tiếp đất**. Đảm bảo rằng nguồn điện phù hợp với định mức điện áp của máy in. Định mức điện áp được ghi trên nhãn sản phẩm. Sản phẩm sử dụng điện áp 110-127 V ac hoặc 220-240 V ac và 50/60 Hz.
CHÚ Ý: Để tránh làm hỏng sản phẩm, chỉ sử dụng dây điện được cung cấp cùng sản phẩm.

2.2 **Tùy chọn:** Job Storage -Lắp ổ USB vào cổng USB sau. Xem Hướng dẫn sử dụng để biết thêm thông tin.
LƯU Ý: Không cắm cáp USB máy in lúc này.

2.3 **Bật nguồn máy in.**

HE

2.1 **חבר את כבל החשמל בין המוצר ושקע AC המוארק.** ודא שמקור המתח מתאים לדירוג המתח של המדפסת. דירוג המתח מופיע על תווית המוצר. המוצר משתמש במתח של 110-127 וולט AC או 220-240 וולט AC ובתדר 50/60 הרץ.
זהירות: כדי למנוע נזק למוצר, השתמש אך ורק בכבל החשמל שסופק עם המוצר.

2.2 **אופציונלי:** **אחסון עבודות** הכנס כונן הבזק USB ליציאת ה-USB האחורית. לקבלת מידע נוסף, עיין במדריך ההתקנה.
הערה: אל תחבר את כבל ה-USB של המדפסת בשלב זה.

2.3 **הפעל את המדפסת.**

Color LaserJet Pro M454

1

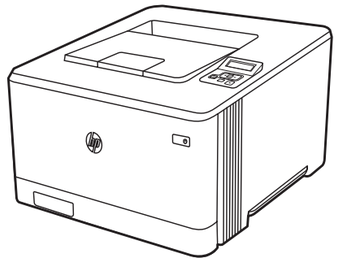

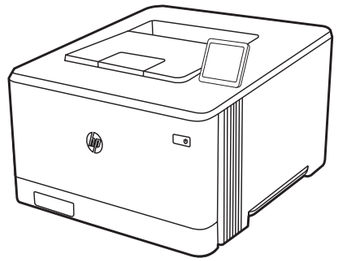

M454nw
M454dn

M454dw

www.hp.com/support/colorljM454

Lea esto primero

© Copyright 2019 HP Development Company, L.P.

W1Y43-90908

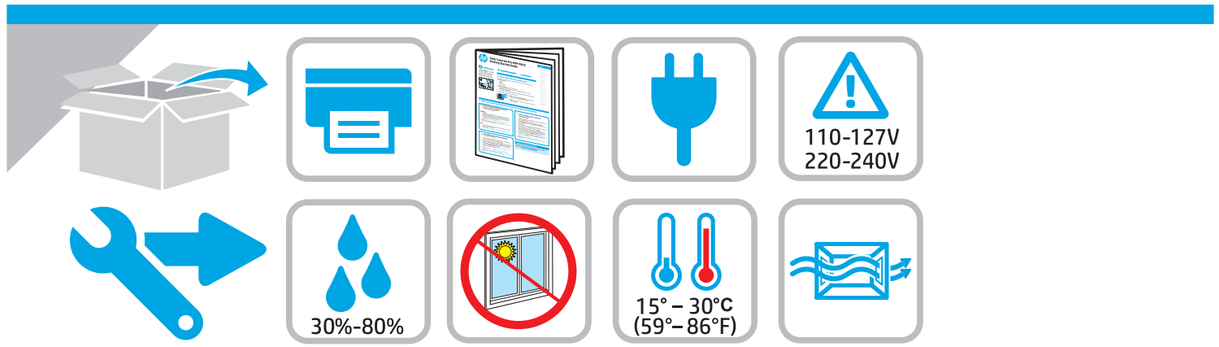

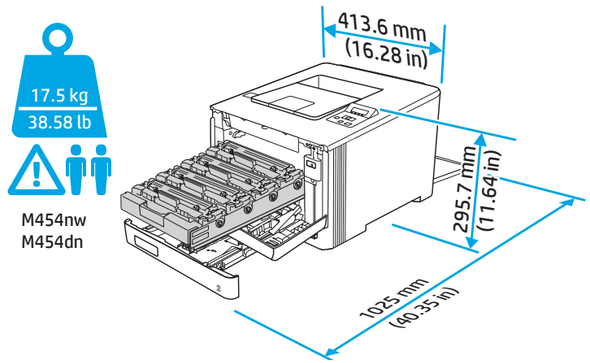

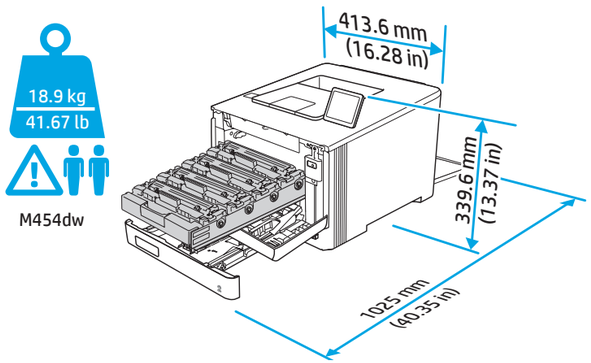

1

1.1

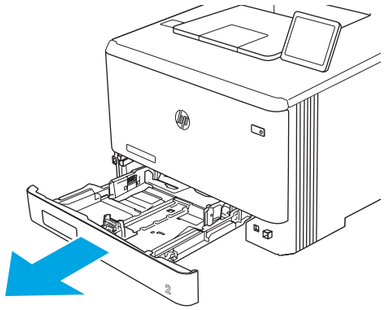

1.2

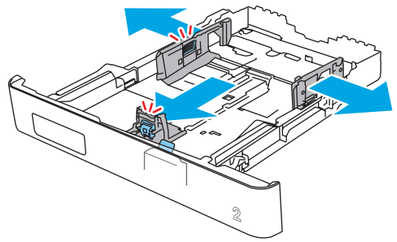

1.3

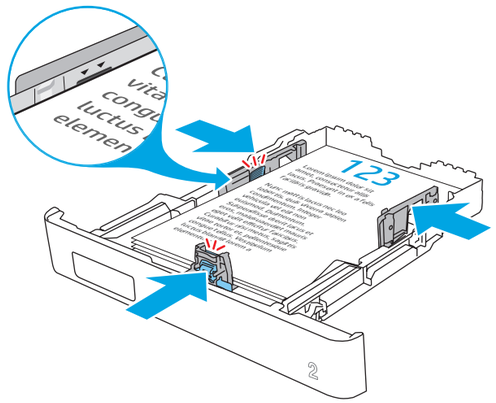

1.4

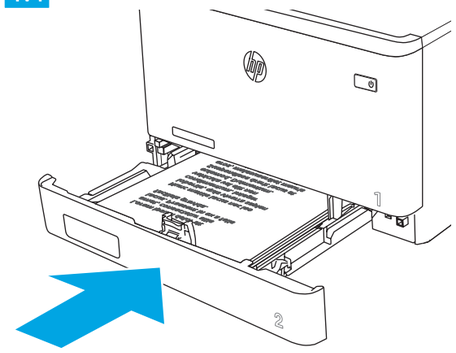

2

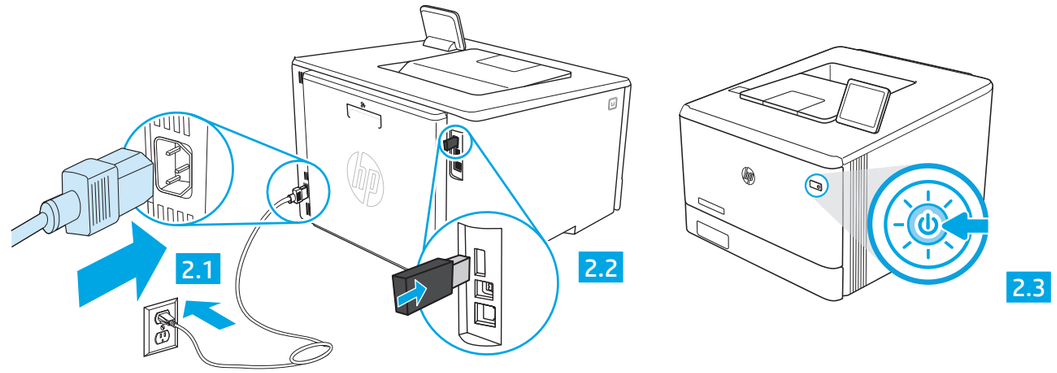

EN

2.1 **Connect the power cord between the product and a grounded AC outlet.** Make sure the power source is adequate for the printer voltage rating. The voltage rating is on the product label. The product uses either 110-127 V ac or 220-240 V ac and 50/60 Hz.
CAUTION: To prevent damage to the product, use only the power cord that is provided with the product.

2.2 OPTIONAL: Job Storage - Insert a USB thumb drive into the rear USB port. See the User Guide for more information.
NOTE: Do not plug in the printer USB cable at this time.

2.3 **Turn on the printer power.**

FR

2.1 **Connectez le cordon d'alimentation entre le produit et une prise secteur avec mise à la terre.** Assurez-vous que la source d'alimentation est adaptée à la tension nominale de l'imprimante. La tension nominale est indiquée sur l'étiquette du produit. Le produit utilise 110-127 volts c.a. ou 220-240 volts c.a. et 50/60 Hz.
ATTENTION : Afin d'éviter d'endommager le produit, utilisez uniquement le cordon d'alimentation fourni avec le produit.

2.2 FACULTATIF : Stockage des tâches - Insérez la clé USB dans le port USB arrière. Pour plus d'informations, reportez-vous au Guide de l'utilisateur.
REMARQUE : Ne pas brancher le câble USB de l'imprimante à ce moment.

2.3 **Mettez l'imprimante sous tension.**

ES

2.1 **Conecte el cable de alimentación al producto y a una toma de CA con conexión a tierra.** Asegúrese de que la fuente de alimentación sea adecuada para el voltaje de la impresora. La especificación del voltaje se encuentra en la etiqueta del producto. El producto utiliza 110-127 V CA o 220-240 V CA y 50/60 Hz.
PRECAUCIÓN: Para evitar daños al producto, utilice solo el cable de alimentación que se proporciona con él.
ADVERTENCIA: Para evitar daños en el producto, en áreas en las que se utilice 110 V y 220 V, verifique el voltaje del enchufe.

2.2 OPCIONAL: Almacenamiento de trabajos - Inserte la unidad USB en el puerto USB posterior. Consulte la guía del usuario para obtener más información.
NOTA: No conecte el cable USB en la impresora aún.

2.3 **Encienda la alimentación de la impresora.**

ZHCN

2.1 **用电源线连接产品与接地的交流电源插座。**确保电源符合打印机的额定电压要求。额定电压标注在产品标签上。本产品使用 110-127 伏（交流）或 220-240 伏（交流），50/60 赫兹。
注意：为防止损坏产品，请仅使用产品附带的电源线。

2.2 可选：**设备设置** 将 U 盘插入背面 USB 端口。有关详细信息，请参阅《用户指南》。
注：此时请勿插入打印机 USB 电缆。

2.3 **打开打印机电源。**

ID

2.1 **Sambungkan kabel daya antara produk dan stopkontak AC yang diarde.** Pastikan catu daya telah memadai untuk tingkat tegangan printer. Tingkat tegangan tercantum pada label produk. Produk ini menggunakan 110-127 Vac atau 220-240 Vac dan 50/60 Hz.
PERHATIAN: Untuk mencegah kerusakan produk, gunakan hanya kabel daya yang disertakan bersama produk.

2.2 OPSIONAL: Job Storage - Masukkan drive thumb USB ke port USB belakang. Untuk informasi lebih lanjut, lihat Panduan Pengguna.
CATATAN: Jangan sambungkan kabel USB printer sekarang.

2.3 **Hidupkan daya printer.**