Estação de processamento HP Jet Fusion 5400 Series 3D

Documentação do produto
Informações iniciais

© Copyright 2023-2024 HP Development Company, L.P.

Edição 1

Avisos legais

As informações contidas neste documento estão sujeitas a alteração sem prévio aviso.

As únicas garantias para produtos e serviços HP são descritas na declaração de garantia expressa que acompanha tais produtos e serviços. Nenhuma informação aqui descrita deve ser utilizada para criar uma garantia adicional. A HP não se responsabiliza por erros ou omissões editoriais ou técnicas aqui contidas.

Conteúdo

Estação de processamento HP Jet Fusion 5400 Series 3D

Informações iniciais 1
Avisos legais 1
Cuidados de segurança 1
Etiquetas de aviso 6
Botões de parada de emergência 10
Painel frontal 10
Erro no sistema 12
Especificações de energia 12

Estação de processamento HP Jet Fusion 5400 Series 3D

Informações iniciais

O que é?

A estação de processamento HP Jet Fusion é um dispositivo de sistemas de carregamento e mistura de materiais automatizado, ajudando a otimizar o fluxo de trabalho e reduzir o tempo de trabalho. Remoção de peças, desembalagem de anexos e processamento de materiais, incluindo refrigeração rápida (disponível somente com modelos de alta produtividade), podem ser feitos na estação de processamento HP Jet Fusion.

Este documento é um complemento da documentação principal da HP Jet Fusion 3D Printing Solution. Inclui avisos legais, cuidados de segurança, descrição do painel frontal, notificação de erros do sistema e especificações de energia.

Para obter mais informações, consulte a documentação da HP Jet Fusion 3D Printing Solution.

Onde localizo o guia do usuário?

Você pode baixar o guia do usuário da sua estação de processamento em:

- http://www.hp.com/go/jetfusion3D5200/manuals
- http://www.hp.com/go/jetfusion3D5420W/manuals

Mais informações disponíveis em:

- http://www.hp.com/go/jetfusion3D5200/support
- http://www.hp.com/go/jetfusion3D5420W/support

Para obter mais informações, consulte a documentação da HP Jet Fusion 3D Printing Solution.

Avisos legais

© Copyright 2023 HP Development Company, L.P.

As informações contidas neste documento estão sujeitas a alteração sem prévio aviso. As únicas garantias para produtos e serviços HP são descritas na declaração de garantia expressa que acompanha tais produtos e serviços. Nenhuma informação aqui descrita deve ser utilizada para criar uma garantia adicional.

A HP não se responsabiliza por erros ou omissões editoriais ou técnicas aqui contidas.

Cuidados de segurança

Antes de usar a estação de processamento, leia as precauções de segurança e as instruções operacionais a seguir para garantir o uso seguro de sua impressora.

Você deve ter treinamento técnico apropriado e experiência necessária para conhecer os perigos aos quais pode estar exposto na realização de uma tarefa, além de tomar as medidas adequadas para minimizar riscos a você e outras pessoas.

Realize a manutenção e as tarefas de limpeza recomendadas para garantir o funcionamento correto e seguro de sua estação de processamento.

As operações devem ser supervisionadas sempre.

A estação de processamento está fixa e deve estar localizada em uma área de acesso restrito, somente para pessoal autorizado.

Diretrizes gerais de segurança

Desligue todo o equipamento usando os disjuntores secundários localizados na PDU da instalação e entre em contato com o representante de serviço caso uma destas situações ocorra:

- O fio de energia está danificado.
- O aquecimento superior e os gabinetes da lâmpada de fusão estão danificados, não existe vidro ou ele está quebrado, ou a vedação está com defeito.
- O equipamento foi danificado devido a um impacto.
- Caiu líquido dentro do equipamento.
- Há fumaça ou um cheiro estranho vindo do equipamento.
- O Disjuntor de Corrente Residual (Interruptor de Circuito contra Falhas do Aterramento) interno caiu várias vezes seguidas.
- Os fusíveis queimaram.
- O equipamento não está funcionando corretamente.
- Há algum tipo de dano mecânico ou no gabinete.

Desligue o equipamento utilizando os disjuntores secundários em um destes casos:

- Durante uma tempestade.
- Durante uma queda de energia

Tome cuidado especial com as zonas marcadas com a etiqueta de aviso.

Use apenas materiais e agentes da marca HP e certificados pela HP. Não use materiais ou agentes de terceiros não autorizados.

Em caso de mau funcionamento inesperado, anomalia, ESD (descargas eletrostáticas) ou interferência eletromagnética, pressione o botão de parada de emergência e desconecte o equipamento. Se o problema persistir, entre em contato com o seu representante de suporte.

A área de produção e impressão onde o equipamento está instalado não deve apresentar derramamento de líquidos e condensação ambiental.

A impressora, unidade de desenvolvimento e estação de processamento sempre devem ser mantidas nas mesmas condições ambientais.

Certifique-se de que não há condensação dentro do equipamento antes de ligá-lo.

Peças/compilações finais

O cliente assume todos os riscos relacionados a ou decorrentes de peças 3D impressas.

O cliente é exclusivamente responsável pela avaliação e determinação da compatibilidade e conformidade com as regulamentações aplicáveis dos produtos e/ou peças 3D impressas para qualquer uso, especialmente para usos (incluindo, mas não se limitando a, médico/dental, contato com alimentos, automotivo, indústria pesada e produtos de consumo) que estejam regulamentados nos Estados Unidos, UE e outros países aplicáveis.

Perigo de explosão

AVISO! Nuvens de poeira podem formar misturas explosivas com ar. Tome medidas cautelares contra cargas estáticas e mantenha distância de fontes de ignição.

AVISO: O equipamento não se destina a locais perigosos ou zonas classificadas ATEX: somente locais comuns.

Para evitar risco de explosão, tome as precauções a seguir:

- Fumar, velas, soldagem e chamas devem ser proibidas próximo à área de armazenamento do equipamento ou material.
- As áreas interior e exterior do equipamento devem ser limpas regularmente com um aspirador à prova de explosão para evitar acúmulo de poeira. Não limpe a poeira ou tente removê-la com uma pistola de ar comprimido.
- Um aspirador à prova de explosão é necessário para a limpeza (devido a poeira inflamável). Tome medidas para reduzir o derramamento de material e evitar possíveis fontes de ignição, como ESD (descargas eletrostáticas), chamas e faíscas. Não fume perto.
- O equipamento e os acessórios devem estar aterrados corretamente apenas a tomadas aterradas; não manuseie as ligações internas. Se notar descargas estáticas ou faíscas elétricas, interrompa a operação, desconecte o equipamento e entre em contato com o representante de suporte.
- Verifique os filtros de ar e a vedação das lâmpadas de aquecimento regularmente. Não remova os filtros ou vidro das lâmpadas.

- Use apenas materiais e agentes da marca HP e certificados pela HP. Não use materiais ou agentes de terceiros não autorizados.
- A HP recomenda o uso de acessórios da HP para desembalar peças 3D e recarregar o compartimento de desenvolvimento. Se outros métodos forem usados, leia as observações a seguir:
  - Nuvens de poeira geradas durante o manuseio e/ou armazenamento podem formar misturas explosivas com ar. As características de explosão de poeira variam com o tamanho das partículas, formato das partículas, conteúdo de umidade, contaminantes e outros variáveis.
  - Verifique se todos os equipamentos estão corretamente aterrados e instalados para atender os requisitos de classificação elétrica. Como em qualquer material seco, deitar esse material ou deixá-lo cair livremente ou ser conduzido através de calhas ou canos pode acumular e gerar faíscas eletrostáticas, podendo causar a ignição do próprio material, ou de quaisquer materiais inflamáveis que podem entrar em contato com o material ou seu contêiner.
- Armazenamento, manuseio e descarte de materiais de acordo com as leis locais. Siga os processos e procedimentos de segurança, de saúde e ambientais. Para obter mais informações, consulte as Folhas de dados de segurança (SDS), que podem ser encontradas em http://www.hp.com/go/msds.
- Não coloque o equipamento em uma área perigosa, mantenha-o separado de outros equipamentos que podem criar uma nuvem de poeira inflamável durante a operação.
- Equipamentos pós-processamento auxiliares, como jato de areia, devem ser apropriados para poeira inflamável.
- Interrompa a operação imediatamente se vir faíscas ou derrames de materiais e ligue para o seu representante de serviço HP antes de continuar.
- Ao manusear poeira inflamável, todos os profissionais devem evitar eletricidade estática usando roupas e calçados condutores ou dissipativos e piso condutor.

Risco de choque elétrico

AVISO! Os circuitos internos dentro do gabinete eletrônico, aquecimento superior, lâmpadas de fusão, unidade de desenvolvimento e estação de processamento operam a tensões perigosas, podendo causar ferimentos graves ou morte.

Desligue o equipamento antes de realizar a manutenção, usando os disjuntores secundários localizados na PDU da instalação. O equipamento deve estar conectado apenas a tomadas aterradas.

Para evitar risco de choque elétrico:

- Não tente desmontar os compartimentos dos circuitos internos, aquecimento superior, lâmpadas de fusão, unidade de desenvolvimento, estação de processamento ou gabinete eletrônico, exceto durante tarefas de manutenção de hardware. Nesse caso, siga estritamente as instruções.
- Não remova nem abra tampas ou plugues de sistema fechado.
- Não insira objetos nos slots do equipamento.
- Teste a funcionalidade do RCCB (Disjuntor de corrente residual) a cada ano (veja o procedimento abaixo).

NOTA: Um fusível queimado pode indicar funcionamento incorreto dos circuitos elétricos dentro do sistema. Entre em contato com o representante de serviços; não tente substituir o fusível sozinho.

Como verificar a funcionalidade dos Disjuntores de Corrente Residual (RCCBs)

De acordo com as orientações padrão do RCCB, recomenda-se o teste do RCCB anualmente. Estes são os procedimentos:

1. Desligue o equipamento no painel frontal, não no interruptor principal.
2. Quando o computador estiver desligado, teste se o RCCB está funcionando corretamente pressionando o botão de teste.
   - Se o RCCB não desligar ao pressionar o botão de teste, isso significa que o componente está com defeito. O RCCB deve ser substituído por motivos de segurança. Ligue para o seu representante de serviço para remover e substituir o RCCB.
   - Se o RCCB desligar, isso significa que ele está funcionando corretamente. Redefina o RCCB para o seu estado normal.

Perigo de queimadura

Os subsistemas de aquecimento superior, fusão e compartimento de desenvolvimento da impressora operam com temperatura alta e podem causar queimaduras se forem tocados. Para evitar ferimentos, tome as precauções a seguir:

- Tome cuidado especial ao acessar a área de impressão. Deixe a impressora resfriar antes de abrir as tampas.
- Tome cuidado especial com as zonas marcadas com a etiqueta de aviso.

- Não coloque objetos na parte interna do equipamento durante a operação.
- Não cubra compartimentos durante a operação.
- Lembre-se de deixar o equipamento resfriar antes de executar algumas operações de manutenção.
- Aguarde pelo menos o tempo mínimo de refrigeração antes de extrair a unidade de desenvolvimento da impressora após a impressão ou desembalar peças da unidade de desenvolvimento.

Perigo de incêndio

Os subsistemas de aquecimento superior, fusão e compartimento de desenvolvimento da impressora operam com temperatura alta. Ligue para seu representante de serviço caso o Disjuntor de corrente residual (Interruptor de circuito contra falhas do aterramento) embutido tenha caído várias vezes.

Para evitar risco de incêndios, tome as precauções a seguir:

- Use a voltagem de fonte de alimentação especificada na placa de identificação.
- Conecte o cabo de alimentação à linha dedicada, protegida por um disjuntor de linha secundária, como descrito no guia de preparação do local.
- Não insira objetos nos slots do equipamento.
- Não derrube líquidos no equipamento. Após a limpeza, certifique-se de que todos os componentes estejam secos antes de usar o equipamento novamente.
- Não use produtos aerossóis que contenham gases inflamáveis perto ou dentro do equipamento. Não utilize o equipamento em um ambiente com risco de combustão.
- Não bloqueie ou cubra as entradas do equipamento.
- Não tente modificar o aquecimento superior, fusão, compartimento de desenvolvimento, gabinete eletrônico ou compartimentos.
- A manutenção adequada e os produtos originais da HP são necessários para garantir que o equipamento funcione com segurança. O uso de produtos que não forem da HP pode apresentar risco de incêndio.
- Tome cuidado especial com as zonas marcadas com a etiqueta de aviso.
- Não coloque objetos que cubram a tampa superior, compartimentos ou ventilação do ar.
- Não deixe ferramentas ou outros materiais dentro do equipamento depois de realizar a manutenção.

Materiais adequados para combate a incêndios incluem dióxido de carbono, borrifo de água, substâncias químicas secas ou espuma.

CUIDADO: Não use um jato de água, pois pode dispersar e propagar o incêndio.

AVISO! Dependendo do material utilizado, algumas substâncias prejudiciais para a saúde podem ser liberadas no ar no caso de incêndio acidental. Use um aparelho de respiração de pressão autônomo e equipamento de proteção total. Seu especialista em SMS deve consultar a Folha de dados de segurança (SDS) sobre cada material, disponível em http://www.hp.com/go/msds, e orientações sobre as medidas apropriadas para o seu local.

Perigo mecânico

O equipamento contém peças móveis que podem causar lesões. Para evitar lesões, tome as precauções a seguir quando trabalhar perto do equipamento.

- Mantenha sua roupa e todas as partes de seu corpo longe de peças móveis.
- Não use correntes, pulseiras nem outros objetos pendurados.
- Se seu cabelo for comprido, prenda-o para que ele não entre no equipamento.
- Cuidado para que mangas e luvas não fiquem presas nas peças móveis.
- Não fique parado perto dos ventiladores, pois pode causar lesões e afetar a qualidade de impressão (devido à obstrução do fluxo de ar).
- Não utilize o equipamento com as tampas abertas.

Perigo devido à radiação de luz

Radiação infravermelha (IV) é emitida do aquecimento superior e lâmpadas de fusão. Os gabinetes limitam a radiação em conformidade com os requisitos de isenção do grupo de IEC 62471:2006, *Segurança fotobiológica das lâmpadas e sistemas de lâmpada*. Não modifique o compartimento da tampa superior, nem os vidros ou janelas.

Perigo de substância química

Consulte as Folhas de dados de segurança disponíveis em http://www.hp.com/go/msds para identificar os ingredientes químicos de seus produtos (material e agentes). Deve ser fornecida ventilação suficiente para garantir que a potencial exposição por ar a essas substâncias seja controlada adequadamente. Consulte um especialista em condicionamento de ar ou EHS para obter orientações sobre as medidas apropriadas para seu local.

Ventilação

É necessária ventilação de ar fresco para manter níveis de conforto. Para obter uma abordagem mais prescritiva para adequar a ventilação, consulte a edição mais recente do documento ANSI/ASHRAE (American Society of Heating, Refrigerating and Air-Conditioning Engineers) *Ventilation for Acceptable Indoor Air Quality* (Ventilação para qualidade de ar aceitável em ambiente fechado).

Deve ser fornecida uma ventilação adequada para garantir que a potencial exposição por ar a materiais e agentes seja controlada adequadamente, de acordo com suas Folhas de dados de segurança.

O sistema de ventilação deve respeitar as regras e orientações locais de segurança, meio ambiente e saúde (SMS).

Siga as recomendações de ventilação de acordo com a seção **Ventilação** do *Guia de preparação do local*.

NOTA: As unidades de ventilação não devem soprar o ar diretamente sobre o equipamento.

Ar condicionado

Assim como ocorre em todas as instalações de equipamentos, para manter os níveis de conforto do ambiente, é necessário considerar a instalação de ar condicionado na área de trabalho, pois o equipamento produz calor. Geralmente, a dissipação de energia da estação de processamento é de 2,6 kW.

O ar condicionado deve respeitar as regras e orientações locais de segurança, meio ambiente e saúde (SMS).

NOTA: As unidades de ar condicionado não devem soprar o ar diretamente sobre o equipamento.

Nível de pressão do som

O nível de pressão sonora emitida pode exceder 70 dB(A) ao desembalar na posição do operador. O nível máximo de pressão sonora emitida é inferior a 80 dB(A) (medições de acordo com a ISO 11202). Protetores de ouvido podem ser necessários de acordo com as leis locais; consulte seu especialista em SMS.

Perigo de transporte de unidade de desenvolvimento

Deve-se ter cuidado especial a fim de evitar ferimentos ao mover a unidade de desenvolvimento.

- Use sempre equipamentos de proteção pessoal, incluindo botas e luvas.
- Mantenha sempre a tampa de segurança sobre a unidade de desenvolvimento, exceto quando esteja dentro da impressora ou da estação de processamento.
- Oriente a unidade de desenvolvimento usando somente a alça.
- Mova a unidade de desenvolvimento sobre superfícies planas e suaves sem degraus.
- Mova com cuidado e evite impactos durante o transporte, o que poderia derramar o material.
- Trave os rodízios frontais quando fixar a unidade de desenvolvimento. Lembre-se de destravá-los antes de movê-la.

Se mover a unidade de desenvolvimento entre várias salas, tenha em mente que ela deve ser mantida em condições ambientais constantes.

Desembalagem de peças 3D

Use luvas resistentes ao calor quando desembalar peças 3D impressas.

Equipamento de proteção pessoal

Para determinadas tarefas de manutenção e manuseio de materiais é recomendado o uso de luvas resistentes ao calor, máscaras, óculos, calçado condutor ou dissipativo, roupa condutora ou dissipativa e protetores de ouvido.

Uso das ferramentas

- **Usuários:** As operações diárias, incluindo configurações da impressora, impressão, descompressão e recarregamento, substituição de reservatórios de agentes e verificações diárias. Não é necessário nenhuma ferramenta.
- **Equipe de manutenção:** As tarefas de manutenção de hardware e substituição de peças substituíveis pelo cliente (CSR) podem exigir uma chave de fenda.

NOTA: Durante a instalação, a equipe designada recebe treinamento para a operação e manutenção segura do equipamento, que não deve ser usado sem esse treinamento.

Etiquetas de aviso

Etiqueta	Explicação
 Somente para uso da equipe de manutenção	**Risco de choque elétrico** Os módulos de aquecimento operam a uma tensão perigosa. Desconecte as fontes de energia antes do reparo. CUIDADO: Chave bipolar. Fusão neutra. Contate o pessoal de serviço qualificado para manutenção. No caso da operação de fusível, as peças do equipamento que permanecerem energizadas podem representar uma situação de risco durante a manutenção. Desligue o equipamento pelos Disjuntores secundários localizados na PDU da instalação antes de realizar a manutenção. AVISO! Alto vazamento atual. O vazamento atual pode exceder 3,5 mA. É fundamental ter uma conexão aterrada antes de conectar a fonte. Apenas equipamentos que serão conectados às tomadas aterradas. Consulte as instruções de instalação antes de conectar a impressora à fonte de alimentação. Certifique-se de que a tensão de entrada esteja dentro dos limites de tensão do equipamento. **Antes de começar** Leia e siga as instruções de operação e segurança antes de ligar o equipamento.
	Risco de queimaduras. Deixe o equipamento resfriar antes de acessar as peças internas.
	Ao realizar tarefas de limpeza de manutenção e ao desembalar as peças na estação de processamento, é recomendável usar luvas ao manusear cartuchos de material, agentes, cabeçotes de impressão e o rolo de limpeza de cabeçotes de impressão. É recomendável usar luvas resistentes ao calor ao desembalar peças na estação de processamento. A temperatura pode ser superior a 80° C (176° F).
	É recomendável usar uma máscara de segurança ao substituir filtros.

Etiqueta	Explicação
	É recomendável usar óculos de segurança ao substituir filtros.
	Não pise na plataforma de suporte dos cartuchos de material.
	Não suba para cima do tanque externo, pois isso pode provocar a queda da estação de processamento.
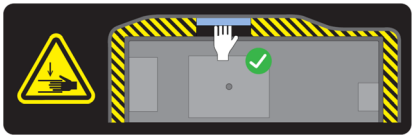	Perigo de esmagamento. Mantenha suas mãos afastadas da borda da tampa superior. Abra e feche a tampa superior usando apenas a alça (destacada a azul).
	AVISO! Nuvens de poeira podem formar misturas explosivas com ar. Tome medidas cautelares contra cargas estáticas e mantenha distância de fontes de ignição. Não fume nem coloque fósforos ou chamas perto do equipamento ou da área de armazenamento de materiais.
	Devido à poeira inflamável, um aspirador à prova de explosão é necessário para a limpeza. Tome medidas para reduzir o derramamento de material e evitar possíveis fontes de ignição, como ESD (descargas eletrostáticas), chamas e faíscas. Não fume perto. Descarte de acordo com as leis locais.
	Risco de choque elétrico. Desconecte a alimentação antes de iniciar a manutenção. Os módulos de aquecimento e os gabinetes eletrônicos operam com tensões perigosas.

Etiqueta	Explicação
Somente para uso da equipe de manutenção e serviços	
 Somente para uso da equipe de manutenção e serviços	As peças móveis são perigosas. Mantenha-se afastado das pás do ventilador em movimento.
 Somente para uso da equipe de manutenção e serviços	Risco de prender os dedos. Não toque nas engrenagens enquanto elas estiverem em movimento: suas mãos podem ficar presas entre as rodas dentadas.
 Somente para uso da equipe de manutenção	Peça móvel perigosa. Mantenha distância do carro de impressão móvel e dos transportadores de cabo/mangueira. Durante a impressão, o carro de impressão faz o percurso para trás e para frente.
	Identifica apenas os terminais do Protective Earth (PE) para eletricistas qualificados e os terminais de fusão para equipes de manutenção/serviço. É fundamental ter uma conexão aterrada antes de conectar à fonte.

Etiqueta	Explicação
	Não desconecte as mangueiras durante o processo de depuração.
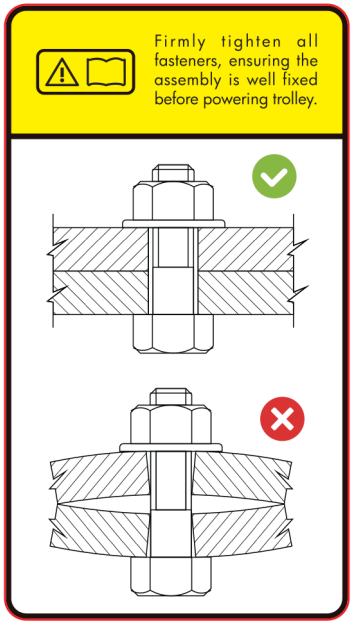	Aperte firmemente todos os dispositivos de fixação, garantindo que o pacote esteja bem preso antes de ligar a unidade de desenvolvimento.

Botões de parada de emergência

Há um botão de parada de emergência na impressora e outro na estação de processamento. Se uma emergência ocorrer, basta pressionar o botão de parada de emergência para interromper todos os processos.

- Na estação de processamento: O sistema de vácuo, os motores e a unidade de desenvolvimento são interrompidos.

Uma mensagem de erro do sistema é exibida e os ventiladores começam a girar com velocidade máxima. Verifique se o botão de parada de emergência foi liberado antes de reiniciar o equipamento.

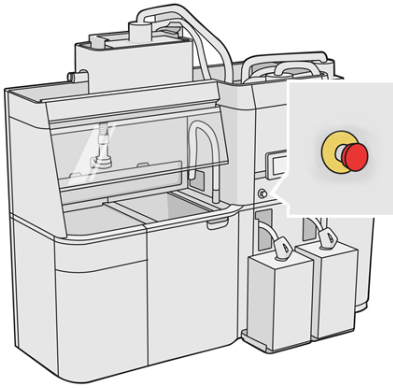

Para parar o equipamento completamente, desligue-o.

Painel frontal

O painel frontal é uma tela sensível ao toque com uma interface gráfica do usuário. Há um painel frontal na parte frontal esquerda da impressora e outro na parte frontal direita da estação de processamento.

O painel frontal fornece controle total da estação de processamento e da impressora: no painel frontal, você pode ver informações sobre o dispositivo, alterar as configurações do dispositivo, monitorar o status do dispositivo e executar tarefas, como a substituição de suprimentos e calibrações. O painel frontal exibe alertas (mensagens de erro e aviso) quando necessário.

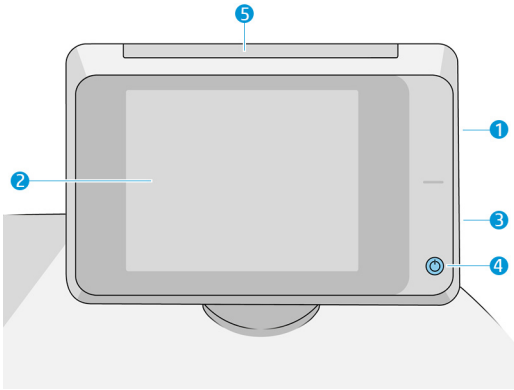

Ele inclui os seguintes componentes:

1. Uma porta host USB de alta velocidade destinada para conexão de unidade flash USB, que pode fornecer arquivos de atualização de firmware para o equipamento.
2. O painel frontal: uma tela sensível ao toque em quatro cores de 8 polegadas, com uma interface de usuário gráfica.
3. O alto-falante.

4. A tecla liga/desliga, que fica iluminada quando o equipamento está ligado. Pisca quando o equipamento estiver no modo de suspensão.
5. O sinalizador.

O painel frontal tem ampla área central para exibir informações e ícones dinâmicos. Nas laterais direta e esquerda, você verá até quatro ícones fixos, em momentos diferentes. Geralmente, eles não são exibidos todos ao mesmo tempo.

Ícones fixos à esquerda e à direita

- Toque em para retornar à tela inicial.
- Toque em para exibir a ajuda sobre a tela atual.
- Toque em para voltar à tela anterior. Isso não exclui as alterações efetuadas na tela atual.
- Toque em para cancelar o processo atual.

Telas iniciais

Há duas telas de alto nível que você poderá alternar deslizando o dedo ao longo da tela ou tocando no botão apropriado na parte inferior da tela:

- A primeira tela principal fornece acesso direto às funções mais importantes.

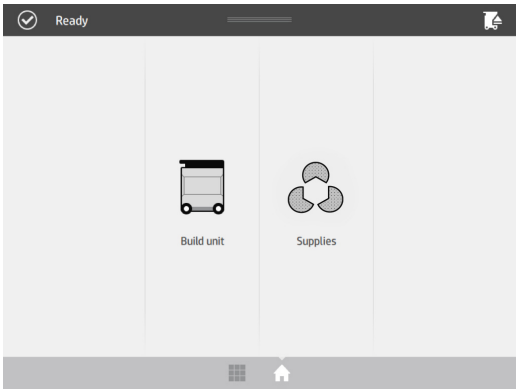

- A tela de todos os aplicativos exibe uma lista de todos os aplicativos disponíveis.

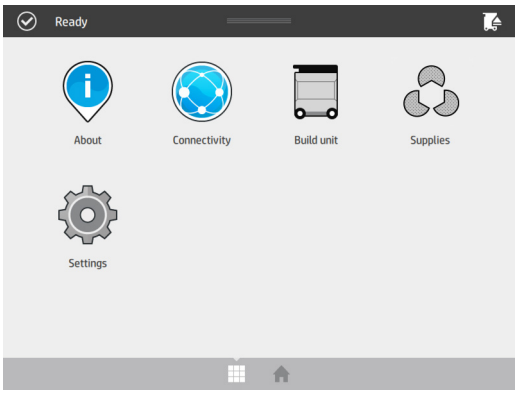

Erro no sistema

O sistema ocasionalmente pode exibir um erro de sistema, constituído por um código numérico de 12 dígitos, seguido pela ação recomendada que você deve realizar.

Na maioria dos casos, você precisará reiniciar o equipamento. Quando a impressora ou estação de processamento iniciar, ela pode diagnosticar melhor o problema e pode ser capaz de corrigi-lo automaticamente. Se o problema persistir após reinicializar, entre em contato com o representante de suporte e forneça o código numérico da mensagem de erro. Se a mensagem de erro contiver alguma outra ação recomendada, siga as instruções.

Especificações de energia

Configuração 1: Configuração monofásica de linha para neutro de 220-240 V

Especificações da estação de processamento

Número de linhas de alimentação	1 linha + N + PE
Tensão de entrada (linha para neutro)	220 – 240 V~ (±10%)
Frequência de entrada	50 Hz
Consumo de energia (típico)	2,6 kW
Corrente de carga máxima (por fase)	14 A

Especificações do disjuntor de linha secundária

	2 polos, 20 A, tipo J

Especificações do cabo de alimentação

Configuração	2 linhas + PE
Área de corte transversal	4 mm² ou 12 AWG
Terminais	Ponteiras, exceto o terminal PE, que usa o tipo de anel M6
Intervalo de diâmetro externo	8,5–14 mm

NOTA: A chave de desconexão principal e o ramal do circuito de proteção devem ser fornecidos pelo instalador.

Configuração 2: Configuração monofásica de linha para linha de 200-240 V

Especificações da estação de processamento

Número de linhas de alimentação	2 linhas + PE
Tensão de entrada (linha para linha)	200 – 240 V (±10%)
Frequência de entrada	50/60 Hz
Consumo de energia (típico)	2,6 kW
Corrente de carga máxima (por fase)	19 A

Especificações do disjuntor de linha secundária

	2 polos, 25 A, tipo J

Especificações do cabo de alimentação

Configuração	2 linhas + PE
Área de corte transversal	4 mm² ou 12 AWG
Terminais	Ponteiras, exceto o terminal PE, que usa o tipo de anel M6
Intervalo de diâmetro externo	8,5–14 mm